C/2025/5392

17.10.2025

OZNÁMENIE KOMISIE

Usmernenie k sústave Natura 2000 a rybolovu

Uplatňovanie článku 6 smernice o biotopoch a článku 4 smernice o vtáctve na morské rybolovné činnosti

(C/2025/5392)

Obsah

Zoznam skratiek 3

1. Úvod 4

2. Uplatňovanie článku 6 smernice o biotopoch a článku 4 smernice o vtáctve na rybolovné činnosti 6

Právny rámec 6

3. Uplatňovanie článku 6 ods. 1 smernice o biotopoch a článku 4 smernice o vtáctve na rybolovné činnosti 8

3.1. Kedy sa uplatňuje článok 6 ods. 1 smernice o biotopoch? 9

3.2. Čo sú to „ekologické požiadavky biotopov a druhov“? 9

3.3. Ako stanoviť ciele ochrany špecifické pre danú lokalitu? 10

3.4. Čo sú to „potrebné ochranné opatrenia“? 11

3.5. Ako sa uplatňuje článok 4 smernice o vtáctve na osobitne chránené územia? 12

4. Uplatňovanie článku 6 ods. 2 smernice o biotopoch na rybolovné činnosti 13

4.1. Kedy sa uplatňuje článok 6 ods. 2 smernice o biotopoch? 13

4.2. Čo je to „poškodenie“ a „podstatné rušenie“? 13

4.3. Ako zistiť, či je pravdepodobné, že rybolovné činnosti spôsobia poškodenie biotopov a podstatné rušenie druhov? 15

4.4. Čo sú to „primerané kroky“? 17

5. Uplatňovanie článku 6 ods. 3 smernice o biotopoch na rybolovné činnosti 17

5.1. Kedy sa uplatňuje článok 6 ods. 3 smernice o biotopoch? 18

5.2. Čo sú to „plány“ a „projekty“? 19

5.3. Čo je to „primeraný odhad“? 21

5.4. Čo je to „významný vplyv“? 22

5.5. Čo sú to „vplyvy v spojení“? 23

5.6. Čo je to „integrita lokality“? 24

5.7. Aký je vzťah medzi článkom 6 ods. 2 a článkom 6 ods. 3? 25

6. Uplatňovanie článku 6 ods. 4 smernice o biotopoch na rybolovné činnosti 26

6.1. Kedy sa uplatňuje článok 6 ods. 4 smernice o biotopoch? 26

6.2. Čo sú to „alternatívne riešenia“? 27

6.3. Čo sú to „naliehavé dôvody vyššieho verejného záujmu“? 27

6.4. Čo sú to „kompenzačné opatrenia“? 28

7. Uplatňovanie článku 6 smernice o biotopoch a článku 4 smernice o vtáctve v kontexte spoločnej rybárskej politiky 28

7.1. Opatrenia, ktoré môžu členské štáty prijať na vnútroštátnej úrovni 30

7.1.1. Vnútroštátne opatrenia podľa nariadenia o spoločnej rybárskej politike 30

7.1.2. Vnútroštátne opatrenia podľa nariadenia o technických opatreniach 31

7.1.3. Vnútroštátne opatrenia podľa iných nariadení 31

7.2. Opatrenia, ktoré môžu členské štáty navrhnúť na prijatie EÚ (regionalizácia) 31

7.3. Spoločná zodpovednosť členských štátov 33

8. Opatrenia mimo spoločnej rybárskej politiky uplatniteľné na rybárske plavidlá 33

9. Prílohy: Príklady 33

Príloha 1. Stanovenie cieľov ochrany špecifických pre danú lokalitu pre morské lokality sústavy Natura 2000 podľa smernice o vtáctve a smernice o biotopoch 34

Príloha 2. Zapojenie zainteresovaných strán do stanovenia opatrení v oblasti riadenia rybárstva 48

Príloha 3. Dozor nad rybolovnými činnosťami a ich monitorovanie 49

Príloha 4. Uplatňovanie opatrení na ochranu rybolovných zdrojov na účely ochrany útesov a piesčin v Baltskom mori 43

Príloha 5. Posudzovanie rizika vplyvu komerčných rybolovných činností na druhy a biotopy v morských lokalitách sústavy Natura 2000 52

Príloha 6. Uplatňovanie opatrení na predchádzanie poškodeniu útesových štruktúr rybolovnými činnosťami, Baltské more 60

Príloha 7. Uplatňovanie primeraného odhadu na rybolovné činnosti 56

Príloha 8. Opatrenia mimo spoločnej rybárskej politiky uplatniteľné na rybárske plavidlá 65

Zoznam skratiek

SoV	smernica o vtáctve
BSAC	Poradná rada pre Baltské more
SRP	spoločná rybárska politika
Súdny dvor EÚ	Súdny dvor Európskej únie
RZÚ	rámec pre zber údajov
VHZ	výhradná hospodárska zóna
EIA	posudzovanie vplyvov na životné prostredie
ENRAF	Európsky námorný, rybolovný a akvakultúrny fond
EÚ	Európska únia
EUNIS	Európsky informačný systém o prírode
GIS	geografické informačné systémy
SoB	smernica o biotopoch
IMO	Medzinárodná námorná organizácia
NDVVZ	naliehavé dôvody vyššieho verejného záujmu
LIFE	finančný nástroj EÚ pre životné prostredie a klímu
CHMO	chránená morská oblasť
RSMS	rámcová smernica o morskej stratégii
MVO	mimovládna organizácia
nLEV	navrhovaná lokalita európskeho významu
OsCHÚ	osobitné chránené územie
LEV	lokalita európskeho významu
ŠFÚ	štandardný formulár údajov
SEA	strategické environmentálne hodnotenie
OCHÚ	osobitne chránené územie
STECF	Vedecký, technický a hospodársky výbor pre rybárstvo
ZFEÚ	Zmluva o fungovaní Európskej únie
UNCLOS	Dohovor Organizácie Spojených národov o morskom práve
VMS	systém monitorovania plavidiel

1. **Úvod**

Morské ekosystémy majú zásadný význam pre zachovanie mimoriadnej siete života na Zemi. Udržiavanie ich zdravia a produktivity je dôležité aj pre klímu a spoločnosť. Moria a oceány nám dávajú vzduch, ktorý dýchame, a potravu, ktorou sa živíme. Stav morských ekosystémov v Európskej únii (ďalej len „EÚ“) však nie je dobrý a naďalej sa zhoršuje ([1]). Strata biodiverzity a kolaps ekosystémov v súčasnosti patria medzi najväčšie hrozby, ktorým ľudstvo čelí ([2]). Jedným z hlavných tlakov na morskú biodiverzitu je rybolov ([3]), ktorý zas vo veľkej miere závisí od zdravých a odolných ekosystémov. Ochrana a obnova morských ekosystémov sú preto kľúčové v boji proti strate biodiverzity a zmene klímy, ale aj pre zabezpečenie budúcnosti našich pobrežných a rybárskych komunít a pre výrobu kvalitných potravín.

EÚ má pevný politický a právny rámec pre udržateľný rybolov a ochranu a obnovu morských ekosystémov. Rámcová smernica o morskej stratégii (ďalej len „RSMS“) ([4]) poskytuje právny rámec na zabezpečenie čistých, zdravých a produktívnych oceánov a morí. Jej cieľom je dosiahnuť tzv. dobrý environmentálny stav morských vôd a udržateľným spôsobom chrániť zdroje, od ktorých závisia hospodárske a sociálne činnosti. Smernica o vtáctve ([5]) a smernica o biotopoch ([6]) sú základnými kameňmi politiky EÚ v oblasti biodiverzity. Zabezpečujú ochranu typov biotopov a druhov európskeho významu a na základe týchto smerníc sa vytvorila sústava chránených oblastí Natura 2000. Cieľom nariadenia o obnove prírody ([7]) je zas dosiahnutie dlhodobej a udržateľnej obnovy biologicky rozmanitých a odolných ekosystémov v suchozemských a morských oblastiach EÚ, pričom sa v ňom stanovujú záväzné ciele obnovy pre viaceré ekosystémy vrátane morských ekosystémov.

Podľa smernice o biotopoch sú členské štáty EÚ povinné označiť lokality sústavy Natura 2000 pre deväť konkrétnych typov morských biotopov a 16 morských druhov. Okrem toho sa v smernici o vtáctve určuje 60 druhov vtákov, ktoré sú závislé od morského prostredia a vyžadujú si ochranu prostredníctvom sústavy Natura 2000. Komisia s cieľom podporiť členské štáty v tomto procese vydala Usmernenia pre vytvorenie sústavy Natura 2000 v morskom prostredí ([8]). Doteraz bolo v EÚ označených viac ako 3 000 morských lokalít sústavy Natura 2000, ktoré zahŕňajú viac ako 9 % morských vôd členských štátov.

V rámci spoločnej rybárskej politiky EÚ (ďalej len „SRP“), ako sa stanovuje v nariadení o SRP ([9]) a v súvisiacich právnych predpisoch, sa pri riadení rybárstva musí uplatňovať ekosystémový prístup s cieľom zabezpečiť, aby sa minimalizoval negatívny vplyv rybolovných činností na morský ekosystém. Stanovuje sa ňou právny rámec pre ochranu morských biologických zdrojov a riadenie rybolovu a flotíl, ktoré takéto zdroje využívajú. Cieľom SRP je zabezpečiť, aby boli rybolovné a akvakultúrne činnosti environmentálne udržateľné a riadené spôsobom, ktorý je v súlade s cieľmi dosiahnuť hospodársky a sociálny prínos a prínos v oblasti zamestnanosti.

([1]) Európska environmentálna agentúra, *Marine messages II. Navigating the course towards clean, healthy and productive seas through implementation of an ecosystem-based approach* (Odkazy mora II: Nastavenie kurzu k čistým, zdravým a produktívnym moriam pomocou uplatňovania ekosystémového prístupu), 2019;
COM(2022) 259 final. Správa Komisie Európskemu parlamentu a Rade o vykonávaní rámcovej smernice o morskej stratégii (smernica 2008/56/ES).

([2]) Svetové ekonomické fórum, The Global Risks Report 2020 (Správa o globálnych rizikách z roku 2020), 2020.

([3]) Medzivládna vedecko-politická platforma pre biodiverzitu a ekosystémové služby (IPBES), *Summary for policymakers of the global assessment report on biodiversity and ecosystem services (summary for policy makers)* [Zhrnutie celosvetovej hodnotiacej správy o biodiverzite a ekosystémových službách (zhrnutie pre tvorcov politík)]. Siedme plenárne zasadnutie IPBES, IPBES 7, Paríž, 2019, https://doi.org/10.5281/zenodo.3553579; správy predložené členskými štátmi podľa článku 17 smernice o biotopoch za obdobie 2013 – 2018.

([4]) Smernica Európskeho parlamentu a Rady 2008/56/ES zo 17. júna 2008, ktorou sa ustanovuje rámec pre činnosť Spoločenstva v oblasti morskej environmentálnej politiky (rámcová smernica o morskej stratégii) (Text s významom pre EHP) (Ú. v. EÚ L 164, 25.6.2008, s. 19 – 40).

([5]) Smernica Európskeho parlamentu a Rady 2009/147/ES z 30. novembra 2009 o ochrane voľne žijúceho vtáctva (kodifikované znenie) (Ú. v. EÚ L 20, 26.1.2010, s. 7 – 25).

([6]) Smernica Rady 92/43/EHS z 21. mája 1992 o ochrane prirodzených biotopov a voľne žijúcich živočíchov a rastlín (Ú. v. ES L 206, 22.7.1992, s. 7 – 50).

([7]) Nariadenie Európskeho parlamentu a Rady (EÚ) 2024/1991 z 24. júna 2024 o obnove prírody a o zmene nariadenia (EÚ) 2022/869 (Text s významom pre EHP), PE/74/2023/REV/1 (Ú. v. EÚ L, 2024/1991, 29.7.2024).

([8]) Európska komisia: *Guidelines for the establishment of the Natura 2000 network in the marine environment. Application of the Habitats and Birds Directives* (Usmernenia pre vytvorenie sústavy Natura 2000 v morskom prostredí. Uplatňovanie smernice o biotopoch a smernice o vtáctve), 2007, s. 272, https://environment.ec.europa.eu/topics/nature-and-biodiversity/natura-2000/managing-and-protecting-natura-2000-sites_sk.

([9]) Nariadenie Európskeho parlamentu a Rady (EÚ) č. 1380/2013 z 11. decembra 2013 o spoločnej rybárskej politike, ktorým sa menia nariadenia Rady (ES) č. 1954/2003 a (ES) č. 1224/2009 a zrušujú nariadenia Rady (ES) č. 2371/2002 a (ES) č. 639/2004 a rozhodnutie Rady 2004/585/ES (Ú. v. EÚ L 354, 28.12.2013, s. 22 – 61).

Smernicou o námornom priestorovom plánovaní ([10]) sa môže podporiť plánovanie spoločného umiestnenia činností na mori vrátane rybolovu a ochrany prírody. Pri zavádzaní a vykonávaní námorného priestorového plánovania musia členské štáty zohľadniť hospodárske, sociálne a environmentálne aspekty s cieľom podporiť udržateľný rozvoj a rast námorného odvetvia, pričom uplatňujú ekosystémový prístup a presadzujú koexistenciu príslušných činností a využití.

Stratégia EÚ v oblasti biodiverzity do roku 2030 ([11]) predstavuje komplexný, ambiciózny a dlhodobý plán na ochranu prírody a zvrátenie zhoršovania ekosystémov. Stratégia má za cieľ nasmerovať európsku biodiverzitu na cestu k obnove do roku 2030, pričom obsahuje konkrétne opatrenia a záväzky vrátane tých, ktoré sa týkajú morských ekosystémov.

Cieľom akčného plánu EÚ na ochranu a obnovu morských ekosystémov pre udržateľné a odolné rybárstvo ([12]) je zabezpečiť dôslednejšie vykonávanie environmentálnej politiky EÚ a spoločnej rybárskej politiky. Vychádzajúc zo záväzku uvedeného v stratégii v oblasti biodiverzity, ktorým je chrániť zákonom 30 % našich morí, z ktorých tretina by mala byť prísne chránená, riešia sa ním nedostatky uvedené v osobitnej správe Európskeho dvora audítorov o morskom prostredí ([13]), a to zameraním sa na chránené morské oblasti (ďalej len „CHMO“) a na to, ako môže riadenie rybárstva prispievať k účinnejšej ochrane a obnove morskej biodiverzity.

V článku 6 smernice o biotopoch sa stanovujú pravidlá ochrany a riadenia lokalít sústavy Natura 2000 označených podľa smernice o biotopoch – lokalít európskeho významu (ďalej len „LEV“) a osobitných chránených území (ďalej len „OsCHÚ“). Niektoré z týchto pravidiel sa vzťahujú aj na osobitne chránené územia (ďalej len „OCHÚ“) klasifikované podľa smernice o vtáctve v spojení s jej článkom 4.

Komerčné a rekreačné rybolovné činnosti môžu mať negatívny vplyv na biotopy a druhy, ktoré sú chránené v lokalitách sústavy Natura 2000 ([14]). Dodržiavanie článku 4 smernice o vtáctve a článku 6 smernice o biotopoch si preto môže vyžadovať reguláciu všetkých druhov rybolovných činností v prípadoch, keď majú negatívny vplyv na morské biotopy a druhy, na ktorých ochranu boli označené LEV, OsCHÚ a OCHÚ.

Komisia uverejnila usmernenie k stanoveniu ochranných opatrení podľa SRP pre lokality sústavy Natura 2000 a opatrenia súvisiace s RSMS ([15]). Uvedený usmerňovací dokument sa zameriaval na postup zavádzania ochranných opatrení podľa SRP, nie však na vecné povinnosti podľa článku 4 smernice o vtáctve a článku 6 smernice o biotopoch. Na činnosti akvakultúry sa vzťahujú iné usmernenia ([16]).

([10]) Smernica Európskeho parlamentu a Rady 2014/89/EÚ z 23. júla 2014, ktorou sa ustanovuje rámec pre námorné priestorové plánovanie (Ú. v. EÚ L 257, 28.8.2014, s. 135 – 145).

([11]) COM(2020) 380 final. Oznámenie Komisie Európskemu parlamentu, Rade, Európskemu hospodárskemu a sociálnemu výboru a Výboru regiónov. Stratégia EÚ v oblasti biodiverzity do roku 2030. Prinavrátenie prírody do našich životov.

([12]) COM(2023) 102 final. Oznámenie Komisie Európskemu parlamentu, Rade, Európskemu hospodárskemu a sociálnemu výboru a Výboru regiónov. Akčný plán EÚ: Ochrana a obnova morských ekosystémov pre udržateľné a odolné rybárstvo.

([13]) Európsky dvor audítorov, osobitná správa č. 26/2020. Morské prostredie: ochrana EÚ je rozsiahla, ale nejde do hĺbky, 2020, https://op.europa.eu/webpub/eca/special-reports/marine-environment-26-2020/sk/.

([14]) Podľa údajov, ktoré členské štáty predložili podľa článku 17 smernice o biotopoch za obdobie 2013 – 2018, sú rybolov a akvakultúra najčastejším zdrojom tlaku na morské druhy a biotopy.

([15]) SWD(2018) 288 final. *Commission Staff Working Document on the establishment of conservation measures under the Common Fisheries Policy for Natura 2000 sites and for Marine Strategy Framework Directive purposes* (Pracovný dokument útvarov Komisie o zavedení ochranných opatrení v rámci spoločnej rybárskej politiky pre lokality sústavy Natura 2000 a na účely rámcovej smernice o morskej stratégii), https://ec.europa.eu/transparency/documents-register/detail?ref=SWD(2018)288&lang=sk.

([16]) Európska komisia: Generálne riaditeľstvo pre životné prostredie, *Guidance on aquaculture and Natura 2000 – Sustainable aquaculture activities in the context of the Natura 2000 Network* (Usmernenie k akvakultúre a sústave Natura 2000 – Udržateľné činnosti akvakultúry v kontexte sústavy Natura 2000), Úrad pre publikácie, 2019, https://data.europa.eu/doi/10.2779/34131.

Cieľom tohto oznámenia Komisie je preto pomôcť členským štátom správne vykonávať ustanovenia článku 4 smernice o vtáctve a článku 6 smernice o biotopoch na účely správy lokalít sústavy Natura 2000, pokiaľ ide o komerčné a rekreačné činnosti morského rybolovu. Vychádza zo všeobecného usmernenia k uplatňovaniu článku 6 smernice o biotopoch ([17]) a z metodického usmernenia k ustanoveniam článku 6 ods. 3 a 4 smernice o biotopoch ([18]), pričom by sa malo vykladať v spojení s uvedenými dokumentmi.

Súdny dvor Európskej únie (ďalej len „Súdny dvor EÚ“) zabezpečuje jednotné uplatňovanie a výklad práva EÚ. Jeho rozhodnutia zohrali dôležitú úlohu pri vykonávaní a výklade smernice o biotopoch a smernice o vtáctve. V celom tomto dokumente sa zdôrazňujú kľúčové rozhodnutia týkajúce sa uplatňovania článku 6 ods. 1, 2, 3 a 4 smernice o biotopoch a článku 4 smernice o vtáctve, a to aj v súvislosti s rybolovnými činnosťami. Úplné znenie všetkých rozhodnutí je k dispozícii na adrese http://curia.europa.eu.

Tento dokument je len vyjadrením názorov Komisie a nemá právne záväzný charakter. Poskytovanie konečného výkladu práva EÚ je úlohou Súdneho dvora EÚ.

2. Uplatňovanie článku 6 smernice o biotopoch a článku 4 smernice o vtáctve na rybolovné činnosti

Právny rámec

V článku 6 smernice o biotopoch sa uvádzajú tri súbory ustanovení, ktorými sa vytvára hlavný rámec na účely správy OsCHÚ podľa smernice o biotopoch:

V článku 6 ods. 1 sa vyžaduje, aby členské štáty vytvorili potrebné ochranné opatrenia.

V článku 6 ods. 2 sa stanovuje povinnosť predchádzať poškodeniu biotopov a podstatnému rušeniu druhov.

Článok 6 ods. 3 a 4 obsahuje osobitné pravidlá, ktoré sa uplatňujú v prípade, že sa navrhujú plány a projekty, ktoré môžu mať významný vplyv na lokalitu sústavy Natura 2000.

V článku 4 smernice o vtáctve sa uvádzajú podobné pravidlá ako v článku 6 ods. 1 smernice o biotopoch, pričom podľa článku 7 smernice o biotopoch sa pravidlá uvedené v článku 6 ods. 2, 3 a 4 uplatňujú na OCHÚ podľa smernice o vtáctve.

Pred označením mnohých lokalít sústavy Natura 2000 sa v nich vykonávali rozsiahle rybolovné činnosti. Rozsah, čas a miesto vykonávania rybolovných činností sa takisto môžu meniť. Môžu sa napríklad zameriavať na nové druhy alebo sa v rámci nich môže začať používať nový rybársky výstroj. Je preto pravdepodobné, že predstavujú tlak a hrozbu pre biotopy a druhy chránené v týchto lokalitách.

S cieľom pomôcť vytvoriť účinný rámec na posudzovanie rybolovných činností v kontexte článku 6 smernice o biotopoch a článku 4 smernice o vtáctve sa ďalej v tomto usmerňovacom dokumente uvádzajú príslušné povinnosti vyplývajúce z týchto pravidiel, a to spolu s odkazmi na konkrétne kapitoly (pozri obrázok 1).

Na zabezpečenie súladu s článkom 6 smernice o biotopoch a článkom 4 smernice o vtáctve sa v tomto usmernení navrhujú tieto kroky:

Ako **prvý krok** by členské štáty mali na základe najlepších konsolidovaných vedeckých údajov určiť rybolovné činnosti, ktoré pravdepodobne predstavujú riziko poškodenia typov biotopov alebo biotopov druhov a/alebo riziko podstatného rušenia druhov chránených v lokalitách sústavy Natura 2000.

Členské štáty by mali prijať vhodné opatrenia na predchádzanie poškodeniu biotopov a podstatnému rušeniu druhov hneď po tom, ako sa lokalita navrhne na označenie za LEV alebo klasifikuje ako OCHÚ (pozri kapitolu 4 týkajúcu sa článku 6 ods. 2).

([17]) Európska komisia: Generálne riaditeľstvo pre životné prostredie, Správa lokalít sústavy Natura 2000 – Ustanovenia článku 6 smernice 92/43/EHS o biotopoch, Úrad pre publikácie, 2019, https://data.europa.eu/doi/10.2779/02245.

([18]) Oznámenie Komisie, Posudzovanie plánov a projektov v súvislosti s lokalitami sústavy Natura 2000 – Metodické usmernenia týkajúce sa ustanovení článku 6 ods. 3 a 4 smernice 92/43/EHS o biotopoch, 2021/C 437/01 (Ú. v. EÚ C, C/437, 28.10.2021, s. 1 – 107, CELEX: https://eur-lex.europa.eu/legal-content/SK/TXT/?uri=CELEX:52021XC1028(02).

Ako **druhý krok** by členské štáty mali zvážiť prípadné potrebné dodatočné opatrenia nad rámec len zabezpečenia predchádzania poškodeniu biotopov alebo podstatnému rušeniu, a to s cieľom dosiahnuť ciele ochrany lokality (pozri kapitolu 3 týkajúcu sa článku 6 ods. 1).

V prípade LEV by členské štáty mali druhý krok dokončiť v čase, keď sú lokality označené za OsCHÚ, čo sa musí uskutočniť najneskôr do šiestich rokov od označenia lokality za LEV.

V prípade OCHÚ by sa tieto dva kroky mali uskutočniť súčasne, pretože v smernici o vtáctve sa vyžaduje, aby sa ochranné opatrenia prijali hneď po klasifikácii lokality.

Ak sa rybolovné činnosti považujú za plány alebo projekty, ktoré ovplyvňujú lokalitu a nie sú priamo spojené so správou lokality alebo nevyhnuté pre správu lokality, musia sa posudzovať podľa osobitného postupu (pozri kapitolu 5 týkajúcu sa článku 6 ods. 3).

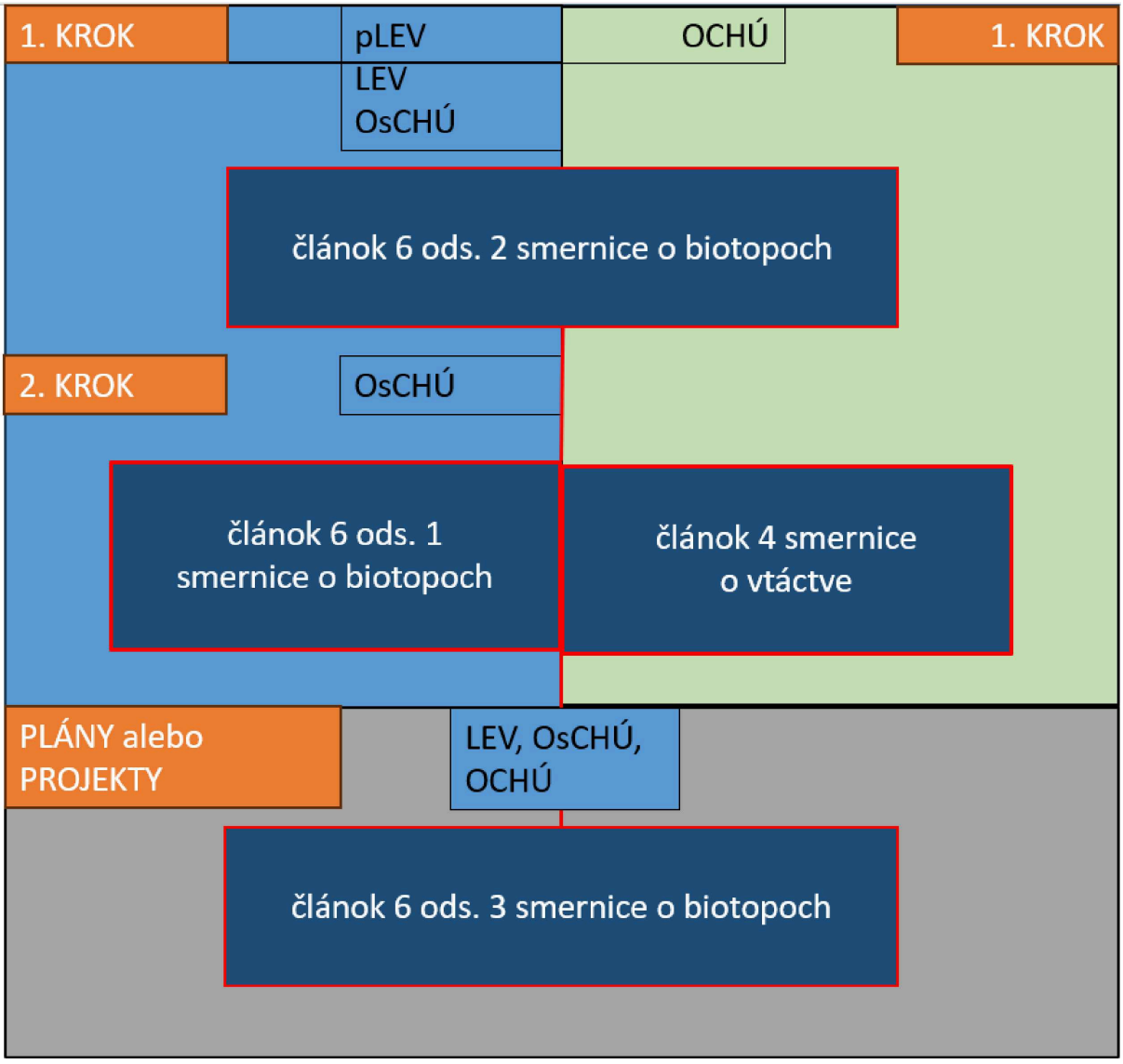

Obrázok 1: Kroky na vykonávanie článku 6 smernice o biotopoch a článku 4 smernice o vtáctve v súvislosti s rybolovnými činnosťami

Príklad 1: Použitie dredží v útesovom biotope

V OsCHÚ označenom na ochranu určitého podtypu typu útesového biotopu prebiehajú rybolovné činnosti s použitím dredží, o ktorých je známe, že sú pre tento typ biotopu veľmi škodlivé. Aby sa predišlo degradácii biotopu a dodržal článok 6 ods. 2, mali by sa tieto rybolovné činnosti v oblasti, kde sa vyskytuje tento typ biotopu, regulovať.

Ak sa v uvedenom príklade na základe cieľov ochrany pre túto lokalitu vyžaduje rozšírenie plochy konkrétneho biotopu v lokalite s cieľom prispieť k dosiahnutiu priaznivého stavu ochrany pre typ biotopu „útes“ v biogeografickom regióne daného členského štátu, na dosiahnutie súladu s článkom 6 ods. 1 smernice by členský štát mohol ako prvé potrebné ochranné opatrenie umiestniť nové kamenné balvany na rozšírenie plochy vhodného substrátu v tejto lokalite. Aby sa umožnilo postupné vytvorenie nového biologického spoločenstva, ktoré tvorí tento typ biotopu, na nových balvanoch, museli by sa aj v tejto ďalšej časti lokality zakázať rybolovné činnosti s použitím dredží.

Príklad 2: Rybolov v mieste, kde získavajú potravu morské cicavce

V OsCHÚ označenom na ochranu určitých morských cicavcov prebiehajú v oblastiach, kde tieto morské cicavce získavajú potravu, rybolovné činnosti s cieľom loviť druhy, ktoré sú ich korisťou. Na dosiahnutie súladu s článkom 6 ods. 1 a článkom 6 ods. 2 by sa preto tieto rybolovné činnosti mali regulovať, aby sa predišlo poškodeniu biotopov a zníženiu dostupnosti potravy pre tieto druhy, aby sa zvýšila dostupnosť potravy pre tieto druhy s cieľom dosiahnuť príslušné ciele ochrany a aby sa zabránilo ich náhodnému zachyteniu do rybárskeho výstroja.

Príklad 3: Povolenia na rybolov

Členský štát niekedy vydáva alebo obnovuje povolenia na rybolov, ktoré umožňujú konkrétne rybolovné činnosti počas stanoveného obdobia v danej oblasti alebo pre daný druh rybolovu za konkrétnych podmienok. Ak je pravdepodobné, že takéto rybolovné činnosti budú mať významný vplyv na lokality sústavy Natura 2000, na tieto povolenia by sa mal vzťahovať postup vyžadovaný v článku 6 ods. 3 smernice o biotopoch.

3. **Uplatňovanie článku 6 ods. 1 smernice o biotopoch a článku 4 smernice o vtáctve na rybolovné činnosti**

V článku 6 ods. 1 sa stanovuje všeobecný režim ochrany, ktorý musia členské štáty zaviesť pre všetky OsCHÚ.

V uvedenom článku sa vyžaduje vykonávanie potrebných ochranných opatrení na dosiahnutie cieľov ochrany špecifických pre danú lokalitu. Cieľom je prispieť k zachovaniu a obnove priaznivého stavu ochrany prirodzených biotopov a populácií druhov voľne žijúcich živočíchov a rastlín, ktoré sa vyskytujú v OsCHÚ, na vnútroštátnej biogeografickej úrovni.

Ciele ochrany špecifické pre danú lokalitu sú teda súborom stanovených cieľov, ktoré by sa mali v lokalite splniť, aby sa zabezpečilo, že lokalita čo najlepšie prispieva k dosahovaniu priaznivého stavu ochrany na vnútroštátnej biogeografickej úrovni v prípade typov biotopov uvedených v prílohe I a druhov uvedených v prílohe II, ktoré sa v lokalite vyskytujú.

Podobne podľa článku 4 smernice o vtáctve sa musia prijať osobitné opatrenia týkajúce sa ochrany v prípade vtáctva chráneného v OCHÚ s cieľom prispieť k zachovaniu alebo obnove jeho bezpečného stavu.

Článok 6 ods. 1 smernice o biotopoch

Pre osobitne chránené územia vytvoria členské štáty potrebné ochranné opatrenia obsahujúce v prípade potreby príslušné plány riadenia, osobitne navrhnuté pre dané lokality alebo začlenené do ďalších plánov rozvoja, a primerané štatutárne, administratívne alebo zmluvné opatrenia, ktoré zodpovedajú ekologickým požiadavkám typov prirodzených biotopov uvedených v prílohe I a druhov uvedených v prílohe II, vyskytujúcich sa v týchto lokalitách.

Článok 4 smernice o vtáctve:

1. Druhy uvedené v prílohe I sú predmetom zvláštnych opatrení týkajúcich sa ochrany ich biotopov, aby sa zabezpečilo ich prežitie a rozmnožovanie v areáli ich rozšírenia. V tejto súvislosti sa venuje pozornosť:

   a) druhom, ktorým hrozí vyhynutie;

   b) druhom citlivým na špecifické zmeny biotopov;

   c) druhom, ktoré sú považované za vzácne vzhľadom na svoju malú početnosť alebo obmedzené rozšírenie v danej oblasti;

   d) iným druhom, ktoré vyžadujú zvláštnu pozornosť z dôvodov špecifického charakteru ich biotopov.

Ako podklady na vyhodnotenie sa berú do úvahy trendy a kolísanie početnosti populácií. Členské štáty klasifikujú najmä podľa počtu a veľkosti najvhodnejšie územia ako osobitne chránené územia na zachovanie týchto druhov, berúc do úvahy požiadavky na ochranu týchto druhov v geografických oblastiach mora a pevniny, kde sa uplatňuje táto smernica.

2. Členské štáty prijmú podobné opatrenia pre pravidelne sa vyskytujúce sťahovavé druhy, ktoré nie sú uvedené v prílohe I, berúc do úvahy potrebu ich ochrany v geografických oblastiach mora a pevniny, kde sa uplatňuje táto smernica, čo sa týka oblastí ich hniezdenia, preperovania a zimovania a miest odpočinku na ich migračných trasách. Na tento účel venujú členské štáty zvláštnu pozornosť ochrane mokradí a hlavne mokradí medzinárodného významu.

3. Členské štáty zašlú Komisii všetky relevantné informácie, aby mohla vyvinúť náležitú iniciatívu s cieľom koordinácie nevyhnutnej na zabezpečenie toho, aby oblasti uvedené v odsekoch 1 a 2 tvorili súvislý celok, ktorý spĺňa požiadavky ochrany týchto druhov v geografických oblastiach mora a pevniny, kde sa uplatňuje táto smernica.

4. Čo sa týka ochrany oblastí uvedených vyššie v odsekoch 1 a 2, členské štáty prijmú vhodné opatrenia, aby zabránili znečisteniu alebo poškodzovaniu biotopov alebo akýmkoľvek rušivým vplyvom pôsobiacim na vtáctvo, pokiaľ by boli vážne vzhľadom na ciele tohto článku. Členské štáty sa takisto budú snažiť zabrániť znečisteniu alebo poškodzovaniu biotopov mimo týchto chránených území ([19]).

3.1. **Kedy sa uplatňuje článok 6 ods. 1 smernice o biotopoch?**

1. Článok 6 ods. 1 sa vzťahuje na všetky OsCHÚ a na všetky typy prirodzených biotopov uvedené v prílohe I a na biotopy druhov uvedené v prílohe II, ktoré sú vyskytujú v daných lokalitách, okrem tých, ktoré sú v štandardnom formulári údajov (ďalej len „ŠFÚ“) pre sústavu Natura 2000 označené za nevýznamné ([20]).

2. Označením LEV za OsCHÚ, ktoré sa musí uskutočniť do šiestich rokov od označenia za LEV, sa účinne spúšťa uplatňovanie článku 6 ods. 1.

3. Článok 6 ods. 1 sa uplatňuje aj na LEV, v prípade ktorých uplynula šesťročná lehota a ktoré ešte neboli označené za OsCHÚ ([21]).

3.2. **Čo sú to „ekologické požiadavky biotopov a druhov“?**

1. Ekologické požiadavky zahŕňajú všetky ekologické potreby, ktoré sa považujú za nevyhnutné na zabezpečenie ochrany typov biotopov a druhov chránených podľa smernice o biotopoch.

2. Tieto ekologické požiadavky zahŕňajú abiotické aj biotické faktory. Mali by vychádzať z najlepších konsolidovaných vedeckých poznatkov a môžu byť vymedzené len v závislosti od konkrétneho prípadu. Ekologické požiadavky sa môžu líšiť medzi jednotlivými druhmi, ale aj v rámci toho istého druhu, ako aj medzi jednotlivými lokalitami a počas celého životného cyklu druhu.

3. Povinnosťou členských štátov je identifikovať ekologické požiadavky typov prirodzených biotopov uvedených v prílohe I a druhov uvedených v prílohe II, ktoré sa vyskytujú v týchto lokalitách.

([19]) Záväzky vyplývajúce z článku 6 ods. 2, 3 a 4 tejto smernice nahrádzajú akékoľvek záväzky vyplývajúce z prvej vety článku 4 ods. 4 smernice 79/409/EHS, pokiaľ ide o územia klasifikované podľa článku 4 ods. 1 alebo podobne uznané podľa článku 4 ods. 2 uvedenej smernice, a to odo dňa vykonania tejto smernice alebo oznámenia, alebo uznania členským štátom podľa smernice 79/409/EHS, ak je tento druhý dátum neskorší.

([20]) Vykonávacie rozhodnutie Komisie (EÚ) 2023/2806 z 15. decembra 2023 o formáte poskytovania informácií o lokalitách sústavy Natura 2000 [oznámené pod číslom C(2023) 8623] (Ú. v. EÚ L, 2023/2806, 8.12.2023).

([21]) Európska komisia: Generálne riaditeľstvo pre životné prostredie, Správa lokalít sústavy Natura 2000 – Ustanovenia článku 6 smernice 92/43/EHS o biotopoch, Úrad pre publikácie, 2019, https://data.europa.eu/doi/10.2779/02245. Pozri kapitolu 1.4, s. 11 – 12.

Príklady ekologických požiadaviek

V prípade morských cicavcov sú ekologické požiadavky napríklad požiadavky, ktoré súvisia s kvalitou biotopu vrátane maximálnych hladín podmorského hluku alebo kontaminantov, kvality a dostupnosti potravy alebo špecifických potrieb na reprodukciu alebo výchovu mláďat.

Pokiaľ ide o posidonské dná ([22]), ekologické požiadavky sú napríklad teplota vody, ktorú rastlina znáša (približne od 10 °C do 29 °C), kvalita vody (na prežitie potrebuje priehľadnú, oligotrofnú a okysličenú vodu), minimálne požiadavky na svetlo (0,1 – 2,8 mol PAR fotónov denne^{-1} na m^{-2}), slanosť (od 33 ‰ do 39 ‰), podmorský substrát na zachytenie a príjem živín.

Zahŕňajú aj ekologické požiadavky typických druhov, ktoré sú závislé od posidonských lúk, ako sú mikroriasy a makroriasy, nezmary, machovky, foraminifery, mäkkýše, kôrovce, ježovky a druhy rýb.

3.3. **Ako stanoviť ciele ochrany špecifické pre danú lokalitu?**

1. Pre OsCHÚ by sa ciele ochrany špecifické pre danú lokalitu mali stanoviť podľa smernice o biotopoch a pre OCHÚ podľa smernice o vtáctve ([23]).

2. Ciele ochrany špecifické pre danú lokalitu by mali vychádzať z ekologických požiadaviek typov prirodzených biotopov a druhov, ktoré sa v lokalite vyskytujú. Týmito cieľmi by sa mal vymedziť želaný stav ochrany biotopov a druhov v lokalite s použitím špecifických atribútov ([24]) a cieľov. Na účely stanovenia cieľov ochrany by mohli byť užitočné historické údaje o stave biotopov pred priemyselným rybolovom.

3. Mali by odrážať význam lokality pre zachovanie alebo obnovu priaznivého stavu ochrany typov biotopov a druhov, ktoré sa v lokalite vyskytujú, na vnútroštátnej biogeografickej úrovni, a pre súdržnosť sústavy Natura 2000.

4. Okrem toho by sa v nich mali zohľadňovať aj ohrozenia súvisiace s poškodením alebo zničením, ktorým sú vystavené biotopy a druhy v lokalite, a to aj tie, ktoré spôsobuje zmena klímy.

5. Stanovenie cieľov ochrany špecifických pre danú lokalitu je dôležité z hľadiska stanovenia potrebných ochranných opatrení pre OsCHÚ podľa článku 6 ods. 1 smernice o biotopoch a ochranných opatrení pre OCHÚ podľa článku 4 smernice o vtáctve, ako aj pre skríning a primeraný odhad dosahov plánov a projektov podľa článku 6 ods. 3. Ciele ochrany vymedzujú ciele špecifické pre danú lokalitu na zachovanie alebo obnovu priaznivého stavu ochrany biotopu alebo druhu, zatiaľ čo ochranné opatrenia sú opatrenia prijaté na dosiahnutie týchto cieľov. Sú preto nevyhnutné na dosiahnutie celkového cieľa smernice. Účelom primeraného odhadu je posúdiť dosahy plánov alebo projektov z hľadiska cieľov ochrany lokality, ktoré zohrávajú dôležitú úlohu pri správe lokality.

   Príklady cieľov ochrany špecifických pre danú lokalitu z rôznych členských štátov sa uvádzajú v prílohe 1.

([22]) Európska komisia: Generálne riaditeľstvo pre životné prostredie, Díaz-Almela, E. a Duarte, C., *Management of Natura 2000 habitats Posidonia beds (Posidonion oceanicae) 1120 – Directive 92/43/EEC on the conservation of natural habitats and of wild fauna and flora* [Správa biotopov 1120 posidonské dná (Posidonion oceanicae) v sústave Natura 2000 – smernica 92/43/EHS o ochrane prirodzených biotopov a voľne žijúcich živočíchov a rastlín], Európska komisia, 2008, https://data.europa.eu/doi/10.2779/48444.

([23]) S cieľom dosiahnuť splnenie požiadaviek stanovených v článkoch 2, 3 a článku 4 ods. 1, 2 a 4 uvedenej smernice.

([24]) Atribúty sú špecifické vlastnosti, ktoré vymedzujú stav ochrany biotopu alebo druhu na základe ich ekologických požiadaviek.

3.4. **Čo sú to „potrebné ochranné opatrenia“?**

1. Ochranné opatrenia sú skutočné mechanizmy a opatrenia, ktoré sa musia prijať v lokalite sústavy Natura 2000 na dosiahnutie cieľov ochrany lokality a riešenie tlakov a ohrození, ktorým čelia druhy a biotopy v danej lokalite ([25]).

2. V kontexte článku 6 ods. 1 sa ochranné opatrenia môžu prijať v rámci plánu riadenia lokality a môžu zahŕňať štatutárne, administratívne alebo zmluvné opatrenia ([26]).

3. Ochranné opatrenia potrebné na zachovanie alebo obnovenie priaznivého stavu ochrany chránených biotopov a druhov na vnútroštátnej biogeografickej úrovni v rámci dotknutej lokality sa musia nielen prijať, ale predovšetkým vykonávať ([27]). Vyplýva to z článku 1 ods. l smernice o biotopoch, v ktorom sa vymedzuje OsCHÚ ako LEV, kde sa „uplatňujú“ ochranné opatrenia, ako aj z ôsmeho odôvodnenia uvedenej smernice, podľa ktorého je vhodné na každom označenom území „vykonávať“ potrebné opatrenia týkajúce sa sledovaných cieľov ochrany.

4. Povinnosťou je zaviesť nevyhnutné ochranné opatrenia bez ohľadu na to, či sa tieto opatrenia uplatňujú v hraniciach jednotlivých lokalít alebo v niektorých prípadoch dokonca aj mimo hraníc lokalít (v prípade potreby) alebo vo viacerých lokalitách. Môže to byť dôležité najmä pre morské lokality, v ktorých môže byť napríklad širšia regulácia rybolovných činností významným prvkom súladu s článkom 6 ods. 1. Vhodnosť takýchto širších opatrení sa musí overiť na základe cieľov ochrany konkrétnej lokality a miestnych dosahov rybolovných činností a v prípade potreby sa musí doplniť o dodatočné opatrenia.

5. Pokiaľ ide o rybolovné činnosti, vhodné ochranné opatrenia zahŕňajú reguláciu úlovkov a rybolovného úsilia, stanovenie technických opatrení, ako sú zákazy lovu, prispôsobenie výstroja a minimálne veľkosti druhov alebo používanie alternatívneho výstroja. Pri vymedzení potrebných ochranných opatrení je osvedčeným postupom konzultovať a zapojiť zainteresované strany, ktorých činnosti by mohli byť regulované, a to už v počiatočnej fáze rozhodovacieho procesu. To si vyžaduje včasné a účinné zapojenie a účasť rybárov a ich organizácií pri príprave a vykonávaní ochranných opatrení. Malo by to viesť k väčšiemu pocitu zodpovednosti a záväzku rybárov k dlhodobému vykonávaniu opatrení (pozri napríklad prílohu 2).

6. Okrem toho by členské štáty mali odhadnúť sociálno-ekonomické vplyvy a prínosy ochranných opatrení pre rybárstvo. S cieľom zmierniť alebo kompenzovať potenciálne nepriaznivé sociálno-ekonomické vplyvy môžu členské štáty v oprávnených prípadoch podporiť ochranné opatrenia s použitím finančnej podpory a stimulov alebo zahrnúť tieto opatrenia do svojich programov financovaných z Európskeho námorného, rybolovného a akvakultúrneho fondu (ENRAF). Na podporu určitých činností možno využiť aj program LIFE.

7. Je dôležité zabezpečiť pravidelné a spoľahlivé monitorovanie stavu biotopov a druhov chránených v danej lokalite, ako aj primerané monitorovanie účinnosti ochranných opatrení, aby bolo možné v prípade potreby opatrenia prispôsobiť.

8. Rovnako dôležité je zabezpečiť dodržiavanie a presadzovanie ochranných opatrení prostredníctvom účinného monitorovania, kontroly a dozoru nad činnosťami v danej lokalite a nad všetkými rybolovnými činnosťami v súlade s nariadením o kontrole ([28]). Spolu s komunikáciou, výmenou informácií a spoluprácou s užívateľmi morí by sa tým malo zabezpečiť účinné vykonávanie stanovených ochranných opatrení, ako sa vyžaduje v článku 6 ods. 1. Pozri napríklad prílohu 3.

([25]) Ďalšie informácie o kľúčových prvkoch, ktoré treba zohľadniť pri stanovovaní a vykonávaní ochranných opatrení, sa uvádzajú v kapitole 2.3.2 usmerňovacieho dokumentu Európskej komisie: Generálne riaditeľstvo pre životné prostredie, Správa lokalít sústavy Natura 2000 – Ustanovenia článku 6 smernice 92/43/EHS o biotopoch, Úrad pre publikácie, 2019, https://data.europa.eu/doi/10.2779/02245.

([26]) Európska komisia: Generálne riaditeľstvo pre životné prostredie, Správa lokalít sústavy Natura 2000 – Ustanovenia článku 6 smernice 92/43/EHS o biotopoch, Úrad pre publikácie, 2019, https://data.europa.eu/doi/10.2779/02245. Pozri kapitolu 2.4, s. 21 – 23.

([27]) Rozsudok Súdneho dvora (veľká komora) zo 17. apríla 2018, Európska komisia/Poľská republika, C-441/17, ECLI:EU:C:2018:255, bod 213.

([28]) Nariadenie Rady (ES) č. 1224/2009 z 20. novembra 2009, ktorým sa zriaďuje systém kontroly Únie na zabezpečenie dodržiavania pravidiel spoločnej politiky v oblasti rybného hospodárstva a ktorým sa menia a dopĺňajú nariadenia (ES) č. 847/96, (ES) č. 2371/2002, (ES) č. 811/2004, (ES) č. 768/2005, (ES) č. 2115/2005, (ES) č. 2166/2005, (ES) č. 388/2006, (ES) č. 509/2007, (ES) č. 676/2007, (ES) č. 1098/2007, (ES) č. 1300/2008, (ES) č. 1342/2008 a ktorým sa zrušujú nariadenia (EHS) č. 2847/93, (ES) č. 1627/94 a (ES) č. 1966/2006 (Ú. v. EÚ L 343, 22.12.2009, s. 1 – 50).

Príklad ochranných opatrení (opatrenia v oblasti riadenia rybárstva)

Zo správy Nemecka o stave ochrany druhov a biotopov chránených podľa smernice o biotopoch za sledované obdobie 2013 – 2018 vyplynulo, že typy biotopov piesčiny (1110) a útesy (1170) v morskom baltskom biogeografickom regióne majú nepriaznivý stav ochrany. V dôsledku toho sa opatrenia zamerané na zlepšenie ich stavu ochrany v lokalitách sústavy Natura 2000 podľa ustanovení článku 6 ods. 1 smernice o biotopoch musia vykonávať vo forme opatrení v oblasti riadenia rybárstva podľa článkov 11 a 18 nariadenia o SRP.

Nemecko (iniciujúci členský štát) 7. septembra 2022 po konzultácii s Poradnou radou pre Baltské more (BSAC) predložilo spolu s Dánskom, Estónskom, Lotyšskom, Litvou, Poľskom, Fínskom a so Švédskom návrh Komisii týkajúci sa opatrení na ochranu rybolovných zdrojov s cieľom chrániť piesčiny a útesy pred vplyvom mobilného výstroja vlečeného po dne v OsCHÚ.

Tieto opatrenia zahŕňajú celoročné vylúčenie rybolovu s použitím mobilného výstroja vlečeného po dne v niektorých oblastiach Fehmarnbelt, Kadetrinne, Pommersche Bucht mit Oderbank, ako aj v celých OsCHÚ lokalít Westliche Rönnebank a Adlergrund. Opatrenia boli prijaté ako delegované nariadenie Komisie ([29]).

Podrobné informácie sa uvádzajú v prílohe 4.

3.5. **Ako sa uplatňuje článok 4 smernice o vtáctve na osobitne chránené územia?**

1. Článok 6 ods. 1 sa nevzťahuje na OCHÚ podľa smernice o vtáctve. Na OCHÚ sa však vzťahujú rovnocenné pravidlá podľa článku 4 ods. 1 a 2 smernice o vtáctve. Smernica o vtáctve a smernica o biotopoch sledujú spoločný cieľ, ktorým je ochrana biodiverzity prostredníctvom ochrany biotopov a druhov a dosahovania priaznivého stavu ochrany biotopov a druhov v EÚ. Súdny dvor rozhodol, že výklad smernice o vtáctve a výklad smernice o biotopoch by sa v medziach ich osobitostí nemal rozchádzať, keďže zahŕňa podobné úvahy ([30]). Ich všeobecné ciele by sa preto mali vykladať jednotne.

2. Podľa článku 3 ods. 1 smernice o biotopoch majú OsCHÚ podľa smernice o biotopoch a OCHÚ podľa smernice o vtáctve prispievať k súvislej európskej ekologickej sústave (sústava Natura 2000). Táto sústava OsCHÚ a OCHÚ umožní udržiavanie alebo podľa potreby obnovu priaznivého stavu ochrany pre typy prirodzených biotopov a dotknuté biotopy druhov v oblasti ich prirodzeného výskytu.

3. V článku 4 ods. 1 a 2 smernice o vtáctve sa členským štátom ukladá povinnosť priznať OCHÚ právne postavenie ochrany spôsobilé zabezpečiť najmä prežitie a rozmnožovanie druhov vtáctva uvedených v prílohe I k uvedenej smernici, ako aj pravidelne sa vyskytujúcich sťahovavých druhov, ktoré nie sú v danej prílohe uvedené ([31]). Členské štáty sú povinné prijať zvláštne opatrenia týkajúce sa ochrany biotopov vtákov chránených v týchto lokalitách.

4. Súdny dvor už rozhodol, že členské štáty musia stanoviť ciele ochrany vrátane cieľa špecifického pre populáciu a biotop druhov vtákov chránených v OCHÚ a prijať a vykonať ochranné opatrenia zodpovedajúce konkrétne ekologickým potrebám týchto druhov ([32]). Pojmy opísané v tejto kapitole, najmä tie, ktoré sa týkajú cieľov ochrany a ochranných opatrení, by sa preto mali vzťahovať aj na OCHÚ.

([29]) Delegované nariadenie Komisie (EÚ) 2024/2943 zo 17. septembra 2024, ktorým sa mení delegované nariadenie (EÚ) 2017/117, pokiaľ ide o opatrenia na ochranu rybolovných zdrojov v oblastiach Baltského mora Fehmarnbelt, Kadetrinne, Westliche Rönnebank, Adlergrund a Pommersche Bucht mit Oderbank. C/2024/6432. (Ú. v. EÚ L, 2024/2943, 28.11.2024).

([30]) Rozsudok Súdneho dvora (prvá komora) z 23. apríla 2020, Európska komisia/Fínska republika, C-217/19, ECLI:EU:C:2020:291, bod 84.

([31]) Rozsudok Súdneho dvora (druhá komora) zo 14. októbra 2010, Európska komisia/Rakúska republika, C-535/07, EU:C:2010:602, bod 56 a citovaná judikatúra.

([32]) Rozsudok Súdneho dvora (prvá komora) z 12. septembra 2024, Elliniki Ornithologiki Etaireia a i./Ypourgos Esoterikon a i. Návrh na začatie prejudiciálneho konania, ktorý podal Symvoulio tis Epikrateias, vec C-66/23, ECLI:EU:C:2024:733, body 40 až 50.

4. **Uplatňovanie článku 6 ods. 2 smernice o biotopoch na rybolovné činnosti**

Článok 6 ods. 2 smernice o biotopoch *Členské štáty podniknú* primerané kroky, aby *sa na osobitne chránených územiach predišlo poškodeniu prirodzených biotopov a biotopov druhov, ako aj rušeniu druhov, pre ktoré boli územia označené za chránené, pokiaľ by takéto rušenie bolo podstatné vo vzťahu k cieľom tejto smernice.*

Právny režim podľa článku 6 ods. 2 musí byť osobitný, konzistentný a úplný a spôsobilý účinne chrániť príslušné lokality.

Členské štáty disponujú pri prijímaní primeraných krokov na vykonávanie článku 6 ods. 2 diskrečnou právomocou, pokiaľ sa zabezpečí, že sa nevyskytne žiadne poškodenie alebo podstatné rušenie ([33]).

4.1. **Kedy sa uplatňuje článok 6 ods. 2 smernice o biotopoch?**

1. Článok 6 ods. 2 sa trvalo vzťahuje na všetky LEV, OsCHÚ a OCHÚ a zahŕňa minulé, súčasné alebo budúce činnosti a udalosti.

2. Od členských štátov sa vyžaduje, aby prijali preventívne opatrenia na predchádzanie poškodeniu biotopov a podstatnému rušeniu druhov v súvislosti s predvídateľnou udalosťou, činnosťou alebo procesom.

3. Tieto preventívne opatrenia sa uplatňujú na všetky druhy a biotopy, pre ktoré boli lokality označené ako chránené, a v prípade potreby by sa mali vykonať aj mimo lokalít ([34]).

4. Rybolovné činnosti môžu patriť do rozsahu pôsobnosti článku 6 ods. 2, ak je pravdepodobné, že tieto činnosti spôsobia poškodenie prirodzených biotopov alebo podstatné rušenie druhov, pre ktoré bola lokalita označená.

5. Môže ísť o prebiehajúce rybolovné činnosti v rámci lokality sústavy Natura 2000 aj mimo nej, ak existuje riziko, že spôsobia poškodenie biotopov alebo podstatné rušenie druhov.

6. Článok 6 ods. 2 sa vzťahuje na všetky druhy rybolovných činností, rekreačné aj komerčné, a to bez ohľadu na to, na základe čoho boli prípadné povolenia alebo licencie vydané, a bez ohľadu na to, či je potenciálny vplyv takejto činnosti úmyselný alebo neúmyselný ([35]).

4.2. **Čo je to „poškodenie“ a „podstatné rušenie“?**

1. Ekologické vlastnosti lokality sústavy Natura 2000 sa nesmú poškodiť pod úroveň, ktorú mala v čase označenia za chránenú. V prípade dosiahnutia lepšieho stavu by mal byť referenčným stavom tento zlepšený stav.

2. Ak je s rybolovom spojená pravdepodobnosť alebo riziko, že môže spôsobiť podstatné rušenie druhov alebo poškodenie prirodzeného biotopu alebo biotopu druhov, uplatňuje sa ochrana stanovená v článku 6 ods. 2 a členské štáty musia prijať primerané kroky, aby sa takýmto rizikám predišlo.

([33]) Európska komisia: Generálne riaditeľstvo pre životné prostredie, Správa lokalít sústavy Natura 2000 – Ustanovenia článku 6 smernice 92/43/EHS o biotopoch, Úrad pre publikácie, 2019, https://data.europa.eu/doi/10.2779/02245. Pozri kapitolu 3.2, s. 27.

([34]) Európska komisia: Generálne riaditeľstvo pre životné prostredie, Správa lokalít sústavy Natura 2000 – Ustanovenia článku 6 smernice 92/43/EHS o biotopoch, Úrad pre publikácie, 2019, https://data.europa.eu/doi/10.2779/02245. Pozri kapitolu 3.2, s. 26 – 27.

([35]) Európska komisia: Generálne riaditeľstvo pre životné prostredie, Správa lokalít sústavy Natura 2000 – Ustanovenia článku 6 smernice 92/43/EHS o biotopoch, Úrad pre publikácie, 2019, https://data.europa.eu/doi/10.2779/02245. Pozri kapitolu 3.2, s. 26.

3. V prípade biotopov dochádza k poškodeniu v lokalite vtedy, keď sa v porovnaní s pôvodným stavom alebo stavom po obnove zmenší oblasť, na ktorej žije typ biotopu, alebo keď sa zmenší osobitná štruktúra a funkcie potrebné na dlhodobé zachovanie daného biotopu alebo stavu druhov súvisiacich s ním ([36]). Požiadavka na predchádzanie poškodeniu sa uplatňuje nielen na typy biotopov uvedené v prílohe I k smernici o biotopoch, pre ktoré bola lokalita označená za chránenú, ale aj na biotopy druhov uvedené v prílohe II k smernici o biotopoch a v prílohe I k smernici o vtáctve, ako aj na sťahované druhy uvedené v článku 4 ods. 2 smernice o vtáctve, pre ktoré bola lokalita označená za chránenú ([37]).

4. V prípade druhov dochádza k podstatnému rušeniu vtedy, keď činnosť prispieva k dlhodobému poklesu populácie alebo k zmenšeniu oblasti jej výskytu alebo k riziku jej zmenšenia a k zmenšeniu dostupného biotopu ([38]).

5. Poškodenie a podstatné rušenie sa musia posúdiť z hľadiska cieľov ochrany lokality. Tento pojem by sa mal vykladať dynamicky, a to podľa vývoja stavu biotopu alebo stavu druhu v danej lokalite. Ak sa v rámci cieľov ochrany špecifických pre danú lokalitu vyžaduje zlepšenie stavu biotopov (alebo ich obnovenie) alebo zvýšenie počtu populácií druhov v danej lokalite, malo by sa to osobitne zohľadniť.

6. V prípade potreby, a to aj v prípadoch, keď sa v oblasti pred označením lokalít za chránené pravidelne vykonávali rybolovné činnosti, by sa v čase označenia lokalít mali zaviesť preventívne opatrenia, aby sa predišlo poškodeniu biotopov a podstatnému rušeniu druhov v týchto lokalitách.

7. S cieľom zabezpečiť účinnosť pravidiel uvedených v článku 6 ods. 2 treba prijať preventívne opatrenia, aby sa predišlo poškodeniu biotopov v dobrom stave, ale aj ďalšiemu poškodzovaniu už poškodených biotopov, ktoré nie sú v dobrom stave. Navyše by bolo nezlučiteľné s cieľom smernice o vtáctve a smernice o biotopoch, aby sa chránené biotopy v lokalitách sústavy Natura 2000 trvale udržiavali v stave, ktorý nie je dobrý. Keďže sústava Natura 2000 je hlavným nástrojom na dosiahnutie priaznivého stavu ochrany podľa článku 3 ods. 1 smernice o biotopoch, opatreniami prijatými podľa článku 6 ods. 2 uvedenej smernice sa musí umožniť obnova dobrého stavu biotopov v lokalitách, kde je takáto obnova výsledkom ochranných opatrení prijatých podľa článku 6 ods. 1 uvedenej smernice a článku 4 smernice o vtáctve.

8. V prípade lokalít, v ktorých sa vyskytujú biotopy, ktoré nie sú v dobrom stave v dôsledku škodlivých rybolovných činností, ktoré sa v lokalite pravidelne vyskytujú, by opatrenia podľa článku 6 ods. 2 mali zohľadňovať skutočnosť, že obnova biotopov sa začína hneď po skončení škodlivej činnosti, hoci nemusí byť viditeľná okamžite. Členské štáty sú preto povinné prijať preventívne opatrenia podľa článku 6 ods. 2 a predchádzať ďalšiemu výskytu takých škodlivých činností, ktoré by viedli k neustálemu poškodzovaniu biotopov v lokalitách alebo k tomu, že by tieto biotopy trvale zostávali v zlom stave.

9. Rovnaká zásada prevencie platí aj pre podstatné rušenie druhov.

Príklad poškodenia v súvislosti so štruktúrou a s funkciou biotopov

Nadmerný rybolov veľkých dravých rýb môže spôsobiť zmeny pobrežných potravových sietí, ktoré môžu viesť k poškodeniu biotopov a strate ich štruktúry a funkcie. Napríklad od 80. rokov 20. storočia sa vo švédskych vodách v plytkých pobrežných oblastiach dramaticky zvýšil výskyt porastov vláknitých makrorias a zároveň zmizlo viac ako 60 % zostery morskej (zostera morská je morská tráva, ktorá je typická pre viaceré typy biotopov, ako sú „piesčiny trvale pokryté nízkou vrstvou morskej vody“, „pobrežné lagúny“ alebo „veľké plytké zátoky a zálivy“) ([39]).

([36]) Európska komisia: Generálne riaditeľstvo pre životné prostredie, Správa lokalít sústavy Natura 2000 – Ustanovenia článku 6 smernice 92/43/EHS o biotopoch, Úrad pre publikácie, 2019, https://data.europa.eu/doi/10.2779/02245. Pozri kapitolu 3.5.1, s. 29 – 30.

([37]) Európska komisia: Generálne riaditeľstvo pre životné prostredie, Správa lokalít sústavy Natura 2000 – Ustanovenia článku 6 smernice 92/43/EHS o biotopoch, Úrad pre publikácie, 2019, https://data.europa.eu/doi/10.2779/02245. Pozri kapitolu 3.5.1, s. 29 – 30.

([38]) Európska komisia: Generálne riaditeľstvo pre životné prostredie, Správa lokalít sústavy Natura 2000 – Ustanovenia článku 6 smernice 92/43/EHS o biotopoch, Úrad pre publikácie, 2019, https://data.europa.eu/doi/10.2779/02245. Pozri kapitolu 3.5.2, s. 30 – 31.

([39]) Pozri napríklad: Infantes, E., Crouzy, C., Moksnes, P.-O., *Seed Predation by the Shore Crab Carcinus maenas: A Positive Feedback Preventing Eelgrass Recovery?* (Predácia na semenách krabom pobrežným druhu Carcinus maenas: Pozitívna spätná väzba predchádzajúca obnove zostery morskej?), PLoS ONE, roč. 11, č. 12, 2016, e0168128, https://doi.org/10.1371/journal.pone.0168128.

Za hlavné príčiny tejto zmeny sa považujú znečistenie živinami a nadmerný rybolov. Predpokladá sa, že úbytok veľkých dravcov v pobrežnom ekosystéme v dôsledku rybolovu spôsobil trofickú kaskádu, v dôsledku ktorej sa regulácia vláknitých makrorias spásaním vymkla spod kontroly, čo spôsobilo tvorbu vodného kvetu a rozsiahlych porastov v podmienkach s vysokým obsahom živín, čo malo negatívny vplyv na rast zostery morskej.

Na prekonanie týchto problémov a navrátenie systému do stavu, v ktorom prevláda zostera morská, by boli potrebné viaceré opatrenia, ktoré by umožnili návrat veľkých dravých rýb do pobrežných ekosystémov, čo by pravdepodobne bolo spojené so zvýšenou reguláciu rybolovu a znečistením živinami, ako aj s obnovou zostery morskej.

Príklad podstatného rušenia spojeného s vedľajšími úlovkami v rybárskom výstroji

Stav ochrany karety veľkohlavej (*Caretta caretta*) v Stredozemnom mori je podľa správ nepriaznivý a jej populácia od posledného sledovaného obdobia (2013 – 2018) klesá. Niekoľko lokalít sústavy Natura 2000 v Stredozemnom mori označených za chránené pre karetu veľkohlavú bolo identifikovaných ako lokality, ktoré sú vystavené veľkému rybolovnému tlaku. Okrem toho bol vo vodách v týchto lokalitách a ich okolí zaznamenaný vysoký počet náhodných úlovkov karety veľkohlavej v rybárskom výstroji (vedľajšie úlovky).

Vedľajšie úlovky môžu mať za následok usmrtenie korytnačiek, pričom zo štúdií vyplýva, že aj keď sa zdá, že zvieratá prežili výlov, existuje značná pravdepodobnosť, že po vypustení uhynú.

V záujme určenia, či by vedľajšie úlovky karety veľkohlavej predstavovali podstatné rušenie v lokalite, treba uskutočniť podrobné preskúmanie vplyvov takýchto vedľajších úlovkov a usmrtenia na i) dosiahnutie cieľov ochrany lokality; ii) populáciu druhov v lokalite a jej okolí a iii) dosiahnutie alebo udržanie jej priaznivého stavu ochrany na vnútroštátnej biogeografickej úrovni.

Vplyv možno považovať za významný, ak je stav ochrany druhu nepriaznivý a náhodný úlovok a usmrtenie by mohli prispieť k dlhodobému poklesu populácie druhu alebo k zmenšeniu miesta jej výskytu alebo zvýšiť riziko takéhoto poklesu a zmenšenia miesta výskytu.

Vplyv by sa mal posudzovať ako významný aj vtedy, ak dochádza k náhodnému úlovku a usmrteniu zvierat pravidelne a vo veľkom počte, čo by mohlo ovplyvniť subpopuláciu alebo miestnu populáciu druhu v lokalite takým spôsobom, že by sa tým ohrozilo dosiahnutie cieľov ochrany lokality.

4.3. Ako zistiť, či je pravdepodobné, že rybolovné činnosti spôsobia poškodenie biotopov a podstatné rušenie druhov?

1. S cieľom určiť, či je pravdepodobné, že rybolovné činnosti spôsobia poškodenie biotopov alebo podstatné rušenie druhov v lokalite sústavy Natura 2000, sa musí posúdiť ich potenciálny vplyv vzhľadom na ciele ochrany špecifické pre danú lokalitu. Na tento účel je najprv potrebné získať informácie týkajúce sa typov biotopov a druhov chránených v danej lokalite ([40]) a rybolovných činností, ktoré sa vykonávajú alebo pravdepodobne sa budú v budúcnosti vykonávať v rámci lokality a v jej okolí. Zahŕňa to informácie na úrovni lokality týkajúce sa rozlohy a stavu biotopov a populácií druhov, ako aj informácie o používaní rybárskeho výstroja (priestorové a časové rybolovné úsilie) a jeho potenciálnych vplyvoch. Je preto potrebné, aby sa zachovala presnosť a aktuálnosť údajov v ŠFÚ a aby sa vykonávalo pravidelné monitorovanie stavu biotopov a druhov, ako aj tlakov prítomných v danej lokalite.

2. Informácie by sa mali získavať s použitím najlepších dostupných techník (t. j. *in situ* alebo diaľkové monitorovanie), metód (satelity, zariadenia na sledovanie rybárskych lodí, pozorovatelia na palube) a prístupov (t. j. GIS, prediktívne modely atď.). Tieto informácie sú nevyhnutné na vykonávanie článku 6 ods. 2 a mali by byť k dispozícii pred označením lokality alebo krátko po jej označení za chránenú.

([40]) Biotopy uvedené v prílohe I, druhy uvedené v prílohe II k smernici o biotopoch a v prílohe I k smernici o vtáctve, ako aj pravidelne sa vyskytujúce sťahovavé vtáky v lokalite by sa mali uviesť v štandardnom formulári údajov (ŠFÚ) pre sústavu Natura 2000.

3. Členské štáty zbierajú biologické, environmentálne, ekonomické a sociálne údaje v odvetví rybárstva s cieľom podporiť SRP. Rámcom EÚ pre zber údajov (ďalej len „RZÚ“) ([41]) sa stanovujú základné zásady a všeobecné pravidlá pre zber, správu a využívanie údajov v súlade so SRP. Členské štáty majú jednoznačnú povinnosť sprístupňovať údaje konečným používateľom vedeckých údajov vrátane orgánov určených Komisiou ([42]). Údaje o rybolovných činnostiach vrátane údajov o polohe plavidiel zozbieraných podľa nariadenia o kontrole ([43]) sa môžu poskytovať nezávislým vedeckým orgánom na účely vykonávania vedeckého výskumu alebo poskytovania vedeckého poradenstva po tom, ako príslušné vnútroštátne orgány požiadajú o poskytnutie údajov ([44]), a to v súlade s požiadavkami na spracovanie, správu a využívanie údajov stanovenými v RZÚ a v iných príslušných právnych predpisoch o ochrane údajov a dôvernosti.

4. Tieto informácie by sa potom mali použiť na zostavenie matíc konfliktov za každú lokalitu, pričom sa pre každý typ rybárskeho výstroja opíše, či hrozí ovplyvnenie a spôsobenie poškodenia biotopov alebo podstatného rušenia druhov chránených v danej lokalite.

5. Na uľahčenie tohto hodnotenia v prípade typov biotopov obsahujúcich mnoho podtypov sa odporúča rozdeliť biotopy na čo najmenšie úrovne (napríklad úroveň 4 alebo 5 klasifikácie biotopov podľa systému EUNIS ([45])). To isté môže byť potrebné v prípade rybárskeho výstroja (napríklad metier ([46]) na úrovni 6).

6. Niektoré členské štáty vypracovali podrobné matice hodnotenia rizík (pozri prílohu 5.1), ktoré používajú na uľahčenie vykonávania potrebných opatrení v oblasti riadenia rybárstva zameraných na zabezpečenie súladu s článkom 6 ods. 2 smernice o biotopoch. Prístup k hodnoteniu rizík navrhla na úrovni EÚ aj námorná expertná skupina (pozri prílohu 5.2). Ak vnútroštátne prístupy neexistujú, ako východisko možno použiť hodnotenie rizík vypracované na úrovni EÚ.

7. Použitie takýchto matíc hodnotenia rizík umožňuje identifikovať rybársky výstroj, ktorý pravdepodobne spôsobí poškodenie biotopov alebo podstatné rušenie druhov. Pravdepodobný vplyv by sa mal potom posúdiť z hľadiska cieľov ochrany špecifických pre danú lokalitu (pozri kapitolu 3, prílohu 1). Ak je pravdepodobné, že rybolovná činnosť spôsobí poškodenie biotopov alebo podstatné rušenie druhov chránených v danej lokalite, členský štát musí prijať primerané kroky s cieľom predchádzať takémuto poškodeniu alebo podstatnému rušeniu, a to zavedením potrebných opatrení v oblasti riadenia rybárstva.

8. V prípade neistoty, napríklad v dôsledku nedostatku údajov týkajúcich sa biotopov alebo druhov, rybolovného úsilia alebo vplyvu určitého rybárskeho výstroja, by sa mal dovtedy, kým sa nezozbierajú dostatočné údaje, uplatňovať prístup predbežnej opatrnosti. Znamená to, že kým sa vplyvy rybolovnej činnosti na chránené biotopy alebo druhy úplne neprejavia, môžu sa za potrebné považovať ochranné opatrenia, ako je obmedzenie alebo zákaz rybolovu ([47]). To je v súlade s prístupom predbežnej opatrnosti k riadeniu rybárstva podľa SRP ([48]), v rámci ktorého by sa nedostatok primeraných vedeckých informácií nemal používať ako dôvod na oddialenie alebo neprijatie opatrení na hospodárenie s cieľovým druhom na účely jeho ochrany, ochrany príbuzných alebo závislých druhov a necieľových druhov a ich prostredia.

([41]) Nariadenie Európskeho parlamentu a Rady (EÚ) 2017/1004 zo 17. mája 2017 o vytvorení rámca Únie pre zber, správu a využívanie údajov v odvetví rybárstva a pre podporu vedeckých odporúčaní súvisiacich so spoločnou rybárskou politikou, a ktorým sa zrušuje nariadenie Rady (ES) č. 199/2008 (Ú. v. EÚ L 157, 20.6.2017, s. 1 – 21).

([42]) Ďalšie informácie možno nájsť na adrese: https://dcf.ec.europa.eu/index_sk.

([43]) Nariadenie Rady (ES) č. 1224/2009 z 20. novembra 2009, ktorým sa zriaďuje systém kontroly Únie na zabezpečenie dodržiavania pravidiel spoločnej politiky v oblasti rybného hospodárstva a ktorým sa menia a dopĺňajú nariadenia (ES) č. 847/96, (ES) č. 2371/2002, (ES) č. 811/2004, (ES) č. 768/2005, (ES) č. 2115/2005, (ES) č. 2166/2005, (ES) č. 388/2006, (ES) č. 509/2007, (ES) č. 676/2007, (ES) č. 1098/2007, (ES) č. 1300/2008, (ES) č. 1342/2008 a ktorým sa zrušujú nariadenia (EHS) č. 2847/93, (ES) č. 1627/94 a (ES) č. 1966/2006 (Ú. v. EÚ L 343, 22.12.2009, s. 1 – 50).

([44]) Článok 110 nariadenia Rady (ES) č. 1224/2009.

([45]) Európsky informačný systém o prírode, pozri https://eunis.eea.europa.eu.

([46]) Metier: kombinácia rybárskeho výstroja a cieľových druhov.

([47]) Pozri rozsudok Súdneho dvora (druhá komora) z 2. septembra 2010, Panagiotis I. Karanikolas a i./Ypourgos Agrotikis Anaptyxis kai Trofimon a Nomarchiaki Aftodioikisi Dramas, Kavalas, Xanthis, C-453/08, ECLI:EU:C:2010:482, body 48 až 49;
rozsudok Súdneho dvora (prvá komora) z 29. júla 2024, Asociación para la Conservación y Estudio del Lobo Ibérico (ASCEL)/Administración de la Comunidad de Castilla y León, C-436/22, ECLI:EU:C:2024:656, body 73 až 74;
rozsudok Súdneho dvora (štvrtá komora) zo 4. októbra 2024, Biohemp Concept SRL/Direcția pentru Agricultură Județeană Alba, C-793/22, ECLI:EU:C:2024:837, bod 56.

([48]) Článok 4 ods. 1 bod 8 nariadenia (EÚ) č. 1380/2013.

4.4. **Čo sú to „primerané kroky“?**

1. Priamo uplatniteľné regulačné opatrenia sa vyžadujú v prípade všetkých lokalít sústavy Natura 2000, v ktorých sa vykonávajú rybolovné činnosti, v prípade ktorých preukázateľne hrozí, že spôsobia poškodenie biotopov alebo podstatné rušenie druhov, pre ktoré boli tieto lokality označené za chránené ([49]).

2. Je neprijateľné odkladať prijatie opatrení dovtedy, kým dôjde k poškodeniu alebo rušeniu. Členské štáty musia prijať všetky primerané opatrenia na zabezpečenie toho, aby nedošlo k poškodeniu ani podstatnému rušeniu.

3. Ak už došlo k negatívnemu vplyvu, tento vplyv sa musí v relevantných prípadoch ukončiť zastavením činnosti a/alebo prijatím zmierňujúcich opatrení alebo opatrení zameraných na obnovu ([50]).

4. Dobrovoľné dohody, napríklad kódex postupov pre rybolov v lokalite sústavy Natura 2000, pravdepodobne nebudú dostatočné na splnenie povinností podľa článku 6 ods. 2 a rovnako ani proces hodnotenia rizík, ktorým sa síce identifikujú potrebné opatrenia, ale ktorý im neposkytuje zákonný základ. Súdny dvor konštatoval, že neprijatie právne záväzných ochranných opatrení proti určitým činnostiam spôsobujúcim poškodenie biotopov v lokalitách je porušením článku 6 ods. 2 smernice o biotopoch ([51]). Súdny dvor takisto konštatoval, že právomoci umožňujúce príslušným orgánom uzavrieť s vlastníkmi alebo držiteľmi pozemkov zmluvy sa nepovažovali za dostatočné na vykonávanie článku 6 ods. 2, pretože neboli povinné ([52]).

Príklady uplatňovania článku 6 ods. 2 na rybolovné činnosti

Dánsko – spolu so Švédskom a s Nemeckom – prijalo v lete 2014 opatrenia v siedmich lokalitách Baltského mora, ktoré patria pod jeho zvrchovanosť, s cieľom zabezpečiť primeranú ochranu chránených útesových štruktúr (typ biotopu 1170) pred rybolovnými činnosťami, a tým prispieť i) k splneniu povinnosti dosiahnuť priaznivý stav ochrany a ii) k dodržiavaniu článku 6 ods. 2 smernice o biotopoch.

Stav ochrany útesových štruktúr v týchto siedmich lokalitách je „nepriaznivý“ v dôsledku fyzického rušenia a relatívne vysokej úrovne živín vo vodnom stĺpci. Podľa plánov riadenia sústavy Natura 2000 pre týchto sedem lokalít je rybolov s použitím mobilného výstroja vlečeného po dne špecifikovaný ako hrozba pre útesové štruktúry a možná hrozba pre piesčiny.

Dánsko, Nemecko a Švédsko 13. marca 2015 predložili Komisii návrh opatrení na ochranu rybolovných zdrojov s cieľom chrániť útesové štruktúry v lokalitách dánskej sústavy Natura 2000 v Baltskom mori, a to zakázaním všetkých rybolovných činností s použitím mobilného výstroja vlečeného po dne v oblastiach obmedzeného rybolovu. Komisia prijala tieto opatrenia v delegovanom akte ([53]).

Ďalšie podrobnosti sa uvádzajú v prílohe 6.

5. **Uplatňovanie článku 6 ods. 3 smernice o biotopoch na rybolovné činnosti**

Článok 6 ods. 3

Akýkoľvek plán alebo projekt, ktorý priamo nesúvisí so správou lokality alebo nie je na ňu potrebný, ale pravdepodobne významne ovplyvní túto lokalitu, či už samotne, alebo v spojení s inými plánmi alebo projektmi, podlieha primeranému odhadu jeho dosahov na danú lokalitu z hľadiska cieľov ochrany lokality.

([49]) Rozsudok Súdneho dvora (druhá komora) zo 4. marca 2010, Európska komisia/Francúzska republika, C-241/08, ECLI:EU:C:2010:114, body 30 až 39.

([50]) Európska komisia: Generálne riaditeľstvo pre životné prostredie, Správa lokalít sústavy Natura 2000 – Ustanovenia článku 6 smernice 92/43/EHS o biotopoch, Úrad pre publikácie, 2019, https://data.europa.eu/doi/10.2779/02245. Pozri kapitolu 3.1, s. 26.

([51]) Rozsudok Súdneho dvora (tretia komora) zo 14. novembra 2024, Európska komisia/Spolková republika Nemecko, C-47/23, ECLI:EU:C:2024:954, body 111 – 116.

([52]) Pozri rozsudok Súdneho dvora (druhá komora) z 20. októbra 2005, Komisia Európskych spoločenstiev/Spojené kráľovstvo Veľkej Británie a Severného Írska, C-6/04, ECLI:EU:C:2005:626, body 35 až 38.

([53]) Delegované nariadenie Komisie (EÚ) 2017/117 z 5. septembra 2016, ktorým sa stanovujú opatrenia na ochranu rybolovných zdrojov na účely ochrany morského prostredia v Baltskom mori a ktorým sa zrušuje delegované nariadenie (EÚ) 2015/1778. C/2016/5562. (Ú. v. EÚ L 19, 25.1.2017, s. 1 – 9).

Na základe výsledkov zhodnotenia dosahov na lokalitu a podľa ustanovení odseku 4 príslušné vnútroštátne orgány súhlasia s plánom alebo projektom iba po presvedčení sa, že nepriaznivo neovplyvní integritu príslušnej lokality, a v prípade potreby po získaní stanoviska verejnosti.

V článku 6 ods. 3 sa vymedzuje viacstupňový postup na posúdenie plánov a projektov, ktoré môžu mať významný vplyv na lokalitu sústavy Natura 2000. Aj činnosti, ktoré nepatria do rozsahu pôsobnosti článku 6 ods. 3, budú musieť byť v súlade s ustanoveniami článku 6 ods. 2 smernice o biotopoch ([54]).

Prvá časť tohto postupu pozostáva z fázy predbežného posúdenia (tzv. skríning) s cieľom určiť, či, po prvé, plán alebo projekt priamo súvisí so správou lokality alebo je na ňu potrebný, a po druhé, či je pravdepodobné, že významne ovplyvní danú lokalitu. Druhá časť postupu sa týka primeraného odhadu vzhľadom na ciele ochrany lokality a tretia časť sa týka rozhodnutia príslušných vnútroštátnych orgánov.

5.1. **Kedy sa uplatňuje článok 6 ods. 3 smernice o biotopoch?**

1. Článok 6 ods. 3 sa trvalo uplatňuje na všetky LEV, OsCHÚ a OCHÚ.

2. Vzťahuje sa na:

   — činnosti, ktoré si nevyžadujú povolenie, ale môžu pravdepodobne významne ovplyvniť lokalitu ([55]),

   — zásahy do prírodného prostredia vrátane pravidelných činností zameraných na využívanie prírodných zdrojov ([56]),

   — opakujúce sa činnosti, ktoré sa vykonávajú pravidelne ([57]),

   — zintenzívnenie činnosti ([58]),

([54]) Európska komisia: Generálne riaditeľstvo pre životné prostredie, Správa lokalít sústavy Natura 2000 – Ustanovenia článku 6 smernice 92/43/EHS o biotopoch, Úrad pre publikácie, 2019, https://data.europa.eu/doi/10.2779/02245. Pozri kapitolu 4, s. 33 – 34.

([55]) Rozsudok Súdneho dvora (druhá komora) z 10. januára 2006, Komisia Európskych spoločenstiev/Spolková republika Nemecko, C-98/03, ECLI:EU:C:2006:3, body 43 až 52.

([56]) Rozsudok Súdneho dvora z 24. októbra 1996, Aannemersbedrijf P.K. Kraaijeveld BV e.a./Gedeputeerde Staten van Zuid-Holland, C-72/95, ECLI:EU:C:1996:404, body 30 až 31;
rozsudok Súdneho dvora (veľká komora) zo 7. septembra 2004, Landelijke Vereniging tot Behoud van de Waddenzee a Nederlandse Vereniging tot Bescherming van Vogels/Staatssecretaris van Landbouw, Natuurbeheer en Visserij, C-127/02, ECLI:EU:C:2004:482, bod 26.

([57]) Rozsudok Súdneho dvora (veľká komora) zo 7. septembra 2004, Landelijke Vereniging tot Behoud van de Waddenzee a Nederlandse Vereniging tot Bescherming van Vogels/Staatssecretaris van Landbouw, Natuurbeheer en Visserij, C-127/02, ECLI:EU:C:2004:482, body 27 až 29;
rozsudok Súdneho dvora (druhá komora) zo 14. januára 2010, Stadt Papenburg/Spolková republika Nemecko, C-226/08, ECLI:EU:C:2010:10, body 50 až 51.

([58]) Európska komisia: Generálne riaditeľstvo pre životné prostredie, Správa lokalít sústavy Natura 2000 – Ustanovenia článku 6 smernice 92/43/EHS o biotopoch, Úrad pre publikácie, 2019, https://data.europa.eu/doi/10.2779/02245. Pozri kapitolu 4.4.1, s. 36.

— zmeny plánov a projektov ([59]),

— činnosti vykonávané mimo lokality, ktoré môžu pravdepodobne významne ovplyvniť lokalitu ([60]).

3. Pre určité činnosti nemôže existovať všeobecná výnimka ([61]).

4. Veľkosť projektu nie je dôležitá ([62]).

5. Posúdenie plánu neoslobodzuje od posudzovania jednotlivých projektov. Vo všetkých prípadoch je kľúčovým obmedzujúcim faktorom podľa článku 6 ods. 3 to, či môže pravdepodobne významne ovplyvniť lokalitu.

Článok 6 ods. 3 sa preto uplatňuje na rybolovné činnosti, ktoré môžu pravdepodobne významne ovplyvniť lokalitu do takej miery, že by bolo ohrozené dosiahnutie cieľov ochrany lokality.

5.2. **Čo sú to „plány“ a „projekty“?**

1. Pojem „plán“ má širší zmysel, pričom zahŕňa aj územné alebo priestorové plány a sektorové plány alebo programy ([63]). V súvislosti s rybolovnými činnosťami patria medzi plány, ktoré sa majú zohľadniť, napríklad námorné priestorové plány podľa smernice 2014/89/EÚ ([64]), ak zahŕňajú rybolovné činnosti alebo osobitné rybárske riadiace plány.

2. Rybárske riadiace plány, ktoré musia členské štáty zohľadniť, zahŕňajú napríklad riadiace plány pre rybolov vykonávaný vlečnými sieťami, záťahovými sieťami ovládanými z lode, pobrežnými záťahovými sieťami, obchvatnými sieťami a dredžami v teritoriálnych vodách členských štátov, ktoré členské štáty prijali podľa článku 19 nariadenia o Stredozemnom mori ([65]), ak existuje pravdepodobnosť, že môžu významne ovplyvniť lokalitu sústavy Natura 2000 z hľadiska cieľov jej ochrany ([66]).

([59]) Rozsudok Súdneho dvora (veľká komora) zo 7. septembra 2004, Landelijke Vereniging tot Behoud van de Waddenzee a Nederlandse Vereniging tot Bescherming van Vogels/Staatssecretaris van Landbouw, Natuurbeheer en Visserij, C-127/02, ECLI:EU:C:2004:482, bod 28;
rozsudok Súdneho dvora z 24. októbra 1996, Aannemersbedrijf P.K. Kraaijeveld BV e.a./Gedeputeerde Staten van Zuid-Holland, C-72/95, ECLI:EU:C:1996:404, body 36 až 42.

([60]) Rozsudok Súdneho dvora (druhá komora) z 10. januára 2006, Komisia Európskych spoločenstiev/Spolková republika Nemecko, C-98/03, ECLI:EU:C:2006:3, bod 51.
rozsudok Súdneho dvora (druhá komora) z 13. decembra 2007, Komisia Európskych spoločenstiev/Írsko, C-418/04, ECLI:EU:C:2007:780, body 232 až 233;

([61]) rozsudok Súdneho dvora (druhá komora) z 26. apríla 2017, Európska komisia/Spolková republika Nemecko, C-142/16, ECLI:EU:C:2017:301, bod 29.
Napr. rozsudok Súdneho dvora (piata komora) zo 6. apríla 2000, Komisia Európskych spoločenstiev/Francúzska republika, C-256/98, ECLI:EU:C:2000:192, bod 39;
rozsudok Súdneho dvora (druhá komora) z 20. októbra 2005, Komisia Európskych spoločenstiev/Spojené kráľovstvo Veľkej Británie a Severného Írska, C-6/04, ECLI:EU:C:2005:626, body 51 až 56;
rozsudok Súdneho dvora (druhá komora) zo 4. marca 2010, Európska komisia/Francúzska republika, C-241/08, ECLI:EU:C:2010:114, bod 55;
rozsudok Súdneho dvora (druhá komora) z 13. decembra 2007, Komisia Európskych spoločenstiev/Írsko, C-418/04, ECLI:EU:C:2007:780, bod 244;
rozsudok Súdneho dvora (prvá komora) z 26. mája 2011, Európska komisia/Belgické kráľovstvo, C-538/09, ECLI:EU:C:2011:349, body 41 až 45.

([62]) Rozsudok Súdneho dvora (druhá komora) z 10. januára 2006, Komisia Európskych spoločenstiev/Spolková republika Nemecko, C-98/03, ECLI:EU:C:2006:3, bod 44;
rozsudok Súdneho dvora (druhá komora) z 13. decembra 2007, Komisia Európskych spoločenstiev/Írsko, C-418/04, ECLI:EU:C:2007:780, bod 244.

([63]) Európska komisia: Generálne riaditeľstvo pre životné prostredie, Správa lokalít sústavy Natura 2000 – Ustanovenia článku 6 smernice 92/43/EHS o biotopoch, Úrad pre publikácie, 2019, https://data.europa.eu/doi/10.2779/02245. Pozri kapitolu 4.4.2, s. 36 – 37.

([64]) Smernica Európskeho parlamentu a Rady 2014/89/EÚ z 23. júla 2014, ktorou sa ustanovuje rámec pre námorné priestorové plánovanie (Ú. v. EÚ L 257, 28.8.2014, s. 135 – 145).

([65]) Nariadenie Rady (ES) č. 1967/2006 z 21. decembra 2006 o riadiacich opatreniach pre trvalo udržateľné využívanie zdrojov rybného hospodárstva v Stredozemnom mori, ktorým sa mení a dopĺňa nariadenie (EHS) č. 2847/93 a ktorým sa zrušuje nariadenie (ES) č. 1626/94 (Ú. v. EÚ L 409, 30.12.2006, s. 11 – 85).

([66]) Akékoľvek posúdenie uskutočnené podľa článku 6 ods. 3 smernice o biotopoch nemá vplyv na posúdenie Komisie podľa nariadenia (ES) č. 1967/2006 a naopak.

3. Pokiaľ ide o právnu normu pre pojem „projekt“, Súdny dvor prijal mimoriadne široký výklad, ktorý zahŕňa všetky projekty v zmysle smernice o posudzovaní vplyvov na životné prostredie (ďalej len „smernica o EIA“) ([67]) a vzťahuje sa aj na každú činnosť, ktorá pravdepodobne bude mať významný vplyv na chránenú lokalitu ([68]). Súdny dvor už rozhodol, že činnosti spočívajúce v pastevnom chove dobytka a pridávaní hnojiva na povrch alebo do pôdy v blízkosti lokalít sústavy Natura 2000 možno kvalifikovať ako „projekt“ ([69]).

4. Súdny dvor v rozhodnutí o mechanickom love srdcoviek v OCHÚ Waddenzee v Holandsku ([70]) konštatoval, že skutočnosť, že rybolovná činnosť sa v lokalite pravidelne vykonáva po mnohé roky a že sa na ňu musí vydať každý rok povolenie, pričom sa zakaždým nanovo posudzuje možnosť pokračovania v tejto činnosti a lokalita, v ktorej sa v nej môže pokračovať, nebráni sama osebe tomu, aby bola pri každom podaní žiadosti považovaná za osobitný plán alebo projekt v zmysle smernice o biotopoch.

5. Článok 6 ods. 3 sa preto vzťahuje na všetky rybolovné činnosti v lokalitách sústavy Natura 2000, pre ktoré sa vydávajú alebo obnovujú osobitné povolenia na vykonávanie rybolovných činností počas stanoveného obdobia, v danej oblasti alebo pre daný druh rybolovu za konkrétnych podmienok.

6. Môže byť potrebné zohľadniť zmeny intenzity existujúceho tlaku, v tomto prípade rybolovnej činnosti, podľa článku 6 ods. 3 ([71]), najmä ak sú podmienené osobitnými žiadosťami o povolenie a pokiaľ sa nezohľadňujú pri uplatňovaní článku 6 ods. 1 a 2. Mohlo by sa to stať napríklad v prípade, keď sú vydané nové alebo dodatočné povolenia na rybolov v lokalite sústavy Natura 2000.

7. Plány a projekty priamo súvisiace so správou ochrany lokality, či už samotne, alebo ako zložky iných plánov a projektov, by sa v zásade mali vyňať z uplatňovania ustanovení článku 6 ods. 3, ale posúdenie sa stále môže vyžadovať v súvislosti s ich zložkami, ktoré sa netýkajú ochrany ([72]).

([67]) Smernica Európskeho parlamentu a Rady 2011/92/EÚ z 13. decembra 2011 o posudzovaní vplyvov určitých verejných a súkromných projektov na životné prostredie (kodifikované znenie) (Text s významom pre EHP) (Ú. v. EÚ L 26, 28.1.2012, s. 1 – 21).

([68]) Pozri rozsudok Súdneho dvora (veľká komora) z 29. júla 2019, Inter-Environnement Wallonie ASBL a Bond Beter Leefmilieu Vlaanderen ASBL/Conseil des ministres, C-411/17, ECLI:EU:C:2019:622, bod 123, a stanovisko generálnej advokátky Kokott prednesené 29. novembra 2018, Inter-Environnement Wallonie ASBL a Bond Beter Leefmilieu Vlaanderen ASBL/Conseil des ministres, C-411/17, ECLI:EU:C:2018:972, bod 172, potvrdené rozsudkom Súdneho dvora (druhá komora) zo 7. novembra 2018, Coöperatie Mobilisation for the Environment UA a Vereniging Leefmilieu/Kolegium van gedeputeerde staten van Limburg a College van gedeputeerde staten van Gelderland, spojené veci C-293/17 a C-294/17, ECLI:EU:C:2018:882, body 67 až 70: „či… možno kvalifikovať ako projekt…, treba preskúmať, či také činnosti môžu mať významný vplyv na chránenú lokalitu“.

([69]) Spojené veci C-293/17 a C-294/17 Coöperatie Mobilisation for the Environment UA a Vereniging Leefmilieu/College van gedeputeerde staten van Limburg a College van gedeputeerde staten van Gelderland, bod 73: „… článok 6 ods. 3 smernice o biotopoch sa má vykladať v tom zmysle, že činnosti spočívajúce v pastevnom chove dobytka a pridávaní hnojiva do pôdy v blízkosti lokalít sústavy Natura 2000 možno kvalifikovať ako ‚projekt‘ v zmysle uvedeného ustanovenia, hoci tieto činnosti tým, že fyzicky nezasahujú do prírodného prostredia, nie sú ‚projektom‘ v zmysle článku 1 ods. 2 písm. a) smernice o PVŽP.“

([70]) Rozsudok Súdneho dvora (veľká komora) zo 7. septembra 2004, Landelijke Vereniging tot Behoud van de Waddenzee a Nederlandse Vereniging tot Bescherming van Vogels/Staatssecretaris van Landbouw, Natuurbeheer en Visserij, C-127/02, ECLI:EU:C:2004:482, body 25 až 29.

([71]) Spojené veci C-293/17 a C-294/17 Coöperatie Mobilisation for the Environment UA a Vereniging Leefmilieu/College van gedeputeerde staten van Limburg a College van gedeputeerde staten van Gelderland, bod 73;
pozri aj: stanovisko generálnej advokátky Kokott prednesené 29. januára 2004, Landelijke Vereniging tot Behoud van de Waddenzee a Nederlandse Vereniging tot Bescherming van Vogels/Staatssecretaris van Landbouw, Natuurbeheer en Visserij, C-127/02, ECLI:EU:C:2004:60, bod 40.

([72]) Európska komisia: Generálne riaditeľstvo pre životné prostredie, Správa lokalít Natura 2000 – Ustanovenia článku 6 smernice 92/43/EHS o biotopoch, Úrad pre publikácie, 2019, https://data.europa.eu/doi/10.2779/02245. Pozri kapitolu 4.4.3, s. 38.

8. Napríklad opatrenia, ktorými sa regulujú rybolovné činnosti, by sa mohli v závislosti od ich obsahu považovať za „plány alebo projekty, ktoré priamo (…) súvisia so správou lokality alebo sú potrebné pre ňu“, a preto by mohli byť oslobodené od primeraného odhadu podľa článku 6 ods. 3. Dôkladne by sa však mali preskúmať a v prípade potreby posúdiť pravdepodobné vplyvy týchto opatrení, napríklad presun rybolovných činností do tých istých alebo iných lokalít sústavy Natura 2000, alebo účinky prispôsobenia výstroja, ktoré sú prospešné pre jeden druh chránený v lokalite, ale môžu ovplyvniť iný druh.

9. Článok 6 ods. 3 smernice o biotopoch sa môže vzťahovať len na plány alebo projekty, ktoré majú byť schválené orgánmi členských štátov, a nie na tie, ktoré prijala Európska únia.

5.3. **Čo je to „primeraný odhad“?**

V usmernení Komisie k vykonávaniu článku 6 sa odporúča, aby sa pri posudzovaní kládol dôraz na objektívne preukázanie, a to na základe spoľahlivých podporných dôkazov, že nebudú existovať pravdepodobné významné vplyvy na lokalitu sústavy Natura 2000 (skríning) vzhľadom na jej ciele ochrany alebo že nedôjde k žiadnemu nepriaznivému vplyvu na integritu lokality sústavy Natura 2000 (primeraný odhad). Primeraný odhad sa teda zameriava osobitne na vplyv na druhy a/alebo biotopy, pre ktoré bola lokalita označená za chránenú.

1. Na dosiahnutie súladu s článkom 6 ods. 3 musí primerané posúdenie obsahovať úplné, presné a konečné závery, ktoré by mohli odstrániť akúkoľvek dôvodnú vedeckú pochybnosť, pokiaľ ide o vplyvy na lokalitu vzhľadom na jej ciele ochrany ([73]).

2. Musí sa zameriavať na dosahy plánu alebo projektu na lokalitu z hľadiska cieľov ochrany lokality.

3. Mali by sa preto zohľadniť typické druhy daného biotopu alebo druhy, ktoré sú súčasťou potravinových sietí, od ktorých závisí cieľový prvok lokality ([74]). V tejto súvislosti by malo byť užitočné zvážiť uplatnenie holistického prístupu k správe lokality, pri ktorom sa zohľadní celý ekosystém. To by mohlo viesť k rýchlejšej obnove a väčšej environmentálnej odolnosti ekosystému.

4. Hoci primeraný odhad môže byť súčasťou posudzovania vplyvov na životné prostredie, ako sa vyžaduje v smernici o EIA, alebo strategického environmentálneho hodnotenia, ako sa vyžaduje v smernici o strategickom environmentálnom hodnotení (ďalej len „smernica o SEA“) ([75]), alebo sa môže vykonávať popri tomto procese, musí byť jednoznačne odlíšiteľný od týchto iných posúdení a hodnotení, pretože od výsledkov primeraného odhadu (t. j. či možno konštatovať, že daná činnosť neovplyvní integritu lokality, alebo nie) závisí povolenie, ako sa uvádza v článku 6 ods. 3 druhej vete.

5. Plány a projekty, ktoré sa nenachádzajú v lokalitách sústavy Natura 2000, si stále budú vyžadovať primeraný odhad z hľadiska cieľov ochrany lokality, ak existuje pravdepodobnosť významného vplyvu na lokality. Príkladom v prípade rybolovu by bola rybolovná činnosť, ktorá sa uskutočňuje mimo lokality sústavy Natura 2000 a spôsobuje usadeniny, ktoré majú významný vplyv na bentické spoločenstvá chránené v lokalite, alebo rybolovné činnosti mimo lokality, ktoré majú z dôvodu ich vysoko mobilného charakteru škodlivý vplyv na populácie druhov chránených v lokalite.

6. Primeraný odhad by mal príslušným orgánom v konečnom dôsledku umožniť presvedčiť sa, či plán alebo projekt nebude mať nepriaznivý vplyv na integritu dotknutej lokality ([76]) vzhľadom na jej ciele ochrany.

([73]) Napr. rozsudok Súdneho dvora (štvrtá komora) z 20. septembra 2007, Komisia Európskych spoločenstiev/Talianska republika, C-304/05, ECLI:EU:C:2007:532, bod 69.

([74]) Európska komisia: Generálne riaditeľstvo pre životné prostredie, Správa lokalít Natura 2000 – Ustanovenia článku 6 smernice 92/43/EHS o biotopoch, Úrad pre publikácie, 2019, https://data.europa.eu/doi/10.2779/02245.Pozri kapitolu 4.6.5, s. 48.

([75]) Smernica Európskeho parlamentu a Rady 2001/42/ES z 27. júna 2001 o posudzovaní účinkov určitých plánov a programov na životné prostredie (Ú. v. ES L 197, 21.7.2001, s. 30 – 37).

([76]) Európska komisia: Generálne riaditeľstvo pre životné prostredie, Správa lokalít sústavy Natura 2000 – Ustanovenia článku 6 smernice 92/43/EHS o biotopoch, Úrad pre publikácie, 2019, https://data.europa.eu/doi/10.2779/02245. Pozri kapitolu 4.6.4, s. 46 – 47.

Príklady uplatňovania článku 6 ods. 3 na rybolovné činnosti

V **Írsku** po predložení návrhu rybárskeho plánu pre sústavu Natura v roku 2021, v ktorom sa stanovujú opatrenia riadenia, ktoré majú prijať majitelia plavidiel s povolením na lov srdcoviek (*Cerastoderma edule*) v zálive Dundalk Bay (OCHÚ IE0004026 a OsCHÚ IE0000455), minister poľnohospodárstva, potravinárstva a námorníctva rozhodol, že je potrebný primeraný odhad dosahov návrhu plánu v súlade s článkom 6 ods. 3 smernice o biotopoch.

Námorný inštitút vypracoval správu o primeranom odhade, ktorá bola spolu s prílohami vrátané návrhu rybárskeho plánu pre sústavu Natura uverejnená na účely verejnej konzultácie, ktorá trvala šesť týždňov.

Po doručení všetkých pripomienok alebo podaní a v spojení s výsledkom primeraného odhadu sa minister rozhodol prijať upravenú verziu rybárskeho plánu pre sústavu Natura. Ďalšie informácie sa uvádzajú v prílohe 7.

V **Holandsku** bola v roku 2024 predložená holandskému ministerstvu poľnohospodárstva, prírody a kvality potravín nová žiadosť o povolenie lovu pošvíc rodu *Ensis* v rámci niekoľkých lokalít sústavy Natura 2000. Na účely posúdenia musí byť k takejto žiadosti o povolenie priložený primeraný odhad, v ktorom sa opisujú všetky možné negatívne vplyvy činnosti na ciele ochrany príslušných lokalít sústavy Natura 2000 alebo na prírodné charakteristiky týchto lokalít.

Na základe zistení v rámci primeraného odhadu sa rozhodlo o udelení povolenia na lov pošvíc rodu *Ensis* v rámci konkrétnych oblastí lokalít sústavy Natura 2000 za určitých podmienok. Povolenia sú platné šesť rokov. Následne sa musí predložiť nová žiadosť o povolenie spolu s novým primeraným odhadom. Ďalšie informácie sa uvádzajú v prílohe 7.

5.4. **Čo je to „významný vplyv“?**

1. Význam pojmu „významný“ sa musí vykladať objektívne.

2. Význam vplyvu by sa mal stanoviť v pláne alebo projekte vzhľadom na osobité vlastnosti a environmentálne podmienky príslušnej chránenej lokality, pričom pozornosť treba venovať cieľom ochrany a ekologickým vlastnostiam lokality ([77]).

3. Primeraný odhad vzhľadom na ciele ochrany lokality je potrebný vždy, ak existujú odôvodnené pochybnosti o neexistencii významných nepriaznivých vplyvov ([78]).

4. Tento odhad, či môžu byť ovplyvnené ciele ochrany lokality, musí byť založený na najlepších konsolidovaných vedeckých poznatkoch v danej oblasti.

5. V súvislosti s rybolovom sa pravdepodobne vyskytnú okolnosti, keď nie sú k dispozícii dostatočné vedecké poznatky o pravdepodobných vplyvoch, napríklad v súvislosti s novými rybolovnými metódami, meniacou sa intenzitou existujúcich rybolovných činností, existujúcim rybárskym výstrojom, ktorý sa používa novými spôsobmi, alebo v prípade menej dôkladne preskúmaných interakcií. Súdny dvor EÚ rozhodol, že za takýchto okolností sa v prípade pochybností o neexistencii významných vplyvov musí vykonať primeraný odhad dosahov vzhľadom na ciele ochrany lokality a že určenie vplyvov musí byť založené na zásade predbežnej opatrnosti ([79]).

([77]) Európska komisia: Generálne riaditeľstvo pre životné prostredie, Správa lokalít sústavy Natura 2000 – Ustanovenia článku 6 smernice 92/43/EHS o biotopoch, Úrad pre publikácie, 2019, https://data.europa.eu/doi/10.2779/02245. Pozri kapitolu 4.5.2, s. 40 – 41.

([78]) Rozsudok Súdneho dvora (štvrtá komora) z 20. septembra 2007, Komisia Európskych spoločenstiev/Talianska republika, C-304/05, ECLI:EU:C:2007:532, bod 69.

([79]) Pozri napr. rozsudok Súdneho dvora (veľká komora) zo 7. septembra 2004, Landelijke Vereniging tot Behoud van de Waddenzee a Nederlandse Vereniging tot Bescherming van Vogels/Staatssecretaris van Landbouw, Natuurbeheer en Visserij, C-127/02, ECLI:EU:C:2004:482, body 39 až 44.

6. Riziko významného vplyvu podľa zásady predbežnej opatrnosti existuje vtedy, ak sa na základe objektívnych informácií nedá vylúčiť, že plán alebo projekt bude mať významný vplyv na príslušnú lokalitu ([80]).

7. Minimalizácia škôd (napr. minimalizácia vplyvu konkrétneho rybárskeho výstroja) v rámci obmedzení súčasnej technológie nestačí na to, aby sa dospelo k názoru, že nedôjde k významnému vplyvu. Súdny dvor sa napríklad domnieval, že „povinnosť overiť, že účinky škodlivé pre životné prostredie, ktorým stav techniky nedokáže zabrániť, sú redukované na minimum, nezaručuje, že takýto projekt nebude mať za následok predmetné poškodenie“ ([81]).

8. Existuje mnoho štúdií, v rámci ktorých sa skúmajú a podávajú správy o potenciálnych účinkoch komerčného a rekreačného rybolovu na morskú biodiverzitu v európskych vodách a ktoré možno použiť ako zdroj informácií na účely primeraného odhadu dosahov rybolovných činností. Medzi ne patria štúdie o interakciách s biotopmi a druhmi, ktoré sú chránenými prvkami morských lokalít sústavy Natura 2000 ([82]). Niekoľko členských štátov, ktoré vykonali takéto analýzy, zhrnulo svoje závery do matíc, v ktorých sa uvádza, či sa očakáva významný vplyv rôznych rybolovných metód na prvky sústavy Natura 2000 (pozri kapitolu 4 a prílohu 5).

9. Monitorovanie účinnosti prijatých zmierňujúcich opatrení nemožno považovať za dostatočné na zabezpečenie splnenia povinnosti stanovenej v článku 6 ods. 3 smernice o biotopoch ([83]), pretože „v deň prijatia rozhodnutia nesmie existovať žiadna primeraná pochybnosť z vedeckého hľadiska, pokiaľ ide o neprítomnosť škodlivých následkov na integritu dotknutej lokality“ ([84]).

5.5. **Čo sú to „vplyvy v spojení“?**

1. Pri určovaní pravdepodobných významných vplyvov by sa malo zohľadniť aj akékoľvek spojenie s inými plánmi a/alebo projektmi, aby sa počas posudzovania predmetného plánu alebo projektu zohľadnili kumulatívne vplyvy.

2. Ustanovenie o posúdení vplyvov v spojení sa týka iných plánov alebo projektov, ktoré už boli dokončené, ktoré sú už schválené, ale nedokončené, a tých, ktoré sa práve navrhujú ([85]), a to aj v prípade, že tieto plány alebo projekty predchádzali dátumu transpozície smernice o biotopoch ([86]).

3. Do rozsahu pôsobnosti týchto ustanovení patria aj rôzne typy plánov a projektov. Znamená to, že uplatňovanie článku 6 ods. 3 si vyžaduje nielen posúdenie plánov a projektov rybolovu, ktoré môžu pravdepodobne významne ovplyvniť lokalitu sústavy Natura 2000, ale aj všetkých pravdepodobných vplyvov vyplývajúcich z kombinácie s inými druhmi plánov a projektov, ako sú práce na ochranu pobrežia, výstavba veterných parkov na mori a súhrnné operácie bagrovania pod vodou.

([80]) Rozsudok Súdneho dvora (druhá komora) z 20. októbra 2005, Komisia Európskych spoločenstiev/Spojené kráľovstvo Veľkej Británie a Severného Írska, C-6/04, ECLI:EU:C:2005:626, bod 54;
rozsudok Súdneho dvora (druhá komora) z 13. decembra 2007, Komisia Európskych spoločenstiev/Írsko, C-418/04, ECLI:EU:C:2007:780, body 226 až 227.

([81]) Rozsudok Súdneho dvora (druhá komora) z 10. januára 2006, Komisia Európskych spoločenstiev/Spolková republika Nemecko, C-98/03, ECLI:EU:C:2006:3, bod 43.

([82]) https://circabc.europa.eu/ui/group/00564ca7-9d16-4b81-bac5-b35fcb84aa33/library/867a9264-31df-4f7e-afd8-9c9e78cc477b/details.

([83]) Rozsudok Súdneho dvora (druhá komora) z 26. apríla 2017, Európska komisia/Spolková republika Nemecko, C-142/16, ECLI:EU:C:2017:301, body 42 až 43.

([84]) Rozsudok Súdneho dvora (druhá komora) z 26. októbra 2006, Komisia Európskych spoločenstiev/Portugalská republika, C-239/04, ECLI:EU:C:2006:665, bod 24.

([85]) Európska komisia: Generálne riaditeľstvo pre životné prostredie, Správa lokalít sústavy Natura 2000 – Ustanovenia článku 6 smernice 92/43/EHS o biotopoch, Úrad pre publikácie, 2019, https://data.europa.eu/doi/10.2779/02245. Pozri kapitolu 4.5.3, s. 41.

([86]) Pozri rozsudok Súdneho dvora (druhá komora) z 26. apríla 2017, Európska komisia/Spolková republika Nemecko, C-142/16, ECLI:EU:C:2017:301, bod 61.

4. Týmto spôsobom by sa mali analyzovať kumulatívne účinky vyplývajúce z plánov a projektov pôsobiacich v rôznom rozsahu a potenciálne vplyvy mnohých projektov malého rozsahu a rôznych typov plánov a projektov, a to bez ohľadu na to, či sa predpokladá, že samostatne môžu pravdepodobne mať významný vplyv.

5. Hlavnou výzvou môže byť riešenie mnohých ďalších plánov a projektov alebo nedostatok údajov. Za takýchto okolností sa vyžadujú najlepšie vedecké poznatky, a v prípade, že takéto údaje alebo poznatky chýbajú alebo sú nedostatočné, musí sa uplatniť zásada predbežnej opatrnosti ([87])..

6. Na námorné priestorové plány podľa smernice 2014/89/EÚ, ktoré zahŕňajú alebo môžu ovplyvniť lokality sústavy Natura 2000, sa musí vzťahovať článok 6 ods. 3 ([88]). Činnosti obsiahnuté v plánoch vrátane rybolovu by sa mali posudzovať aj v širšom geografickom meradle, a to zohľadnením kumulatívnych účinkov cez námorné hranice. To si môže vyžadovať získanie informácií od iných členských štátov.

7. Posúdenie vplyvov v spojení s rybárskymi plánmi a projektmi si môže vyžadovať aj zohľadnenie plánov a projektov, ktoré sa realizujú v odlišných časových obdobiach (napr. letný a zimný rybolov), sú zamerané na odlišné geografické oblasti (napr. piesčiny a priľahlé útesy) alebo sú priestorovo oddelené v tej istej geografickej oblasti (napr. v bentických a pelagických biotopoch).

8. Rybolov je prirodzene cezhraničný. Prevádzkovatelia z EÚ v oblasti rybolovu pôsobia podľa rámca, ktorý poskytuje SRP, pričom plavidlá plaviace sa pod vlajkami členských štátov majú osobitné práva a prístup k určitým druhom rybolovu v ich vodách, ako aj vo vodách iných členských štátov. V Dohovore z Espoo ([89]), ktorý sa v EÚ vykonáva prostredníctvom smernice o EIA a smernice o SEA, sa vyžaduje, aby sa pri posudzovaniach a hodnoteniach zohľadňovali cezhraničné vplyvy. Je preto jasné, že v rámci primeraného odhadu dosahov podľa článku 6 ods. 3 sa musia zohľadniť aj cezhraničné vplyvy. Tieto vplyvy môžu vzniknúť priestorovo, napr. v dôsledku rybolovných činností vo vodách jedného členského štátu, ktoré majú vplyv na biotopy a druhy sústavy Natura 2000 v inom členskom štáte, alebo v prípade, že flotila jedného členského štátu loví v lokalite sústavy Natura 2000 iného členského štátu.

9. V prípade rybolovu si komplexné posúdenie vplyvov v spojení mimo teritoriálnych vôd, t. j. aj v zóne, v ktorej má právomoc členský štát (a v niektorých prípadoch v zóne 6 – 12 námorných míľ, ak existujú osobitné dojednania o prístupe v súlade s článkom 5 nariadenia o SRP a s prílohou I k uvedenému nariadeniu), s najväčšou pravdepodobnosťou vyžaduje posúdenie plánov a projektov z viac ako jedného členského štátu. Môže byť tiež relevantné posúdiť vplyvy v spojení s plánmi a projektmi v oblastiach mimo vnútroštátnej jurisdikcie.

5.6. **Čo je to „integrita lokality“?**

1. Integrita lokality sa týka jej základných vlastností a ekologických funkcií ([90]).

([87]) Napr. rozsudok Súdneho dvora (druhá komora) z 20. októbra 2005, Komisia Európskych spoločenstiev/Spojené kráľovstvo Veľkej Británie a Severného Írska, C-6/04 ECLI:EU:C:2005:626, bod 54;
rozsudok Súdneho dvora (druhá komora) z 13. decembra 2007, Komisia Európskych spoločenstiev/Írsko, C-418/04, ECLI:EU:C:2007:780, bod 226.

([88]) Pozri odôvodnenia 15 a 23 smernice Európskeho parlamentu a Rady 2014/89/EÚ z 23. júla 2014, ktorou sa ustanovuje rámec pre námorné priestorové plánovanie (Ú. v. EÚ L 257, 28.8.2014, s. 135 – 145).

([89]) Dohovor EHK OSN o hodnotení vplyvu na životné prostredie presahujúceho štátne hranice, https://www.unece.org/env/eia/eia.html.

([90]) Európska komisia: Generálne riaditeľstvo pre životné prostredie, Správa lokalít sústavy Natura 2000 – Ustanovenia článku 6 smernice 92/43/EHS o biotopoch, Úrad pre publikácie, 2019, https://data.europa.eu/doi/10.2779/02245. Pozri kapitolu 4.6.4, s. 46 – 47.

2. Vplyvy na integritu lokalít sústavy Natura 2000 sa musia posudzovať vo vzťahu k cieľom ochrany stanoveným pre každý z chránených biotopov, komplex biotopov, základné typické druhy týchto biotopov ([91]) a/alebo populácie druhov, pre ktoré sú lokality označené za chránené.

3. Integrita lokality si bude vyžadovať aj zohľadnenie koherentného súhrnu ekologickej štruktúry, funkcie a ekologických procesov lokality na celom jej území. Takisto jej možno prisúdiť význam odolnosti a schopnosti vyvíjať sa spôsobom, ktorý je priaznivý z hľadiska ochrany ([92]).

4. Podľa ustanovení článku 6 ods. 4 vnútroštátne orgány „nemôžu schváliť zásahy, ktoré môžu trvalo ohroziť ekologické vlastnosti lokalít, v ktorých sa vyskytujú prioritné typy prirodzených biotopov“ ([93]). Navyše „trval[á] nenapraviteľn[á] strat[a] celého prioritného typu prirodzeného biotopu, ktorého cieľ ochrany odôvodňuje označenie predmetnej lokality… bude mať vplyv na integritu tejto lokality. Na účely tohto posúdenia treba uplatniť zásadu ochrany“ ([94]). Logika takéhoto výkladu by sa vzťahovala aj na neprioritné typy biotopov a biotopy druhov ([95]).

Príklad vplyvov na integritu lokality

V súvislosti s rybolovnou činnosťou môže byť integrita lokality ovplyvnená napríklad používaním výstroja vlečného po morskom dne, o ktorom je známe, že znižuje štrukturálnu zložitosť niektorých biotopov mäkkých sedimentov a vedie k zmenám dominantných a typických druhov.

Odstránenie dravých rýb môže ovplyvniť integritu lokality napríklad aj zmenou hustoty populácie ježovky. Jedným z dôsledkov môžu byť fázové posuny od štruktúrne zložitých spoločenstiev makroriasových porastov k tzv. jalovým plochám ježoviek (*sea urchin barrens*) v oblastiach, v ktorých predtým prevládali riasy druhu *Cystoseira* alebo kelpové lesy ([96]).

5.7. **Aký je vzťah medzi článkom 6 ods. 2 a článkom 6 ods. 3?**

1. Cieľom článku 6 ods. 2 a článku 6 ods. 3 je zabezpečiť rovnakú úroveň ochrany prirodzených biotopov a biotopov druhov ([97]).

2. Ustanovenia článku 6 ods. 2 sa na lokalitu vzťahujú vždy, zatiaľ čo ustanovenia článku 6 ods. 3 sa uplatňujú len vtedy, ak sa navrhuje plán alebo projekt, ktorý môže mať významný vplyv na lokalitu.

3. Opatreniami prijatými podľa článku 6 ods. 2 sa môže uľahčiť uplatňovanie článku 6 ods. 3. Napríklad hodnotenia rizík s cieľom stanoviť, ktoré rybolovné činnosti by mohli mať negatívny vplyv na druhy a biotopy chránené v lokalite, a preto sa na ne vzťahuje článok 6 ods. 2, by mohli prispieť k preskúmaniu plánov a projektov zahŕňajúcich tie isté činnosti vo vzťahu k pravdepodobnosti, že budú mať významný vplyv na integritu lokality, ako jedného z aspektov skríningu na účely primeraného odhadu.

([91]) Európska komisia: Generálne riaditeľstvo pre životné prostredie, Správa lokalít sústavy Natura 2000 – Ustanovenia článku 6 smernice 92/43/EHS o biotopoch, Úrad pre publikácie, 2019, https://data.europa.eu/doi/10.2779/02245. Pozri kapitolu 4.6.5, s. 48.

([92]) Európska komisia: Generálne riaditeľstvo pre životné prostredie, Správa lokalít sústavy Natura 2000 – Ustanovenia článku 6 smernice 92/43/EHS o biotopoch, Úrad pre publikácie, 2019, https://data.europa.eu/doi/10.2779/02245. Pozri kapitolu 4.6.4, s. 46 – 47.

([93]) Rozsudok Súdneho dvora (tretia komora) z 11. apríla 2013, Peter Sweetman a i./An Bord Pleanála. Návrh na začatie prejudiciálneho konania, ktorý podal Supreme Court (Írsko), C-258/11, ECLI:EU:C:2013:220, bod 43.

([94]) Rozsudok Súdneho dvora (tretia komora) z 11. apríla 2013, Peter Sweetman a i. proti An Bord Pleanála. Návrh na začatie prejudiciálneho konania, ktorý podal Supreme Court (Írsko), C-258/11, ECLI:EU:C:2013:220, body 46 až 48.

([95]) Európska komisia: Generálne riaditeľstvo pre životné prostredie, Správa lokalít sústavy Natura 2000 – Ustanovenia článku 6 smernice 92/43/EHS o biotopoch, Úrad pre publikácie, 2019, https://data.europa.eu/doi/10.2779/02245. Pozri kapitolu 4.6.4, s. 46 – 47.

([96]) Napr. Filbee-Dexter, K. a Scheibling, R.E., *Sea urchin barrens as alternative stable states of collapsed kelp ecosystems* (Jalové plochy ježoviek ako alternatívny stabilný stav zničených ekosystémov kelpu), Marine Ecology Progress Series, č. 495, 2014, s. 1 – 25, doi: 10.3354/meps10573.

([97]) Rozsudok Súdneho dvora (štvrtá komora) z 24. novembra 2011, Európska komisia/Španielske kráľovstvo, C-404/09, ECLI:EU:C:2011:768, bod 142.

4. Podobne obmedzeniami konkrétnych rybolovných činností, ako je regulácia oblasti ich rozšírenia, intenzity alebo spôsobu vykonávania, stanovené na základe takéhoto hodnotenia rizík s cieľom predchádzať poškodeniu biotopov a podstatnému rušeniu druhov, by sa mohla odstrániť alebo obmedziť potreba dodatočných zmierňujúcich opatrení, ktoré sa majú stanoviť ako výsledok primeraného odhadu podľa článku 6 ods. 3. Na overenie prístupu k takýmto opatreniam a ich dostatočnosti vzhľadom na ciele ochrany lokality a charakteristiky navrhovaného plánu alebo projektu však bude nakoniec v konkrétnej lokalite sústavy Natura 2000 potrebné posúdenie špecifické pre danú lokalitu.

5. Ak je na splnenie ustanovení článku 6 ods. 2 potrebné preskúmanie plánu alebo projektu, musí sa uskutočniť v súlade s požiadavkami článku 6 ods. 3 ([98]). Ide o prípad, keď schválenie projektu alebo činnosti predchádzalo zaradeniu lokalít do zoznamu LEV alebo ich klasifikácii ako OCHÚ a na daný projekt alebo činnosť sa nevzťahuje povinnosť posúdiť jeho/jej dosahy na typy biotopov a druhy podľa článku 6 ods. 3, ale účinky projektu alebo činnosti by mohli nepriaznivo ovplyvniť integritu týchto lokalít.

6. Uplatňovanie článku 6 ods. 4 smernice o biotopoch na rybolovné činnosti

> Článok 6 ods. 4
>
> Ak sa aj napriek negatívnemu odhadu dosahov na lokalitu a pri neexistencii alternatívnych riešení plán alebo projekt musí realizovať z dôvodov vyššieho verejného záujmu, vrátane záujmov sociálnej a ekonomickej povahy, členský štát prijme všetky kompenzačné opatrenia potrebné na zabezpečenie toho, že celková koherencia sústavy Natura 2000 bude ochránená. O prijatých kompenzačných opatreniach informuje Komisiu.
>
> Ak sa v príslušnej lokalite vyskytuje prioritný biotop a/alebo prioritný druh, jediné dôvody, ktoré môžu prichádzať do úvahy, sú tie, ktoré sa týkajú zdravia alebo bezpečnosti ľudí, priaznivých dôsledkov primárneho významu na životné prostredie alebo tiež stanoviska Komisie k ďalším nevyhnutným dôvodom vyššieho verejného záujmu.

Článkom 6 ods. 4 sa umožňujú výnimky zo všeobecného pravidla článku 6 ods. 3, ale jeho uplatňovanie nie je automatické. O tom, či možno uplatniť podmienky výnimky z článku 6 ods. 3, ak z primeraného odhadu vyplynulo, že plán alebo projekt nepriaznivo ovplyvní integritu príslušnej lokality, alebo v prípade pochybností, či by k takýmto nepriaznivým vplyvom mohlo dôjsť, rozhodne vnútroštátny orgán.

6.1. Kedy sa uplatňuje článok 6 ods. 4 smernice o biotopoch?

1. Ak na základe primeraného odhadu dosahov plánov alebo projektov nemožno konštatovať, že integrita dotknutých lokalít nebude ovplyvnená, príslušné orgány môžu tieto plány alebo projekty schváliť len v prípade, že sa požaduje výnimka v súlade s ustanoveniami článku 6 ods. 4.

2. V oblasti rybolovu by sa to malo týkať rybolovných činností, ktoré majú významný vplyv na lokalitu sústavy Natura 2000, ako sa to preukazuje prostredníctvom postupu podľa článku 6 ods. 3.

3. Tri kľúčové požiadavky na uplatnenie článku 6 ods. 4, ktoré musia byť splnené a zdokumentované, sú:

   — zvážili sa alternatívy a možno preukázať, že verzia predložená na schválenie je najmenej škodlivá pre biotopy a druhy a pre integritu lokality sústavy Natura 2000,

([98]) Rozsudok Súdneho dvora (tretia komora) zo 14. januára 2016, Grüne Liga Sachsen eV a i./Freistaat Sachsen, C-399/14, ECLI:EU:C:2016:10, bod 54.

— existujú naliehavé dôvody vyššieho verejného záujmu vrátane „dôvodov sociálnej alebo ekonomickej povahy“,

— zaviedli sa všetky kompenzačné opatrenia potrebné na ochranu celkovej koherencie sústavy Natura 2000.

6.2. **Čo sú to „alternatívne riešenia“?**

1. Alternatívne riešenia by sa mohli týkať alternatívneho návrhu projektu, rôznych rozsahov alebo širších možností na dosiahnutie rovnakého celkového cieľa.

2. Preskúmanie alternatívnych riešení podľa článku 6 ods. 4 zahŕňa tieto úlohy:

— identifikovanie alternatívnych riešení,

— porovnávacie posúdenie zvažovaných alternatív,

— odôvodnenie neexistencie uskutočniteľných alternatív, o ktorých možno uvažovať podľa článku 6 ods. 4 (ak je to vhodné).

3. Hospodárske náklady krokov, ktoré možno zohľadniť pri skúmaní alternatív, nemôžu byť jediným určujúcim faktorom výberu alternatívnych riešení ([99]).

4. Neexistencia alternatív musí byť preukázaná ešte pred preskúmaním toho, či je plán alebo projekt potrebný z naliehavých dôvodov vyššieho verejného záujmu ([100]).

5. V prípade rybolovných činností by sa malo napríklad preukázať, že druhy, na ktoré sa zameriava daný druh rybolovu, nemožno loviť s použitím iného výstroja, ktorý nemá významný vplyv na lokalitu, že ich nemožno loviť v inej oblasti mimo lokality sústavy Natura 2000 a že na dosiahnutie cieľa zabezpečenia potravy nemožno použiť iné druhy.

6.3. **Čo sú to „naliehavé dôvody vyššieho verejného záujmu“?**

1. Príkladmi naliehavých dôvodov vyššieho verejného záujmu sú zdravie ľudí, verejná bezpečnosť a priaznivé dôsledky primárneho významu na životné prostredie.

2. Verejné záujmy môžu existovať na celoštátnej, regionálnej alebo miestnej úrovni. Len verejné záujmy možno porovnávať s cieľmi ochrany uvedenými v smernici, a to bez ohľadu na to, či sú podporované verejnými alebo súkromnými orgánmi. Projekty vypracované súkromnými subjektmi možno brať do úvahy len vtedy, ak preukázateľne slúžia verejným záujmom.

3. Verejný a vyšší záujem znamená, že plán alebo projekt musí byť natoľko dôležitý, že jeho dôležitosť je porovnateľná s cieľom, ktorý vyplýva zo smernice a ktorým je ochrana prirodzených biotopov a voľne žijúcich živočíchov a rastlín. Verejný záujem môže byť vyšší len vtedy, ak ide o dlhodobý záujem.

4. Ak je ovplyvnený prioritný typ prirodzeného biotopu alebo prioritný druh, jedinými dôvodmi, ktoré možno uviesť ako naliehavé dôvody vyššieho verejného záujmu podľa článku 6 ods. 4 smernice o biotopoch, sú tie, ktoré sa týkajú zdravia ľudí alebo verejnej bezpečnosti alebo priaznivých dôsledkov primárneho významu na životné prostredie. V prípade iných naliehavých dôvodov vyššieho verejného záujmu sa vyžaduje stanovisko Komisie.

([99]) Rozsudok Súdneho dvora (tretia komora) zo 14. januára 2016, Grüne Liga Sachsen eV a i./Freistaat Sachsen, C-399/14, ECLI:EU:C:2016:10, bod 77.

([100]) Rozsudok Súdneho dvora (druhá komora) z 26. októbra 2006, Komisia Európskych spoločenstiev/Portugalská republika, C-239/04, ECLI:EU:C:2006:665, body 36 až 39.

5. V pobrežných oblastiach, ktoré sú do veľkej miery závislé od rybolovu, môže takýto verejný záujem sociálnej alebo ekonomickej povahy súvisieť s významom rybolovu ako hlavného alebo výlučného zdroja zamestnania a príjmu pre miestnu komunitu.

6.4. **Čo sú to „kompenzačné opatrenia“?**

1. Kompenzačné opatrenia sú opatrenia špecifické pre projekt alebo plán, ktoré sú doplnkom k opatreniam na riešenie bežných povinností vyplývajúcich zo smernice o biotopoch a smernice o vtáctve.

2. Kompenzačné opatrenia možno posudzovať len v kontexte článku 6 ods. 4.

3. Nezávisia od projektu (vrátane akýchkoľvek pridružených opatrení na zmiernenie účinkov).

4. Sú určené na kompenzovanie zostávajúcich negatívnych vplyvov plánu alebo projektu na dotknuté druhy alebo biotopy tak, aby sa zachovala celková ekologická koherencia sústavy Natura 2000.

5. Kompenzačné opatrenia, ktoré sú primerané alebo potrebné na kompenzáciu nepriaznivých vplyvov na lokalitu sústavy Natura 2000 (t. j. okrem toho, čo sa už vyžaduje podľa smerníc), môžu pozostávať z vytvorenia biotopu, obnovy biotopu, posilnenia populácie, opätovného zavedenia druhov atď. Treba poznamenať, že v morskom prostredí môže byť opätovné vytvorenie biotopov neisté a náročné (najmä vo veľkom priestorovom meradle), ako aj nákladné a môže trvať desaťročia.

6. Výsledky kompenzačných opatrení sa v zásade musia bežne prejaviť v čase, keď v príslušnej lokalite nastala škoda. Za určitých okolností, keď sa to nedá úplne dosiahnuť, možno vyžadovať nadmernú kompenzáciu dočasných strát ([101]).

7. Označenia nových lokalít sústavy Natura 2000 tvoriacich súčasť kompenzačných opatrení sa musia predložiť Komisii pred vykonaním opatrení a realizáciou projektu, ale po jeho schválení. Nové označenia by mali spĺňať podmienky označenia podľa príslušných kritérií smernice o biotopoch a smernice o vtáctve (podľa situácie) a mali by sa sprístupniť Komisii prostredníctvom zavedených postupov týkajúcich sa zoznamov EÚ pre LEV a klasifikácie OCHÚ.

7. **Uplatňovanie článku 6 smernice o biotopoch a článku 4 smernice o vtáctve v kontexte spoločnej rybárskej politiky**

Ochrana morských biologických zdrojov podľa SRP je výlučnou právomocou Európskej únie podľa článku 3 ods. 1 písm. d) Zmluvy o fungovaní Európskej únie (ďalej len „ZFEÚ“). Pokiaľ ide o komerčné a rekreačné rybolovné činnosti v morských vodách, opatrenia na dosiahnutie súladu s článkom 6 smernice o biotopoch a článkom 4 smernice o vtáctve zo strany členských štátov sa preto musia prijať v súlade s pravidlami a postupmi SRP ([102]).

Cieľom pravidiel SRP je zabezpečiť udržateľné využívanie a ochranu morských biologických zdrojov prostredníctvom zahrnutia ustanovení zameraných na zníženie vplyvu rybolovu na morský ekosystém, napr. zabránením vedľajším úlovkom citlivých druhov alebo obmedzením vplyvu rybárskeho výstroja na citlivé biotopy morského dna. Na tento účel možno použiť mnohé nástroje SRP na riadenie rybolovných činností podľa rôznych nariadení o rybolove s cieľom zabezpečiť dodržiavanie pravidiel a postupov SRP, ako aj príslušných povinností členských štátov podľa RSMS, smernice o vtáctve a smernice a biotopoch.

([101]) Európska komisia: Generálne riaditeľstvo pre životné prostredie, Správa lokalít sústavy Natura 2000 – Ustanovenia článku 6 smernice 92/43/EHS o biotopoch, Úrad pre publikácie, 2019, https://data.europa.eu/doi/10.2779/02245. Pozri kapitolu 5.4.3, s. 60 – 61.

([102]) Základné pravidlá, ktoré sa uplatňujú, sú stanovené v nariadení Európskeho parlamentu a Rady (EÚ) č. 1380/2013 z 11. decembra 2013 o spoločnej rybárskej politike, ktorým sa menia nariadenia Rady (ES) č. 1954/2003 a (ES) č. 1224/2009 a zrušujú nariadenia Rady (ES) č. 2371/2002 a (ES) č. 639/2004 a rozhodnutie Rady 2004/585/ES (Ú. v. EÚ L 354, 28.12.2013, s. 22 – 61).

Opatrenia na ochranu rybolovných zdrojov v zásade prijíma EÚ prostredníctvom riadneho legislatívneho postupu (spolurozhodovanie), alebo ak je to tak stanovené, Rada v súlade s článkom 43 ods. 3 ZFEÚ ([103]), alebo Komisia prostredníctvom delegovaných alebo vykonávacích aktov na základe splnomocnení vyplývajúcich z viacerých aktov v oblasti rybolovu. Niektoré z týchto opatrení môžu byť relevantné pre lokality sústavy Natura 2000, keďže sa nimi chránia druhy a biotopy zaradené do zoznamu podľa smernice o vtáctve a smernice o biotopoch. Takýmito opatreniami sú napríklad zákaz alebo obmedzenie používania určitého rybárskeho výstroja a rybolovných metód, ako sú výbušniny, úderné nástroje, dredže a drapáky na zber koralov alebo vlečné siete ([104]), alebo zákaz rybolovu v Stredozemnom mori s použitím určitého mobilného dnového výstroja nad dnami zarastenými morskou trávou druhu *Posidonia oceanica* a inými morskými trávami a nad koralogénnymi biotopmi a maerlovými dnami ([105]). Zákaz rybolovu pod určitou hĺbkou v oblastiach, kde sa vyskytujú alebo sa môžu vyskytovať citlivé morské ekosystémy ([106]), môže byť relevantný aj pre lokality sústavy Natura 2000. Tieto opatrenia preto môžu byť východiskom pre úvahy o tom, ako môžu členské štáty ďalej doplniť existujúce opatrenia SRP o dodatočné opatrenia s cieľom vykonávať ochranné opatrenia v lokalitách sústavy Natura 2000, ktoré sa vyžadujú podľa článku 4 smernice o vtáctve a článku 6 smernice o biotopoch.

V niektorých prípadoch a za určitých podmienok sú členské štáty splnomocnené prijať vnútroštátne ochranné opatrenia, ktoré majú vplyv na rybolovné činnosti (pozri kapitolu 7.1). Rozsah týchto opatrení a podmienky ich uplatňovania sú stanovené v právnych predpisoch v oblasti SRP (napr. v nariadení o SRP, v nariadení o technických opatreniach ([107]) a v nariadení o Stredozemnom mori ([108])).

Prostredníctvom SRP sa zabezpečuje, aby rybárske plavidlá Únie mali rovnaký prístup do vôd a k zdrojom vo všetkých vodách Únie okrem vôd uvedených v článku 5 nariadenia o SRP ([109]). To znamená, že ak sa opatrenia potrebné na dosiahnutie súladu s článkom 6 smernice o biotopoch a článkom 4 smernice o vtáctve týkajú plavidiel iných členských štátov, musia sa vzťahovať na všetky plavidlá EÚ, aby sa zabránilo diskriminácii a aby boli účinné.

Na tento účel SRP umožňuje členským štátom navrhnúť opatrenia v rámci SRP prostredníctvom tzv. spoločného odporúčania v kontexte regionalizácie ([110]). Komisia prijíma tieto opatrenia prostredníctvom delegovaných nariadení ([111]) s prihliadnutím na všetky dostupné vedecké odporúčania a v súlade s podmienkami stanovenými v právnych predpisoch (pozri kapitolu 7.2).

([103]) Rada na návrh Komisie prijíma opatrenia týkajúce sa stanovovania cien, odvodov, pomoci a množstevných obmedzení a určovania a prideľovania rybolovných možností.

([104]) Pozri články 7 a 9 nariadenia (EÚ) 2019/1241.

([105]) Pozri článok 4 ods. 1 a 2 nariadenia Rady (ES) č. 1967/2006.

([106]) Pozri nariadenie Európskeho parlamentu a Rady (EÚ) 2016/2336 zo 14. decembra 2016, ktorým sa stanovujú osobitné podmienky lovu hlbokomorských populácií rýb v severovýchodnom Atlantiku a ustanovenia týkajúce sa rybolovu v medzinárodných vodách severovýchodného Atlantiku a ktorým sa zrušuje nariadenie Rady (ES) č. 2347/2002 (Ú. v. EÚ L 354, 23.12.2016, s. 1 – 19); vykonávacie nariadenie Komisie (EÚ) 2022/1614 z 15. septembra 2022, ktorým sa určujú existujúce hlbokomorské rybolovné oblasti a zostavuje zoznam oblastí, v ktorých je známy alebo predpokladaný výskyt citlivých morských ekosystémov, C/2022/6470 (Ú. v. EÚ L 242, 19.9.2022, s. 1 – 141).

([107]) Nariadenie Európskeho parlamentu a Rady (EÚ) 2019/1241 z 20. júna 2019 o zachovaní rybolovných zdrojov a ochrane morských ekosystémov prostredníctvom technických opatrení, ktorým sa menia nariadenia Rady (ES) č. 1967/2006, (ES) č. 1224/2009 a nariadenia Európskeho parlamentu a Rady (EÚ) č. 1380/2013, (EÚ) 2016/1139, (EÚ) 2018/973, (EÚ) 2019/472 a (EÚ) 2019/1022 a ktorým sa zrušujú nariadenia Rady (ES) č. 894/97, (ES) č. 850/98, (ES) č. 2549/2000, (ES) č. 254/2002, (ES) č. 812/2004 a (ES) č. 2187/2005, PE/59/2019/REV/1 (Ú. v. EÚ L 198, 25.7.2019, s. 105 – 201).

([108]) Nariadenie Rady (ES) č. 1967/2006 z 21. decembra 2006 o riadiacich opatreniach pre trvalo udržateľné využívanie zdrojov rybného hospodárstva v Stredozemnom mori, ktorým sa mení a dopĺňa nariadenie (EHS) č. 2847/93 a ktorým sa zrušuje nariadenie (ES) č. 1626/94 (Ú. v. EÚ L 409, 30.12.2006, s. 11 – 85).

([109]) V súlade s podmienkami stanovenými v článku 5 ods. 2 a 3 nariadenia (EÚ) č. 1380/2013 a za týchto podmienok môžu členské štáty obmedziť prístup do svojich zón do 12 námorných míľ. Obmedzenia sa uvádzajú v prílohe I k nariadeniu.

([110]) Článok 18 nariadenia (EÚ) č. 1380/2013 (nariadenie o SRP).

([111]) Delegované nariadenia prijíma Európska komisia na základe poverenia udeleného v texte právneho predpisu EÚ.

V niektorých prípadoch môže Komisia prijať alebo iniciovať prijatie príslušných opatrení. Napríklad v prípade, že spoločné odporúčanie neexistuje, Komisia v naliehavých prípadoch a za určitých podmienok musí prijať opatrenia, ktoré navrhli členské štáty a bez ktorých je ohrozené dosiahnutie cieľov spojených so zavedením ochranných opatrení a zámerov členského štátu ([112]). Tieto opatrenia sa uplatňujú na obmedzený čas ([113]). Ak sa všetky členské štáty nedohodnú na spoločnom odporúčaní, ktoré sa má predložiť Komisii v lehote stanovenej v článku 11 nariadenia o SRP, alebo ak sa spoločné odporúčanie nezdá byť zlučiteľné s požiadavkami uvedenými v danom článku, Komisia môže predložiť návrh v súlade so zmluvou ([114]).

7.1. **Opatrenia, ktoré môžu členské štáty prijať na vnútroštátnej úrovni**

Členské štáty môžu prijať vnútroštátne opatrenia na základe ustanovení právnych predpisov v oblasti SRP za predpokladu, že sú v súlade s cieľmi stanovenými v článku 2 nariadenia o SRP, nie sú diskriminačné a sú prinajmenšom rovnako prísne ako opatrenia podľa práva EÚ.

7.1.1. **Vnútroštátne opatrenia podľa nariadenia o spoločnej rybárskej politike**

Článkom 11 nariadenia o SRP sa členským štátom poskytuje hlavný osobitný rámec na zavedenie opatrení v oblasti riadenia rybárstva, ktoré sú potrebné na dosiahnutie súladu s článkom 6 smernice o biotopoch a článkom 4 smernice o vtáctve a ktoré sú uplatniteľné na vody, ktoré patria pod ich zvrchovanosť alebo právomoc.

Článok 11 ods. 1 umožňuje členským štátom prijať ochranné opatrenia vo svojich lokalitách sústavy Natura 2000, ak tieto opatrenia nemajú vplyv na plavidlá z iných členských štátov, a to za predpokladu, že tieto opatrenia sú zlučiteľné s cieľmi stanoveným v článku 2 nariadenia o SRP a potrebné na splnenie povinností členských štátov podľa právnych predpisov EÚ v oblasti životného prostredia (článok 13 ods. 4 RSMS, článok 4 smernice o vtáctve alebo článok 6 smernice o biotopoch).

Podľa článku 19 nariadenia o SRP môže členský štát prijať opatrenia na ochranu populácií rýb vo vodách EÚ. Tie by sa uplatňovali výlučne na rybárske plavidlá plaviace sa pod jej vlajkou.

Podľa článku 20 nariadenia o SRP môže členský štát prijať nediskriminačné opatrenia na ochranu populácií rýb a hospodárenie s nimi a na udržanie alebo zlepšenie stavu ochrany morských ekosystémov v rámci zóny do 12 námorných míľ od svojich základných línií. Je to však povolené len za predpokladu, že EÚ neprijala osobitne pre túto oblasť opatrenia, ktorými sa rieši ochrana a hospodárenie, alebo opatrenia, ktorými sa konkrétne rieši problém identifikovaný dotknutým členským štátom.

Ak by tieto opatrenia mohli ovplyvniť rybárske plavidlá iných členských štátov, musia sa prijať až po porade s Komisiou, príslušnými členskými štátmi a príslušnými poradnými radami ([115]).

Článkom 13 nariadenia o SRP sa napokon členské štáty oprávňujú prijať núdzové opatrenia za určitých podmienok, a to na základe dôkazov o vážnom ohrození ochrany morských biologických zdrojov alebo morského ekosystému, ktoré si vyžaduje okamžité konanie. Napríklad v januári 2024 francúzske orgány prijali tzv. núdzové opatrenie podľa článku 13 ods. 1 nariadenia o SRP. Cieľom tohto opatrenia bolo chrániť malé veľrybotvaré cicavce zavedením jednomesačného zákazu rybolovu s použitím určitého rybárskeho výstroja vo francúzskych vodách Biskajského zálivu pre všetky členské štáty ([116]).

([112]) Článok 11 ods. 4 nariadenia (EÚ) č. 1380/2013 (nariadenie o SRP).
([113]) Článok 11 ods. 5 nariadenia (EÚ) č. 1380/2013 (nariadenie o SRP).
([114]) Článok 11 ods. 3 nariadenia (EÚ) č. 1380/2013 (nariadenie o SRP).
([115]) Poradné rady sú organizácie vedené zainteresovanými stranami, ktoré Komisii a krajinám EÚ poskytujú odporúčania v otázkach riadenia rybolovu.
([116]) Arrêté du 17 janvier 2024 établissant des mesures spatio-temporelles pour les navires battant pavillon étranger, visant la réduction des captures accidentelles de petits cétacés dans le golfe de Gascogne pour l'année 2024, NOR: TREC2401621A, ELI: https://www.legifrance.gouv.fr/eli/arrete/2024/1/17/TREC2401621A/jo/texte, JORF n°0014 du 18 janvier 2024.

7.1.2. **Vnútroštátne opatrenia podľa nariadenia o technických opatreniach**

Podľa článku 11 ods. 4 nariadenia o technických opatreniach môže členský štát na základe najlepších dostupných vedeckých odporúčaní zaviesť pre plavidlá plaviace sa pod jeho vlajkou opatrenia zmierňujúce vplyv používania určitých druhov výstroja alebo obmedzenia ich používania, pričom takýmito opatreniami sa minimalizujú a, pokiaľ možno, eliminujú úlovky morských cicavcov alebo morských plazov uvedených v prílohách II a IV k smernici o biotopoch a druhov morských vtákov, na ktoré sa vzťahuje smernica o vtáctve.

Podľa článku 12 toho istého nariadenia môže daný členský štát zriadiť oblasti zákazu rybolovu alebo stanoviť iné ochranné opatrenia na ochranu určitých citlivých biotopov alebo zraniteľných morských ekosystémov vo vodách, ktoré patria pod jeho zvrchovanosť alebo právomoc.

7.1.3. **Vnútroštátne opatrenia podľa iných nariadení**

Iné nariadenia môžu za určitých podmienok umožňovať členským štátom prijať technické opatrenia vo vodách, ktoré patria pod ich zvrchovanosť alebo právomoc, alebo týkajúce sa ich plavidiel.

Napríklad článok 7 ods. 2 nariadenia o Stredozemnom mori umožňuje členským štátom vymedziť národné chránené rybolovné oblasti vo svojich teritoriálnych vodách s cieľom chrániť a riadiť živé vodné zdroje alebo udržať alebo zlepšiť stav ochrany morských ekosystémov.

Článok 19 ods. 2 toho istého nariadenia im umožňuje vymedziť národné riadiace plány pre určité druhy rybolovu v teritoriálnych vodách, ktoré môžu zahŕňať opatrenia na zvýšenie selektivity rybárskeho výstroja, zníženie objemu odhodených úlovkov alebo obmedzenie rybolovného úsilia.

7.2. **Opatrenia, ktoré môžu členské štáty navrhnúť na prijatie EÚ (regionalizácia)**

Podľa článku 11 ods. 2 a 3 nariadenia o SRP, ak majú iné členské štáty priamy hospodársky záujem na druhu rybolovu, na ktorý sa majú vzťahovať ochranné opatrenia v lokalitách sústavy Natura 2000 jedného členského štátu, príslušné členské štáty môžu Komisii predložiť spoločné odporúčanie obsahujúce potrebné ochranné opatrenia.

Komisia je splnomocnená prijímať takéto opatrenia prostredníctvom delegovaných aktov, ktorými sa zabezpečuje ich uplatniteľnosť na rybárske plavidlá všetkých členských štátov ([117]). Osvedčené postupy v rámci postupu vypracovania spoločných odporúčaní podľa článku 11 nariadenia o SRP sa uvádzajú v príslušnom usmerňovacom dokumente ([118]).

Pracovný dokument útvarov Komisie o zavedení ochranných opatrení v rámci spoločnej rybárskej politiky pre lokality sústavy Natura 2000 a na účely rámcovej smernice o morskej stratégii

Tento dokument vypracovali útvary Komisie po porade s odborníkmi členských štátov a príslušnými zainteresovanými stranami.

Jeho cieľom je stanoviť osvedčené postupy, pokiaľ ide o prvky, ktoré majú členské štáty zohľadniť pri príprave spoločných odporúčaní na prijatie ochranných opatrení podľa nariadenia o SRP.

Cieľom je pomôcť im splniť povinnosti podľa:

— článku 6 smernice o biotopoch,

— článku 4 smernice o vtáctve,

— článku 13 ods. 4 rámcovej smernice o morskej stratégii.

([117]) Pozri napríklad delegované nariadenie Komisie (EÚ) 2017/118 z 5. septembra 2016, ktorým sa stanovujú opatrenia na ochranu rybolovných zdrojov na účely ochrany morského prostredia v Severnom mori, C/2016/5549 (Ú. v. EÚ L 19, 25.1.2017, s. 10 – 25), a delegované nariadenie Komisie (EÚ) 2017/117 z 5. septembra 2016, ktorým sa stanovujú opatrenia na ochranu rybolovných zdrojov na účely ochrany morského prostredia v Baltskom mori a ktorým sa zrušuje delegované nariadenie (EÚ) 2015/1778, C/2016/5562 (Ú. v. EÚ L 19, 25.1.2017, s. 1 – 9).

([118]) SWD(2018) 288 final. Pracovný dokument útvarov Komisie o zavedení ochranných opatrení v rámci spoločnej rybárskej politiky pre lokality sústavy Natura 2000 a na účely rámcovej smernice o morskej stratégii.

Vysvetľujú sa v ňom pravidlá a postupy týkajúce sa predkladania spoločného odporúčania členskými štátmi s cieľom umožniť Komisii prijať ochranné opatrenia prostredníctvom delegovaného aktu podľa článku 11 ods. 2 a 3 nariadenia o SRP.

Tento dokument je k dispozícii vo všetkých jazykoch na tejto adrese: https://ec.europa.eu/transparency/documents-register/detail?ref=SWD(2018)288&lang=sk.

Podľa nariadenia o technických opatreniach môžu členské štáty navrhnúť opatrenia, ktoré má EÚ prijať a ktoré sa vzťahujú na širšiu morskú oblasť, než sú lokality sústavy Natura 2000, a ktoré bez toho, aby boli dotknuté riadiace plány týchto lokalít, môžu pomôcť zabezpečiť dodržiavanie článku 6 smernice o biotopoch a článku 4 smernice o vtáctve členskými štátmi.

Podľa článku 15 ods. 2 nariadenia o technických opatreniach je Komisia splnomocnená prijímať delegované akty (na základe spoločného odporúčania predloženého v súlade s článkom 18 nariadenia o SRP) s cieľom zmeniť, doplniť alebo zrušiť technické opatrenia stanovené v prílohách k uvedenému nariadeniu alebo poskytnúť výnimku z ich uplatňovania. Takéto opatrenia zahŕňajú oblasti zákazu alebo obmedzenia rybolovu, obmedzenia používania rybárskeho výstroja alebo zmierňujúce opatrenia na zníženie náhodných úlovkov citlivých druhov.

Článok 19 toho istého nariadenia umožňuje aj zákaz rybolovu v reálnom čase v spojení s ustanoveniami o presunoch s cieľom zabezpečiť ochranu citlivých druhov ako možnosť, ktorá sa má vykonať prostredníctvom regionalizácie. Komisia musí prijať takéto delegované akty na základe spoločného odporúčania predloženého členskými štátmi, ktoré majú priamy hospodársky záujem, pričom zohľadní najlepšie dostupné vedecké odporúčania. Členské štáty musia poskytnúť vedecké dôkazy na podporu prijatia týchto opatrení. Komisia môže požiadať Vedecký, technický a hospodársky výbor pre rybárstvo (ďalej len „STECF“), aby posúdil spoločné odporúčania. V článku 21 sa podrobne uvádzajú opatrenia na ochranu prírody, ktoré možno zahrnúť do spoločných odporúčaní.

Ochranné opatrenia prijaté prostredníctvom regionalizácie v rámci SRP sa budú často týkať opatrení v oblasti rybolovu s cieľom zlepšiť stav biotopov alebo biotopov druhov alebo obnoviť tieto biotopy. Tieto opatrenia v lokalitách sústavy Natura 2000 môžu byť preto rovnaké ako opatrenia, ktoré sa vyžadujú podľa nariadenia o obnove prírody ([119]). V tomto prípade by sa uplatňovali ustanovenia uvedeného nariadenia. Zahŕňa to požiadavku poskytnúť všetky relevantné informácie o týchto opatreniach v národných plánoch obnovy prírody a v plnej miere využiť nástroje stanovené v SRP. Členské štáty, ktoré pripravujú národné plány obnovy prírody, musia s prihliadnutím na lehoty stanovené v článku 5 nariadenia o obnove prírody ([120]) začať včas konzultácie s ostatnými členskými štátmi, ktoré majú priamy hospodársky záujem ovplyvnený týmito opatreniami, a s príslušnými poradnými radami podľa článku 18 ods. 2 nariadenia o SRP s cieľom umožniť včasné dosiahnutie dohody o akýchkoľvek spoločných odporúčaniach a ich predloženie. Na tento účel musia členské štáty zahrnúť do národného plánu obnovy prírody odhadovaný harmonogram konzultácií a predloženia spoločných odporúčaní. Členské štáty musia predložiť spoločné odporúčania týkajúce sa ochranných opatrení potrebných na príspevok k plneniu cieľov stanovených v článku 5 nariadenia o obnove prírody najneskôr 18 mesiacov pred príslušnou lehotou stanovenou pre ciele na roky 2030, 2040 a 2050.

V niektorých členských štátoch môže byť lokalita sústavy Natura 2000 označená na kontinentálnom šelfe ([121]) s priľahlými medzinárodnými vodami nad kontinentálnym šelfom. Keďže sa uplatňujú pravidlá SRP, ak je na ochranu týchto lokalít potrebné riadiť rybolov vykonávaný pomocou vlečných sietí na lov pri dne, môžu sa podľa potreby v súlade s týmito pravidlami prijať opatrenia v oblasti riadenia rybárstva týkajúce sa prieskumu a využívania prisadnutých živých morských zdrojov ([122]), ako sa uvádza v kapitole 7. Zdrojom takýchto opatrení môžu byť aj príslušné regionálne organizácie pre riadenie rybárstva alebo si takéto opatrenia môžu vyžadovať spoluprácu s nimi.

([119]) Nariadenie Európskeho parlamentu a Rady (EÚ) 2024/1991 z 24. júna 2024 o obnove prírody a o zmene nariadenia (EÚ) 2022/869, PE/74/2023/REV/1 (Ú. v. EÚ L, 2024/1991, 29.7.2024).

([120]) Článok 5 nariadenia (EÚ) 2024/1991 o obnove morských ekosystémov.

([121]) Pozri články 77, 192, 193 a 194 Dohovoru OSN o morskom práve (ďalej len „UNCLOS“).

([122]) Pozri článok 77 ods. 4 dohovoru UNCLOS, ktorý sa vzťahuje na „živé organizmy, ktoré patria k prisadlým druhom, tzn. ktoré v stave, keď sa dajú loviť, ležia nehybne na morskom dne alebo pod ním, alebo sú neschopné sa premiestňovať inak ako v stálom fyzickom kontakte s morským dnom alebo jeho podložím“.

7.3. **Spoločná zodpovednosť členských štátov**

Vzhľadom na cieľ sústavy Natura 2000, ktorým je umožniť zachovanie alebo obnovu priaznivého stavu ochrany prirodzených biotopov európskeho významu a biotopov druhov európskeho významu v rámci oblasti ich prirodzeného výskytu, a vzhľadom na povinnosť lojálnej spolupráce podľa zmluvy, ktorá sa uplatňuje aj medzi členskými štátmi ([123]), majú členské štáty spoločnú zodpovednosť za ochranu lokalít sústavy Natura 2000. Znamená to, že hoci primárnu zodpovednosť za ochranu lokality nesie členský štát, v ktorom sa lokalita nachádza, ostatné členské štáty musia spolupracovať a prijať opatrenia, ak je takáto spolupráca potrebná v záujme súladu s právnymi požiadavkami smernice o biotopoch a smernice o vtáctve a na dosiahnutie ich cieľov.

Pokiaľ ide o opatrenia v oblasti riadenia rybárstva, napríklad postup podľa článku 18 nariadenia o SRP, členské štáty musia pri formulovaní spoločných odporúčaní navzájom spolupracovať. Komisia musí uľahčovať spoluprácu medzi členskými štátmi, a to okrem iného aj zabezpečením toho, že vedecké príspevky sa získajú od príslušných vedeckých subjektov. Ak iniciujúci členský štát považuje na základe vedeckých dôkazov určité opatrenie za nevyhnutné na dosiahnutie cieľov ochrany, členské štáty musia konštruktívne spolupracovať pri dosahovaní dohody o tomto opatrení s cieľom dodržať článok 6 smernice o biotopoch a článok 4 smernice o vtáctve a splniť povinnosť lojálnej spolupráce podľa článku 4 ods. 3 ZFEÚ.

8. **Opatrenia mimo spoločnej rybárskej politiky uplatniteľné na rybárske plavidlá**

Orgány členského štátu môžu zaviesť vnútroštátne opatrenia, ktoré sa netýkajú riadenia rybárstva, ale sú uplatniteľné na všetky plavidlá, a to s cieľom obmedziť určité vplyvy na biotopy alebo druhy, ako sú zrážky veľrybotvarých cicavcov s plavidlami, vplyvy nepôvodných druhov alebo podmorský hluk. Mohlo by sa nimi napríklad regulovať kotvenie plavidiel s cieľom zabrániť negatívnym vplyvom na útesy alebo posidonské lúky. Mohla by sa nimi regulovať aj rýchlosť plavidiel alebo používanie svetiel, a to aj určením oblastí, ktorým sa treba vyhnúť, s cieľom predchádzať kolíziám alebo obmedziť vplyv podmorského hluku na veľrybotvaré cicavce a vplyv svetiel plavidiel na morské vtáky. Ďalším možným opatrením je určenie oblastí, ktorým sa má námorná doprava vyhýbať. Tieto opatrenia sa môžu vzťahovať na všetky plavidlá vrátane rybárskych plavidiel.

Medzinárodná námorná organizácia (ďalej len „IMO“) môže takisto prijať opatrenia, ktoré sa vzťahujú na rybárske plavidlá a ktorými sa chránia morské ekosystémy, ako sú opatrenia týkajúce sa riadenia balastovej vody a biologického znečistenia, ktorých cieľom je zabrániť introdukcii nepôvodných druhov. Členské štáty môžu navrhnúť, aby IMO zaviedla také opatrenia, ktoré by im pomohli dodržiavať článok 6 smernice o biotopoch a článok 4 smernice o vtáctve. V závislosti od rozsahu navrhovaných opatrení a ich vplyvu na bežnú námornú dopravu a v súlade so smernicou 2002/59/ES ([124]) môže byť potrebné, aby sa takéto návrhy predložili IMO prostredníctvom EÚ.

Príklad opatrení mimo rozsahu pôsobnosti SRP, ktoré sú uplatniteľné na rybárske plavidlá

Maltský dopravný úrad vydal oznamy pre námorníkov zamerané na ochranu ohrozeného víchrovníka hnedastého (*Puffinus yelkouan*) obmedzením námorných činností v blízkosti deviatich lokalít v rámci sústavy Natura 2000 na Malte a ostrove Gozo.

Oznamy boli vydávané v rámci partnerstva s organizáciou BirdLife Malta, ktorá realizovala projekt LIFE Arċipelagu Garnija ([125]). Prostredníctvom oznamov námorníkom sa vytvárajú okolo týchto lokalít ochranné pásma a obmedzuje osvetlenie a hluk z plavidiel, ako aj kotvenie a plavba plavidiel.

Ďalšie podrobnosti sa uvádzajú v prílohe 8.

9. **Prílohy: Príklady**

Vyhlásenie: Príkladmi uvedenými v prílohách nie je dotknuté úplné a včasné splnenie príslušných povinností podľa smernice o vtáctve a smernice o biotopoch.

([123]) Článok 4 ods. 3 Zmluvy o fungovaní EÚ; pozri tiež napr. rozsudok Súdneho dvora z 22. marca 1983, Komisia Európskych spoločenstiev/Francúzska republika, C-42/82, ECLI:EU:C:1983:88, bod 36.

([124]) Smernica Európskeho parlamentu a Rady 2002/59/ES z 27. júna 2002, ktorou sa zriaďuje monitorovací a informačný systém spoločenstva pre lodnú dopravu a ktorou sa zrušuje smernica Rady 93/75/EHS (Ú. v. ES L 208, 5.8.2002, s. 10 – 27).

([125]) https://webgate.ec.europa.eu/life/publicWebsite/project/LIFE14-NAT-MT-000991/life-arcipelagu-garnija-securing-the-maltese-islands-for-the-yelkouan-shearwater-puffinus-yelkouan.

Príloha 1

Stanovenie cieľov ochrany špecifických pre danú lokalitu pre morské lokality sústavy Natura 2000 podľa smernice o vtáctve a smernice o biotopoch

i) **Príklady z Írska**

V Írsku bol vypracovaný zoznam atribútov týkajúcich sa oblasti biotopu, rozšírenia biotopu a rozšírenia spoločenstva spolu so súvisiacimi cieľmi v záujme zachovania priaznivého stavu ochrany piesčin trvale pokrytých nízkou vrstvou morskej vody (biotop 1110) v lokalite sústavy Natura 2000 OsCHÚ Blackwater Bank (IE0002953) ([126]).

Ciele ochrany pre: OsCHÚ Blackwater Bank [002953]

1110 Piesčiny trvale pokryté nízkou vrstvou morskej vody

Zachovať priaznivý stav ochrany piesčin trvale pokrytých nízkou vrstvou morskej vody v OsCHÚ Blackwater Bank, ktorý je definovaný týmto zoznamom atribútov a cieľov:

Atribút	Opatrenie	Cieľ	Poznámky
Oblasť biotopu	hektáre	Trvalá plocha biotopu je stabilná alebo sa zväčšuje, podlieha prírodným procesom. Pozri mapu 3.	Oblasť biotopu bola odhadnutá na 7 310 ha s použitím námornej mapy územia od Carnsore Point po Wicklow Head (č. 1787-0).
Rozšírenie biotopu	výskyt	Rozšírenie piesčin je stabilné alebo sa zväčšuje, podlieha prírodným procesom. Pozri mapu 3.	Rozšírenie bolo stanovené na základe námornej mapy územia od Carnsore Point po Wicklow Head (č. 1787-0).
Rozšírenie spoločenstva	hektáre	Zachovať v prirodzenom stave tento typ spoločenstva: piesok s komplexom spoločenstiev druhov *Nephtys cirrosa* a *Bathyporeia elegans*. Pozri mapu 4.	Pravdepodobná oblasť spoločenstva bola odvodená z bentických prieskumov vykonaných v roku 2005 (Roche a kol., 2007) a v roku 2012 (Aquafact, 2012). Ďalšie podrobnosti sa uvádzajú v sprievodnom námornom dokumente.

V záujme zachovania priaznivého stavu ochrany útesov (biotopy 1170) v OsCHÚ Slyne Head Islands (IE0000328) v Írsku bol vypracovaný zoznam atribútov týkajúcich sa rozšírenia, oblasti biotopov a štruktúry spoločenstiev spolu so súvisiacimi cieľmi ([127]).

Ciele ochrany pre: OsCHÚ Slyne Head Islands [000328]

1170 Útesy

Zachovať priaznivý stav ochrany útesov v OsCHÚ Slyne Head Islands, ktorý je definovaný týmto zoznamom atribútov a cieľov:

Atribút	Opatrenie	Cieľ	Poznámky
Rozšírenie	výskyt	Rozšírenie útesov je stabilné alebo sa zväčšuje, podlieha prírodným procesom. Pozri mapu 3.	Rozšírenie bolo stanovené na základe prieskumu útesov pod úrovňou odlivu uskutočneného v roku 2010 (Aquafact, 2011) a pozorovaní v teréne vykonaných v roku 2012.

([126]) Zdroj: https://www.npws.ie/sites/default/files/protected-sites/conservation_objectives/CO002953.pdf.
([127]) Zdroj: https://www.npws.ie/sites/default/files/protected-sites/conservation_objectives/CO000328.pdf.

Atribút	Opatrenie	Cieľ	Poznámky
Oblasť biotopu	hektáre	Trvalá plocha je stabilná alebo sa zväčšuje, podlieha prírodným procesom. Pozri mapu 3.	Oblasť biotopu bola odhadnutá na 1 418 hektárov na základe prieskumu útesov pod úrovňou odlivu uskutočneného v roku 2010 (Aquafact, 2011) a pozorovaní v teréne vykonaných v roku 2012.
Štruktúra spoločenstiev	biologické zloženie	Zachovať v prirodzenom stave tieto typy spoločenstiev: exponovaný komplex spoločenstiev útesov medzi úrovňou prílivu a odlivu; spoločenstvo, v ktorom prevláda druh *Laminaria*; exponovaný útes pod úrovňou odlivu so spoločenstvom ostnatokožcov a inkrustovaných rias. Pozri mapu 4.	Na základe prieskumu útesov pod úrovňou odlivu uskutočneného v roku 2010 (Aquafact, 2011) a pozorovaní v teréne vykonaných v roku 2012.

V záujme zachovania priaznivého stavu ochrany tuleňa sivého v OsCHÚ Slyne Head Islands (IE000328) v Írsku bol vypracovaný nasledujúci zoznam atribútov a cieľov ([128]).

Ciele ochrany pre: OsCHÚ Slyne Head Islands [000328]

1364 Tuleň sivý *Halichoerus grypus*

Zachovať priaznivý stav ochrany tuleňa sivého v OsCHÚ Slyne Head Islands, ktorý je definovaný týmto zoznamom atribútov a cieľov:

Atribút	Opatrenie	Cieľ	Poznámky
Prístup k vhodnému biotopu	počet umelých prekážok	Výskyt druhov v rámci lokality by nemal byť obmedzovaný umelými prekážkami, ktoré bránia využívaniu lokality. Pozri mapu 5.	Ďalšie podrobnosti sa uvádzajú v sprievodnom námornom dokumente.
Reprodukčné správanie	miesta na párenie	Zachovať miesta na párenie v prirodzenom stave. Pozri mapu 5.	Atribút a cieľ vychádzajú zo základných poznatkov o írskych reprodukčných populáciách, z preskúmania údajov od Summersa (1983), Lyonsa (2004), Ó Cadhlaa a kol. (2005), z komplexného prieskumu reprodukčného správania z roku 2005 (Ó Cadhla a kol., 2008) a z nepublikovaných záznamov National Parks and Wildlife Service (odbor zodpovedný za národné parky a voľne žijúcu faunu a flóru). Ďalšie podrobnosti sa uvádzajú v sprievodnom námornom dokumente.
Správanie v období pĺznutia	miesta na pĺznutie na brehu	Zachovať v prirodzenom stave miesta na pĺznutie na brehu. Pozri mapu 5.	Atribút a cieľ vychádzajú zo základných poznatkov o írskych populáciách, z preskúmania údajov od Ó Cadhlaa a kol. (2006), z národného prieskumu pĺznutia (Ó Cadhla a Strong, 2007) a z nepublikovaných záznamov odboru National Parks and Wildlife Service. Ďalšie podrobnosti sa uvádzajú v sprievodnom námornom dokumente.

([128]) Zdroj: https://www.npws.ie/sites/default/files/protected-sites/conservation_objectives/CO000328.pdf.

Atribút	Opatrenie	Cieľ	Poznámky
Správanie pri odpočinku	miesta na odpočinok na brehu	Zachovať v prirodzenom stave miesta na odpočinok na brehu. Pozri mapu 5.	Atribút a cieľ vychádzajú z preskúmania údajov od Lyonsa (2004), Cronina a kol. (2004), Ó Cadhlaa a kol. (2005) a nepublikovaných záznamov odboru National Parks and Wildlife Service. Ďalšie podrobnosti sa uvádzajú v sprievodnom námornom dokumente.
Rušenie	úroveň vplyvu	Ľudské činnosti by sa mali vykonávať na úrovniach, ktoré nemajú nepriaznivý vplyv na populáciu tuleňa sivého v lokalite.	Ďalšie podrobnosti sa uvádzajú v sprievodnom námornom dokumente.

ii) **Príklad z Belgicka**

Ciele ochrany prijaté v roku 2022 pre lokalitu sústavy Natura 2000 Vlaamse Banken v Belgicku ([129]).

Ciele	
1.	Priestorový rozsah biotopu typu 1110 sa významne nemení.
1.1.	Priestorový výskyt a rozšírenie fyzických biotopov úrovne 2 klasifikácie biotopov podľa systému EUNIS (piesočnaté bahno až bahno, bahenný piesok až piesok a štrk obsahujúci sedimenty) sa menia – vo vzťahu k referenčnému stavu opísanému v „Počiatočnom posúdení“ (KRMS) – v rámci rozpätia obmedzeného na presnosť súčasných zložiek rozšírenia.
1.2.	Priestorový výskyt a rozšírenie spoločenstva *A. alba* je zachovaný.
2.	Funkcia plytkých piesčin ako neresísk a odchovní je zachovaná alebo zlepšená.
2.1.	Výskyt a hustota mladých plates, ako sú platesa veľká (*Pleuronectes platessa*) a solea európska (*Solea solea*), v pobrežnej zóne sú zachované alebo sa zvyšujú.
3.	Početnosť nepôvodných druhov, ktoré sa introdukovali ľudskou činnosťou, je na úrovniach, ktoré nespôsobujú zmeny ekosystémov.
3.1.	Je zabránené tomu, aby sa ľudskou činnosťou introdukovali nové nepôvodné druhy makrofauny a makroflóry (> 1mm), ktoré menia ekosystém.
4.	Zvyšuje sa frekvencia výskytu zraniteľných druhov.
4.1.	Pomer bentických R-stratégov ku K-stratégom (na úrovni druhov) klesá.
4.2.	Počet K-stratégov (na úrovni druhov) rastie.
4.3.	Je tu pozitívny trend vývoja priemernej hustoty dospelých jedincov (alebo frekvencie výskytu) vybraných dlhožijúcich druhov a/alebo druhov s nízkou mierou reprodukcie a hlavných štruktúrnych skupín bentických druhov v bahne až bahenných pieskoch a v čistom jemnom až štrkovitom piesku.
5.	Bentický ekosystém poskytuje dostatok potravy pre vyššie trofické úrovne.
6.	Ekologická kvalita bentického biotopu *Abra alba* je zachovaná.
6.1.	Bentický index kvality ekosystému stanovený nástrojom BEQI je minimálna hodnota 0,60 pre každé vyskytujúce sa spoločenstvo.

([129]) Belgische Staat. 2022. Instandhoudingsdoelstellingen voor het Belgische deel van de Noordzee – Habitat- en Vogelrichtlijn – Herziening 2022. Federale Overheidsdienst Volksgezondheid, Veiligheid van de Voedselketen en Leefmilieu, DG Leefmilieu, Brussel, België: s. 27.

6.2.	Potenciál bioturbácie (BPc), čo je ukazovateľ na hodnotenie fungovania bentického ekosystému, má pre spoločenstvo *A. alba* v druhej polovici roka minimálnu hodnotu 0,60 (ako bola stanovená prostredníctvom postupu BEQI).
7.	Nie je zabránené autonómnemu vývoju húfov *L. conchilega*.
7.1.	3D štruktúry vytvorené druhom *L. conchilega* sú zachované.
7.2.	Hustota útesových druhov *L. conchilega* (napr. *Eumida sanguinea, Pariambus typicus, Microprotopus maculatus* a *Phyllodoce* spp.) nevykazuje klesajúci trend.
8.	Chránená je aspoň plocha povrchov prirodzene sa vyskytujúcich tvrdých substrátov.
8.1.	V prípade štrkového dna by pomer povrchov z tvrdého substrátu (konkrétne povrchov kolonizovaných povrchovou faunou na tvrdom substráte) k povrchom z mäkkých sedimentov (konkrétne povrchov na povrchu tvrdého substrátu, ktoré bránia rozvoju fauny substrátu) nemal vykazovať negatívny trend vo vopred vymedzených testovacích zónach.
9.	V štrkových dnách sa obnovujú prirodzenejšie bentické spoločenstvá.
9.1.	Zvýšila sa rozmanitosť druhov v rámci taxónov typicky spojených s tvrdými substrátmi (konkrétne *Porifera, Cnidaria, Bryozoa, Polychaeta, Malacostraca, Maxillopoda, Gastropoda, Bivalvia, Echinodermata* a *Ascidiacea*).
9.2.	Zvyšuje sa frekvencia výskytu alebo medián hustoty dospelých alebo zrelých kolónií aspoň polovice najdôležitejších a dlhožijúcich druhov v rámci štrkového dna: pôvodná ustrica jedlá (*Ostrea edulis*), slávka jedlá (*Mytilus edulis*), surmovka vlnitá (*Buccinum undatum*), koraly (*Alcyonium digitatum*), hubky (napr. *Haliclona oculata*) a machovky (napr. *Alcyonidium* spp. a *Flustra foliacea*).
9.3.	Medián veľkosti tela väčších bentických druhov sa zvýšil: surmovka vlnitá (*Buccinum undatum*) a maja pavúkovitá (*Majidae* spp.).
9.4.	Zvýšil sa počet a veľkosť útesov tvorených pieskovými rúrkovitými červami druhu *Sabellaria spinulosa* a počet zhlukov trojhranných rúrkovitých červov [*Pomatoceros (Spirobranchus) triqueter*]. – Typ 1.
9.5.	Dochádza k obnove štrkového dna ako neresísk sleďa atlantického (*Clupea harengus*) a ako miest pre raje a žraloky na kladenie vajíčok.

iii) **Príklad z Grécka**

Ciele ochrany pre typ biotopu posidonské dná *(Posidonion oceanicae*) (1120) v LEV-OCHÚ NISOS GYAROS KAI THALASSIA ZONI (GR4220033) ([130]).

Parameter	Merná jednotka	Cieľ	Špecifický cieľ
Rozloha	hektáre	199,4	zachovanie
Stratégia rastu pakoreňov (v hĺbke 15 m)	% plagiotropných rizóm	< 10 %	zachovanie
Hĺbka dolnej hranice rozšírenia	metre	≥ 35	zachovanie
Pokrytie porastom (v hĺbke 15 m)	% celkovej rozlohy biotopu	+ 80 %	zachovanie
Dynamika (stabilita, výskyt, zmenšovanie) porastu na dolnej hranici rozšírenia	typológia dolnej hranice rozšírenia porastu	zväčšovanie	zachovanie
Index ochrany (v hĺbke 15 m)	index (Conservation Index – CI)	> 0.9	zachovanie
Hustota porastu (v hĺbke 15 m)	výhonky na m^2	> 500	zachovanie

([130]) Úradný vestník vlády: séria II, č. 1807/22.03.2023.

iv) **Príklad z Bulharska**

Parametre na stanovenie špecifických cieľov ochrany druhu *Puffinus yelkouan* v lokalite BG0002077 Bakerlata ([131]).

Parameter	Jednotka	Cieľová hodnota	Doplňujúce informácie	Ciele ochrany špecifické pre danú lokalitu
Populácia: veľkosť sťahovavej populácie	počet jedincov	najmenej 20 jedincov	Cieľová hodnota je stanovená na základe údajov zo ŠFÚ a údajov z databázy eBird. Počet jedincov prelietajúcich počas obdobia sťahovania do veľkej miery závisí od poveternostných podmienok. Výskyt druhu v oblasti je v období sťahovania nepravidelný.	Zachovanie počtu sťahujúcich sa jedincov v oblasti na úrovni aspoň 20 jedincov prostredníctvom zachovania biotopov na hľadanie potravy.
Biotop daných druhov: oblasť vhodných biotopov druhu na hľadanie potravy	ha	aspoň 21 110	Tento druh si hľadá potravu v Burgaskom zálive. Stanovené na základe % podielu biotopu N01 – morské lokality a zálivy. Rozloha lokality je 21 110 ha.	Ochrana a zachovanie typov biotopov v lokalite na ploche aspoň 21 110 ha.
Biotop druhu: ekologický stav vodných útvarov s biotopmi druhov s použitím biologického prvku kvality „Fauna rýb“ podľa rámcovej smernice o vode.	päťstupňová stupnica ekologického stavu	1 – veľmi dobrý/ 2 – dobrý (ekologický stav)	Rybami sa zaoberajú štúdie podľa rámcovej smernice o vode s použitím biologického prvku kvality „Fauna rýb“. Ekologický stav vodných útvarov podľa biologického prvku kvality „Fauna rýb“ sa hodnotí na päťstupňovej stupnici: ekologický stav 1 – veľmi dobrý 2 – dobrý 3 – priemerný 4 – zlý 5 – veľmi zlý Monitorovanie vnútrozemských a pobrežných vôd každoročne vykonáva Správa pomoria pre Čiernomorskú oblasť na určených miestach monitorovania.	Zachovanie a/alebo zlepšenie ekologického stavu vodných útvarov s vhodnými biotopmi pre druhy na úrovni 2 – dobrý alebo 1 – veľmi dobrý.

([131]) Ďalšie informácie možno nájsť na adrese: https://natura2000.egov.bg/EsriBg.Natura.Public.Web.App/Home/Natura2000ProtectedSites.

Príloha 2.

Zapojenie zainteresovaných strán do stanovenia opatrení v oblasti riadenia rybárstva

Spoluvytváranie morskej rezervácie s drobnými rybármi v chránenej morskej oblasti Cap ď'Agde, Francúzsko

Chránená morská oblasť (ďalej len „CHMO") Cap d'Agde je lokalita sústavy Natura 2000 v Lionskom zálive v južnom Francúzsku. Rozprestiera sa na ploche 6 152 hektárov a zahŕňa rôzne biotopy európskeho významu, ako sú posidonské lúky, koralogénne skaly, infralitorálne skaly, mäkké substráty a podmorské vulkanické skalné plošiny. Obavy sa objavili z dôvodu ohrozenia biodiverzity parku, klesajúcich úlovkov rýb a konfliktov medzi rybármi a potápačskými centrami v súvislosti s využívaním námorného priestoru. Tieto problémy poukázali na potrebu lepších ochranných opatrení a vytvorenia morskej rezervácie. Ochrana biotopov sa posilnila aj monitorovaním lokality sústavy Natura 2000 prostredníctvom rôznych ukazovateľov. Následne správcovia sústavy Natura 2000 a miestne zainteresované strany vrátane drobných rybárov a rekreačných skupín spoločne vytvorili morskú rezerváciu označenú ako oblasť obmedzeného rybolovu alebo „Cantonnement de pêche".

Semináre a rozhovory s drobnými rybármi sa zameriavali na pochopenie ich očakávaní, zhromaždenie údajov o rybolovných činnostiach a posúdenie ich ochoty prispieť k riadeniu rybolovu v rámci CHMO.

Tím CHMO súčasne stanovil päť (ekologických, sociálnych, hospodárskych a riadiacich) ukazovateľov na určenie polohy rezervácie. Na základe údajov od rybárov a z máp morských biotopov vypracovali správcovia CHMO rôzne scenáre pre túto morskú rezerváciu. Tie sa hodnotili na základe predtým vymedzených ukazovateľov.

Navrhované scenáre boli predstavené všetkým profesionálnym rybárom z Agde na stretnutí, ktorého cieľom bolo potvrdenie polohy a hraníc rezervácie.

Po stanovení počiatočnej zóny morskej rezervácie spolu s rybármi spolupracovali tímy CHMO s miestnymi zainteresovanými stranami vrátane potápačských centier, združení rekreačných rybárov, spoločností rekreačného rybolovu a združenia pre lov harpúnou s cieľom ďalej spresniť projekt. S odvetvím potápania sa uskutočnili dodatočné konzultácie, keďže navrhovaná rezervácia zahŕňala koralogénne lokality na potápanie. Správcovia v nadväznosti na tieto diskusie vypracovali modelovú konečnú zónu, ktorú schválil riadiaci výbor lokality sústavy Natura 2000 na pobreží Côté Agathoise.

Konečným schváleným scenárom rezervácie je päťuholník s rozlohou 310 hektárov, ktorý chráni 46 % koralogénneho biotopu CHMO a zahŕňa prísne chránenú oblasť, v ktorej je zakázané potápanie, rybolov, kotvenie a používanie dredží.

Príloha 3.

Dozor nad rybolovnými činnosťami a ich monitorovanie

Integrovaný systém diaľkového dozoru pre ostrov Gyaros na Kykladách, Grécko

Na gréckom ostrove Gyaros bol nainštalovaný inovatívny integrovaný systém diaľkového dozoru na boj proti nezákonnému rybolovu. Tento systém vyvinul a prevádzkoval v rokoch 2015 až 2022 Svetový fond na ochranu prírody (WWF) Grécko v spolupráci s príslušnými prístavnými orgánmi s využitím modernej technológie.

Hlavným cieľom tohto systému je zlepšiť dozor nad chránenou morskou oblasťou (ďalej len „CHMO“) Gyaros, konkrétne nad okolitou morskou zónou troch námorných míľ. Poskytovaním podpory orgánom zodpovedným za správu CHMO, ako aj regulačným orgánom a orgánom presadzovania práva sa systémom zabezpečuje dodržiavanie uplatniteľných právnych predpisov a obmedzení súvisiacich s nimi. Systém je vybavený radarovou technológiou a v reálnom čase zisťuje podozrivú aktivitu, pričom poskytuje podrobné informácie o rýchlosti plavidla, jeho kurze a v prípade aktivácie identifikačných zariadení aj o type a identite plavidla.

Tento systém diaľkového dozoru pozostáva z viacerých komponentov infraštruktúry nainštalovaných na kľúčových miestach. Medzi nimi sú vrchol ostrova Gyaros, anténový park na ostrove Syros, ústredie oddelenia pre správu chránených oblastí v centrálnom Egejskom mori (PAMU) a ústredie prístavného úradu Syros.

Na vrchole ostrova Gyaros je hlavná jednotka dozoru umiestnená na vrchole starého bunkra. Táto jednotka sa skladá z radaru SIMRAD, infračervenej kamery EOD-100 s vysokým rozlíšením a z vysielača, ktorý prenáša signály na ostrov Syros. Prijímač v anténovom parku na ostrove Syros zachytáva signál z ostrova Gyaros a prenáša ho do kancelárie oddelenia PAMU pre centrálne Egejské more, kde pracovníci dozoru dostávajú upozornenia v reálnom čase, a tým sa zabezpečuje rýchla reakcia na potenciálne porušenia.

Od roku 2024 prevzala vlastníctvo a riadenie systému Agentúra pre prírodné prostredie a zmenu klímy (Natural Environment and Climate Change Agency – NECCA) na základe memoranda o spolupráci medzi ministerstvom životného prostredia a energetiky, ministerstvom pre námorné záležitosti a ostrovnú politiku a WWF Grécko.

Príloha 4

Uplatňovanie opatrení na ochranu rybolovných zdrojov na účely ochrany útesov a piesčin v Baltskom mori

V nemeckej výhradnej hospodárskej zóne (ďalej len „VHZ“) v Baltskom mori boli na účely ochrany typov biotopov „piesčiny trvale pokryté nízkou vrstvou morskej vody“ (1110) (piesčiny) a/alebo útesy (1170) označené tieto OsCHÚ: Fehmarn Belt, Kadetrinne, Westliche Rönnebank, Adlergrund a Pommersche Bucht mit Oderbank.

V súlade s článkom 4 ods. 4 smernice o biotopoch je Nemecko po zaradení lokalít do zoznamu Spoločenstva povinné čo najskôr vykonať potrebné ochranné opatrenia, najneskôr však do šiestich rokov, a to s cieľom zabezpečiť zachovanie druhov a biotopov v priaznivom stave alebo obnovenie druhov a biotopov do takéhoto stavu.

Jedným z najdôležitejších cieľov ochrany v OsCHÚ v nemeckej VHZ je zachovať a obnoviť takmer prirodzený charakter bentických spoločenstiev, pre ktoré sú charakteristické najmä dlhožijúce druhy.

Zo správy Nemecka o stave ochrany druhov a biotopov chránených podľa smernice o biotopoch za sledované obdobie 2013 – 2018 vyplynulo, že typy biotopov piesčiny (1110) a útesy (1170) v morskom baltskom biogeografickom regióne majú nepriaznivý stav ochrany. Opatrenia v oblasti riadenia rybárstva sú preto len časťou toho, čo je potrebné na dosiahnutie cieľov ochrany lokalít a zlepšenie stavu ochrany biotopov.

Podľa smernice o biotopoch je zlepšenie stavu biotopov v označených OsCHÚ najdôležitejším nástrojom na dosiahnutie priaznivého stavu ochrany pre typy biotopov útesy a piesčiny. Keďže komerčný rybolov vo VHZ sa riadi spoločnou rybárskou politikou, ochranné opatrenia na dosiahnutie súladu s článkom 6 ods. 1 smernice o biotopoch sa musia vykonať ako opatrenia na hospodárenie podľa článkov 11 a 18 nariadenia o SRP.

Nemecko v záujme vykonávania článku 6 ods. 1 a 2 smernice o biotopoch vydalo v septembri 2017 vyhlášky o chránených územiach a následne vypracovalo plány riadenia pre jednotlivé oblasti spolu s opatreniami na reguláciu ľudských činností, napr. ťažby piesku a štrku, veterných parkov a vodnej dopravy, v rámci chránených území, a to s cieľom dosiahnuť priaznivý stav ochrany chránených prvkov. Tieto plány riadenia boli vypracované v rámci vnútroštátneho koordinačného procesu a nadobudli účinnosť vo februári 2022, zatiaľ čo námorný priestorový plán pre nemeckú VHZ bol prijatý v roku 2021. Týmto plánom sa zabezpečujú chránené oblasti pri územnom plánovaní, čo je tiež veľmi dôležité na účely vykonávania RSMS.

V súlade s článkami 11 a 18 nariadenia o SRP boli v roku 2022 navrhnuté tieto opatrenia v oblasti riadenia rybárstva s cieľom chrániť typy biotopov 1110 piesčiny a 1170 útesy v OsCHÚ v nemeckej VHZ v Baltskom mori:

1. OsCHÚ Fehmarnbelt: Celoročné vylúčenie rybolovu s použitím mobilného výstroja vlečeného po dne v oblastiach piesčin a útesov s cieľom chrániť typy biotopov 1110 piesčiny a 1170 útesy.

2. OsCHÚ Kadetrinne: Celoročné vylúčenie rybolovu s použitím mobilného výstroja vlečeného po dne v oblastiach útesov s cieľom chrániť typ biotopu 1170 útesy.

3. OsCHÚ Westliche Rönnebank: Celoročné vylúčenie rybolovu s použitím mobilného výstroja vlečeného po dne v celej lokalite OsCHÚ s cieľom chrániť typ biotopu 1170 útesy.

4. OsCHÚ Adlergrund: Celoročné vylúčenie rybolovu s použitím mobilného výstroja vlečeného po dne v celej lokalite OsCHÚ s cieľom chrániť typy biotopov 1110 piesčiny a 1170 útesy.

5. OsCHÚ Pommersche Bucht mit Oderbank: Celoročné vylúčenie rybolovu s použitím mobilného výstroja vlečeného po dne v oblastiach piesčin s cieľom chrániť typ biotopu 1110 piesčiny.

Vylúčené pásma boli navrhnuté tak, aby sa zabezpečila ochrana nielen chránených typov bentických biotopov, ale aj priľahlých oblastí a oblastí medzi štruktúrami (napr. Fehmarn Belt, Kadetrinne) pred negatívnymi vplyvmi používania mobilného výstroja vlečeného po dne.

Tieto opatrenia v oblasti riadenia rybárstva navrhnuté Nemeckom boli základom rokovaní s ostatnými členskými štátmi, ktoré majú záujem o riadenie príslušných druhov rybolovu, a to s cieľom dohodnúť sa na spoločnom odporúčaní podľa článku 11 ods. 3 nariadenia o SRP.

Formálny proces sa začal prvým zasadnutím, ktoré sa uskutočnilo 6. apríla 2022, a po sérii zasadnutí a konzultácií s Poradnou radou pre Baltské more bol návrh 22. augusta 2022 prijatý skupinou na vysokej úrovni BALTFISH. Skupina BALFISH 7. septembra 2022 predložila spoločné odporúčanie, v ktorom navrhla opatrenia na ochranu rybolovných zdrojov s cieľom čiastočne chrániť OsCHÚ Fehmarnbelt, Kadetrinne a Pommersche Bucht mit Oderbank, ako aj celé lokality Westliche Rönnebank a Adlergrund v nemeckej VHZ.

Po predložení tohto spoločného odporúčania ho v novembri 2022 posúdil výbor STECF ([132]), ktorý dospel k záveru, že návrh predstavuje pozitívnu iniciatívu, ktorou sa zabezpečí zvýšená ochrana útesov a piesčin v dotknutých oblastiach.

Komisia zmenila delegované nariadenie (EÚ) 2017/117 ([133]), ktorým sa stanovujú ochranné opatrenia v určitých oblastiach Baltského mora, s cieľom zaviesť nové opatrenia navrhnuté Nemeckom.

([132]) Vedecký, technický a hospodársky výbor pre rybárstvo (STECF) – správa zo 71. plenárneho zasadnutia (STECF-PLEN-22-03). Úrad pre vydávanie publikácií Európskej únie, Luxemburg, 2023, doi:10.2760/016673, JRC132078.

([133]) Delegované nariadenie Komisie (EÚ) 2017/117 z 5. septembra 2016, ktorým sa stanovujú opatrenia na ochranu rybolovných zdrojov na účely ochrany morského prostredia v Baltskom mori a ktorým sa zrušuje delegované nariadenie (EÚ) 2015/1778 (Ú. v. EÚ L 19, 25.1.2017, s. 1 – 9).

Príloha 5

Posudzovanie rizika vplyvu komerčných rybolovných činností na druhy a biotopy v morských lokalitách sústavy Natura 2000

1. **Posúdenie rizika rybolovných činností, ktoré poškodzujú morské biotopy a ovplyvňujú ciele ochrany sústavy Natura 2000 (Francúzsko)**

Francúzske ministerstvo životného prostredia v roku 2014 požiadalo organizáciu PatriNat ([134]) o koordináciu projektu, v rámci ktorého sa posudzovala citlivosť francúzskych (pevninských) bentických biotopov na antropogénne tlaky s využitím odborných poznatkov širšej vedeckej obce. Metodický rámec na hodnotenie citlivosti morských biotopov, terminológia, biotopy a jednotky vystavené tlaku, ako aj usmernenie k využívaniu výsledných hodnotení boli uvedené v metodickej správe uverejnenej v roku 2019 ([135]).

Metodika bola vyvinutá tak, aby poskytovala štandardizované výsledky a bola konzistentná s inými rovnocennými európskymi metodikami na podporu hodnotenia rizík/zraniteľnosti na miestnej, regionálnej, vnútroštátnej a medzinárodnej úrovni, a to aj podľa smernice o biotopoch, rámcovej smernice o morskej stratégii a dohovoru OSPAR.

Hlavným cieľom tejto metódy je posúdiť riziká komerčných činností morského rybolovu, ktoré poškodzujú prirodzené biotopy európskeho významu (a biotopy druhov) označené za lokality sústavy Natura 2000, a to s prihliadnutím na problémy na miestnej úrovni a s ich dôsledným riešením na vnútroštátnej úrovni.

Analýza umožňuje určiť rozsah, v akom komerčné činnosti morského rybolovu narúšajú ciele ochrany lokalít sústavy Natura 2000, a stanoviť priority, pokiaľ ide o všetky opatrenia, ktoré sú potrebné. Analýza poskytuje celý rad výstupov vrátane údajov o rybolovných činnostiach a biotopoch, máp a správ. Metodika sa vykonáva v dvoch krokoch.

1. krok: kvalifikovanie rizika degradácie morských biotopov európskeho významu

Posúdenie rizika degradácie morských biotopov je založené na viacerých parametroch súvisiacich s rozšírením a citlivosťou biotopov, ako aj s rozšírením a typmi rybolovných činností v lokalite sústavy Natura 2000. Prístup k hodnoteniu rizík pozostáva z geografického navrstvenia (v GIS) troch úrovní informácií v mierke lokality sústavy Natura 2000:

1. rozšírenie bentických biotopov európskeho významu v lokalite sústavy Natura 2000;

2. opis rybolovných činností a súvisiacich tlakov v rámci lokality sústavy Natura 2000;

3. identifikácia interakcií medzi rybolovnými činnosťami a biotopmi európskeho významu v danej lokalite.

Interakcie medzi komerčnými rybolovnými činnosťami a morskými biotopmi európskeho významu sa určujú určením pravdepodobnosti vystavenia biotopu – z hľadiska citlivosti – tlakom spôsobeným rybárskym výstrojom prostredníctvom geopriestorovej analýzy. Matica rizík degradácie biotopov sa získava integráciou matice citlivosti bentických biotopov (vytvorenej Národným prírodovedným múzeom v roku 2016) s maticou fyzikálnych tlakov spôsobených rybárskym výstrojom, ktorú vytvoril inštitút IFREMER v roku 2019.

V analýze sa päť úrovní citlivosti biotopu integruje so štyrmi úrovňami tlaku, ktorý činnosť vyvíja, čo vedie k štyrom možným úrovniam rizika (žiadne, malé, stredné, veľké riziko).

2. krok: kvantifikovanie rizika ohrozenia cieľov ochrany lokality sústavy Natura 2000

Ak sa riziko na základe výsledkov 1. kroku považuje za stredné alebo veľké riziko, potom sa tieto výsledky integrujú s miestnymi ekologickými parametrami a miestnymi parametrami týkajúcimi sa komerčných rybolovných činností.

Úroveň významu každého biotopu definovaná v pláne riadenia lokality (Documents d'objectifs – DOCOB) vyjadruje význam lokality sústavy Natura 2000 pri dosahovaní priaznivého stavu ochrany biotopu, a preto sa musí osobitne zohľadniť v rámci miestnych parametrov. V záujme lepšieho posúdenia miestnych súvislostí sa zohľadňujú ďalšie parametre, ktoré sa vyberajú podľa dostupných údajov, koordinovaným spôsobom a na základe odborného posudku.

([134]) https://www.patrinat.fr/.
([135]) https:/www.natura2000.fr/analyse-risque-natura-2000-peche-professionnelle.

A napokon, ak sa v rámci analýzy zistí, že existuje veľké alebo stredné riziko ohrozenia cieľov ochrany lokality, potom sú účinky pravdepodobne významné, a preto príslušné orgány musia navrhnúť na prijatie opatrenia v oblasti riadenia – najmä regulačné opatrenia.

2. Spoločná metodika na posudzovanie vplyvu rybolovu na morské lokality sústavy Natura 2000 (námorná expertná skupina)

V roku 2012 bol na základe príslušných metodík pre regionálne moria vypracovaný spoločný prístup EÚ na účely posudzovania vplyvu rybolovu na morské lokality sústavy Natura 2000, o ktorom diskutovala námorná expertná skupina Komisie. Tento prístup správcom lokalít umožňuje stanoviť priority a zamerať úsilie na reguláciu rybolovných činností, ktoré majú potenciálny vplyv na lokality sústavy Natura 2000. Tento prístup zahŕňa preskúmanie dostupných relevantných informácií s cieľom kategorizovať potenciálne vplyvy a súvisiace možnosti riadenia. Táto metodika sa vykonáva v dvoch krokoch (obrázok 2):

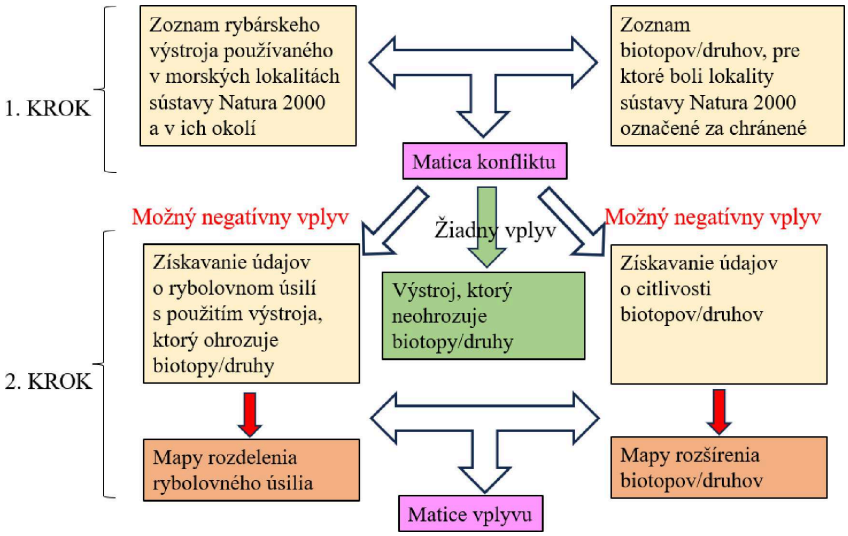

Obrázok 2: Metodický protokol na posudzovanie vplyvu rybolovu na morské lokality sústavy Natura 2000

1. krok: kvalitatívne posúdenie vplyvu

Minimálne požadované informácie na posúdenie vplyvu rybolovných činností na morské lokality sústavy Natura 2000 sú:

a) všetky biotopy/druhy, pre ktoré je morská lokalita sústavy Natura 2000 označená za chránenú, t. j. biotopy uvedené v prílohe I, druhy uvedené v prílohe II k smernici o biotopoch a v prílohe I k smernici o vtáctve, ako aj pravidelne sa vyskytujúce sťahovavé vtáky. Tento zoznam možno získať zo štandardných formulárov údajov pre sústavu Natura 2000;

b) rybársky výstroj používaný v morských lokalitách sústavy Natura 2000 a v ich blízkosti, ktorý by mohol mať vplyv na tieto lokality.

Tieto dva zoznamy sa používajú na zostavenie matíc konfliktov, jeden pre biotopy (tabuľka 1) a druhý pre druhy (tabuľka 2). V prípade každého biotopu/druhu, pre ktorý bola lokalita sústavy Natura 2000 označená za chránenú, by sa v maticiach malo uvádzať, či by každý typ výstroja mohol mať na ne negatívny vplyv, hoci sa v maticiach neuvádza rozsah tohto vplyvu ani jeho významnosť, ale len existencia alebo neexistencia konfliktu.

Na základe týchto dvoch matíc možno vybrať typy výstroja, ktoré by mohli mať negatívny vplyv na konkrétne biotopy/druhy v lokalitách sústavy Natura 2000. V 2. kroku sa bude ďalej skúmať len tento výstroj a tieto biotopy/druhy.

Tabuľka 1 Hypotetický príklad matice konfliktov pre biotopy, pre ktoré bola lokalita označená za chránenú

Biotopy európskeho významu	Rybársky výstroj						
	Vlečná sieť na lov pri dne	Pelagická vlečná sieť	Vlečná sieť s rozperným rahnom	Dredž ovládaná z lode	Žiabrovka	Lovné šnúry	atď.
1110 Piesčiny trvale pokryté nízkou vrstvou morskej vody							
1120 Posidonské dná							
1150 Pobrežné lagúny							
atď.							

Tabuľka 2 Hypotetický príklad matice konfliktov pre druhy, pre ktoré bola lokalita označená za chránenú

Druhy európskeho významu	Vedľajšie úlovky podľa rybárskeho výstroja							Iné vplyvy		
	Vlečná sieť na lov pri dne	Pelagická vlečná sieť	Vlečná sieť srozperným rahnom	Dredž ovládaná z lode	Žiabrovka	Lovné šnúry	atď.	Úbytok potravy	Rušenie	Odhodenie úlovkov
Caretta caretta										
Tursiops truncatus										
Calonectris diomedea										
atď.										

2. krok: semikvantitatívne posúdenie vplyvov

Informácie potrebné na tento krok sú rozšírenie biotopov a druhov a ich biotopov (pre ktoré bola lokalita označená) a rozšírenie rybolovnej činnosti v lokalitách sústavy Natura 2000. Konkrétne:

1. Priestorové a časové rozloženie biotopov/druhov.

   Zozbierané informácie by mali podľa možnosti obsahovať tieto informácie:

   — ekológia biotopov (vrátane typických druhov biotopov) a druhov, pre ktoré bola lokalita označená za chránenú,

   — špecifické ciele ochrany pre každý z prvkov, pre ktoré je lokalita označená za chránenú,

   — opis priestorového a časového rozloženia biotopov (vrátane typických druhov biotopov) a druhov, pre ktoré bola lokalita označená za chránenú,

— údaje o biotopoch/druhoch vrátane stavu a priaznivého stavu ochrany a stavu,

— význam lokality v národnom a biogeografickom regióne z hľadiska ochrany príslušných biotopov/druhov,

— údaje o populácii druhov a o využívaní lokality druhmi na činnosti, ako je hľadanie potravy, rozmnožovanie atď.,

— neznášanlivosť, schopnosť regenerácie a následná citlivosť biotopu/populácie druhu na rušenie rybolovom.

Na základe zozbieraných informácií by sa mali vypracovať súhrnné formuláre s opisom konkrétnych biotopov/druhov alebo skupín druhov a mapy rozšírenia biotopov citlivých na rybolovný tlak v rámci morskej lokality sústavy Natura 2000 a rozšírenia populácií druhov. V prípade potreby by sa mali vypracovať aj mapy využívania lokality podľa druhov v rôznych ročných obdobiach.

2. Priestorové a časové rozloženie rybolovného úsilia a intenzity rybolovu

Pre každý typ výstroja identifikovaný v predchádzajúcej fáze by sa mali zozbierať priestorové a časové údaje o rybolovnom úsilí v lokalitách sústavy Natura 2000 aspoň za predchádzajúce tri roky. V praxi to znamená použitie lodných denníkov a v prípade väčších plavidiel použitie zariadení na automatické hlásenie polohy (napr. systémy monitorovania plavidiel – VMS).

Treba zdôrazniť, že priestorové a časové rozloženie celkového rybolovu v lokalitách sústavy Natura 2000 by malo zahŕňať všetky plavidlá, t. j. plavidlá so zariadením na automatické hlásenie polohy (satelitné sledovacie zariadenia) aj plavidlá bez neho, ktoré patria k národným a medzinárodným flotilám pôsobiacim v týchto oblastiach.

Na základe zozbieraných informácií by sa mali vypracovať mapy rozloženia intenzity rybolovu (vymedzenej ako rybolovné úsilie na jednotku plochy za jednotku času) v každej morskej lokalite sústavy Natura 2000 počas rôznych ročných období (zima, jar, leto, jeseň). Mali by sa vypracovať aj kumulatívne mapy týkajúce sa celkovej intenzity rybolovu počas štyroch ročných období.

Údaje o priestorovom a časovom rozložení rybolovných činností a súvisiacich tlakov by sa mali kombinovať s priestorovými údajmi o rozšírení biotopov a druhov a s časovými údajmi o biologickom cykle druhov európskeho významu. Analýzami prienikov sa určia potenciálne konfliktné/nekonfliktné zóny vo vzťahu k vymedzeným hraniciam lokalít sústavy Natura 2000 (existencia/neexistencia konfliktu). Vypracujú sa rôzne mapy špecifické pre jednotlivé typy biotopov/druhy. V ďalšej fáze sa posúdi, či existujú potenciálne konflikty medzi cieľmi ochrany prírody a využívaním oblasti.

3. Citlivosť biotopov/populácií druhov na rybársky tlak

Analýza citlivosti biotopov a druhov na rôzne aspekty rybolovného tlaku by sa mala vykonať tam, kde existujú potenciálne konflikty medzi cieľmi ochrany a využívaním oblasti (t. j. rybolov sa priestorovo a časovo prekrýva s oblasťami rozšírenia príslušných biotopov a druhov).

Súvislosť medzi výsledkami analýzy konfliktov a posúdením citlivosti biotopu/druhu, ktorá by mohla byť ovplyvnená, umožní posúdenie a hodnotenie citlivosti biotopu/druhu podľa skutočného rušenia rybolovom. Hodnotenie vplyvu rybolovu na biotop/druh by sa malo vykonávať na základe odborného posúdenia ako kombinácia intenzity rybolovu a citlivosti, pričom by sa mal zohľadňovať stav ochrany príslušného biotopu/druhu. Na tento účel by sa mohli organizovať *ad hoc* odborné semináre.

Pre každú lokalitu sústavy Natura 2000 by sa mala vyplniť komplexná matica vplyvov vrátane poradia vplyvu a opisu typu vplyvu za každý biotop/druh, ktorý môže byť v konflikte s rybolovnými činnosťami.

3. **Prehľad možných interakcií a vplyvov metód komerčného rybolovu na morské biotopy a druhy chránené podľa smernice EÚ o biotopoch**

V roku 2014 bol vypracovaný ďalší dokument, ktorý bol prediskutovaný v rámci námornej expertnej skupiny a prispel ku kvalitatívnemu posúdeniu požadovanému v prípade 1. kroku a prvej fázy 2. kroku spoločnej metodiky na posudzovanie vplyvu rybolovu na morskú sústavu Natura 2000 (pozri prílohu 5.2). Poskytuje prehľad interakcií, tlakov a vplyvov metód komerčného rybolovu na morské biotopy a druhy sústavy Natura 2000 (v skupinách), zhrnutie týkajúce sa citlivosti biotopov a druhov sústavy Natura 2000 na rôzne metódy rybolovu a prehľad o ich zraniteľnosti. Treba poznamenať, že táto správa bola v čase svojho uverejnenia selektívnym preskúmaním, a nie posúdením vplyvov všetkých typov rybárskeho výstroja na všetky európske morské biotopy a druhy. Treba tiež poznamenať, že výskum v tejto oblasti pokračuje a v rámci neho prebiehajú medzinárodné štúdie a pravidelne vychádzajú publikácie.

Recenzované publikácie a zdroje sivej literatúry sa použili na vypracovanie súhrnov o:

1. potenciálnych fyzikálnych, chemických a biologických tlakoch spojených s rôznymi metódami rybolovu;
2. interakcii prvkov sústavy Natura 2000 s týmito tlakmi;
3. možnej zraniteľnosti vyplývajúcej z používania konkrétneho rybárskeho výstroja na biotopy a druhy chránené v lokalitách sústavy Natura 2000.

Tieto informácie by sa mali spresniť vzhľadom na vnútroštátne okolnosti (napríklad najvýznamnejšie druhy rybolovu alebo akékoľvek úpravy výstroja), pričom členské štáty ich môžu použiť na účely 2. kroku – príprava matíc vplyvu rybolovu na lokality a prvky sústavy Natura 2000 pre dané lokality.

Kumulatívne účinky sú špecifické pre danú lokalitu, a preto sa vo všeobecných maticiach nezohľadňovali. Citlivosť sa v tomto dokumente nehodnotí priamo, ani sa nekvantifikuje, preto na presnejšie hodnotenie citlivosti na základe lokality sa bude napokon vyžadovať hodnotenie zraniteľnosti biotopov.

Tento dokument obsahuje tabuľky, v ktorých sa uvádza kontrolný zoznam potenciálnych vplyvov rôznych metód rybolovu na biotopy a druhy sústavy Natura 2000. Niektoré alebo všetky tieto druhy a biotopy sa môžu vyskytovať v konkrétnych lokalitách a prípadný význam výsledných vplyvov bude závisieť od citlivosti biotopu a druhu, ako aj od miestnych podmienok, a to vrátane ich obnoviteľnosti a rozmanitosti v rámci typov biotopov. Tieto okolnosti znamenajú, že je nevyhnutné vykonať analýzu vplyvov za konkrétnu lokalitu s cieľom podporiť akýkoľvek návrh riadenia, hoci v prípade, že existujú presvedčivé dôkazy, že poškodenie označeného prvku spôsobené určitým výstrojom/činnosťou je všadeprítomné, ďalšie posúdenie nemusí byť potrebné.

Z matíc vyplýva, že morské biotopy a druhy sústavy Natura 2000 sú potenciálne zraniteľné voči rôznym fyzikálnym, chemickým a biologickým tlakom spojeným s rôznymi metódami rybolovu (pozri tabuľky 3 a 4). V prípade pravdepodobnej interakcie je vo väčšine prípadov známe, že biotop alebo druh je citlivý na metódu rybolovu/tlak. V prípade možnej interakcie môže byť citlivý v niektorých prípadoch alebo na určitých miestach či v určitých situáciách. Existujú aj interakcie, ktoré sa považujú za nepravdepodobné alebo o ktorých v súčasnosti nie je dostatok informácií na vyvodenie akéhokoľvek záveru. Členské štáty môžu použiť tieto tabuľky ako súčasť svojho posúdenia rybolovných činností, ktoré môžu potenciálne ovplyvniť biotopy a druhy, ktoré sú chránené v morských lokalitách sústavy Natura 2000.

Tabuľka 3 Matica, v ktorej sú uvádza zhrnutie možných zraniteľností biotopov sústavy Natura 2000 voči rôznym metódam rybolovu

			Piesčiny	Posidonské dná	Ústia riek	Bažiny a piesčiny	Pobrežné lagúny	Veľké plytké zátoky a zálivy	Útesy	Podmorské štruktúry vytvorené unikajúcimi plynmi	Boreálne baltské úzke zátoky	Zatopené alebo čiastočne zatopené morské jaskyne
TRIEDA VÝSTROJA	SKUPINA VÝSTROJA	TYP VÝSTROJA										
Dredže	dredže	dredž ovládaná z lode										
		mechanizovaná/ nasávacia dredž										
Vlečné siete	vlečné siete na lov pri dne	vlečná sieť s vodiacimi štítmi na lov pri dne										
		dvojitá vlečná sieť s vodiacimi štítmi										
		párová vlečná sieť na lov pri dne										
		vlečná sieť s rozperným rahnom										
	pelagické vlečné siete	pelagická vlečná sieť s vodiacimi štítmi										
		pelagická párová vlečná sieť										

TRIEDA VÝSTROJA	SKUPINA VÝSTROJA	TYP VÝSTROJA	Piesčiny	Posidonské dná	Ústia riek	Bažiny a piesčiny	Pobrežné lagúny	Veľké plytké zátoky a zálivy	Útesy	Podmorské štruktúry vytvorené unikajúcimi plynmi	Boreálne baltské úzke zátoky	Zatopené alebo čiastočne zatopené morské jaskyne
Háčiky a lovné šnúry	udice a lovné šnúry	ručné šnúry a udice										
		vlečné lovné šnúry										
	lovné šnúry	unášané lovné šnúry										
		osadené lovné šnúry										
Pasce	pasce	koše a pasce										
		sieťové vrše										
		stacionárne nekryté nastavovacie siete										
Siete	siete	viacstenné žiabrovky										
		nastavovacia žiabrovka										
		unášané siete										
Záťahové siete	obchvatné siete	vaková sieť										
		lampary										
	záťahové siete	škótska záťahová sieť										
		dánska záťahová sieť										
		párová záťahová sieť										
		pobrežná záťahová sieť a záťahová sieť ovládaná z lode										

Pravdepodobná zraniteľnosť	
Možná zraniteľnosť	
Nepravdepodobná zraniteľnosť	
Obmedzené informácie	

Pravdepodobná: je známe, že biotop je vo väčšine prípadov citlivý na metódu rybolovu.
Možná: biotop môže byť v niektorých prípadoch alebo na určitých miestach či v určitých situáciách citlivý na metódu rybolovu.

Tabuľka 4 Matica, v ktorej sú uvádza zhrnutie možných zraniteľností druhov/skupín druhov sústavy Natura 2000 voči rôznym metódam rybolovu

			Veľrybotvaré cicavce		Tuleňovité				Korytnačky		Ryby					
			svišťucha tuponosá	delfín skákavý	tuleň sivý	tuleň škvrnitý	tuleň krúžkovaný	tuleň mníšsky	kareta veľkohlavá	kareta zelená	jeseter (jadranský a ostronosý)	sih ostronosý	miluľa (morská, riečna)	alóza (finta, májová, braschnikowi, nešķvrnitá, azovská)	býčko Canestriniov	Morské vtáky, divé vtáky a brodivé vtáky
TRIEDA VÝSTROJA	SKUPINA VÝSTROJA	TYP VÝSTROJA														
Dredže	dredže	dredž ovládaná z lode														
		mechanizovaná/ nasávacia dredž														
Vlečné siete	vlečné siete na lov pri dne	vlečná sieť s vodiacimi štítmi na lov pri dne														
		dvojitá vlečná sieť s vodiacimi štítmi														
		párová vlečná sieť na lov pri dne														
		vlečná sieť s rozperným rahnom														
	pelagické vlečné siete	pelagická vlečná sieť s vodiacimi štítmi														
		pelagická párová vlečná sieť														
Háčiky a lovné šnúry	udice a lovné šnúry	ručné šnúry a udice														
		vlečné lovné šnúry														
	lovné šnúry	unášané lovné šnúry														
		osadené lovné šnúry														
Pasce	pasce	koše a pasce														
		sieťové vrše														
		stacionárne nekryté nastavovacie siete														

			Veľrybotvaré cicavce		Tuleňovité				Korytnačky		Ryby					Morské vtáky, divé vtáky a brodivé vtáky
			svišťucha tuponosá	delfín skákavý	tuleň sivý	tuleň škvrnitý	tuleň krúžkovaný	tuleň mníšsky	kareta veľkohlavá	kareta zelená	jeseter (jadranský a ostronosý)	sih ostronosý	mihuľa (morská, riečna)	alóza (finta, májová, braschnikowi, nešķvrnitá, azovská)	býčko Canestriniov	
TRIEDA VÝSTROJA	SKUPINA VÝSTROJA	TYP VÝSTROJA														
Siete	siete	viacstenné žiabrovky														
		nastavovacia žiabrovka														
		unášané siete														
Záťahové siete	obchvatné siete	vaková sieť														
		lampary														
	záťahové siete	škótska záťahová sieť														
		dánska záťahová sieť														
		párová záťahová sieť														
		pobrežná záťahová sieť a záťahová sieť ovládaná z lode														

Pravdepodobná zraniteľnosť	
Možná zraniteľnosť	
Nepravdepodobná zraniteľnosť	
Obmedzené informácie	

Pravdepodobná: je známe, že biotop je vo väčšine prípadov citlivý na metódu rybolovu.
Možná: biotop môže byť v niektorých prípadoch alebo na určitých miestach či v určitých situáciách citlivý na metódu rybolovu.

Príloha 6

Uplatňovanie opatrení na predchádzanie poškodeniu útesových štruktúr rybolovnými činnosťami, Baltské more

Členské štáty sú zodpovedné za zabezpečenie priaznivého stavu ochrany označených morských biotopov a druhov vo svojej príslušnej sústave Natura 2000 a za prijatie primeraných krokov na predchádzanie poškodeniu prirodzených biotopov a biotopov druhov, ako aj rušeniu druhov, pre ktoré bola označená lokalita sústavy Natura 2000 za chránenú.

Hlavné ustanovenia článku 6 smernice o biotopoch týkajúce sa ochrany a správy lokalít sústavy Natura 2000 v Dánsku vykonáva každé odvetvie, t. j. príslušný orgán zodpovedný za vykonávanie potrebných opatrení určených prostredníctvom plánov riadenia sústavy Natura 2000. Dánske ministerstvo potravinárstva, poľnohospodárstva a rybárstva je zodpovedným orgánom za formulovanie nariadení v oblasti rybárstva, ako aj za kontrolu rybárstva a presadzovanie zavedených opatrení v oblasti riadenia. V júni 2008 bol zákon o rybolove zmenený, aby obsahoval ustanovenia smernice o biotopoch ([136]).

Dánsko označilo za chránené 97 morských lokalít sústavy Natura 2000 v dánskych teritoriálnych vodách v západnej časti Baltského mora, v Kattegate, Skagerraku a Severnom mori. Toto označenie sa uskutočnilo v súlade so správnym nariadením č. 408/2007 ([137]) a jeho následnými zmenami, v ktorom sa určujú celkové ciele ochrany ako základ pre správu lokalít sústavy Natura 2000. Celkovo bolo pre útesové štruktúry určených 65 lokalít sústavy Natura 2000 [kódy biotopov: H1170 (útesy) a H1180 (morské „stĺpy“ v plytčinách, vytvorené unikajúcimi plynmi, známe aj ako bublinové útesy)].

V decembri 2011 boli prijaté plány riadenia prírody pre lokality označené pred rokom 2010 ([138]). Prijatím týchto plánov boli tieto lokality zároveň označené za OsCHÚ. V decembri 2012 dánske ministerstvo životného prostredia zverejnilo plány riadenia v rámci sústavy Natura 2000. Plány riadenia obsahujú opis biotopov a druhov, pre ktoré bola lokalita označená, súčasný stav ochrany týchto biotopov a druhov, možné hrozby a opatrenia, ktoré sa majú prijať. Vo všetkých plánoch riadenia morských lokalít sústavy Natura 2000 označených pre útesy by sa mali prijať opatrenia v súvislosti s rybolovnými činnosťami s použitím mobilného výstroja vlečeného po dne.

Ministerstvo potravinárstva, poľnohospodárstva a rybárstva/dánska agentúra AgriFish začali na jar roku 2011 iniciatívu na ochranu útesových štruktúr pred rybolovnými činnosťami v lokalitách sústavy Natura 2000, ktoré sa nachádzajú v dánskej časti západnej časti Baltského mora medzi základnou líniou a 12 námornými míľami:

1. Munkegrund (kód lokality EÚ: DK00VA304)

2. Hatterbarn (kód lokality EÚ: DK00VA255)

3. Ryggen (kód lokality EÚ: DK00VA253)

4. Broen (kód lokality EÚ: DK00VA256)

5. Ertholmene (kód lokality EÚ: DK007X079)

6. Davids Banke (kód lokality EÚ: DK00VA308)

7. Bakkebrædt a Bakkegrund (kód lokality EÚ: DK00VA310).

Cieľom návrhu bolo zabezpečiť primeranú ochranu označených útesových štruktúr pred rybolovnými činnosťami, a tým prispieť k splneniu povinnosti dosiahnuť priaznivý stav ochrany (keďže pre dánske morské biotopy ešte neboli sformulované ciele ochrany špecifické pre danú lokalitu) typov biotopov s kódom H1170 v súlade s článkom 6 ods. 2 smernice o biotopoch, v ktorom sa uvádza, že členské štáty podniknú primerané kroky, aby sa predišlo poškodeniu prirodzených biotopov a biotopov druhov, ako aj rušeniu druhov, pre ktoré boli územia označené za chránené. Podľa plánov sústavy Natura 2000 pre týchto sedem lokalít sú rybolovné činnosti s použitím mobilného výstroja vlečeného po dne špecifikované ako hrozba pre útesové štruktúry ([139]) a možná hrozba pre piesčiny.

([136]) Zákon o rybolove: https://www.retsinformation.dk/Forms/r0710.aspx?id=121218.
([137]) Správne nariadenie č. 408, 1. máj 2007: https://www.retsinformation.dk/Forms/R0710.aspx?id=13043.
([138]) Správne nariadenie č. 1114, 25. november 2011: https://www.retsinformation.dk/Forms/R0710.aspx?id=139270.
([139]) Plány riadenia: http://www.naturstyrelsen.dk/Naturbeskyttelse/Natura2000/Natura_2000_planer/Se_Planerne/.

Stav ochrany útesových štruktúr v týchto siedmich lokalitách bol posúdený ako „nepriaznivý“ v dôsledku fyzického rušenia a relatívne vysokej úrovne živín vo vodnom stĺpci. Všeobecne sa uznáva, že rybolovná činnosť s použitím mobilného výstroja vlečeného po dne má vplyv na útesové štruktúry, a to tak z hľadiska fyzického rušenia útesových štruktúr, ako aj z hľadiska biodiverzity týchto útesov.

Navrhol sa zákaz rybolovných činností s použitím mobilného výstroja vlečeného po dne v oblastiach, ktoré sú zmapované ako útesy (kód biotopu H1170). Útesové štruktúry zmapované v lokalitách sústavy Natura 2000 by boli chránené pred vplyvom rybolovnej činnosti zavedením nárazníkových zón okolo útesových štruktúr, čo znamená vytvorenie 240-metrovej nárazníkovej zóny okolo zmapovaných útesových štruktúr. Dánska agentúra AgriFish dostala od Inštitútu pre morské zdroje Dánskej technickej univerzity (DTU Aqua) vedecké poradenstvo o vhodnej metóde, ktorá sa má použiť.

Zámerom dánskej vlády (iniciujúceho členského štátu) bolo prijať opatrenia, t. j. vzhľadom na rybolovné činnosti vykonávané všetkými plavidlami vrátane rybárskych plavidiel plaviacich sa pod vlajkou iných členských štátov EÚ. V záujme uplatňovania týchto opatrení na všetky plavidlá uskutočnilo Dánsko ako iniciujúci členský štát v súlade s nariadením č. 1380/2013 o spoločnej rybárskej politike konzultácie s Nemeckom a Švédskom ([140]), Poradnou radou pre Baltské more, Medzinárodnou radou pre výskum mora (ICES) a Komisiou, národnými združeniami/organizáciami rybárov a mimovládnymi organizáciami.

Dánsko spolu so Švédskom a s Nemeckom začalo v lete v roku 2014 postup s cieľom prijať spoločné odporúčanie pre ochranné opatrenia v siedmich lokalitách sústavy Natura 2000 v Kattegate a v troch lokalitách v Baltskom mori. Dánsko, Nemecko a Švédsko predložili 13. marca 2015 Komisii spoločné odporúčanie na opatrenia na ochranu rybolovných zdrojov s cieľom chrániť útesové štruktúry v lokalitách dánskej sústavy Natura 2000 v Baltskom mori. Komisia prijala toto spoločné odporúčanie prostredníctvom delegovaného aktu (delegované nariadenie 2017/117/EÚ) ([141]).

([140]) Švédsko a Nemecko majú rybolovné práva v dánskej časti západnej časti Baltského mora do vzdialenosti 12 námorných míľ.

([141]) Delegované nariadenie Komisie (EÚ) 2017/117 z 5. septembra 2016, ktorým sa stanovujú opatrenia na ochranu rybolovných zdrojov na účely ochrany morského prostredia v Baltskom mori a ktorým sa zrušuje delegované nariadenie (EÚ) 2015/1778, C/2016/5562, (Ú. v. EÚ L 19, 25.1.2017, s. 1 – 9).

Príloha 7

Uplatňovanie primeraného odhadu na rybolovné činnosti

i) **Lov srdcoviek v Írsku**

V zálive Dundalk Bay sa nachádza osobitne chránené územie (OCHÚ IE0004026) aj osobitné chránené územie (OsCHÚ IE0000455). Lov srdcoviek (*Cerastoderma edule*) potenciálne ovplyvňuje biotopy a vodné vtáky v OsCHÚ a OCHÚ Dundalk Bay.

Výbor pre rybárstvo Miestneho poradného výboru v Dundalk vypracoval a predložil návrh rybárskeho plánu pre sústavu Natura (Fisheries Natura Plan, ďalej len „FNP“) pre srdcovku v zálive Dundalk Bay na roky 2021 – 2025. V tomto návrhu FNP sa stanovujú opatrenia riadenia, ktoré majú prijať majitelia plavidiel s povolením na lov srdcoviek v zálive Dundalk Bay. Tento návrh nadväzoval na predchádzajúce päťročné plány. V návrhu FNP sa stanovujú podmienky, za ktorých sa môže uskutočňovať lov srdcoviek, napríklad minimálna biomasa srdcoviek, pod ktorej úrovňou nebude lov povolený, celkový povolený výlov (TAC), zákaz lovu po dosiahnutí minimálnych mier výlovu (aby sa zabránilo nadmernému vyčerpaniu) a každoročný zákaz rybolovu 1. novembra s cieľom chrániť zimujúce vtáky. Stanovili sa v ňom aj prevádzkové obmedzenia pre účastníkov rybolovu, napríklad minimálna veľkosť srdcoviek pri vylodení, horná hranica celkového denného úlovku a špecifikácia výstroja, ktorý sa môže pri love používať.

Návrh FNP bol v marci 2021 predložený ministrovi poľnohospodárstva, potravinárstva a námorníctva, ktorý rozhodol o potrebe primeraného odhadu dosahov návrhu FNP. Minister so zreteľom na usmernenie Európskej komisie a existujúcu judikatúru rozhodol, že návrh FNP môže mať významný vplyv na lokality sústavy Natura 2000, a preto bolo potrebné vykonať primeraný odhad podľa článku 6 ods. 3 smernice o biotopoch, a to ešte pred rozhodnutím, či sa FNP môže prijať.

Správu o primeranom odhade vypracoval Morský inštitút v súlade s nariadeniami Európskej únie (o vtáctve a prirodzených biotopoch) (morský rybolov) z roku 2013 (S.I. č. 290 z roku 2013). V správe o primeranom odhade sa posúdili potenciálne ekologické účinky navrhovaného FNP na označené biotopy a druhy v OsCHÚ a OCHÚ Dundalk Bay. Skúmali sa v nej aj potenciálne vplyvy na lokalitu vyplývajúce z kombinácie dvoch druhov rybolovu (lov pošvíc a srdcoviek).

Správa o primeranom odhade a prílohy vrátane návrhu FNP boli uverejnené v máji 2021 na účely verejnej konzultácie, ktorá trvala šesť týždňov. Minister pre bývanie, miestnu samosprávu a kultúrne dedičstvo a minister pre životné prostredie, klímu a komunikácie mali dodatočne možnosť predniesť pripomienky k návrhu FNP a k správe o odhade. V rámci verejnej konzultácie bolo doručených päť podaní. Dve z nich predložili rybári a ďalšie tri predložili organizácie National Parks and Wildlife Service, Birdwatch Ireland a Irish Wildlife Trust. Morský inštitút poskytol odpoveď, v ktorej sa podrobne zaoberal príslušnými otázkami nastolenými v týchto podaniach.

Minister poľnohospodárstva, potravinárstva a námorníctva napokon v júli 2021 s prihliadnutím na správu o primeranom odhade predloženú Morským inštitútom, podania prijaté v rámci verejnej konzultácie a odpoveď Morského inštitútu na príslušné otázky nastolené v podaniach rozhodol, že návrh rybárskeho plánu pre sústavu Natura pre srdcovku (*Cerastoderma edule*) v zálive Dundalk Bay na roky 2021 – 2025, ako ho zmenilo jeho ministerstvom v súlade s nariadením 6(2) S. I. č. 290 z roku 2013, by nemal vplyv na integritu označených biotopov a druhov v OsCHÚ a OCHÚ Dundalk Bay, a upravený FNP prijal.

Ďalšie informácie možno nájsť na adrese: http://www.fishingnet.ie/sea-fisheriesinnaturaareas/.

ii) **Lov pošvíc rodu *Ensis* v Holandsku**

Kustzóna Noordzee, Voordelta, Vlakte van de Raan a Westerschelde boli podľa smernice o biotopoch označené za osobitné chránené územia (OsCHÚ). Okrem Vlakte van de Raan boli tieto oblasti označené aj podľa smernice o vtáctve. Ochranu holandských lokalít sústavy Natura 2000 upravuje zákon o ochrane prírody ([142]). V plánoch riadenia týchto príslušných lokalít sústavy Natura 2000 je vymedzené, že na rybolovné činnosti narúšajúce dno sa vyžaduje povolenie podľa zákona o ochrane prírody.

([142]) Tento zákon bol od januára 2024 nahradený zákonom o životnom prostredí a plánovaní.

Lov pošvíc (pošvica americká, *Ensis leei*) je rybolovná činnosť vykonávaná v holandskej pobrežnej zóne. Lov pošvíc rodu *Ensis* je činnosť, pri ktorej dochádza ku dotyku s dnom a ktorá zahŕňa získavanie mäkkýšov, kôrovcov a ostnatokožcov z ekosystému a kontakt s pôdou. Na základe toho nemožno vopred vylúčiť, že by lov pošvíc rodu *Ensis* v lokalitách sústavy Natura 2000 Noordzee kustzone, Voordelta, Vlakte van de Raan a Westerschelde mal významný vplyv na druhy a biotopy v týchto lokalitách sústavy Natura 2000.

Preto bolo potrebné pred udelením povolenia posúdiť v rámci primeraného odhadu potenciálne účinky tejto činnosti na integritu týchto lokalít. Posudzovaná činnosť sa týka len lovu pošvíc rodu *Ensis* v oblastiach, v ktorých je tento lov povolený. Prístup do niektorých oblastí v rámci lokalít sústavy Natura 2000 je už obmedzený pre rybolovné činnosti zamerané na pošvice rodu *Ensis* (z nich približne 25 % rozlohy lokality Noordzee kustzone sústavy Natura 2000).

Lov pošvíc rodu *Ensis* sa považuje za plán alebo projekt v súlade s článkom 6 ods. 3 smernice o biotopoch, ktorý sám osebe alebo spolu s inými projektmi môže viesť k významným vplyvom na ciele ochrany lokalít sústavy Natura 2000. Táto činnosť by preto mala v súlade s článkom 6 ods. 3 podliehať primeraného odhadu jej dosahov na lokalitu z hľadiska cieľov ochrany lokality. Povolenie na takúto činnosť môže byť preto udelené len vtedy, ak sa vykonal primeraný odhad a z jeho výsledkov vyplýva, že plán alebo projekt nepoškodí prírodné charakteristiky príslušných oblastí sústavy Natura 2000. O povolenie na takýto plán alebo projekt možno požiadať na obdobie šiestich rokov, pričom po uplynutí tohto obdobia sa musí predložiť nová žiadosť o povolenie, ktorá bude podliehať novému postupu primeraného odhadu.

Na lov pošvíc rodu *Ensis* v holandských vodách bolo vydaných osem licencií na rybolov. Všetci držitelia licencie na lov pošvíc rodu *Ensis* sú členmi Coöperatieve Producentenorganisatie Nederlandse Vissersbond U.A. (CPO NVB). V posledných rokoch vykonávali lov pošvíc rodu *Ensis* štyri plavidlá. Najnovší primeraný odhad bol vypracovaný v roku 2018 na obdobie povolenia 2019 – 2023 ([143]). Vzhľadom na to, že toto obdobie povolenia sa končí koncom roka 2023, bola vypracovaná nová žiadosť o povolenie a nový primeraný odhad.

V rámci primeraného odhadu sa posudzovalo, či by lov pošvíc rodu *Ensis* mohol negatívne ovplyvniť ciele ochrany príslušných lokalít sústavy Natura 2000. Tento odhad sa týkal vplyvov na integritu dotknutých lokalít. Primeraný odhad sa zameral na možný vplyv lovu pošvíc rodu *Ensis* na kvalitu typu biotopu H1110B („piesčiny trvale pokryté nízkou vrstvou morskej vody"), ktorý sa vyskytuje vo všetkých štyroch oblastiach sústavy Natura 2000. Kvalitu typu biotopu určujú štyri prvky kvality typu biotopu. Týmito prvkami sú: „typy vegetácie", „abiotická krížová zhoda", „typické druhy" a „iné charakteristiky dobrej štruktúry a funkcie".

Lov pošvíc rodu *Ensis* môže rôznymi spôsobmi ovplyvniť integritu lokalít sústavy Natura 2000. Na účely určenia účinkov lovu pošvíc rodu *Ensis* na príslušné druhy vtákov ide o možné účinky na únosnú kapacitu oblasti pre tieto druhy. V prípade typov biotopov by sa mal skúmať vplyv na prítomnosť a početnosť typických druhov a na ďalšie charakteristiky dobrej štruktúry a funkcie typov biotopov. Rušenie spôsobené rybolovom môže, ale v konečnom dôsledku nemusí zmeniť početnosť druhov vyskytujúcich sa v rybolovnej oblasti. Ak v dôsledku rybolovu z lovenej oblasti vymiznú druhy alebo sa v nej objavia nové druhy, rybolov zmenil rozmanitosť druhov v oblasti a mohol zmeniť aj zloženie biologického spoločenstva v oblasti. To, či tieto nepriame vplyvy skutočne vznikajú a či ich možno pozorovať, závisí od intenzity a frekvencie priameho vplyvu rybolovu, ako aj od citlivosti a odolnosti príslušných druhov.

Boli identifikované možné vplyvy, ktoré môže mať lov pošvíc rodu *Ensis* na prírodné charakteristiky oblastí sústavy Natura 2000. Tieto vplyvy sú: narušenie pôdy, úmrtnosť bentických živočíchov a rýb v dôsledku výlovu, vizuálne rušenie, rušenie spôsobené hlukom nad vodou, rušenie spôsobené hlukom pod vodou a zmena koncentrácií toxických látok a živín v dôsledku emisií. Výsledkom tohto odhadu bolo zistenie, že niektoré vplyvy si vyžadujú ďalšie posúdenie: vplyv narušenia pôdy na kvalitu typu biotopu H1110B a nepriamy vplyv na kačice, ktoré sa živia mäkkýšmi, kôrovcami a ostnatokožcami; vplyv úmrtnosti bentických živočíchov a rýb v dôsledku výlovu na kvalitu typov biotopov H1110B a na vtáky, ktoré sa živia mäkkýšmi, kôrovcami a ostnatokožcami; vplyv vizuálneho rušenia na chránené druhy vtákov.

([143]) https://puc.overheid.nl/natuurvergunningen/doc/PUC_763898_17/1/(pozri prílohu 2).

Nakoniec sa dospelo k záveru, že v prípade konkrétnych oblastí (a vzhľadom na oblasti, v ktorých je v súčasnosti zakázaný lov pošvíc rodu *Ensis*, a v ktorých sú uložené podmienky) nemá lov pošvíc rodu *Ensis* žiadne významné dôsledky na prirodzené charakteristiky lokalít sústavy Natura 2000 Noordzee kustzone, Voordelta, Westerschelde a Saftinge a Vlakte van de Raan. To platí aj v prípade kumulácie vplyvov a pri posudzovaní cieľov ochrany lokalít.

Holandské ministerstvo poľnohospodárstva, prírody a kvality potravín v roku 2024 schválilo novú žiadosť o povolenie na lov pošvíc rodu *Ensis* v lokalitách Natura 2000 Noordzee kustzone, Voordelta, Westerschelde a Saeftinghe a Vlakte van de Raan.

Ďalšie informácie možno nájsť na adrese:

https://puc.overheid.nl/natuurvergunningen/doc/PUC_763898_17/1/.

Príloha 8

Opatrenia mimo spoločnej rybárskej politiky uplatniteľné na rybárske plavidlá

Obmedzenia pre námorníkov na ochranu víchrovníka hnedastého, maltské súostrovie

Maltské ostrovy sú domovom približne 10 % celosvetovej populácie víchrovníka hnedastého, čo je morský vták, ktorý sa vyskytuje len v strednom a východnom regióne Stredozemného mora. Tento druh je uvedený v prílohe I k smernici o vtáctve a v Červenej knihe ohrozených druhov Medzinárodnej únie na ochranu prírody (IUCN) sa uvádza ako „zraniteľný“. Je chránený na základe viacerých medzinárodných dohôd o ochrane prírody, ako aj na základe vnútroštátnych právnych predpisov.

Tieto zraniteľné morské vtáky hniezdia v jaskynných norách a na strmých útesoch od januára do júla. Keďže sú aktívne len v noci a mláďatá zostávajú cez deň v norách, ľudia o nich pri návšteve týchto lokalít nevedia. Proces hniezdenia je však ovplyvnený, keď sa veľké lode, ktoré vytvárajú hluk a svetelné znečistenie, približujú k útesom alebo vstupujú do jaskýň.

Orgán pre životné prostredie a zdroje (Environment and Resources Authority – ERA) zaviedol niekoľko obmedzení v súlade so smernicou o vtáctve, smernicou o biotopoch a rámcovou smernicou o morskej stratégii zameraných na ochranu ohrozeného víchrovníka hnedastého obmedzením námorných činností v blízkosti deviatich lokalít v okolí Malty a ostrova Gozo. Ide o týchto deväť lokalít: L-Irdum tal-Madonna, l-Aħrax tal-Mellieħa; jaskyne Santa Marija, Comino; Cominotto; ostrovy St. Paul; prírodný a historický park Majjistral; Miġra l-Ferħa; Blue Grotto, Żurrieq; Ta' Ċenċ, Gozo a Dwejra, Gozo.

Riaditeľstvo pre prístavy a jachting maltského ministerstva dopravy vydávalo oznamy pre námorníkov, v ktorých ich informuje o obmedzeniach ([144]). Oznamy boli vydávané v rámci partnerstva s organizáciou BirdLife Malta, ktorá realizovala projekt LIFE Arċipelagu Garnija ([145]). Partnerstvo s týmto projektom LIFE nadviazalo aj ministerstvo životného prostredia, energetiky a podnikania s cieľom podporiť revíziu politík týkajúcich sa vonkajšieho osvetlenia s oveľa väčším dôrazom na svetelné znečistenie v pobrežných a prírodných oblastiach maltského súostrovia.

Obmedzeniami sa vytvárajú nárazníkové zóny okolo lokalít, obmedzujú sa svetlá a zvuky z plavidiel a v niektorých prípadoch sa nimi určuje ich maximálna rýchlosť alebo minimálna vzdialenosť 100 m od útesu. Kotviť majú povolené rybárske a potápačské plavidlá.

Pre osobitne chránené územie Rdum tal-Madonna bola stanovená nárazníková zóna približne 1,1 námornej míle od pobrežia. Svetlá okrem tých, ktoré sú predpísané v Dohovore o medzinárodných pravidlách na zabránenie zrážkam na mori z roku 1972 (COLREG), musia byť vypnuté a počas pohybu pozdĺž tohto úseku pobrežia nie je povolený žiadny hlasný zvuk z plavidiel okrem zvukových signálov predpísaných v Dohovore o medzinárodných pravidlách na zabránenie zrážkam na mori z roku 1972 (COLREG).

Nárazníková zóna je tzv. zónou bez zastavenia pre všetky iné plavidlá ako plavidlá vykonávajúce rybolovné činnosti. Rybolovné činnosti v tejto oblasti s použitím silných svetiel (napríklad typu lampara) sú zakázané v súlade s článkom 4 predpisov o rybolove (SL425.01) a nariadením Rady (ES) č. 1967/2006.

([144]) https://www.transport.gov.mt/include/filestreaming.asp?fileid=8435; https://www.transport.gov.mt/include/filestreaming.asp?fileid=9871.

([145]) https://birdlifemalta.org/arcipelagugarnija/.