AKTI, KI JIH SPREJMEJO ORGANI, USTANOVLJENI Z MEDNARODNIMI SPORAZUMI

Samo izvirna besedila UN/ECE so pravno veljavna v skladu z mednarodnim javnim pravom. Status in datum začetka veljavnosti tega pravilnika je treba preveriti v najnovejši različici dokumenta UN/ECE TRANS/WP.29/343, ki je dostopen na: http://www.unece.org/trans/main/wp29/wp29wgs/wp29-gen/wp29fdocstts.html.

Pravilnik ZN št. 126 – Enotne določbe o homologaciji pregradnih sistemov za zaščito oseb v vozilu pred naletom prtljage, dobavljenih kot neoriginalna oprema za vozila [2020/176]

Datum začetka veljavnosti: 9. november 2007

VSEBINA

PRAVILNIK

1. Področje uporabe
2. Opredelitev pojmov
3. Vloga za podelitev homologacije
4. Oznake
5. Homologacija
6. Zahteve
7. Skladnost proizvodnje
8. Kazni za neskladnost proizvodnje
9. Spremembe tipa pregradnega sistema
10. Dokončno prenehanje proizvodnje
11. Navodila za uporabo
12. Nazivi in naslovi tehničnih služb, ki izvajajo homologacijske preskuse, in homologacijskih organov

PRILOGE

1 Sporočilo
2 Namestitev homologacijskih oznak
3 Preskusni postopek za naprave, namenjene zaščiti oseb v vozilu pred naletom prtljage

Dodatek 1 – Razpon pojemka sani kot funkcija časa

Dodatek 2 – Položaj preskusnih blokov tipa 1 in tipa 2 glede na preskusni okvir

Dodatek 3 – Položaj ravnine največjega odklona pregradnega sistema

4 Primer naprave za preskus trdnosti pregradnih sistemov

1. PODROČJE UPORABE

Ta pravilnik se uporablja za naprave, namenjene zaščiti oseb v vozilu pred nevarnostjo zaradi naleta prtljage v predelu s sedeži pri čelnem trčenju v vozilih kategorije M_1 ([1]), dobavljene kot neoriginalna oprema za vozila.

2. OPREDELITEV POJMOV

V tem pravilniku:

2.1 „pregradni sistem“ pomeni dele ali naprave, ki so tako kot nasloni sedežev namenjeni zaščiti oseb v vozilu pred naletom prtljage;

([1]) Kot je opredeljeno v Konsolidirani resoluciji o konstrukciji vozil (R.E.3.), dokument ECE/TRANS/WP.29/78/Rev.6, odst. 2.

2.2 „neoriginalna oprema za vozila“ pomeni pregradni sistem, ki ga proizvajalec vozila ne zagotovi kot standardno ali dodatno opremo za uporabo v vozilih, ki jo predpiše proizvajalec pregradnega sistema;

2.3 „homologacija pregradnega sistema“ pomeni homologacijo tipa pregradnega sistema glede na trdnost, zasnovo in značilnosti pregradnih sistemov;

2.4 „tip pregradnega sistema“ pomeni kategorijo pregradnih sistemov, ki se ne razlikujejo v naslednjih bistvenih vidikih:

2.4.1 konstrukciji, obliki, merah, materialih in masi pregradnega sistema, čeprav se sistem lahko razlikuje v prevleki in barvi;

2.4.2 tipu in merah sistemov za nastavljanje, blokiranje in pritrditev pregradnega sistema;

2.4.3 posebni uporabi vozila, ki jo predpiše vložnik vloge za podelitev homologacije;

2.5 „sedež“ – glej odstavka 2.3 in 2.4 Pravilnika št. 17;

2.6 „pritrdišče“ pomeni sistem, s katerim je pregradni sistem pritrjen na konstrukcijo vozila, vključno z zadevnimi deli konstrukcije vozila;

2.7 „sistem za nastavljanje“ pomeni napravo, s katero se lahko pregradni sistem ali njegovi deli nastavijo v položaj, ki ustreza namestitvi, kot jo priporoča vložnik vloge za podelitev homologacije v predpisanih vozilih in na mestih v teh vozilih;

2.8 „sistem za blokiranje“ pomeni napravo, ki zagotavlja, da pregradni sistem in njegovi deli ostajajo v položaju uporabe;

2.9 „vmesne konstrukcije“ pomenijo dele vozila, na katere se v predpisana vozila pritrdi pregradni sistem, razen pritrdišč.

3. VLOGA ZA PODELITEV HOMOLOGACIJE

3.1 Vlogo za podelitev homologacije tipa pregradnega sistema vloži lastnik blagovne znamke ali njegov ustrezno pooblaščeni zastopnik.

3.2 Vlogi se priložijo:

3.2.1 tehnični opis pregradnega sistema, v katerem so navedeni uporabljene tkanine in togi deli ter so mu priložene risbe sestavnih delov pregradnega sistema. Risbe morajo prikazovati mesto, predvideno za homologacijsko številko in dodatne simbole glede na krog homologacijske oznake.

V opisu so navedeni tipi vozil, za katere se lahko uporablja tip pregradnega sistema, in mesta pritrditve v vozilih;

3.2.2 risba predvidenih namestitev pregradnega sistema v tipih vozil ter mest namestitve pregradnega sistema, vključno z ustreznimi merami, da se olajša namestitev preskusnih blokov, pritrdišči na konstrukciji vozila, vmesnimi konstrukcijami, sedeži in oblogami, kot je lahko določeno v odstavku 2 Priloge 3;

3.2.3 trije vzorci tipa pregradnega sistema, od katerih je en referenčen;

3.2.4 vzorci uporabljenih materialov v količinah, ki jih določa tehnična služba, ki izvaja homologacijske preskuse;

3.2.5 vzorci sedežev, vmesnih konstrukcij in oblog, potrebnih za preskuse iz odstavkov 2.4 in 2.6 Priloge 3.

3.2.6 Tehnična služba, ki izvaja homologacijske preskuse, ima pravico zahtevati dodatne vzorce.

4. OZNAKE

Vzorci tipa pregradnega sistema, predloženega v homologacijo v skladu z določbami iz odstavka 3, morajo biti jasno in neizbrisno označeni z nazivom, začetnicami ali blagovnim imenom ali znamko proizvajalca.

5. HOMOLOGACIJA

5.1 Če vzorci tipa pregradnega sistema, ki so predloženi v skladu z določbami iz odstavka 3, izpolnjujejo zahteve iz odstavka 6, se homologacija podeli.

5.2 Vsakemu homologiranemu tipu se dodeli homologacijska številka. Prvi dve števki (zdaj 00, kar ustreza izvirni obliki Pravilnika) označujeta spremembe, vključno z zadnjimi večjimi tehničnimi spremembami Pravilnika ob izdaji homologacije. Ista pogodbenica ne sme dodeliti enake številke drugemu tipu pregradnega sistema.

5.3 Obvestilo o podelitvi, razširitvi ali zavrnitvi homologacije tipa pregradnega sistema v skladu s tem pravilnikom se pošlje pogodbenicam Sporazuma iz leta 1958, ki uporabljajo ta pravilnik, na obrazcu, ki je v skladu z vzorcem iz Priloge 1 k Pravilniku.

5.4 Na vsakem pregradnem sistemu, ki je v skladu s tipom, homologiranim po tem pravilniku, je na vidnem in zlahka dostopnem mestu, navedenem na homologacijskem obrazcu, nameščena mednarodna homologacijska oznaka, sestavljena iz:

5.4.1 kroga, ki obkroža črko „E“ in številčno oznako države, ki je podelila homologacijo ([2]);

5.4.2 homologacijske številke na desni strani kroga iz odstavka 5.4.1.

5.5 Homologacijska oznaka mora biti jasno berljiva in neizbrisna.

5.6 Homologacijsko oznako na pregradni sistem namesti proizvajalec.

5.7 V Prilogi 2 k temu pravilniku so prikazani primeri namestitve homologacijskih oznak.

6. ZAHTEVE

6.1 Preskusi

Pregradni sistemi se preskušajo v skladu s preskusnimi postopki, opisanimi v Prilogi 3.

Pregradni sistemi, ki se lahko v skladu z odstavkom 3.2.1 uporabljajo v več kot enem vozilu ali se lahko uporabljajo na več kot enem predpisanem mestu v določenem vozilu, morajo v vseh predpisanih vozilih in na vseh predpisanih mestih ustrezati preskusom iz Priloge 3.

6.2 Specifikacije

6.2.1 Pregradni sistemi morajo pri preskušanju v skladu z zahtevami iz odstavka 6.1 prenesti zadostne sile, da se dokaže njihova zmožnost zaščite oseb v vozilu pred naletom prtljage pri čelnem trčenju.

Šteje se, da je zahteva izpolnjena, če se preskusni bloki premaknejo naprej manj kot 300 mm za ravnino Y-Y, kot je prikazano na sliki v Dodatku 3 k Prilogi 3, ki je pravokotna na vzdolžno os predpisane namestitve v vozilo, ki jo tvori zadnji del naslonov sedežev neposredno pred pregradnim sistemom, nastavljenim v skladu s točko 2.7 Priloge 3, razen če lahko proizvajalec tehnični službi, pristojni za izvajanje homologacijskih preskusov, zadovoljivo dokaže, da se zaradi premika naprej za več kot 300 mm ne bi povečalo tveganje resnih poškodb za osebe v vozilu pri čelnem trčenju.

Pregradni sistem se ne sme ločiti od nobenega od pritrdišč. Po preskusu ne sme biti štrlečih ostrih robov togih delov pregradnega sistema, zaradi katerih bi se lahko osebe v vozilu poškodovale.

([2]) Številčne oznake pogodbenic Sporazuma iz leta 1958 so navedene v Prilogi 3 h Konsolidirani resoluciji o konstrukciji vozil (R.E.3.), dokument ECE/TRANS/WP.29/78/Rev.6 – http://www.unece.org/trans/main/wp29/wp29wgs/wp29gen/wp29resolutions.html.

6.2.2 Sestavljen pregradni sistem ne sme imeti nevarnih grobih površin ali ostrih robov, ki lahko povečajo tveganje resnih poškodb za osebe v vozilu. Togi deli pregradnega sistema ali vmesne konstrukcije z materialom trdote več kot Shore A 50, s katerimi lahko pridejo osebe v vozilu v stik pri trčenju, morajo imeti površine, zaključene z zaobljenimi robovi s polmerom ukrivljenosti, ki ni manjši od 3,2 mm.

7. SKLADNOST PROIZVODNJE

Postopki preverjanja skladnosti proizvodnje morajo biti v skladu s postopki iz Dodatka 2 k Sporazumu (E/ECE/324-E/ECE/TRANS/505/Rev.2) ob upoštevanju naslednjih zahtev:

7.1 Vsak pregradni sistem, homologiran v skladu s tem pravilnikom, mora biti izdelan tako, da ustreza homologiranemu tipu in izpolnjuje zahteve iz odstavka 6.

7.2 Pristojni organ, ki je podelil homologacijo, lahko kadar koli preveri metode preverjanja skladnosti, ki se uporabljajo v vsakem proizvodnem obratu. Ta preverjanja se običajno opravijo enkrat na leto. Organ lahko opravi tudi naključne preglede serijsko proizvedenih pregradnih sistemov v zvezi z zahtevami iz odstavka 6.

8. KAZNI ZA NESKLADNOST PROIZVODNJE

8.1 Homologacija, ki je bila podeljena za tip pregradnega sistema v skladu s tem pravilnikom, se lahko prekliče, če niso izpolnjene zahteve iz odstavka 6 ali če pregradni sistem ne opravi uspešno preskusov iz odstavka 6.

8.2 Če pogodbenica Sporazuma, ki uporablja ta pravilnik, prekliče homologacijo, ki jo je predhodno podelila, o tem nemudoma uradno obvesti druge pogodbenice, ki uporabljajo ta pravilnik, s sporočilom na obrazcu, ki je v skladu z vzorcem iz Priloge 1 k temu pravilniku.

9. SPREMEMBE TIPA PREGRADNEGA SISTEMA

9.1 Vsaka sprememba tipa pregradnega sistema ali vozil in mest namestitve, za katera se uporablja, se sporoči homologacijskemu organu, ki je podelil homologacijo za tip pregradnega sistema. Organ lahko potem:

9.1.1 meni, da spremembe verjetno ne bodo povzročile znatnih škodljivih učinkov in da pregradni sistem v vsakem primeru še vedno izpolnjuje zahteve, ali

9.1.2 meni, da spremembe niso tako pomembne za rezultate iz odstavka 6, da bi jih bilo treba preveriti s tehničnimi informacijami, ki jih predloži proizvajalec, ali

9.1.3 od tehnične službe, ki izvaja preskuse, zahteva dodatno poročilo o preskusu.

9.2 Potrditev ali zavrnitev homologacije se z navedbo sprememb v skladu s postopkom iz odstavka 5.3 sporoči pogodbenicam Sporazuma, ki uporabljajo ta pravilnik.

9.3 Pristojni organ, ki izda razširitev homologacije, dodeli serijsko številko za takšno razširitev in o tem obvesti druge pogodbenice Sporazuma iz leta 1958, ki uporabljajo ta pravilnik, s sporočilom na obrazcu, ki je v skladu z vzorcem iz Priloge 1 k temu pravilniku.

10. DOKONČNO PRENEHANJE PROIZVODNJE

Če imetnik homologacije povsem preneha proizvajati napravo, homologirano v skladu s tem pravilnikom, o tem obvesti organ, ki je podelil homologacijo. Ko navedeni organ prejme ustrezno sporočilo, o tem obvesti druge pogodbenice Sporazuma iz leta 1958, ki uporabljajo ta pravilnik, s sporočilom na obrazcu, ki je v skladu z vzorcem iz Priloge 1 k temu pravilniku.

11. NAVODILA ZA UPORABO

Vsakemu pregradnemu sistemu so priložena navodila z naslednjo vsebino ali naslednje vrste v jezikih države, v kateri se bo prodajal:

11.1 navodila za namestitev, v katerih so navedeni tipi vozil, za katere je sklop primeren, in pravilni načini pritrditve sklopa v vozila;

11.2 uporabniška navodila, v katerih so navedena navodila za zagotovitev, da bo imel uporabnik zaradi pregradnega sistema čim več koristi. V teh navodilih je omenjeno naslednje:

(a) pomen uporabe pregradnega sistema na vseh poteh, na katerih se prevaža prtljaga;

(b) pravilna nastavitev in namestitev pregradnega sistema;

(c) način upravljanja katerega koli sistema za nastavljanje in/ali blokiranje, vgrajenega v pregradni sistem;

(d) priporočena postavitev prtljage in sistemov za zadrževanje v prtljažnem prostoru tipov vozil, za katere je pregradni sistem namenjen;

(e) potreba po zamenjavi poškodovanih pregradnih sistemov.

12. Nazivi in naslovi tehničnih služb, ki izvajajo homologacijske preskuse, in homologacijskih organov

Pogodbenice Sporazuma, ki uporabljajo ta pravilnik, sekretariatu Združenih narodov sporočijo nazive in naslove tehničnih služb, ki izvajajo homologacijske preskuse, ter homologacijskih organov, ki podeljujejo homologacije in ki se jim pošljejo certifikati, ki potrjujejo podelitev, razširitev, zavrnitev ali preklic homologacije v drugih državah.

PRILOGA 1

SPOROČILO

(Največji format: A4 (210 × 297 mm))

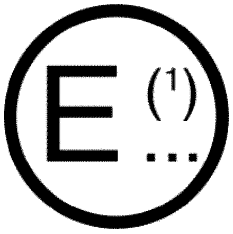

Izdal: naziv homologacijskega organa

.....

.....

o ([2]): podeljeni homologaciji

razširjeni homologaciji

zavrnjeni homologaciji

preklicani homologaciji

dokončnem prenehanju proizvodnje

tipa pregradnega sistema v skladu s Pravilnikom št. 126

Št. homologacije: ..... Št. razširitve: .....

1. Blagovno ime ali znamka pregradnega sistema: .....
2. Specifičen za tipe vozil: .....
3. Naziv in naslov proizvajalca: .....
4. Naziv in naslov zastopnika proizvajalca (če obstaja): .....
5. Opis pregradnega sistema: .....
6. Opis sistemov za nastavljanje in blokiranje pregradnega sistema in njegovih delov: .....
7. Opis mest pregradnega sistema v tipih vozil: .....
8. Opis pritrdišč in pritrditvenih materialov, priloženih pregradnemu sistemu: .....
9. Pregradni sistem predložen v homologacijo dne: .....
10. Tehnična služba, pristojna za izvajanje homologacijskih preskusov: .....
11. Datum poročila, ki ga je izdala navedena služba: .....
12. Številka poročila, ki ga je izdala navedena služba: .....
13. Opombe: .....
14. Homologacija je podeljena/zavrnjena/razširjena/preklicana ([2])

([1]) Številčna oznaka države, ki je podelila, razširila, zavrnila ali preklicala homologacijo (glej določbe o homologaciji v Pravilniku).
([2]) Neustrezno črtati.

15. Razlogi za razširitev homologacije (če je primerno): .....

16. Mesto homologacijske oznake na pregradnem sistemu: .....

17. Kraj: .....

18. Datum: .....

19. Podpis: .....

20. Temu sporočilu so priloženi naslednji dokumenti z zgoraj navedeno homologacijsko številko:

(a) risbe, diagrami in načrti pregradnega sistema, njegovih pritrdišč v vozilu, sistemov za nastavljanje pregradnega sistema in njegovih delov ter naprav za blokiranje;

(b) fotografije pregradnega sistema, njegovih pritrdišč, sistemov za nastavljanje pregradnega sistema in njegovih delov ter naprav za blokiranje.

PRILOGA 2

NAMESTITEV HOMOLOGACIJSKIH OZNAK

(glej odstavek 5.4 tega pravilnika)

PREGRADNI SISTEM

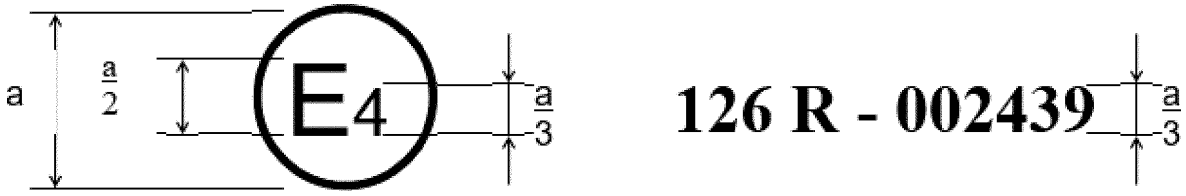

a = najmanj 8 mm

Zgornja homologacijska oznaka, nameščena na pregradni sistem, pomeni, da je bil zadevni tip pregradnega sistema glede na trdnost homologiran na Nizozemskem (E4) v skladu s Pravilnikom št. 126 pod homologacijsko številko 002439. Prvi dve številki homologacijske številke pomenita, da Pravilnik ni spremenjen.

Opomba:

homologacijska številka in dodatni simboli morajo biti v bližini kroga in nad črko „E“ ali pod njo oziroma levo ali desno od nje. Številke v homologacijski številki morajo biti na isti strani simbola „E“ in obrnjene v isto smer. Pri homologacijskih številkah se je treba izogibati uporabi rimskih številk, da ne pride do zamenjave z drugimi simboli.

PRILOGA 3

Preskusni postopek za naprave, namenjene zaščiti oseb v vozilu pred naletom prtljage

1. PRESKUSNI BLOKI

Togi bloki s središčem vztrajnosti v geometrijskem središču.

Tip 1

Mere: 300 mm × 300 mm × 300 mm

Vsi robovi in koti so zaobljeni na 20 mm.

Masa: 18 kg

Tip 2

Mere: 500 mm × 350 mm × 125 mm

Vsi robovi in koti so zaobljeni na 20 mm.

Masa: 10 kg

2. PRIPRAVA PRESKUSA

2.1 Pregradni sistem se mora na tog okvir pritrditi s pritrdilnim okovjem, ki ga priloži proizvajalec. Togi okvir mora imeli togo vodoravno ravnino „E“ (glej Prilogo 4), ki posnema glavni nivo dna prtljažnega prostora vozila. Pritrdišča A, B, C in D morajo posnemati geometrijo predvidenih pritrdišč vozila, kot je opisano v odstavku 3.2.2 vloge za podelitev homologacije, izmerjeno od osnovne ravnine „E“.

Če so v vlogi za podelitev homologacije priporočena druga mesta namestitve, je treba po dogovoru s tehnično službo izbrati najslabši položaj.

Vsi trakovi za pritrditev, vmesne konstrukcije, okovje itd. se morajo pritrditi v skladu z navodili iz vloge za podelitev homologacije.

2.2 Dejansko dno preskusne konfiguracije, opisano v odstavku 2.1, mora nivo glede pritrdišč A, B, C in D posnemati tako, da ustreza razmerju dejanskih pritrdišč vozila in dejanskemu dnu prostora za tovor v zvezi s predlagano namestitvijo iz odstavka 3.2.2 tega pravilnika.

2.3 Dva preskusna bloka tipa 1 se postavita na površino „E“ togega okvirja.

2.3.1 Za določitev položaja preskusnih blokov v vzdolžni smeri se bloka najprej postavita tako, da se njuna sprednja stran dotika pregradnega sistema in da je njuna spodnja površina na vodoravni ravnini „E“ togega okvirja. Potem se pomakneta nazaj in vzporedno z vzdolžno srednjo ravnino togega okvirja v vodoravni razdalji 200 mm. V tem položaju ju je treba pritrditi, da se ne premakneta nazaj. Če pri predpisani namestitvi v vozilu, opisani v odstavku 3.2.2 tega pravilnika, dveh blokov tipa 1 ni mogoče premakniti za 200 mm, ju je treba premakniti na mejo njune poti v okviru predpisane namestitve v vozilu. Razdalja med vzdolžno srednjo ravnino togega okvirja in stranjo posameznega preskusnega bloka, usmerjeno navznoter, je 25 mm, da se med obema preskusnima blokoma doseže razdalja 50 mm. Glej Dodatek 2 k tej prilogi.

2.3.2 Predlagane namestitve v vozilu, kot so opisane v odstavku 3.2.2 tega pravilnika, za katerimi namestitev preskusnih blokov tipa 1 ni mogoča, je treba preskusiti brez preskusnih blokov.

2.3.3 Togi okvir se opremi s pritrjenim dvignjenim preskusnim dnom, ki ima prostor za tovor, ki določa položaj težišča preskusnega bloka tipa 2 na sredini med zgornjim robom naslona sedeža neposredno pred pregradnim sistemom (brez upoštevanja vzglavnikov) in spodnjim robom obloge strehe neposredno nad to točko (X-X v Dodatku 2 k Prilogi 3), kot je določeno v odstavku 3.2.2 tega pravilnika. Preskusni blok tipa 2 se mora postaviti na dvignjeno preskusno dno z največjo površino (500 × 350 mm) na sredini prostora za tovor glede na vzdolžno os togega okvirja ter s površino 500 × 125 mm, obrnjeno naprej in v neposrednem stiku s pregradnim sistemom. Namestitve pregradnih sistemov, za katerimi namestitev preskusnih blokov tipa 2 ni mogoča, je treba preskusiti brez preskusnih blokov. Glej Dodatek 2 k tej prilogi.

2.4 Če so pritrdišča pregradnega sistema pritrjena na vmesno konstrukcijo na predvidenem mestu namestitve (kot je naslon sedeža, stransko oblazinjenje itd.), morajo biti ti posredni deli pritrjeni na togi okvir s pritrditvenimi deli, ki jih določi proizvajalec.

2.5 Če pregradni sistem v predpisani namestitvi v togem preskusnem okvirju nima konstrukcije, ki se razteza 400 mm po togi vodoravni ravnini „E“ (Priloga 4), se lahko preskus izvede brez preskusnih blokov tipa 1.

2.6 Če sestavni deli vozila, kot so kovinska karoserija, sedeži, oblazinjene plošče itd., vplivajo na premik pregradnih sistemov naprej, se lahko navedeni sestavni deli pritrdijo na togi okvir iz odstavka 2.1, vendar jih je treba na ta okvir pritrditi na mesto, ki najbolje predstavlja njihovo mesto namestitve v vozilu glede na pregradni sistem, kot je predpisano v točki 3.2.2 tega pravilnika na zahtevo proizvajalca. Razen vzdolžno nastavljivih sedežev oseb v vozilu, če je te položaje mogoče nastaviti v vozilu (kot so nasloni zadnjih sedežev), morajo biti sestavni deli nameščeni tako, da predstavljajo nastavljeni položaj, ki bi najmanj vplival na premik pregradnega sistema naprej.

2.7 Kadar vzdolžno nastavljiv sklop sedežev zadrži premik pregradnega sistema naprej, je treba te sedeže, če so pritrjeni na togi okvir iz odstavka 2.1, na zahtevo proizvajalca namestiti v razdalji 10 mm od njihovega najnižjega, skrajnega zadnjega položaja, naslon sedeža pa je treba nastaviti čim bližje 25°, če je to mogoče. Če so vzglavniki nameščeni, jih je treba nastaviti v najnižji položaj.

3. IZVEDBA PRESKUSA

Preskusni okvir ter njegova pritrdišča iz odstavkov 2.1, 2.2, 2.3.1, 2.3.3, 2.4, 2.6 in 2.7 se trdno pritrdijo na preskusne sani, ki se upočasnijo z začetne hitrosti do mirovanja, tako da je pojemek sani in pritrjenega okvirja v mejah razpona, ki je grafično določen v Dodatku 1 k Prilogi 3.

DODATEK 1

RAZPON POJEMKA SANI KOT FUNKCIJA ČASA

(čelno trčenje)

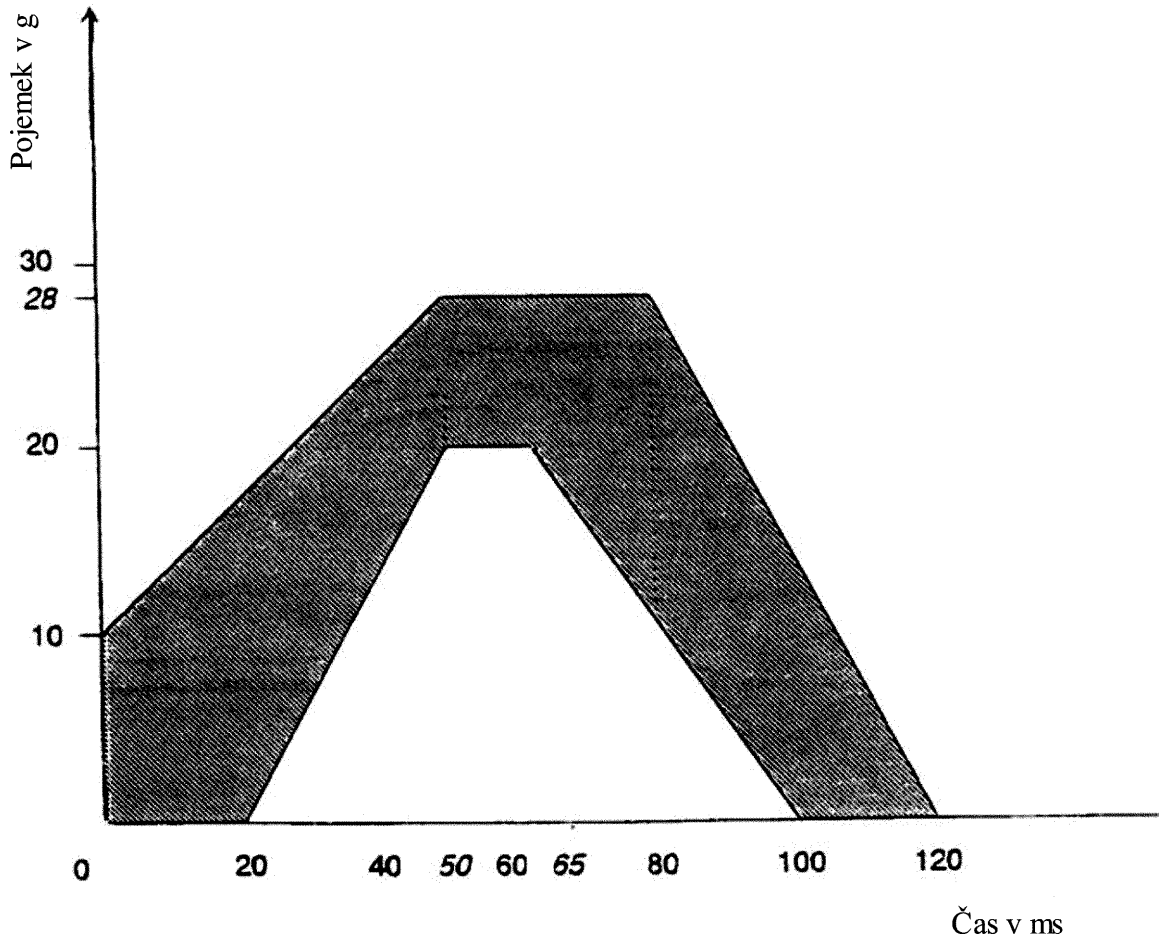

DODATEK 2

POLOŽAJ PRESKUSNIH BLOKOV TIPA 1 IN TIPA 2 GLEDE NA PRESKUSNI OKVIR

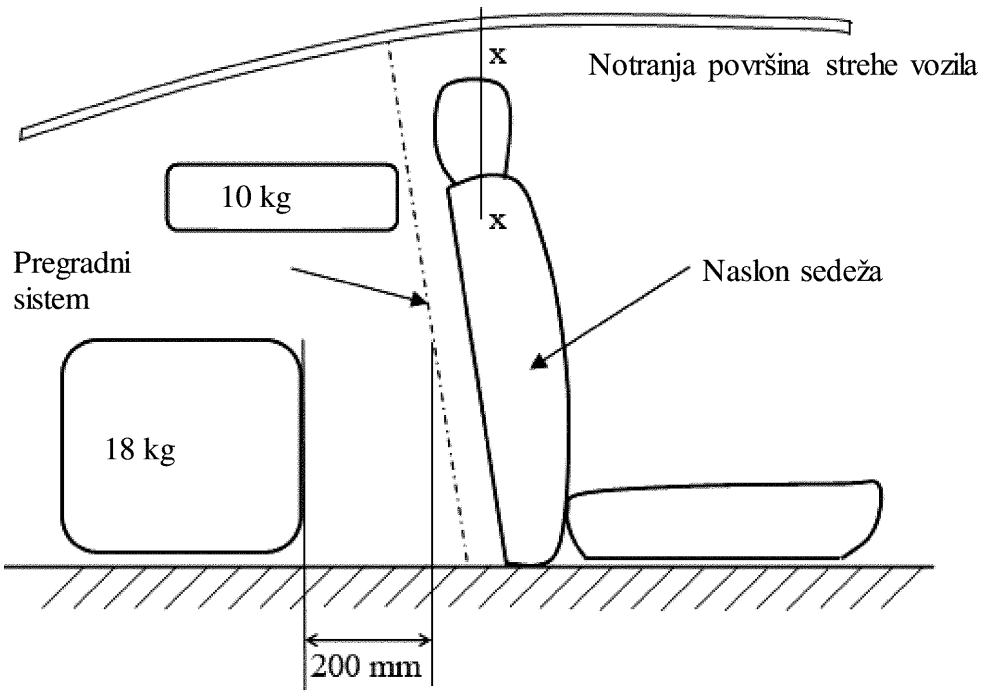

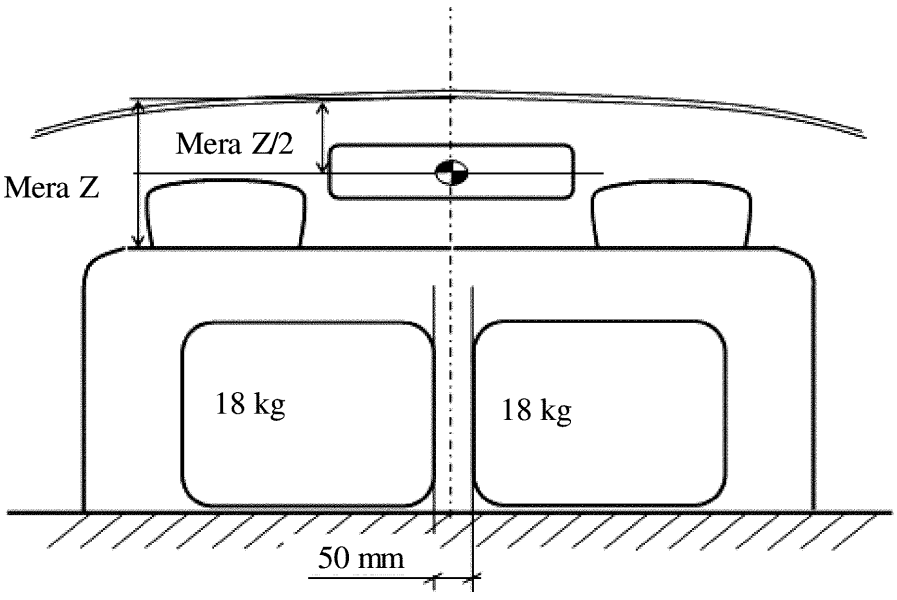

DODATEK 3

POLOŽAJ RAVNINE NAJVEČJEGA ODKLONA PREGRADNEGA SISTEMA

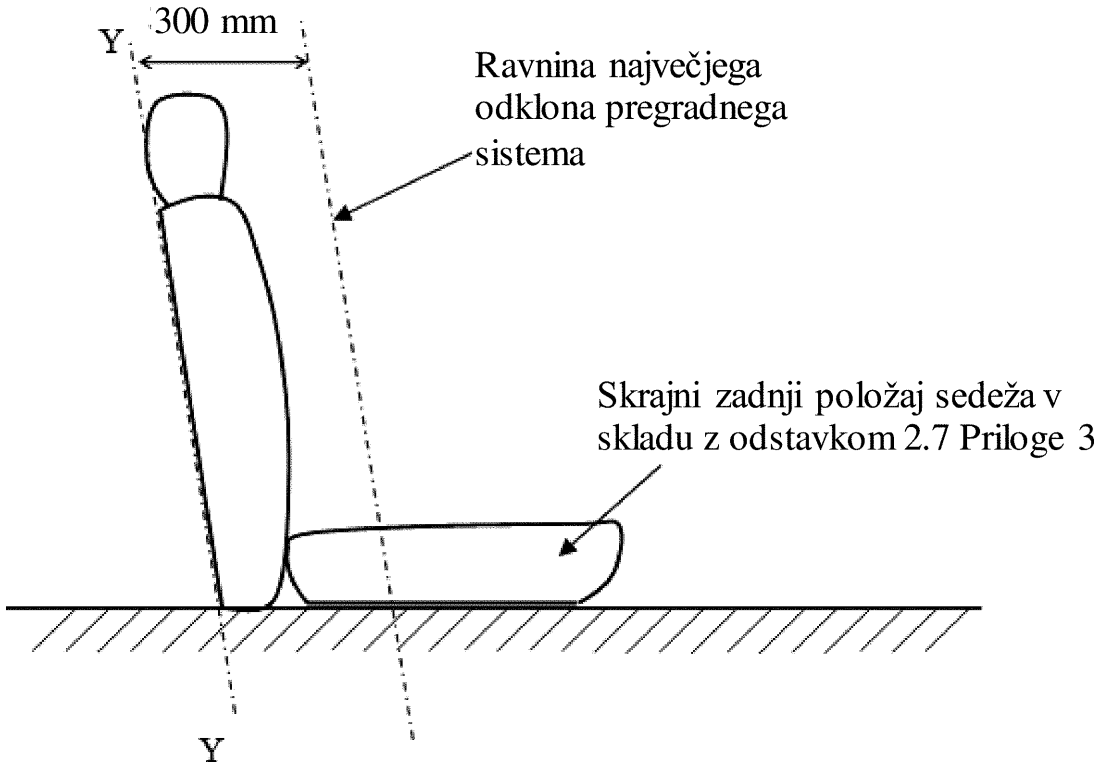

PRILOGA 4

PRIMER NAPRAVE ZA PRESKUS TRDNOSTI PREGRADNIH SISTEMOV

