2025/2412

12.12.2025

It-testi oriġinali tan-NU/KEE biss għandhom effett legali skont id-dritt internazzjonali pubbliku. L-istatus u d-data tad-dħul fis-seħħ ta' dan ir-Regolament jenħtieġ li jiġu vverifikati fl-aħħar verżjoni tad-dokument tal-istatus tan-NU/KEE TRANS/WP.29/343, li jinsab fuq dan l-indirizz: https://unece.org/status-1958-agreement-and-annexed-regulations

Ir-Regolament tan-NU Nru 41 — Dispożizzjonijiet uniformi li jikkonċernaw l-approvazzjoni tal-motoċikletti fir-rigward tal-istorbju [2025/2412]

Jinkorpora t-test validu kollu sa:

serje ta' emendi 06 — Id-data tad-dħul fis-seħħ: il-11 ta' Jannar 2026

WERREJ

Regolament

1. Kamp ta' Applikazzjoni
2. Definizzjonijiet, termini u simboli
3. Applikazzjoni għall-approvazzjoni
4. Marki
5. Approvazzjoni
6. Speċifikazzjonijiet
7. Modifika u estensjoni tal-approvazzjoni tat-tip ta' motoċikletta jew tat-tip ta' sistema/i tal-egżost jew tas-silenzjar
8. Konformità tal-produzzjoni
9. Penali għan-nuqqas ta' konformità tal-produzzjoni
10. Produzzjoni mwaqqfa għalkollox
11. Ismijiet u indirizzi tas-Servizzi Tekniċi responsabbli għat-twettiq tat-testijiet tal-approvazzjoni, u tal-Awtoritajiet tal-Approvazzjoni tat-Tip
12. Dispożizzjonijiet tranżizzjonali

Annessi

1 Komunikazzjoni

2 Arranġamenti tal-marki tal-approvazzjoni

3 Metodi u strumenti għall-kejl tal-istorbju li jagħmlu l-motoċikletti

4 Disinn tal-korsija tat-testjar

5 Sistemi tal-egżost jew tas-silenzjar li jkun fihom materjal fibruż

6 Limiti massimi tal-livelli akustiċi

7 Dispożizzjonijiet Addizzjonali dwar l-Emissjoni tal-Ħoss (ASEP)

8 Dikjarazzjoni ta' konformità mad-Dispożizzjonijiet Addizzjonali dwar l-Emissjoni tal-Ħoss

1. Kamp ta' Applikazzjoni

Dan ir-Regolament japplika għall-vetturi tal-kategorija L_3 ([1]) fir-rigward tal-istorbju.

L-ispeċifikazzjonijiet ta' dan ir-Regolament huma maħsuba biex jirriproduċu l-livelli akustiċi ġġenerati mill-vetturi waqt sewqan normali fit-traffiku urban.

Dan ir-Regolament jipprovdi wkoll Dispożizzjonijiet Addizzjonali dwar l-Emissjoni tal-Ħoss f'Sewqan Reali (RD–ASEP) għall-vetturi tal-kategorija L_3 li jirreferu għal kundizzjonijiet tipiċi tas-sewqan fit-triq inkluż aċċellerazzjonijiet u tagħbijiet tal-magna għoljin għat-traffiku urban u suburban, ħlief għal sitwazzjonijiet awtostradali.

2. Definizzjonijiet, termini u simboli

Għall-finijiet ta' dan ir-Regolament

2.1. "*Approvazzjoni ta' motoċikletta*" tfisser l-approvazzjoni ta' tip ta' motoċikletta fir-rigward tal-istorbju;

2.2. "*Tip ta' motoċikletta inkwantu l-livell akustiku tagħha*" tfisser motoċikletti li ma jvarjawx f'aspetti essenzjali bħal dawn li ġejjin:

2.2.1. It-tip ta' magna (two-stroke jew four-stroke, magna bil-pistuni b'moviment reċiprokanti jew magna bil-pistun b'moviment rotattiv, in-numru u l-kapaċità ta' ċilindri jew rotors, in-numru u t-tip ta' karburaturi jew ta' sistemi ta' injezzjoni, l-arranġament tal-valvi, il-potenza netta massima attribwita u l-veloċità tal-magna korrispondenti). Għall-magni bil-pistun b'moviment rotattiv, il-kapaċità kubika għandha titqies li tkun id-doppju tal-volum tal-kompartiment;

2.2.2. Is-sistema ta' trażmissjoni, partikolarment in-numru u l-proporzjonijiet tal-gerijiet u l-proporzjon tal-gerijiet kumplessiv filwaqt li titqies iċ-ċirkonferenza tar-roti ta' wara.

2.2.3. Il-konfigurazzjonijiet u l-arranġamenti tas-sistemi tal-egżost jew tas-silenzjar.

2.3. "*Sistema tal-egżost jew tas-silenzjar*" tfisser sett sħiħ ta' komponenti meħtieġa sabiex jiġi limitat l-istorbju kkawżat mill-magna u mill-egżost tal-motoċikletta.

2.3.1. "*Sistema tal-egżost jew tas-silenzjar oriġinali*" tfisser sistema ta' tip immuntata fuq il-vettura fi żmien l-approvazzjoni tat-tip jew l-estensjoni tal-approvazzjoni tat-tip. Tista' tkun ukoll il-parti ta' sostituzzjoni tal-manifattur tal-vettura.

2.3.2. "*Sistema tal-Egżost jew tas-Silenzjar Rimpjazzata Mhux Oriġinali (NORESS, Non-Original Replacement Exhaust or Silencing System)*" tfisser sistema ta' tip għajr dik immuntata fuq il-vettura fi żmien l-approvazzjoni tat-tip jew l-estensjoni tal-approvazzjoni tat-tip.

2.4. "*Sistemi tal-egżost jew tas-silenzjar ta' konfigurazzjonijiet differenti*" tfisser sistemi li jkunu fundamentalment differenti f'wieħed mill-modi li ġejjin:

2.4.1. Sistemi li jinkludu komponenti li jkollhom fuqhom marki tal-fabbrika jew trademarks differenti;

2.4.2. Sistemi li jinkludu kwalunkwe komponent magħmul minn materjali b'karatteristiċi differenti jew li jinkludu komponenti li jkollhom forma jew daqs differenti;

2.4.3. Sistemi fejn il-prinċipji operatorji ta' mill-anqas komponent wieħed huma differenti;

2.4.4. Sistemi li jinkludu komponenti f'kombinamenti differenti.

([1]) Kif definiti fir-Riżoluzzjoni Konsolidata dwar il-Kostruzzjoni tal-Vetturi (R.E.3.), id-dokument ECE/TRANS/WP.29/78/Rev.7, para. 2 — https://unece.org/transport/vehicle-regulations/wp29/resolutions.

2.5. "*Komponent ta' sistema tal-egżost jew tas-silenzjar*" tfisser wieħed mill-komponenti individwali li flimkien jifformaw is-sistema tal-egżost (bħall-pajpijiet tal-egżost, is-silenzjatur proprja) u s-sistema tad-dħul (filtru tal-arja) jekk ikun hemm.

Jekk il-magna għandha tkun mgħammra b'sistema tad-dħul (filtru tal-arja u/jew assorbitur tal-istorbju tad-dħul) sabiex tkun konformi mal-livelli akusitiċi massimi permissibbli, il-filtru u/jew l-assorbitur għandhom jiġu ttrattati bħala komponenti li għandhom l-istess importanza bħas-sistema tal-egżost.

2.6. "Massa f'kundizzjoni ta' sewqan" (kif definita fit-Taqsima 4.1.2 tal-ISO 6726: 1988) tfisser il-massa tal-vettura lesta għal tħaddim normali u mgħammra bit-tagħmir li ġej:

(a) Tagħmir elettriku sħiħ inklużi l-apparati tat-tidwil u tas-sinjalazzjoni pprovduti mill-manifattur;

(b) L-istrumenti u l-fittings kollha meħtieġa minn kwalunkwe leġiżlazzjoni li fir-rigward tagħhom qiegħed isir kejl tal-massa niexfa tal-vettura;

(c) Firxa sħiħa ta' likwidi sabiex ikun żgurat il-funzjonament korrett ta' kull parti tal-vettura u t-tank tal-fjuwil mimli mill-anqas sa 90 fil-mija tal-kapaċità speċifikata mill-manifattur;

(d) It-tagħmir awżiljarju normalment ipprovdut mill-manifattur flimkien ma' dak li jkun meħtieġ għal tħaddim normali (sett tal-għodda, karru/karrijiet, windscreen(s), tagħmir protettiv, eċċ.)

Noti:

1. Fil-każ ta' vettura li taħdem b'taħlita ta' fjuwil/żejt:

1.1. Fejn il-fjuwil u ż-żejt ikunu mħallta minn qabel, il-kelma "fjuwil" tiġi interpretata bħala li tinkludi tali taħlita lesta minn qabel ta' fjuwil u ta' żejt;

1.2. Fejn il-fjuwil u ż-żejt jitkejlu separatament, il-kelma "fjuwil" tiġi interpretata li tinkludi biss il-petrol. [Iż-"żejt", f'dan il-każ, diġà huwa inkluż fis-subparagrafu (c) ta' dan il-paragrafu.]

2.7. "*Potenza netta massima attribwita*" tfisser il-potenza attribwita tal-magna kif definita fl-ISO 4106:2004.

Is-simbolu P_n jindika l-valur numeriku tal-potenza netta massima attribwita espressa f'kilowatts.

2.8. "*Veloċità attribwita tal-magna*" tfisser il-veloċità tal-magna li biha l-magna tiżviluppa l-potenza netta massima attribwita tagħha kif iddikjarata mill-manifattur.

Is-simbolu *S* jindika l-valur numeriku tal-veloċità attribwita tal-magna espressa f'rotazzjonijiet kull minuta. ([2])

2.9. "*Indiċi tal-proporzjon potenza–massa*" tfisser il-proporzjon tal-potenza netta massima attribwita ta' vettura mal-massa tagħha. Huwa definit bħala:

$$PMR = (P_n / (m_{kerb} + 75)) * 1000$$

Fejn m_{kerb} huwa l-valur numeriku tal-massa f'kundizzjoni ta' sewqan kif definita fil-paragrafu 2.6. hawn fuq, espressa f'kilogrammi.

Is-simbolu *PMR* jindika l-indiċi tal-proporzjon potenza–massa.

2.10. "*Veloċità massima*" tfisser il-veloċità massima tal-vettura kif definita fl-ISO 7117:1995.

Is-simbolu v_{max} jindika l-veloċità massima.

([2]) Jekk il-potenza netta massima attribwita tintlaħaq b'diversi veloċitajiet tal-magna, f'dan ir-Regolament *S* tintuża bħala l-ogħla veloċità tal-magna li biha tintlaħaq il-potenza netta massima attribwita.

2.11. "*Ger lokkjat*" tfisser il-kontroll tat-trażmissjoni b'tali mod li l-proporzjon tal-gerijiet ta' trażmissjoni ma jistax jinbidel waqt it-test.

2.12. "*Magna*" tfisser is-sors tal-enerġija tal-vettura mingħajr aċċessorji li jistgħu jinqalgħu.

2.13. Din li ġejja hija tabella li tinkludi s-simboli kollha użati f'dan ir-Regolament:

Simbolu	Unitajiet	Spjegazzjoni	Referenza
AA'	–	linja virtwali fuq il-korsija tat-testjar	Anness 4 — Illustrazzjoni 1
a_{wot}	m/s^2	aċċellerazzjoni kkalkulata	Anness 3 – 1.4.2.
$a_{wot,ref}$	m/s^2	aċċellerazzjoni ta' referenza preskritta	Anness 3 – 1.3.3.3.1.2.
a_{urban}	m/s^2	aċċellerazzjoni fil-mira preskritta	Anness 3 – 1.3.3.3.1.2.
BB'	–	linja virtwali fuq il-korsija tat-testjar	Anness 4 — Illustrazzjoni 1
CC'	–	linja virtwali fuq il-korsija tat-testjar	Anness 4 — Illustrazzjoni 1
K	–	fattur ta' ponderazzjoni tal-gerijiet	Anness 3 – 1.4.3.
k_p	–	fattur ta' potenza parzjali	Anness 3 – 1.4.4.
L	dB(A)	livell ta' pressjoni akustika	Anness 3 – 1.4.1.
$L_{wot(i)}$	dB(A)	L f'kundizzjoni wot	Anness 3 – 1.4.6.
L_{ASEP}	dB(A)	L f'kundizzjonijiet operatorji addizzjonali RD–ASEP	Anness 7 – 3.3.3.2.
l_{PA}	m	tul tal-preaċċellerazzjoni	Anness 3 – 1.3.3.1.1.
m_{kerb}	kg	massa f'kundizzjoni ta' sewqan tal-vettura	2.6.
m_t	kg	massa tat-test tal-vettura	Anness 3 – 1.3.2.2.
n	min^{-1}	veloċità tal-magna	
$n_{AA',min}$	min^{-1}	Veloċità tal-magna minima tal-medda ta' kontroll RD–ASEP fil-linja AA'	Anness 7 – 2.5.
$n_{BB',max}$	min^{-1}	Veloċità tal-magna massima tal-medda ta' kontroll RD–ASEP fil-linja BB'	Anness 7 – 2.5.
$n_{PP'}$	min^{-1}	veloċità tal-magna f'PP'	Anness 7 – 2.6.
n_{idle}	min^{-1}	veloċità tal-magna fuq idle	–
$n_{wot(i)}$	min^{-1}	$n_{PP'}$ imkejla f'detezzjoni $L_{wot(i)}$	Anness 7 – 2.6.
n_{adj}	min^{-1}	fattur ta' aġġustament għal vetturi PMR baxx b'S għoli	Anness 7 – 2.6.
PP'	–	linja virtwali fuq il-korsija tat-testjar	Anness 4 — Illustrazzjoni 1
PMR	–	indiċi tal-proporzjon potenza–massa	2.9.
P_n	kW	potenza netta massima attribwita	2.7.
S	min^{-1}	veloċità attribwita tal-magna	2.8.
V	km/h	veloċità mkejla tal-vettura	–
v_{max}	km/h	veloċità massima	2.10.
v_{test}	km/h	veloċità tat-test preskritta	Anness 3 – 1.3.3.1.1.

L-indiċijiet li ġejjin jintużaw għall-veloċitajiet tal-magna “n” imkejla u għall-veloċitajiet tal-vettura “v” sabiex jindikaw il-lokal jew aħjar il-ħin tal-kejl:

(a) AA’ li tindika li l-kejl jikkorrispondi għall-mument li fih il-parti ta’ quddiem tal-vettura tgħaddi l-linja AA’ (ara l-Anness 4 — Illustrazzjoni 1); jew

(b) PP’ li tindika li l-kejl jikkorrispondi għall-mument li fih il-parti ta’ quddiem tal-vettura tgħaddi l-linja PP’ (ara l-Anness 4 — Illustrazzjoni 1); jew

(c) BB’ li tindika li l-kejl jikkorrispondi għall-mument li fih il-parti ta’ wara tal-vettura tgħaddi l-linja BB’ (ara l-Anness 4 — Illustrazzjoni 1).

L-indiċijiet li ġejjin jintużaw għall-aċċellerazzjonijiet ikkalkulati bl-aċċelleratur magħfus kollu a_{wot} u għal-livelli mkejla ta’ pressjoni akustika L sabiex jindikaw il-ger użat għat-test:

(a) “(i)” li tindika, fil-każ ta’ test b’żewġ gerijiet, il-ger l-aktar baxx (jiġifieri, il-ger bl-ogħla proporzjon ta’ trażmissjoni tal-gerijiet) u f’każijiet oħra li tirreferi għall-ger uniku tat-test użat jew għall-pożizzjoni unika tas-selettur tal-gerijiet użat; jew

(b) “(i + 1)” li tindika, fil-każ ta’ test b’żewġ gerijiet, l-ogħla ger (jiġifieri, il-ger bl-aktar proporzjon ta’ trażmissjoni tal-gerijiet baxx).

Il-livelli mkejla ta’ pressjoni akustika L iġorru wkoll indiċi li jindika t-tip ta’ test rispettiv:

(a) “Wot” li tindika test tal-aċċellerazzjoni bl-aċċelleratur magħfus kollu (ara l-paragrafu 1.3.3.1.1. tal-Anness 3); jew

(b) “CRS” li tindika test tal-veloċità kostanti (ara l-paragrafu 1.3.3.3.2. tal-Anness 3); jew

(c) “Urban” li tindika kombinament ponderat ta’ test tal-veloċità kostanti u ta’ test tal-aċċellerazzjoni bl-aċċelleratur magħfus kollu (ara l-paragrafu 1.4.6.2. tal-Anness 3).

L-indiċi “j”, li jirreferi għan-numru tal-prova tat-test, jista’ jintuża flimkien mal-indiċijiet imsemmija hawn fuq.

3. Applikazzjoni għall-approvazzjoni

3.1. L-applikazzjoni għall-approvazzjoni ta’ tip ta’ motoċikletta fir-rigward tal-emissjonijiet tal-ħoss tagħha għandha titressaq mill-manifattur tagħha jew mir-rappreżentant debitament akkreditat tagħha.

3.2. Magħha għandu jkun hemm id-dokumenti li jissemmew aktar ’l isfel fi tliet kopji, kif ukoll id-dettalji li ġejjin:

3.2.1. Deskrizzjoni tat-tip ta’ motoċikletta fir-rigward tal-punti msemmija fil-paragrafu 2.2. hawn fuq. In-numri u/jew is-simboli li jidentifikaw it-tip ta’ magna u t-tip ta’ motoċikletta għandhom jiġu speċifikati;

3.2.2. Lista tal-komponenti, debitament identifikati, li jikkostitwixxu s-sistema tal-egżost jew tas-silenzjar;

3.2.3. Tpinġija tas-sistema tal-egżost jew tas-silenzjar assemblata u indikazzjoni tal-pożizzjoni tagħha fuq il-motoċikletta;

3.2.4. Tpinġijiet ta’ kull komponent sabiex ikun jista’ jiġi lokalizzat u identifikat faċilment, u speċifikazzjoni tal-materjali użati;

3.2.5. Tpinġijiet transezzjonali li jindikaw id-dimensjonijiet tas-sistema tal-egżost. Kopja ta’ dawn it-tpinġijiet għandha tiġi mehmuża maċ-ċertifikat imsemmi fl-Anness 1.

3.3. Id-dokumenti rispettivi msemmija fil-paragrafu 3.2. ta’ hawn fuq għandhom jitħejjew għal kull konfigurazzjoni tas-sistema tal-egżost jew tas-silenzjar, jekk ikunu applikabbli konfigurazzjonijiet multipli għat-tip ta’ motoċikletta li għandu jiġi approvat.

3.4. Fuq talba tas-servizz tekniku responsabbli mit-twettiq tat-testijiet tal-approvazzjoni f’konformità mal-awtoritajiet tal-approvazzjoni tat-tip, il-manifattur tal-motoċikletta għandu jippreżenta wkoll kampjun tas-sistema/sistemi tal-egżost jew tas-silenzjar.

3.5. Il-motoċikletti kollha rappreżentattivi tal-istess tip bil-konfigurazzjonijiet kollha possibbli tas-sistema tal-egżost jew tas-silenzjar li għandhom jiġu approvati għandhom jiġu sottomessi lis-servizz tekniku responsabbli għat-twettiq tat-testijiet tal-approvazzjoni bi qbil mal-awtoritajiet tal-approvazzjoni tat-tip.

3.6. Rapport tat-test mis-Servizz Tekniku li jwettaq it-test tal-approvazzjoni tat-tip għandu jiġi ppreżentat lill-Awtorità tal-Approvazzjoni tat-Tip. Dan ir-rapport tat-test għandu jinkludi mill-anqas l-informazzjoni li ġejja:

(a) Dettalji tas-sit tat-test (eż. it-temperatura tas-superfiċe, il-koeffiċjent tal-assorbiment, eċċ.), il-lokal tas-sit tat-test, l-orjentazzjoni tas-sit u l-kundizzjonijiet tat-temp inklużi l-veloċità tar-riħ u t-temperatura tal-arja, id-direzzjoni, il-pressjoni barometrika, l-umdità;

(b) It-tip ta' tagħmir tal-kejl, inkluż il-windscreen;

(c) Il-livell ta' pressjoni akustika ponderat–A tipiku tal-istorbju fl-isfond;

(d) L-identifikazzjoni tal-vettura, il-magna tagħha, is-sistema ta' trażmissjoni tagħha, inklużi l-proporzjonijiet disponibbli ta' trażmissjoni, id-daqs u t-tip ta' tajers, il-pressjoni tat-tajers, in-numru tal-approvazzjoni tat-tip tat-tajers (jekk ikun disponibbli) jew il-manifattur tat-tajers u deskrizzjoni kummerċjali tat-tajers (jiġifieri, l-isem kummerċjali, l-indiċi ta' veloċità, l-indiċi tat-tagħbija), il-potenza netta massima attribwita, il-massa tat-test, l-indiċi tal-proporzjon potenza-massa, $a_{wot\ ref}$, a_{urban}, it-tul tal-vettura;

(e) Il-gerijiet ta' trażmissjoni jew il-proporzjonijiet tal-gerijiet ta' trażmissjoni li ntużaw waqt it-test;

(f) Għat-testijiet skont l-Anness 3 ta' dan ir-Regolament u għat-testijiet tal-punti ta' referenza tal-Anness 7, il-paragrafu 3.2., il-veloċità tal-vettura u l-veloċità tal-magna fil-bidu tal-perjodu ta' aċċellerazzjoni u l-lokal fejn tibda l-aċċellerazzjoni għal kull ger użat;

(g) Għat-testijiet skont l-Anness 3 ta' dan ir-Regolament u skont it-test tal-punti ta' referenza tal-Anness 7, il-paragrafu 3.2., il-veloċità tal-vettura u l-veloċità tal-magna f'PP' u fi tmiem l-aċċellerazzjoni għal kull kejl validu;

(h) Għat-testijiet skont l-Anness 7, il-paragrafu 3.3., il-veloċità tal-vettura u l-veloċità tal-magna fil-linji AA', PP' u BB';

(i) Għat-testijiet skont l-Anness 7, il-paragrafu 3.3., il-kundizzjoni tal-avviċinament għal-linja AA' (aċċellerazzjoni, deċellerazzjoni jew veloċità kostanti) u l-pożizzjoni tal-kontroll tal-aċċelleratur preskritta (f'% tal-ftuħ tal-kontroll tal-aċċelleratur) bejn il-linji AA' u BB';

Nota: Din hija deskrizzjoni tal-operazzjoni ta' kontroll tal-aċċelleratur preskritta. L-operazzjoni ta' kontroll tal-aċċelleratur effettiva matul prova tat-test ma tiġix irreġistrata iżda tiġi vvalutata biss b'osservazzjoni;

(j) Il-metodu li ntuża biex tiġi kkalkulata l-aċċellerazzjoni;

(k) Ir-riżultati intermedji tal-kejl $a_{wot(i)}$, $a_{wot(i\ +\ 1)}$, $L_{wot(i)}$, $L_{wot(i\ +\ 1)}$, $L_{crs(i)}$ u $L_{crs(i\ +\ 1)}$, jekk applikabbli;

(l) Il-fatturi ta' ponderazzjoni k u k_p u r-riżultati finali tal-kejl L_{wot}, L_{crs}, L_{urban} u L_{ASEP};

(m) It-tagħmir awżiljarju tal-vettura, fejn ikun xieraq, u l-kundizzjonijiet operatorji tiegħu;

(n) Il-valuri kollha validi tal-livell ta' pressjoni akustika ponderat–A għal kull test, elenkati skont in-naħa tal-vettura u skont id-direzzjoni tal-moviment tal-vettura fis-sit tat-test; u

(o) L-informazzjoni kollha rilevanti li tkun meħtieġa sabiex jinkisbu livelli differenti ta' emissjoni tal-ħoss.

4. Marki

4.1. Il-komponenti tas-sistema tal-egżost jew tas-silenzjar għandu jkollhom fuqhom l-identifikazzjonijiet li ġejjin:

4.1.1. L-isem kummerċjali jew it-trademark tal-manifattur tas-sistema tal-egżost jew tas-silenzjar u tal-komponenti tagħha;

4.1.2. Id-deskrizzjoni kummerċjali mogħtija mill-manifattur;

4.1.3. In-numri ta' identifikazzjoni tal-partijiet; u

4.1.4. Għas-silenzjaturi oriġinali kollha, il-marka "E" segwita mill-identifikazzjoni tal-pajjiż li ta l-approvazzjoni tat-tip lill-komponent. ([3])

4.1.5. Kwalunkwe imballaġġ ta' parts ta' sostituzzjoni oriġinali għas-sistemi tal-egżost jew tas-silenzjar għandu jiġi mmarkat b'mod leġġibbli bil-kelmiet "original part" ("part oriġinali") u bir-referenzi għall-għamla u għat-tip integrati flimkien mal-marka "E" u anke r-referenza tal-pajjiż ta' oriġini.

4.1.6. Dawn il-marki ma għandhomx ikun jistgħu jitħassru, għandhom ikun leġġibbli b'mod ċar u jkun ukoll viżibbli, fil-pożizzjoni fejn il-komponent irid jiġi mmuntat fuq il-vettura.

5. Approvazzjoni

5.1. Jekk it-tip ta' motoċikletta mressaq għall-approvazzjoni skont dan ir-Regolament jissodisfa r-rekwiżiti tal-paragrafi 6. u 7. ta' hawn taħt, għandha tingħata l-approvazzjoni għal dak it-tip ta' motoċikletta.

5.2.1. Għal kull tip approvat għandu jiġi assenjat numru tal-approvazzjoni. L-ewwel żewġ diġits tiegħu għandhom jindikaw is-serje ta' emendi li jinkorporaw l-aktar emendi tekniċi ewlenin reċenti li jkunu saru fir-Regolament fiż-żmien meta nħarġet l-approvazzjoni. L-istess Parti Kontraenti ma tistax tassenja l-istess numru lil tip ieħor ta' motoċikletta.

5.2.2. Konfigurazzjonijiet multipli tas-sistema tal-egżost jew tas-silenzjar għandhom jiġu elenkati espliċitament taħt l-istess approvazzjoni ta' tip ta' motoċikletta bir-riżultati tat-test rispettivi tagħhom.

5.3. In-notifika ta' approvazzjoni jew ta' estensjoni jew ta' rifjut ta' approvazzjoni ta' tip ta' motoċiklettaskont dan ir-Regolament għandha tiġi kkomunikata lill-Partijiet għall-Ftehim li japplikaw dan ir-Regolament permezz ta' formula konformi mal-mudell muri fl-Anness 1 ta' dan ir-Regolament, flimkien ma' tpinġijiet tas-sistema tal-egżost jew tas-silenzjar, ipprovduti mill-applikant għall-approvazzjoni, f'format mhux akbar minn A4 (210 × 297 mm), jew mitwijin għal dak il-format, u fuq skala xierqa.

5.4. L-informazzjoni rispettiva għal konfigurazzjonijiet multipli tas-sistema tal-egżost jew tas-silenzjar imsemmija fil-paragrafu 5.2.2. ta' hawn fuq għandha tiġi pprovduta fl-Anness 1 ta' dan ir-Regolament.

5.5. Fuq kull motoċikletta li tkun konformi ma' tip ta' motoċikletta approvat skont dan ir-Regolament għandu jitwaħħal, f'post li jidher u li jkun faċilment aċċessibbli speċifikat fuq il-formola tal-approvazzjoni marka tal-approvazzjoni internazzjonali li tikkonsisti minn:

5.5.1. Ċirku madwar l-ittra "E" segwit bin-numru li jiddistingwi l-pajjiż li jkun ta l-approvazzjoni[3]; u

5.5.2. In-numru ta' dan ir-Regolament, segwit mill-ittra "R", sing u n-numru tal-approvazzjoni fuq il-lemin taċ-ċirku preskritt fil-paragrafu 5.5.1.

5.6. Jekk il-motoċikletta tikkonforma ma' tip ta' motoċikletta approvat, skont xi Regolament ieħor anness mal-Ftehim, fil-pajjiż li jkun ta l-approvazzjoni skont dan ir-Regolament, is-simbolu preskritt fil-paragrafu 5.5.1. ta' hawn fuq ma għandux għalfejn jiġi ripetut; f'każ bħal dan, ir-Regolament u n-numri u s-simboli addizzjonali tar-Regolamenti kollha li skonthom ingħatat l-approvazzjoni fil-pajjiż li jkun ta l-approvazzjoni skont dan ir-Regolament għandhom jitqiegħdu f'kolonni vertikali fuq il-lemin tas-simbolu preskritt fil-paragrafu 5.5.1.

([3]) In-numri li jiddistingwu l-Partijiet Kontraenti għall-Ftehim tal-1958 jidhru għal darb'oħra fl-Anness 3 tar-Riżoluzzjoni Konsolidata dwar il-Kostruzzjoni tal-Vetturi (R.E.3), id-dokument ECE/TRANS/WP.29/78/Rev. 7, Anness 3 — https://unece.org/transport/vehicle-regulations/wp29/resolutions.

5.7. Il-marka tal-approvazzjoni għandha tkun leġġibbli b'mod ċar u ma tkunx tista' titħassar.

5.8. Il-marka tal-approvazzjoni għandha titqiegħed qrib ta' jew fuq il-pjanċa tad-data tal-motoċikletta li jkun waħħal il-manifattur.

5.9. L-Anness 2 ta' dan ir-Regolament jagħti eżempji ta' arranġamenti tal-marka tal-approvazzjoni.

6. Speċifikazzjonijiet

6.1. Speċifikazzjonijiet ġenerali

6.1.1. L-informazzjoni li ġejja għandha tiġi pprovduta fuq il-motoċikletta f'post faċilment aċċessibbli iżda mhux bilfors viżibbli immedjatament:

(a) Isem il-manifattur;

(b) Il-veloċità tal-magna fil-mira u r-riżultat finali tat-test fi stat wieqaf kif definit fl-Anness 3, il-paragrafu 2 ta' dan ir-Regolament;

Barra minn hekk, għall-motoċikletti tal-kategorija L_3 b'*PMR* > 50, għandha tintwera d-data ta' referenza tal-konformità fl-użu kif definita fil-paragrafu 3. tal-Anness 3 ta' dan ir-Regolament. Din id-data tista' tiġi pprovduta jew f'post wieħed flimkien mal-informazzjoni fil-paragrafi 6.1.1.(a) u 6.1.1.(b) jew f'post differenti ieħor flimkien mal-informazzjoni fil-paragrafu 6.1.1.(a). ([4])

6.2. Speċifikazzjonijiet fir-rigward tal-livelli akustiċi

6.2.1. L-emissjonijiet tal-ħoss tat-tip ta' motoċikletta mressaq għall-approvazzjoni għandhom jitkejlu biż-żewġ metodi deskritti fl-Anness 3 ta' dan ir-Regolament (motoċikletta f'moviment u motoċikletta wieqfa) ([5]); fil-każ ta' motoċikletta fejn il-magna tal-kombustjoni interna ma taħdimx meta l-motoċikletta tkun wieqfa, l-istorbju emess għandu jitkejjel biss meta l-motoċikletta tkun f'moviment.

6.2.2. Ir-riżultati tat-test miksuba f'konformità mad-dispożizzjonijiet tal-paragrafu 6.2.1. hawn fuq għandhom jitniżżlu fir-rapport tat-test u fuq formola li tkun konformi mal-mudell fl-Anness 1 ta' dan ir-Regolament.

6.2.3. Ir-riżultati tat-test għall-motoċikletta f'moviment miksuba f'konformità mal-paragrafu 1. tal-Anness 3 ta' dan ir-Regolament u matematikament ittondjati għall-eqreb numru sħiħ ma għandhomx jaqbżu l-limiti preskritti (għal motoċikletti ġodda u għal sistemi tas-silenzjatur ġodda) fl-Anness 6 ta' dan ir-Regolament għall-kategorija li l-motoċikletta tappartjeni għaliha. Fi kwalunkwe każ, L_{wot} ma għandux jaqbeż il-valur ta' limitu għal L_{urban} b'aktar minn 5 dB.

6.3. Dispożizzjonijiet addizzjonali dwar l-emissjoni tal-ħoss

6.3.1. Il-manifattur tal-motoċikletta ma għandux juża kwalunkwe apparat, proċess jew software li jkun jimmodifika kwalunkwe ħoss relatat mal-parametri funzjonali tal-vettura għall-fini li tgħaddi mit-testijiet skont dan ir-Regolament u li jkunu jirriżultaw f'żieda ta' emissjonijiet ta' storbju waqt tħaddim tipiku fuq it-triq fil-medda ta' kontroll RD–ASEP tal-Anness 7, paragrafu 2.5., meta mqabbel mat-testjar skont id-dispożizzjonijiet ta' dan ir-Regolament.

6.3.2. It-tip ta' vettura li għandu jiġi approvat għandu jissodisfa r-rekwiżiti tal-Anness 7 ta' dan ir-Regolament. Jekk il-motoċikletta jkollha programmi jew modalitajiet ta' software selezzjonabbli mill-utent li jaffettwaw l-emissjoni tal-ħoss tal-vettura, dawn il-modalitajiet kollha għandhom ikunu f'konformità mar-rekwiżiti fl-Anness 7.

([4]) L-istabbiliment ta' bażi tad-data elettronika dwar l-approvazzjonijiet tat-tip mistennija tagħmel il-provvista tad-data ta' referenza tal-konformità fl-użu dwar il-motoċikletta superfluwa.

([5]) Isir test fuq motoċikletta wieqfa sabiex jiġi pprovdut valur ta' referenza għall-amministrazzjonijiet li jużaw dan il-metodu sabiex jikkontrollaw il-motoċikletti waqt l-użu.

6.3.3. Fl-applikazzjoni għal approvazzjoni tat-tip jew għal modifika jew estensjoni ta' approvazzjoni tat-tip, il-manifattur għandu jipprovdi dikjarazzjoni f'konformità mal-Anness 8 li t-tip ta' vettura li għandu jiġi approvat huwa konformi mar-rekwiżiti tal-paragrafu 6.3.1. ta' dan ir-Regolament.

6.3.4. Ir-riżultati tat-test miksuba f'konformità mad-dispożizzjonijiet tal-paragrafu 6.3.2. hawn fuq għandhom jitniżżlu fir-rapport tat-test u fuq formola li tkun konformi mal-mudell fl-Anness 1 ta' dan ir-Regolament.

6.4. Speċifikazzjonijiet addizzjonali dwar sistemi tal-egżost jew tas-silenzjar mimlija b'materjal fibruż

6.4.1. Jekk is-sistema tal-egżost jew tas-silenzjar tal-motoċikletta jkun fiha materjali fibrużi, għandhom japplikaw ir-rekwiżiti tal-Anness 5. Jekk il-bokka tal-magna tkun mgħammra b'filtru tal-arja u/jew b'assorbitur tal-istorbju tad-dħul li huma meħtieġa sabiex tkun żgurata konformità mal-livell akusitiċi permissibbli, il-filtru u/jew l-assorbitur għandhom jiġu kkunsidrati bħala li huma parti mis-sistema tas-silenzjatur, u r-rekwiżiti tal-Anness 5 għandhom japplikaw għalihom ukoll.

6.5. Il-preskrizzjonijiet addizzjonali relatati mal-manipulazzjoni u s-sistemi multimodali tal-egżost jew tas-silenzjar manwalment aġġustabbli

6.5.1. Is-sistemi tal-egżost jew tas-silenzjar kollha għandhom jinbnew b'tali mod li ma jippermettux it-tneħħija faċli tal-baffles, l-exit-cones u partijiet oħra li l-funzjoni primarja tagħhom hija bħala parti mill-kompartimenti tas-silenzjar/tal-espansjoni. Meta l-inkorporazzjoni ta' parti bħal din tkun inevitabbli, il-metodu biex din titwaħħal għandu jkun tali li t-tneħħija ma tkunx faċli wisq (pereżempju, permezz ta' fissanti b'kamin konvenzjonali) u għandha tkun imwaħħla wkoll b'tali mod li t-tneħħija tikkawża ħsara permanenti/irrekuperabbli lill-assemblaġġ.

6.5.2. Sistemi tal-egżost jew tas-silenzjar, b'modalitajiet operatorji multipli manwalment aġġustabbli għandhom jissodisfaw ir-rekwiżiti kollha fil-modalitajiet operatorji kollha. Il-livelli tal-istorbju rrapportati għandhom ikunu dawk li jirriżultaw mill-modalità bl-ogħla livelli ta' storbju.

7. Modifika u estensjoni tal-approvazzjoni tat-tip ta' motoċikletta jew tat-tip ta' sistema/i tal-egżost jew tas-silenzjar

7.1. Kull modifika tat-tip ta' motoċikletta jew tas-sistema tal-egżost jew tas-silenzjar għandha tiġi nnotifikata lill-Awtorità tal-Approvazzjoni tat-Tip li tkun approvat it-tip ta' motoċikletta. Imbagħad, l-Awtorità tal-Approvazzjoni tat-Tip tista' jew:

7.1.1. Tikkunsidra li l-modifiki li saru ma humiex probabbli li se jkollhom effetti avversi apprezzabbli, u li fi kwalunkwe każ, il-motoċikletta għadha konformi mar-rekwiżiti ta' dan ir-Regolament; jew

7.1.2. Tirrikjedi rapport tat-test ulterjuri mingħand is-Servizz Tekniku responsabbli għat-twettiq tat-testijiet.

7.2. Konferma jew rifjut ta' approvazzjoni, li tispeċifika l-alterazzjonijiet, għandha tiġi kkomunikata lill-Partijiet għall-Ftehim li japplikaw dan ir-Regolament skont il-proċedura speċifikata fil-paragrafu 5.3. ta' hawn fuq.

7.3. L-awtorità kompetenti li tkun ħarġet l-estensjoni tal-approvazzjoni għandha tassenja numru tas-serje lill-estensjoni u għandha tinnotifika b'dan lill-Partijiet l-oħra għall-Ftehim tal-1958 li japplikaw dan ir-Regolament, permezz ta' formola ta' komunikazzjoni li tkun konformi mal-mudell fl-Anness 1 ta' dan ir-Regolament.

8. Konformità tal-produzzjoni

Il-proċeduri ta' konformità tal-produzzjoni għandhom ikunu konformi ma' dawk stabbiliti fl-Appendiċi 2 tal-Ftehim (E/ECE/324-E/ECE/TRANS/505/Rev.2) bir-rekwiżiti li ġejjin:

8.1. Kwalunkwe motoċikletta mmanifatturat għandha tkun konformi ma' tip ta' motoċikletta approvata skont dan ir-Regolament, tkun mgħamra bis-silenzjatur li bih tingħata l-approvazzjoni tat-tip u tissodisfa r-rekwiżiti tal-paragrafu 6 hawn fuq.

8.2. Sabiex tiġi ttestjata l-konformità kif meħtieġ hawn fuq, għandu jittieħed kampjun ta' motoċikletta mil-linja ta' produzzjoni tat-tip approvat skont dan ir-Regolament. Il-livelli akustiċi tiegħu, imkejla u pproċessati (L_{urban} u L_{wot}) skont il-metodu deskritt fl-Anness 3, bl-istess ger(ijiet) u bl-istess distanza/distanzi ta' preaċċellerazzjoni kif intużaw fit-test tal-approvazzjoni tat-tip oriġinali, u matematikament ittondjati għall-eqreb numru sħiħ ma għandhomx jaqbżu l-valuri mkejla u pproċessati fi żmien l-approvazzjoni tat-tip b'aktar minn 3,0 dB(A). Barra minn hekk, L_{urban} ma għandux jaqbeż b'aktar minn 1,0 dB(A) il-limitu stabbilit fl-Anness 6 ta' dan ir-Regolament, u L_{wot}, b'rabta ma' 6.2.3., ma għandux jaqbeż il-valur ta' limitu għal L_{urban} b'aktar minn 6,0 dB(A).

8.3. Għall-konformità tal-produzzjoni, il-manifattur għandu jagħmel dikjarazzjoni mill-ġdid li t-tip għadu jissodisfa r-rekwiżiti tal-paragrafu 6.3.1. ta' dan ir-Regolament. Il-livelli akusitiċi mkejla skont l-Anness 7 ma għandhomx jaqbżu l-limiti mogħtija fl-Anness 7, il-paragrafu 2.6 b'aktar minn 1,0 dB(A). Bħala minimu, għandhom jitwettqu testijiet fil-kundizzjonijiet operatorji għall-punti ta' referenza skont l-Anness 7, il-paragrafu 3.2.

8.4. Jekk minħabba pressjoni barometrika, umdità, temperatura jew massa tar-rikkieb sostanzjalment differenti, l-aċċellerazzjoni ta' referenza $a_{wot,ref}$ definita fl-Anness 3, il-paragrafu 1.3.3.3.1.2. ma tkunx tista' tintlaħaq bl-istess ger f'konformità tal-produzzjoni bħal fit-testijiet tal-approvazzjoni tat-tip, għandu jipprevali l-ger determinat skont ir-r-rekwiżit fl-Anness 3, il-paragrafu 1.3.3.3.1.3.1. u t-testijiet tal-konformità tal-produzzjoni jistgħu jitwettqu bl-użu ta' aċċellerazzjoni differenti minn $a_{wot,ref}$.

9. Penali għan-nuqqas ta' konformità tal-produzzjoni

9.1. L-approvazzjoni mogħtija fir-rigward ta' tip ta' motoċikletta skont dan ir-Regolament tista' tiġi rtirata jekk ma jiġux issodisfati r-rekwiżiti stabbiliti fil-paragrafu 8. hawn fuq.

9.2. Jekk Parti għall-Ftehim li tapplika dan ir-Regolament tirtira l-approvazzjoni li tkun tat qabel, għandha tgħarraf b'dan lill-Partijiet Kontraenti l-oħra li japplikaw dan ir-Regolament permezz ta' formola ta' komunikazzjoni li tkun konformi mal-mudell fl-Anness 1 ta' dan ir-Regolament.

10. Produzzjoni mwaqqfa għalkollox

Jekk id-detentur tal-approvazzjoni jieqaf għalkollox milli jimmanifattura tip ta' motoċikletta approvat f'konformità ma' dan ir-Regolament, huwa għandu jinforma lill-awtorità li tkun tat l-approvazzjoni. Malli tirċievi l-komunikazzjoni rilevanti dik l-awtorità għandha tinforma b'dan lill-Partijiet għall-Ftehim l-oħra li japplikaw dan ir-Regolament, permezz ta' formola ta' komunikazzjoni konformi mal-mudell fl-Anness 1 ta' dan ir-Regolament.

11. Ismijiet u indirizzi tas-Servizzi Tekniċi responsabbli għat-twettiq tat-testijiet tal-approvazzjoni, u tal-Awtoritajiet tal-Approvazzjoni tat-Tip

Il-Partijiet għall-Ftehim tal-1958 li japplikaw dan ir-Regolament għandhom jikkomunikaw lis-Segretarjat tan-Nazzjonijiet Uniti l-ismijiet u l-indirizzi tas-Servizzi Tekniċi responsabbli għat-twettiq tat-testijiet tal-approvazzjoni u tal-Awtoritajiet tal-Approvazzjoni tat-Tip li jagħtu l-approvazzjoni u li lilhom għandhom jintbagħtu l-formoli li jiċċertifikaw approvazzjoni jew estensjoni jew rifjut jew irtirar ta' approvazzjoni, maħruġa f'pajjiżi oħrajn.

12. Dispożizzjonijiet tranżizzjonali

12.1. Mid-data uffiċjali tad-dħul fis-seħħ tas-serje ta' emendi 06, l-ebda Parti Kontraenti li tapplika dan ir-Regolament ma għandha tirrifjuta li tagħti jew tirrifjuta li taċċetta approvazzjonijiet tat-tip skont dan ir-Regolament kif emendat bis-serje ta' emendi 06.

12.2. Mill-1 ta' Jannar 2029, il-Partijiet Kontraenti li japplikaw dan ir-Regolament ma għandhomx ikunu obbligati jaċċettaw approvazzjonijiet tat-tip għas-serje ta' emendi preċedenti, li jkunu nħarġu għall-ewwel darba wara l-1 ta' Jannar 2029.

12.3. Sal-1 ta' Jannar 2030, il-Partijiet Kontraenti li japplikaw dan ir-Regolament għandhom jaċċettaw approvazzjonijiet tat-tip għas-serje ta' emendi preċedenti, maħruġa għall-ewwel darba qabel l-1 ta' Jannar 2029.

12.4. Mill-1 ta' Jannar 2030, il-Partijiet Kontraenti li japplikaw dan ir-Regolament ma għandhomx ikunu obbligati jaċċettaw approvazzjonijiet tat-tip maħruġa għas-serje ta' emendi preċedenti ta' dan ir-Regolament.

12.5. Minkejja d-dispożizzjonijiet tranżizzjonali ta' hawn fuq, il-Partijiet Kontraenti li jibdew japplikaw dan ir-Regolament wara d-data tad-dħul fis-seħħ tas-serje ta' emendi l-aktar reċenti ma humiex obbligati jaċċettaw approvazzjonijiet tat-tip li jkunu ngħataw f'konformità ma' kwalunkwe waħda mis-serje ta' emendi preċedenti għal dan ir-Regolament/huma obbligati biss li jaċċettaw approvazzjonijiet tat-tip mogħtija f'konformità mas-serje ta' emendi 06.

12.6. Minkejja l-paragrafu 12.4., il-Partijiet Kontraenti li japplikaw dan ir-Regolament għandhom jibqgħu jaċċettaw l-approvazzjonijiet tat-tip maħruġa skont is-serje ta' emendi preċendenti għal dan ir-Regolament, għal sistemi tal-vetturi/vettura li mhumiex affettwati mill-bidliet imdaħħla permezz tas-serje ta' emendi 06.

12.7. Il-Partijiet Kontraenti li japplikaw dan ir-Regolament jistgħu jagħtu approvazzjonijiet tat-tip skont kwalunkwe serje ta' emendi preċedenti għal dan ir-Regolament.

12.8. Il-Partijiet Kontraenti li japplikaw dan ir-Regolament għandhom ikomplu jagħtu estensjonijiet għall-approvazzjonijiet eżistenti għal kwalunkwe serje ta' emendi preċedenti għal dan ir-Regolament.

12.9. Mill-10 ta' Jannar 2025, l-ISO 10844: 2021 għandu jiġi aċċettat għall-approvazzjonijiet kollha mogħtija skont dan ir-Regolament. Sal-10 ta' Jannar 2030, l-ISO 10844: 2014 għandu jiġi aċċettat għall-approvazzjonijiet kollha mogħtija skont dan ir-Regolament.

ANNESS 1

Komunikazzjoni

(Format massimu: A4 (210 × 297 mm)



maħruġa minn: Isem l-amministrazzjoni
……
……
……

dwar ([2]):

Approvazzjoni mogħtija
Approvazzjoni estiża
Approvazzjoni rifjutata
Approvazzjoni rtirata
Produzzjoni mwaqqfa
għalkollox

ta' tip ta' motoċikletta fir-rigward tal-istorbju emess mill-motoċikletti skont ir-Regolament Nru 41

Approvazzjoni Nru: …… Estensjoni Nru: ……

1. Isem kummerċjali jew trademark tal-motoċikletta: ……

2. Tip ta' motoċikletta: ……

3. L-isem u l-indirizz tal-manifattur: ……

4. Jekk applikabbli, l-isem u l-indirizz tar-rappreżentant tal-manifattur: ……

5. Magna

5.1. Manifattur: ……

5.2. Tip: ……

5.3. Mudell: ……

5.4. Potenza netta massima attribwita: ……kW f' ……min^{-1}

5.5. Tip ta' magna (eż. tqabbid bi spark, tqabbid bil-kompressjoni, eċċ.): ([3]) ……

5.6. Ċikli: two-stroke/four-stroke [2]

5.7. Ċilindrata: ……cm^3

6. Trażmissjoni

6.1. Tip ta' trażmissjoni: gearbox mhux awtomatika/gearbox awtomatika: ……

6.2. Numru ta' gerijiet: ……

7. Tagħmir

7.1. Silenzjatur tal-egżost

7.1.1. Manifattur jew rappreżentant awtorizzat (jekk ikun hemm): .....

7.1.2. Mudell: .....

7.1.3. Tip: f'konformità mad-disinn Nru .....

7.2. Silenzjatur tad-dħul

7.2.1. Manifattur jew rappreżentant awtorizzat (jekk ikun hemm): .....

7.2.2. Mudell: .....

7.2.3. Tip: .....f'konformità mad-disinn Nru .....

8. Gerijiet użati għat-test tal-motoċikletta f'moviment: .....

9. Proporzjon(ijiet) tat-trażmissjoni finali: .....

10. Numru tal-approvazzjoni tat-tip tat-tajer(s): .....

Jekk ma jkunx disponibbli, għandha tiġi pprovduta l-informazzjoni li ġejja:

10.1. Manifattur tat-tajers: .....

10.2. Deskrizzjoni(jiet) kummerċjali tat-tip ta' tajer (skont il-fus), (eż. isem kummerċjali, indiċi tal-veloċità, indiċi tat-tagħbija): .....

10.3. Daqs tat-tajer (skont il-fus): .....

10.4. Numru ta' approvazzjoni tat-tip ieħor (jekk ikun disponibbli): .....

11. Mases

11.1. Piż gross massimu permissibbli: .....kg

11.2. Massa tat-test: .....kg

11.3. Indiċi tal-proporzjon potenza–massa (*PMR*): .....

12. Tul tal-vettura: ..... m

12.1. Tul ta' referenza l_{ref}: ..... m

13. Veloċitajiet tal-vettura waqt il-kejl fuq il-ger (i)

13.1. Veloċità tal-vettura fil-bidu tal-perjodu ta' aċċellerazzjoni (medja ta' tliet provi) għall-ger (i): .....km/h

13.2. Tul tal-preaċċellerazzjoni għall-ger (i): ..... m

13.3. Veloċità tal-vettura $v_{PP,}$ (medja ta' tliet provi) għall-ger (i): .....km/h

13.4. Veloċità tal-vettura $v_{BB,}$ (medja ta' tliet provi) għall-ger (i): .....km/h

14. Veloċitajiet tal-vettura waqt il-kejl fuq il-ger (i+1) (jekk applikabbli)

14.1. Veloċità tal-vettura fil-bidu tal-perjodu ta' aċċellerazzjoni (medja ta' tliet provi) għall-ger (i+1): .....km/h

14.2. Tul tal-preaċċellerazzjoni għall-ger (i+1): ..... m

14.3. Veloċità tal-vettura $v_{PP'}$ (medja ta' tliet provi) għall-ger (i+1): .....km/h

14.4. Veloċità tal-vettura $v_{BB'}$ (medja ta' tliet provi) għall-ger (i+1): .....km/h

15. L-aċċellerazzjonijiet jiġu kkalkulati bejn il-linji AA' u BB'/PP' u BB'

15.1. Deskrizzjoni tal-funzjonalità tal-apparati użati sabiex l-aċċellerazzjoni tiġi stabbilizzata (jekk applikabbli): .....

16. Livelli ta' storbju tal-vettura f'moviment

16.1. Riżultat tat-test bl-aċċelleratur miftuħ kollu L_{wot}: .....db(A)

16.2. Riżultati tat-test tal-veloċità kostanti L_{crs}: .....db(A)

16.3. Fattur ta' potenza parzjali k_p: .....

16.4. Riżultat finali tat-test L_{urban}: .....db(A)

17. Livell ta' storbju tal-vettura wieqfa

17.1. Pożizzjoni u orjentazzjoni tal-mikrofonu (skont l-Appendiċi 2 tal-Anness 3): .....

17.2. Ir-riżultat tat-test għal test bil-vettura wieqfa: ..... dB(A) f' .....min^{-1}

18. Dispożizzjonijiet addizzjonali dwar l-emissjonijiet tal-ħoss:

18.1.	Kundizzjonijiet operatorja RD–ASEP	Punt ta' Referenza (a)	Punt ta' Referenza (b)	kundizzjoni operatorja addizzjonali 1	kundizzjoni operatorja addizzjonali 2	kundizzjoni operatorja addizzjonali 3
				ger i i = 1 sa n (numru ta' gerijiet)		
18.1.1.	Numru tal-ger magħżul					
1.8.1.2.	Kundizzjoni tal-avviċinament għal-linja AA' (aċċellerazzjoni, deċellerazzjoni jew veloċità kostanti)	mhux applikabbli	mhux applikabbli			
1.8.1.3.	Pożizzjoni tal-kontroll tal-aċċeleratur (%)	mhux applikabbli	mhux applikabbli			
18.1.4.	Veloċitajiet tal-vettura	-	-	-	-	-
18.1.4.1.	Veloċità tal-vettura fil-bidu tal-perjodu ta' aċċellerazzjoni (medja ta' tliet provi) (km/h)			mhux applikabbli	mhux applikabbli	mhux applikabbli
18.1.4.2.	Tul tal-preaċċellerazzjoni (m)			mhux applikabbli	mhux applikabbli	mhux applikabbli
18.1.4.3.	Veloċità tal-vettura $v_{AA'}$ (medja ta' 3 provi għall-Punti ta' Referenza (a) u (b)) (km/h)					

18.1.	Kundizzjonijiet operatorja RD–ASEP	Punt ta' Referenza (a)	Punt ta' Referenza (b)	kundizzjoni operatorja addizzjonali 1	kundizzjoni operatorja addizzjonali 2	kundizzjoni operatorja addizzjonali 3
				ger i i = 1 sa n (numru ta' gerijiet)		
18.1.4.4.	Veloċità tal-vettura $v_{PP'}$ (medja ta' 3 provi għall-Punti ta' Referenza (a) u (b)) (km/h)					
18.1.4.5.	Veloċità tal-vettura $v_{BB'}$ (medja ta' 3 provi għall-Punti ta' Referenza (a) u (b)) (km/h)					
18.1.5.	Veloċitajiet tal-magna	-	-	-	-	-
18.1.5.1.	Veloċità tal-magna $n_{AA'}$ (medja ta' 3 provi għall-Punti ta' Referenza (a) u (b)) (km/h)					
18.1.5.2.	Veloċità tal-magna $n_{PP'}$ (medja ta' 3 provi għall-Punti ta' Referenza (a) u (b)) (km/h)					
18.1.5.3.	Veloċità tal-magna $n_{BB'}$ (medja ta' 3 provi għall-Punti ta' Referenza (a) u (b)) (min^{-1})					
18.1.6.	Riżultat tat-test bl-aċċelleratur miftuħ kollu L_{wot} għall-Punti ta' Referenza (a) u (b) (dB(A))			mhux applikabbli	mhux applikabbli	mhux applikabbli
18.1.7.	livell massimu ta' pressjoni akustika L_{ASEP} tal-kundizzjonijiet operatorji addizzjonali	mhux applikabbli	mhux applikabbli			
18.1.8.	limitu RD–ASEP'					

Nota: Il-kolonni għall-kundizzjonijiet operatorji addizzjonali 1, 2 u 3 fit-tabella ta' hawn fuq, jeħtieġ li jiġu ripetuti għal kull ger li jeħtieġ li jiġi ttestjat.

18.2. Ara d-dikjarazzjoni ta' konformità tal-manifattur mar-rekwiżiti tal-paragrafu 6.3.1. (mehmuża).

19. Data ta' referenza tal-konformità waqt l-użu

19.1. Il-ger (i) jew, għall-vetturi ttestjati bi proporzjonijiet tal-gerijiet mhux lokkjati, il-pożizzjoni tas-selettur tal-gerijiet magħżula għat-test: .....

19.2. Tul tal-preaċċellerazzjoni l_{PA}: ..... m

19.3. Veloċità tal-vettura fil-bidu tal-perjodu ta' aċċellerazzjoni (medja ta' tliet provi) għall-ger (i): .....km/h

19.4. Livell ta' pressjoni tal-ħoss $L_{wot(i)}$: ..... dB(A)

19.5. Programmi jew modalitajiet ta' software selezzjonabbli mill-utent b'effett jew fuq $L_{wot(i)}$ jew L_{crs} jew L_{urb} jew L_{ASEP}

19.5.1. Lista ta' programmi jew modalitajiet ta' software selezzjonabbli mill-utent: .....

19.5.2. Programmi jew modalitajiet ta' software selezzjonabbli mill-utent użati għad-determinazzjoni ta' L_{urb} skont l-Anness 3: .....

19.5.3. Programmi jew modalitajiet ta' software selezzjonabbli mill-utent użati għad-determinazzjoni ta' L_{wot} u L_{ASEP} skont l-Anness 7: .....

20. Data li fiha l-vettura tressqet għall-approvazzjoni: .....

21. Servizz Tekniku li jwettaq it-testijiet tal-approvazzjoni: .....

22. Data tar-rapport maħruġ minn dak is-servizz: .....

23. Numru tar-rapport maħruġ minn dak is-servizz: .....

24. Approvazzjoni mogħtija/estiża/miċħuda/irtirata: [2] .....

25. Post: .....

26. Data: .....

27. Firma: .....

28. Id-dokumenti li ġejjin huma mehmuża ma' din il-komunikazzjoni, u għandhom in-numru tal-approvazzjoni indikat hawn fuq:

Tpinġijiet, dijagrammi u skemi tal-magna u tas-sistema għat-tnaqqis tal-istorbju;

Ritratti tal-magna u tas-sistema tal-egżost jew tas-silenzjar;

Lista ta' komponenti, identifikati kif suppost, li jikkostitwixxu s-sistema għat-tnaqqis tal-istorbju.

([1]) Numru distintiv tal-pajjiż li jkun ta/estenda/irrifjuta jew irtira l-approvazzjoni
([2]) Ħassar dak li ma japplikax
([3]) Jekk tintuża magna mhux konvenzjonali, dan għandu jiġi ddikjarat

ANNESS 2

Arranġamenti tal-marki tal-approvazzjoni

MUDELL A

(Ara l-paragrafu 5.5. ta' dan ir-Regolament)

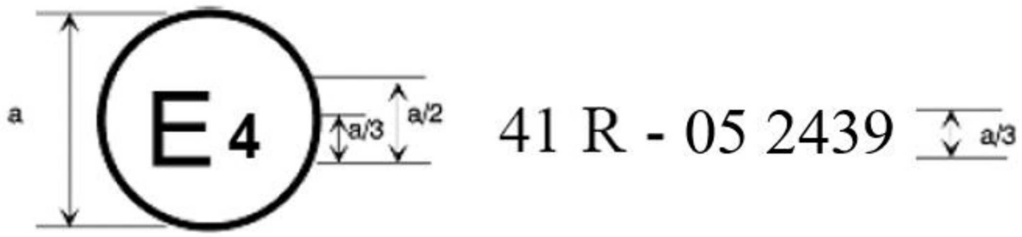

a = 8 mm min

Il-marka tal-approvazzjoni ta' hawn fuq imwaħħla fuq motoċikletta turi li t-tip ta' motoċikletta kkonċernata, fir-rigward tal-istorbju, ġie approvat fin-Netherlands (E4) skont ir-Regolament Nru 41 bin-numru tal-approvazzjoni 052439. L-ewwel żewġ diġits tan-numru tal-approvazzjoni jindikaw li l-approvazzjoni ngħatat f'konformità mar-rekwiżiti tar-Regolament Nru 41 kif emendat bis-serje ta' emendi 05.

MUDELL B

(Ara l-paragrafu 5.6. ta' dan ir-Regolament)

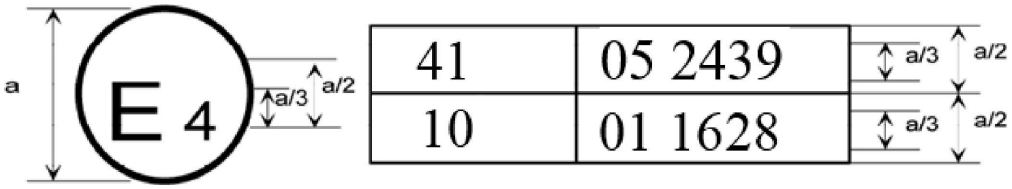

a = 8 mm min

Il-marka ta' approvazzjoni ta' hawn fuq imwaħħla fuq motoċikletta turi li t-tip ta' motoċikletta kkonċernata ġie approvat fin-Netherlands (E 4) skont ir-Regolamenti Nri 41 u 10. L-ewwel żewġ diġits tan-numri tal-approvazzjoni jindikaw li fid-data meta ngħataw dawn l-approvazzjonijiet, ir-Regolament Nru 41 kien jinkludi s-serje ta' emendi 05 u r-Regolament Nru 10 kien jinkludi s-serje ta'emendi 01.

ANNESS 3

Metodi u strumenti għall-kejl tal-istorbju li jagħmlu l-motoċikletti

1. Storbju tal-motoċikletta f'moviment (kundizzjonijiet u metodu ta' kejl għat-testjar tal-vettura waqt l-approvazzjoni tat-tip tal-komponenti).

1.1. Strumenti tal-kejl

1.1.1. Kejl akustiku

1.1.1.1. Ġenerali

L-apparat li jintuża biex jitkejjel il-livell ta' pressjoni akustika għandu jkun miter tal-livell akustiku jew sistema ta' kejl ekwivalenti li tissodisfa r-rekwiżiti tal-istrumenti tal-Klassi 1 (inkluż il-windscreen rakkomandat, jekk jintuża). Dawn ir-rekwiżiti huma deskritti f'IEC 61672-1:2002.

Il-kejl għandu jsir bl-użu tal-ponderazzjoni tal-ħin "F" tal-istrument tal-kejl akustiku u tal-kurva tal-ponderazzjoni tal-frekwenza "A" deskritti wkoll fl-IEC 61672-1:2002. Meta tintuża sistema li tinkludi monitoraġġ perjodiku tal-livell ta' pressjoni akustika ponderat–A, għandu jittieħed qari f'intervalli ta' ħin ta' mhux aktar minn 30 ms.

L-istrumenti għandhom jinżammu f'kundizzjoni tajba u jiġu kkalibrati f'konformità mal-istruzzjonijiet tal-manifattur tal-istrument.

1.1.1.2. Kalibrazzjoni

Fil-bidu u fi tmiem ta' kull sessjoni ta' kejl, is-sistema tal-kejl akustiku kollha għandha tiġi ċċekkjata permezz ta' kalibratur akustiku li jissodisfa r-rekwiżiti għall-kalibraturi akustiċi tal-Klassi 1 skont l-IEC 60942:2003. Bla ebda aġġustament ulterjuri, id-differenza bejn il-qari għandha tkun ta' anqas minn jew ta' 0,5 dB(A). Jekk dan il-valur jinqabeż, ir-riżultati tal-kejl li jkunu nkisbu wara l-verifika sodisfaċenti preċedenti għandhom jiġu skartati.

1.1.1.3. Konformità mar-rekwiżiti

Il-konformità tal-kalibratur akustiku mar-rekwiżiti tal-IEC 60942:2003 għandha tiġi vverifikata darba fis-sena. Il-konformità tas-sistema tal-istrumentazzjoni mar-rekwiżiti tal-IEC 61672-1:2002 għandha tiġi vverifikata mill-inqas darba kull sentejn. It-testjar għall-konformità kollu għandu jsir minn laboratorju awtorizzat biex iwettaq kalibrazzjonijiet skont l-istandards xierqa.

1.1.2. Strumentazzjoni għall-kejl tal-veloċità

Il-veloċità rotazzjonali tal-magna għandha titkejjel bi strument bi preċiżjoni ta' mill-anqas ± 2 fil-mija jew aħjar bil-veloċitajiet tal-magna meħtieġa għall-kejl li jkun qiegħed isir. F'każ li jkun hemm kejl ieħor korrelatat mal-veloċitajiet tal-magna, jista' jintuża l-valur ikkalkulat (eż. kalkolu mill-kejl tal-veloċità tal-vettura).

Il-veloċità tal-vettura fit-triq għandha titkejjel bi strumenti bi preċiżjoni minima ta' ± 0,5 km/h meta jintużaw apparati ta' kejl kontinwu.

Jekk it-testjar juża kejl indipendenti tal-veloċità, din l-istrumentazzjoni għandha tissodisfa limiti ta' speċifikazzjoni tal-anqas ta' ± 0,2 km/h. ([1])

([1]) Kejl indipendenti tal-veloċità huwa meta żewġ apparati separati jew aktar jiddeterminaw il-valuri ta' $v_{AA'}$, $v_{BB'}$ u $v_{PP'}$. Apparat ta' kejl kontinwu, bħal radar, jiddetermina l-informazzjoni kollha meħtieġa dwar il-veloċità b'apparat wieħed.

1.1.3. Strumentazzjoni meteoroloġika

L-istrumentazzjoni meteoroloġika użata sabiex jiġu mmonitorjati l-kundizzjonijiet ambjentali waqt it-test għandha tissodisfa l-ispeċifikazzjonijiet li ġejjin:

± 1 °C jew anqas għal apparat li jkejjel it-temperatura;

± 1,0 m/s għal apparat li jkejjel il-veloċità tar-riħ;

± 5 hPa għal apparat li jkejjel il-pressjoni barometrika;

± 5 fil-mija għal apparat li jkejjel l-umdità relattiva.

1.2. Ambjent akustiku, kundizzjonijiet meteoroloġiċi u l-istorbju fl-isfond

1.2.1. Sit tat-test

Is-sit tat-test għandu jikkonsisti f'sezzjoni ċentrali tal-aċċellerazzjoni mdawra b'żona tat-test sostanzjalment invell. Is-sezzjoni tal-aċċellerazzjoni għandha tkun invell; is-superfiċe tagħha għandu jkun niexef u ddisinjat b'mod tali li l-istorbju tad-dawrien tat-tajers jibqa' baxx.

Fuq is-sit tat-test, il-varjazzjonijiet fil-kamp akustiku ħieles bejn is-sors tal-ħoss fiċ-ċentru tas-sezzjoni tal-aċċellerazzjoni u l-mikrofonu għandhom jinżammu fi ħdan 1 dB(A). Din il-kundizzjoni titqies bħala li ġiet issodisfata jekk ma jkunx hemm oġġetti kbar li jirriflettu l-ħoss, bħal fences, blat, pontijiet jew binjiet, f'distanza ta' 50 metru miċ-ċentru tas-sezzjoni tal-aċċellerazzjoni. Is-superfiċe tat-triq li tkopri s-sit tat-test għandha tikkonforma mal-ISO10844:2021.

Il-mikrofonu ma għandux ikun ostakolat b'xi mod li jista' jaffettwa l-kamp akustiku, u ebda persuna ma tista' toqgħod bilwieqfa bejn il-mikrofonu u s-sors tal-ħoss. L-osservatur li jwettaq il-kejl għandu jsib pożizzjoni b'tali mod li ma jaffettwax il-qari tal-istrument tal-kejl.

1.2.2. Kundizzjonijiet meteoroloġiċi

L-istrumentazzjoni meteoroloġika għandha tagħti data rappreżentattiva tas-sit tat-test, u għandha tiġi ppożizzjonata maġenb iż-żona tat-test f'għoli li jirrappreżenta l-għoli tal-mikrofonu li qiegħed ikejjel.

Il-kejl għandu jsir meta t-temperatura tal-arja ambjentali tkun f'medda ta' bejn 5 °C u 45 °C. It-testijiet ma għandhomx jitwettqu jekk il-veloċità tar-riħ, inkluż il-buffuri, fl-għoli tal-mikrofonu taqbeż 5 m/s waqt l-intervall fil-kejl tal-istorbju.

Waqt l-intervall fil-kejl tal-istorbju għandu jiġi rreġistrat valur rappreżentattiv tat-temperatura, tal-veloċità u tad-direzzjoni tar-riħ, tal-umdità relattiva u tal-pressjoni barometrika.

1.2.3. Storbju fl-isfond

Meta jittieħed il-qari, kwalunkwe żieda u tnaqqis f'daqqa fil-livell tal-ħoss li jidhru li ma jkunux relatati mal-karatteristiċi tal-livell ġenerali tal-istorbju tal-vettura għandhom jiġu injorati.

L-istorbju fl-isfond għandu jitkejjel għal 10 sekondi immedjatament qabel u wara serje ta' testijiet ta' vettura. Il-kejl għandu jitwettaq bl-istess mikrofoni li ntużaw waqt it-test u fil-postijiet fejn tqiegħdu l-mikrofoni waqt it-test. Għandu jiġi rrapportat il-livell massimu ta' pressjoni akustika ponderat–A.

L-istorbju fl-isfond (inkluż kwalunkwe storbju kkawżat mir-riħ) għandu jkun mill-anqas 10 dB(A) taħt il-livell ta' pressjoni akustika ponderat–A prodott mill-vettura li tkun qiegħda tiġi ttestjata. Jekk id-differenza bejn il-livell ta' pressjoni akustika fl-isfond u l-livell imkejjel ta' pressjoni akustika tkun bejn 10 dB(A) u 15 dB(A), sabiex jiġi kkalkulat ir-riżultat tat-test, mill-qari fuq il-miter tal-livell akustiku għandha titnaqqas il-korrezzjoni xierqa, kif jintwera fit-Tabella 1.

Tabella 1

Korrezzjoni applikata lil valur individwali mkejjel tat-test

Id-differenza tal-livell ta' pressjoni akustika fl-isfond mil-livell imkejjel ta' pressjoni akustika, f'dB	10	11	12	13	14	≥ 15
Korrezzjoni, f'dB(A)	0,5	0,4	0,3	0,2	0,1	0,0

1.3. Proċeduri tat-test

1.3.1. Pożizzjonijiet tal-mikrofoni

Id-distanza tal-pożizzjonijiet tal-mikrofoni mil-linja CC', fuq il-linja tal-mikrofonu PP', perpendikulari għal-linja ta' referenza CC' fuq il-korsija tat-testjar (ara l-Anness 4 – Illustrazzjoni 1), għandha tkun ta' 7,5 ± 0,05 m.

Il-mikrofoni għandhom ikunu 1,2 m ± 0,02 m 'il fuq mill-art. Id-direzzjoni ta' referenza għal kundizzjonijiet ta' kamp akustiku ħieles (ara l-IEC 61672-1:2002) għandha tkun orizzontali u diretta b'mod perpendikulari lejn il-mogħdija tal-linja CC' tal-vettura.

1.3.2. Kundizzjonijiet tal-vettura

1.3.2.1. Kundizzjonijiet Ġenerali

Il-vettura/i ttestjata/i għandha/għandhom tkun/ikunu rappreżentattiva/i tal-vetturi li għandhom jitqiegħdu fis-suq skont it-tip ta' vettura li għandu/għandhom jiġi/u approvat(i) u magħżul(a) mill-manifattur bi qbil mal-Awtorità tal-Approvazzjoni tat-Tip, sabiex tikkonforma(w) mar-rekwiżiti ta' dan ir-Regolament.

Qabel ma jibda l-kejl, il-vettura għandha tingħieb għall-kundizzjonijiet operatorji normali tagħha.

Jekk il-motoċikletta tkun mgħamra b'fannijiet li jkollhom mekkaniżmu ta' attwazzjoni awtomatiku, ma għandhiex isseħħ interferenza ma' din is-sistema waqt il-kejl tal-ħsejjes. Għall-motoċikletti li jkollhom aktar minn rota motriċi waħda, jista' jintuża biss l-ingranaġġ ipprovdut għal tħaddim normali fit-triq.

1.3.2.2. Massa tat-test tal-vettura

Il-kejl għandu jsir fuq vetturi bil-massa tat-test m_t li ġejja, f'kg, speċifikata bħala:

$$m_t = m_{kerb} + 75 \pm 5 \text{ kg}$$

(75 ± 5 kg hija daqs il-massa tas-sewwieq u tal-istrumentazzjoni)

1.3.2.3. Għażla u kundizzjoni tat-tajers

It-tajers għandhom ikunu dawk xierqa għall-vettura u għandhom jintefħu għall-pressjoni rrakkomandata mill-manifattur tal-vettura għall-massa tat-test tal-vettura.

It-tajers għandhom jintgħażlu mill-manifattur tal-vettura u għandhom jikkorrispondu għal wieħed mid-daqsijiet u mit-tipi tat-tajers indikati għall-vettura mill-manifattur tal-vettura. Il-fond minimu tat-tread għandu jkun mill-anqas ta' 80 fil-mija tal-fond tat-tread sħiħ.

1.3.3. Kundizzjonijiet operatorji

1.3.3.1. Kundizzjonijiet operatorji ġenerali

Il-mogħdija tal-linja ċentrali tal-vettura għandha ssegwi kemm jista' jkun mill-qrib il-linja CC' matul it-test kollu, mill-avviċinament lejn il-linja AA' sakemm il-parti ta' wara tal-vettura tgħaddi l-linja BB' + 20 m (ara l-Anness 4 — Illustrazzjoni 1).

1.3.3.1.1. Għat-testijiet tal-aċċellerazzjoni bl-aċċelleratur magħfus kollu, il-vettura għandha toqrob lejn il-linja AA' b'veloċità kostanti. Meta l-parti ta' quddiem tal-vettura tgħaddi mil-linja AA', il-kontroll tal-aċċelleratur għandu jiġi mċaqlaq għall-pożizzjoni massima tal-aċċelleratur malajr kemm jista' jkun u għandu jinżamm f'din il-pożizzjoni sakemm il-parti ta' wara tal-vettura tgħaddi BB'. F'dan il-mument, il-kontroll tal-aċċelleratur għandu jiġi mċaqlaq għall-pożizzjoni idle malajr kemm jista' jkun.

Sakemm ma jkunx speċifikat mod ieħor, il-manifattur jista' jagħżel li juża l-preaċċellerazzjoni f'test tal-aċċellerazzjoni bl-aċċelleratur magħfus kollu bil-għan li tinkiseb aċċellerazzjoni stabbli bejn il-linji AA' u BB'. Test ta' preaċċellerazzjoni jsir kif deskritt hawn fuq ħlief għall-fatt li l-kontroll tal-aċċelleratur jgħaddi għall-pożizzjoni massima tal-aċċellerazzjoni diġà qabel ma l-vettura tgħaddi l-linja AA', jiġifieri meta l-parti ta' quddiem tal-vettura tkun għadha f'distanza l_{PA}, it-tul ta' qabel l-aċċellerazzjoni, mil-linja AA'.

Il-veloċità tal-avviċinament għandha tingħażel b'tali mod li l-vettura tilħaq veloċità tat-test preskritta v_{test} meta l-parti ta' quddiem tagħha tgħaddi l-linja PP'.

1.3.3.1.2. Waqt testijiet tal-veloċità kostanti, l-unità ta' kontroll tal-aċċellerazzjoni għandha tiġi ppożizzjonata b'mod li żżomm veloċità kostanti tal-vettura bejn il-linji AA' u BB'.

1.3.3.1.3. Jekk vettura jkollha programmi jew modalitajiet ta' software selezzjonabbli mill-utent, it-test għandu jitwettaq f'modalità li ma tirrestrinġix il-prestazzjoni tal-potenza tal-vettura u li tipproduċi l-ogħla $L_{wot(i)}$. Id-dokumentazzjoni tal-manifattur tiġi pprovduta lis-servizz tekniku responsabbli mit-twettiq tat-testijiet tal-approvazzjoni. Abbażi ta' din id-dokumentazzjoni, is-servizz tekniku jagħżel il-programm jew il-modalità tas-software li għandhom jiġu ttestjati.

1.3.3.2. Kundizzjonijiet operatorji għal vetturi b'*PMR* ≤ 25

Il-vettura tiġi ttestjata b'test tal-aċċellerazzjoni bl-aċċelleratur magħfus kollu bl-ispeċifikazzjonijiet li ġejjin:

(a) Il-veloċità tat-test għandha tkun v_{test} = 40 ± 1 km/h.

(b) Meta l-parti ta' wara tal-vettura tgħaddi l-linja BB', il-veloċità tal-vettura ma għandhiex taqbeż 75 fil-mija tal-veloċità massima tal-vettura kif definita fil-paragrafu 2.10. ta' dan ir-Regolament u l-veloċità tal-magna ma għandhiex taqbeż il-veloċità attribwita tal-magna.

Il-ger għat-test għandu jintgħażel bil-mod iterattiv li ġej:

Il-veloċità tat-test inizjali għandha tkun kif speċifikat hawn fuq. Il-veloċità tat-test għandha titnaqqas b'żidiet ta' 10 fil-mija ta' v_{test} (jiġifieri 4 km/h) f'każ li l-veloċità tal-ħruġ $v_{BB'}$ taqbeż 75 fil-mija ta' v_{max} jew f'każ li l-veloċità tal-magna taqbeż il-veloċità attribwita tal-magna *S* f'BB'. Il-ger magħżul għandu jkun l-aktar wieħed baxx mingħajr ma tinqabeż il-veloċità attribwita tal-magna *S* matul it-test. Il-kundizzjonijiet tat-test finali jiġu ddeterminati mill-ger l-aktar baxx possibbli bl-ogħla veloċità tat-test possibbli minghajr ma jinqabżu jew 75 fil-mija ta' v_{max} jew il-veloċità tal-magna attribwita *S* f'BB'.

Sabiex jiġi ffrankat il-ħin tat-testjar, il-manifattur jista' jipprovdi informazzjoni dwar il-proċedura iterattiva għall-għażla tal-gerijiet speċifikata hawn fuq.

Fl-Appendiċi 1 ta' dan l-anness tingħata dijagramma sekwenzjali tal-proċedura tat-test.

1.3.3.3. Kundizzjonijiet operatorji għal vetturi b'*PMR* > 25

Il-vettura tiġi ttestjata f'test tal-aċċellerazzjoni bl-aċċelleratur magħfus kollu u f'test tal-veloċità kostanti.

1.3.3.3.1. Test tal-aċċellerazzjoni bl-aċċelleratur magħfus kollu

Għat-testijiet tal-aċċellerazzjoni bl-aċċelleratur magħfus kollu, il-veloċità tat-test u l-aċċellerazzjoni medja tal-vettura fil-korsija tat-testjar jiġu speċifikati.

L-aċċellerazzjonijiet ma jitkejlux direttament iżda jiġu kkalkulati mill-kejl tal-veloċità tal-vettura kif deskritt fil-paragrafu 1.4. hawn isfel.

1.3.3.3.1.1. Veloċità tat-test

Il-veloċità tat-test v_{test} għandha tkun:

40 ± 1 km/h għal vetturi b'*PMR* ≤ 50; u

50 ± 1 km/h għal vetturi b'*PMR* > 50.

Jekk, f'ger partikolari, il-veloċità tal-ħruġ $v_{BB'}$ taqbeż il-75 fil-mija tal-veloċità massima v_{max} tal-vettura, il-veloċità tat-test għat-test f'dan il-ger għandha titnaqqas suċċessivament b'żidiet ta' 10 fil-mija ta' v_{test} (jiġifieri 4 km/h jew 5 km/h) sakemm il-veloċità tal-ħruġ $v_{BB'}$ taqa' taħt il-75 fil-mija ta' v_{max}.

1.3.3.3.1.2. Aċċellerazzjoni ta' referenza u aċċellerazzjoni fil-mira

Waqt it-testijiet tal-aċċellerazzjoni bl-aċċelleratur magħfus kollu, il-vettura għandha tilħaq l-aċċellerazzjoni ta' referenza $a_{wot\ ref}$ definita bħala:

$$a_{wot\ ref} = 2{,}47 * \log(PMR) - 2{,}52 \text{ għal vetturi b'} PMR \leq 50\text{; u}$$

$$a_{wot\ ref} = 3{,}33 * \log(PMR) - 4{,}16 \text{ għal vetturi b'} PMR > 50$$

Ir-riżultati ta' dawn it-testijiet tal-aċċellerazzjoni bl-aċċelleratur magħfus kollu jintużaw flimkien mar-riżultati tat-testijiet tal-veloċità kostanti sabiex tiġi approssimata aċċellerazzjoni b'tagħbija parzjali tipika għal sewqan urban. L-aċċellerazzjoni fil-mira korrispondenti a_{urban} hija definita bħala:

$$a_{urban} = 1{,}37 * \log(PMR) - 1{,}08 \text{ għal vetturi b'} PMR \leq 50\text{; u}$$

$$a_{urban} = 1{,}28 * \log(PMR) - 1{,}19 \text{ għal vetturi b'} PMR > 50.$$

1.3.3.3.1.3. Għażla tal-gerijiet

Hija r-responsabbiltà tal-manifattur li jiddetermina l-mod korrett ta' testjar sabiex jintlaħqu l-veloċità u l-aċċellerazzjoni tat-test meħtieġa.

1.3.3.3.1.3.1. Vetturi bi trażmissjonijiet manwali, bi trażmissjonijiet awtomatiċi jew bi proporzjonijiet ta' trażmissjoni kontinwament varjabbli (CVT's) ittestjati b'gerijiet lokkjati

L-għażla tal-gerijiet għat-test tiddependi mill-aċċellerazzjoni speċifika taħt aċċelleratur magħfus kollu fid-diversi gerijiet b'rabta mal-aċċellerazzjoni ta' referenza $a_{wot,ref}$ meħtieġa għat-testijiet tal-aċċellerazzjoni bl-aċċelleratur magħfus kollu skont il-paragrafu 1.3.3.3.1.2. hawn fuq.

Il-kundizzjonijiet għall-għażla tal-ger li ġejjin huma possibbli:

(a) Jekk ikun hemm żewġ gerijiet li jagħtu aċċellerazzjoni f'faxxa ta' tolleranza ta' ± 10 fil-mija tal-aċċellerazzjoni ta' referenza $a_{wot,ref}$, għat-test għandu jintuża l-ger li jkun l-eqreb tal-aċċellerazzjoni ta' referenza u għandu jiġi identifikat bħala tali fir-rapport tat-test;

(b) Jekk ger wieħed speċifiku biss jagħti aċċellerazzjoni fil-faxxa ta' tolleranza ta' ± 10 fil-mija tal-aċċellerazzjoni ta' referenza $a_{wot\ ref}$, it-test għandu jitwettaq b'dak il-ger;

(c) Jekk l-ebda wieħed mill-gerijiet ma jagħti l-aċċellerazzjoni meħtieġa fi ħdan ± 10 fil-mija tal-aċċellerazzjoni ta' referenza $a_{wot,ref}$, it-testijiet għandhom jitwettqu f'żewġ gerijiet maġenb xulxin (i) u (i+1) magħżula b'tali mod li l-ger (i) jagħti aċċellerazzjoni ogħla u l-ger (i+1) jagħti aċċellerazzjoni aktar baxxa mill-aċċellerazzjoni ta' referenza $a_{wot,ref}$.

Jekk il-veloċità attribwita tal-magna tinqabeż f'ger qabel ma l-vettura tgħaddi BB', għandu jintuża l-ogħla ger li jmiss.

Jekk il-vettura jkollha aktar minn ger wieħed, l-ewwel ger ma għandux jintuża. Jekk $a_{wot,ref}$ tista' tintlaħaq biss fl-ewwel ger, għandu jintuża t-tieni ger.

1.3.3.3.1.3.2. Vetturi bi trażmissjonijiet awtomatiċi, bi trażmissjonijiet adattivi jew bi trażmissjonijiet bi proporzjonijiet ta' trażmissjoni varjabbli ttestjati b'gerijiet mhux lokkjati

Għandha tintuża l-pożizzjoni tas-selettur tal-gerijiet għal tħaddim kompletament awtomatiku.

It-test imbagħad jista' jinkludi l-bdil tal-ger għal ger aktar baxx u aċċellerazzjoni ogħla. Bidla tal-ger għal ger ogħla u għal aċċellerazzjoni aktar baxxa ma humiex permessi. Fi kwalunkwe każ, bidla tal-ger għal ger li tipikament ma jintużax fil-kundizzjoni speċifikata fi traffiku urban għandha tiġi evitata.

Għalhekk, huwa permess li jiġu stabbiliti u jintużaw apparati elettroniċi jew mekkaniċi, inkluż pożizzjonijiet alternattivi tas-selettur tal-gerijiet, biex ikun prevenut it-twaqqigħ tal-gerijiet għal ger li tipikament ma jintużax fil-kundizzjoni speċifikata tat-test fi traffiku urban. Jekk jintużaw apparati bħal dawn, ma tista' tiġi applikata l-ebda preaċċellerazzjoni. Il-funzjonalità tal-apparati għandha tiġi deskritta fil-formola ta' komunikazzjoni.

1.3.3.3.2. Test tal-veloċità kostanti

Għat-testijiet tal-veloċità kostanti, il-gerijiet jew il-pożizzjonijiet tas-selettur tal-gerijiet u l-veloċitajiet tat-test għandhom ikunu identiċi għal dawk użati fit-testijiet tal-aċċellerazzjoni bl-aċċelleratur magħfus kollu mwettqa qabel.

1.4. Proċessar u rapportar tad-data

1.4.1. Ġenerali

Għal kull kundizzjoni tat-test, il-kejl għandu jsir mill-anqas għal tliet darbiet fuq kull naħa tal-vettura u għal kull ger.

Il-livell massimu ta' pressjoni akustika ponderat–A "L" indikat kull darba li l-vettura tgħaddi bejn AA' u meta l-parti ta' wara tal-vettura tgħaddi BB' + 20 m (ara l-Anness 4 – Illustrazzjoni 1) għandu jitnaqqas b'1 dB(A) sabiex titqies l-inakkuratezza tal-kejl u għandu jiġi matematikament ittondjat għall-eqreb l-ewwel pożizzjoni deċimali eż. XX,X) għaż-żewġ pożizzjonijiet tal-mikrofonu. Jekk jiġu osservati żieda u tnaqqis f'daqqa fil-livell tal-ħoss li jkunu evidentement anomali, mil-livell ġenerali ta' pressjoni akustika, dak il-kejl għandu jitwarrab.

Għall-kalkolu tar-riżultat intermedju jew finali xieraq, għandhom jintużaw l-ewwel tliet riżultati validi konsekuttivi tal-kejl għal kull kundizzjoni tat-test, fi ħdan 2,0 dB(A), li jagħti l-possibbiltà li jitħassru r-riżultati mhux validi.

Il-kejl tal-veloċità f'AA' ($v_{AA'}$), BB' ($v_{BB'}$), u PP' ($v_{PP'}$) għandu jiġi matematikament ittondjat għall-eqreb l-ewwel pożizzjoni deċimali eż. XX,X) u għandu jitniżżel għal kalkoli ulterjuri.

1.4.2. Kalkolu tal-aċċellerazzjoni

L-aċċellerazzjonijiet kollha jiġu kkalkulati billi jintużaw veloċitajiet differenti tal-vettura fuq il-korsija tat-testjar. Skont it-tip ta' trażmissjoni, l-aċċellerazzjoni jew tiġi kkalkulata bejn il-linji AA' u BB' jew bejn il-linji PP' u BB' kif speċifikat hawn taħt. Il-metodu użat għall-kalkolu tal-aċċellerazzjoni għandu jkun indikat fir-rapport tat-test.

Fil-każijiet kollha li ġejjin, l-aċċellerazzjoni tiġi kkalkulata bejn il-linji AA' u BB' kif speċifikat fil-paragrafu 1.4.2.1. hawn isfel:

(a) Il-vettura tkun mgħammra bi trażmissjoni manwali.

(b) Il-vettura tkun mgħammra bi trażmissjoni awtomatika jew bi trażmissjoni bi proporzjonijiet ta' gerijiet kontinwament varjabbli (CVT's) iżda tiġi ttestjata bi proporzjonijiet tal-gerijiet lokkjati.

(c) Il-vettura tkun mgħammra bi trażmissjoni awtomatika, bi trażmissjoni adattiva jew bi trażmissjoni bi proporzjonijiet tal-gerijiet varjabbli u tiġi ttestjata bi proporzjonijiet tal-gerijiet mhux lokkjati, u jintużaw apparati elettroniċi jew mekkaniċi, inklużi pożizzjonijiet alternattivi tas-selettur tal-gerijiet, biex ikun prevenut it-twaqqigħ tal-gerijiet għal ger li tipikament ma jintużax fil-kundizzjoni speċifikata tat-test fi traffiku urban.

Fil-każijiet l-oħra kollha, l-aċċellerazzjoni tiġi kkalkulata bejn il-linji PP' u BB' kif ġie speċifikat fil-paragrafu 1.4.2.2. aktar 'l isfel.

1.4.2.1. Kalkolu tal-aċċellerazzjoni bejn il-linji AA' u BB'

L-aċċellerazzjoni tiġi kkalkulata mill-kejl tal-veloċità tal-vettura fil-linji AA' u BB':

$$a_{wot,(i),j} = ((v_{BB',j} / 3{,}6)^2 - (v_{AA',j} / 3{,}6)^2) / (2 * (20 + l_{ref}))$$

Fejn:

L-indiċi "(i)" jirreferi għall-ger użat, filwaqt li l-indiċi "j" jirreferi għan-numru tal-kejl individwali. Il-veloċitajiet jiġu espressi f'unitajiet ta' km/h u l-aċċellerazzjonijiet riżultanti f'unitajiet ta' m/s^2;

l_{ref} hija t-tul tal-vettura jew 2 m, bl-għażla f'idejn il-manifattur tal-vettura, mill-Awtorità tal-Approvazzjoni tat-Tip u mis-Servizz Tekniku.

1.4.2.2. Kalkolu tal-aċċellerazzjoni bejn il-linji PP' u BB'

L-aċċellerazzjoni tiġi kkalkulata mill-kejl tal-veloċità tal-vettura fil-linji PP' u BB':

$$a_{wot,(i),j} = ((v_{BB',j} / 3{,}6)^2 - (v_{PP',j} / 3{,}6)^2) / (2 * (10 + l_{ref}))$$

Fejn:

L-indiċi "(i)" jirreferi għall-ger użat, filwaqt li l-indiċi "j" jirreferi għan-numru tal-kejl individwali. Il-veloċitajiet jiġu espressi f'unitajiet ta' km/h u l-aċċellerazzjonijiet riżultanti f'unitajiet ta' m/s^2;

l_{ref} hija t-tul tal-vettura jew 2 m; bl-għażla f'idejn il-manifattur tal-vettura, mill-Awtorità tal-Approvazzjoni tat-Tip u mis-Servizz Tekniku.

Ma għandhiex tintuża l-preaċċellerazzjoni.

1.4.2.3. Kalkolu tal-medja tal-kejl individwali

Għandha tiġi kkalkulata l-medja aritmetika tal-aċċellerazzjonijiet ikkalkulati minn tliet provi validi sabiex tinkiseb l-aċċellerazzjoni medja għall-kundizzjoni tat-test:

$$a_{wot,(i)} = (1 / 3) * (a_{wot,(i),1} + a_{wot,(i),2} + a_{wot,(i),3})$$

L-aċċellerazzjoni medja $a_{wot,(i)}$ għandha tiġi matematikament ittondjata għall-eqreb tieni pożizzjoni deċimali (eż. XX,XX) u għandha tiġi nnotata għal kalkoli ulterjuri.

1.4.3. Kalkolu tal-fattur ta' ponderazzjoni tal-gerijiet

Il-fattur ta' ponderazzjoni tal-gerijiet k jintuża biss fil-każ ta' test b'żewġ gerijiet sabiex ir-riżultati miż-żewġ gerijiet jiġu kkombinati f'riżultat wieħed.

Il-fattur ta' ponderazzjoni tal-gerijiet huwa numru mingħajr dimensjoni definit bħala:

$$k = (a_{wot,ref} - a_{wot,(i+1)}) / (a_{wot(i)} - a_{wot,(i+1)})$$

1.4.4. Kalkolu tal-fattur ta' potenza parzjali

Il-fattur ta' potenza parzjali k_p huwa numru mingħajr dimensjoni li jintuża sabiex ir-riżultati ta' test tal-aċċellerazzjoni bl-aċċelleratur magħfus kollu jiġu kkombinati ma' dawk ta' test tal-veloċità kostanti.

1.4.4.1. Għall-vetturi ttestjati f'żewġ gerijiet, il-fattur ta' potenza parzjali jiġi definit bħala

$$k_p = 1 - (a_{urban} / a_{wot,ref}).$$

1.4.4.2. Għall-vetturi ttestjati f'ger wieħed jew bis-selettur tal-gerijiet f'pożizzjoni waħda, il-fattur ta' potenza parzjali jiġi definit bħala:

$$k_p = 1 - (a_{urban} / a_{wot,(i)})$$

Jekk $a_{wot,(i)}$ ikun daqs jew anqas minn a_{urban}, k_p jiġi ssettjat għal żero.

1.4.5. Proċessar tal-kejl tal-pressjoni akustika

Għal kundizzjoni partikolari tat-test, il-medja tat-tliet riżultati individwali ta' kull naħa tal-vettura għandha tiġi kkalkulata b'mod separat:

$$L_{mode,(i),side} = (1 / 3) * (L_{mode,(i),side,1} + L_{mode,(i),side,2} + L_{mode,(i),side,3})$$

Fejn l-indiċi "mode" jirreferi għall-modalità tat-test (aċċellerazzjoni bl-aċċelleratur magħfus kollu jew veloċità kostanti), "(i)" għall-ger, filwaqt li "side" jirreferi għall-pożizzjoni tal-mikrofonu (xellug jew lemin).

L-ogħla valur miż-żewġ medji għandu jiġi matematikament ittondjat għall-eqreb l-ewwel pożizzjoni deċimali (eż. XX,X) u għandu jitniżżel għal kalkoli ulterjuri:

$$L_{mode,(i)} = MAX (L_{mode,(i),left}; L_{mode,(i),right})$$

1.4.6. Kalkolu tar-riżultati finali tat-test

1.4.6.1. Vetturi b'*PMR* ≤ 25

Il-vetturi b'*PMR* li ma jaqbiżx 25 jiġu ttestjati f'ger wieħed jew f'pożizzjoni waħda tas-selettur tal-gerijiet b'aċċelleratur magħfus kollu biss. Ir-riżultat finali tat-test huwa l-livell ta' pressjoni akustika $L_{wot,(i)}$ matematikament ittondjat għall-eqreb l-ewwel pożizzjoni deċimali (eż. XX,X).

1.4.6.2. Vetturi b'*PMR* > 25

Jekk il-vettura tkun ġiet ittestjata f'żewġ gerijiet, il-fattur ta' ponderazzjoni tal-gerijiet jintuża sabiex jiġu kkalkulati r-riżultati tat-test tat-testijiet tal-aċċellerazzjoni bl-aċċelleratur magħfus kollu u tat-testijiet tal-veloċità kostanti:

$$L_{wot} = L_{wot\ (i+1)} + k * (L_{wot,(i)} - L_{wot,(i+1)})$$

$$L_{crs} = L_{crs\ (i+1)} + k * (L_{crs,(i)} - L_{crs,(i+1)})$$

Jekk il-vettura tkun ġiet ittestjata f'ger wieħed jew f'pożizzjoni waħda tas-selettur tal-gerijiet ma tkun meħtieġa l-ebda ponderazzjoni ulterjuri:

$$L_{wot} = L_{wot,(i)}$$

$$L_{crs} = L_{crs,(i)}$$

Il-livell ta' pressjoni akustika L_{urban} li jirrappreżenta sewqan urban finalment jiġi kkalkulat billi jintuża l-fattur ta' potenza parzjali k_p:

$$L_{urban} = L_{wot} - k_p * (L_{wot} - L_{crs})$$

Il-livelli ta' pressjoni akustika kollha jiġu matematikament ittondjati għall-eqreb l-ewwel pożizzjoni deċimali eż. XX,X).

2. Storbju minn motoċikletta wieqfa (kundizzjonijiet u metodu ta' kejl għat-testjar tal-vettura waqt l-użu).

2.1. Livell ta' pressjoni tal-ħoss fil-viċinanzi immedjati tal-motoċikletta

Sabiex ikunu ffaċilitati t-testijiet tal-istorbju sussegwenti fuq motoċikletti waqt l-użu, il-livell ta' pressjoni tal-ħoss għandu jitkejjel ukoll fil-viċinanzi immedjati tal-iżbokk tas-sistema tal-egżost f'konformità mar-rekwiżiti li ġejjin, u r-riżultat tal-kejl jitniżżel fil-komunikazzjoni msemmija fl-Anness 1.

2.2. Strumenti tal-kejl

Għandu jintuża miter tal-livell akustiku ta' akkuratezza kif definit fil-paragrafu 1.1.1. ta' dan l-anness.

2.3. Kundizzjonijiet tal-kejl

2.3.1. Kundizzjoni tal-motoċikletta

It-trażmissjoni tal-vettura għandha tkun f'pożizzjoni newtrali u l-klaċċ għandu jkun magħfus, jew f'pożizzjoni ta' parkjar għal trażmissjoni awtomatika, bil-brejk tal-parkjar applikat għal finijiet ta' sikurezza, jekk il-vettura jkollha wieħed.

Il-kundizzjonatur tal-arja tal-vettura, jekk ikollha wieħed, għandu jkun mitfi.

Jekk il-vettura tkun mgħammra b'fann(ijiet) li jkollu/jkollhom mekkaniżmu ta' attwazzjoni awtomatiku, ma għandhiex isseħħ interferenza ma' din is-sistema waqt il-kejl tal-livell ta' pressjoni akustika.

Il-bonit jew l-għata tal-kompartiment tal-magna għandhom ikunu magħluqin.

Qabel kull sensiela ta' kejl, il-magna għandha tinġieb għat-temperatura operatorja normali tagħha, kif speċifikat mill-manifattur.

Fil-każ ta' vettura bil-magna b'żewġ roti li ma jkollha l-ebda pożizzjoni tal-ger newtrali, il-kejl għandu jitwettaq bir-rota ta' wara mgħollija 'l fuq mill-art sabiex ir-rota tkun tista' ddur liberament.

Jekk ikun meħtieġ li vettura b'żewġ roti tiġi mgħollija 'l fuq mill-art sabiex jitwettaq it-test, il-pożizzjoni ta' kejl tal-mikrofonu għandha tiġi aġġustata sabiex tinkiseb id-distanza speċifikata mill-punt ta' referenza tal-pajp tal-egżost; ara l-Illustrazzjoni 1 għall-post fejn jinsabu l-punti ta' referenza.

2.3.2. Sit tat-test

Sit tat-test adatt għandu jkun fuq barra u għandu jikkonsisti f'superfiċe ċatt u invell tal-konkrit, tal-asfalt dens bl-ebda livell sinifikattiv ta' porożità jew ta' materjal iebes simili, ħieles mill-borra, minn ħaxix, minn ħamrija mhux kompatta, minn irmied jew minn materjal ieħor li jassorbi l-ħsejjes. Huwa għandu jkun fi spazju miftuħ, ħieles minn superfiċe riflettenti kbar bħal vetturi pparkjati, bini, billboards, siġar, arbuxelli, ħitan paralleli, persuni, eċċ, fi ħdan raġġ ta' 3 m mill-post fejn ikun qiegħed il-mikrofonu u minn kwalunkwe punt tal-vettura.

Bħala alternattiva għal testjar fuq barra, tista' tintuża kamra semianekojka. Il-kamra semianekojka għandha tissodisfa r-rekwiżiti akustiċi mogħtija hawn fuq. Dawn ir-rekwiżiti għandhom jiġu ssodisfati jekk il-faċilità tat-testjar tissodisfa l-kriterji ta' distanza ta' 3 m ta' hawn fuq u jkollha frekwenza ta' cut-off taħt l-aktar baxx minn:

(a) Faxxa ta' terz ta' ottava taħt l-aktar frekwenza fundamentali baxxa tal-magna waqt il-kundizzjonijiet tat-test; u

(b) 100 Hz. ([2])

2.3.3. Mixxellanji

Ir-riżultati tal-istrument tal-kejl ikkawżati minn storbju ambjentali u minn effetti tar-riħ għandhom ikunu mill-anqas 10 dB(A) aktar baxxi mil-livelli akustiċi li għandhom jitkejlu. Mal-mikrofonu jista' jitwaħħal ilqugħ għar-riħ adatt, dment li jiġi kkunsidrat l-effett li jkollu fuq is-sensittività tal-mikrofonu.

It-testijiet ma għandhomx jitwettqu jekk il-veloċità tar-riħ, inkluż il-buffuri, taqbeż 5 m/s waqt l-intervall fil-kejl tal-ħoss.

([2]) Il-prestazzjoni tal-istorbju tal-faċilitajiet tat-testjar fuq ġewwa tiġi speċifikata f'termini tal-frekwenza ta' cut-off (Hz). Din hija l-frekwenza li 'l fuq minnha wieħed jista' jassumi li l-kamra tkun qed taġixxi ta' spazju semianekojku.

2.4. Metodu ta' kejl

2.4.1. Pożizzjonament tal-mikrofonu (ara l-Appendiċi 2)

Il-mikrofonu għandu jitqiegħed f'distanza ta' 0,5 ± 0,01 m mill-punt ta' referenza tal-pajp tal-egżost definit fl-Illustrazzjoni 1 u f'angolu ta' 45 ± 5° mal-pjan vertikali li minnu jgħaddi l-assi tal-fluss tat-tarf tal-pajp. Il-mikrofonu għandu jkun fl-għoli tal-punt ta' referenza, iżda mhux anqas minn 0,2 m mis-superfiċe tal-art. L-assi ta' referenza tal-mikrofonu għandu jkun fi pjan parallel mas-superfiċe tal-art u għandu jkun dirett lejn il-punt ta' referenza fuq l-iżbokk tal-egżost.

Il-punt ta' referenza għandu jkun l-ogħla punt li jissodisfa l-kundizzjonijiet li ġejjin:

(a) Il-punt ta' referenza għandu jkun fit-tarf tal-pajp tal-egżost,

(b) Il-punt ta' referenza għandu jkun fuq il-pjan vertikali li jinkludi ċ-ċentru tal-iżbokk tal-egżost u l-assi tal-fluss tat-tarf tal-pajp tal-egżost.

Jekk huma possibbli żewġ pożizzjonijiet tal-mikrofonu, għandu jintuża l-post l-aktar 'il bogħod lateralment mil-linja ċentrali lonġitudinali tal-vettura.

Jekk l-assi tal-fluss tal-pajp ta' żbokk tal-egżost ikun f'angolu ta' 90° ±5° għal-linja ċentrali lonġitudinali tal-vettura, il-mikrofonu għandu jitqiegħed fil-punt l-aktar 'il bogħod mill-magna.

Jekk vettura jkollha żewġ żbokki tal-egżost jew aktar imbegħdin 0,3 m jew anqas minn xulxin u konnessi ma' silenzjatur wieħed, għandu jsir kejl wieħed biss. Il-mikrofonu għandu jitqiegħed relattiv mal-iżbokk l-aktar imbiegħed mil-linja ċentrali lonġitudinali tal-vettura jew, meta ma jkunx hemm żbokk ta' din ix-xorta, mal-iżbokk li jkun l-ogħla 'l fuq mill-art. Il-kejl ta' 0,3 m għandu jsir tul pjan wieħed perpendikolari għall-assi tal-fluss tal-gassijiet tal-egżost.

Għal vetturi li jkollhom egżost bi żbokki mbegħdin minn xulxin b'aktar minn 0,3 m, għandu jsir kejl wieħed għal kull żbokk daqslikieku kien l-uniku wieħed, u għandu jitniżżel l-ogħla livell ta' pressjoni akustika. Għall-finijiet tal-kontrolli mal-ġenb tat-triq, il-punt ta' referenza jista' jiġi mċaqlaq għan-naħa ta' barra tal-karozzerija.

Illustrazzjoni 1

Punt ta' referenza

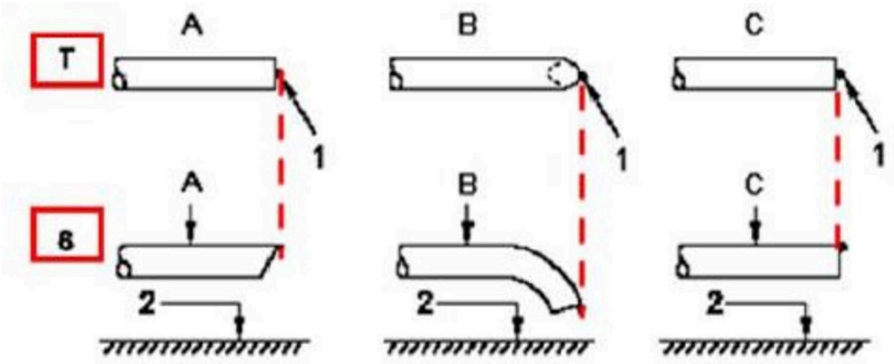

2.4.2. Kundizzjonijiet operatorji

2.4.2.1. Veloċità tal-magna fil-mira

Il-veloċità tal-magna fil-mira hija definita bħala

75 fil-mija ta' *S* għal vetturi b'*S* ≤ 5000 min^{-1}, u

50 fil-mija ta' *S* għal vetturi b'*S* > 5000 min^{-1}.

Għal vettura li, f'test b'vettura wieqfa, ma tistax tilħaq il-veloċità mira tal-magna definita hawn fuq, bħala veloċità tal-magna fil-mira, minflok għandha tintuża 95 fil-mija tal-veloċità tal-magna massima li tista' tintlaħaq f'test b'vettura wieqfa.

2.4.2.2. Proċedura tat-test

Il-veloċità tal-magna għandha tiġi miżjuda gradwalment minn idle għall-veloċità mira tal-magna u għandha tinżamm kostanti f'medda ta' tolleranza ta' ± 5 fil-mija. Imbagħad il-kontroll tal-aċċelleratur għandu jiġi rilaxxat malajr u l-veloċità tal-magna għandha titreġġa' għal tħaddim tal-magna fuq idle. Il-livell ta' pressjoni akustika għandu jitkejjel waqt perjodu li fih il-veloċità tal-magna tinżamm kostanti għal mill-anqas sekonda waħda (1 s) u matul il-perjodu ta' deċellerazzjoni kollu. Il-qari massimu tal-miter tal-livell akustiku għandu jitqies bħala l-valur tat-test.

Kejl għandu jitqies bħala validu biss jekk il-veloċità tat-test tal-magna ma jkunx iddevja mill-veloċità tal-magna fil-mira b'aktar mit-tolleranza speċifikata ta' ± 5 fil-mija għal mill-anqas 1 s.

2.4.3. Sistema multimodali tal-egżost

Il-vetturi mgħammra b'sistema tal-egżost multimodali u manwalment aġġustabbli għandhom jiġu ttestjati fil-modalitajiet kollha.

2.5. Riżultati

2.5.1. Il-Komunikazzjoni msemmija fl-Anness 1 għandha tindika d-data kollha rilevanti u b'mod partikolari dik użata fil-kejl tal-istorbju tal-motoċikletta wieqfa.

2.5.2. Il-kejl għandu jsir fil-post(ijiet) fejn jitqiegħdu l-mikrofoni preskritti hawn fuq. Il-livell ta' pressjoni akustika ponderat–A massimu indikat waqt it-test għandu jitniżżel, filwaqt li tinżamm ċifra waħda sinifikanti wara l-pożizzjoni deċimali (pereżempju, 92,45 għandu jitniżżel bħala 92,5 filwaqt li 92,44 għandu jitniżżel bħala 92,4).

It-test għandu jiġi ripetut sakemm f'kull żbokk jinkisbu tliet kejlijiet konsekuttivi li jkunu fi ħdan 2,0 dB(A) minn xulxin.

2.5.3. Ir-riżultat għal żbokk partikolari huwa l-medja aritmetika tat-tliet kejlijiet validi, matematikament ittondjata għall-eqreb numru sħiħ (eż. 92,5 għandu jitniżżel bħala 93 filwaqt 92,4 għandu jitniżżel bħala 92).

2.5.4. Għall-vetturi mgħammra b'diversi żbokki tal-egżost, il-livell rapportat ta' pressjoni akustika għandu jkun għall-iżbokk li jkollu l-ogħla livell medju ta' pressjoni akustika.

2.5.5. Għall-vetturi mgħammra b'sistema multimodali tal-egżost u b'kontroll manwali jew elettroniku tal-modalità tal-egżost, il-livell irrapportat ta' pressjoni akustika għandu jkun dak tal-modalità li jkollha l-ogħla livell medju ta' pressjoni akustika.

3. L-istorbju minn motoċikletta f'moviment (data rapportata sabiex jiġi ffaċilitat it-testjar tal-vettura waqt l-użu).

3.1. Proċedura tat-test għat-testjar tal-konformità fl-użu tista' tiġi definita minn Parti Kontraenti, filwaqt li jitqiesu b'mod xieraq kwalunkwe differenzi mill-kundizzjonijiet tat-test użati fl-approvazzjoni tat-tip.

3.2. Sabiex jiġi ffaċilitat it-test ta' konformità fl-użu tal-motoċikletti, l-informazzjoni li ġejja relatata mal-kejl tal-livell ta' pressjoni tal-ħoss imwettaq f'konformità mal-paragrafu 1. tal-Anness 3 għall-motoċikletta f'moviment tissejjaħ data ta' referenza tal-konformità fl-użu:

(a) Il-ger (i) jew, għall-vetturi ttestjati bi proporzjonijiet tal-gerijiet mhux lokkjati, il-pożizzjoni tas-selettur tal-gerijiet magħżula għat-test;

(b) It-tul tal-preaċċellerazzjoni l_{PA} f'm;

(c) Il-veloċità medja tal-vettura f'km/h fil-bidu tal-aċċellerazzjoni bl-aċċelleratur miftuħ għalkollox għat-testijiet fuq il-ger (i); u

(d) Il-livell ta' pressjoni akustika $L_{wot,(i)}$ f'dB(A) tat-testijiet bl-aċċelleratur miftuħ għalkollox fuq il-ger (i), definit bħala l-ikbar valur miż-żewġ valuri li jirriżultaw mill-kalkolu tal-medja tar-riżultati tal-kejl individwali f'kull pożizzjoni tal-mikrofonu separatament.

3.3. Id-data ta' referenza tal-konformità fl-użu għandha titniżżel fil-formola ta' komunikazzjoni konformi mal-Anness 1.

Anness 3 - Appendiċi 1

Dijagramma sekwenzjali tal-proċedura tat-test għat-test tal-vettura f'moviment għall-vetturi tal-kategorija L_3 b'PMR ≤ 25

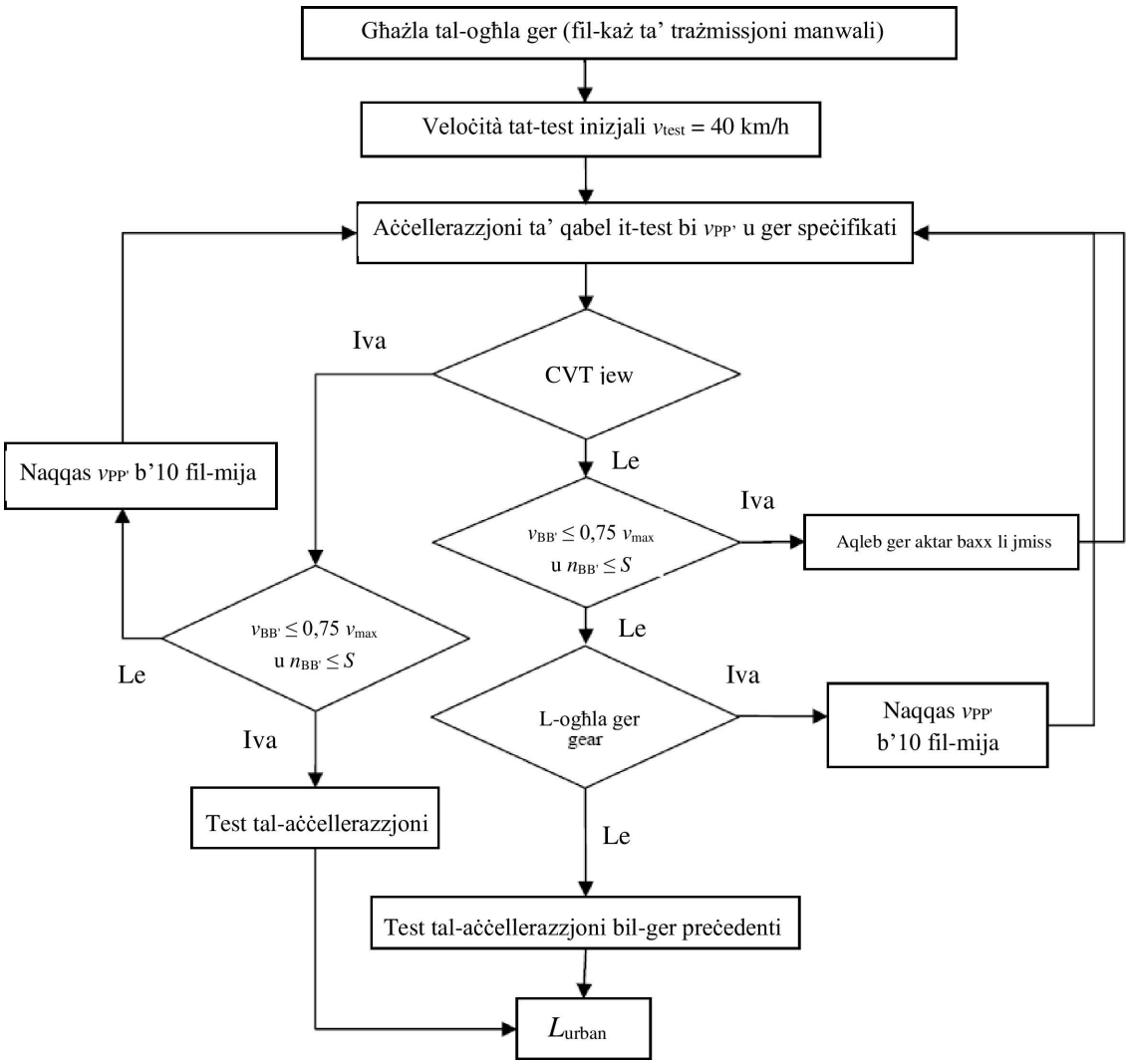

Anness 3 - Appendiċi 2

Pożizzjonament tal-mikrofoni għat-test tal-istorbju fi stat wieqaf

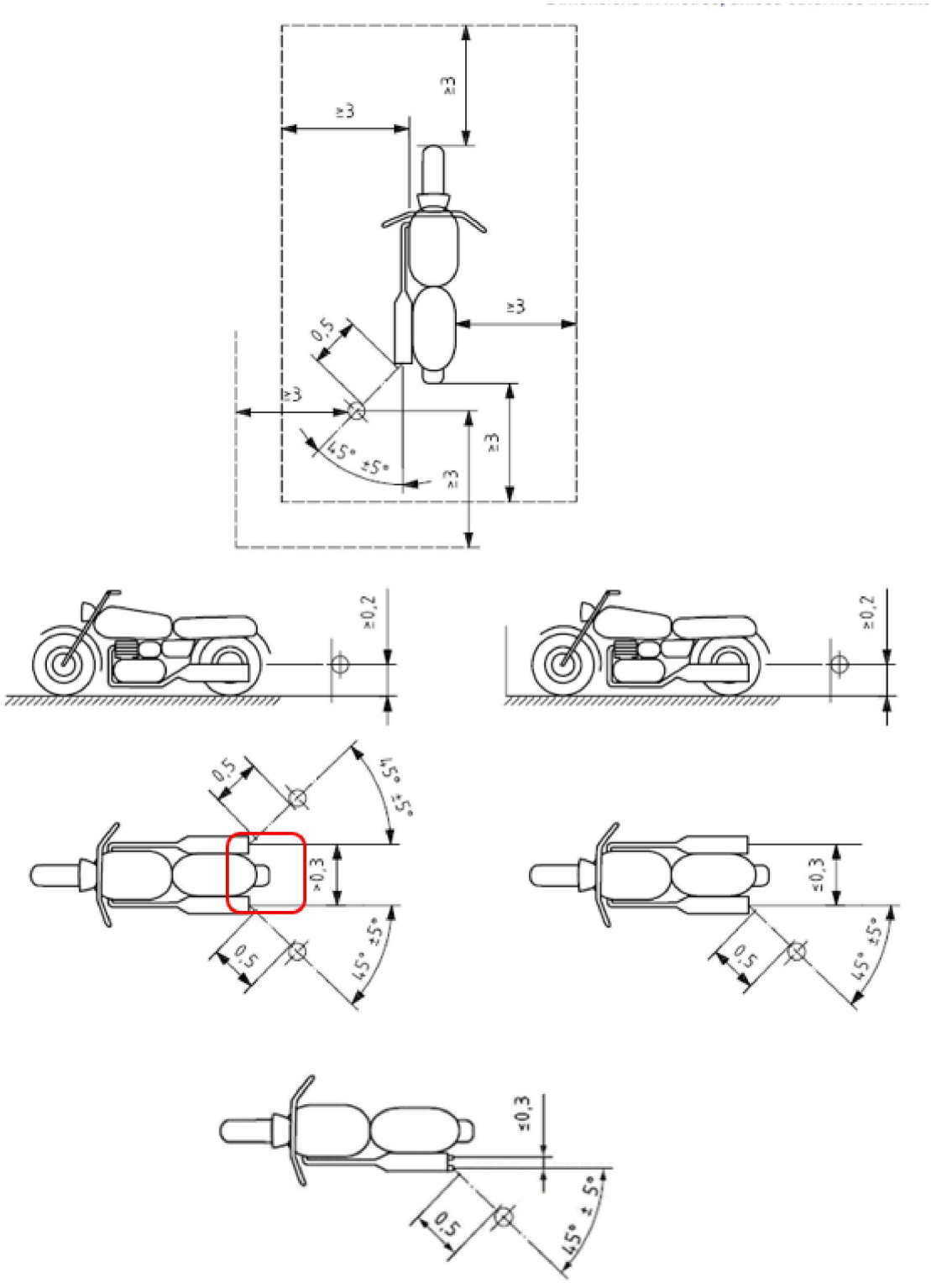

Dimensjonijiet f'metri, sakemm ma jiġix speċifikat mod ieħor

ANNESS 4

Disinn tal-korsija tat-testjar

Illustrazzjoni 1

Disinn tal-korsija tat-testjar bid-dimensjonijiet f'metri

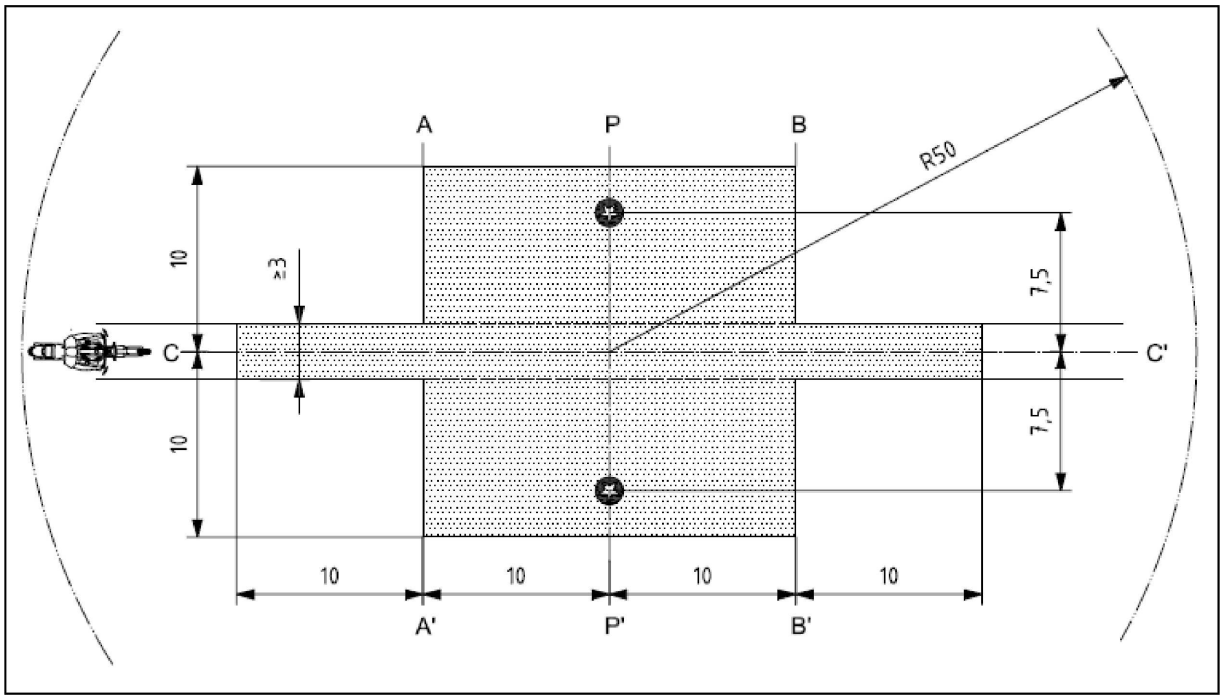

Didaskalija

	Erja minima koperta mis-superfiċe tat-triq tat-test, jiġifieri ż-żona tat-test
	Pożizzjonijiet tal-mikrofoni (għoli ta' 1,2 m)

ANNESS 5

Sistemi tal-egżost jew tas-silenzjar li jkun fihom materjal fibruż

1. Il-materjal fibruż assorbenti għandu jkun ħieles mill-asbestos u jista' jintuża fil-kostruzzjoni tas-sistema tal-egżost jew tas-silenzjar biss jekk apparati adatti jiżguraw li l-materjal fibruż jinżamm f'postu l-ħin kollu li tkun qiegħda tintuża s-sistema tal-egżost jew tas-silenzjar, u dment li s-sistema tal-egżost jew tas-silenzjar tissodisfa r-rekwiżiti ta' kwalunkwe wieħed mill-paragrafi 1.1., 1.2., 1.3. jew 1.4.:

1.1. Wara t-tneħħija tal-materjal fibruż, il-livell akustiku għandu jkun konformi mar-rekwiżiti tal-paragrafu 6 ta' dan ir-Regolament.

1.2. Il-materjal fibruż assorbenti ma jistax jitqiegħed f'dawk il-partijiet tas-silenzjatur li minnhom jgħaddu l-gassijiet tal-egżost u għandu jkun konformi mar-rekwiżiti li ġejjin:

1.2.1. Il-materjal għandu jissaħħan f'temperatura ta' 650 ± 5 °C għal 4 sigħat f'forn mingħajr tnaqqis f'kull tul, dijametru jew densità tal-massa tal-fibra.

1.2.2. Wara li jissaħħan f'temperatura ta' 650 ± 5 °C għal siegħa f'forn, mill-anqas 98 fil-mija tal-materjal għandu jinqabad f'għarbiel b'fetħiet ta' daqs nominali ta' 250 μm konformi mal-Istandard tal-ISO 3310/1:1990 meta ttestjat f'konformità mal-Istandard tal-ISO 2559:2000.

1.2.3. It-telf fil-piż tal-materjal ma għandux ikun ta' aktar minn 10,5 fil-mija wara li jiġi mgħaddas f'temperatura ta' 90 ± 5°C għal 24 siegħa f'kondensat sintetiku li jkollu l-kompożizzjoni li ġejja: ([1])

1 N aċidu idrobromiku (HBr): 10 ml

1 N aċidu sulfuriku (H_2SO_4): 10 ml

Ilma distillat sabiex jinkiseb volum ta' 1 000 ml

1.3. Qabel ma s-sistema tiġi ttestjata f'konformità mal-Anness 3, hija għandha titqiegħed fi stat normal għal użu fit-triq b'wieħed mill-metodi ta' kundizzjonament li ġejjin:

1.3.1. Kundizzjonament bi tħaddim kontinwu fit-triq

1.3.1.1. Skont il-klassijiet tal-motoċikletti, id-distanzi minimi li għandhom jiġu kkompletati waqt il-kundizzjonament huma:

Klassi tal-motoċikletta skont l-Indiċi tal-Proporzjon Potenza–Massa (PMR)	Distanza (km)
Klassi I < 25	4,000
Klassi II > 25 < 50	6,000
Klassi III > 50	8,000

1.3.1.2. 50 % ± 10 % ta' dan iċ-ċiklu ta' kundizzjonament jikkonsisti f'sewqan f'belt u l-bqija fi provi tul distanzi twal b'veloċità għolja; iċ-ċiklu kontinwu tat-triq jista' jiġi sostitwit bi programm korrispondenti f'korsa tat-testijiet.

1.3.1.3. Iż-żewġ reġimi ta' veloċità għandhom jiġu alternati għal mill-anqas 6 darbiet.

1.3.1.4. Il-programm tat-test kollu għandu jinkludi minimu ta' 10 waqfiet ta' mill-anqas 3 sigħat biex jiġu riprodotti l-effetti tat- tkessiħ u tal-kondensazzjoni.

([1]) Il-materjal għandu jiġi maħsul f'ilma distillat, u għandu jitnixxef għal siegħa f'temperatura ta' 105 °C qabel jintiżen.

1.3.2. Kundizzjonament bil-pulsazzjoni

1.3.2.1. Is-sistema tal-egżost jew il-komponenti tagħha għandhom jiġu mmuntati fuq il-motoċikletta jew fuq il-magna. Fil-każ tal-ewwel, il-motoċikletta għandha tiġi mmuntata fuq bank tat-test.

L-apparat tat-test, li dijagramma dettaljata tiegħu tidher fl-Illustrazzjoni 1, jiġi mmuntat fl-iżbokk tas-sistema tal-egżost. Kwalunkwe apparat ieħor li jipprovdi riżultati ekwivalenti huwa aċċettabbli.

1.3.2.2. It-tagħmir tat-test għandu jiġi aġġustat sabiex il-fluss tal-gassijiet tal-egżost jiġi alternattivament interrott u ristabbilit 2 500 darba permezz ta' valv ta' azzjoni rapida.

1.3.2.3. Il-valv għandu jiftaħ meta l-kontropressjoni tal-gassijiet tal-egżost, imkejla mill-anqas 100 mm 'l isfel mil-flanġ tad-dħul, tilħaq valur ta' bejn 35 kPa u 40 kPa. Jekk din iċ-ċifra ma tkunx tista' tintlaħaq minħabba l-karatteristiċi tal-magna, il-valv għandu jiftaħ meta l-kontropressjoni tal-gass tilħaq livell ekwivalenti għal 90 fil-mija tal-valur massimu li jista' jitkejjel qabel ma tieqaf il-magna. Il-valv għandu jingħalaq meta din il-pressjoni ma tvarjax b'aktar minn 10 fil-mija mill-valur stabbilizzat bil-valv miftuħ.

1.3.2.4. It-time-delay switch għandu jiġi ssettjat għad-durata tal-gassijiet tal-egżost li tiġi kkalkulata abbażi tar-rekwiżiti tal-paragrafu 1.3.2.3.

1.3.2.5. Il-veloċità tal-magna għandha tkun ta' 75 fil-mija tal-veloċità attribwita tal-magna (*S*).

1.3.2.6. Il-potenza indikata mid-dinamometru għandha tkun ta' 50 fil-mija tal-potenza bl-aċċelleratur magħfus kollu mkejla b'75 fil-mija tal-veloċità attribwita tal-magna (*S*).

1.3.2.7. Waqt it-test, kwalunkwe toqba ta' tbattil għandha tingħalaq.

1.3.2.8. It-test kollu għandu jitwettaq fi żmien 48 siegħa. Jekk ikun meħtieġ, wara kull siegħa għandu jiġi permess perjodu ta' tkessiħ.

1.3.3. Kundizzjonament fuq bank tat-test

1.3.3.1. Is-sistema tal-egżost għandha tiġi mmuntata fuq magna rappreżentattiva tat-tip armat fuq il-motoċikletta li għaliha kienet iddisinjata s-sistema tal-egżost, u għandha tiġi mmuntata fuq bank tat-test.

1.3.3.2. Il-kundizzjonament jikkonsisti fin-numru speċifiku ta' ċikli tal-bank tat-test għal kull klassi ta' motoċikletti li għalihom ġiet iddisinjata s-sistema tal-egżost. In-numru ta' ċikli għal kull klassi ta' motoċikletta huwa:

Klassi tal-motoċikletta skont l-Indiċi tal-Proporzjon tal-Potenza–Massa (PMR)	Għadd ta' ċikli
Klassi I < 25	6
Klassi II > 25 < 50	9
Klassi III > 50	12

1.3.3.3. Kull ċiklu tal-bank tat-test għandu jiġi segwit minn waqfa ta' mill-anqas 6 sigħat sabiex jiġu riprodotti l-effetti tat-tkessiħ u tal-kondensazzjoni.

1.3.3.4. Kull ċiklu ta' bank tat-test jikkonsisti minn 6 fażijiet. Il-kundizzjonijiet tal-magna għal kull fażi, u d-durata ta' kull fażi huma:

Fażi	Kundizzjonijiet	Durata tal-fażi f'minuti	
		PMR < 50	PMR > 50
1	Idling	6	6
2	25 % tat-tagħbija b'75 % *S*	40	50
3	50 % tat-tagħbija b'75 % *S*	40	50
4	100 % tat-tagħbija b'75 % *S*	30	10
5	50 % tat-tagħbija b'100 % *S*	12	12
6	25 % tat-tagħbija b'100 % *S*	22	22
	Ħin totali	sagħtejn u nofs	sagħtejn u nofs

1.3.3.5. Matul din il-proċedura ta' kundizzjonament, fuq talba tal-manifattur, il-magna u s-silenzjatur jistgħu jitkessħu sabiex it-temperatura rreġistrata f'pożizzjoni mhux aktar minn 100 mm mill-iżbokk tal-gass tal-egżost ma tkunx aktar minn dik imkejla meta l-motoċikletta tkun miexja b'110 km/h jew 75 % *S* fl-ogħla ger. Il-veloċitajiet tal-magna u/jew tal-motoċikletta jiġu determinati fl-estent ta' ± 3 fil-mija.

1.4. Il-gassijiet tal-egżost ma jkunux f'kuntatt ma' materjali fibrużi u l-materjali fibrużi ma jiġux affettwati minn varjazzjonijiet fil-pressjoni.

Illustrazzjoni 1

L-apparat tat-test għall-kundizzjonament b'pulsazzjoni

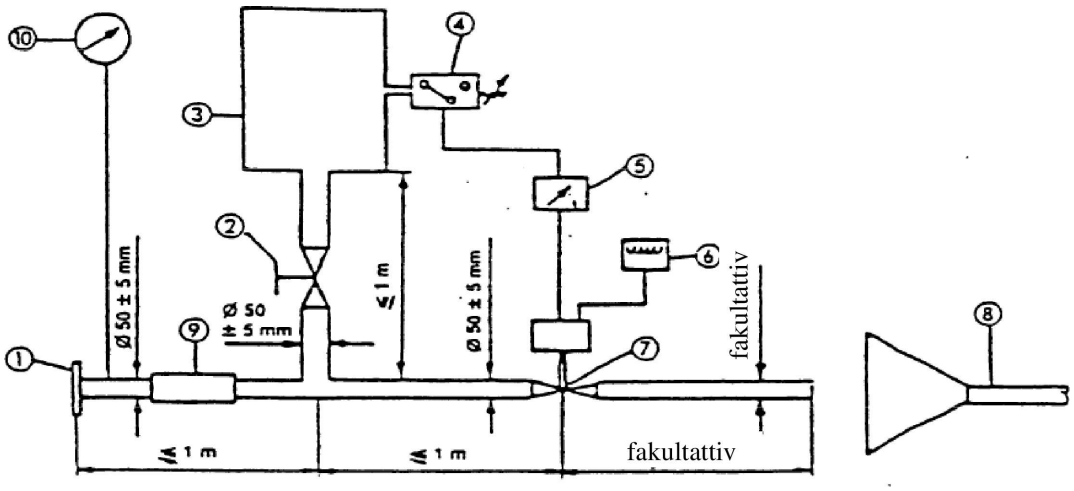

Noti:

1. Il-flanġ jew sleeve tad-dħul għall-konnessjoni man-naħa ta' wara tas-sistema tal-egżost tat-test.

2. Il-valv tar-regolazzjoni li jitħaddem bl-idejn.

3. It-tank ta' riserva ta' kumpens, b'kapaċità massima ta' 40 litru u ħin biex jimtela ta' mhux anqas minn sekonda.

4. Swiċċ tal-pressjoni b'medda operatorja ta' 5 kPa sa 250 kPa.

5. It-time delay switch.

6. Il-kuntjatur tal-impulsi.

7. Il-valv ta' rispons rapidu, bħall-valv tal-egżost tal-brejk b'dijametru ta' 60 mm, li jitħaddem permezz ta' ċilindru pnewmatiku b'output ta' 120 N f'400 kPa. Il-ħin tar-rispons, kemm meta jinfetaħ kif ukoll meta jingħalaq, ma għandux ikun ta' aktar minn 0,5 sekondi.

8. L-evakwazzjoni tal-gass tal-egżost.

9. Il-pajp flessibbli.

10. Il-gejġ tal-pressjoni.

ANNESS 6

Limiti massimi tal-livelli akustiċi

Kategorija	Indiċi tal-Proporzjon Potenza–Massa (PMR)	Valur ta' limitu għal L_{urban} f'dB(A)
L-ewwel kategorija	PMR ≤ 25	73
It-tieni kategorija	25 < PMR ≤ 50	74
It-tielet kategorija	PMR > 50	77

ANNESS 7

Dispożizzjonijiet Addizzjonali dwar l-Emissjoni tal-Ħoss f'Sewqan Reali (RD–ASEP)

1. Kamp ta' Applikazzjoni

1.1. Dan l-anness japplika għall-vetturi tal-kategorija L_3 b'PMR > 50.

2. Rekwiżiti addizzjonali dwar l-emissjonijiet tal-ħoss

2.1. Strumenti tal-kejl

Ir-rekwiżiti għat-tagħmir tal-kejl huma identiċi għal dawk definiti fil-paragrafu 1.1. tal-Anness 3 għat-testijiet tal-motoċikletta f'moviment.

2.2. Ambjent akustiku, kundizzjonijiet meteoroloġiċi u l-istorbju fl-isfond

Ir-rekwiżiti dwar l-ambjent akustiku, il-kundizzjonijiet meteoroloġiċi u l-istorbju fl-isfond huma identiċi għal dawk definiti fil-paragrafu 1.2. tal-Anness 3 għat-testijiet tal-motoċikletta f'moviment.

2.3. Pożizzjonijiet tal-mikrofoni u kundizzjonijiet tal-vettura

Ir-rekwiżiti dwar il-pożizzjonijiet tal-mikrofoni u l-kundizzjonijiet tal-vettura huma identiċi għal dawk definiti fil-paragrafi 1.3.1. u 1.3.2. tal-Anness 3 għat-testijiet tal-motoċikletta f'moviment.

2.4. Kundizzjonijiet operatorji ġenerali

Il-kundizzjonijiet operatorji ġenerali huma identiċi għal dawk definiti fil-paragrafu 1.3.3.1. tal-Anness 3 għat-testijiet tal-motoċikletta f'moviment.

2.5. Medda ta' kontroll RD–ASEP

Ir-rekwiżiti ta' dan l-anness japplikaw għal kull operazzjoni tal-vettura bir-restrizzjonijiet li ġejjin:

(a) $v_{AA'}$ għandha tkun ta' mill-anqas 10 km/h

(b) $v_{BB'}$ ma għandhiex taqbeż 80 km/h għal vetturi b'PMR ≤ 150
$v_{BB'}$ ma għandhiex taqbeż 100 km/h għal vetturi b'PMR > 150

(c) $n_{AA'}$ għandha tkun daqs jew akbar minn $n_{AA',min}$

$$n_{AA',min} = 0{,}1 * (S - n_{idle}) + n_{idle}$$

(d) $n_{BB'}$ għandha tkun daqs jew anqas minn $n_{BB',max}$

Għall-vetturi ttestjati f'gerijiet lokkjati: $n_{BB',max} = 0{,}8 \times S$

Għal vetturi ttestjati fi proporzjonijiet tal-gerijiet mhux lokkjati: $n_{BB',max} = S$

Il-valuri għall-medda ta' kontroll RD–ASEP għandhom jitqiesu bħala valuri assoluti u ma għandhomx jiżdiedu jew jitnaqqsu b'adizzjoni jew suttrazzjoni tat-tolleranza kif indikat fil-paragrafu 2.8. ta' dan l-Anness.

2.6. Limiti RD–ASEP

Il-livell massimu ta' storbju rreġistrat waqt li l-motoċikletta tkun għaddeja mill-korsija tat-testjar ma għandux jaqbeż:

għal $n_{PP'} < n_{wot,(i)}$

$$L_{wot,(i)} + (1 * (n_{PP'} - n_{wot,(i)}) / 1000) + 3$$

u għal $n_{PP'} \geq n_{wot,(i)}$

$$min\{\begin{matrix} L_{wot,(i)} + \left(5 * \left(n_{PP'} - n_{wot,(i)}\right) / 1000\right) + 3 \\ L_{wot,(i)} + \left(4 + (n_{BB',max} - n_{AA',min}) / 1000\right) * \ln\left((n_{PP'} + n_{adj}) / n_{wot,(i)}\right) + 6 \end{matrix}$$

$$n_{adj}: \; min\{\begin{matrix} \hat{e}\left((S - n_{idle}) / \left(n_{BB',max} - n_{wot,(i)}\right)\right) \\ 250 \end{matrix}$$

Fejn $L_{wot,(i)}$ u $n_{PP'}$ ikollhom l-istess tifsira bħal fil-paragrafu 1 tal-Anness 3 u $n_{wot,(i)}$ tirreferi għall-veloċità tal-magna korrispondenti meta l-parti ta' quddiem tal-vettura tgħaddi l-linja PP'. L-indiċi "(i)" jirreferi għall-ger użat, $n_{AA',min}$ hija l-veloċità tal-magna kif definita fil-paragrafu 2.5.(c) ta' dan l-Anness u $n_{BB',max}$ hija l-veloċità tal-magna kif definita fil-paragrafu 2.5.(d) ta' dan l-Anness.

Jekk it-testijiet skont l-Anness 3 ta' dan ir-Regolament tan-NU u t-testijiet RD–ASEP jitwettqu bl-istess vettura f'sekwenza immedjata, jistgħu jintużaw il-valuri għal $L_{wot(i)}$ u $n_{wot(i)}$ mit-test tal-Anness 3, jekk ikun hemm qbil dwarhom mill-awtorità tal-approvazzjoni tat-tip. Alternattivament, meta l-konformità ma' dawn il-limiti tiġi ċċekkjata, il-valuri għal $L_{wot(i)}$ u $n_{wot(i)}$ għandhom jiġu ddeterminati mill-ġdid bil-kejl kif definit fil-paragrafu 1. tal-Anness 3, madankollu billi jintużaw l-istess ger (i), l-istess modalità ta' sewqan selezzjonabbli mill-utent, u l-istess distanza ta' preaċċellerazzjoni li ntużaw waqt l-approvazzjoni tat-tip.

2.7. Faċilitajiet

Minħabba l-limitazzjonijiet tal-faċilitajiet tat-testjar u fir-rigward tas-sikurezza, mhux kull kundizzjoni tat-test tista' titwettaq b'mod sikur f'kull faċilità tat-testjar.

Minkejja tali restrizzjonijiet, l-approvazzjoni tat-tip għandha tingħata f'dawn il-faċilitajiet tat-testjar, iżda l-vettura trid tikkonforma mad-dispożizzjonijiet kollha ta' dan l-Anness 7. F'dawn il-każijiet, il-manifattur tal-vettura għandu jispjega għas-sodisfazzjon tal-awtorità preżenti fl-approvazzjoni tat-tip li l-vettura tissodisfa r-rekwiżiti li ma setgħux jiġu ttestjati minħabba r-restrizzjoni tal-faċilità tat-testjar.

2.8. Tolleranzi

Għal testijiet skont il-paragrafi 3.2.2. (b) u 3.3. ta' dan l-Anness, għandha tapplika tolleranza ta' +/– 5 km/h, filwaqt li jibqgħu jiġu rispettati l-konfini tal- medda ta' kontroll RD–ASEP definita fil-paragrafu 2.5. ta' dan l-Anness.

Eżempji għall-paragrafu 3.2.2. (b) ta' dan l-Anness:

— $v_{BB'}$ mitlub = 95 km/h → $v_{BB'}$ validu = 90 – 100 km/h

— $v_{BB'}$ mitlub = 100 km/h → $v_{BB'}$ validu = 95 – 100 km/h

Eżempji għall-paragrafu 3.3. ta' dan l-Anness:

— v_{test} mitlub = 10 km/h → $v_{AA'}$validu = 10 – 15 km/h

— v_{test} mitlub = 15 km/h → $v_{AA'}$validu = 10 – 20 km/h

— v_{test} mitlub = 75 km/h → $v_{AA'}$validu = 70 – 80 km/h

— v_{test} mitlub = 95 km/h → $v_{AA'}$validu = 90 – 100 km/h

— v_{test} mitlub = 100 km/h → $v_{AA'}$validu = 95 – 100 km/h

3. Testjar tal-konformità bil-kejl ([1])

3.1. Ġenerali

L-Awtorità tal-Approvazzjoni tat-Tip kif ukoll is-servizz tekniku għandhom jitolbu testijiet sabiex tiġi kkontrollata l-konformità tal-motoċikletta mar-rekwiżiti tal-paragrafu 2 ta' dan l-Anness. Sabiex jiġi evitat xogħol żejjed, it-testjar huwa ristrett għall-punti ta' referenza definiti fil-paragrafu 3.2. ta' dan l-Anness u għal tliet kundizzjonijiet operatorji addizzjonali kif definiti fil-paragrafu 3.3. ta' dan l-Anness.

Għall-vetturi bi trażmissjoni manwali, l-għadd totali ta' kundizzjonijiet operatorji li għandhom jiġu ttestjati skont il-paragrafu 3.3. ta' dan l-Anness huwa definit bl-għadd ta' gerijiet tal-vettura mmultiplikat bi 3, u mnaqqas bl-għadd ta' kundizzjonijiet operatorji li ġew applikati għat-testijiet skont il-paragrafu 3.2. ta' dan l-Anness u għad-determinazzjoni ta' L_{urb} skont l-Anness 3.

Għall-vetturi bi proporzjonijiet tal-gerijiet varjabbli jew bi trażmissjoni awtomatika bi proporzjonijiet tal-gerijiet li ma jillokkjawx, l-għadd totali ta' kundizzjonijiet operatorji li għandhom jiġu ttestjati skont il-paragrafu 3.3. ta' dan l-Anness huwa definit bħala 6, u mnaqqas bl-għadd ta' kundizzjonijiet operatorji li ġew applikati għat-testijiet skont il-paragrafu 3.2. ta' dan l-Anness u għad-determinazzjoni ta' L_{urb} skont l-Anness 3.

Minkejja dan ta' hawn fuq, għandhom jiġu ttestjati minimu ta' 3 kundizzjonijiet operatorji skont il-paragrafu 3.3. ta' dan l-Anness.

3.2. Kundizzjonijiet tat-test ta' referenza RD–ASEP

3.2.1. Proċedura tat-test

Meta l-parti ta' quddiem tal-vettura tilħaq AA', l-aċċelleratur għandu jkun magħfus kollu u għandu jinżamm magħfus kollu sakemm il-parti ta' wara tal-vettura tilħaq BB'. Imbagħad l-aċċelleratur għandu jiġi rritornat kemm jista' jkun malajr fil-pożizzjoni idle. Tista' tintuża preaċċellerazzjoni jekk l-aċċellerazzjoni ddum aktar minn AA'. Il-post tal-bidu tal-aċċellerazzjoni għandu jiġi rrapportat.

3.2.2. Veloċità tat-test u għażla tal-gerijiet

Il-vettura għandha tiġi ttestjata f'kull waħda mill-kundizzjonijiet operatorji li ġejjin:

(a) $v_{PP'}$ = 50 km/h

Il-ger magħżul (i) u l-kundizzjoni tal-preaċċellerazzjoni għandhom ikunu l-istess bħal dawk użati fit-test tal-approvazzjoni tat-tip oriġinali tal-Anness 3 ta' dan ir-Regolament.

(b) $v_{BB'}$ tikkorrispondi għal $n_{BB'} = n_{BB',max}$ kif definit fil-paragrafu 2.5(d)

$v_{BB'}$ ma għandhiex taqbeż il-valuri kif speċifikati fil-paragrafu 2.5(b) ta' dan l-Anness.

Il-ger magħżul għandu jkun it-tieni ger. Jekk it-tielet ger jissodisfa r-rekwiżiti ta' $n_{BB'}$ u $v_{BB'}$, għandu jintuża t-tielet ger. Jekk ir-raba' ger jissodisfa r-rekwiżiti ta' $n_{BB'}$ u $v_{BB'}$, għandu jintuża r-raba' ger. Jekk il-ħames ger jissodisfa r-rekwiżiti ta' $n_{BB'}$ u $v_{BB'}$, għandu jintuża l-ħames ger. Jekk is-sitt ger jissodisfa r-rekwiżiti ta' $n_{BB'}$ u $v_{BB'}$, għandu jintuża s-sitt ger.

Jekk fit-tieni ger taħt il-kundizzjoni msemmija hawn fuq għal $n_{BB'}$ il-veloċità tal-vettura fil-linja BB' taqbeż il-valur għal $v_{BB'}$ kif speċifikat fil-paragrafu 2.5. ta' dan l-Anness, it-test għandu jsir fit-tieni ger u minflok għandha tintlaħaq veloċità massima tal-vettura kif speċifikat fil-paragrafu 2.5. ta' dan l-Anness fil-linja BB'.

Jekk matul it-test jokkorru kundizzjonijiet mhux tas-soltu ta' sewqan (bħal trazzjoni apparenti jew għoli tar-rota ta' quddiem), it-test għandu jsir fil-ger ogħla li jmiss, u minflok għandha tintlaħaq il-veloċità massima tal-vettura kif speċifikat fil-paragrafu 2.5. ta' dan l-Anness fil-linja BB'.

([1]) Huwa rrakkomandat li s-sewwieq li jkun qiegħed iwettaq it-testijiet jiffamiljarizza ruħu mal-karatteristiċi tar-rikba tal-vettura tat-test qabel ma jwettaq il-provi tat-test.

3.2.3. Proċessar u rapportar tad-data

Għandhom jiġu applikati r-rekwiżiti tal-paragrafu 1.4. tal-Anness 3.

Barra minn hekk, il-valuri tal-veloċità tal-magna f'AA', f'BB', u f'PP' f'unitajiet ta' min^{-1} għandhom jiġu matematikament ittondjati għall-eqreb numru sħiħ għal kalkoli ulterjuri. Għal kundizzjoni tat-test partikolari, għandha tiġi kkalkulata l-medja aritmetika tat-tliet veloċitajiet tal-magna individwali.

Il-livelli finali ta' pressjoni akustika għall-aċċellerazzjoni bl-aċċelleratur magħfus kollu ma għandhomx jaqbżu l-limiti speċifikati fil-paragrafu 2.6. hawn fuq.

3.3. Kundizzjonijiet operatorji addizzjonali

3.3.1. Proċedura tat-test

Il-vettura għandha tqarreb il-linja AA' b'veloċità kostanti jew b'aċċellerazzjoni jew b'deċellerazzjoni, skont it-tħaddim tal-aċċelleratur li jista' jintalab mis-servizz tekniku responsabbli għat-twettiq tat-testijiet tal-approvazzjoni bi qbil mal-awtoritajiet tal-approvazzjoni tat-tip.

Il-veloċità tal-avviċinament għandha tingħażel b'tali mod li l-vettura tilħaq veloċità tat-test preskritta v_{test} meta l-parti ta' quddiem tagħha tgħaddi l-linja AA'.

Meta l-parti ta' quddiem tal-vettura tgħaddi mil-linja AA', il-kontroll tal-aċċelleratur għandu jiġi aġġustat malajr kemm jista' jkun għal pożizzjoni (aċċelleratur parzjali, aċċelleratur miftuħ wiesa' jew tinżamm il-pożizzjoni attwali tal-kontroll tal-aċċelleratur) definit mis-servizz tekniku responsabbli għat-twettiq tat-testijiet tal-approvazzjoni u għandu jinżamm f'din il-pożizzjoni sakemm in-naħa ta' wara tal-vettura tgħaddi l-linja BB'.

Meta n-naħa ta' wara tal-vettura tgħaddi l-linja BB', il-kontroll tal-aċċelleratur għandu jiċċaqlaq għall-pożizzjoni idle malajr kemm jista' jkun.

Il-pożizzjoni tal-aċċelleratur bejn il-linji AA' u BB' ma għandhiex tirriżulta f'deċellerazzjoni tal-vettura. Ikun hemm deċellerazzjoni meta:

— $v_{PP'} < v_{AA'} - 5$ km/h, jew

— $v_{BB'} < v_{AA'} - 5$ km/h, jew

— $v_{BB'} < v_{PP'} - 5$ km/h.

3.3.2. Il-veloċità tat-test, l-għażla tal-gerijiet u tal-modalitajiet u t-tħaddim tal-aċċelleratur

Il-kundizzjonijiet ta' dan il-paragrafu għandhom jiġu definiti mis-servizz tekniku responsabbli għat-twettiq tat-testijiet tal-approvazzjoni.

Biex tgħin fid-definizzjoni ta' dawn il-kundizzjonijiet, id-dokumentazzjoni tal-manifattur tiġi pprovduta lis-servizz tekniku responsabbli mit-twettiq tat-testijiet tal-approvazzjoni. Is-servizz tekniku responsabbli mit-twettiq tat-testijiet tal-approvazzjoni jista' jitlob it-testjar minn qabel tal-vettura.

Il-veloċità tat-test v_{test} jista' jkun ta' kwalunkwe veloċità fi ħdan il-medda ta' kontroll RD–ASEP kif definit fil-paragrafu 2.5. ta' dan l-Anness. Il-vettura tista' tiġi ttestjata fi kwalunkwe ger disponibbli, inkluż l-ewwel ger.

Fil-limiti tal-għadd totali ta' kundizzjonijiet operatorji addizzjonali definiti fil-paragrafu 3.1. ta' dan l-Anness, il-vettura tista' tiġi ttestjata fi kwalunkwe wieħed mill-programmi jew modalitajiet tas-software selezzjonabbli mill-utent disponibbli.

It-tħaddim tal-aċċelleratur għandu jkun f'konformità mal-paragrafu 3.3.1. ta' dan l-Anness.

It-tħaddim tal-aċċelleratur qabel il-linja AA' u bejn il-linji AA' u BB' għandu jiġi definit u deskritt b'mod li jkun jista' jsir minn sewwieq b'ħiliet speċjalizzati li jkun iffamiljarizza ruħu mal-karatteristiċi tar-rikba tal-vettura tat-test, u li l-eżekuzzjoni korretta tkun tista' tiġi vvalutata permezz ta' osservazzjoni mingħajr il-ħtieġa ta' tagħmir tekniku fuq il-vettura jew fuq is-sit tat-test għajr it-tagħmir li huwa meħtieġ għat-testijiet skont l-Anness 3.

Jekk il-kundizzjonijiet operatorji mitluba jwasslu għal kundizzjoni ta' rkib li tista' ma tkunx mistennija li sseħħ meta l-vettura titħaddem fi traffiku reali (pereżempju, irfigħ tar-roti ta' quddiem 'l fuq, tidwir apparenti tar-rota, taptip tal-katina, tqanżieħ tal-magna), dik il-prova tat-test għandha titwarrab u għandha titwettaq prova tat-test b'kundizzjonijiet operatorji differenti.

3.3.3. Proċessar u rapportar tad-data

3.3.3.1. Il-livell massimu ta' pressjoni akustika ponderat–A "L" indikat meta l-vettura tgħaddi bejn AA' u meta l-parti ta' wara tal-vettura tgħaddi BB' + 20 m (ara l-Anness 4 – Illustrazzjoni 1) għandu jitnaqqas b'1 dB(A) sabiex titqies l-inakkuratezza tal-kejl u għandu jiġi matematikament ittondjat għall-eqreb l-ewwel pożizzjoni deċimali (eż. XX, X) għal kull pożizzjoni tal-mikrofonu ([2]).

Jekk jiġu osservati żieda u tnaqqis f'daqqa evidentement anomali fil-livell akustiku mil-livell ġenerali ta' pressjoni akustika, dak il-kejl għandu jitwarrab, u l-prova tat-test għandha terġa' ssir bl-istess kundizzjonijiet operatorji.

3.3.3.2. Il-proċessar tal-kejl tal-pressjoni akustika u l-kalkolu tar-riżultati finali tat-test

$$L_{ASEP} = MAX\ (L_{ASEP,left};\ L_{ASEP,right})$$

Fejn l-indiċi "left, "right" tirreferi għall-pożizzjoni tal-vettura (xellug jew lemin).

3.3.3.3. Il-valuri tal-veloċità tal-magna f'AA', f'BB', u f'PP' f'unitajiet ta' min^{-1} għandhom jiġu matematikament ittondjati għall-eqreb numru sħiħ għal kalkoli ulterjuri

3.3.3.4. Il-livelli finali ta' pressjoni akustika għall-kundizzjonijiet operatorji addizzjonali ma għandhomx jaqbżu l-limiti speċifikati fil-paragrafu 2.6. ta' dan l-Anness.

([2]) Il-livell ta' pressjoni akustika "L" jiġi ddeterminat permezz ta' prova tat-test waħda.

ANNESS 8

Dikjarazzjoni ta' konformità mad-Dispożizzjonijiet Addizzjonali dwar l-Emissjoni tal-Ħoss

(Format massimu: A4 (210 × 297 mm))

…… (L-isem tal-manifattur) jattesta li vetturi ta' dan it-tip ……. (tip fir-rigward tal-emissjonijiet tal-istorbju tagħha skont ir-Regolament tal-UE Nru 41) jikkonformaw mar-rekwiżiti tal-paragrafu 6.3. tar-Regolament Nru 41.

…… (L-isem tal-manifattur) qiegħed jagħmel din id-dikjarazzjoni *bona fide,* wara li wettaq evalwazzjoni xierqa tal-prestazzjoni tal-emissjonijiet tal-ħoss tal-vetturi.

Data: ……

Isem ir-rappreżentant awtorizzat: ……

Firma tar-rappreżentant awtorizzat: ……