Saskaņā ar starptautisko publisko tiesību normām juridisks spēks ir tikai ANO EEK dokumentu oriģināliem. Šo noteikumu statuss un spēkā stāšanās datums jāpārbauda ANO EEK statusa dokumenta TRANS/WP.29/343 jaunākajā redakcijā, kas pieejama tīmekļa vietnē: http://www.unece.org/trans/main/wp29/wp29wgs/wp29gen/wp29fdocstts.html

ANO Noteikumi Nr. 145 – Vienoti noteikumi par transportlīdzekļu apstiprināšanu attiecībā uz ISOFIX stiprinājumu sistēmām, ISOFIX augšējiem enkurstiprinājumiem un i-Size sēdvietām [2019/2142]

Spēkā stāšanās datums: 2018. gada 19. jūlijs

Šis dokuments ir tikai dokumentēšanas rīks. Autentisks un juridiski saistošs teksts ir: ECE/TRANS/WP.29/2017/133.

Satura rādītājs

Noteikumi

1. Darbības joma

2. Definīcijas

3. Apstiprinājuma pieteikums

4. Apstiprinājums

5. Specifikācijas

6. Testi

7. Pārveidojumi un transportlīdzekļa tipa apstiprinājuma paplašinājums

8. Ražošanas atbilstība

9. Sankcijas par ražošanas neatbilstību

10. Ražošanas pilnīga izbeigšana

11. Par apstiprināšanas testu veikšanu atbildīgo tehnisko dienestu un tipa apstiprinātāju iestāžu nosaukumi un adreses

Pielikumi

1. Paziņojums

2. Apstiprinājuma marķējuma zīmes izkārtojumi

3. "H" punkta un rumpja faktiskā leņķa noteikšanas procedūra mehānisko transportlīdzekļu sēdvietām

    1. papildinājums – "H" punkta telpiskās mašīnas (3-D H mašīna) apraksts

    2. papildinājums – Telpiskā atskaites sistēma

    3. papildinājums – Atskaites dati par sēdvietām

4. *ISOFIX* stiprinājumu sistēmas un *ISOFIX* augšējie enkurstiprinājumi

5. *i-Size* sēdvieta

1. DARBĪBAS JOMA

Šos noteikumus piemēro:

a) M_1 kategorijas transportlīdzekļiem attiecībā uz to *ISOFIX* stiprinājumu sistēmām un to *ISOFIX* augšējiem enkurstiprinājumiem, kas paredzēti bērna ierobežotājsistēmām. Citām transportlīdzekļu kategorijām, kas aprīkotas ar *ISOFIX* stiprinājumiem, arī jāatbilst šo noteikumu nosacījumiem;

b) jebkuras kategorijas transportlīdzekļiem attiecībā uz to *i-Size* sēdvietām, ja tādas ir definējis transportlīdzekļa ražotājs.

2. DEFINĪCIJAS

Šajos noteikumos:

2.1. "transportlīdzekļa apstiprinājums" ir transportlīdzekļa tipa apstiprinājums attiecībā uz *ISOFIX* stiprinājumu sistēmām, *ISOFIX* augšējiem enkurstiprinājumiem un *i-Size* sēdvietām, ja tādas ir;

2.2. "transportlīdzekļa tips" ir mehānisko transportlīdzekļu kategorija, kas neatšķiras tādos būtiskos aspektos kā to transportlīdzekļa struktūras vai sēdekļa struktūras sastāvdaļu izmēri, formas un materiāli, pie kurām stiprina *ISOFIX* stiprinājumu sistēmas un *ISOFIX* augšējos enkurstiprinājumus, ja tādi ir, un ierobežotājsistēmas jebkādas sastāvdaļas raksturlielumi, jo īpaši slodzes ierobežotāja funkcijas, kura ietekmē uz stiprinājumiem darbojošos spēkus, ja stiprinājumu izturību pārbauda saskaņā ar dinamisko testu, kā arī ja grīdas izturību pārbauda saskaņā ar statisko testu *i-Size* sēdvietu gadījumā;

2.3. "grīda" ir transportlīdzekļa virsbūves lejasdaļa, kas savieno transportlīdzekļa sānsienas. Šajā kontekstā tā ietver stiprības ribas, presētus profilus un citus iespējamus pastiprinājumus, pat ja tie atrodas zem grīdas, tādus kā garensijas un šķērssijas;

2.4. "sēdeklis" ir struktūra kopā ar tās apdari, kas var būt vai nebūt integrēta transportlīdzekļa struktūrā un kurā paredzēts sēdēt vienai pieaugušai personai. Termins aptver gan atsevišķu sēdekli, gan sola daļu, kurā paredzēts sēdēt vienai personai;

2.5. "priekšējais pasažiera sēdeklis" ir jebkurš sēdeklis, kur konkrētā sēdekļa "vistālāk priekšā esošais H punkts" atrodas vertikālā šķērsplaknē, kura iet caur vadītāja R punktu, vai tās priekšā;

2.6. "sēdekļu grupa" ir vai nu sola veida sēdeklis, vai atsevišķi sēdekļi, bet novietoti blakus (t. i., tā, ka viena sēdekļa vistālāk priekšā esošie stiprinājumi ir vienā rindā ar otra sēdekļa vistālāk aizmugurē esošajiem stiprinājumiem vai uz priekšu no tiem un vienā rindā ar otra sēdekļa vistālāk priekšā esošajiem stiprinājumiem vai aiz tiem), un kur var sēdēt viena vai vairākas pieaugušas personas;

2.7. "sols" ir struktūra kopā ar tās apdari, kur paredzēts sēdēt vairāk nekā vienai pieaugušai personai;

2.8. "ISOFIX" ir tāda sistēma bērna ierobežotājsistēmu savienošanai ar transportlīdzekli, kurai ir divi stingri stiprinājumi pie transportlīdzekļa, divi atbilstīgi, stingri stiprinājumi uz bērna ierobežotājsistēmas un līdzeklis bērna ierobežotājsistēmas gareniskās rotācijas ierobežošanai;

2.9. "ISOFIX pozīcija" ir pozīcija, kas ļauj uzstādīt:

a) vai nu universālu, uz priekšu vērstu *ISOFIX* bērna ierobežotājsistēmu, kā definēts ANO Noteikumos Nr. 44;

b) vai daļēji universālu, uz priekšu vērstu *ISOFIX* bērna ierobežotājsistēmu, kā definēts ANO Noteikumos Nr. 44;

c) vai daļēji universālu, uz aizmuguri vērstu *ISOFIX* bērna ierobežotājsistēmu, kā definēts ANO Noteikumos Nr. 44;

d) vai daļēji universālu, sāņus vērstu *ISOFIX* bērna ierobežotājsistēmu, kā definēts ANO Noteikumos Nr. 44;

e) vai specifisku transportlīdzekļa *ISOFIX* bērna ierobežotājsistēmu, kā definēts ANO Noteikumos Nr. 44;

f) vai *i-Size* integrētas klases bērna ierobežotājsistēmu, kā definēts ANO Noteikumos Nr. 129;

g) vai specifisku transportlīdzekļa *ISOFIX* bērna ierobežotājsistēmu, kā definēts ANO Noteikumos Nr. 129;

2.10. "ISOFIX apakšējais stiprinājums" ir viens stingrs, apaļš, horizontāls stienis 6 mm diametrā, transportlīdzekļa vai sēdekļa struktūrā, pie kura stiprina un ierobežo *ISOFIX* bērna ierobežotājsistēmu ar *ISOFIX* fiksatoriem;

2.11. "ISOFIX stiprinājumu sistēma" ir sistēma, kas sastāv no diviem *ISOFIX* apakšējiem stiprinājumiem un kura ir konstruēta *ISOFIX* bērna ierobežotājsistēmas piestiprināšanai kopā ar pretrotācijas ierīci;

2.12. "ISOFIX fiksators" ir viens no diviem savienojumiem, kas atbilst ANO Noteikumu Nr. 44 vai ANO Noteikumu Nr. 129 prasībām un kas atrodas *ISOFIX* bērna ierobežotājsistēmas struktūrā, un kas ir saderīgs ar *ISOFIX* apakšējo stiprinājumu;

2.13. "ISOFIX bērna ierobežotājsistēma" ir bērna ierobežotājsistēma, kas atbilst ANO Noteikumu Nr. 44 vai ANO Noteikumu Nr. 129 prasībām un kas jāstiprina pie *ISOFIX* stiprinājumu sistēmas;

2.14. "Statiskā spēka pielikšanas ierīce (*SFAD*)" ir testa palīgierīce, ar ko saslēdz transportlīdzekļa *ISOFIX* stiprinājumu sistēmas un ko izmanto, lai verificētu to izturības un transportlīdzekļa vai sēdekļa struktūras spējas ierobežot rotāciju statiskā testā. Apakšējo stiprinājumu un augšējo enkurstiprinājumu testa palīgierīce ir aprakstīta 4. pielikuma 1. un 2. attēlā, kā arī $SFAD_{SL\ (Support\ Leg)}$ *i-Size* sēdvietas novērtēšanai attiecībā uz transportlīdzekļa grīdas izturību. Šādas $SFAD_{SL}$ piemērs ir dots 5. pielikuma 3. attēlā;

2.15. "pretrotācijas ierīce":

a) universālās *ISOFIX* bērna ierobežotājsistēmas pretrotācijas ierīce sastāv no *ISOFIX* augšējā enkurstiprinājuma;

b) daļēji universālās *ISOFIX* bērna ierobežotājsistēmas pretrotācijas ierīce sastāv vai nu no augšējā enkurstiprinājuma, vai transportlīdzekļa kontrolmērinstrumentu paneļa vai balsta, kas paredzēts ierobežotāja rotācijas mazināšanai frontāla trieciena laikā;

c) *i-Size* bērna ierobežotājsistēmas pretrotācijas ierīce sastāv vai nu no augšējā enkurstiprinājuma, vai balsta, kas paredzēts ierobežotāja rotācijas mazināšanai frontāla trieciena laikā;

d) *ISOFIX*, *i-Size*, universālajām un daļēji universālajām bērna ierobežotājsistēmām pats transportlīdzekļa sēdeklis nav pretrotācijas ierīce;

2.16. "ISOFIX augšējais enkurstiprinājums" ir līdzeklis, tāds kā stienis, kas atrodas noteiktā zonā, konstruēts, lai tam pievienotu *ISOFIX* augšējā enkurstiprinājuma savienotāju un lai pārnestu tā ierobežojošo spēku uz transportlīdzekļa struktūru;

2.17. "ISOFIX augšējā enkurstiprinājuma savienotājs" ir ierīce, kas paredzēta stiprināšanai pie *ISOFIX* augšējā enkurstiprinājuma;

2.18. "ISOFIX augšējā enkurstiprinājuma kāsis" ir *ISOFIX* augšējā enkurstiprinājuma savienotājs, ko parasti izmanto, lai *ISOFIX* augšējā enkurstiprinājuma jostu pievienotu *ISOFIX* augšējam enkurstiprinājumam, kā norādīts šo noteikumu 4. pielikuma 3. attēlā;

2.19. "ISOFIX augšējā enkurstiprinājuma josta" ir drošības josta (vai tās ekvivalents), kas sniedzas no *ISOFIX* bērna ierobežotājsistēmas augšas līdz *ISOFIX* augšējam enkurstiprinājumam un kas ir aprīkota ar regulēšanas ierīci, spriegojuma atbrīvošanas ierīci un *ISOFIX* augšējā enkurstiprinājuma savienotāju;

2.20. "vadierīce" ir paredzēta, lai palīdzētu *ISOFIX* bērna ierobežotājsistēmu uzstādošajai personai, fiziski vadot *ISOFIX* bērna ierobežotāja *ISOFIX* fiksatorus pareizai salāgošanai ar *ISOFIX* apakšējiem stiprinājumiem, atvieglojot saslēgšanu;

2.21. "bērna ierobežošanas palīgierīce" ir palīgierīce atbilstīgi vienai no *ISOFIX* izmēru klasēm, kas definētas ANO Noteikumu Nr. 16 17. pielikuma 2. papildinājuma 4. punktā, un jo īpaši, kuru izmēri ir doti iepriekš minētajā 4. punktā, no 1. attēla līdz 7. attēlam. Šīs bērna ierobežošanas palīgierīces (*CRF*) ir izmantotas ANO Noteikumos Nr. 16, lai pārbaudītu, kuras *ISOFIX* bērna ierobežotājsistēmas izmēra klases var ievietot transportlīdzekļa *ISOFIX* pozīcijās. Šajos noteikumos izmanto arī vienu no *CRF*, tā saukto vai nu ISO/F2, vai ISO/F2X, kas ir aprakstīta ANO Noteikumos Nr. 16 (17. pielikuma 2. papildinājums), lai pārbaudītu jebkuras *ISOFIX* stiprinājumu sistēmas atrašanās vietu un iespēju tai piekļūt;

2.22. "balsta pamatnes novērtēšanas tilpums" ir tilpums, kā parādīts šo noteikumu 5. pielikuma 1. un 2. attēlā, kurā balstās ANO Noteikumos Nr. 129 definētā *i-Size* bērna ierobežotājsistēma un kas tāpēc saskaras ar transportlīdzekļa grīdu;

2.23. "transportlīdzekļa grīdas kontaktvirsma" ir zona, kas veidojas, transportlīdzekļa grīdas augšējai virsmai (ietverot apdari, paklāju, putuplastu utt.) saskaroties ar balsta pamatnes novērtēšanas tilpumu, un ir konstruēta, lai izturētu ANO Noteikumos Nr. 129 definētās *i-Size* bērna ierobežotājsistēmas balsta pamatnes spēkus;

2.24. "*i-Size* sēdvieta" ir sēdvieta, ja tādu ir definējis transportlīdzekļa ražotājs, kura ir konstruēta *i-Size* bērna ierobežotājsistēmu uzņemšanai un atbilst šajos noteikumos noteiktajām prasībām.

3. APSTIPRINĀJUMA PIETEIKUMS

3.1. Pieteikumu transportlīdzekļa tipa apstiprinājumam attiecībā uz *ISOFIX* stiprinājumu sistēmām, *ISOFIX* augšējiem enkurstiprinājumiem un *i-Size* sēdvietām, ja tādas ir, iesniedz transportlīdzekļa ražotājs vai tā pienācīgi pilnvarots pārstāvis.

3.2. Tam pievieno šādus dokumentus trijos eksemplāros un šādu informāciju:

3.2.1. transportlīdzekļa vispārīgās struktūras rasējumus pienācīgā mērogā, parādot *ISOFIX* stiprinājumu sistēmu, *ISOFIX* augšējo enkurstiprinājumu, ja tādi ir, atrašanās vietas un *i-Size* sēdvietu gadījumā – transportlīdzekļa grīdas kontaktvirsmu un *ISOFIX* stiprinājumu sistēmu, ja tādas ir, *ISOFIX* augšējo enkurstiprinājumu, ja tādi ir, un punktu, kuros tos stiprina, detalizētus rasējumus;

3.2.2. izmantoto materiālu specifikāciju, kuri var ietekmēt *ISOFIX* stiprinājumu sistēmu un *ISOFIX* augšējo enkurstiprinājumu, ja tādi ir, un *i-Size* sēdvietu gadījumā transportlīdzekļa grīdas kontaktvirsmas izturību;

3.2.3. *ISOFIX* stiprinājumu sistēmu un *ISOFIX* augšējo enkurstiprinājumu, ja tādi ir, tehnisko aprakstu;

3.2.4. gadījumā, ja *ISOFIX* stiprinājumu sistēmas un *ISOFIX* augšējie enkurstiprinājumi, ja tādi ir, tiek stiprināti pie sēdekļa struktūras:

3.2.4.1. transportlīdzekļa tipa detalizētu aprakstu attiecībā uz sēdekļu, uz sēdekļu stiprinājumu un to regulēšanas un fiksēšanas sistēmu konstrukciju;

3.2.4.2. sēdekļu, to stiprinājumu pie transportlīdzekļa un to regulēšanas un fiksēšanas sistēmu rasējumus pienācīgā mērogā un detalizācijā.

3.3. Pēc ražotāja izvēles apstiprināšanas testus veicošajam tehniskajam dienestam iesniedz apstiprināmā tipa reprezentatīvu transportlīdzekli vai transportlīdzekļa daļas, kuras apstiprināšanas testus veicošais tehniskais dienests uzskata par būtiskām, lai testētu *ISOFIX* stiprinājumu sistēmas, *ISOFIX* augšējos enkurstiprinājumus, ja tādi ir, un grīdas kontaktvirsmas *i-Size* sēdvietu gadījumā.

4. APSTIPRINĀJUMS

4.1. Ja apstiprināšanai atbilstīgi šiem noteikumiem iesniegtais transportlīdzeklis atbilst šo noteikumu attiecīgajām prasībām, piešķir minētā transportlīdzekļa tipa apstiprinājumu.

4.2. Katram apstiprinātajam tipam piešķir apstiprinājuma numuru. Tā pirmie divi cipari norāda grozījumu sēriju, kura ietver jaunākos būtiskos tehniskos grozījumus, kas šajos noteikumos izdarīti apstiprinājuma izdošanas laikā. Viena un tā pati līgumslēdzēja puse nedrīkst piešķirt tādu pašu numuru citam transportlīdzekļa tipam, kas definēts 2.2. punktā.

4.3. Paziņojumu par transportlīdzekļa tipa apstiprinājumu, apstiprinājuma paplašinājumu, atteikumu, anulēšanu vai ražošanas pilnīgu izbeigšanu saskaņā ar šiem noteikumiem nosūta šos noteikumus piemērojošajām 1958. gada Nolīguma pusēm, izmantojot šo noteikumu 1. pielikumā dotajam paraugam atbilstošu veidlapu.

4.4. Uz visiem transportlīdzekļiem, kas atbilst saskaņā ar šiem noteikumiem apstiprinātam transportlīdzekļa tipam, skaidri redzamā un viegli pieejamā vietā, kas norādīta apstiprinājuma veidlapā, liek starptautisku apstiprinājuma marķējuma zīmi, kas sastāv no:

4.4.1. apļa, kas aptver burtu "E", un tam līdzās esoša tās valsts pazīšanas numura, kura piešķīrusi apstiprinājumu ([1]);

4.4.2. pa labi no 4.4.1. punktā minētā apļa – šo noteikumu numura.

4.5. Ja transportlīdzeklis atbilst transportlīdzekļa tipam, kas apstiprināts saskaņā ar vienu vai vairākiem citiem noteikumiem, kas pievienoti Nolīgumam, valstī, kura ir piešķīrusi apstiprinājumu saskaņā ar šiem noteikumiem, 4.4.1. punktā noteiktais simbols nav jāatkārto; šādā gadījumā noteikumu numurus un papildu simbolus no visiem tiem noteikumiem, saskaņā ar kuriem piešķirts apstiprinājums valstī, kas piešķīrusi apstiprinājumu saskaņā ar šiem noteikumiem, norāda vertikālās slejās pa labi no 4.4.1. punktā noteiktā simbola.

4.6. Apstiprinājuma marķējuma zīmei jābūt skaidri salasāmai un neizdzēšamai.

4.7. Apstiprinājuma marķējuma zīmi liek ražotāja piestiprinātās transportlīdzekļa datu plāksnītes tuvumā vai uz tās.

4.8. Šo noteikumu 2. pielikumā doti apstiprinājuma marķējuma zīmes izkārtojuma piemēri.

5. SPECIFIKĀCIJAS

5.1. Definīcijas

5.1.1. H punkts ir atskaites punkts, kā noteikts šo noteikumu 3. pielikumā, kas jānosaka saskaņā ar minētajā pielikumā norādīto procedūru.

5.1.1.1. H' punkts ir atskaites punkts, atbilstošs H, kā noteikts 5.1.1. punktā, kuru nosaka sēdekļa visiem normāliem lietošanas stāvokļiem;

5.1.1.2. R ir sēdekļa atskaites punkts, kas definēts šo noteikumu 3. pielikuma 3. papildinājumā;

5.1.2. Telpiskā atskaites sistēma ir definēta šo noteikumu 3. pielikuma 2. papildinājumā.

([1]) 1958. gada Nolīguma pušu pazīšanas numuri ir norādīti Konsolidētās rezolūcijas par transportlīdzekļu konstrukciju (R.E.3) 3. pielikumā (dokuments ECE/TRANS/WP.29/78/Rev.6).
www.unece.org/trans/main/wp29/wp29wgs/wp29gen/wp29resolutions.html

5.2. Vispārīgas specifikācijas

5.2.1. Jebkādu *ISOFIX* stiprinājumu sistēmu un jebkādu *ISOFIX* augšējo enkurstiprinājumu, kas ir uzstādīts vai ko ir paredzēts uzstādīt *ISOFIX* bērna ierobežotājsistēmai, kā arī jebkuru *i-Size* sēdvietu transportlīdzekļa grīdas kontaktvirsmu projektē, izgatavo un izvieto tā, lai:

5.2.1.1. jebkura *ISOFIX* stiprinājumu sistēma un jebkurš augšējais enkurstiprinājums, kā arī jebkura *i-Size* sēdvietu transportlīdzekļa grīdas kontaktvirsma normālas lietošanas apstākļos ļautu transportlīdzeklim atbilst šo noteikumu nosacījumiem.

Jebkurai *ISOFIX* stiprinājumu sistēmai un jebkuram *ISOFIX* augšējam enkurstiprinājumam, ko var pievienot jebkuram transportlīdzeklim, arī jāatbilst šo noteikumu nosacījumiem. Līdz ar to šādus stiprinājumus apraksta tipa apstiprinājuma pieteikuma dokumentā;

5.2.1.2. *ISOFIX* stiprinājumu sistēmas un *ISOFIX* augšējā enkurstiprinājuma izturība būtu konstruēta jebkurai *ISOFIX* bērna ierobežotājsistēmai masas grupā 0; 0+; 1, kā noteikts ANO Noteikumos Nr. 44;

5.2.1.3. *ISOFIX* stiprinājumu sistēma, *ISOFIX* augšējais enkurstiprinājums un *i-Size* sēdvietu transportlīdzekļa grīdas kontaktvirsma būtu konstruēta *i-Size* integrētas klases bērna ierobežotājsistēmai, kā definēts ANO Noteikumos Nr. 129.

5.2.2. *ISOFIX* stiprinājumu sistēmas, konstrukcija un izvietojums

5.2.2.1. Jebkādai *ISOFIX* stiprinājumu sistēmai ir jābūt 6 mm ±0,1 mm diametra šķērseniskam(-iem), horizontālam (-iem), stingram(-iem) stienim(-ņiem), kas aptver divas, 25 mm minimālā lietderīgā garuma zonas, kuras atrodas uz tās pašas ass, kas noteikta 4. pielikuma 4. attēlā.

5.2.2.2. Jebkādai transportlīdzekļa sēdvietā uzstādītai *ISOFIX* stiprinājumu sistēmai jāatrodas ne mazāk kā 120 mm aiz projektētā H punkta, kā noteikts šo noteikumu 4. pielikumā, mērot horizontāli un līdz stieņa centram.

5.2.2.3. Jebkurai transportlīdzeklī uzstādītai *ISOFIX* stiprinājumu sistēmai ir jābūt iespējai pievienot vai nu *ISOFIX* bērna ierobežošanas palīgierīci "ISO/F2", vai "ISO/F2X", kā to noteicis transportlīdzekļa ražotājs, kas aprakstīta ANO Noteikumos Nr. 16 (17. pielikuma 2. papildinājums).

I-Size pozīcijās ir jāievietojas *ISOFIX* bērna ierobežošanas palīgierīcēm "ISO/F2X" un "ISO/R2" kopā ar balsta pamatnes novērtēšanas tilpumu, kā noteikts ANO Noteikumos Nr. 16 (17. pielikuma 2. papildinājums). Turklāt *i-Size* sēdvietās jāievietojas ISO/B2 klases bērna ierobežošanas palīgierīcei, kā noteikts ANO Noteikumos Nr. 16 (17. pielikuma 5. papildinājums).

5.2.2.4. *ISOFIX* bērna ierobežošanas palīgierīces, kā noteicis transportlīdzekļa ražotājs 5.2.2.3. punktā, apakšējai virsmai ir jābūt šādiem stāvokļa leņķu ierobežojumiem, mērot leņķus attiecībā pret transportlīdzekļa atskaites plaknēm, kā noteikts šo noteikumu 3. pielikuma 2. papildinājumā:

a) tangāža: 15° ± 10°;

b) sānsvere: 0° ± 5°;

c) orpēšana: 0° ± 10°.

Ar nosacījumu, ka 5.2.2.4. punktā noteiktās vērtības nav pārsniegtas, *i-Size* pozīcijām ir pieļaujams, ka mazākais balsta garums saskaņā ar balsta pamatnes novērtēšanas tilpumu rezultējas lielākā tangāžas leņķī, nekā citādi tas izrietētu no transportlīdzekļa sēdekļa vai struktūras. Jābūt iespējai uzstādīt *ISOFIX* bērna ierobežošanas palīgierīci pie palielināta tangāžas leņķa. Šo punktu nepiemēro ISO/B2 izmēra bērna ierobežošanas palīgierīcēm.

5.2.2.5. *ISOFIX* stiprinājuma sistēmām ir pastāvīgi jāatrodas savā pozīcijā vai jābūt ieslēpjamām. Ieslēpjamu stiprinājumu gadījumā prasībām attiecībā uz *ISOFIX* stiprinājumu sistēmu ir jābūt izpildītām izmantošanas pozīcijā.

5.2.2.6. Katram *ISOFIX* apakšējā stiprinājuma stienim (kad tas tiek izmantots) vai katrai pastāvīgi uzstādītai vadierīcei ir jābūt redzamai, nesaspiežot sēdekļa spilvenu vai sēdekļa atzveltni, skatoties uz stieni vai vadierīci vertikālā garenplaknē, kas iet caur stieņa vai vadierīces centru, pa līniju, kas veido augšup vērstu 30 grādu lielu leņķi ar horizontālu plakni.

Alternatīva iepriekš minētajai prasībai ir pastāvīgs marķējums transportlīdzeklī līdzās katram stienim vai vadierīcei. Šo marķējumu pēc ražotāja izvēles veido viens no turpmāk minētajiem elementiem:

5.2.2.6.1. vismaz 4. pielikuma 12. attēlā redzamais simbols, kas sastāv no apļa vismaz 13 mm diametrā un satur piktogrammu, kas atbilst šādiem nosacījumiem:

a) piktogramma kontrastē ar apļa fonu;

b) piktogramma atrodas tuvu katram sistēmas stienim;

5.2.2.6.2. vārds "*ISOFIX*" ir ar lielajiem burtiem, kuru augstums ir vismaz 6 mm.

5.2.2.7. Prasības, kas noteiktas 5.2.2.6. punktā, nepiemēro *i-Size* sēdvietām. *I-Size* sēdvietas marķē saskaņā ar 5.2.4.1. punktu.

5.2.3. *ISOFIX* augšējie enkurstiprinājumi, konstrukcija un izvietošana

Pēc automobiļa ražotāja pieprasījuma var alternatīvi izmantot 5.2.3.1. un 5.2.3.2. punktā aprakstītās metodes.

Metodi, kas aprakstīta 5.2.3.1. punktā, var izmantot tikai tad, ja *ISOFIX* pozīcija atrodas uz transportlīdzekļa sēdekļa.

5.2.3.1. Atbilstīgi 5.2.3.3. un 5.2.3.4. punktam *ISOFIX* augšējā enkurstiprinājuma daļai, kas ir konstruēta sasaistei ar *ISOFIX* augšējā enkurstiprinājuma savienotāju, ir jāatrodas ne tālāk kā 2 000 mm no katras apzīmētās sēdvietas, kam tā ir uzstādīta, pleca atskaites punkta un iekrāsotajā zonā, kā parādīts 4. pielikuma 6. līdz 10. attēlā, ar norādi uz šablonu, kas aprakstīts SAE J 826 (1995. gada jūlijs) un parādīts 4. pielikuma 5. attēlā, saskaņā ar šādiem nosacījumiem:

5.2.3.1.1. šablona "H" punkts atrodas konstrukcijas vienīgajā "H" punktā, sēdeklim esot galējā apakšējā un atpakaļ atvirzītā stāvoklī, izņemot, ja šablons ir novietots sāniski pa vidu starp diviem *ISOFIX* apakšējiem stiprinājumiem;

5.2.3.1.2. šablona rumpja līnijas leņķis pret šķērsenisku vertikālo plakni ir tāds pats kā sēdekļa atzveltnes tās visstateniskākajā stāvoklī, un

5.2.3.1.3. šablons ir novietots vertikālā garenplaknē, kurā atrodas šablona H punkts.

5.2.3.2. *ISOFIX* augšējā enkurstiprinājuma zonas alternatīvai noteikšanai drīkst izmantot palīgierīci "ISO/F2", kā noteikts ANO Noteikumos Nr. 16 (17. pielikuma 2. papildinājuma 2. attēls), *ISOFIX* pozīcijā, kas aprīkota ar *ISOFIX* apakšējiem stiprinājumiem, kā parādīts 4. pielikuma 11. attēlā.

Sēdvietai ir jābūt sēdekļa galējam aizmugurējam zemākajam stāvoklim ar sēdekļa atzveltni tās nominālajā stāvoklī vai jāatbilst transportlīdzekļa ražotāja ieteiktajai.

Sānskatā *ISOFIX* augšējam enkurstiprinājumam ir jāatrodas aiz "ISO/F2" palīgierīces aizmugurējās skaldnes.

Krustpunkts starp "ISO/F2" palīgierīces aizmugurējo skaldni un horizontālu līniju (4. pielikuma 11. attēla 3. atsauce), uz kuras atrodas pēdējais stingrais punkts ar cietību pēc Šora A skalas lielāku nekā 50 sēdekļa atzveltnes augšā, definē 4. atskaites punktu (4. pielikuma 11. attēls) uz "ISO/F2" palīgierīces viduslīnijas. Šajā atskaites punktā maksimālais leņķis 45° virs horizontālās līnijas definē augšējā enkurstiprinājuma zonas augšējo robežu.

Augšskatā 4. atskaites punktā (4. pielikuma 11. attēlā) maksimālais leņķis 90° uz aizmuguri un sāniem un skatā no aizmugures maksimālais leņķis 40° definē divus tilpumus, kas ierobežo *ISOFIX* augšējā enkurstiprinājuma stiprināšanas zonu.

ISOFIX augšējā enkurstiprinājuma jostas (5) sākums atrodas "ISO/F2" palīgierīces krustpunktā ar plakni, kas atrodas 550 mm virs "ISO/F2" palīgierīces horizontālas skaldnes (1) uz "ISO/F2" palīgierīces viduslīnijas (6).

Turklāt *ISOFIX* augšējam enkurstiprinājumam jāatrodas vairāk nekā 200 mm, bet ne vairāk kā 2 000 mm no *ISOFIX* augšējā enkurstiprinājuma josta sākuma uz "ISO/F2" palīgierīces aizmugurējās skaldnes, mērot pa jostu, kad tā nostiepta pāri sēdekļa atzveltnei uz *ISOFIX* augšējo enkurstiprinājumu.

5.2.3.3. Tā *ISOFIX* augšējā enkurstiprinājuma daļa transportlīdzeklī, kura ir konstruēta sasaistei ar *ISOFIX* augšējā enkurstiprinājuma savienotāju, drīkst atrasties ārpus iekrāsotajām zonām, kas minētas 5.2.3.1. vai 5.2.3.2. punktā, ja atrašanās vieta šajā zonā nav piemērota un transportlīdzeklis ir aprīkots ar virzīšanas ierīci, kas:

5.2.3.3.1. nodrošina, ka *ISOFIX* augšējā enkurstiprinājuma josta funkcionē tā, it kā tā stiprinājuma daļa, kura konstruēta sasaistei ar *ISOFIX* augšējo enkurstiprinājumu, atrastos iekrāsotajā zonā; un

5.2.3.3.2. ir vismaz 65 mm aiz rumpja līnijas, ja virzīšanas ierīce ir mīksta tīklojuma tipa vai izvirzāma ierīce, vai vismaz 100 mm aiz rumpja līnijas, ja virzīšanas ierīce ir fiksēta un cieta; un

5.2.3.3.3. testēšanas laikā pēc uzstādīšanas tā, kā to paredzēts lietot, ierīce ir pietiekami izturīga, lai kopā ar *ISOFIX* augšējo enkurstiprinājumu izturētu šo noteikumu 6.2. punktā minēto slodzi.

5.2.3.4. Enkurstiprinājums var būt ievietots sēdekļa atzveltnē ar nosacījumu, ka tas neatrodas jostas aptīšanas zonā transportlīdzekļa sēdekļa atzveltnes augšā.

5.2.3.5. *ISOFIX* augšējā enkurstiprinājuma izmēriem jābūt tādiem, kas ļauj pievienot *ISOFIX* augšējā enkurstiprinājuma kāsi, kā norādīts 3. attēlā.

Ap katru *ISOFIX* augšējo enkurstiprinājumu nodrošina atstarpi, lai tam varētu pievienot vai no tā atvienot.

Visiem stiprinājumiem, kas atrodas uz aizmuguri no jebkādas *ISOFIX* stiprinājumu sistēmas un kurus varētu izmantot, lai pievienotu *ISOFIX* augšējā enkurstiprinājuma kāsi vai *ISOFIX* augšējā enkurstiprinājuma savienotāju, ir jābūt tā konstruētiem, lai novērstu nepareizu izmantošanu, to panākot ar vienu vai vairākiem šādiem pasākumiem:

a) konstruējot visus šādus stiprinājumus *ISOFIX* augšējā enkurstiprinājuma zonā kā *ISOFIX* augšējos enkurstiprinājumus; vai

b) marķējot tikai *ISOFIX* augšējos enkurstiprinājumus, izmantojot vienu no simboliem vai tā spoguļattēlu, kā noteikts 4. pielikuma 13. attēlā; vai

c) marķējot šādus stiprinājumus, kas neatbilst a) vai b) apakšpunktam, ar skaidru norādi, ka šos stiprinājumus nevajadzētu izmantot kombinācijā ar jebkādu *ISOFIX* stiprinājumu sistēmu.

Katra pārsegta *ISOFIX* augšējā enkurstiprinājuma pārsegam jābūt identificētam, piemēram, ar kādu no simboliem, kas doti 4. pielikuma 13. attēlā, vai šo simbolu spoguļattēliem; pārsegam ir jābūt noņemamam bez instrumentu lietošanas.

5.2.4. Prasības *i-Size* sēdvietām

Katrai transportlīdzekļa ražotāja noteiktai *i-Size* sēdvietai jāatbilst 5.2.1. līdz 5.2.4.3. punktā noteiktajām prasībām.

5.2.4.1. Marķējumi

Katrai *i-Size* sēdvietai jābūt pastāvīgi marķētai pie attiecīgās sēdvietas *ISOFIX* apakšējo stiprinājumu sistēmas (stieņa vai vadierīces).

Minimālajam marķējumam jābūt 5. pielikuma 4. attēlā dotajam simbolam, kas sastāv no kvadrāta ar vismaz 13 mm malas garumu un satur piktogrammu, kura atbilst šādiem nosacījumiem:

a) piktogramma kontrastē ar kvadrāta fonu;

b) piktogramma atrodas tuvu katram sistēmas stienim.

5.2.4.2. Ģeometriskās prasības ar *i-Size* balstiem savienotām *i-Size* sēdvietām

Papildus 5.2.2. un 5.2.3. punktā noteiktajām prasībām verificē, ka transportlīdzekļa grīdas augšējā virsma (ieskaitot apdari, paklāju, putuplastu utt.) krustojas ar abām ierobežojošajām virsmām balsta pamatnes novērtēšanas tilpuma x- un y- virzienā, kā parādīts šo noteikumu 5. pielikuma 1. un 2. attēlā.

Balsta pamatnes novērtēšanas tilpumu apraksta (sk. arī šo noteikumu 5. pielikuma 1. un 2. attēlu):

a) platumā – divas plaknes, kas ir paralēlas un atrodas 100 mm attālumā no bērna ierobežošanas palīgierīces, kas uzstādīta attiecīgajā sēdvietā, gareniskās vidusplaknes; un

b) garumā – divas plaknes, kas ir perpendikulāras plaknei, kuru nosaka bērna ierobežošanas palīgierīces apakšējā virsma un kura ir perpendikulāra bērna ierobežošanas palīgierīces gareniskajai vidusplaknei, 585 mm un 695 mm attālumā no plaknes, kas iet caur *ISOFIX* apakšējo stiprinājumu viduslīnijām, un ir perpendikulāras *CRF* apakšējai virsmai; un

c) augstumā – divas plaknes, kas ir paralēlas bērna ierobežotāja apakšējai virsmai un atrodas 270 mm un 525 mm zem tās.

Tangāžas leņķi, ko izmanto minētajam ģeometriskajam novērtējumam, mēra, kā noteikts 5.2.2.4. punktā.

Atbilstību šai prasībai drīkst pierādīt ar fizisku testu vai datorsimulāciju, vai reprezentatīviem rasējumiem.

5.2.4.3. Prasības transportlīdzekļa grīdas izturībai *i-Size* sēdvietās

Visai transportlīdzekļa grīdas kontaktvirsmai (sk. 5. pielikuma 1. un 2. attēlu) jābūt pietiekami izturīgai, lai izturētu pieliktās slodzes, testējot saskaņā ar 6.2.4.5. punktu.

5.3. Nodrošināmo *ISOFIX* pozīciju minimālais skaits

5.3.1. Jebkuru M_1 kategorijas transportlīdzekli aprīko ar vismaz divām *ISOFIX* pozīcijām, kas atbilst šo noteikumu prasībām.

Vismaz divām no visām *ISOFIX* pozīcijām jābūt aprīkotām gan ar *ISOFIX* stiprinājumu sistēmu, gan ar *ISOFIX* augšējo enkurstiprinājumu.

ANO Noteikumos Nr. 16 noteikto *ISOFIX* palīgierīču, ko var uzstādīt katrā *ISOFIX* pozīcijā, tips un skaits ir noteikts ANO Noteikumos Nr. 16.

5.3.2. Neatkarīgi no 5.3.1. punkta, ja transportlīdzeklis ir aprīkots tikai ar vienu sēdekļu rindu, *ISOFIX* pozīcija nav obligāta.

5.3.3. Neatkarīgi no 5.3.1. punkta vismaz vienu no divām *ISOFIX* pozīciju sistēmām uzstāda otrajā sēdekļu rindā.

5.3.4. Neatkarīgi no 5.3.1. punkta M_1 kategorijas transportlīdzekļos ir jābūt tikai vienai *ISOFIX* pozīciju sistēmai transportlīdzekļos, kuros:

a) nav vairāk kā divas pasažieru durvis; un

b) ir aizmugurējā noteiktā sēdvieta, kurā *ISOFIX* stiprinājumus nevar uzstādīt atbilstoši 5.2.2. punkta prasībām, jo tam traucē transmisijas un/vai balstiekārtas sastāvdaļas; un

c) jaudas un masas attiecības koeficients (PMR) ir lielāks nekā 140 saskaņā ar ANO Noteikumu Nr. 51 definīcijām un saskaņā ar jaudas un masas attiecības (PMR)definīciju:

$PMR = (Pn/m_t) \times 1\,000$ kg/kW

kur:

Pn: maksimālā (nominālā) motora jauda, izteikta kW ([2]);

m_{ro}: nokomplektēta transportlīdzekļa masa, izteikta kg;

$m_t = m_{ro}$ (M_1 kategorijas transportlīdzekļiem);

un

d) motors attīsta maksimālo (nominālo) jaudu lielāku nekā 200 kW.[2]

Šādam transportlīdzeklim ir vajadzīga tikai viena *ISOFIX* stiprinājumu sistēma un *ISOFIX* augšējais enkurstiprinājums priekšējai noteiktajai pasažiera sēdvietai apvienojumā ar drošības spilvena deaktivēšanas ierīci (ja šī sēdvieta ir aprīkota ar drošības spilvenu), un brīdinājuma zīme, kas norāda, ka *ISOFIX* pozīcija nav pieejama otrajā sēdekļu rindā.

5.3.5. Ja *ISOFIX* stiprinājumu sistēma ir uzstādīta priekšējā sēdvietā, kas ir aizsargāta ar frontālo gaisa spilvenu, uzstāda šī gaisa spilvena deaktivēšanas ierīci.

5.3.6. Neatkarīgi no 5.3.1. punkta integrētas(-u) "iebūvētas(-u)" bērna ierobežotājsistēmas(-u) gadījumā nodrošināmo *ISOFIX* pozīciju skaitu nosaka, no divi atņemot 0, 0+ vai 1 masas grupas integrēto "iebūvēto" bērna ierobežotājsistēmu skaitu.

5.3.7. Transportlīdzekļus ar nolaižamu jumtu, kā definēts Konsolidētās rezolūcijas par transportlīdzekļu konstrukciju (R.E.3) 2.9.1.5. punktā, kuriem ir vairāk nekā viena sēdekļu rinda, aprīko ar vismaz diviem *ISOFIX* apakšējiem stiprinājumiem. Gadījumā, ja šādos transportlīdzekļos ir nodrošināts *ISOFIX* augšējais enkurstiprinājums, tam jāatbilst attiecīgajiem šo noteikumu nosacījumiem.

5.3.8. Ja transportlīdzeklis ir aprīkots ar vienu sēdekļa pozīciju katrā rindā, vajadzīga tikai viena *ISOFIX* pozīcija pasažiera pozīcijā. Gadījumā, ja šādos transportlīdzekļos ir nodrošināts *ISOFIX* augšējais enkurstiprinājums, tam jāatbilst attiecīgajiem šo noteikumu nosacījumiem. Tomēr, ja pasažiera sēdvietā nav iespējams uzstādīt pat vismazāko uz priekšu vērstu *ISOFIX* palīgierīci (kā definēts ANO Noteikumu Nr. 16 17. pielikuma 2. papildinājumā), *ISOFIX* pozīcija nav obligāta ar nosacījumu, ka šādam transportlīdzeklim ir noteikta bērna ierobežotājsistēma.

5.3.9. Neatkarīgi no 5.3.1. punkta *ISOFIX* pozīcijas nav obligātas neatliekamās medicīniskās palīdzības transportlīdzekļos un katafalkos, kā arī transportlīdzekļos, kurus paredzēts lietot bruņotajiem spēkiem, civilās aizsardzības dienestam, ugunsdzēsības dienestiem un sabiedriskās kārtības uzturēšanas dienestiem.

5.3.10. Neatkarīgi no 5.3.1. līdz 5.3.4. punkta vienu vai vairākas obligātās *ISOFIX* pozīcijas drīkst aizstāt ar *i-Size* sēdvietām.

6. TESTI

6.1. Transportlīdzekļa nostiprināšana *ISOFIX* stiprinājumu testiem

6.1.1. Metode, ko izmanto transportlīdzekļa nostiprināšanai testa laikā, nedrīkst būt tāda, kas pastiprina *ISOFIX* stiprinājumus un to stiprinājumu zonas vai mazina struktūras normālu deformāciju.

6.1.2. Stiprināšanas ierīci uzskata par apmierinošu, ja tā neietekmē zonu, kas sniedzas visā struktūras platumā, un ja transportlīdzeklis vai struktūra tiek bloķēta vai fiksēta priekšā attālumā, kas nav mazāks kā 500 mm no testējamā stiprinājuma, un tiek turēta vai fiksēta aizmugurē ne mazāk kā 300 mm no šā stiprinājuma.

([2]) (Nominālā) motora jauda ir motora jauda, izteikta kW (EEK) un mērīta saskaņā ar ANO Noteikumos Nr. 85 noteikto EEK metodi.

6.1.3. Ieteicams, lai struktūra atrastos uz balstiem, kas novietoti aptuveni vienā līnijā ar riteņu asīm vai, ja tas nav iespējams, vienā līnijā ar balstiekārtas stiprinājuma punktiem.

6.1.4. Ja izmanto stiprināšanas metodi, kas atšķiras no šo noteikumu 6.1.1. līdz 6.1.3. punktā noteiktās, jāsniedz pierādījumi, ka tā ir ekvivalenta.

6.2. Prasības statiskajam testam

6.2.1. *ISOFIX* stiprinājumu sistēmu stiprību testē, pieliekot statiskā spēka pielikšanas ierīcei (*SFAD*), kurai cieši pieslēgti *ISOFIX* savienojumi, 6.2.4.3. punktā noteiktos spēkus.

ISOFIX augšējā enkurstiprinājuma gadījumā veic papildu testu, kā noteikts 6.2.4.4. punktā.

I-Size sēdvietas gadījumā papildus veic balsta pamatnes testu, kā noteikts 6.2.4.5. punktā.

Visas vienas sēdekļu rindas *ISOFIX* pozīcijas un/vai *i-Size* sēdvietas, kuras var lietot vienlaicīgi, testē vienlaicīgi.

6.2.2. Testu drīkst veikt pilnībā pabeigtam transportlīdzeklim vai pietiekami lielām transportlīdzekļa daļām, kas ir reprezentatīvas attiecībā uz transportlīdzekļa struktūras izturību un stingrumu.

Logi un durvis drīkst būt uzstādītas vai neuzstādītas, aizvērtas vai neaizvērtas.

Drīkst uzstādīt jebkādu aprīkojumu, kas parasti tiek uzstādīts un kas varētu ietekmēt transportlīdzekļa struktūru.

Testu drīkst aprobežot ar *ISOFIX* vai *i-Size* pozīciju attiecībā uz tikai vienu sēdekli vai sēdekļu grupu ar nosacījumu, ka:

a) attiecīgajai *ISOFIX* vai *i-Size* pozīcijai ir tādi paši struktūras raksturlielumi kā citu sēdekļu vai sēdekļu grupas *ISOFIX* vai *i-Size* pozīcijām; un

b) ja šādas *ISOFIX* vai *i-Size* pozīcijas ir pilnīgi vai daļēji uzstādītas sēdeklim vai sēdekļu grupai, tad sēdekļa vai sēdekļu grupas, vai *i-Size* sēdvietu gadījumā – grīdas struktūras raksturlielumi ir tādi paši kā pārējiem sēdekļiem vai sēdekļu grupām.

6.2.3. Ja sēdekļi un pagalvis ir regulējami, tos testē tehniskā dienesta noteiktajā stāvoklī, ievērojot vieglā automobiļa ražotāja noteikto ierobežojumu diapazonu, kā noteikts ANO Noteikumu Nr. 16 17. pielikuma 3. papildinājumā.

6.2.4. Spēki, virzieni un pārvietojumu robežas

6.2.4.1. *SFAD* apakšējam priekšējam šķērsim centrā pieliek 135 N ± 15 N lielu spēku nolūkā noregulēt *SFAD* aizmugurējā pagarinājuma stāvokli uz priekšu vai uz aizmuguri, lai *SFAD* un tās balsts nebūtu savienoti par vaļīgu vai par stingru.

6.2.4.2. Statiskā spēka pielikšanas ierīcei (*SFAD*) spēkus pieliek virzienā uz priekšu un slīpi saskaņā ar 1. tabulu.

1. tabula

Testa spēku virzieni

Uz priekšu	0° ± 5°	8 kN ±0,25 kN
Slīpi	75° ± 5° (uz abām pusēm attiecībā pret virzienu uz priekšu vai nelabvēlīgākajā sāniskajā virzienā, ja tāds ir, vai, ja abas puses ir simetriskas, tikai uz vienu pusi)	5 kN ±0,25 kN

Katru no šiem testiem drīkst veikt dažādām struktūrām, ja to pieprasa ražotājs.

Spēkus virzienā uz priekšu pieliek 10° ± 5° lielā sākotnējā spēka pielikšanas leņķī virs horizontāles. Spēku slīpā virzienā pieliek horizontāli 0° ± 5° leņķī. Noteiktajā slogošanas punktā X, kas norādīts 4. pielikuma 2. attēlā, pieliek 500 N ± 25 N lielu priekšslogojuma spēku. Slodzes pilnīgu sasniegšanu nodrošina iespējami ātri, iekļaujoties maksimālajā slodzes pielikšanas laikā, kas ir 30 sekundes. Tomēr ražotājs drīkst pieprasīt, lai slodze tiktu sasniegta 2 sekunžu laikā. Spēku notur vismaz 0,2 sekundes.

Visus mērījumus veic saskaņā ar ISO 6487 ar 60 Hz CFC vai jebkādu ekvivalentu metodi.

6.2.4.3. Tikai *ISOFIX* stiprinājumu sistēmas testi

6.2.4.3.1. Tests ar spēku virzienā uz priekšu

SFAD X punkta horizontālajam pārvietojumam garenvirzienā (pēc priekšslogošanas) 8 kN ±0,25 kN spēka pielikšanas laikā jābūt ierobežotam līdz 125 mm, un paliekošo deformāciju, tostarp *ISOFIX* jebkura apakšējā stiprinājuma un to aptverošās zonas daļēju plīsumu vai lūzumu, neuzskata par atteici, ja prasītā slodze tiek izturēta noteikto laiku.

6.2.4.3.2. Tests ar spēku virzienā slīpi

SFAD X punkta pārvietojumam spēka pielikšanas virzienā (pēc priekšslogošanas) 5 kN ±0,25 kN spēka pielikšanas laikā jābūt ierobežotam līdz 125 mm, un paliekošo deformāciju, tostarp jebkura *ISOFIX* apakšējā stiprinājuma un to aptverošās zonas daļēju plīsumu vai lūzumu, neuzskata par atteici, ja prasītā slodze tiek izturēta noteikto laiku.

6.2.4.4. *ISOFIX* stiprinājumu sistēmu un *ISOFIX* augšējā enkurstiprinājuma tests

Starp *SFAD* un augšējo enkurstiprinājumu pieliek 50 N ± 5 N stiepes priekšslogojumu. X punkta horizontālajam pārvietojumam (pēc priekšslogošanas) 8 kN ±0,25 kN spēka pielikšanas laikā jābūt ierobežotam līdz 125 mm, un paliekošo deformāciju, tostarp *ISOFIX* jebkura apakšējā stiprinājuma un augšējā enkurstiprinājuma vai to aptverošās zonas daļēju plīsumu vai lūzumu, neuzskata par atteici, ja prasītā slodze tiek izturēta noteikto laiku.

6.2.4.5. *I-Size* sēdvietu tests

Papildus 6.2.4.3. un 6.2.4.4. punktā noteiktajiem testiem veic testu ar pārveidotu statiskā spēka pielikšanas ierīci, kura sastāv no *SFAD* un satur balsta pamatnes testa ierīci, kā parādīts 5. pielikuma 3. attēlā. Balsta pamatnes testa ierīces garumu un platumu noregulē tā, lai novērtētu transportlīdzekļa grīdas kontaktvirsmu, kā noteikts 5.2.4.2. punktā (sk. arī šo noteikumu 5. pielikuma 1. un 2. attēlu). Balsta pamatnes testa ierīces augstumu noregulē tā, lai balsta pamatnes testa ierīces pēda saskartos ar transportlīdzekļa grīdas augšējo virsmu. Ja augstums regulējams pa fiksētiem soļiem, izvēlas pirmo ierobu, kad pēda stabili stāv uz grīdas; ja balsta pamatnes testa ierīces augstums regulējams ne pa soļiem/nepārtraukti, *SFAD* tangāžas leņķi palielina par 1,5 +/– 0,5 grādiem balsta pamatnes testa ierīces augstuma regulējuma dēļ.

SFAD X punkta horizontālajam pārvietojumam (pēc priekšslogošanas) 8 kN ±0,25 kN spēka pielikšanas laikā ir jābūt ierobežotam līdz 125 mm, un paliekošo deformāciju, tostarp *ISOFIX* jebkura apakšējā stiprinājuma un grīdas kontaktvirsmas vai apkārtējās zonas daļēju plīsumu vai lūzumu, neuzskata par atteici, ja prasītā slodze tiek izturēta noteikto laiku.

2. tabula

Pārvietojuma robežas

Spēka virziens	SFAD X punkta maksimālais pārvietojums
Uz priekšu	125 mm garenvirzienā
Slīpi	125 mm spēka virzienā

6.2.5. Papildu spēki

6.2.5.1. Sēdekļa inerces spēki

Uzstādīšanas pozīcijā, kurā slodze tiek pārnesta uz nokomplektētu transportlīdzekļa sēdekli, nevis tieši uz transportlīdzekļa struktūru, veic testu, lai nodrošinātu, ka transportlīdzekļa sēdekļa stiprinājumi pie transportlīdzekļa struktūras ir pietiekami izturīgi. Šajā testā sēdeklim vai attiecīgajai nokomplektēta sēdekļa daļai horizontāli un garenvirzienā uz priekšu pieliek spēku, kas vienāds ar nokomplektēta sēdekļa attiecīgo daļu divdesmitkārtīgu masu, kas atbilst konkrētā sēdekļa masas fiziskajai ietekmei uz sēdekļa stiprinājumiem. Papildus pieliekamo slodzi vai slodzes un slodzes sadalījumu nosaka ražotājs, to saskaņojot ar tehnisko dienestu.

Pēc ražotāja pieprasījuma papildu slodzi drīkst pielikt *SFAD* X punktā, veicot iepriekš aprakstītos statiskos testus.

Ja augšējais enkurstiprinājums ir integrēts transportlīdzekļa sēdeklī, šo testu veic ar *ISOFIX* augšējo enkurstiprinājumu.

Nedrīkst rasties lūzumi, un ir jāizpilda 2. tabulā norādītās pārvietojuma prasības.

Piezīme. Šis tests nav obligāti jāveic gadījumā, ja transportlīdzekļa drošības jostu sistēmas jebkāds stiprinājums ir integrēts transportlīdzekļa sēdekļa struktūrā un ja transportlīdzekļa sēdeklis jau ir testēts un apstiprināts, kā izturējis stiprinājumu slodzes testus, kādi šajos noteikumos prasīti pieauguša pasažiera ierobežošanai.

7. PĀRVEIDOJUMI UN TRANSPORTLĪDZEKĻA TIPA APSTIPRINĀJUMA PAPLAŠINĀJUMS

7.1. Par visiem transportlīdzekļa tipa pārveidojumiem ziņo tai tipa apstiprinātājai iestādei, kas apstiprinājusi transportlīdzekļa tipu. Iestāde tad drīkst vai nu:

7.1.1. uzskatīt, ka izdarītajiem pārveidojumiem nevarētu būt vērā ņemamas negatīvas sekas un ka transportlīdzeklis jebkurā gadījumā joprojām atbilst prasībām, vai

7.1.2. pieprasīt atkārtotu testa ziņojumu no tehniskā dienesta, kas atbildīgs par testu veikšanu.

7.2. Par apstiprinājuma apliecinājumu vai atteikumu, norādot pārveidojumus, saskaņā ar 4.3. punktā noteikto procedūru paziņo šos noteikumus piemērojošajām Nolīguma pusēm.

7.3. Kompetentā iestāde, kas izdod apstiprinājuma paplašinājumu, šādam paplašinājumam piešķir sērijas numuru un informē par to pārējās šos noteikumus piemērojošās 1958. gada Nolīguma puses, izmantojot šo noteikumu 1. pielikumā dotajam paraugam atbilstošu paziņojuma veidlapu.

8. RAŽOŠANAS ATBILSTĪBA

Ražošanas atbilstības procedūrām jāatbilst Nolīguma 1. pielikumā (E/ECE/TRANS/505/Rev.3) noteiktajām, ievērojot šādas prasības.

8.1. Katram transportlīdzeklim, kam ir šajos noteikumos noteiktā apstiprinājuma marķējuma zīme, jāatbilst apstiprinātajam transportlīdzekļa tipam attiecībā uz detaļām, kuras ietekmē *ISOFIX* stiprinājumu sistēmas un *ISOFIX* augšējā enkurstiprinājuma raksturlielumus.

8.2. Lai verificētu atbilstību, kā noteikts 8.1. punktā, pārbaudēm izlases veidā pakļauj pietiekamu skaitu sērijveidā ražotu transportlīdzekļu, kam ir šajos noteikumos prasītā apstiprinājuma marķējuma zīme.

8.3. Parasti iepriekš minētajās pārbaudēs tikai veic mērījumus. Tomēr nepieciešamības gadījumā transportlīdzekļus pakļauj dažiem no 6. punktā aprakstītajiem testiem, ko izvēlas apstiprināšanas testus veicošais tehniskais dienests.

9. SANKCIJAS PAR RAŽOŠANAS NEATBILSTĪBU

9.1. Apstiprinājumu, kas piešķirts transportlīdzekļa tipam atbilstīgi šiem noteikumiem, drīkst anulēt, ja netiek izpildīta 8.1. punktā noteiktā prasība vai ja tā *ISOFIX* stiprinājumu sistēma un *ISOFIX* augšējais enkurstiprinājums neiztur 8. punktā noteiktās pārbaudes.

9.2. Ja šos noteikumus piemērojoša Nolīguma puse anulē tās iepriekš piešķirtu apstiprinājumu, tā nekavējoties informē par to pārējās šos noteikumus piemērojošās Nolīguma puses, izmantojot šo noteikumu 1. pielikumā dotajam paraugam atbilstošu paziņojuma veidlapu.

10. RAŽOŠANAS PILNĪGA IZBEIGŠANA

Ja apstiprinājuma turētājs pilnībā izbeidz ražot *ISOFIX* stiprinājumu sistēmas un *ISOFIX* augšējā enkurstiprinājuma tipu, kas apstiprināts saskaņā ar šiem noteikumiem, tas attiecīgi informē iestādi, kas piešķīrusi apstiprinājumu. Saņēmusi attiecīgu paziņojuma, minētā iestāde informē par to pārējās šos noteikumus piemērojošās 1958. gada Nolīguma puses, izmantojot šo noteikumu 1. pielikumā dotajam paraugam atbilstošu paziņojuma veidlapu.

11. PAR APSTIPRINĀŠANAS TESTU VEIKŠANU ATBILDĪGO TEHNISKO DIENESTU UN TIPA APSTIPRINĀTĀJU IESTĀŽU NOSAUKUMI UN ADRESES

Šos noteikumus piemērojošās 1958. gada Nolīguma puses paziņo Apvienoto Nāciju Organizācijas sekretariātam par apstiprināšanas testu veikšanu atbildīgo tehnisko dienestu nosaukumu un adresi un to tipa apstiprinātāju iestāžu nosaukumu un adresi, kuras piešķir apstiprinājumu un kurām jānosūta veidlapas, kas apliecina citās valstīs izdotu apstiprinājumu vai apstiprinājuma paplašinājumu, atteikumu vai anulēšanu.

1. PIELIKUMS

PAZIŅOJUMS

(maksimālais formāts: A4 (210 × 297 mm))



Izdevējs: iestādes nosaukums:
.....
.....

par [2]: apstiprinājuma piešķiršanu

apstiprinājuma paplašināšanu

apstiprinājuma atteikšanu
apstiprinājuma anulēšanu
ražošanas pilnīgu izbeigšanu

transportlīdzekļa tipam attiecībā uz *ISOFIX* stiprinājumu sistēmām un *ISOFIX* augšējiem enkurstiprinājumiem, un *i-Size* sēdvietām, ja tādas ir, atbilstīgi ANO Noteikumiem Nr. 145.

Apstiprinājuma Nr. ..... Paplašinājuma Nr. .....

1. Mehāniskā transportlīdzekļa tirdzniecības nosaukums vai tirdzniecības zīme .....
2. Transportlīdzekļa tips .....
3. Ražotāja nosaukums un adrese .....
4. Ražotāja pārstāvja nosaukums un adrese, ja attiecināms .....

   .....
5. Sēdekļu apraksts [3]

   Izmanto papildu spēku saskaņā ar šo ANO noteikumu 6.2.5.1. punktu: jā/nē[2]
   Papildu spēks: .....
   Izmanto atbrīvojumu saskaņā ar 6.2.5.1. punkta piezīmi, pamatojoties uz drošības jostas stiprinājuma testiem atbilstoši ANO Noteikumu Nr. 14 6.4.4. punktam: jā/nē[2]
   Apstiprinājuma Nr. atbilstīgi ANO Noteikumiem Nr. 14: .....
6. Izmanto *ISOFIX* atbrīvojumu, ko pieļauj 5.3.8. punkts: jā/nē[2] .....
7. Transportlīdzeklis iesniegts apstiprināšanai (datums): .....
8. Par apstiprināšanas testu veikšanu atbildīgais tehniskais dienests: .....

   .....
9. Šā dienesta izdotā ziņojuma datums: .....
10. Šā dienesta izdotā ziņojuma numurs: .....
11. Apstiprinājums piešķirts/paplašināts/atteikts/anulēts[2]
12. Apstiprinājuma marķējuma zīmes atrašanās vieta uz transportlīdzekļa: .....
13. Vieta: .....
14. Datums: .....
15. Paraksts: .....
16. Šim paziņojumam pievienoti šādi dokumenti, kuri iesniegti tipa apstiprinātājai iestādei, kas piešķirusi apstiprinājumu, un kurus var saņemt pēc pieprasījuma:

    ISOFIX stiprinājumu sistēmu, augšējo enkurstiprinājumu, ja tādi ir, *i-Size* sēdvietu, ja tādas ir, transportlīdzekļa grīdas kontaktvirsmas un transportlīdzekļa struktūras rasējumi, shēmas un plāni;

---

[1] Tās valsts pazīšanas numurs, kura piešķīrusi, paplašinājusi, atteikusi vai anulējusi apstiprinājumu (apstiprināšanas prasības skatīt noteikumos).

[2] Lieko svītrot.

[3] Tikai tad, ja stiprinājums ir pierīkots sēdeklim vai ja sēdeklis balsta jostu.

ISOFIX stiprinājumu sistēmu, augšējā enkurstiprinājuma, ja tāds ir, *i-Size* sēdvietu, ja tādas ir, transportlīdzekļa grīdas kontaktvirsmas un transportlīdzekļa struktūras fotoattēli;

sēdekļu, to stiprinājumu transportlīdzeklī rasējumi, shēmas un plāni;

sēdekļu, to stiprinājumu fotoattēli.

2. PIELIKUMS

APSTIPRINĀJUMA MARĶĒJUMA ZĪMES IZKĀRTOJUMI

A PARAUGS

(skatīt šo noteikumu 4.4. punktu)

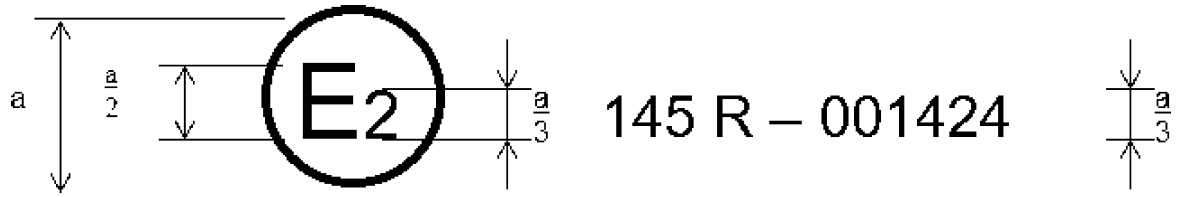

a = min. 8 mm

Attēlotā apstiprinājuma marķējuma zīme uz transportlīdzekļa parāda, ka konkrētais transportlīdzekļa tips attiecībā uz *ISOFIX* stiprinājumu sistēmām, *ISOFIX* augšējiem enkurstiprinājumiem un *i-Size* sēdvietām ir apstiprināts Francijā (E 2) atbilstīgi ANO Noteikumiem Nr. 145 ar numuru 001424. Apstiprinājuma numura pirmie divi cipari norāda, ka apstiprinājums ir piešķirts saskaņā ar ANO Noteikumiem Nr. 145 to sākotnējā redakcijā.

B PARAUGS

(skatīt šo noteikumu 4.5. punktu)

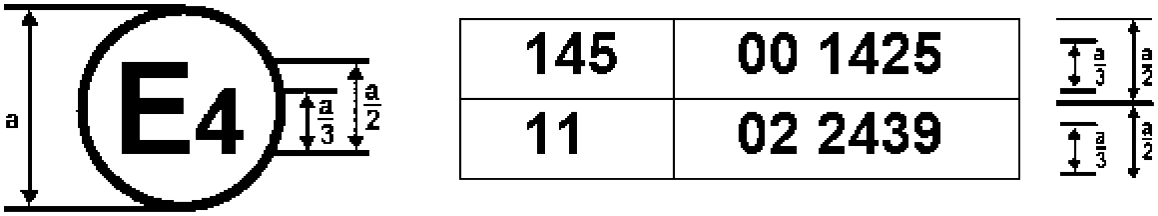

a = min. 8 mm

Attēlotā apstiprinājuma marķējuma zīme uz transportlīdzekļa parāda, ka konkrētais transportlīdzekļa tips ir apstiprināts Nīderlandē (E 4) atbilstīgi ANO Noteikumiem Nr. 145 un 11 (*)*. Apstiprinājuma numuri norāda, ka šo apstiprinājumu piešķiršanas datumos ANO Noteikumi Nr. 145 bija sākotnējā redakcijā un ANO Noteikumos Nr. 11 bija iekļauti 02. sērijas grozījumi.

(*) Otrais numurs norādīts tikai kā piemērs.

3. PIELIKUMS

"H" PUNKTA UN RUMPJA FAKTISKĀ LEŅĶA NOTEIKŠANAS PROCEDŪRA MEHĀNISKO TRANSPORTLĪDZEKĻU SĒDVIETĀM [1]

1. papildinājums — "H" punkta telpiskās mašīnas (3-D H mašīna) apraksts [1]

2. papildinājums — Telpiskā atskaites sistēma [1]

3. papildinājums — Atskaites dati par sēdvietām [1]

[1] Procedūra ir aprakstīta Konsolidētās rezolūcijas par transportlīdzekļu konstrukciju (R.E.3) 1. pielikumā un tā 1., 2. un 3. papildinājumā (dokuments ECE/TRANS/WP.29/78/Rev.6)

4. PIELIKUMS

ISOFIX STIPRINĀJUMU SISTĒMAS UN ISOFIX AUGŠĒJIE ENKURSTIPRINĀJUMI

1. attēls

Statiskā spēka pielikšanas ierīce (SFAD), skati izometrijā

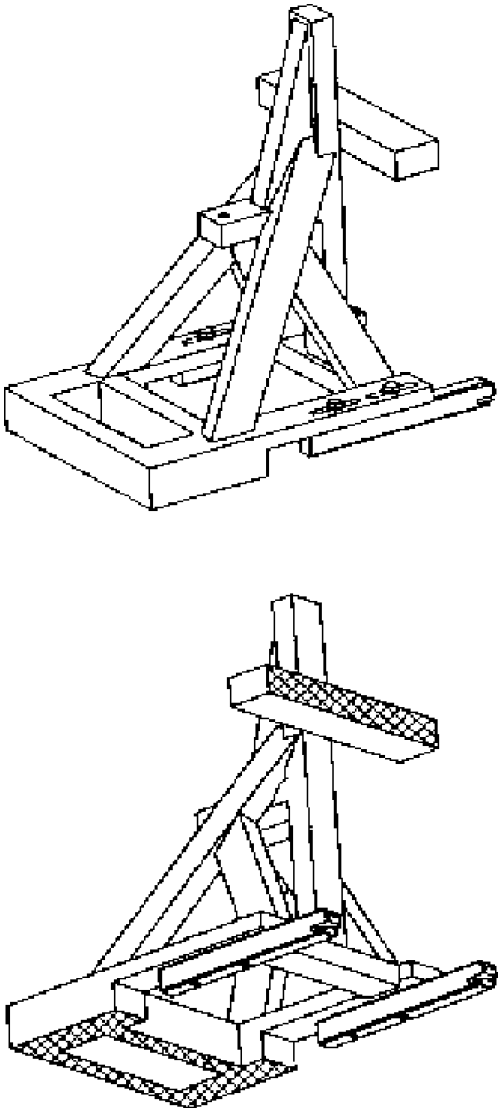

2. attēls

Statiskā spēka pielikšanas ierīce (*SFAD*), izmēri

Izmēri milimetros

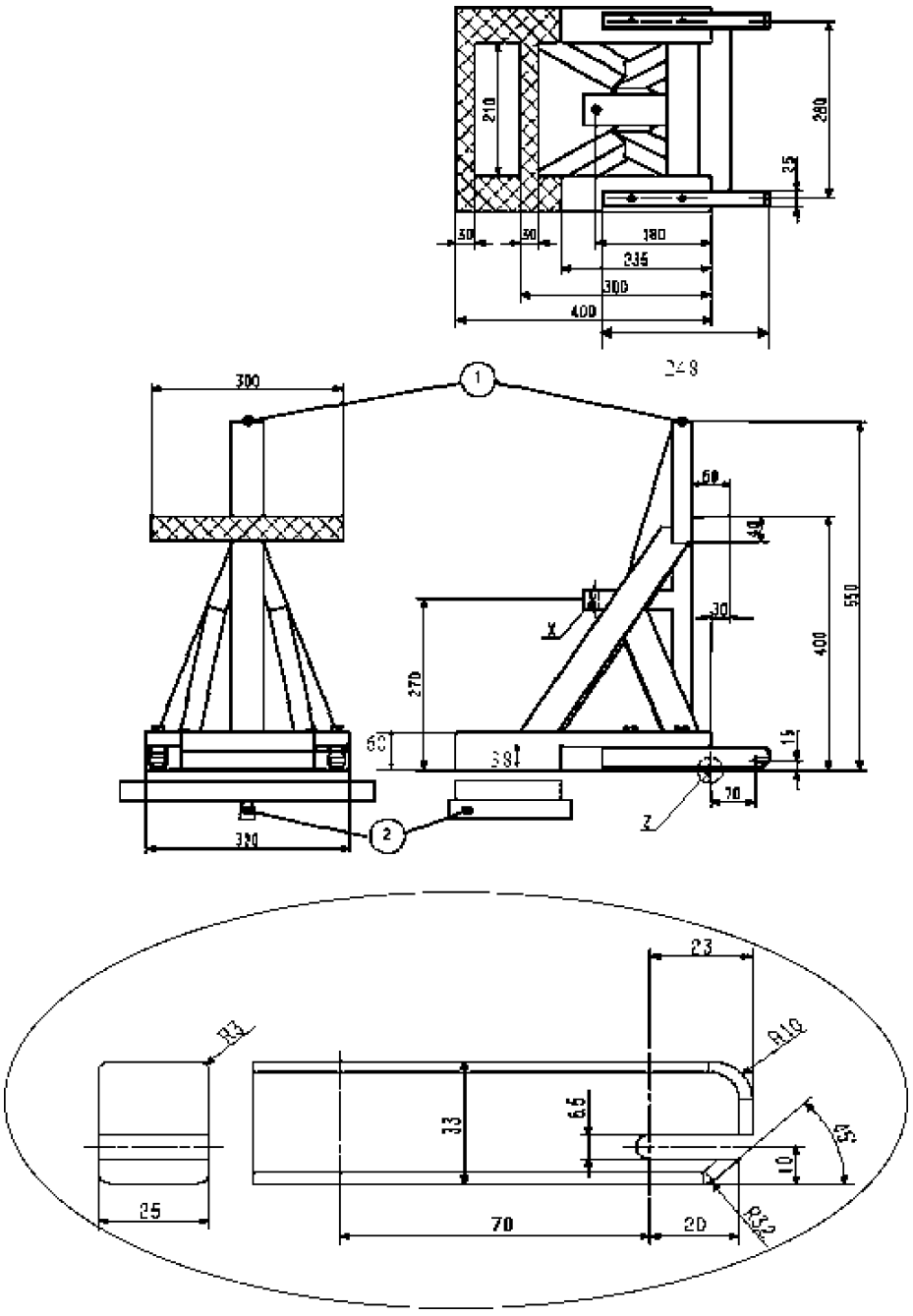

Paskaidrojumi

1. Augšējā enkurstiprinājuma stiprināšanas punkts.

2. Šarnīrsavienojums stingruma testēšanai, kā aprakstīts turpmāk.

SFAD stingrums Kad tā pievienota stingram(-iem) stiprinājuma stienim(-ņiem) ar *SFAD* priekšējā šķērselementa palīdzību, ko centrā notur garenisks šarnīrs 25 mm zem *SFAD* pamatnes (lai *SFAD* pamatnei ļautu liekties un vērpties), X punkta pārvietojums nedrīkst būt lielāks kā 2 mm jebkurā virzienā, kad tiek pielikti spēki saskaņā ar šo noteikumu 6.2.4.2. punkta 1. tabulu. *ISOFIX* stiprinājumu sistēmas jebkādu deformāciju neiekļauj mērījumos.

3. attēls

***ISOFIX* augšējā enkurstiprinājuma savienotāja (kāša tipa) izmēri**

Izmēri milimetros

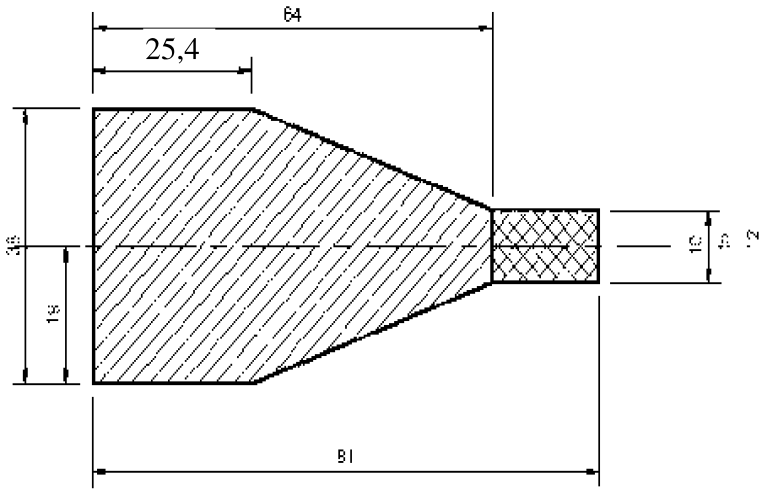

Augšskats

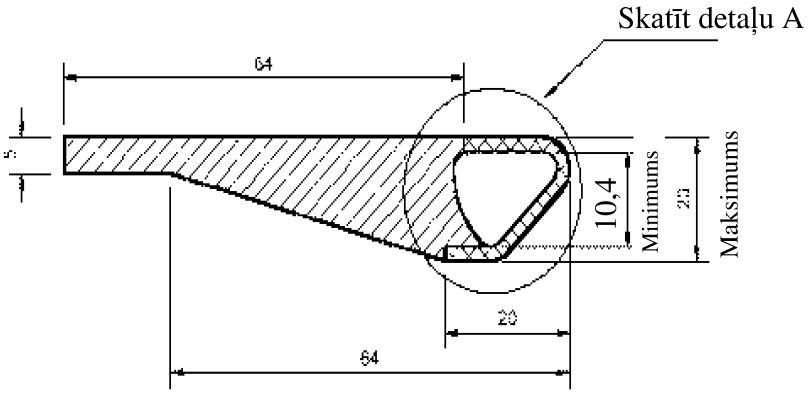

Sānskats

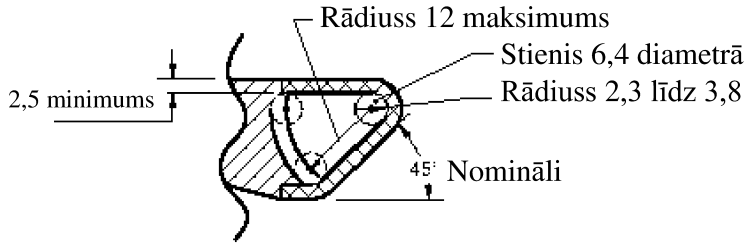

Detaļa A

Paskaidrojumi:

Apkārtējā struktūra (ja ir)

Zona, kur pilnībā jāatrodas enkurstiprinājuma jostas kāša saskarnes profilam

4. attēls

Attālums starp abām apakšējo stiprinājumu zonām

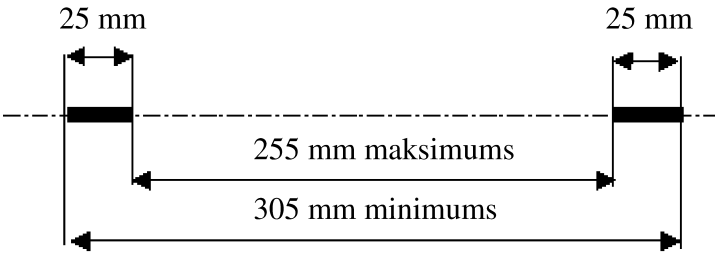

5. attēls

Divdimensiju šablons

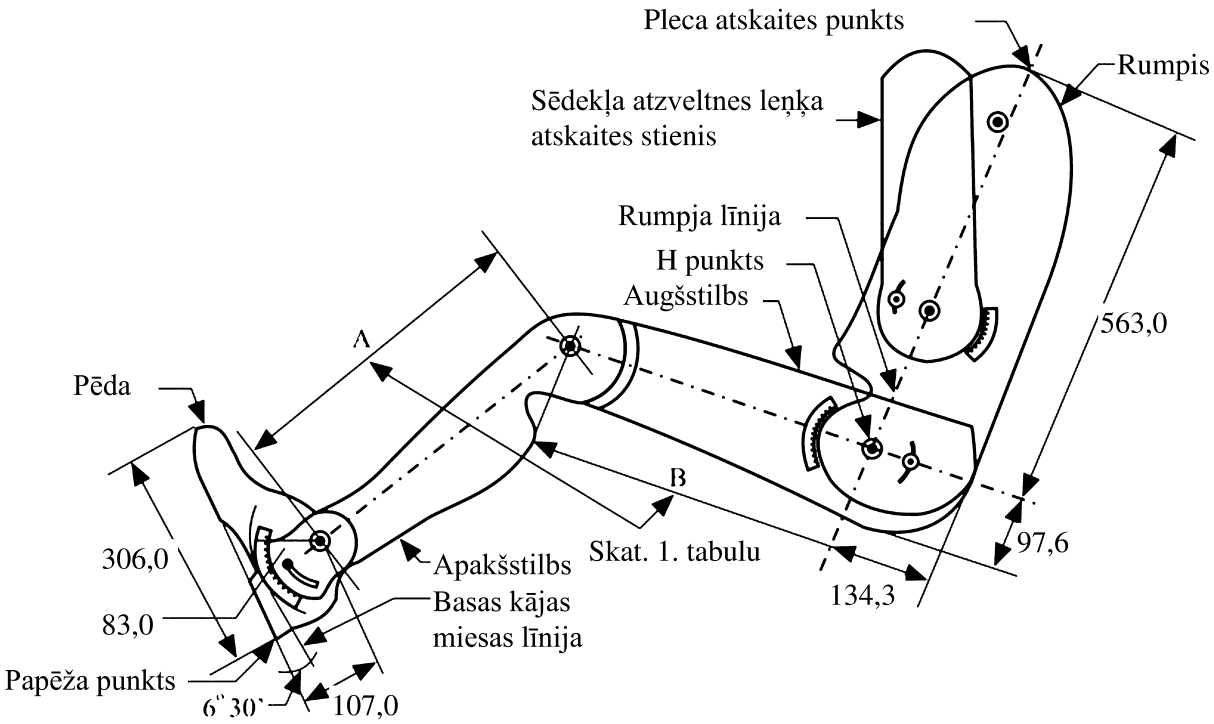

Piezīme. Izmēri ir norādīti milimetros.

6. attēls

ISOFIX augšējā enkurstiprinājuma atrašanās vieta, ISOFIX zona – sānskats

Izmēri milimetros

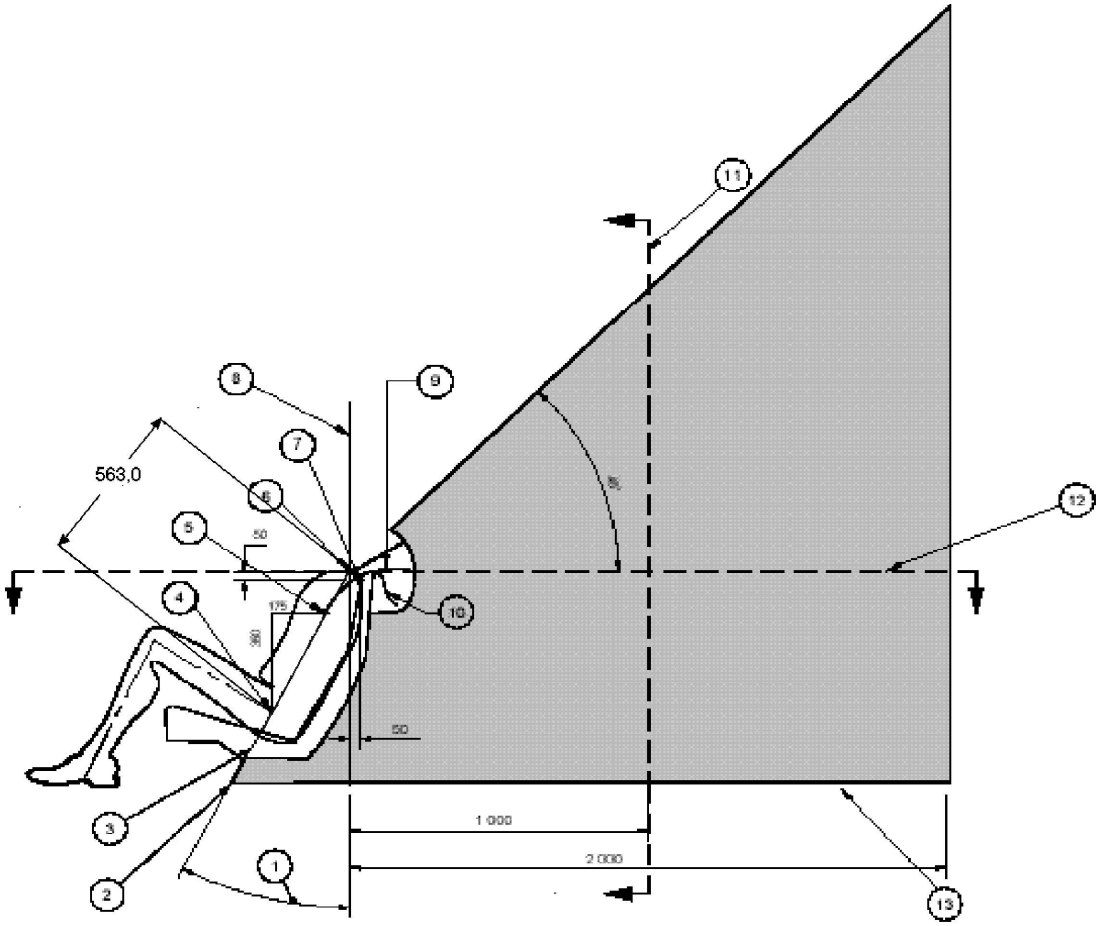

Paskaidrojumi

1. Muguras leņķis
2. Rumpja līnijas atskaites plaknes un grīdas paneļa krustpunkts
3. Rumpja līnijas atskaites plakne
4. H punkts
5. "V" punkts
6. "R" punkts
7. "W" punkts
8. Vertikālā garenplakne
9. Jostas aptīšanas garums no "V" punkta: 250 mm.
10. Jostas aptīšanas garums no "W" punkta: 200 mm.
11. "M" plaknes šķērsgriezums
12. "R" plaknes šķērsgriezums
13. Līnija reprezentē transportlīdzeklim raksturīgo grīdas paneļa virsmu noteiktajā zonā.

Piezīmes

1. Augšējā enkurstiprinājuma daļa, kas konstruēta sasaistei ar augšējā enkurstiprinājuma kāsi un kam jāatrodas iekrāsotajā zonā.
2. "R" punkts: pleca atskaites punkts.
3. "V" punkts: V atskaites punkts, 350 mm vertikāli virs un 175 mm horizontāli atpakaļ no H punkta.
4. "W" punkts: W atskaites punkts, 50 mm vertikāli zem un 50 mm horizontāli atpakaļ no "R" punkta.

5. “M” plakne: M atskaites plakne, 1 000 mm horizontāli atpakaļ no “R” punkta.

6. Zonas vistālāk priekšā esošās virsmas iegūst, zonas priekšpusē virzot abas apliecošās līnijas pilnā to garumā. Apliecošās līnijas atveido tipisku augšējā enkurstiprinājuma jostu minimālo ieregulēto garumu vai nu no *CRS* augšas (W punkts), vai zemāk uz *CRS* muguras (V punkts).

7. attēls

ISOFIX augšējā enkurstiprinājuma atrašanās vieta, _ISOFIX_ zona – palielināts aptīšanas laukuma sānskats

Izmēri milimetros

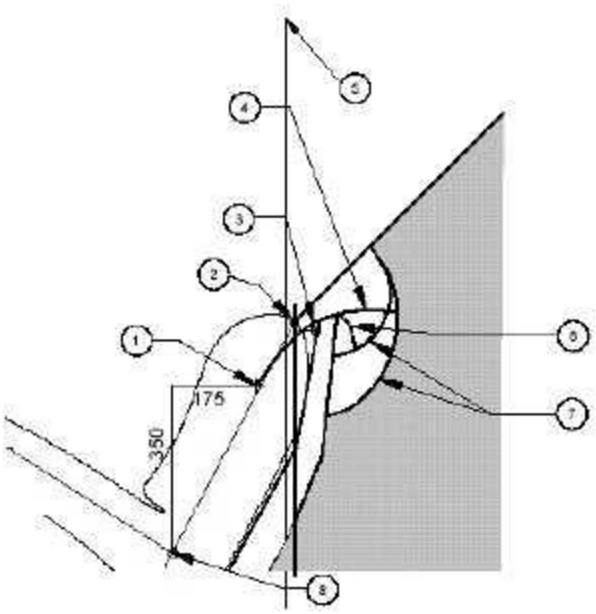

Paskaidrojumi

1. “V” punkts

2. “R” punkts

3. “W” punkts

4. Jostas aptīšanas garums no “V” punkta: 250 mm.

5. Vertikālā garenplakne

6. Jostas aptīšanas garums no “W” punkta: 200 mm.

7. Loki, ko veido aptīšanas garumi.

8. H punkts

Piezīmes

1. Augšējā enkurstiprinājuma daļa, kas konstruēta sasaistei ar augšējā enkurstiprinājuma kāsi un kam jāatrodas iekrāsotajā zonā.

2. “R” punkts: pleca atskaites punkts.

3. “V” punkts: V atskaites punkts, 350 mm vertikāli virs un 175 mm horizontāli atpakaļ no H punkta.

4. “W” punkts: W atskaites punkts, 50 mm vertikāli zem un 50 mm horizontāli atpakaļ no “R” punkta.

5. “M” plakne: M atskaites plakne, 1 000 mm horizontāli atpakaļ no “R” punkta.

6. Zonas vistālāk priekšā esošās virsmas iegūst, zonas priekšpusē virzot abas apliecošās līnijas pilnā to garumā. Apliecošās līnijas atveido tipisku augšējā enkurstiprinājuma jostu minimālo ieregulēto garumu vai nu no *CRF* augšas (W punkts), vai zemāk uz *CRF* muguras (V punkts).

8. attēls

ISOFIX augšējā enkurstiprinājuma atrašanās vieta, ISOFIX zona – virsskats

(R plaknes šķērsgriezums)

Izmēri milimetros

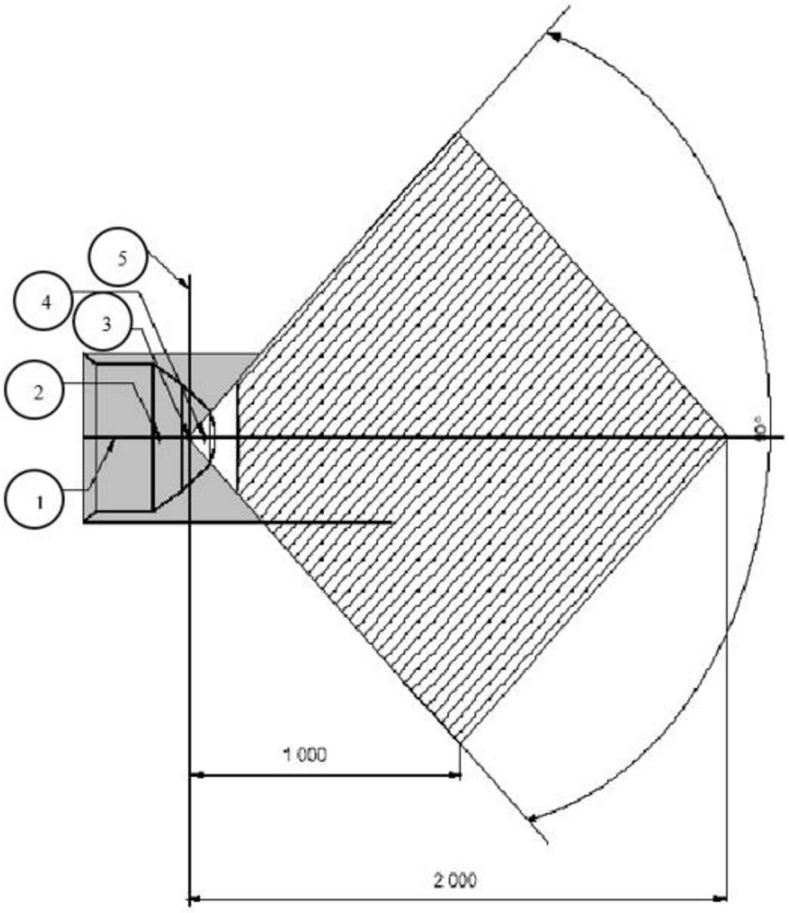

Paskaidrojumi

1. Vidusplakne
2. "V" punkts
3. "R" punkts
4. "W" punkts
5. Vertikāla garenplakne

Piezīmes

1. Augšējā enkurstiprinājuma daļa, kas konstruēta sasaistei ar augšējā enkurstiprinājuma kāsi un kam jāatrodas iekrāsotajā zonā.
2. "R" punkts: pleca atskaites punkts.
3. "V" punkts: V atskaites punkts, 350 mm vertikāli virs un 175 mm horizontāli atpakaļ no H punkta.
4. "W" punkts: W atskaites punkts, 50 mm vertikāli zem un 50 mm horizontāli atpakaļ no "R" punkta.

9. attēls

ISOFIX augšējā enkurstiprinājuma atrašanās vieta, ISOFIX zona – pretskats

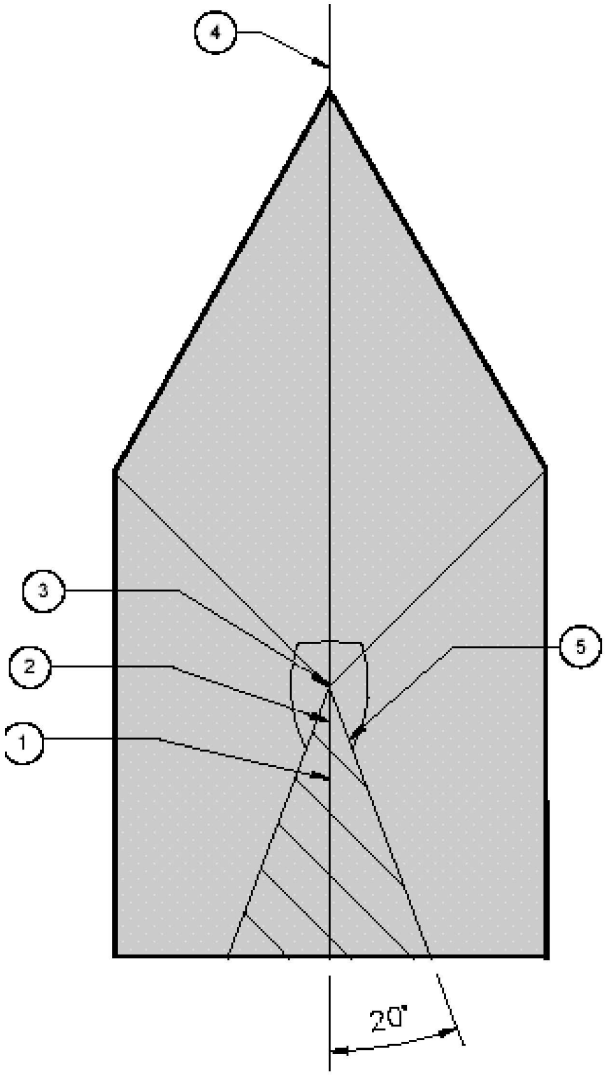

Paskaidrojumi

1. "V" punkts
2. "W" punkts
3. "R" punkts
4. Vidusplakne
5. Skats uz zonu gar rumpja atskaites plakni

Piezīmes

1. Augšējā enkurstiprinājuma daļa, kas konstruēta sasaistei ar augšējā enkurstiprinājuma kāsi un kam jāatrodas iekrāsotajā zonā.
2. "R" punkts: pleca atskaites punkts.
3. "V" punkts: V atskaites punkts, 350 mm vertikāli virs un 175 mm horizontāli atpakaļ no H punkta.
4. "W" punkts: W atskaites punkts, 50 mm vertikāli zem un 50 mm horizontāli atpakaļ no "R" punkta.

10. attēls

ISOFIX augšējā enkurstiprinājuma atrašanās vieta, ISOFIX zona – telpisks shematisks skats

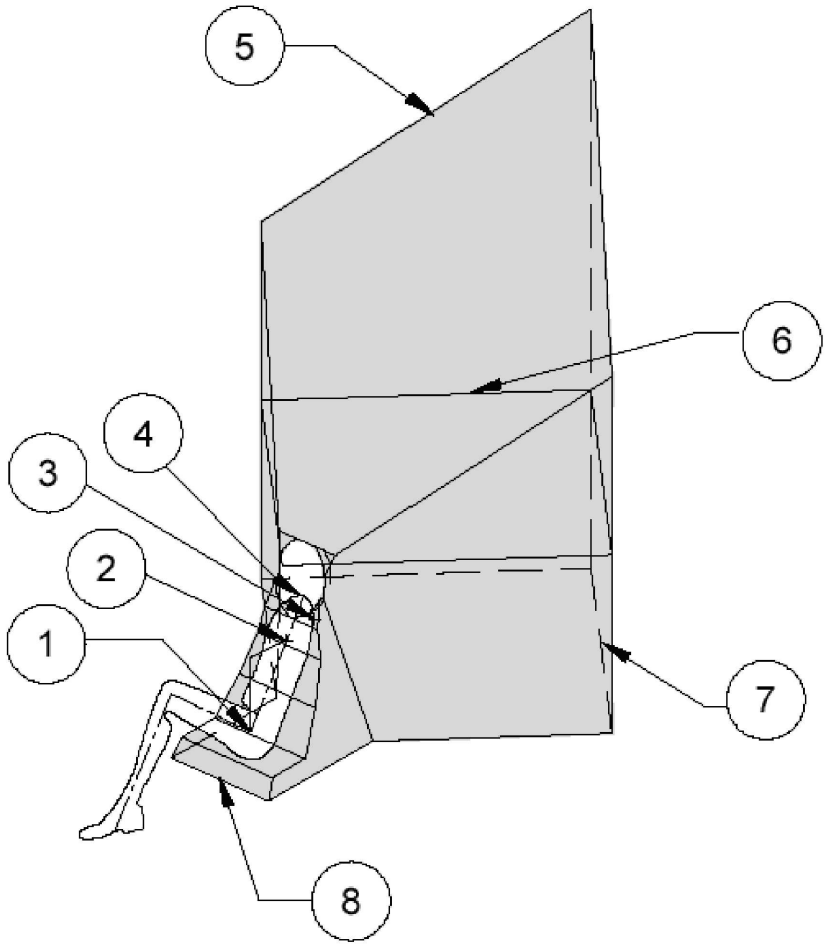

Paskaidrojumi

1. “H” punkts
2. “V” punkts
3. “W” punkts
4. “R” punkts
5. Plakne 45° leņķī
6. “R” plaknes šķērsgriezums
7. Grīdas paneļa virsma
8. Zonas priekšējā mala

Piezīmes

1. Augšējā enkurstiprinājuma daļa, kas konstruēta sasaistei ar augšējā enkurstiprinājuma kāsi un kam jāatrodas iekrāsotajā zonā.
2. “R” punkts: pleca atskaites punkts.

11. attēls

Augšējā enkurstiprinājuma atrašanās vietas alternatīva noteikšanas metode, izmantojot "ISO/F2" (B) palīgierīci, *ISOFIX* zona – sānskats, augšskats un skats no aizmugures

Izmēri milimetros

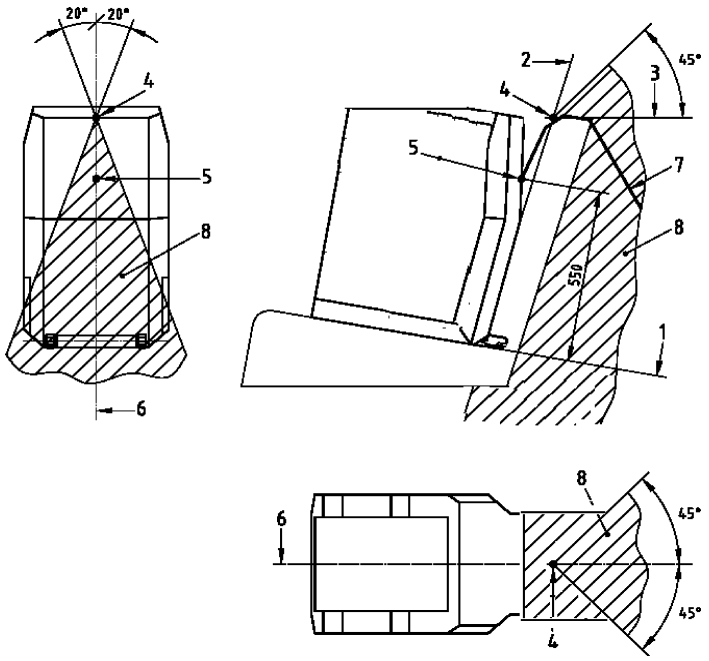

1. "ISO/F2" (B) palīgierīces horizontālā skaldne
2. "ISO/F2" (B) palīgierīces aizmugurējā skaldne
3. Sēdekļa atzveltnes augšas horizontāla pieskare (pēdējais stingrais punkts ar cietību vairāk nekā 50 pēc Šora A skalas)
4. Krustpunkts starp 2. un 3.
5. Enkura atskaites punkts
6. "ISO/F2" (B) palīgierīces viduslīnija
7. Augšējā enkurstiprinājuma josta
8. Stiprinājuma zonas robežas

12. attēls

***ISOFIX* apakšējā stiprinājuma simbols**



Piezīmes

1. Zīmējums nav mērogā.
2. Simbolu var rādīt spoguļattēlā.
3. Simbola krāsa – pēc ražotāja izvēles.

13. attēls

Zem pārsega esoša augšējā enkurstiprinājuma atrašanās vietas identificēšanas simbols

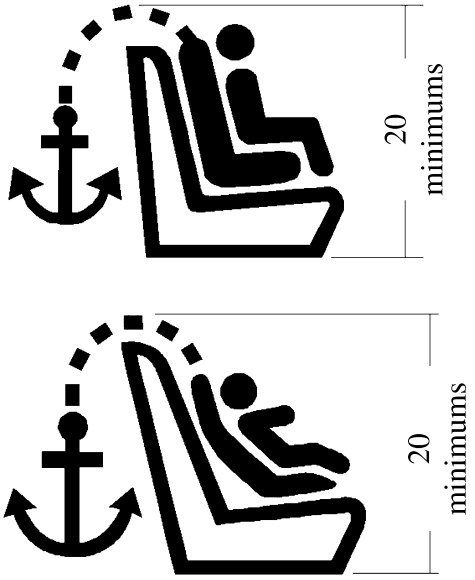

Piezīmes

1. Izmēri milimetros.
2. Zīmējums nav mērogā.
3. Simbolam jābūt skaidri redzamam, to izceļot ar kontrastējošu krāsu vai pienācīgu reljefu, ja tas ir liets vai presēts.

5. PIELIKUMS

***i-SIZE* sēdvieta**

1. attēls

2. Balsta pamatnes novērtēšanas tilpuma telpisks attēlojums

Izmēri milimteros

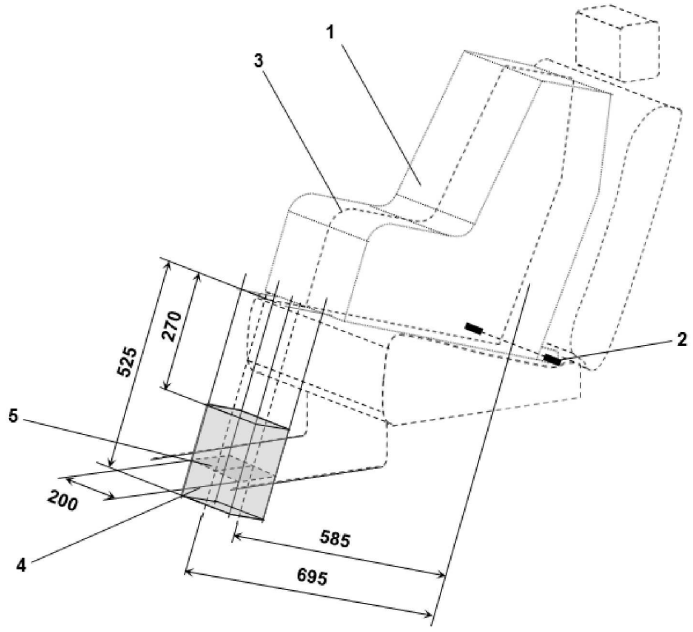

Paskaidrojumi

1. Bērna ierobežošanas palīgierīce (*CRF*)
2. *ISOFIX* apakšējo stiprinājumu stienis
3. *CRF* gareniskā vidusplakne
4. Balsta pamatnes novērtēšanas tilpums
5. Transportlīdzekļa grīdas kontaktvirsma

Piezīme. Zīmējums nav mērogā.

2. attēls

Balsta pamatnes novērtēšanas tilpuma sānskats

Izmēri milimteros

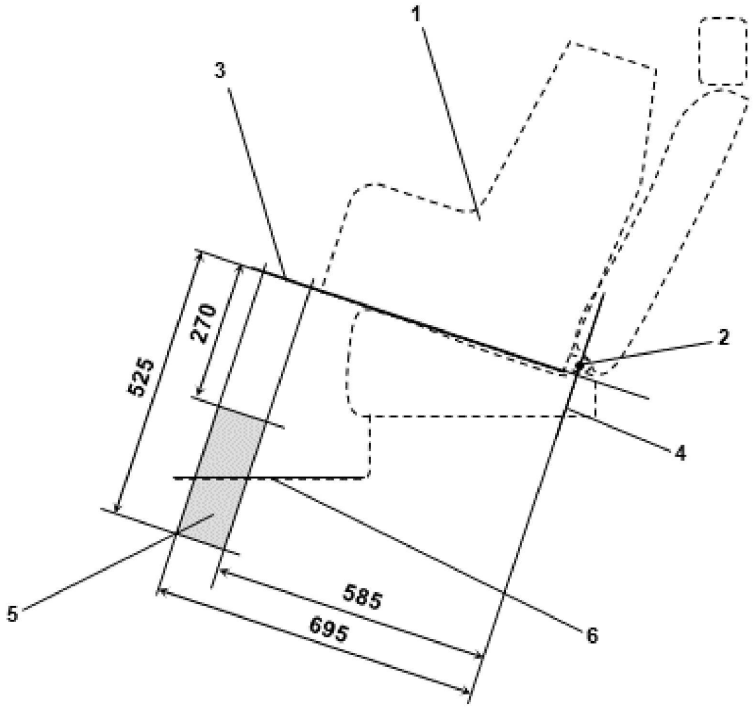

Paskaidrojumi

1. Bērna ierobežošanas palīgierīce (*CRF*)
2. *ISOFIX* apakšējo stiprinājumu stienis
3. Plakne, ko veido *CRF* apakšējā virsma, kad tā uzstādītanoteiktajā sēdvietā.
4. Plakne, kas iet caur apakšējo stiprinājumu stieni un ir perpendikulāra *CRF* gareniskajai vidusplaknei un perpendikulāra plaknei, ko veido*CRF* apakšējā virsma, kad tā uzstādīta noteiktajā sēdvietā.
5. Balsta pamatnes novērtēšanas tilpums, kurā jāatrodas transportlīdzekļa grīdai. Šis tilpums atveido *i-Size* bērna ierobežotājsistēmas balsta garuma un augstuma regulēšanas diapazonu.
6. Transportlīdzekļa grīda

Piezīme. Zīmējums nav mērogā.

3. attēls

Pārveidotas statiskā spēka pielikšanas ierīces ar balsta pamatnes testa ierīci ($SFAD_{SL}$) piemērs, parādot prasīto balsta pamatnes regulēšanas diapazonu un izmērus

Izmēri milimteros

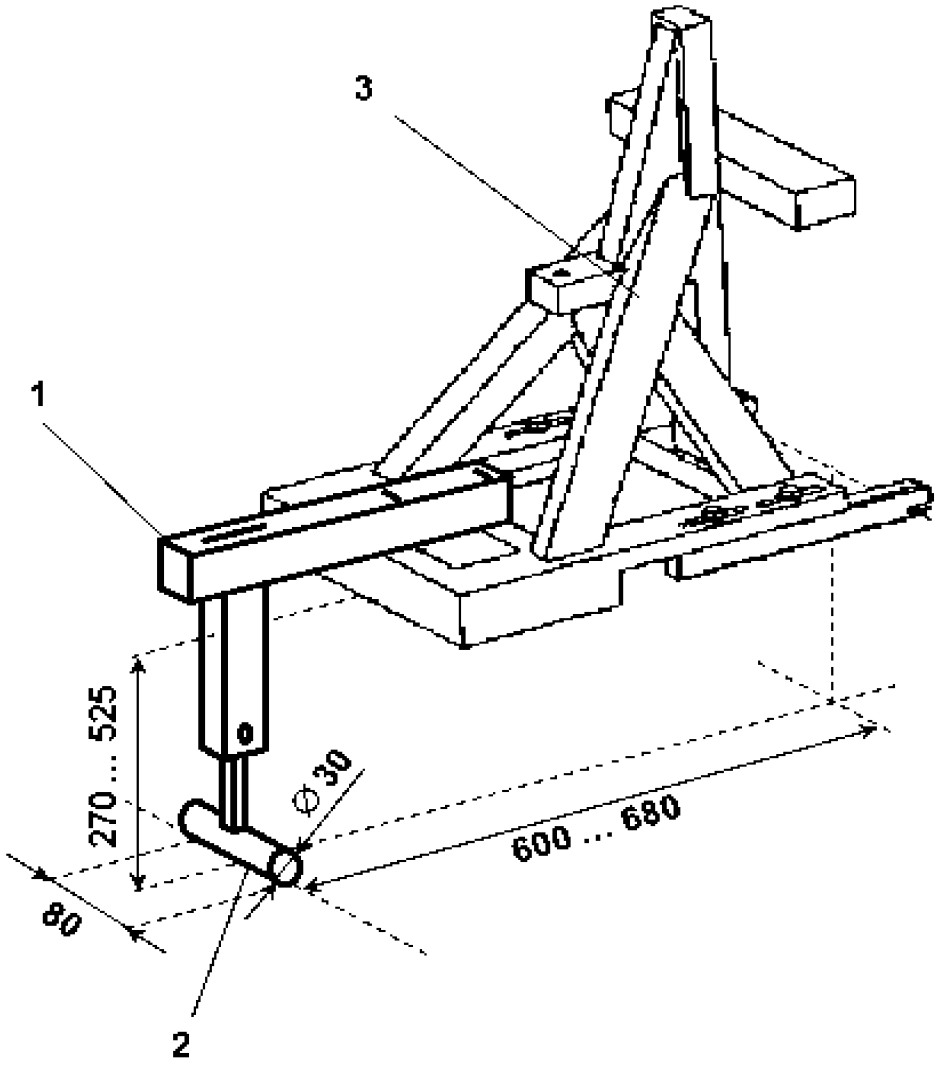

Paskaidrojumi.

1. Balsta testa ierīce
2. Balsta pamatne
3. *SFAD* (kā definēts šo noteikumu 4. pielikumā)

Piezīmes

1. Zīmējums nav mērogā.
2. Balsta testa ierīcei:
   a) jānodrošina testēšana visā transportlīdzekļa grīdas kontaktvirsmā atsevišķām *i-Size* sēdvietām;
   b) ir jābūt stingri piestiprinātai pie *SFAD* tā, lai *SFAD* pieliktie spēki nepastarpināti radītu testa spēku pielikšanu transportlīdzekļa grīdai, nemazinot testa pretspēkus amortizācijas dēļ pašā balsta testa ierīcē vai tās deformācijas dēļ.
3. Balsta pamatnei jāsastāv no cilindra, kura platums ir 80 mm un diametrs ir 30 mm un kura abu sānu virsmu malu noapaļojuma rādiuss ir 2,5 mm.
4. Ja augstumu regulē pa soļiem, regulēšanas solis nedrīkst būt lielāks kā 20 mm.

4. attēls

***I-Size* sēdvietas identificēšanai izmantojamais simbols**

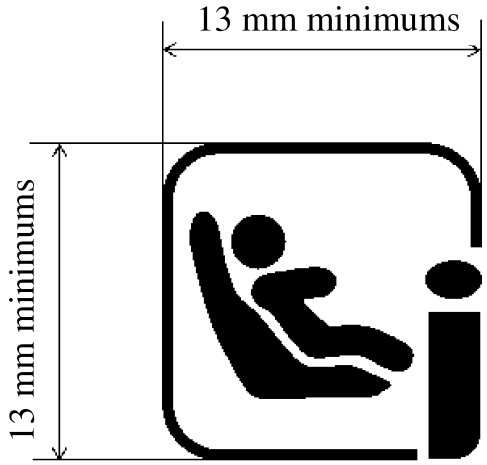

Piezīmes

1. Zīmējums nav mērogā.
2. Simbola krāsas izvēle ir ražotāja ziņā.