Pravilnik ZN št. 74 – Enotne določbe o homologaciji vozil kategorije L_1 glede na vgradnjo svetlobnih in svetlobno-signalnih naprav [2020/32]

Vključuje vsa veljavna besedila do:

Dopolnila 11 sprememb 01 – datum začetka veljavnosti: 15. oktober 2019

VSEBINA

PRAVILNIK

1. Področje uporabe
2. Opredelitev pojmov
3. Vloga za podelitev homologacije
4. Homologacija
5. Splošne specifikacije
6. Posamezne specifikacije
7. Registracija vozil
8. Skladnost proizvodnje
9. Kazni za neskladnost proizvodnje
10. Sprememba in razširitev homologacije tipa vozila glede na vgradnjo svetlobnih in svetlobno-signalnih naprav
11. Dokončno prenehanje proizvodnje
12. Prehodne določbe
13. Nazivi in naslovi tehničnih služb, ki izvajajo homologacijske preskuse, in homologacijskih organov

Priloge

Priloga 1 –Sporočilo o podeljeni, razširjeni, zavrnjeni ali preklicani homologaciji ali dokončnem prenehanju proizvodnje tipa vozila (moped) glede na vgradnjo svetlobnih in svetlobno-signalnih naprav v skladu s Pravilnikom št. 74

Priloga 2 –Namestitev homologacijskih oznak

Priloga 3 –Površine svetilk, referenčne osi, referenčna središča in koti geometrijske vidnosti

Priloga 4 –Vidnost rdečih svetilk od spredaj in belih svetilk od zadaj

Priloga 5 –Nadzor skladnosti proizvodnje

1. EPODROČJE UPORABE

Ta pravilnik se uporablja za vozila kategorije L_1 ([1]) glede na vgradnjo svetlobnih in svetlobno-signalnih naprav.

2. OPREDELITEV POJMOV

V tem pravilniku se uporabljajo opredelitve iz zadnjih sprememb Pravilnika ZN št. 48, ki so veljale v času vložitve vloge za homologacijo, razen če je s tem pravilnikom določeno drugače.

2.1 „Tip vozila“ pomeni kategorijo vozil, ki se ne razlikujejo v naslednjih bistvenih vidikih:

2.1.1 mere in zunanja oblika vozila;

([1]) Kot je opredeljeno v Konsolidirani resoluciji o konstrukciji vozil (R.E.3.), dokument ECE/TRANS/WP.29/78/Rev.6, odst. 2. – http://www.unece.org/trans/main/wp29/wp29wgs/wp29gen/wp29resolutions.html.

2.1.2 število in razporeditev naprav;

2.1.3 za „vozila drugega tipa“ se ne štejejo:

2.1.3.1 vozila, ki se razlikujejo v značilnostih iz odstavkov 2.1.1 in 2.1.2, vendar ne tako, da bi to pomenilo spremembo vrste, števila, razporeditve in geometrijske vidnosti svetilk, predpisanih za zadevni tip vozila,

2.1.3.2 vozila, na katerih so vgrajene ali, če vgradnja ni obvezna, niso vgrajene svetilke, homologirane v skladu z enim od pravilnikov, priloženih k Sporazumu iz leta 1958, ali svetilke, ki so odobrene v državi, v kateri so vozila registrirana;

2.2 „neobremenjeno vozilo“ pomeni vozilo brez voznika ali potnikov in tovora, vendar s polnim rezervoarjem goriva in običajnim kompletom orodja;

2.3 „žaromet ali svetilka“ pomeni napravo, načrtovano za osvetlitev ceste ali oddajanje svetlobnega signala drugim udeležencem v prometu. Za svetilke se štejejo tudi svetilka zadnje registrske tablice in odsevniki;

2.3.1 „enakovredne svetilke“ pomenijo svetilke, ki imajo enako funkcijo in so odobrene v državi, v kateri je vozilo registrirano; značilnosti takih svetilk se lahko razlikujejo od značilnosti svetilk, vgrajenih na vozilo ob homologaciji, če izpolnjujejo zahteve tega pravilnika;

2.3.2 „samostojne svetilke“ pomenijo naprave z ločenimi svetlečimi površinami, svetlobnimi viri in ohišji;

2.3.3 „združene svetilke“ pomenijo naprave z ločenimi svetlečimi površinami in ločenimi svetlobnimi viri, vendar skupnim ohišjem;

2.3.4 „kombinirane svetilke“ pomenijo naprave z ločenimi svetlečimi površinami, vendar s skupnim svetlobnim virom in skupnim ohišjem;

2.3.5 „integrirane“ pomeni naprave z ločenimi svetlobnimi viri ali enim svetlobnim virom, ki deluje na različne načine (na primer optične, mehanske ali električne razlike), v celoti ali delno skupnimi svetlečimi površinami in skupnim ohišjem;

2.3.6 „sprednja pozicijska svetilka“ pomeni svetilko za označevanje prisotnosti vozila od spredaj;

2.3.7 „odsevnik“ pomeni napravo za označevanje prisotnosti vozila z odsevom svetlobe iz svetlobnega vira, ki ni povezan z vozilom, pri čemer je opazovalec blizu tega vira.

V tem pravilniku se odsevne registrske tablice ne štejejo za odsevnike;

2.3.8 „smerna svetilka“ pomeni svetilko, ki jo voznik uporabi za nakazovanje drugim udeležencem v prometu, da namerava spremeniti smer v levo ali desno.

Smerna svetilka ali smerne svetilke se lahko uporabljajo tudi v skladu z določbami Pravilnika ZN št. 97;

2.3.9 „zadnja pozicijska svetilka“ pomeni svetilko za označevanje prisotnosti vozila od zadaj;

2.4 „površina sevanja“ „svetlobne naprave“, „svetlobno-signalne naprave“ ali odsevnika pomeni celotno ali delno zunanjo površino prosojnega materiala, kot jo proizvajalec naprave navede na risbi v vlogi za podelitev homologacije; glej Prilogo 3;

2.5 „svetleča površina“ (glej Prilogo 3);

2.5.1 „svetleča površina svetlobne naprave“ (žaromet z dolgim svetlobnim pramenom, žaromet s kratkim svetlobnim pramenom) pomeni pravokotno projekcijo celotne odprtine reflektorja, pri sprednjih žarometih z elipsoidnim reflektorjem pa „projekcijske leče“ na prečno ravnino. Če svetlobna naprava nima reflektorja, se uporablja opredelitev iz odstavka 2.5.2. Če se površina sevanja svetilke razteza le čez del celotne odprtine reflektorja, se upošteva le projekcija tega dela.

Pri žarometu s kratkim svetlobnim pramenom je svetleča površina omejena z navidezno sledjo meje zastiranja na lečo. Če sta reflektor in leča medsebojno nastavljiva, je treba uporabiti srednjo nastavitev.

2.5.2 „svetleča površina svetlobno-signalne naprave, ki ni odsevnik“ (sprednja pozicijska svetilka, smerna svetlika, zavorna svetilka in zadnja pozicijska svetilka) pomeni pravokotno projekcijo svetilke v ravnini, ki poteka pravokotno na njeno referenčno os in se dotika zunanje površine sevanja svetilke, pri čemer to projekcijo omejujejo robovi zaslonov v tej ravnini in vsak od njih zmanjša svetilnost na 98 % celotne svetilnosti v smeri referenčne osi. Za določitev spodnjih, zgornjih in stranskih meja svetleče površine se uporabljajo samo zasloni z vodoravnimi ali navpičnimi robovi;

2.5.3 „svetleča površina odsevnika“ (odstavek 2.3.7) pomeni pravokotno projekcijo odsevnika v ravnini, ki poteka pravokotno na njegovo referenčno os ter je omejena z ravninami, ki potekajo ob najbolj oddaljenih delih optičnega sistema odsevnika in so vzporedne s to osjo. Za določitev spodnjih, zgornjih in stranskih robov naprave se upoštevajo le vodoravne in navpične ravnine;

2.6 „vidna svetleča površina“ za določeno smer opazovanja pomeni, na zahtevo proizvajalca ali njegovega ustrezno pooblaščenega zastopnika, pravokotno projekcijo:

meje svetleče površine, projicirane na zunanjo površino leče (a–b), ali površine sevanja (c–d) v ravnini, ki je pravokotna na smer opazovanja in se dotika skrajne zunanje točke leče (glej Prilogo 3 k temu pravilniku);

2.7 „referenčno središče“ pomeni presečišče referenčne osi z zunanjo površino sevanja; določi ga proizvajalec svetilke;

2.8 „koti geometrijske vidnosti“ pomenijo kote, ki določajo polje najmanjšega ostrega kota, v katerem mora biti vidna svetleča površina svetilke v smeri referenčne osi. To polje določajo odseki krogle, katere središče sovpada z referenčnim središčem svetilke in katere ekvator je vzporeden s tlemi. Ti odseki se določajo glede na referenčno os. Koti v vodoravni smeri β ustrezajo zemljepisni dolžini, koti v navpični smeri α pa zemljepisni širini. Znotraj kotov geometrijske vidnosti ne sme biti nobenih ovir za prodiranje svetlobe s katerega koli dela vidne svetleče površine svetilke, gledano iz neskončnosti. Če se meritve opravijo bližje svetilki, mora biti smer opazovanja vzporedna, da se doseže enaka točnost.

Če so bile kake ovire v območju kotov geometrijske vidnosti že ob homologaciji svetilke, se ne upoštevajo.

Če se z vgradnjo svetilke kateri koli del vidne svetleče površine svetilke zakrije s katerim koli dodatnim sestavnim delom vozila, se predloži dokaz, da tisti del svetilke, ki ga ne zakrivajo ovire, še vedno izpolnjuje fotometrične vrednosti, predpisane za homologacijo naprave kot optične enote (glej Prilogo 3 k temu pravilniku). Kadar pa je mogoče navpični kot geometrijske vidnosti pod vodoravno ravnino zmanjšati na 5° (svetilka je vsaj 750 mm nad tlemi), se lahko fotometrično območje meritev vgrajene optične enote zmanjša na 5° pod vodoravno ravnino;

2.9 „skrajni zunanji rob“ na vsaki strani vozila pomeni ravnino, ki je vzporedna z vzdolžno srednjo ravnino vozila in se dotika njegovega stranskega zunanjega roba, pri čemer se ne upoštevajo vzvratna ogledala, smerne svetilke, pozicijske svetilke in odsevniki;

2.10 „skupna širina“ pomeni razdaljo med navpičnima ravninama iz odstavka 2.9;

2.11 „posamična svetilka“ pomeni napravo ali del naprave, ki ima eno funkcijo in eno vidno svetlečo površino v smeri referenčne osi (glej odstavek 2.6 tega pravilnika) ter enega ali več svetlobnih virov.

Z vidika vgradnje na vozilo pomeni „posamična svetilka“ tudi vsak sklop dveh samostojnih ali združenih svetilk, enakih ali ne, ki imata isto funkcijo, če sta vgrajeni tako, da projekcija njunih vidnih svetlečih površin v smeri referenčne osi zavzema najmanj 60 % ploščine najmanjšega pravokotnika, očrtanega s projekcijama teh vidnih svetlečih površin v smeri referenčne osi. V takem primeru se vsaka od teh svetilk homologira kot svetilka tipa „D“, kadar se zahteva homologacija. Ta možna kombinacija ne velja za žaromete z dolgim svetlobnim pramenom in žaromete s kratkim svetlobnim pramenom;

2.12 „barva svetlobe, ki jo oddaja naprava“. Za ta pravilnik se uporabljajo opredelitve pojmov glede barve oddajane svetlobe iz Pravilnika ZN št. 48 in njegovih sprememb, ki veljajo v času vloge za podelitev homologacije.

3. VLOGA ZA PODELITEV HOMOLOGACIJE

3.1 Vlogo za podelitev homologacije tipa vozila glede na vgradnjo svetlobnih in svetlobno-signalnih naprav vloži proizvajalec vozila ali njegov ustrezno pooblaščeni zastopnik.

3.2 Vlogi se v treh izvodih priložijo naslednji dokumenti in podatki:

3.2.1 opis tipa vozila glede na točke iz odstavkov 2.1.1 in 2.1.2, opredeli se tip vozila;

3.2.2 seznam naprav, ki po mnenju proizvajalca tvorijo svetlobno in svetlobno-signalno opremo; seznam lahko vključuje več tipov naprave za vsako funkcijo; vsak tip je ustrezno opredeljen (nacionalna ali mednarodna homologacijska oznaka, če je homologiran, ime proizvajalca itd.); poleg tega pa lahko seznam za vsako funkcijo vključuje dodatno oznako „ali enakovredne naprave“;

3.2.3 pregledna risba vgradnje celotne svetlobne in svetlobno-signalne opreme, ki prikazuje razporeditev različnih naprav na vozilu;

3.2.4 če je potrebno zaradi ugotavljanja skladnosti s predpisi tega pravilnika, pregledna risba ali risbe vsake posamezne svetilke, ki prikazujejo svetlečo površino iz odstavka 2.5.1, površino sevanja iz odstavka 2.4 ter referenčno os in referenčno središče iz odstavka 2.7. Te informacije niso potrebne za svetilko zadnje registrske tablice;

3.2.5 vloga vključuje izjavo o metodi, uporabljeni za opredelitev vidne svetleče površine (odstavek 2.6).

3.3 Tehnični službi, ki izvaja homologacijske preskuse, se predloži neobremenjeno vozilo z vgrajeno celotno svetlobno in svetlobno-signalno opremo iz odstavka 3.2.2, ki je predstavnik tipa vozila v postopku homologacije.

4. HOMOLOGACIJA

4.1 Če tip vozila, predložen v homologacijo v skladu s tem pravilnikom, izpolnjuje zahteve iz Pravilnika glede vseh naprav, navedenih na seznamu, se homologacija navedenega tipa vozila podeli.

4.2 Vsakemu homologiranemu tipu se dodeli homologacijska številka. Prvi dve števki (zdaj 01 za Pravilnik s spremembami 01) označujeta spremembe, vključno z zadnjimi večjimi tehničnimi spremembami Pravilnika ob izdaji homologacije. Ista pogodbenica ne sme dodeliti te številke drugemu tipu vozila ali istemu tipu vozila, predloženemu z opremo, ki ni navedena na seznamu iz odstavka 3.2.2, v skladu z določbami odstavka 7 tega pravilnika.

4.3 Obvestilo o podelitvi, razširitvi ali zavrnitvi homologacije ali o dokončnem prenehanju proizvodnje tipa vozila v skladu s tem pravilnikom se pošlje pogodbenicam Sporazuma, ki uporabljajo ta pravilnik, na obrazcu, ki je v skladu z vzorcem iz Priloge 1 k temu pravilniku.

4.4 Na vsakem vozilu, ki je v skladu s tipom vozila, homologiranim po tem pravilniku, je na vidnem in zlahka dostopnem mestu, navedenem na homologacijskem obrazcu, nameščena mednarodna homologacijska oznaka, sestavljena iz:

4.4.1 kroga, ki obkroža črko „E“ in številčno oznako države, ki je podelila homologacijo ([2]);

4.4.2 številke tega pravilnika, ki ji sledijo črka „R“, pomišljaj in homologacijska številka na desni strani kroga iz odstavka 4.4.1.

4.5 Če je vozilo v skladu s tipom vozila, homologiranim po enem ali več drugih pravilnikih, ki so priloženi Sporazumu, v državi, ki je podelila homologacijo v skladu s tem pravilnikom, simbola iz odstavka 4.4.1 ni treba ponoviti; v takem primeru se v navpičnih stolpcih na desni strani simbola iz odstavka 4.4.1 navedejo številke pravilnikov, homologacijske številke in dodatni simboli vseh pravilnikov, v skladu s katerimi je bila podeljena homologacija v državi, ki je podelila homologacijo v skladu s tem pravilnikom.

4.6 Homologacijska oznaka mora biti jasno berljiva in neizbrisna.

4.7 Homologacijska oznaka se namesti blizu napisne ploščice vozila, ki jo pritrdi proizvajalec, ali nanjo.

4.8 V Prilogi 2 k temu pravilniku so prikazani primeri namestitve homologacijskih oznak.

5. SPLOŠNE SPECIFIKACIJE

5.1 Svetlobne in svetlobno-signalne naprave so vgrajene tako, da pri običajnih pogojih uporabe ter kljub tresljajem, ki so jim morda izpostavljene, ohranijo značilnosti, določene v tem pravilniku, in da vozilo izpolnjuje zahteve iz tega pravilnika. Zlasti ne sme biti omogočeno nenamerno spreminjanje nastavitve svetilk.

5.2 Žarometi so vgrajeni tako, da je pravilna nastavitev njihove usmeritve preprosta.

5.3 Pri vseh svetlobno-signalnih napravah, vključno s tistimi, ki so vgrajene v stranske stene, je referenčna os svetilke, ko je ta vgrajena v vozilo, vzporedna z ravnino stika med vozilom in cestiščem; poleg tega je pravokotna na vzdolžno srednjo ravnino vozila pri bočnih odsevnikih ter vzporedna s to ravnino pri vseh drugih napravah. V vsaki smeri je dovoljena toleranca ± 3°. Upoštevane so tudi zahteve za vgradnjo, če jih je proizvajalec določil.

5.4 Kadar ni posebnih navodil, se višina in usmeritev svetilk preverita, ko neobremenjeno vozilo stoji na ravni vodoravni površini, pri čemer je njegova vzdolžna srednja ravnina navpična, krmilo pa v položaju, ki ustreza premikanju naravnost naprej.

5.5 Kadar ni posebnih navodil:

5.5.1 se posamične svetilke ali odsevniki namestijo tako, da njihovo referenčno središče leži v vzdolžni srednji ravnini vozila;

5.5.2 svetilke v paru, ki imajo isto funkcijo:

5.5.2.1 so nameščene simetrično glede na vzdolžno srednjo ravnino;

5.5.2.2 so med seboj simetrične glede na vzdolžno srednjo ravnino;

([2]) Številčne oznake pogodbenic Sporazuma iz leta 1958 so navedene v Prilogi 3 h Konsolidirani resoluciji o konstrukciji vozil (R.E.3.), dokument ECE/TRANS/WP.29/78/Rev.6.

5.5.2.3 izpolnjujejo iste kolorimetrične zahteve;

5.5.2.4 imajo enake nazivne fotometrične značilnosti in

5.5.2.5 se hkrati prižigajo in ugašajo.

5.6 Svetilke se lahko združujejo, kombinirajo ali integrirajo, če so izpolnjene vse zahteve glede barve, namestitve, usmeritve, geometrijske vidnosti, električne vezave in morebitne druge zahteve za vsako svetilko.

5.7 Največja oddaljenost od tal se meri od najvišje točke vidne svetleče površine, najmanjša oddaljenost pa od najnižje točke vidne svetleče površine v smeri referenčne osi. Pri žarometih s kratkim svetlobnim pramenom se najmanjša oddaljenost od tal meri od najnižje točke učinkovite odprtine optičnega sistema (npr. reflektorja, leče, projekcijske leče) ne glede na njegovo uporabo.

Če (največja in najmanjša) oddaljenost od tal očitno izpolnjuje zahteve Pravilnika, točnih robov katerih koli površin ni treba določiti.

Pri razdalji med svetilkami se razporeditev glede na širino določi od notranjih robov vidne svetleče površine v smeri referenčne osi.

Kadar razporeditev glede na širino očitno izpolnjuje zahteve Pravilnika, točnih robov katerih koli površin ni treba določiti.

5.8 Kadar ni posebnih navodil, ne sme utripati nobena druga svetilka, razen smernih svetilk in varnostnih utripalk.

5.9 Rdeča svetloba ne sme biti vidna od spredaj, prav tako ne sme biti vidna bela svetloba od zadaj. Skladnost s to zahtevo se preverja, kot je prikazano spodaj (glej risbo v Prilogi 4):

5.9.1 vidnost rdeče svetlobe od spredaj: rdeča svetloba ne sme biti neposredno vidna opazovalcu, ki se giblje v območju 1 prečne ravnine, ki se nahaja 25 m pred vozilom;

5.9.2 vidnost bele svetlobe od zadaj: bela svetilka ne sme biti neposredno vidna opazovalcu, ki se giblje v območju 2 prečne ravnine, ki se nahaja 25 m za vozilom;

5.9.3 območji 1 in 2 sta z vidika opazovalca omejeni vsaka s svojimi ravninami:

5.9.3.1 po višini z vodoravnima ravninama, ki sta 1 m oziroma 2,20 m nad tlemi;

5.9.3.2 po širini z navpičnima ravninama, ki spredaj oziroma zadaj oklepata kot 15° navzven od vzdolžne srednje ravnine vozila in potekata skozi točko ali točke stika navpičnih ravnin, vzporednih z vzdolžno srednjo ravnino vozila, ki omejujeta skupno širino vozila; če je točk stika več, skrajna sprednja točka velja za sprednjo ravnino in skrajna zadnja za zadnjo ravnino.

5.10 Električna vezava je taka, da je sprednjo pozicijsko svetilko oziroma, če ta ni vgrajena, žaromet s kratkim svetlobnim pramenom in zadnjo pozicijsko svetilko ter svetilke zadnje registrske tablice mogoče vklopiti oziroma izklopiti le sočasno.

5.11 Če ni posebnih navodil, je električna vezava taka, da žarometa z dolgim svetlobnim pramenom in žarometa s kratkim svetlobnim pramenom ni mogoče vklopiti, če niso vklopljeni tudi žarometi in svetilke iz točke 5.10. Vendar te zahteve ni treba izpolniti pri žarometu z dolgim svetlobnim pramenom in žarometu s kratkim svetlobnim pramenom, kadar se za svetlobno opozarjanje uporablja vklapljanje žarometa s kratkim svetlobnim pramenom v kratkih presledkih ali izmenično vklapljanje žarometa s kratkim svetlobnim pramenom in žarometa z dolgim svetlobnim pramenom v kratkih presledkih.

5.11.1 Žaromet se med delovanjem motorja samodejno vklopi.

5.12 Opozorilne svetilke

5.12.1 Vsaka opozorilna svetilka je jasno vidna vozniku v običajnem voznem položaju.

5.12.2 Kadar ta pravilnik določa opozorilni signal za „sklenjen tokokrog“, ga lahko nadomesti opozorilni signal za „delovanje“.

5.13 Barve svetlobe ([3])

Barve svetlobe iz tega pravilnika so:

žaromet z dolgim svetlobnim pramenom:	bela
žaromet s kratkim svetlobnim pramenom:	bela
sprednja pozicijska svetilka:	bela
sprednji odsevnik, netrikotni:	bela
bočni odsevnik, netrikotni:	oranžna spredaj
	oranžna ali rdeča zadaj
odsevnik na stopalkah:	oranžna
zadnji odsevnik, netrikotni:	rdeča
smerna svetilka:	oranžna
zavorna svetilka	rdeča
zadnja pozicijska svetilka	rdeča
svetilka zadnje registrske tablice:	bela
varnostne utripalke vozila:	oranžna

5.14 Vsako vozilo, predloženo v homologacijo v skladu s tem pravilnikom, je opremljeno z naslednjimi svetlobnimi in svetlobno-signalnimi napravami:

5.14.1 žarometom s kratkim svetlobnim pramenom (odstavek 6.2);

5.14.2 zadnjo pozicijsko svetilko (odstavek 6.10);

5.14.3 bočnim odsevnikom, netrikotnim (odstavek 6.5);

5.14.4 zadnjim odsevnikom, netrikotnim (odstavek 6.7);

5.14.5 odsevniki na stopalkah (odstavek 6.6), če je moped opremljen s stopalkami;

5.14.6 zavorno svetilko (odstavek 6.9);

5.14.7 svetilko zadnje registrske tablice, kadar se zahteva registrska tablica (odstavek 6.11).

([3]) Merjenje kromatskih koordinat svetlobe, ki jo oddajajo svetilke, ni sestavni del tega pravilnika.

5.15 Vozilo je lahko dodatno opremljeno z naslednjimi svetlobnimi in svetlobno-signalnimi napravami:

5.15.1 žarometom z dolgim svetlobnim pramenom (odstavek 6.1);

5.15.2 sprednjo pozicijsko svetilko (odstavek 6.3);

5.15.3 sprednjim odsevnikom, netrikotnim (odstavek 6.4);

5.15.4 smernimi svetilkami (odstavek 6.8);

5.15.5 varnostnimi utripalkami vozila (odstavek 6.12).

5.16 Vse svetlobne in svetlobno-signalne naprave iz odstavkov 5.14 in 5.15 se vgradijo v skladu z ustreznimi zahtevami iz odstavka 6 tega pravilnika.

5.17 Prepovedana je vgradnja vseh svetlobnih in svetlobno-signalnih naprav, ki niso navedene v odstavkih 5.14 in 5.15, razen ustrezne svetilke zadnje registrske tablice, če ta obstaja in mora biti osvetljena.

5.18 Na mopede se lahko vgradijo tudi svetlobne in svetlobno-signalne naprave, ki so homologirane za motocikle in navedene v odstavkih 5.16 in 5.17.

5.19 Za homologiran tip naprave v skladu s katerimi koli predhodnimi spremembami pravilnikov ZN št. 148 in/ali št. 149 in/ali št. 150 se šteje, da je enakovreden napravi, ki je bila homologirana v skladu z najnovejšimi spremembami zadevnih pravilnikov ZN št. 148 in/ali št. 149 in/ali št. 150, če se indeksi sprememb (opredeljeni v Pravilniku ZN št. 48) v zvezi z vsako posamezno svetilko (funkcijo), ne razlikujejo. V tem primeru se taka naprava lahko pritrdi na vozilo za homologacijo brez posodobitve homologacijskih dokumentov in oznak naprave.

6. POSAMEZNE SPECIFIKACIJE

6.1 Žaromet z dolgim svetlobnim pramenom

6.1.1 Število

eden ali dva žarometa homologiranega tipa v skladu s:

(a) Pravilnikom ZN št. 113;

(b) razredom A ali B iz Pravilnika ZN št. 112;

(c) Pravilnikom ZN št. 1;

(d) Pravilnikom ZN št. 57;

(e) Pravilnikom ZN št. 72;

(f) Pravilnikom ZN št. 76;

(g) razredom A, BS, CS, DS ali ES iz Pravilnika ZN št. 149.

6.1.2 Namestitev

Ni posebnih zahtev.

6.1.3 Razporeditev

6.1.3.1 Po širini

6.1.3.1.1 Samostojni žaromet z dolgim svetlobnim pramenom je lahko vgrajen nad ali pod katero koli drugo sprednjo svetilko ali ob njej: če sta ti svetilki druga nad drugo, mora biti referenčno središče žarometa z dolgim svetlobnim pramenom na vzdolžni srednji ravnini vozila; če sta vgrajeni druga zraven druge, morata biti njuni referenčni središči simetrični glede na vzdolžno srednjo ravnino vozila.

6.1.3.1.2 Žaromet z dolgim svetlobnim pramenom, ki je integriran s kakim drugim sprednjim žarometom ali svetilko, mora biti vgrajen tako, da leži njegovo referenčno središče na vzdolžni srednji ravnini vozila. Če je vozilo opremljeno tudi s samostojnim žarometom s kratkim svetlobnim pramenom ali žarometom s kratkim svetlobnim pramenom, ki je poleg žarometa z dolgim svetlobnim pramenom integriran tudi s sprednjo pozicijsko svetilko, morata njuni referenčni središči ležati simetrično glede na vzdolžno srednjo ravnino vozila.

6.1.3.1.3 Dva žarometa z dolgim svetlobnim pramenom, od katerih je eden ali sta oba integrirana s kakim drugim žarometom ali svetilko, morata biti vgrajena tako, da njuni referenčni središči ležita simetrično glede na vzdolžno srednjo ravnino vozila.

6.1.3.2 Po dolžini: na sprednjem delu vozila. Ta zahteva je izpolnjena, če sevana svetloba niti neposredno niti posredno ne moti voznika v vzvratnih ogledalih in/ali drugih odsevnih površinah vozila.

6.1.3.3 Razdalja med robom svetleče površine žarometa z dolgim svetlobnim pramenom in robom svetleče površine žarometa s kratkim svetlobnim pramenom v nobenem primeru ne sme presegati 200 mm.

6.1.3.4 Razdalja med svetlečima površinama obeh žarometov z dolgim svetlobnim pramenom ne sme presegati 200 mm.

6.1.4 Geometrijska vidnost

Vidnost svetleče površine, vključno z vidnostjo na območjih, za katera se zdi, da niso osvetljena v obravnavani smeri opazovanja, se zagotovi na stožčastem prostoru, določenem s črtami, ki izhajajo iz oboda svetleče površine in z referenčno osjo žarometa oklepajo kot najmanj 5°.

6.1.5 Usmeritev

Naprej. Usmeritev žarometov se lahko spreminja skladno s kotom zasuka krmila.

6.1.6 Ne smeta biti „kombinirana“ z nobeno drugo svetilko.

6.1.7 Električna vezava

Žaromet(-a) s kratkim svetlobnim pramenom lahko sveti(-ta) skupaj z žarometom(-a) z dolgim svetlobnim pramenom.

6.1.8 Opozorilni signal za „sklenjen tokokrog“

Obvezen; neutripajoča modra opozorilna svetilka.

6.2 Žaromet s kratkim svetlobnim pramenom

6.2.1 Število

eden ali dva žarometa homologiranega tipa v skladu s:

(a) Pravilnikom ZN št. 113;

(b) razredom A ali B iz Pravilnika ZN št. 112;

(c) Pravilnikom ZN št. 1;

(d) Pravilnikom ZN št. 56;

(e) Pravilnikom ZN št. 57;

(f) Pravilnikom ZN št. 72;

(g) Pravilnikom ZN št. 76;

(h) Pravilnikom ZN št. 82;

(i) razredom A, AS ([4]), BS, CS, DS ali ES iz Pravilnika ZN št. 149.

([4]) Žarometi razreda A iz Pravilnika št. 113 z moduli LED ali razreda AS iz Pravilnika ZN št. 149 z moduli LED le na vozilih, katerih največja konstrukcijsko določena hitrost ne presega 25 km/h.

6.2.2 Namestitev

Ni posebnih zahtev.

6.2.3 Razporeditev

6.2.3.1 Po širini

6.2.3.1.1 Samostojni žaromet s kratkim svetlobnim pramenom je lahko vgrajen nad ali pod drugo sprednjo svetilko ali ob njej: če sta ti dve svetilki druga nad drugo, mora referenčno središče žarometa s kratkim svetlobnim pramenom ležati na vzdolžni srednji ravnini vozila; če sta vgrajeni druga zraven druge, morata biti njuni referenčni središči simetrični glede na vzdolžno srednjo ravnino vozila.

6.2.3.1.2 Žaromet s kratkim svetlobnim pramenom, ki je integriran s kakim drugim sprednjim žarometom ali svetilko, mora biti vgrajen tako, da leži njegovo referenčno središče na vzdolžni srednji ravnini vozila. Če je vozilo opremljeno tudi s samostojnim žarometom z dolgim svetlobnim pramenom ali žarometom z dolgim svetlobnim pramenom, ki je poleg žarometa z dolgim svetlobnim pramenom integriran tudi s sprednjo pozicijsko svetilko, morata njuni referenčni središči ležati simetrično glede na vzdolžno srednjo ravnino vozila.

6.2.3.1.3 Dva žarometa s kratkim svetlobnim pramenom, od katerih je eden ali sta oba integrirana s kako drugo sprednjo svetilko, morata biti vgrajena tako, da njuni referenčni središči ležita simetrično glede na vzdolžno srednjo ravnino vozila.

6.2.3.2 Po višini: najmanj 500 mm in največ 1 200 mm od tal.

6.2.3.3 Po dolžini: na sprednjem delu vozila. Ta zahteva je izpolnjena, če sevana svetloba niti neposredno niti posredno ne moti voznika v vzvratnih ogledalih in/ali drugih odsevnih površinah vozila.

6.2.3.4 Če sta vgrajena dva žarometa s kratkim svetlobnim pramenom, razdalja med njunima svetlečima površinama ne sme presegati 200 mm.

6.2.4 Geometrijska vidnost

Določata jo kota α in β iz odstavka 2.8:

α = 15° navzgor in 10° navzdol;

β = 45° v levo in desno za posamezno svetilko;

β = 45° navzven in 10° navznoter za vsak par svetilk.

Pregrade ali drugi deli opreme, vgrajeni blizu žarometa, ne smejo povzročati sekundarnih učinkov, ki bi motili druge udeležence v prometu.

6.2.5 Usmeritev

Naprej. Usmeritev žarometov se lahko spreminja skladno s kotom zasuka krmila.

6.2.6 Ne smeta biti „kombinirana“ z nobeno drugo svetilko.

6.2.7 Električna vezava

Naprava za preklop na kratke svetlobne pramene hkrati izklopi žaromet(-a) z dolgim svetlobnim pramenom.

6.2.8 Opozorilni signal

Neobvezen, sklenjen tokokrog, zelen, neutripajoč.

6.3 Sprednja pozicijska svetilka

6.3.1 Število

Ena ali dve.

6.3.2 Namestitev

Ni posebnih zahtev.

6.3.3 Razporeditev

6.3.3.1 Po širini:

samostojna sprednja pozicijska svetilka je lahko vgrajena nad ali pod katero koli drugo sprednjo svetilko ali ob njej: če sta ti svetilki druga nad drugo, mora referenčno središče sprednje pozicijske svetilke ležati na vzdolžni srednji ravnini vozila; če sta vgrajeni druga zraven druge, morata biti njuni referenčni središči simetrični glede na vzdolžno srednjo ravnino vozila.

Sprednja pozicijska svetilka, ki je integrirana s kako drugo sprednjo svetilko, mora biti vgrajena tako, da leži njeno referenčno središče na vzdolžni srednji ravnini vozila. Če pa je vozilo poleg sprednje pozicijske svetilke opremljeno tudi z drugo sprednjo svetilko, morata biti njuni referenčni središči simetrični glede na vzdolžno srednjo ravnino vozila.

Dve sprednji pozicijski svetilki, od katerih je ena ali sta obe integrirani s kakšno drugo sprednjo svetilko, morata biti vgrajeni tako, da njuni referenčni središči ležita simetrično glede na vzdolžno srednjo ravnino vozila.

6.3.3.2 Po višini: najmanj 350 in največ 1 200 mm nad tlemi;

6.3.3.3 po dolžini: na sprednjem delu vozila.

6.3.4 Geometrijska vidnost

Navpični kot: 15° navzgor in navzdol;

vendar pa se lahko navpični kot pod vodoravno ravnino zmanjša na 5°, če je višina svetilke manj kot 750 mm.

Vodoravni kot: 80° v levo in desno za posamezno svetilko;

vodoravni kot je lahko 80° navzven in 45° navznoter za vsak par svetilk.

6.3.5 Usmeritev

Naprej. Usmeritev žarometov se lahko spreminja skladno s kotom zasuka krmila.

6.3.6 Opozorilni signal

Bodisi neobvezen, zelen, neutripajoč opozorilni signal za sklenjen tokokrog ali osvetljenost instrumentov.

6.3.7 Druge zahteve

Jih ni.

6.4 Sprednji odsevnik, netrikotni

6.4.1 Število

Eden.

6.4.2 Namestitev

Ni posebnih zahtev.

6.4.3 Razporeditev

Po višini: najmanj 400 mm in največ 1 200 mm nad tlemi.

6.4.4 Geometrijska vidnost

Vodoravni kot:	30° v levo in desno.
Navpični kot:	15° nad in pod vodoravno ravnino.

Navpični kot pod vodoravno ravnino se lahko zmanjša na 5°, če je višina odsevnika manj kot 750 mm.

6.4.5 Usmeritev:

Naprej. Usmeritev odsevnika se lahko spreminja skladno s kotom zasuka krmila.

6.4.6 Druge zahteve

Jih ni.

6.5 Bočni odsevnik, netrikotni

6.5.1 Število na vsaki strani:

eden ali dva.

6.5.2 Namestitev

Ni posebnih zahtev.

6.5.3 Razporeditev:

6.5.3.1 na bočni strani vozila.

6.5.3.2 Po višini: najmanj 300 mm ali največ 1 000 mm nad tlemi;

6.5.3.3 po dolžini: namesti se tako, da ga v običajnih pogojih ne prekrivajo oblačila voznika ali sopotnika.

6.5.4 Geometrijska vidnost

Vodoravni kot:	30° naprej in nazaj.
Navpični kot:	15° nad in pod vodoravno ravnino.

Navpični kot pod vodoravno ravnino se lahko zmanjša na 5°, če je višina svetilke manj kot 750 mm.

6.5.5 Usmeritev

Referenčna os odsevnikov mora biti pravokotna na vzdolžno srednjo ravnino vozila ter usmerjena navzven.

Usmeritev sprednjih bočnih odsevnikov se lahko spreminja skladno s kotom zasuka krmila.

6.6 Odsevniki na stopalkah

6.6.1 Število

Štirje odsevniki ali skupine odsevnikov.

6.6.2 Namestitev

Ni posebnih zahtev.

6.6.3 Druge zahteve

Zunanje strani svetleče površine odsevnikov so umaknjene v stopalko.

Odsevniki so vgrajeni na stopalko tako, da so jasno vidni od spredaj in zadaj. Referenčna os takšnih odsevnikov, katerih oblika se prilagodi stopalki, leži pravokotno na os stopalke.

Odsevniki so vgrajeni le na tiste stopalke, ki se lahko uporabljajo kot pogonske stopalke za pogon vozila namesto motorja. Ni jih treba vgrajevati na stopalke, ki se uporabljajo za upravljanje ali samo kot naslon za nogo voznika ali sopotnika.

Vidni so od spredaj in zadaj.

6.7 Zadnji odsevnik, netrikotni

6.7.1 Število

Eden ali dva.

6.7.2 Namestitev

Ni posebnih zahtev.

6.7.3 Razporeditev

6.7.3.1 Po višini: najmanj 250 mm in največ 900 mm nad tlemi;

6.7.3.2 po dolžini: na zadnjem delu vozila.

6.7.4 Geometrijska vidnost

Vodoravni kot:	30° levo in desno za posamezni odsevnik;
	30° navzven in 10° navznoter za vsak par odsevnikov.
Navpični kot:	15° nad in pod vodoravno ravnino.

Navpični kot pod vodoravno ravnino se lahko zmanjša na 5°, če je višina svetilke manj kot 750 mm.

6.7.5 Usmeritev

Nazaj.

6.8 Smerna svetilka

6.8.1 Število

Po dve na vsaki strani.

6.8.2 Namestitev

Dve sprednji smerni svetilki (kategorija 11 ([5]));

Dve zadnji smerni svetilki (kategorija 12[5]).

6.8.3 Razporeditev

6.8.3.1 Po širini:

([5]) Lahko se nadomestita s smernima svetilkama kategorije 1 oziroma 2 iz Pravilnika ZN št. 6. ali št. 148.

6.8.3.1.1 sprednji smerni svetilki izpolnjujeta naslednje zahteve:

(1) razdalja med svetlečima površinama je najmanj 240 mm;

(2) smerni svetilki sta vgrajeni zunaj navpične vzdolžne ravnine, ki se dotika zunanjih robov svetlečih površin žarometov;

(3) najmanjša razdalja med svetlečo površino smernih svetilk in najbližjim žarometom s kratkim svetlobnim pramenom je:

Najmanjša svetilnost smerne svetilke (cd)	Najmanjša razdalja (mm)
90	75
175	40
250	20
400	≤ 20

6.8.3.1.2 Pri zadnjih smernih svetilkah je razdalja med notranjimi robovi dveh vidnih svetlečih površin najmanj 160 mm.

6.8.3.2 Po višini: najmanj 350 mm ali največ 1 200 mm nad tlemi;

6.8.3.3 po dolžini: sprednja razdalja med referenčnim središčem zadnjih smernih svetilk in prečno ravnino, ki omejuje skrajno zadnjo točko celotne dolžine vozila, ne presega 300 mm.

6.8.4 Geometrijska vidnost

Vodoravni kot: 20° navznoter in 80° navzven.

Navpični kot: 15° nad in pod vodoravno ravnino.

Navpični kot pod vodoravno ravnino se lahko zmanjša na 5°, če je višina svetilke manj kot 750 mm.

6.8.5 Usmeritev

Usmeritev sprednjih smernih svetilk se lahko spreminja skladno s kotom zasuka krmila.

6.8.6 Ne smejo biti „kombinirane“ z nobeno drugo svetilko.

6.8.7 Ne smejo biti „integrirane“ z nobeno drugo svetilko.

6.8.8 Električna vezava

Smerne svetilke se vklapljajo neodvisno od drugih svetilk. Vse smerne svetilke na eni strani vozila se vklapljajo in izklapljajo z enim upravljalnim elementom.

6.8.9 Druge zahteve

Značilnosti, ki so navedene v nadaljevanju, se merijo brez druge obremenitve električnega sistema, razen obremenitve, ki je potrebna za delovanje motorja in svetlobnih naprav.

6.8.9.1 Pri vseh vozilih, pri katerih napaja smerne svetilke enosmerni tok, je frekvenca utripanja smernih svetilk 90 ± 30 utripov na minuto.

6.8.9.1.1 Utripanje smernih svetilk na isti strani vozila je lahko sočasno ali izmenično.

6.8.9.1.2 Svetilka prvič zasveti najpozneje eno sekundo po vklopu upravljalnega elementa smernih svetilk in prvič ugasne najpozneje sekundo in pol po tem vklopu.

6.8.9.2 Če je vozilo opremljeno s smernimi svetilkami, ki jih napaja izmenični tok, je pri vrtljajih motorja, ki ustrezajo hitrosti vozila med 50 in 100 % največje hitrosti vozila, frekvenca utripanja svetlobe 90 + 30 utripov na minuto.

6.8.9.2.1 Utripanje smernih svetilk na isti strani vozila je lahko sočasno ali izmenično.

6.8.9.2.2 Svetilka prvič zasveti najpozneje eno sekundo po vklopu upravljalnega elementa smernih svetilk in prvič ugasne najpozneje eno sekundo in pol po tem vklopu.

6.8.9.3 Če je vozilo opremljeno s smernimi svetilkami, ki jih napaja izmenični tok, smerne svetilke pri vrtljajih motorja od prostega teka, kakršnega navaja proizvajalec, do vrtljajev, ki ustrezajo 50 % največje hitrosti vozila, utripajo s frekvenco med 90 + 30 in 90 – 45 utripov na minuto.

6.8.9.3.1 Utripanje smernih svetilk na isti strani vozila je lahko sočasno ali izmenično.

6.8.9.3.2 Svetilka prvič zasveti najpozneje eno sekundo po vklopu upravljalnega elementa smernih svetilk in prvič ugasne najpozneje eno sekundo in pol po tem vklopu.

6.8.10 Pri okvari, razen pri kratkem stiku, ene od smernih svetilk, morajo ostale smerne svetilke še naprej utripati ali ostati prižgane, vendar je frekvenca v teh okoliščinah drugačna od predpisane, razen če je vozilo opremljeno z opozorilnim signalom.

6.8.11 Opozorilni signal

Obvezen, če smerne svetilke niso vidne vozniku: delujoč, zelen, utripajoč in/ali slišen. Ob okvari katere od smernih svetilk opozorilni signal ugasne, ostane vklopljen ali spremeni frekvenco.

6.9 Zavorna svetilka

6.9.1 Število

Ena ali dve.

6.9.2 Namestitev

Ni posebnih zahtev.

6.9.3 Razporeditev

6.9.3.1 Po višini: najmanj 250 mm ali največ 1 500 mm nad tlemi;

6.9.3.2 po dolžini: na zadnjem delu vozila.

6.9.4 Geometrijska vidnost

Vodoravni kot:	45° v levo in desno za posamezno svetilko:
	45° navzven in 10° navznoter za vsak par svetilk.
Navpični kot:	15° nad in pod vodoravno ravnino.

Navpični kot pod vodoravno ravnino se lahko zmanjša na 5°, če je višina svetilke manj kot 750 mm.

6.9.5 Usmeritev

Nazaj.

6.9.6 Električna vezava

Zasveti pri vsaki uporabi delovne zavore.

6.9.7 Druge zahteve

Svetilnost zavornih svetilk je občutno večja od svetilnosti zadnje pozicijske svetilke.

6.9.8 Opozorilni signal

Prepovedan.

6.10 Zadnja pozicijska svetilka

6.10.1 Število

Ena ali dve.

6.10.2 Namestitev

Ni posebnih zahtev.

6.10.3 Razporeditev

6.10.3.1 Po višini: najmanj 250 mm in največ 1 500 mm nad tlemi.

6.10.3.2 po dolžini: na zadnjem delu vozila.

6.10.4 Geometrijska vidnost

Vodoravni kot:	80° v levo in desno za posamezno svetilko:
	vodoravni kot je lahko 80° navzven in 45° navznoter za vsak par svetilk.
Navpični kot:	15° nad in pod vodoravno ravnino.

Navpični kot pod vodoravno ravnino se lahko zmanjša na 5°, če je višina svetilke manj kot 750 mm.

6.10.5 Usmeritev

Nazaj.

6.10.6 Opozorilni signal

Neobvezen, kombiniran z opozorilnim signalom sprednje pozicijske svetilke.

6.10.7 Druge zahteve

Jih ni.

6.11 Svetilka zadnje registrske tablice

6.11.1 Število

Ena. Naprava je lahko sestavljena iz več optičnih elementov za osvetlitev mesta, namenjenega za registrsko tablico.

6.11.2	Namestitev	)	
		)	
6.11.3	Razporeditev	)	
		)	
6.11.3.1	Po širini:	)	
		)	
6.11.3.2	Po višini:	)	Tako, da naprava osvetljuje prostor, namenjen registrski tablici.
		)	
6.11.3.3	Po dolžini:	)	
		)	
6.11.4	Geometrijska vidnost:	)	
		)	
6.11.5	Usmeritev:	)	

6.11.6 Opozorilni signal

Neobvezen: njegovo funkcijo opravlja opozorilni signal, predpisan za pozicijsko svetilko.

6.11.7 Druge zahteve

Če je svetilka zadnje registrske tablice kombinirana z zadnjo pozicijsko svetilko, ki je integrirana v zavorno svetilko, se lahko fotometrične značilnosti svetilke zadnje registrske tablice med delovanjem zavorne svetilke spremenijo.

6.12 Varnostne utripalke vozila

6.12.1 Varnostno utripanje se odda s hkratnim delovanjem smernih svetilk v skladu z zahtevami iz odstavka 6.8.

6.12.2 Električna vezava

Varnostne utripalke se vklopijo s posebnim upravljalnim elementom, ki omogoča sočasno električno napajanje vseh smernih svetilk.

6.12.3 Opozorilni signal za „sklenjen tokokrog“

Obvezna utripajoča rdeča opozorilna svetilka, pri ločenih opozorilnih napravah pa sočasno delovanje opozorilnega signala, predpisanega v odstavku 6.8.11.

6.12.4 Druge zahteve

Utripajoča svetloba 90 ± 30 utripov na minuto.

Svetilke prvič zasvetijo najpozneje eno sekundo po vklopu upravljalnega elementa opozorilnih svetilk in prvič ugasnejo najpozneje eno sekundo in pol po tem vklopu.

7. REGISTRACIJA VOZIL

Vlada lahko zahteva ali prepove prisotnost žarometa z dolgim svetlobnim pramenom iz odstavka 5.15.1 na vozilih, registriranih na njenem ozemlju, če o tem obvesti generalnega sekretarja Združenih narodov v sporočilu o izvajanju tega pravilnika.

8. SKLADNOST PROIZVODNJE

Postopki preverjanja skladnosti proizvodnje morajo biti v skladu s postopki iz Dodatka 2 k Sporazumu (E/ECE/324-E/ECE/TRANS/505/Rev.2) ob upoštevanju naslednjih zahtev:

8.1 Mopedi, homologirani v skladu s tem pravilnikom, morajo biti izdelani tako, da ustrezajo homologiranemu tipu in izpolnjujejo zahteve iz odstavkov 5 in 6.

8.2 Izpolnjene morajo biti minimalne zahteve za postopke preverjanja skladnosti proizvodnje, določene v Prilogi 5 k temu pravilniku.

8.3 Organ, ki je podelil homologacijo, lahko kadar koli preveri metode preverjanja skladnosti, ki se uporabljajo v vsakem proizvodnem obratu. Ta preverjanja se običajno opravijo enkrat na leto.

9. KAZNI ZA NESKLADNOST PROIZVODNJE

9.1 Homologacija, ki je bila podeljena za tip vozila v skladu s tem pravilnikom, se lahko prekliče, če zgoraj navedene zahteve niso izpolnjene.

9.2 Če pogodbenica Sporazuma, ki uporablja ta pravilnik, prekliče homologacijo, ki jo je predhodno podelila, o tem nemudoma uradno obvesti druge pogodbenice, ki uporabljajo ta pravilnik, s sporočilom na obrazcu, ki je v skladu z vzorcem iz Priloge 1 k temu pravilniku.

10. SPREMEMBA IN RAZŠIRITEV HOMOLOGACIJE TIPA VOZILA GLEDE NA VGRADNJO SVETLOBNIH IN SVETLOBNO-SIGNALNIH NAPRAV

10.1 Vsaka sprememba tipa vozila se sporoči homologacijskemu organu, ki je podelil homologacijo za tip vozila. Organ lahko potem:

10.1.1 meni, da spremembe verjetno ne bodo povzročile znatnih škodljivih učinkov in da vozilo v vsakem primeru še vedno izpolnjuje zahteve, ali

10.1.2 od tehnične službe, ki izvaja preskuse, zahteva dodatno poročilo o preskusu.

10.2 Potrditev ali zavrnitev homologacije se z navedbo sprememb v skladu s postopkom iz odstavka 4.3 sporoči pogodbenicam Sporazuma, ki uporabljajo ta pravilnik.

10.3 Pristojni organ, ki izda razširitev homologacije, dodeli serijsko številko za takšno razširitev in o tem obvesti druge pogodbenice Sporazuma iz leta 1958, ki uporabljajo ta pravilnik, s sporočilom na obrazcu, ki je v skladu z vzorcem iz Priloge 1 k temu pravilniku.

11. DOKONČNO PRENEHANJE PROIZVODNJE

Če imetnik homologacije povsem preneha proizvajati tip vozila, homologiran v skladu s tem pravilnikom, o tem obvesti organ, ki je podelil homologacijo. Ko navedeni organ prejme ustrezno sporočilo, o tem obvesti druge pogodbenice Sporazuma iz leta 1958, ki uporabljajo ta pravilnik, s sporočilom na obrazcu, ki je v skladu z vzorcem iz Priloge 1 k temu pravilniku.

12. PREHODNE DOLOČBE

12.1 Od uradnega datuma začetka veljavnosti sprememb 01 nobena pogodbenica, ki uporablja ta pravilnik, ne sme zavrniti podelitve homologacij v skladu s tem pravilnikom, kot je bil spremenjen s spremembami 01.

12.2 Po 24 mesecih od datuma začetka veljavnosti iz odstavka 12.1 pogodbenice, ki uporabljajo ta pravilnik, podelijo homologacije le, če tip vozila glede števila in načina vgradnje svetlobnih in svetlobno-signalnih naprav izpolnjuje zahteve iz sprememb 01 tega pravilnika.

12.3 Obstoječe homologacije, podeljene v skladu s tem pravilnikom pred datumom iz odstavka 12.2, ostanejo veljavne. Za vozila, ki so bila prvič registrirana več kot štiri leta po datumu začetka veljavnosti iz odstavka 12.1, lahko pogodbenice, ki uporabljajo ta pravilnik, zavrnejo homologacijo tipa vozila glede števila in načina vgradnje svetlobnih in svetlobno-signalnih naprav, ki ne izpolnjujejo zahtev iz sprememb 01 tega pravilnika.

13. NAZIVI IN NASLOVI TEHNIČNIH SLUŽB, KI IZVAJAJO HOMOLOGACIJSKE PRESKUSE, IN HOMOLOGACIJSKIH ORGANOV

Pogodbenice Sporazuma, ki uporabljajo ta pravilnik, sekretariatu Združenih narodov sporočijo nazive in naslove tehničnih služb, ki izvajajo homologacijske preskuse, ter homologacijskih organov, ki podeljujejo homologacije in ki se jim pošljejo certifikati, ki potrjujejo podelitev, zavrnitev ali preklic homologacije v drugih državah.

PRILOGA 1

SPOROČILO

(Največji format: A4 (210 × 297 mm))



Izdal: naziv homologacijskega organa

.....

.....

.....

o ([2]): podeljeni homologaciji
razširjeni homologaciji
zavrnjeni homologaciji
preklicani homologaciji
dokončnem prenehanju proizvodnje

tipa vozila (mopeda) glede na vgradnjo svetlobnih in svetlobno-signalnih naprav v skladu s Pravilnikom št. 74

Št. homologacije: …

Št. razširitve: …

1. Blagovno ime ali znamka vozila: .....

2. Tip vozila: .....

3. Naziv in naslov proizvajalca: .....

4. Naziv in naslov zastopnika proizvajalca, če obstaja .....

5. Svetlobne naprave na vozilih, predloženih v homologacijo ([3]) ([4]),

5.1 Žaromet z dolgim svetlobnim pramenom: da/ne[2]

5.2 Žaromet s kratkim svetlobnim pramenom: da/ne[2]

5.3 Sprednja pozicijska svetilka: da/ne[2]

5.4 Beli sprednji odsevnik, netrikotni: da/ne[2]

5.5 Oranžni bočni odsevniki, netrikotni: da/ne[2]

5.6 Oranžni odsevniki na stopalkah: da/ne[2]

5.7 Zadnji rdeči odsevnik, netrikotni: da/ne[2]

([1]) Številčna oznaka države, ki je podelila/razširila/zavrnila/preklicala homologacijo (glej določbe o homologaciji v Pravilniku).
([2]) Neustrezno črtati.
([3]) Za vsako napravo na ločenem obrazcu (seznam, predpisan v odstavku 3.2.2 tega pravilnika), navesti ustrezno opredeljene tipe naprav, ki izpolnjujejo zahteve za vgradnjo tega pravilnika.
([4]) Priložiti diagrame vozil, kot je navedeno v odstavku 3.2.3 tega pravilnika.

5.8 Smerna svetilka: da/ne[2]

5.9 Zavorna svetilka: da/ne[2]

5.10 Zadnja pozicijska svetilka: da/ne[2]

5.11 Svetilka zadnje registrske tablice: da/ne[2]

6. Največja konstrukcijsko določena hitrost: ..... km/h

7. Variante: .....

8. Vozilo predloženo v homologacijo dne: .....

9. Tehnična služba, pristojna za izvajanje homologacijskih preskusov: .....

10. Datum poročila, ki ga je izdala navedena služba: .....

11. Številka poročila, ki ga je izdala navedena služba: .....

12. Homologacija podeljena/zavrnjena/razširjena/preklicana[2]

13. Razlogi za razširitev homologacije (če je primerno): .....

14. Mesto homologacijske oznake na vozilu: .....

15. Kraj: .....

16. Datum: .....

17. Podpis: .....

PRILOGA 2

NAMESTITEV HOMOLOGACIJSKIH OZNAK

Vzorec A

(glej odstavek 4.4 tega pravilnika)

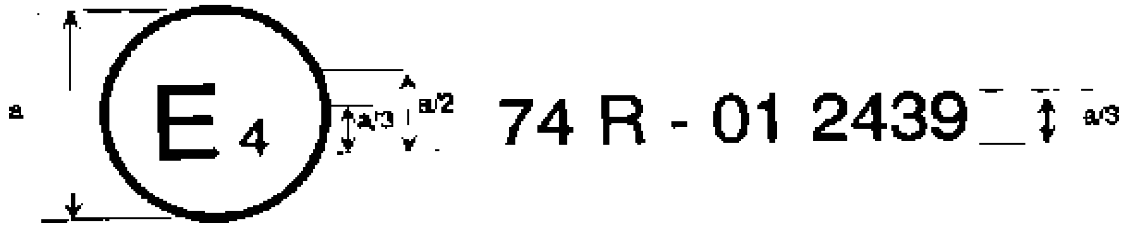

a = najmanj 8 mm

Zgornja homologacijska oznaka, nameščena na moped, pomeni, da je bil zadevni tip vozila glede na vgradnjo svetlobnih in svetlobno-signalnih naprav homologiran na Nizozemskem (E4) v skladu s Pravilnikom št. 74 pod homologacijsko številko 012439. Prvi dve števki homologacijske številke pomenita, da je bila homologacija podeljena v skladu z zahtevami Pravilnika št. 74, kot je bil spremenjen s spremembami 01.

Vzorec B

(glej odstavek 4.5 tega pravilnika)

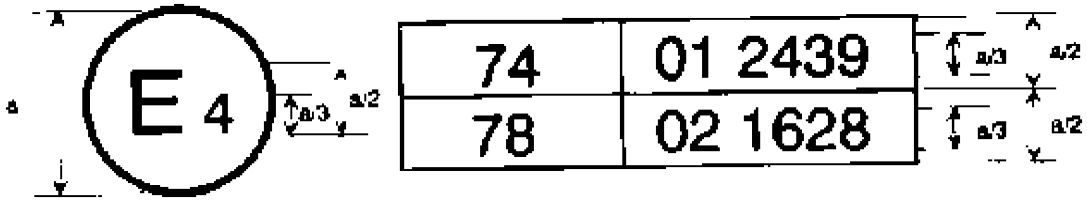

a = najmanj 8 mm

Zgornja homologacijska oznaka, nameščena na moped, pomeni, da je bil zadevni tip vozila homologiran na Nizozemskem (E4) v skladu s pravilnikoma št. 74 in 78 ([1]). Homologacijski številki pomenita, da je na dan podelitve zadevnih homologacij Pravilnik ZN št. 74 vključeval spremembe 01, Pravilnik ZN št. 78 pa je že vključeval spremembe 02.

([1]) Navedeno le kot primer.

PRILOGA 3

POVRŠINE SVETILK, REFERENČNE OSI, REFERENČNA SREDIŠČA IN KOTI GEOMETRIJSKE VIDNOSTI

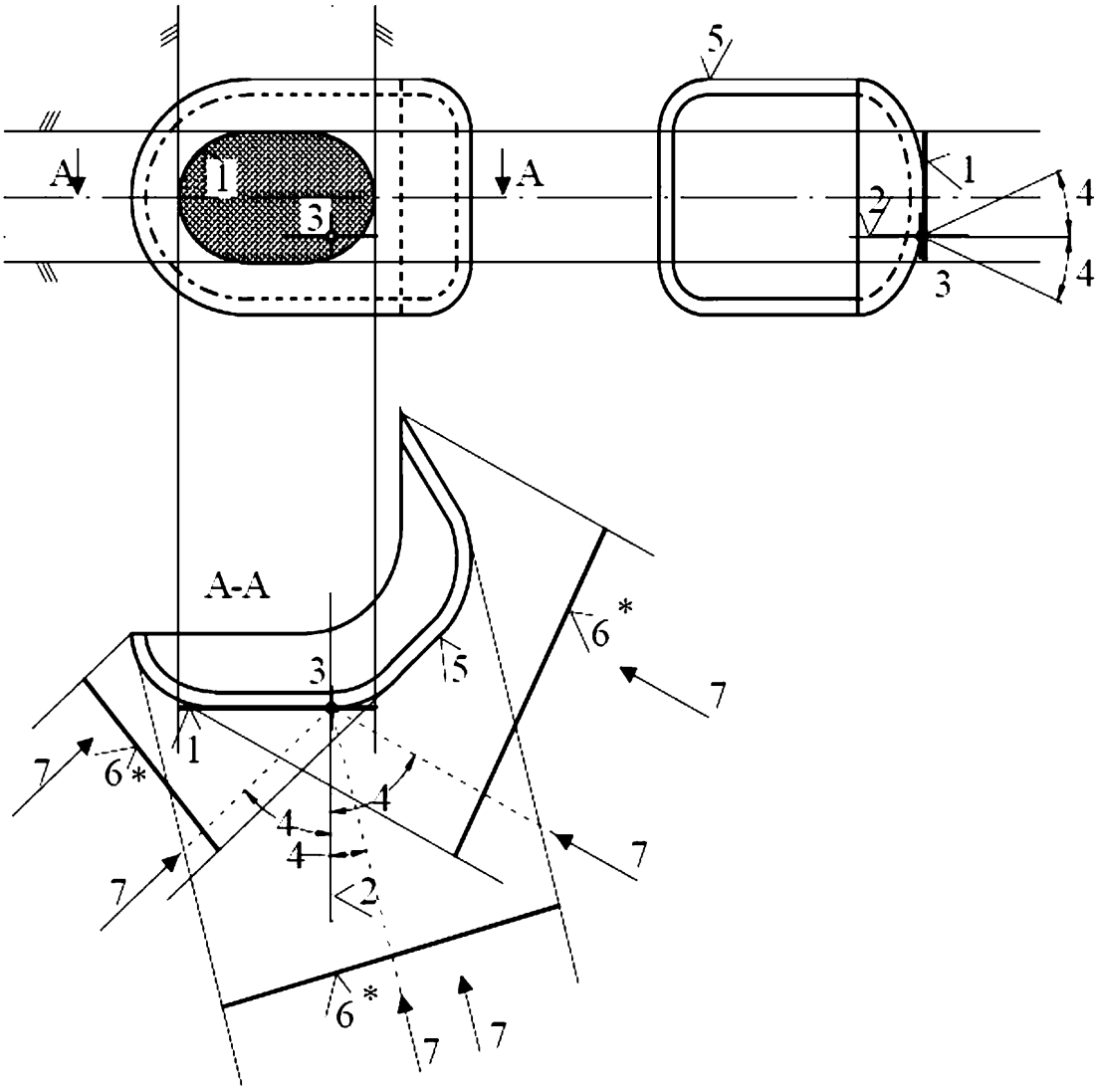

* Za to površino velja, da se dotika površine sevanja.

Legenda

1. Svetleča površina
2. Referenčna os
3. Referenčno središče
4. Kot geometrijske vidnosti
5. Površina sevanja
6. Vidna svetleča površina
7. Smer opazovanja

Svetleča površina v primerjavi s površino sevanja

(glej odstavka 2.8 in 2.9 tega pravilnika)

Skica A

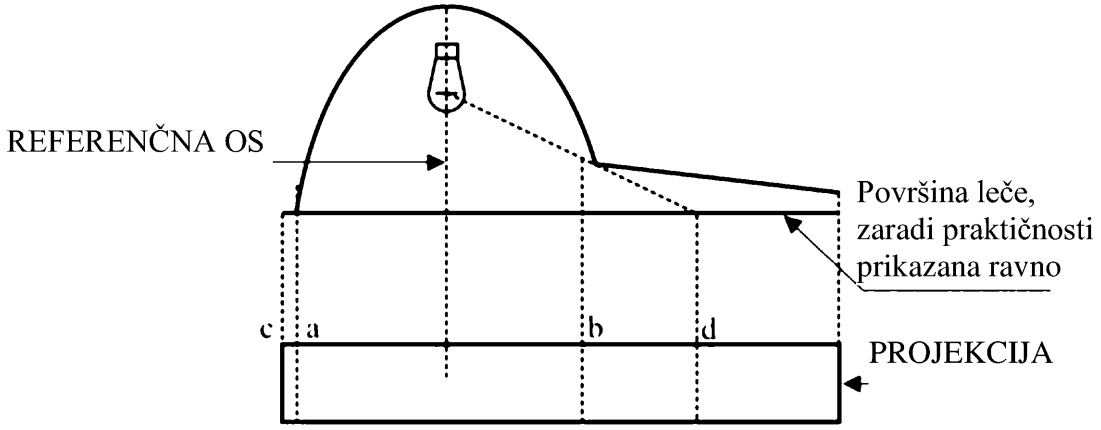

	Svetleča površina	Površina sevanja
Robova sta	a in b	c in d

Skica B

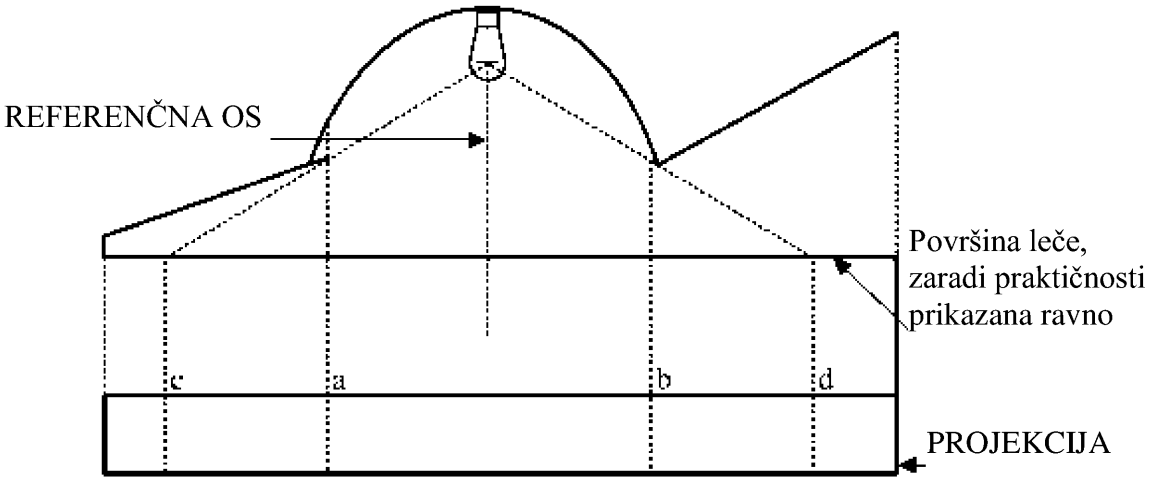

	Svetleča površina	Površina sevanja
Robova sta	a in b	c in d

PRILOGA 4

VIDNOST RDEČIH SVETILK OD SPREDAJ IN BELIH SVETILK OD ZADAJ

(glej odstavek 5.9 tega pravilnika)

Slika 1

Vidnost rdeče svetlobe od spredaj

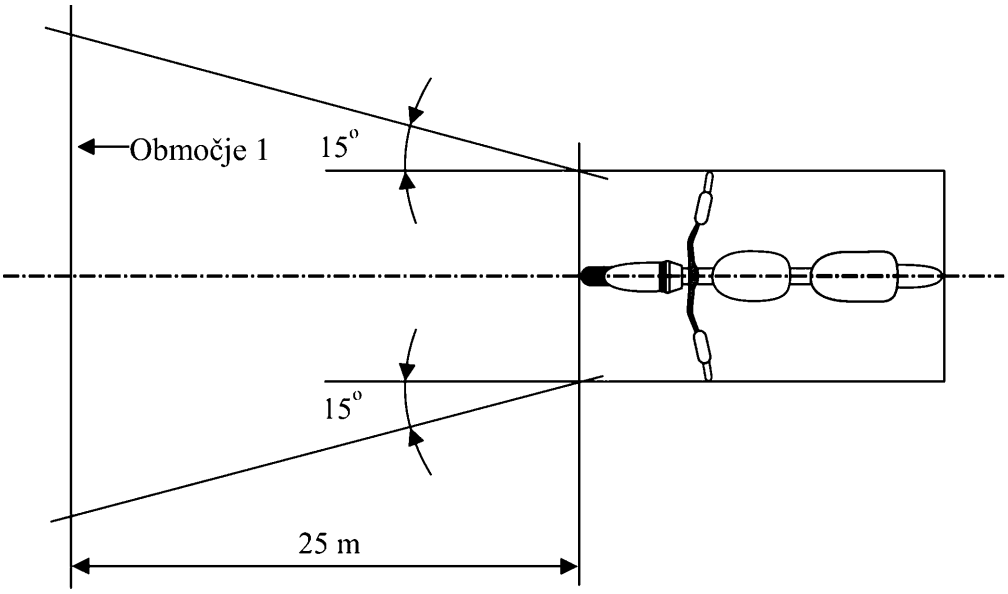

Slika 2

Vidnost bele svetlobe od zadaj

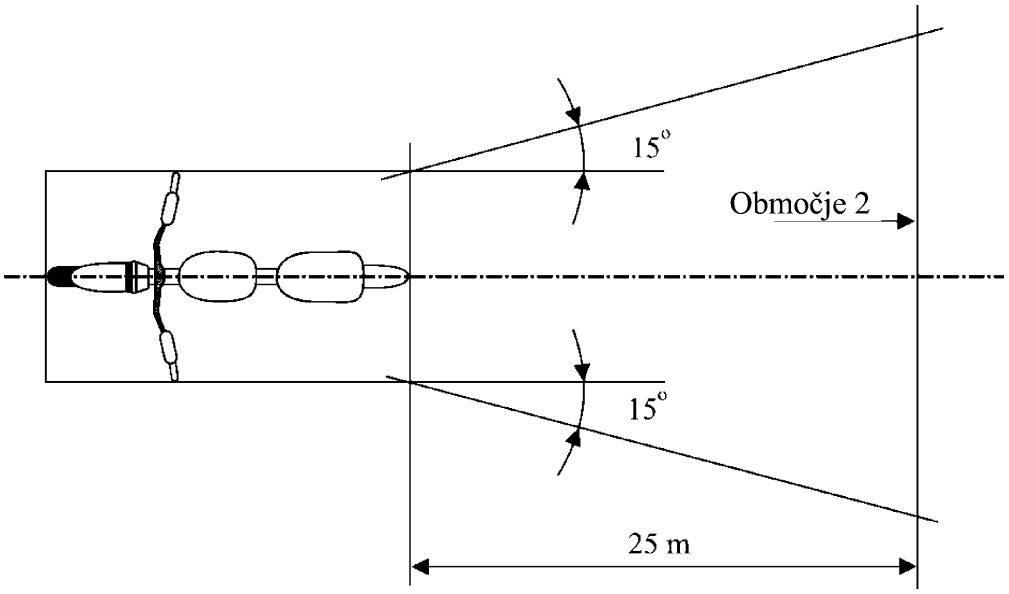

PRILOGA 5

NADZOR SKLADNOSTI PROIZVODNJE

1. Preskusi

1.1 Razporeditev svetilk

Razporeditev svetilk, kot je določena v odstavku 6, se preveri v skladu s splošnimi zahtevami iz odstavka 5 tega pravilnika.

Vrednosti izmerjenih razdalj so takšne, do so upoštevane posebne zahteve za vsako svetilko.

1.2 Vidnost svetilk

1.2.1 Koti geometrijske vidnosti se preverijo v skladu z odstavkom 2.8 tega pravilnika.

Vrednosti izmerjenih kotov so takšne, da so upoštevane posebne zahteve za vsako svetilko, razen, da je pri omejitvi kotov dovoljeno odstopanje ± 3° v skladu z odstavkom 5.3 za vgradnjo svetlobno-signalnih naprav.

1.2.2 Vidnost rdeče svetlobe od spredaj in bele svetlobe od zadaj se preveri v skladu z odstavkom 5.9 tega pravilnika.

1.3 Električne vezave in opozorilne naprave

Električne vezave se preverijo z vklopom vsake svetilke, ki se napaja prek električnega sistema mopeda. Svetilke in opozorilne naprave delujejo v skladu z določbami iz odstavka 5.10 tega pravilnika ter v skladu s posebnimi zahtevami za vsako svetilko.

1.4 Prisotnost, število, barva, namestitev in, kadar je primerno, kategorija svetilk se preverijo z vizualnim pregledom svetilk in njihovih oznak.

Te so takšne, da so izpolnjene zahteve iz odstavka 5.13 in posebne zahteve za vsako svetilko.