**Den här texten är endast avsedd som ett dokumentationshjälpmedel och har ingen rättslig verkan. EU-institutionerna tar inget ansvar för innehållet. De autentiska versionerna av motsvarande rättsakter, inklusive ingresserna, publiceras i Europeiska unionens officiella tidning och finns i EUR-Lex. De officiella texterna är direkt tillgängliga via länkarna i det här dokumentet**

►B

# RÅDETS BESLUT

**av den 28 maj 2009**

**om offentliggörande i konsoliderad form av texten till tullkonventionen om internationell transport av gods upptaget i TIR-carnet (TIR-konventionen) av den 14 november 1975, med senare ändringar**

(2009/477/EG)

(EUT L 165, 26.6.2009, s. 1)

Ändrad genom:

| | | Officiella tidningen | | |
|---|---|---|---|---|
| | | nr | sida | datum |
| ►M1 | Ändring av tullkonventionen om internationell transport av gods upptaget i TIR-carnet (TIR-konventionen) av den 14 november 1975 ([1]) | L 125 | 1 | 21.5.2010 |
| ►M2 | Ändring av tullkonventionen om internationell transport av gods upptaget i TIR-carnet (TIR-konventionen, 1975 ([1])) | L 66 | 1 | 6.3.2012 |
| ►M3 | Ändring av tullkonventionen om internationell transport av gods upptaget i TIR-carnet (TIR-konventionen, 1975 ([1])) | L 244 | 1 | 8.9.2012 |
| ►M4 | Ändring av tullkonventionen om internationell transport av gods upptaget i TIR-carnet (TIR-konventionen, 1975 ([1])) | L 245 | 3 | 14.9.2013 |
| ►M5 | Ändring av tullkonventionen om internationell transport av gods upptaget i TIR-carnet (TIR-konventionen, 1975) | L 346 | 1 | 2.12.2014 |
| ►M6 | Ändring av tullkonventionen om internationell transport av gods upptaget i TIR-carnet (TIR-konventionen, 1975) | L 321 | 31 | 29.11.2016 |

([1]) Konsoliderad text offentliggjord genom rådets beslut 2009/77/EG (EUT L 165, 26.6.2009, s. 1).

▼B

# RÅDETS BESLUT

**av den 28 maj 2009**

**om offentliggörande i konsoliderad form av texten till tullkonventionen om internationell transport av gods upptaget i TIR-carnet (TIR-konventionen) av den 14 november 1975, med senare ändringar**

(2009/477/EG)

*Artikel 1*

Texten till tullkonventionen om internationell transport av gods upptaget i TIR-carnet (TIR-konventionen) av den 14 november 1975, med senare ändringar fram till och med slutet av 2008 offentliggörs härmed för information i konsoliderad form i bilagan till detta beslut.

Framtida ändringar av konventionen ska offentliggöras av kommissionen i *Europeiska unionens officiella tidning* med angivande av dagen för ikraftträdandet.

*Artikel 2*

Detta beslut får verkan samma dag som det offentliggörs i *Europeiska unionens officiella tidning*.

▼B

*BILAGA*

**TULLKONVENTION OM INTERNATIONELL TRANSPORT AV GODS UPPTAGET I TIR-CARNET (TIR-KONVENTION, 1975)**

*Anmärkning: Endast texten till konventionen och dess bilagor som förvaras av Förenta nationernas generalsekreterare i dess kapacitet som depositarie för TIR-konventionen utgör de autentiska versionerna av TIR-konventionen och dess bilagor. Detta offentliggörande görs endast i informationsändamål.*

DE FÖRDRAGSSLUTANDE PARTERNA,

som önskar underlätta internationell transport av gods med vägfordon,

som anser att transportvillkorens förbättring utgör en väsentlig faktor för utvecklingen av samarbetet mellan dem,

som förordar en förenkling och harmonisering av de administrativa formaliteterna på det internationella transportområdet, i synnerhet vid gränserna,

har ENATS OM FÖLJANDE BESTÄMMELSER.

KAPITEL I

**ALLMÄNNA BESTÄMMELSER**

**a) Definitioner**

*Artikel 1*

I denna konvention gäller följande definitioner:

a) *TIR-transport*: godstransport från ett avgångstullkontor till ett bestämmelsetullkontor enligt det förfarande, kallat TIR-förfarandet, som fastställs i denna konvention.

b) *TIR-transitering*: del av TIR-transport som genomförs från ett avgångstullkontor eller infartstullkontor (mellanliggande tullkontor) till ett bestämmelsetullkontor eller utfartstullkontor (mellanliggande tullkontor) inom en fördragsslutande parts område.

c) *TIR-transiterings början*: att vägfordonet, fordonskombinationen eller containern har visats upp för att kontrolleras av avgångstullkontoret eller infartstullkontoret (mellanliggande tullkontor) tillsammans med lasten och den TIR-carnet i vilken lasten upptas samt att TIR-carneten har godtagits av tullkontoret.

d) *TIR-transiterings slutförande*: att vägfordonet, fordonskombinationen eller containern har visats upp för att kontrolleras av bestämmelsetullkontoret eller utfartstullkontoret (mellanliggande tullkontor) tillsammans med lasten och den TIR-carnet i vilken lasten upptas.

e) *TIR-transiterings avslutande*: att tullmyndigheterna fastställer att TIR-transiteringen slutförts på ett korrekt sätt inom en fördragsslutande parts område. Detta fastställs av tullmyndigheterna på grundval av en jämförelse mellan de uppgifter eller den information som bestämmelsetullkontoret eller utfartstullkontoret (mellanliggande tullkontor) och avgångstullkontoret eller infartstullkontoret (mellanliggande tullkontor) har tillgång till.

f) *tullar och andra avgifter vid import eller export*: tullar och alla andra skatter, avgifter eller andra pålagor som uppbärs vid eller i samband med import eller export av varor; uttrycket omfattar emellertid inte avgifter och pålagor som begränsas till de ungefärliga kostnaderna för utförda tjänster.

▼B

g) *vägfordon*: inte endast varje motordrivet vägfordon, utan också varje släpvagn eller annan påhängsvagn avsedd att kopplas till ett sådant vägfordon.

h) *fordonskombination*: sammankopplade fordon som framförs på vägen såsom en enhet.

j) *container*: transportanordning (flyttcontainer, flyttbar tank eller annan anordning av liknande konstruktion) som

i) är helt eller delvis tillsluten för att bilda ett godsutrymme,

ii) är av varaktigt slag och följaktligen tillräckligt hållbar för att lämpa sig för upprepad användning,

iii) är särskilt konstruerad för att underlätta godstransport med ett eller flera transportsätt utan omlastning under vägen,

iv) är konstruerad för att kunna hanteras bekvämt, i synnerhet vid byte av transportsätt,

v) är konstruerad så att den är lätt att fylla och tömma, och

vi) har en inre volym av minst en kubikmeter;

*utbytbara karosserier* ska behandlas som containrar.

k) *avgångstullkontor*: varje tullkontor inom en fördragsslutande parts område vid vilket en TIR-transport av last eller del av last börjar.

l) *bestämmelsetullkontor*: varje tullkontor inom en fördragsslutande parts område vid vilket en TIR-transport av last eller del av last slutar.

m) *mellanliggande tullkontor*: varje tullkontor inom en fördragsslutande parts område vid vilket ett vägfordon, en fordonskombination eller en container under TIR-transport införs till eller utförs från den fördragsslutande partens område.

n) *person*: såväl fysisk som juridisk person.

o) *innehavare av en TIR-carnet*: person till vilken en TIR-carnet har utfärdats enligt tillämpliga bestämmelser i konventionen och på vilkens vägnar en tulldeklaration har lämnats i form av en TIR-carnet som visar en önskan om att hänföra gods till TIR-förfarandet vid ett avgångstullkontor. Innehavaren är ansvarig för att fordonet, fordonskombinationen eller containern tillsammans med lasten och den TIR-carnet i vilken lasten upptas visas upp för avgångstullkontoret, mellanliggande tullkontor och bestämmelsetullkontoret och för att övriga tillämpliga bestämmelser i konventionen därvid iakttas.

p) *tungt eller skrymmande gods*: varje tungt eller skrymmande föremål som på grund av sin vikt, storlek eller beskaffenhet normalt inte befordras i ett tillslutet vägfordon eller i en tillsluten container.

q) *garanterande sammanslutning*: sammanslutning som av en fördragsslutande parts tullmyndigheter godkänts att uppträda såsom garant för personer som använder TIR-förfarandet.

▼M3

r) *internationell organisation*: en organisation som av administrativa kommittén har bemyndigats att ansvara för att det internationella garantisystemet organiseras och fungerar effektivt.

▼B

**b) Tillämpningsområde**

*Artikel 2*

Denna konvention ska tillämpas på godstransport utan omlastning under vägen över en eller flera gränser från ett avgångstullkontor inom en fördragsslutande parts område till ett bestämmelsetullkontor inom en annan eller samma fördragsslutande parts område, i vägfordon, fordonskombinationer eller containrar, förutsatt att någon del av färden mellan början och slutet av TIR-transporten företas på väg.

▼B

*Artikel 3*

För att bestämmelserna i denna konvention ska bli tillämpliga gäller följande:

a) Transporten ska utföras:

i) med vägfordon, fordonskombinationer eller containrar som i förväg godkänts enligt de villkor som anges i kapitel III a,

ii) med andra vägfordon, andra fordonskombinationer eller andra containrar enligt de villkor som anges i kapitel III c, eller

iii) med vägfordon eller särskilda fordon såsom bussar, kranar, sopmaskiner, asfaltmaskiner o. dyl. som exporteras och således själva ska anses som gods som transporteras på egna hjul från ett avgångstullkontor till ett bestämmelsetullkontor enligt de villkor som anges i kapitel III c. Om sådana fordon transporterar annat gods ska de villkor som anges i led i eller ii tillämpas på motsvarande sätt.

b) En garanti ska ställas för transporten av sammanslutningar som godkänts enligt bestämmelserna i artikel 6, och för transporten ska en TIR-carnet användas som ska överensstämma med förlagan i bilaga 1 till denna konvention.

**c) Principer**

*Artikel 4*

För gods som befordras enligt TIR-förfarandet ska erläggande eller deposition av tullar och andra avgifter vid import eller export inte krävas vid mellanliggande tullkontor.

*Artikel 5*

1. Gods som befordras enligt TIR-förfarandet i förseglade vägfordon, fordonskombinationer eller containrar ska som regel inte bli föremål för undersökning vid mellanliggande tullkontor.

2. För att förhindra missbruk får tullmyndigheterna likväl i undantagsfall och särskilt när oegentligheter befaras undersöka godset vid sådana kontor.

KAPITEL II

**UTFÄRDANDE AV TIR-CARNETER**

**GARANTERANDE SAMMANSLUTNINGARS ANSVARIGHET**

*Artikel 6*

1. Varje fördragsslutande part får, förutsatt att de minimivillkor och minimikrav som anges i del I i bilaga 9 är uppfyllda, ge sammanslutningar tillstånd att antingen själva eller genom motsvarande sammanslutningar utfärda TIR-carneter och att uppträda såsom garanter. Tillståndet ska återkallas om de minimivillkor och minimikrav som anges i del I i bilaga 9 inte längre är uppfyllda.

2. En sammanslutning ska godtas i ett land endast om dess garanti täcker också det betalningsansvar som kan uppstå inom landet i fråga i samband med transporter för vilka det används TIR-carneter som utfärdats av utländska sammanslutningar som är anslutna till samma internationella organisation som den själv är ansluten till.

▼M4

2a. Administrativa kommittén ska bevilja en internationell organisation tillstånd att ta på sig ansvaret för att ett internationellt garantisystem organiseras och fungerar effektivt. Tillståndet ska beviljas förutsatt att organisationen uppfyller de villkor och krav som anges i del III i bilaga 9. Administrativa kommittén får återkalla tillståndet om dessa villkor och krav inte längre är uppfyllda.

▼B

3. En sammanslutning ska utfärda TIR-carneter endast till personer vars tillgång till TIR-förfarandet inte har avvisats av de behöriga myndigheterna i en fördragsslutande part där personen har etablerat verksamhet eller är bosatt.

4. Tillstånd för tillgång till TIR-förfarandet ska utfärdas endast till personer som uppfyller de minimivillkor och minimikrav som fastställs i del II i bilaga 9 till denna konvention. Utan att det påverkar tillämpningen av artikel 38 ska detta tillstånd återkallas om det inte längre kan säkerställas att dessa minimivillkor och minimikrav är uppfyllda.

5. Tillstånd för tillgång till TIR-förfarandet ska utfärdas i enlighet med det förfarande som fastställs i del II i bilaga 9 till denna konvention.

*Artikel 7*

Blanketter till TIR-carneter som sänds till garanterande sammanslutningar från motsvarande utländska sammanslutningar eller från internationella organisationer ska inte beläggas med tullar och andra avgifter vid import eller export och ska vara fria från förbud och begränsningar vid import och export.

*Artikel 8*

▼M3

1. Den garanterande sammanslutningen ska förbinda sig att, jämte eventuell dröjsmålsränta, erlägga upp till det maximala garanterade belopp för tullar och andra avgifter vid import eller export som ska betalas enligt lagar och andra författningar på tullområdet i den avtalsslutande part där det i samband med en TIR-transitering har fastställts en oegentlighet som leder till en fordran på den garanterande sammanslutningen. Sammanslutningen ska solidariskt med de personer som ska betala ovannämnda belopp ansvara för erläggandet av dessa.

▼B

2. Om en fördragsslutande parts lagar och andra författningar inte föreskriver att tullar och andra avgifter vid import eller export ska erläggas enligt punkt 1, ska den garanterande sammanslutningen förbinda sig att på samma villkor erlägga ett belopp som motsvarar summan av tullarna och de andra avgifterna vid import eller export samt den eventuella dröjsmålsräntan.

3. Varje fördragsslutande part ska fastställa det högsta belopp per TIR-carnet som får krävas från den garanterande sammanslutningen på grundval av bestämmelserna i punkterna 1 och 2.

4. Den garanterande sammanslutningens ansvarighet gentemot myndigheterna i det land där avgångstullkontoret är beläget ska börja att gälla från den tidpunkt då TIR-carneten godtas av tullkontoret. I de länder som passeras senare och genom vilka gods transporteras enligt TIR-förfarandet ska denna ansvarighet börja att gälla vid den tidpunkt då godset förs in i dessa länder eller, om TIR-transporten avbrutits enligt artikel 26.1 och 26.2, vid den tidpunkt då TIR-carneten godtas av det tullkontor där TIR-transporten återupptas.

5. Den garanterande sammanslutningens ansvarighet ska gälla inte endast sådant gods som är upptaget i TIR-carneten, utan också sådant gods som finns i den förseglade delen av vägfordonet eller i den förseglade containern utan att vara upptaget i carneten. Ansvarigheten ska inte omfatta annat gods.

▼B

6. Vid beräkning av de tullar och andra avgifter som nämns i punkterna 1 och 2 ska de uppgifter om godset som anges i TIR-carneten anses riktiga om inte annat bevisas.

▼M3

_____

▼B

*Artikel 9*

1. Den garanterande sammanslutningen ska fastställa TIR-carnetens giltighetstid genom att ange sista giltighetsdag efter vilken carneten inte kan visas upp och godtas vid avgångstullkontoret.

2. Förutsatt att carneten godtagits av avgångstullkontoret senast sista giltighetsdagen i enlighet med punkt 1 ska carneten förbli giltig till dess att TIR-transiteringen slutförts vid bestämmelsetullkontoret.

*Artikel 10*

1. En TIR-transitering ska avslutas utan dröjsmål.

2. När tullmyndigheterna i ►M3 en fördragsslutande part ◄ avslutat en TIR-transitering kan de inte längre kräva att den garanterande sammanslutningen betalar de belopp som nämns i artikel 8.1 och 8.2, såvida inte intyg om TIR-transiteringens slutförande erhållits på ett oegentligt eller bedrägligt sätt eller slutförande inte har skett.

*Artikel 11*

▼M3

1. När en TIR-transitering inte har avslutats ska de behöriga myndigheterna

a) underrätta innehavaren av TIR-carneten, på den adress som anges i TIR-carneten, om att TIR-transiteringen inte har avslutats,

b) underrätta den garanterande sammanslutningen om att TIR-transiteringen inte har avslutats.

De behöriga myndigheterna ska underrätta den garanterande sammanslutningen inom högst ett år från den dag då de godtagit TIR-carneten eller inom två år i det fall intyget om TIR-transiteringens slutförande förfalskats eller erhållits på ett oegentligt eller bedrägligt sätt.

2. När sådana belopp som nämns i artikel 8.1 och 8.2 ska betalas, ska de behöriga myndigheterna i så stor utsträckning som möjligt kräva betalning från den person eller de personer som är ansvariga för sådan betalning, innan de kräver betalning från den garanterande sammanslutningen.

3. Betalning av sådana belopp som avses i artikel 8.1 och 8.2 ska krävas från den garanterande sammanslutningen tidigast tre månader efter den dag då sammanslutningen underrättades om att TIR-transiteringen inte avslutats eller om att intyget om TIR-transiteringens slutförande förfalskats eller erhållits på ett oegentligt eller bedrägligt sätt och högst två år efter denna dag. I de fall som TIR-transiteringar under den ovan nämnda tidsfristen av två år blir föremål för administrativa eller rättsliga förfaranden med avseende på betalningskravet på den eller de personer som avses i punkt 2, ska emellertid betalning krävas inom ett år från den dag då de behöriga myndigheternas eller domstolarnas beslut vunnit laga kraft.

▼M3

4. Den garanterande sammanslutningen ska erlägga de krävda beloppen inom tre månader från den dag då den krävdes på betalning.

5. De erlagda beloppen ska återbetalas till den garanterande sammanslutningen om det på ett för de behöriga myndigheterna tillfredsställande sätt, inom två år från den dag då betalningskravet på den garanterade sammanslutningen ställdes, styrks att någon oegentlighet inte har ägt rum i samband med den aktuella TIR-transiteringen. Tvåårsfristen får förlängas i enlighet med nationell lagstiftning.

▼B

KAPITEL III

**TRANSPORT AV GODS UPPTAGET I TIR-CARNET**

**a) Godkännande av fordon och containrar**

*Artikel 12*

För att omfattas av bestämmelserna i avsnitten a och b i detta kapitel måste varje vägfordon uppfylla de krav beträffande konstruktion och utrustning som anges i bilaga 2 till denna konvention och ha godkänts enligt det förfarande som anges i bilaga 3 till denna konvention. Godkännandebeviset ska överensstämma med förlagan i bilaga 4.

*Artikel 13*

1. För att omfattas av bestämmelserna i avsnitten a och b i detta kapitel måste containrar vara konstruerade i överensstämmelse med de krav som anges i del I i bilaga 7 och ha godkänts enligt det förfarande som anges i del II i samma bilaga.

2. Containrar som är godkända för transport av gods under tullförsegling enligt 1956 års tullkonvention om godsbehållare, enligt på grundval av denna tillkomna överenskommelser som slutits under Förenta Nationernas beskydd, enligt 1972 års tullkonvention om containrar eller enligt andra internationella instrument som kan komma att ersätta eller ändra den senare konventionen ska anses uppfylla bestämmelserna i punkt 1 och måste godtas för transport enligt TIR-förfarandet utan ytterligare godkännande.

*Artikel 14*

1. Varje fördragsslutande part förbehåller sig rätten att vägra erkänna giltigheten av ett godkännande av sådana vägfordon eller containrar som inte uppfyller villkoren i artiklarna 12 och 13. De fördragsslutande parterna ska emellertid undvika att fördröja trafiken om de konstaterade bristerna är av mindre betydelse och inte innebär någon smugglingsrisk.

2. Vägfordon eller containrar som inte längre uppfyller de villkor som berättigade deras godkännande ska antingen återställas i sitt ursprungliga skick eller visas upp för förnyat godkännande innan de åter används för transport av gods under tullförsegling.

▼B

**b) Förfarande för transport av gods upptaget i TIR-carnet**

*Artikel 15*

1. Det ska inte krävas något särskilt tulldokument för temporär införsel av ett vägfordon, en fordonskombination eller en container som befordrar gods enligt TIR-förfarandet. Det ska inte krävas någon garanti för vägfordonet, fordonskombinationen eller containern.

2. Bestämmelserna i punkt 1 ska inte hindra en fördragsslutande part från att vid bestämmelsetullkontoret kräva fullgörande av de formaliteter som föreskrivs i dess nationella författningar för att försäkra sig om att vägfordonet, fordonskombinationen eller containern kommer att återutföras när TIR-transiteringen avslutats.

*Artikel 16*

När ett vägfordon eller en fordonskombination används för en TIR-transport ska en rektangulär skylt med beteckningen ”TIR”, utformad i överensstämmelse med anvisningarna i bilaga 5 till denna konvention, vara fäst framtill och en annan baktill på fordonet eller fordonskombinationen. Dessa skyltar ska vara placerade på ett sådant sätt att de är klart synliga. De ska vara löstagbara eller uppsatta eller utförda på ett sådant sätt att de kan vändas, täckas över, fällas ihop eller på annat sätt utvisa att en TIR-transport inte äger rum.

*Artikel 17*

1. En TIR-carnet ska utfärdas för varje vägfordon eller container. En gemensam TIR-carnet får emellertid utfärdas för en fordonskombination eller för flera containrar som lastats på samma vägfordon eller på samma fordonskombination. Innehållet i varje fordon i fordonskombinationen eller i varje container ska i så fall anges separat i TIR-manifestet för det gods som omfattas av TIR-carneten.

2. TIR-carneten ska gälla för endast en färd. Den ska innehålla minst det antal frånskiljbara kuponger som erfordras för TIR-transporten i fråga.

*Artikel 18*

En TIR-transport kan omfatta flera avgångs- och bestämmelsetullkontor, dock ska det sammanlagda antalet avgångs- och bestämmelsetullkontor inte överstiga fyra. TIR-carneten får visas upp vid bestämmelsetullkontoren endast om samtliga avgångstullkontor har godtagit TIR-carneten.

*Artikel 19*

Godset samt vägfordonet, fordonskombinationen eller containern ska tillsammans med TIR-carneten visas upp vid avgångstullkontoret. Tullmyndigheterna i avgångslandet ska vidta sådana åtgärder som erfordras för att de ska kunna förvissa sig om godsmanifestets riktighet och för att antingen anbringa tullförseglingar eller kontrollera tullförseglingar som på dessa tullmyndigheters ansvar anbringats av vederbörligen godkända personer.

*Artikel 20*

För färd inom ett land kan landets tullmyndigheter fastställa en tidsfrist och kräva att vägfordonet, fordonskombinationen eller containern ska följa en bestämd färdväg.

▼B

*Artikel 21*

Vid varje mellanliggande tullkontor och vid bestämmelsetullkontoren ska vägfordonet, fordonskombinationen eller containern visas upp för att kontrolleras av tullmyndigheterna tillsammans med lasten och den TIR-carnet i vilken lasten upptas.

*Artikel 22*

1. Varje fördragsslutande parts tullmyndigheter vid mellanliggande tullkontor ska som regel, utom då de undersöker godset enligt artikel 5.2, godta andra fördragsslutande parters tullförseglingar förutsatt att dessa är i orubbat skick. Tullmyndigheterna får emellertid dessutom anbringa egna förseglingar om kraven på kontroll gör detta nödvändigt.

2. De tullförseglingar som sålunda godtagits av en fördragsslutande part ska inom denna parts område åtnjuta samma lagliga skydd som nationella tullförseglingar.

*Artikel 23*

Tullmyndigheterna ska inte, utom i särskilda fall,

— kräva att vägfordon, fordonskombinationer eller containrar åtföljs av bevakning på fraktförares bekostnad inom det egna landet,

— kräva undersökning av vägfordon, fordonskombinationer eller containrar och deras last under färd.

*Artikel 24*

Om tullmyndigheterna undersöker lasten på ett vägfordon, en fordonskombination eller en container under färd eller vid ett mellanliggande tullkontor, ska de anteckna uppgifter om de nya förseglingarna och om de företagna undersökningarna på de kuponger i TIR-carneten som är avsedda för det egna landet, på motsvarande talonger och på de kuponger som finns kvar i TIR-carneten.

*Artikel 25*

Om en tullförsegling bryts under färd i andra fall än de som anges i artiklarna 24 och 35, eller om gods förstörs eller skadas utan att en tullförsegling bryts, ska – utan det påverkar eventuell tillämpning av nationell lagstiftning – det förfarande om användningen av TIR-carneten som föreskrivs i bilaga 1 till denna konvention följas och den bestyrkta rapporten i TIR-carneten fyllas i.

*Artikel 26*

1. När en transport av gods upptaget i TIR-carnet delvis äger rum inom en stat som inte är fördragsslutande part i denna konvention, ska TIR-transporten avbrytas under den delen av färden. I sådant fall ska tullmyndigheterna inom den fördragsslutande parts område där färden fortsätter godta TIR-carneten för återupptagande av TIR-transporten förutsatt att tullförseglingarna eller identifieringsmärkena förblivit i orubbat skick. När tullförseglingarna inte förblivit i orubbat skick kan tullmyndigheterna godta TIR-carneten för återupptagande av TIR-transporten enligt bestämmelserna i artikel 25.

▼B

2. Detsamma ska gälla när innehavaren av TIR-carneten inte använder carneten för en viss del av färden inom en fördragsslutande parts område på grund av att det finns enklare transiteringsförfaranden eller när det inte är nödvändigt att använda sig av ett transiteringsförfarande.

3. I sådana fall ska de tullkontor där TIR-transporten avbryts eller återupptas anses vara mellanliggande utfarts- respektive infartstullkontor.

*Artikel 27*

Under förutsättning att bestämmelserna i denna konvention och i synnerhet i artikel 18 är uppfyllda kan ett annat bestämmelsetullkontor ersätta det som ursprungligen angetts.

*Artikel 28*

1. Slutförande av en TIR-transitering ska intygas utan dröjsmål av tullmyndigheterna. Slutförande av en TIR-transitering får intygas med eller utan förbehåll: har slutförande intygats med förbehåll ska detta ha gjorts med anledning av omständigheter som har samband med själva TIR-transiteringen. Dessa omständigheter ska klart anges i TIR-carneten.

2. I fall där gods hänförs till ett annat tullförfarande eller ett annat tullkontrollsystem ska innehavaren av TIR-carneten eller den person som agerar för dennes räkning inte tillskrivas oegentligheter som begås under det andra tullförfarandet eller tullkontrollsystemet.

**c) Bestämmelser om transport av tungt eller skrymmande gods**

*Artikel 29*

1. Bestämmelserna i detta avsnitt gäller endast transport av tungt eller skrymmande gods enligt definitionen i artikel 1 p i denna konvention.

2. Om bestämmelserna i detta avsnitt tillämpas får tungt eller skrymmande gods befordras med oförseglade fordon eller containrar om myndigheterna vid avgångstullkontoret så bestämmer.

3. Bestämmelserna i detta avsnitt ska tillämpas endast om det befordrade tunga eller skrymmande godset jämte eventuellt tillbehör enligt avgångstullkontorets uppfattning lätt kan identifieras genom den beskrivning som lämnats eller kan förses med tullförseglingar eller identifieringsmärken för att förhindra att godset byts ut eller förs bort utan att detta lätt kan upptäckas.

*Artikel 30*

Samtliga bestämmelser i denna konvention utom sådana som undantas genom de särskilda bestämmelserna i detta avsnitt ska gälla transport av tungt eller skrymmande gods enligt TIR-förfarandet.

*Artikel 31*

Den garanterande sammanslutningens ansvarighet ska gälla inte endast det gods som upptagits i TIR-carneten, utan också gods som utan att vara upptaget i carneten finns på lastflaket eller bland det gods som upptagits i TIR-carneten.

▼B

*Artikel 32*

Carnetomslaget och samtliga kuponger i TIR-carneten ska vara försedda med påskriften ”tungt eller skrymmande gods” i kraftiga bokstäver på engelska eller franska.

*Artikel 33*

Myndigheterna vid avgångstullkontoret får kräva att sådana packlistor, fotografier, ritningar etc. som erfordras för identifiering av det befordrade godset ska bifogas TIR-carneten. Myndigheterna ska i så fall förse dessa handlingar med en påteckning; dessutom ska ett exemplar av dessa handlingar fästas vid carnetomslagets andra sida, och samtliga manifest i TIR-carneten ska innehålla en hänvisning till handlingarna i fråga.

*Artikel 34*

Varje fördragsslutande parts tullmyndigheter vid mellanliggande tullkontor ska godta de tullförseglingar och/eller identifieringsmärken som anbringats av andra fördragsslutande parters behöriga myndigheter. Tullmyndigheterna får emellertid anbringa ytterligare förseglingar eller identifieringsmärken, samt ska lämna uppgifter om de nya förseglingarna eller identifieringsmärkena på de kuponger i TIR-carneten som är avsedda för det egna landet, på motsvarande talonger och på de kuponger som finns kvar i TIR-carneten.

*Artikel 35*

Om de tullmyndigheter som undersöker lasten vid ett mellanliggande tullkontor eller under färd är tvungna att bryta förseglingar eller ta bort identifieringsmärken, ska de anteckna uppgifter om de nya förseglingarna och/eller identifieringsmärkena på de kuponger i TIR-carneten som är avsedda för det egna landet, på motsvarande talonger och på de kuponger som finns kvar i TIR-carneten.

KAPITEL IV

**OEGENTLIGHETER**

*Artikel 36*

Varje överträdelse av bestämmelserna i denna konvention ska i det land där förseelsen ägt rum medföra de straffpåföljder för den skyldige som detta lands lag föreskriver.

*Artikel 37*

När det inte är möjligt att fastställa inom vilken fördragsslutande parts område en oegentlighet begåtts, ska den anses ha ägt rum inom den fördragsslutande parts område där den upptäcktes.

*Artikel 38*

1. Varje fördragsslutande part ska ha rätt att från förmåner enligt denna konvention tillfälligt eller för all framtid utesluta varje person som gjort sig skyldig till allvarlig överträdelse av de lagar och andra författningar på tullområdet som gäller internationell godstransport.

2. Sådan uteslutning ska inom en vecka anmälas till de behöriga myndigheterna i den fördragsslutande part inom vilkens område personen i fråga har etablerat verksamhet eller är bosatt, till sammanslutningen (sammanslutningarna) i det land eller det tullområde där överträdelsen ägt rum samt till verkställande TIR-utskottet.

▼B

*Artikel 39*

När TIR-transiteringar anses i övrigt fullgjorda på riktigt sätt

1. ska de fördragsslutande parterna bortse från mindre avvikelser från föreskrivna tidsfrister och färdvägar,

2. ska inte heller avvikelser mellan uppgifterna i TIR-carnetens godsmanifest och det verkliga innehållet i ett vägfordon, en fordonskombination eller en container betraktas som om innehavaren av TIR-carneten brutit mot konventionen, om det för de behöriga myndigheterna uppvisas för dem tillfredsställande bevisning för att dessa avvikelser inte beror på fel som begåtts medvetet eller av vårdslöshet vid lastning eller avsändning av godset eller när manifestet fylldes i.

*Artikel 40*

Tullmyndigheterna i avgångs- och bestämmelseländerna ska inte betrakta innehavaren av TIR-carneten såsom ansvarig för skiljaktigheter som eventuellt upptäcks i dessa länder om skiljaktigheterna i själva verket har samband med tullförfaranden som föregått eller följt på en TIR-transport och i vilka innehavaren inte varit inblandad.

*Artikel 41*

När det på ett för tullmyndigheterna tillfredsställande sätt styrks att gods upptaget i en TIR-carnets manifest har förstörts eller oåterkalleligt förlorats till följd av olyckshändelse eller force majeure eller att kvantiteten minskat på grund av godsets beskaffenhet, ska det medges befrielse från de tullar och andra avgifter som normalt ska betalas.

*Artikel 42*

De behöriga myndigheterna i de fördragsslutande parter som berörs av en TIR-transport ska, när en fördragsslutande part så begär och anger skälen därtill, lämna denna part alla tillgängliga upplysningar som erfordras för tillämpningen av bestämmelserna i artiklarna 39, 40 och 41.

*Artikel 42a*

De behöriga myndigheterna ska, i nära samarbete med sammanslutningarna, vidta alla nödvändiga åtgärder för att se till att TIR-carneterna används på ett korrekt sätt. De får i det syftet vidta lämpliga nationella och internationella kontrollåtgärder. Nationella kontrollåtgärder som vidtas av de behöriga myndigheterna i detta sammanhang ska omedelbart delges verkställande TIR-utskottet, som undersöker deras förenlighet med konventionens bestämmelser. Internationella kontrollåtgärder ska beslutas av den administrativa kommittén.

*Artikel 42b*

De fördragsslutande parternas behöriga myndigheter ska, vid behov, lämna de uppgifter som de godkända sammanslutningarna begär, för att de ska kunna fullgöra det åtagande som avses i del I artikel 1 f iii i bilaga 9.

I bilaga 10 anges vilka uppgifter som ska lämnas i särskilda fall.

▼B

KAPITEL V

**FÖRKLARANDE ANMÄRKNINGAR**

*Artikel 43*

I de förklarande anmärkningarna i bilaga 6 och i del III i bilaga 7 tolkas vissa bestämmelser i denna konvention och i dess bilagor. De innehåller också vissa rekommendationer.

KAPITEL VI

**SÄRSKILDA BESTÄMMELSER**

*Artikel 44*

Varje fördragsslutande part ska för berörda garanterande sammanslutningar underlätta

a) överföring av erforderlig valuta för belopp som krävs av fördragsslutande parters myndigheter med stöd av artikel 8 i denna konvention, och

b) överföring av valuta för betalning av TIR-carnetblanketter som sänts till garanterande sammanslutningar från motsvarande utländska sammanslutningar eller från internationella organisationer.

*Artikel 45*

Varje fördragsslutande part ska låta offentliggöra en förteckning över de avgångstullkontor, mellanliggande tullkontor och bestämmelsetullkontor som parten godkänt för handläggning av TIR-transiteringar. Fördragsslutande parter i angränsande länder ska rådgöra med varandra för att komma överens om godkännande av mot varandra svarande kontor vid gränsen och om deras tider för öppethållande.

*Artikel 46*

1. Ingen tullförrättningsavgift ska tas ut för de åtgärder från tullens sida som nämns i denna konvention, utom när förrättningen äger rum på andra dagar, tider eller platser än normalt.

2. När det gäller lättfördärvliga varor ska fördragsslutande parter i största möjliga utsträckning underlätta de åtgärder från tullens sida som vidtas vid tullkontor.

*Artikel 47*

1. Bestämmelserna i denna konvention ska inte utesluta tillämpning av begränsningar eller kontrollåtgärder som föreskrivs i nationella bestämmelser av hänsyn till allmän moral, allmän säkerhet, hygien eller folkhälsa eller av hänsyn till djur- eller växtsjukdomar, och inte heller upptagande av avgifter som kan debiteras med stöd av sådana bestämmelser.

2. Bestämmelserna i denna konvention ska inte utesluta tillämpning av andra nationella eller internationella bestämmelser om transport.

▼B

*Artikel 48*

Denna konvention ska inte hindra fördragsslutande parter som bildar en tullunion eller ekonomisk union från att fastställa särskilda regler för transporter som börjar eller slutar inom eller passerar genom deras områden under förutsättning att dessa regler inte minskar de lättnader som föreskrivs i konventionen.

*Artikel 49*

Denna konvention ska inte utgöra något hinder för tillämpning av de större lättnader som fördragsslutande parter medger eller kan vilja medge antingen på grund av unilaterala bestämmelser eller i kraft av bilaterala eller multilaterala överenskommelser, förutsatt att dessa lättnader inte hindrar tillämpningen av bestämmelserna i denna konvention och i synnerhet TIR-transiteringar.

*Artikel 50*

De fördragsslutande parterna ska på begäran ge varandra de upplysningar som erfordras för att tillämpa bestämmelserna i denna konvention, särskilt uppgifter om godkännande av vägfordon eller containrar och om tekniska kännetecken i deras konstruktion.

*Artikel 51*

Bilagorna till denna konvention utgör en integrerad del av konventionen.

KAPITEL VII

**SLUTBESTÄMMELSER**

*Artikel 52*

**Undertecknande, ratifikation, godtagande, godkännande och anslutning**

1. Alla stater som är medlemmar av Förenta Nationerna eller medlemmar av något av dess fackorgan eller Internationella atomenergiorganet eller anslutna till Internationella domstolens stadga, och varje annan stat som inbjuds av Förenta Nationernas generalförsamling, kan tillträda denna konvention

a) genom att underteckna den utan förbehåll för ratifikation, godtagande eller godkännande,

b) genom att deponera ett instrument för ratifikation, godtagande, godkännande eller anslutning efter att ha undertecknat den med förbehåll för ratifikation, godtagande eller godkännande, eller

c) genom att deponera ett anslutningsinstrument.

2. Denna konvention ska stå öppen från och med den 1 januari 1976 till och med den 1 december 1976 för undertecknande vid Förenta Nationernas kontor i Genève av de stater som avses i punkt 1. Den ska därefter stå öppen för deras anslutning.

3. Tullunioner och ekonomiska unioner kan, tillsammans med alla sina medlemsstater eller vid vilken tidpunkt som helst efter det att alla sådana stater tillträtt denna konvention, också tillträda denna konvention enligt bestämmelserna i punkterna 1 och 2. Sådana unioner ska emellertid inte ha rösträtt.

▼B

4. Instrumenten för ratifikation, godtagande, godkännande eller anslutning ska deponeras hos Förenta Nationernas generalsekreterare.

*Artikel 53*

**Ikraftträdande**

1. Denna konvention ska träda i kraft sex månader efter den dag då fem av de stater som avses i artikel 52.1 undertecknat den utan förbehåll för ratifikation, godtagande eller godkännande eller deponerat sina instrument för ratifikation, godtagande, godkännande eller anslutning.

2. Efter det att fem av de stater som avses i artikel 52.1 undertecknat denna konvention utan förbehåll för ratifikation, godtagande eller godkännande eller deponerat sina instrument för ratifikation, godtagande, godkännande eller anslutning, ska konventionen träda i kraft för nya fördragsslutande parter sex månader efter den dag då de deponerade sina instrument för ratifikation, godtagande, godkännande eller anslutning.

3. Varje instrument för ratifikation, godtagande, godkännande eller anslutning som deponerats sedan en ändring i denna konvention trätt i kraft ska anses gälla den ändrade konventionen.

4. Varje sådant instrument som deponerats sedan en ändring antagits men innan den trätt i kraft ska anses gälla den ändrade konventionen från den dag då ändringen träder i kraft.

*Artikel 54*

**Uppsägning**

1. Varje fördragsslutande part kan säga upp denna konvention genom notifikation till Förenta Nationernas generalsekreterare.

2. Uppsägningen träder i kraft femton månader efter den dag då generalsekreteraren mottagit notifikationen.

3. Giltigheten av TIR-carneter som godtagits av avgångstullkontoret före den dag då uppsägningen blir gällande ska inte påverkas av uppsägningen, och den garanterande sammanslutningens garanti ska förbli giltig enligt bestämmelserna i denna konvention.

*Artikel 55*

**Upphörande**

Om det antal stater som är fördragsslutande parter understiger fem under en sammanhängande tid av tolv månader efter det att denna konvention trätt i kraft, ska konventionen upphöra att gälla vid utgången av dessa tolv månader.

*Artikel 56*

**Upphävande av 1959 års TIR-konvention**

1. När denna konvention träder i kraft ska den i förhållandet mellan de till denna konvention anslutna staterna upphäva och ersätta 1959 års TIR-konvention.

2. Godkännandebevis som utfärdats för vägfordon och containrar enligt villkoren i 1959 års TIR-konvention ska under bevisens giltighetstid eller under en eventuellt förlängd giltighetstid godtas för godsbefordran under tullförsegling av de stater som är anslutna till föreliggande konvention, förutsatt att dessa fordon och containrar fortfarande uppfyller de villkor enligt vilka de ursprungligen godkändes.

▼B

*Artikel 57*

**Biläggande av tvister**

1. Varje tvist mellan två eller flera fördragsslutande parter om tolkningen eller tillämpningen av denna konvention ska i möjligaste mån lösas genom förhandlingar mellan dem eller på annat sätt.

2. Varje tvist mellan två eller flera fördragsslutande parter om tolkningen eller tillämpningen av denna konvention som inte kan biläggas i enlighet med punkt 1, ska på begäran av en av parterna hänskjutas till en skiljedomstol med följande sammansättning: Varje tvistande part ska utse en skiljeman och dessa skiljemän ska utse en annan skiljeman som ska vara ordförande. Om inte en av parterna inom tre månader efter det att begäran mottogs utsett en skiljeman eller om skiljemännen inte valt ordförande, kan någon av parterna begära att Förenta Nationernas generalsekreterare ska utse en skiljeman eller skiljedomstolens ordförande.

3. En dom av en skiljedomstol som utsetts enligt bestämmelserna i punkt 2 ska vara bindande för de tvistande parterna.

4. Skiljedomstolen ska själv fastställa sina procedurregler.

5. Skiljedomstolens beslut ska fattas genom majoritetsbeslut.

6. Varje oenighet som kan uppkomma mellan de tvistande parterna avseende tolkningen och verkställandet av domen kan av någon av parterna för bedömning underställas den skiljedomstol som fällde domen.

*Artikel 58*

**Förbehåll**

1. Varje stat kan vid undertecknande, ratifikation eller anslutning till denna konvention förklara att den inte anser sig bunden av artikel 57.2–57.6 i denna konvention. Övriga fördragsslutande parter ska inte vara bundna av dessa punkter gentemot en fördragsslutande part som anmält ett sådant förbehåll.

2. Varje fördragsslutande part som anmält förbehåll enligt punkt 1 kan när som helst återkalla detta genom notifikation till Förenta Nationernas generalsekreterare.

3. Frånsett förbehåll enligt punkt 1 ska inget förbehåll till denna konvention vara tillåtet.

*Artikel 58a*

**Administrativ kommitté**

En administrativ kommitté bestående av alla fördragsslutande parter ska inrättas. Kommitténs sammansättning, funktion och arbetsordning anges i bilaga 8.

*Artikel 58b*

**Verkställande TIR-utskott**

Den administrativa kommittén ska inrätta ett verkställande TIR-utskott såsom biträdande organ, vilket på dess vägnar ska fullgöra de uppgifter som det åläggs i konventionen och av kommittén. Utskottets sammansättning, funktion och arbetsordning anges i bilaga 8.

▼B

*Artikel 59*

**Förfarande för ändring av denna konvention**

1. Denna konvention och dess bilagor kan på förslag av en fördragsslutande part ändras genom det förfarande som anges i denna artikel.

2. Varje förslag till ändring av denna konvention ska behandlas av den administrativa kommittén, bestående av alla fördragsslutande parter i enlighet med arbetsordningen i bilaga 8. Varje ändring som behandlats eller utarbetats vid ett möte med den administrativa kommittén och som antagits av den med två tredjedelars majoritet av de medlemmar som är närvarande och deltar i omröstningen, ska av Förenta Nationernas generalsekreterare översändas till de fördragsslutande parterna för godkännande.

3. Med förbehåll för bestämmelserna i artikel 60 ska varje ändringsförslag som meddelats i enlighet med föregående punkt träda i kraft för alla fördragsslutande parter tre månader efter utgången av en frist på tolv månader räknat från den dag då ändringsförslaget översändes, om ingen stat som är fördragsslutande part under denna frist delgivit Förenta Nationernas generalsekreterare någon invändning mot ändringsförslaget.

4. Om det framförts invändningar mot ändringsförslaget i enlighet med punkt 3 ska ändringen inte anses godkänd och vara utan verkan.

*Artikel 60*

**Särskilt förfarande för ändring av bilagorna 1, 2, 3, 4, 5, 6, 7, 8, 9 och 10**

1. Varje förslag till ändring av bilagorna 1, 2, 3, 4, 5, 6, 7, 8, 9 och 10 som behandlats i enlighet med artikel 59.1 och 59.2 ska träda i kraft den dag som vid förslagets antagande fastställs av den administrativa kommittén, såvida inte en femtedel eller fem av de stater som är fördragsslutande parter, vilketdera antal som är minst, senast vid en tidigare tidpunkt, vilken även den fastställs av den administrativa kommittén vid förslagets antagande, framför en invändning mot ändringen genom notifikation till Förenta Nationernas generalsekreterare. Den administrativa kommitténs beslut om de dagar som avses i denna punkt ska fattas med två tredjedelars majoritet av dem som är närvarande och deltar i omröstningen.

2. Varje ändring som antagits i enlighet med förfarandena i punkt 1 ska, när den träder i kraft, för alla fördragsslutande parter ersätta och upphäva varje tidigare bestämmelse som berörs av ändringen.

*Artikel 61*

**Begäran, delgivning och invändning**

Förenta Nationernas generalsekreterare ska underrätta alla fördragsslutande parter och alla stater som avses i artikel 52.1 i denna konvention om varje begäran, delgivning eller invändning enligt artiklarna 59 och 60 och om den dag då ändringen träder i kraft.

*Artikel 62*

**Revisionskonferens**

1. Varje stat som är fördragsslutande part kan genom notifikation till Förenta Nationernas generalsekreterare begära att en konferens sammankallas för att revidera konventionen.

▼B

2. En revisionskonferens, till vilken alla fördragsslutande parter och alla stater som avses i 52.1 ska inbjudas, ska sammankallas av Förenta Nationernas generalsekreterare om minst en fjärdedel av de stater som är fördragsslutande parter inom sex månader räknat från dagen för generalsekreterarens delgivning samtycker till denna begäran.

3. En revisionskonferens, till vilken alla fördragsslutande parter och alla stater som avses i artikel 52.1 ska inbjudas, ska också sammankallas av Förenta Nationernas generalsekreterare efter notifikation av en begäran av den administrativa kommittén. Denna kommitté ska framställa en begäran om en majoritet av dem som är närvarande och deltar i omröstningen i kommittén är överens om detta.

4. Om en konferens sammankallas enligt punkt 1 eller punkt 3 ska Förenta Nationernas generalsekreterare underrätta alla fördragsslutande parter om detta och ge dem tillfälle att inom tre månader lägga fram de förslag som de önskar att konferensen ska behandla. Förenta Nationernas generalsekreterare ska minst tre månader före dagen för konferensens öppnande delge alla fördragsslutande parter förslaget till dagordning för konferensen tillsammans med texterna till dessa förslag.

*Artikel 63*

**Notifikationer**

Förutom de notifikationer och delgivningar som avses i artiklarna 61 och 62 ska Förenta Nationernas generalsekreterare underrätta alla stater som avses i artikel 52 om följande

a) undertecknanden, ratifikationer, godtaganden, godkännanden och anslutningar enligt artikel 52,

b) dagen för denna konventions ikraftträdande enligt artikel 53,

c) uppsägningar enligt artikel 54,

d) denna konventions upphörande enligt artikel 55,

e) förbehåll enligt artikel 58.

*Artikel 64*

**Autentisk text**

Efter den 31 december 1976 ska originalet av denna konvention deponeras hos Förenta Nationernas generalsekreterare, som ska översända bestyrkta avskrifter till de fördragsslutande parterna och till de stater som avses i artikel 52.1 som inte är fördragsslutande parter.

▼B

*BILAGA 1*

## FÖRLAGA FÖR TIR-CARNET

*Version 1*

1. TIR-carneten är tryckt på franska med undantag för sidan 1 av omslaget, där rubrikerna är tryckta även på engelska. De ”regler för användning av TIR-carneten” som finns på franska på sidan 2 av omslaget är tryckta på engelska på sidan 3 av omslaget. Den ”bestyrkta rapporten” får på baksidan även återges på annat lämpligt språk än franska.

2. Carneter som används för TIR-transporter inom en regional garantikedja kan vara tryckta på vilket som helst av Förenta Nationernas officiella språk, utom sidan 1 av carnetens omslag, där rubrikerna är tryckta även på engelska eller franska. De ”regler för användning av TIR-carneten” som finns på sidan 2 av omslaget är tryckta på det av Förenta nationernas officiella språk som används och finns också på engelska eller franska på sidan 3 av omslaget.

*Version 2*

3. För transport av tobak och alkohol, där en utökad garanti kan krävas av den garanterande sammanslutningen enligt de förklarande anmärkningarna till artikel 8.3 (bilaga 6), ska tullmyndigheterna kräva att TIR-carnetens omslag och samtliga blad är tydligt försedda med påskrifterna ”TOBACCO/ALCOHOL” och ”TABAC/ALCOOL”. Dessa carneter måste dessutom på ett separat blad, insatt i carneten efter sidan 2 av omslaget, innehålla utförliga uppgifter – åtminstone på engelska och franska – om de tobaks- och alkoholvaror som garanteras.

▼B

Förlaga för TIR-carnet

VERSION 1

Page 1 of cover

[Annex 1 page 3]

(Name of International Organization)

# CARNET TIR*

## .....vouchers No

1. Valable pour prise en charge par le bureau de douane de départ jusqu'au _____ inclus
*Valid for the acceptance of goods by the Customs office of departure up to and including*

2. Délivré par _____
*Issued by*

(nom de l'association émettrice / *name of issuing association*)

3. Titulaire _____
*Holder*

(numéro d'identification, nom, adresse, pays / *identification number, name, address, country*)

4. Signature du délégué de l'association émettrice et cachet de cette association:

*Signature of authorized official of the issuing association and stamp of that association:*

5. Signature du secrétaire de l'organisation internationale:

*Signature of the secretary of the international organization:*

(A remplir avant l'utilisation par le titulaire du carnet / To be completed before use by the holder of the carnet)

6. Pays de depart _____
*Country/Countries of departure* (1)

7. Pays de destination _____
*Country/Countries of destination* (1)

8. No(s) d'immatriculation du (des) véhicules(s) routiers(s) (1)
*Registration No(s). of road vehicle(s)* (1)

9. Certificat(s) d'agrément du (des) véhicule(s) routier(s) (No et date) (1)
*Certificate(s) of approval of road vehicle(s) (No. and date)* (1)

10. No(s) d'identification du (des) conteneur(s) (1)
*Identification No(s). of container(s)* (1)

11. Observations diverses _____
*Remarks*

12. Signature du titulaire du carnet:
*Signature of the carnet holder:*

(1) Biffer la mention inutile
*Strike out whichever does not apply*

* Voir annexe 1 de la Convention TIR, 1975, élaborée sous les auspices de la Commission économique des Nations Unies pour l'Europe.
* *See annex 1 of the TIR Convention, 1975, prepared under the auspices of the United Nations Economic Commission for Europe.*

▼B

Förlaga för TIR-carnet

VERSION 1

Page 2 of cover

[Annex 1 page 4]

## RÈGLES RELATIVES A L'UTILISATION DU CARNET TIR

### A. Généralités

1. **Emission:** Le carnet TIR sera émis dans le pays de départ ou dans le pays où le titulaire est établi ou domicilié.

2. **Langue:** Le carnet TIR est imprimé en français, à l'exception de la page 1 de la couverture dont les rubriques sont imprimées également en anglais; les «Règles relatives à l'utilisation du carnet TIR» sont reproduites en version anglaise à la page 3 de ladite couverture. Par ailleurs, des feuillets supplémentaires donnant une traduction en d'autres langues du texte imprimé peuvent être ajoutés.
   Les carnets utilisés pour les transports TIR dans le cadre d'une chaîne de garantie régionale peuvent être imprimés dans l'une des langues officielles de l'Organisation des Nations Unies, à l'exception de la page 1 de la couverture, dont les rubriques sont également imprimées en anglais ou en français. Les «règles relatives à l'utilisation du carnet TIR» sont reproduites à la page 2 de la couverture dans la langue officielle de l'Organisation des Nations Unies utilisée, ainsi qu'en anglais ou en français à la page placée après le procès-verbal de constat.

3. **Validité:** Le carnet TIR demeure valable jusqu'à l'achèvement du transport TIR au bureau de douane de destination, pour autant qu'il ait été pris en charge au bureau de douane de départ dans le délai fixé par l'association émettrice (rubrique 1 de la page 1 de la couverture).

4. **Nombre de carnets:** Il pourra être établi un seul carnet TIR pour un ensemble de véhicules (véhicules couplés) ou pour plusieurs conteneurs chargés soit sur un seul véhicule soit sur un ensemble de véhicules (voir également la règle 10d) ci-dessous).

5. **Nombre de bureaux de douane de départ et de destination:** Les transports effectués sous le couvert d'un carnet TIR peuvent comporter plusieurs bureaux de douane de départ et de destination, mais le nombre total des bureaux de douane de départ et de destination ne pourra dépasser quatre. Le carnet TIR ne peut être présenté aux bureaux de douane de destination que si tous les bureaux de douane de départ l'ont pris en charge. (Voir également la règle 10 e) ci-dessous).

6. **Nombre de feuillets:** Si le transport comporte un seul bureau de douane de départ et un seul bureau de douane de destination, le carnet TIR devra comporter au moins 2 feuillets pour le pays de départ, 2 feuillets pour le pays de destination, puis 2 feuillets pour chaque autre pays dont le territoire est emprunté. Pour chaque bureau de douane de départ (ou de destination) supplémentaire, 2 autres feuillets seront nécessaires.

7. **Présentation aux bureaux de douane:** Le carnet TIR sera présenté avec le véhicule routier, l'ensemble de véhicules, le ou les conteneurs à chacun des bureaux de douane de départ, de passage et de destination. Au dernier bureau de douane de départ, la signature de l'agent et le timbre à date du bureau de douane doivent être apposés au bas du manifeste de tous les volets à utiliser pour la suite du transport (rubrique 17).

### B. Manière de remplir le carnet TIR

8. **Grattage, surcharge:** Le carnet TIR ne comportera ni grattage, ni surcharge. Toute rectification devra être effectuée en biffant les indications erronées et en ajoutant, le cas échéant, les indications voulues. Toute modification devra être approuvée par son auteur et visée par les autorités douanières.

9. **Indication relative à l'immatriculation:** Lorsque les dispositions nationales ne prévoient pas l'immatriculation des remorques et semi-remorques, on indiquera, en lieu et place du No d'immatriculation, le No d'identification ou de fabrication.

10. **Manifeste:**

    a) Le manifeste sera rempli dans la langue du pays de départ, à moins que les autorités douanières n'autorisent l'usage d'une autre langue. Les autorités douanières des autres pays empruntés se réservent le droit d'en exiger une traduction dans leur langue. En vue d'éviter des retards qui pourraient résulter de cette exigence, il est conseillé au transporteur de se munir des traductions nécessaires.

    **b) Les indications portées sur le manifeste devraient être dactylographiées ou polycopiées de manière qu'elles soient nettement lisibles sur tous les feuillets. Les feuillets illisibles seront refusés par les autorités douanières.**

    c) Des feuilles annexes du même modèle que le manifeste ou des documents commerciaux comportant toutes les indications du manifeste peuvent être attachés aux volets. Dans ce cas, tous les volets devront porter les indications suivantes:
       i) nombre de feuilles annexes (case 8);
       ii) nombre et nature des colis ou des objets ainsi que le poids brut total des marchandises énumérées sur ces feuilles annexes (cases 9 à 11).

    d) Lorsque le carnet TIR couvre un ensemble de véhicules ou plusieurs conteneurs, le contenu de chaque véhicule ou de chaque conteneur sera indiqué séparément sur le manifeste. Cette indication devra être précédée du No d'immatriculation du véhicule ou du No d'identification du conteneur (rubrique 9 du manifeste).

    e) De même, s'il y a plusieurs bureaux de douane de départ ou de destination, les inscriptions relatives aux marchandises prises en charge ou destinées à chaque bureau de douane seront nettement séparées les unes des autres sur le manifeste.

11. **Listes de colisage, photos, plans, etc:** Lorsque, pour l'identification des marchandises pondéreuses ou volumineuses, les autorités douanières exigeront que de tels documents soient annexés au carnet TIR, ces derniers seront visés par les autorités douanières et attachés à la page 2 de la couverture. Au surplus, une mention de ces documents sera faite dans la case 8 de tous les volets.

12. **Signature:** Tous les volets (rubriques 14 et 15) seront datés et signés par le titulaire du carnet TIR ou par son représentant.

### C. Incidents ou accidents

13. S'il arrive en cours de route, pour une cause fortuite, qu'un scellement douanier soit rompu ou que des marchandises périssent ou soient endommagées, le transporteur s'adressera immédiatement aux autorités douanières s'il s'en trouve à proximité ou, à défaut, à d'autres autorités compétentes du pays où il se trouve. Ces dernières établiront dans le plus bref délai le procès-verbal de constat figurant dans le carnet TIR.

14. En cas d'accident nécessitant le transbordement sur un autre véhicule ou dans un autre conteneur, ce transbordement ne peut s'effectuer qu'en présence de l'une des autorités désignées à la règle 13 ci-dessus. Ladite autorité établira le procès-verbal de constat. A moins que le carnet ne porte la mention «marchandises pondéreuses ou volumineuses», le véhicule ou conteneur de substitution devra être agréé pour le transport de marchandises sous scellements douaniers. En plus, il sera scellé et le scellement apposé sera indiqué dans le procès-verbal de constat. Toutefois, si aucun véhicule ou conteneur agréé n'est disponible, le transbordement pourra être effectué sur un véhicule ou dans un conteneur non agréé, pour autant qu'il offre des garanties suffisantes. Dans ce dernier cas, les autorités douanières des pays suivants apprécieront si elles peuvent, elles aussi, laisser continuer dans ce véhicule ou conteneur le transport sous le couvert du carnet TIR.

15. En cas de péril imminent nécessitant le déchargement immédiat, partiel ou total, le transporteur peut prendre des mesures de son propre chef sans demander ou sans attendre l'intervention des autorités visées à la règle 13 ci-dessus. Il aura alors à prouver qu'il a dû agir ainsi dans l'intérêt du véhicule ou conteneur ou de son chargement et, aussitôt après avoir pris les mesures préventives de première urgence, avertira une des autorités visées à la règle 13 ci-dessus pour faire constater les faits, vérifier le chargement, sceller le véhicule ou conteneur et établir le procès-verbal de constat.

16. Le procès-verbal de constat restera joint au carnet TIR jusqu'au bureau de douane de destination.

17. Il est recommandé aux associations de fournir aux transporteurs, outre au modèle inséré dans le carnet TIR lui-même, un certain nombre de formules de P.V. de constat rédigées dans la ou les langues des pays à traverser.

▼B

Förlaga för TIR-carnet

VERSION 1

[Annex 1 page 5 **(white)**]

**VOUCHER N° 1** PAGE 1

1. **TIR CARNET** No

2. Customs office(s) of departure
1. _____ 2. _____
3. _____

3. Name of the international organization

For official use

4. Holder of the carnet (identification number, name, address and country)

5. Country/Countries of departure

6. Country/Countries of destination

7. Registration No(s). of road vehicle(s)

8. Documents attached to the manifest

**GOODS MANIFEST**

| 9. (a) Load compartment(s) or container(s)<br>(b) Marks and Nos. of packages or articles | 10. Number and type of packages or articles; description of goods | 11. Gross weight in kg | 16. Seals or identification marks applied, (number, identification) |
|---|---|---|---|
| | | | |

| 12. Total number of packages entered on the manifest<br>Destination: | Number |
|---|---|
| 1. Customs office | |
| 2. Customs office | |
| 3. Customs office | |

13. I declare the information in items 1-12 above to be correct and complete
14. Place and date
15. Signature of holder or agent
_____
_____

17. Customs office of departure. Customs officer's signature and Customs office date stamp

18. Certificate for goods taken under control (Customs office of departure or of entry en route)

☐ 19. Seals or identification marks found to be intact

20. Time-limit for transit

21. Registered by the Customs office at

under No.

22. Miscellaneous (itinerary stipulated, Customs office at which the load must be produced, etc.)

23. Customs officer's signature and Customs office date stamp
_____

---

**COUNTERFOIL N° 1** PAGE 1 **of TIR CARNET** No

1. Accepted by the Customs office at _____
2. Under No. _____
3. Seals or identification marks applied _____
4. ☐ Seals or identification marks found to be intact
5. Miscellaneous (route prescribed, Customs office at which the load must be produced, etc.)
_____
_____

6. Customs officer's signature and Customs office date stamp
_____

▼B

Förlaga för TIR-carnet

VERSION 1

[Annex 1 page 6 **(green)**]

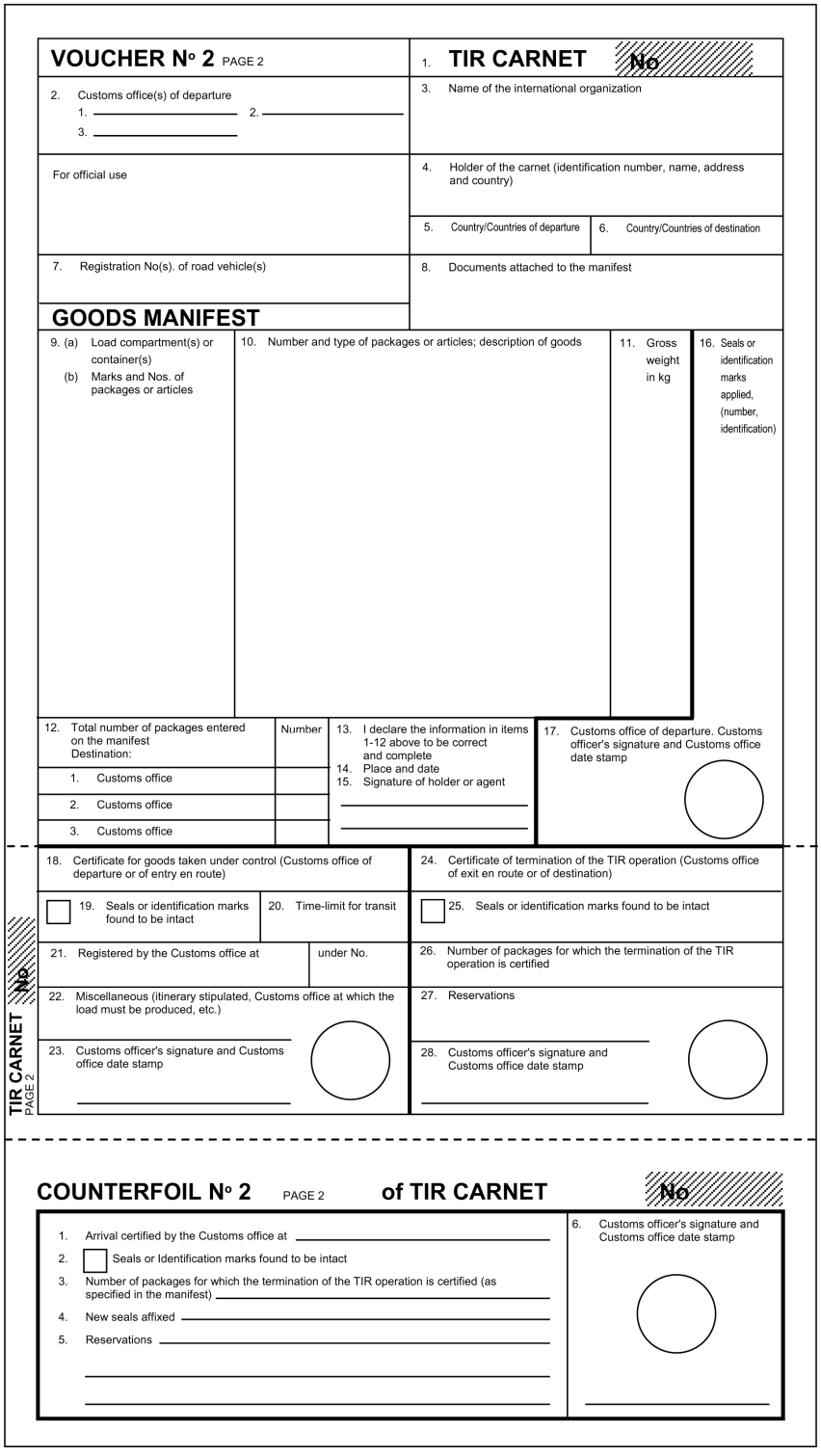

**VOUCHER N° 2** PAGE 2

1. **TIR CARNET** No

2. Customs office(s) of departure
1. _____ 2. _____
3. _____

3. Name of the international organization

For official use

4. Holder of the carnet (identification number, name, address and country)

5. Country/Countries of departure

6. Country/Countries of destination

7. Registration No(s). of road vehicle(s)

8. Documents attached to the manifest

**GOODS MANIFEST**

9. (a) Load compartment(s) or container(s)
(b) Marks and Nos. of packages or articles

10. Number and type of packages or articles; description of goods

11. Gross weight in kg

16. Seals or identification marks applied, (number, identification)

12. Total number of packages entered on the manifest
Destination:

Number

1. Customs office
2. Customs office
3. Customs office

13. I declare the information in items 1-12 above to be correct and complete
14. Place and date
15. Signature of holder or agent

17. Customs office of departure. Customs officer's signature and Customs office date stamp

**TIR CARNET** No PAGE 2

18. Certificate for goods taken under control (Customs office of departure or of entry en route)

☐ 19. Seals or identification marks found to be intact

20. Time-limit for transit

21. Registered by the Customs office at

under No.

22. Miscellaneous (itinerary stipulated, Customs office at which the load must be produced, etc.)

23. Customs officer's signature and Customs office date stamp

24. Certificate of termination of the TIR operation (Customs office of exit en route or of destination)

☐ 25. Seals or identification marks found to be intact

26. Number of packages for which the termination of the TIR operation is certified

27. Reservations

28. Customs officer's signature and Customs office date stamp

**COUNTERFOIL N° 2** PAGE 2 **of TIR CARNET** No

1. Arrival certified by the Customs office at _____
2. ☐ Seals or Identification marks found to be intact
3. Number of packages for which the termination of the TIR operation is certified (as specified in the manifest) _____
4. New seals affixed _____
5. Reservations _____

6. Customs officer's signature and Customs office date stamp

▼B

Förlaga för TIR-carnet

VERSION 1

[Annex 1
page 7
**(yellow)**]

## Certified report

Drawn up in accordance with article 25 of the TIR Convention
(See also Rules 13 to 17 regarding the use of the TIR carnet)

| | |
|---|---|
| 1. Customs office(s) of departure | 2. **TIR CARNET** **No** |
| | 3. Name of the international organization |
| 4. Registration No(s). of road vehicle(s) Identification No(s). of container(s) | 5. Holder of the carnet (identification number, name, address and country) |
| 6. The Customs seal(s) is/are ☐ intact ☐ not intact | 8. Remarks |
| 7. The load compartment(s) or container(s) is/are ☐ intact ☐ not intact | |

9. ☐ No goods appeared to be missing ☐ The goods indicated in items 10 to 13 are missing (M) or have been destroyed (D) as indicated in column 12

| 10. (a) Load compartment(s) or container(s) (b) Marks and Nos. of packages or articles | 11. Number and type of packages or articles; description of goods | 12. M or D | 13. Remarks (give particulars of quantities missing or destroyed) |
|---|---|---|---|
| | | | |

14. Date, place and circumstances of the accident

15. Measures taken to enable the TIR operation to continue
☐ affixing of new seals: number _____ description _____
☐ transfer of load (see item 16 below)
☐ other

16. If the goods have been transferred: description of road vehicle(s)/container(s) substituted

| | Registration No. / Identification No. | Approved Yes | Approved No | No. of certificate of approval | Number and particulars of seals affixed |
|---|---|---|---|---|---|
| (a) vehicle | _____ / _____ | ☐ / ☐ | ☐ / ☐ | _____ / _____ | ____ / _____ / ____ / _____ |
| (b) container | _____ / _____ | ☐ / ☐ | ☐ / ☐ | | ____ / _____ / ____ / _____ |

| 17. Authority which drew up this certified report | 18. Endorsement of next Customs office reached by the TIR transport |
|---|---|
| Place/Date/Stamp _____ Signature _____ | Signature _____ |

☐ Mark the appropriate boxes with a cross

▼B

Förlaga för TIR-carnet

VERSION 1

Page 3 of cover

[Annex 1 page 8]

## RULES REGARDING THE USE OF THE TIR CARNET

### A. General

1. **Issue:** The TIR carnet may be issued either in the country of departure or in the country in which the holder is established or resident.

2. **Language:** The TIR carnet is printed in French, except for page 1 of the cover where the items are also printed in English; this page is a translation of the « Rules regarding the use of the TIR carnet » given in French on page 2 of the cover. Additional sheets giving a translation of the printed text may also be inserted.
Carnets used for TIR transports within a regional guarantee chain may be printed in any other official language of the United Nations except for page 1 of the cover where items are also printed in English or French. The "Rules regarding the use of the TIR Carnet" are printed on page 2 of the cover in the official language of the United Nations used and are also printed in English or French on page 3 of the cover.

3. **Validity:** The TIR carnet remains valid until the completion of the TIR transport at the Customs office of destination, provided that it has been taken under Customs control at the Customs office of departure within the time-limit set by the issuing association (item 1 of page 1 of the cover).

4. **Number of carnets:** Only one TIR carnet need be required for a combination of vehicles (coupled vehicles) or for several containers loaded either on a single vehicle or on a combination of vehicles (see also rule 10 d) below).

5. **Number of Customs offices of departure and Customs offices of destination:** Transport under cover of a TIR carnet may involve several Customs offices of departure and destination but the total number of Customs offices of departure and destination shall not exceed four. The TIR carnet may only be presented to Customs offices of destination if all Customs offices of departure have accepted the TIR carnet (see also rule 10 e) below).

6. **Number of forms:** Where there is only one Customs office of departure and one Customs office of destination, the TIR carnet must contain at least 2 sheets for the country of departure, 2 sheets for the country of destination and 2 sheets for each country traversed. For each additional Customs office of departure (or destination) 2 extra sheets shall be required.

7. **Presentation at Customs offices:** The TIR carnet shall be presented with the road vehicle, combination of vehicles, or container(s) at each Customs office of departure, Customs office *en route* and Customs office of destination. At the last Customs office of departure, the Customs Officer shall sign and date stamp item 17 below the manifest on all vouchers to be used on the remainder of the journey.

### B. How to fill in the TIR carnet

8. **Erasures, over-writing:** No erasures or over-writing shall be made on the TIR carnet. Any correction shall be made by crossing out the incorrect particulars and adding, if necessary, the required particulars. Any change shall be initialled by the person making it and endorsed by the Customs authorities.

9. **Information concerning registration:** When national legislation does not provide for registration of trailers and semi-trailers, the identification or manufacturer's no. shall be shown instead of the registration no.

10. **The manifest:**

    (a) The manifest shall be completed in the language of the country of departure, unless the Customs authorities allow another language to be used. The Customs authorities of the other countries traversed reserve the right to require its translation into their own language. In order to avoid delays which might ensue from this requirement, carriers are advised to supply the driver of the vehicle with the requisite translations.

    **(b) The information on the manifest should be typed or multicopied in such a way as to be clearly legible on all sheets. Illegible sheets will not be accepted by the Customs authorities.**

    (c) Separate sheets of the same model as the manifest or commercial documents providing all the information required by the manifest, may be attached to the vouchers. In such cases, all the vouchers must bear the following particulars:
    (i) the number of sheets attached (box 8);
    (ii) the number and type of the packages or articles and the total gross weight of the goods listed on the attached sheets (boxes 9 to 11).

    (d) When the TIR carnet covers a combination of vehicles or several containers, the contents of each vehicle or each container shall be indicated separately on the manifest. This information shall be preceded by the registration no. of the vehicle or the identification no. of the container (item 9 of the manifest).

    (e) Likewise, if there are several Customs offices of departure or of destination, the entries concerning the goods taken under Customs control at, or intended for, each Customs office shall be clearly separated from each other on the manifest.

11. **Packing lists, photographs, plans, etc:** When such documents are required by the Customs authorities for the identification of heavy or bulky goods, they shall be endorsed by the Customs authorities and attached to page 2 of the cover of the carnet. In addition, a reference shall be made to these documents in box 8 of all vouchers.

12. **Signature:** All vouchers (items 14 and 15) must be dated and signed by the holder of the carnet or his agent.

### C. Incidents or accidents

13. In the event of Customs seals being broken or goods being destroyed or damaged by accident *en route* the carrier shall immediately contact the Customs authorities, if there are any near at hand, or, if not, any other competent authorities of the country he is in. The authorities concerned shall draw up with the minimum delay the certified report which is contained in the TIR carnet.

14. In the event of an accident necessitating transfer of the load to another vehicle or another container, this transfer may be carried out only in the presence of one of the authorities mentioned in rule 13 above. The said authority shall draw up the certified report. Unless the carnet carries the words « Heavy or bulky goods », the vehicle or container substituted must be one approved for the transport of goods under Customs seals. Furthermore, it shall be sealed and details of the seal affixed shall be indicated in the certified report. However, if no approved vehicle or container is available, the goods may be transferred to an unapproved vehicle or container, provided it affords adequate safeguards. In the latter event, the Customs authorities of succeeding countries shall judge whether they, too, can allow the transport under cover of the TIR carnet to continue in that vehicle or container.

15. In the event of imminent danger necessitating immediate unloading of the whole or of part of the load, the carrier may take action on his own initiative, without requesting or waiting for action by the authorities mentioned in rule 13 above. It shall then be for him to furnish proof that he was compelled to take such action in the interests of the vehicle or container or of the load and, as soon as he has taken such preventive measures as the emergency may require, he shall notify one of the authorities mentioned in rule 13 above in order that the facts may be verified, the load checked, the vehicle or container sealed and the certified report drawn up.

16. The certified report shall remain attached to the TIR carnet until the Customs office of destination is reached.

17. In addition to the model form inserted in the TIR carnet itself, associations are recommended to furnish carriers with a supply of certified report forms in the language or languages of the countries of transit.

▼B

Förlaga för TIR-carnet

VERSION 2

Page 1 of cover

[Annex 1 page 9]

(Name of International Organization)

# CARNET TIR*

## .....vouchers No

1. Valable pour prise en charge par le bureau de douane de départ jusqu'au _____ inclus
*Valid for the acceptance of goods by the Customs office of departure up to and including*

2. Délivré par _____
*Issued by*

(nom de l'association émettrice / *name of issuing association*)

3. Titulaire _____
*Holder*

(numéro d'identification, nom, adresse, pays / *identification number, name, address, country*)

4. Signature du délégué de l'association émettrice et cachet de cette association:
*Signature of authorized official of the issuing association and stamp of that association:*

5. Signature du secrétaire de l'organisation internationale:
*Signature of the secretary of the international organization:*

(A remplir avant l'utilisation par le titulaire du carnet / To be completed before use by the holder of the carnet)

6. Pays de depart
*Country/Countries of departure* (1)

7. Pays de destination
*Country/Countries of destination* (1)

8. No(s) d'immatriculation du (des) véhicules(s) routiers(s) (1)
*Registration No(s). of road vehicle(s)* (1)

9. Certificat(s) d'agrément du (des) véhicule(s) routier(s) (No et date) (1)
*Certificate(s) of approval of road vehicle(s) (No. and date)* (1)

10. No(s) d'identification du (des) conteneur(s) (1)
*Identification No(s). of container(s)* (1)

11. Observations diverses
*Remarks*

12. Signature du titulaire du carnet:
*Signature of the carnet holder:*

(1) Biffer la mention inutile
*Strike out whichever does not apply*

TABAC ALCOOL TOBACCO ALCOHOL

* Voir annexe 1 de la Convention TIR, 1975, élaborée sous les auspices de la Commission économique des Nations Unies pour l'Europe.
* *See annex 1 of the TIR Convention, 1975, prepared under the auspices of the United Nations Economic Commission for Europe.*

▼B

Förlaga för TIR-carnet

VERSION 2

Page 2 of cover

[Annex 1 page 10]

## RÈGLES RELATIVES A L'UTILISATION DU CARNET TIR

### A. Généralités

1. **Emission:** Le carnet TIR sera émis dans le pays de départ ou dans le pays où le titulaire est établi ou domicilié.

2. **Langue:** Le carnet TIR est imprimé en français, à l'exception de la page 1 de la couverture dont les rubriques sont imprimées également en anglais; les «Règles relatives à l'utilisation du carnet TIR» sont reproduites en version anglaise à la page 3 de ladite couverture. Par ailleurs, des feuillets supplémentaires donnant une traduction en d'autres langues du texte imprimé peuvent être ajoutés.
   Les carnets utilisés pour les transports TIR dans le cadre d'une chaîne de garantie régionale peuvent être imprimés dans l'une des langues officielles de l'Organisation des Nations Unies, à l'exception de la page 1 de la couverture, dont les rubriques sont également imprimées en anglais ou en français. Les «règles relatives à l'utilisation du carnet TIR» sont reproduites à la page 2 de la couverture dans la langue officielle de l'Organisation des Nations Unies utilisée, ainsi qu'en anglais ou en français à la page placée après le procès-verbal de constat.

3. **Validité:** Le carnet TIR demeure valable jusqu'à l'achèvement du transport TIR au bureau de douane de destination, pour autant qu'il ait été pris en charge au bureau de douane de départ dans le délai fixé par l'association émettrice (rubrique 1 de la page 1 de la couverture).

4. **Nombre de carnets:** Il pourra être établi un seul carnet TIR pour un ensemble de véhicules (véhicules couplés) ou pour plusieurs conteneurs chargés soit sur un seul véhicule soit sur un ensemble de véhicules (voir également la règle 10d) ci-dessous).

5. **Nombre de bureaux de douane de départ et de destination:** Les transports effectués sous le couvert d'un carnet TIR peuvent comporter plusieurs bureaux de douane de départ et de destination, mais le nombre total des bureaux de douane de départ et de destination ne pourra dépasser quatre. Le carnet TIR ne peut être présenté aux bureaux de douane de destination que si tous les bureaux de douane de départ l'ont pris en charge. (Voir également la règle 10 e) ci-dessous).

6. **Nombre de feuillets:** Si le transport comporte un seul bureau de douane de départ et un seul bureau de douane de destination, le carnet TIR devra comporter au moins 2 feuillets pour le pays de départ, 2 feuillets pour le pays de destination, puis 2 feuillets pour chaque autre pays dont le territoire est emprunté. Pour chaque bureau de douane de départ (ou de destination) supplémentaire, 2 autres feuillets seront nécessaires.

7. **Présentation aux bureaux de douane:** Le carnet TIR sera présenté avec le véhicule routier, l'ensemble de véhicules, le ou les conteneurs à chacun des bureaux de douane de départ, de passage et de destination. Au dernier bureau de douane de départ, la signature de l'agent et le timbre à date du bureau de douane doivent être apposés au bas du manifeste de tous les volets à utiliser pour la suite du transport (rubrique 17).

### B. Manière de remplir le carnet TIR

8. **Grattage, surcharge:** Le carnet TIR ne comportera ni grattage, ni surcharge. Toute rectification devra être effectuée en biffant les indications erronées et en ajoutant, le cas échéant, les indications voulues. Toute modification devra être approuvée par son auteur et visée par les autorités douanières.

9. **Indication relative à l'immatriculation:** Lorsque les dispositions nationales ne prévoient pas l'immatriculation des remorques et semi-remorques, on indiquera, en lieu et place du No d'immatriculation, le No d'identification ou de fabrication.

10. **Manifeste:**

    a) Le manifeste sera rempli dans la langue du pays de départ, à moins que les autorités douanières n'autorisent l'usage d'une autre langue. Les autorités douanières des autres pays empruntés se réservent le droit d'en exiger une traduction dans leur langue. En vue d'éviter des retards qui pourraient résulter de cette exigence, il est conseillé au transporteur de se munir des traductions nécessaires.

    **b) Les indications portées sur le manifeste devraient être dactylographiées ou polycopiées de manière qu'elles soient nettement lisibles sur tous les feuillets. Les feuillets illisibles seront refusés par les autorités douanières.**

    c) Des feuilles annexes du même modèle que le manifeste ou des documents commerciaux comportant toutes les indications du manifeste peuvent être attachés aux volets. Dans ce cas, tous les volets devront porter les indications suivantes:
       i) nombre de feuilles annexes (case 8);
       ii) nombre et nature des colis ou des objets ainsi que le poids brut total des marchandises énumérées sur ces feuilles annexes (cases 9 à 11).

    d) Lorsque le carnet TIR couvre un ensemble de véhicules ou plusieurs conteneurs, le contenu de chaque véhicule ou de chaque conteneur sera indiqué séparément sur le manifeste. Cette indication devra être précédée du No d'immatriculation du véhicule ou du No d'identification du conteneur (rubrique 9 du manifeste).

    e) De même, s'il y a plusieurs bureaux de douane de départ ou de destination, les inscriptions relatives aux marchandises prises en charge ou destinées à chaque bureau de douane seront nettement séparées les unes des autres sur le manifeste.

11. **Listes de colisage, photos, plans, etc:** Lorsque, pour l'identification des marchandises pondéreuses ou volumineuses, les autorités douanières exigeront que de tels documents soient annexés au carnet TIR, ces derniers seront visés par les autorités douanières et attachés à la page 2 de la couverture. Au surplus, une mention de ces documents sera faite dans la case 8 de tous les volets.

12. **Signature:** Tous les volets (rubriques 14 et 15) seront datés et signés par le titulaire du carnet TIR ou par son représentant.

### C. Incidents ou accidents

13. S'il arrive en cours de route, pour une cause fortuite, qu'un scellement douanier soit rompu ou que des marchandises périssent ou soient endommagées, le transporteur s'adressera immédiatement aux autorités douanières s'il s'en trouve à proximité ou, à défaut, à d'autres autorités compétentes du pays où il se trouve. Ces dernières établiront dans le plus bref délai le procès-verbal de constat figurant dans le carnet TIR.

14. En cas d'accident nécessitant le transbordement sur un autre véhicule ou dans un autre conteneur, ce transbordement ne peut s'effectuer qu'en présence de l'une des autorités désignées à la règle 13 ci-dessus. Ladite autorité établira le procès-verbal de constat. A moins que le carnet ne porte la mention «marchandises pondéreuses ou volumineuses», le véhicule ou conteneur de substitution devra être agréé pour le transport de marchandises sous scellements douaniers. En plus, il sera scellé et le scellement apposé sera indiqué dans le procès-verbal de constat. Toutefois, si aucun véhicule ou conteneur agréé n'est disponible, le transbordement pourra être effectué sur un véhicule ou dans un conteneur non agréé, pour autant qu'il offre des garanties suffisantes. Dans ce dernier cas, les autorités douanières des pays suivants apprécieront si elles peuvent, elles aussi, laisser continuer dans ce véhicule ou conteneur le transport sous le couvert du carnet TIR.

15. En cas de péril imminent nécessitant le déchargement immédiat, partiel ou total, le transporteur peut prendre des mesures de son propre chef sans demander ou sans attendre l'intervention des autorités visées à la règle 13 ci-dessus. Il aura alors à prouver qu'il a dû agir ainsi dans l'intérêt du véhicule ou conteneur ou de son chargement et, aussitôt après avoir pris les mesures préventives de première urgence, avertira une des autorités visées à la règle 13 ci-dessus pour faire constater les faits, vérifier le chargement, sceller le véhicule ou conteneur et établir le procès-verbal de constat.

16. Le procès-verbal de constat restera joint au carnet TIR jusqu'au bureau de douane de destination.

17. Il est recommandé aux associations de fournir aux transporteurs, outre au modèle inséré dans le carnet TIR lui-même, un certain nombre de formules de P.V. de constat rédigées dans la ou les langues des pays à traverser.

▼B

Förlaga för TIR-carnet

VERSION 2

[Annex 1 page 11]

## Liste des marchandises devant être impérativement transportées sous le couvert de ce carnet TIR tabac/alcool

1) Alcool éthylique non dénaturé d'un titre alcoométrique volumique de 80% vol ou plus (code SH: 22.07.10)

2) Alcool éthylique non dénaturé d'un titre alcoométrique volumique de moins de 80%; eaux-de-vie, liqueurs et autres boissons spiritueuses; préparations alcooliques composées des types utilisés pour la fabrication des boissons (code SH: 22.08)

3) Cigares (y compris ceux à bout coupé) et cigarillos, contenant du tabac (code SH: 24.02.10)

4) Cigarettes contenant du tabac (code SH: 24.02.20)

5) Tabac à fumer, même contenant des succédanés de tabac en toute proportion (▶(1) code SH: 24.03.11 et 24.03.19 (ECE/TRANS/WP.30/AC.2/113, par. 35) ◀)

## List of goods which must be transported under cover of this tobacco/alcohol TIR carnet

(1) Undenatured ethyl alcohol of an alcoholic strength by volume of 80% vol or higher (HS code: 22.07.10)

(2) Undenatured ethyl alcohol of an alcoholic strength by volume of less than 80% vol; spirits, liqueurs and other spirituous beverages; compound alcoholic preparations of a kind used for the manufacture of beverages (HS code: 22.08)

(3) Cigars, cheroots and cigarillos, containing tobacco (HS code: 24.02.10)

(4) Cigarettes containing tobacco (HS code: 24.02.20)

(5) Smoking tobacco, whether or not containing tobacco substitutes in any proportion (▶(2) HS code: 24.03.11 and 24.03.19 (ECE/TRANS/WP.30/AC.2/113, para. 35) ◀)

## Перечень грузов, которые должны перевозиться с применением настоящей книжки МДП "Табачные изделия/Алкогольные напитки"

1) Неденатурированный этиловый спирт, содержащий по объему не менее 80% чистого спирта (код СС: 22.07.10)

2) Неденатурированный этиловый спирт, содержащий по объему менее 80% чистого спирта; спирты, ликеры и другие спиртные напитки; соединения на спиртовой основе, используемые для изготовления напитков (код СС: 22.08)

3) Сигары, манильские сигары и сигары типа "сигарильо'', содержащие табак (код СС: 24.02.10)

4) Сигареты, содержащие табак (код СС: 24.02.20)

5) Курительный табак, содержащий заменители табака в любой пропорции или не содержащий их (▶(3) код СС: 24.03.11 и 24.03.19 (ECE/TRANS/WP.30/AC.2/113, пар. 35) ◀)

▶(1) (2) (3) M5

▼B

Förlaga för TIR-carnet

VERSION 2

[Annex 1 page 12 **(white)**]

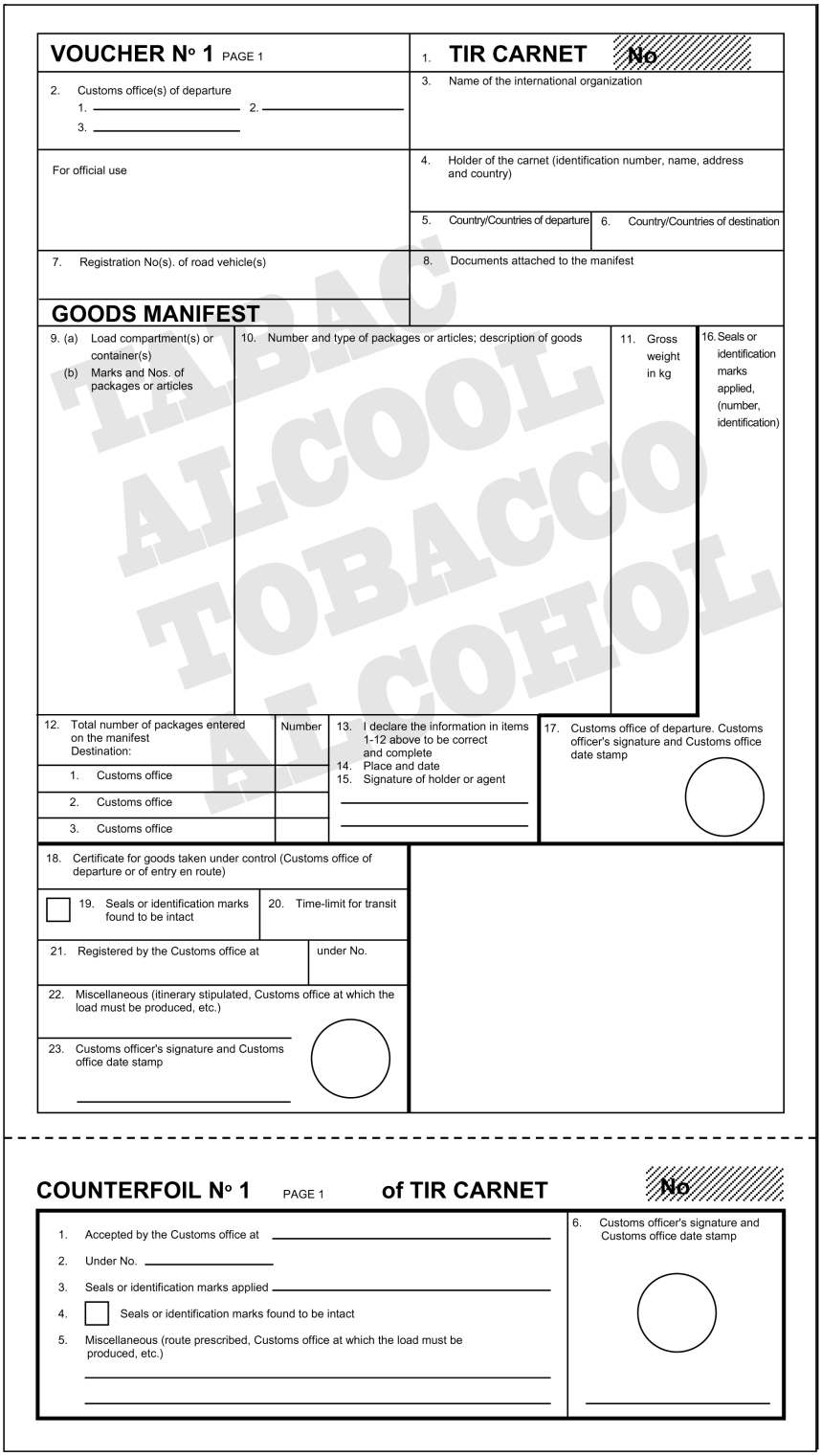

**VOUCHER N° 1** PAGE 1

1. **TIR CARNET** No

2. Customs office(s) of departure
1. _____ 2. _____
3. _____

3. Name of the international organization

For official use

4. Holder of the carnet (identification number, name, address and country)

5. Country/Countries of departure

6. Country/Countries of destination

7. Registration No(s). of road vehicle(s)

8. Documents attached to the manifest

**GOODS MANIFEST**

| 9. (a) Load compartment(s) or container(s)<br>(b) Marks and Nos. of packages or articles | 10. Number and type of packages or articles; description of goods | 11. Gross weight in kg | 16. Seals or identification marks applied, (number, identification) |
|---|---|---|---|
| | | | |

| 12. Total number of packages entered on the manifest Destination: | Number |
|---|---|
| 1. Customs office | |
| 2. Customs office | |
| 3. Customs office | |

13. I declare the information in items 1-12 above to be correct and complete
14. Place and date
15. Signature of holder or agent

17. Customs office of departure. Customs officer's signature and Customs office date stamp

18. Certificate for goods taken under control (Customs office of departure or of entry en route)

☐ 19. Seals or identification marks found to be intact

20. Time-limit for transit

21. Registered by the Customs office at

under No.

22. Miscellaneous (itinerary stipulated, Customs office at which the load must be produced, etc.)

23. Customs officer's signature and Customs office date stamp

**COUNTERFOIL N° 1** PAGE 1 **of TIR CARNET** No

1. Accepted by the Customs office at _____
2. Under No. _____
3. Seals or identification marks applied _____
4. ☐ Seals or identification marks found to be intact
5. Miscellaneous (route prescribed, Customs office at which the load must be produced, etc.)

6. Customs officer's signature and Customs office date stamp

▼B

Förlaga för TIR-carnet

VERSION 2

[Annex 1 page 13 **(green)**]

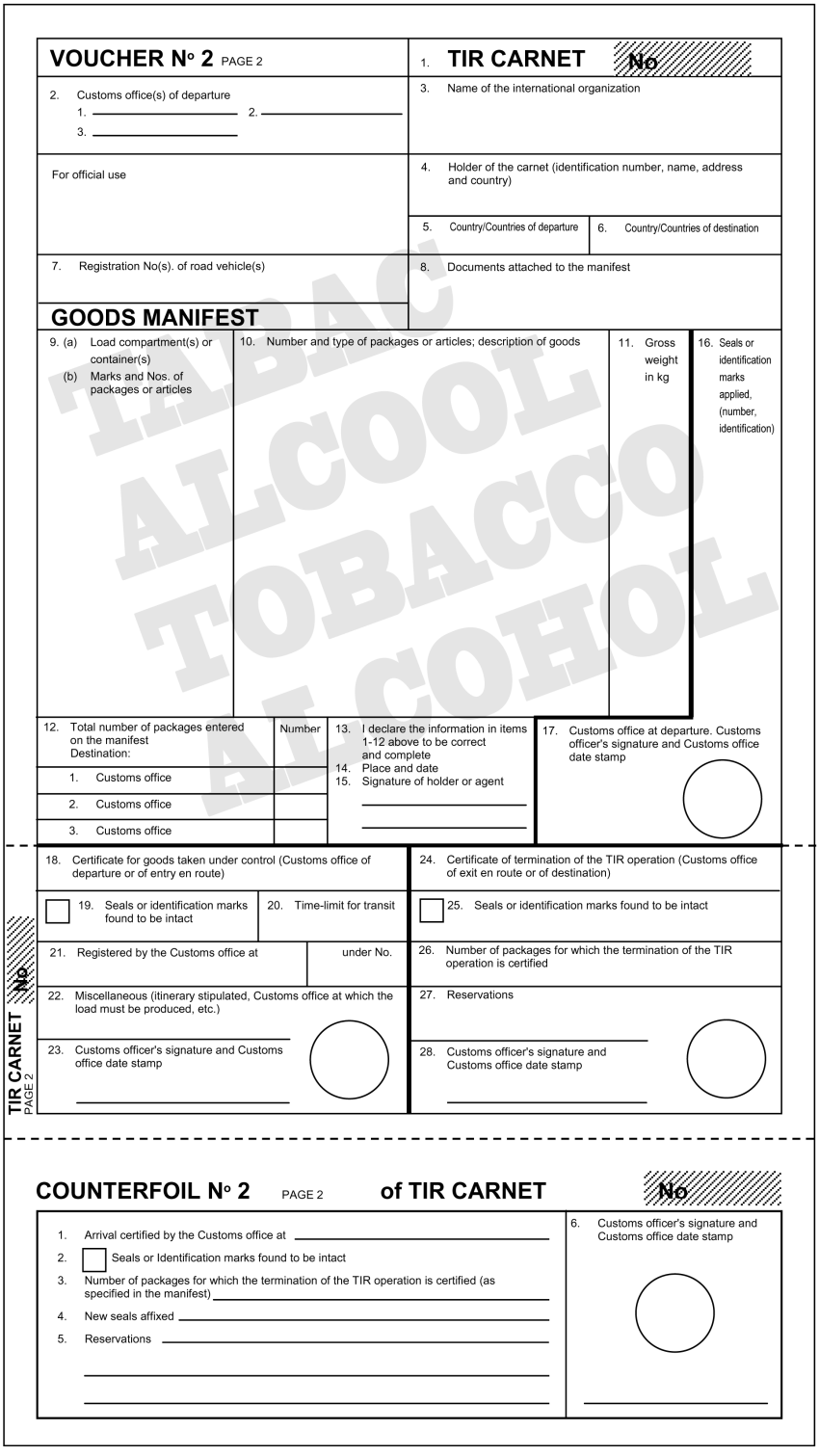

▼B

Förlaga för TIR-carnet

VERSION 2

[Annex 1
page 14
**(yellow)**]

## Certified report

Drawn up in accordance with article 25 of the TIR Convention
(See also Rules 13 to 17 regarding the use of the TIR carnet)

| | |
|---|---|
| 1. Customs office(s) of departure | 2. **TIR CARNET** **No** |
| | 3. Name of the international organization |
| 4. Registration No(s). of road vehicle(s)<br>Identification No(s). of container(s) | 5. Holder of the carnet (identification number, name, address and country) |
| 6. The Customs seal(s) is/are — intact ☐ not intact ☐ | 8. Remarks |
| 7. The load compartment(s) or container(s) is/are — intact ☐ not intact ☐ | |
| 9. ☐ No goods appeared to be missing ☐ The goods indicated in items 10 to 13 are missing (M) or have been destroyed (D) as indicated in column 12 | |

| 10. (a) Load compartment(s) or container(s)<br>(b) Marks and Nos. of packages or articles | 11. Number and type of packages or articles; description of goods | 12. M or D | 13. Remarks (give particulars of quantities missing or destroyed) |
|---|---|---|---|
| | | | |

14. Date, place and circumstances of the accident

15. Measures taken to enable the TIR operation to continue
☐ affixing of new seals: number _____ description _____
☐ transfer of load (see item 16 below)
☐ other

16. If the goods have been transferred: description of road vehicle(s)/container(s) substituted

| | Registration No. / Identification No. | Approved Yes | Approved No | No. of certificate of approval | Number and particulars of seals affixed |
|---|---|---|---|---|---|
| (a) vehicle | | ☐ | ☐ | | / |
| | | ☐ | ☐ | | / |
| (b) container | | ☐ | ☐ | | / |
| | | ☐ | ☐ | | / |

| 17. Authority which drew up this certified report | 18. Endorsement of next Customs office reached by the TIR transport |
|---|---|
| Place/Date/Stamp _____ Signature _____ | Signature _____ |

☐ Mark the appropriate boxes with a cross

TABAC
ALCOOL
TOBACCO
ALCOHOL

▼B

Förlaga för TIR-carnet

VERSION 2

Page 3 of cover

[Annex 1 page 15]

## RULES REGARDING THE USE OF THE TIR CARNET

### A. General

1. **Issue:** The TIR carnet may be issued either in the country of departure or in the country in which the holder is established or resident.

2. **Language:** The TIR carnet is printed in French, except for page 1 of the cover where the items are also printed in English; this page is a translation of the « Rules regarding the use of the TIR carnet » given in French on page 2 of the cover. Additional sheets giving a translation of the printed text may also be inserted.
Carnets used for TIR transports within a regional guarantee chain may be printed in any other official language of the United Nations except for page 1 of the cover where items are also printed in English or French. The "Rules regarding the use of the TIR Carnet" are printed on page 2 of the cover in the official language of the United Nations used and are also printed in English or French on page 3 of the cover.

3. **Validity:** The TIR carnet remains valid until the completion of the TIR transport at the Customs office of destination, provided that it has been taken under Customs control at the Customs office of departure within the time-limit set by the issuing association (item 1 of page 1 of the cover).

4. **Number of carnets:** Only one TIR carnet need be required for a combination of vehicles (coupled vehicles) or for several containers loaded either on a single vehicle or on a combination of vehicles (see also rule 10 d) below).

5. **Number of Customs offices of departure and Customs offices of destination:** Transport under cover of a TIR carnet may involve several Customs offices of departure and destination but the total number of Customs offices of departure and destination shall not exceed four. The TIR carnet may only be presented to Customs offices of destination if all Customs offices of departure have accepted the TIR carnet (see also rule 10 e) below).

6. **Number of forms:** Where there is only one Customs office of departure and one Customs office of destination, the TIR carnet must contain at least 2 sheets for the country of departure, 2 sheets for the country of destination and 2 sheets for each country traversed. For each additional Customs office of departure (or destination) 2 extra sheets shall be required.

7. **Presentation at Customs offices:** The TIR carnet shall be presented with the road vehicle, combination of vehicles, or container(s) at each Customs office of departure, Customs office *en route* and Customs office of destination. At the last Customs office of departure, the Customs Officer shall sign and date stamp item 17 below the manifest on all vouchers to be used on the remainder of the journey.

### B. How to fill in the TIR carnet

8. **Erasures, over-writing:** No erasures or over-writing shall be made on the TIR carnet. Any correction shall be made by crossing out the incorrect particulars and adding, if necessary, the required particulars. Any change shall be initialled by the person making it and endorsed by the Customs authorities.

9. **Information concerning registration:** When national legislation does not provide for registration of trailers and semi-trailers, the identification or manufacturer's no. shall be shown instead of the registration no.

10. **The manifest:**

    (a) The manifest shall be completed in the language of the country of departure, unless the Customs authorities allow another language to be used. The Customs authorities of the other countries traversed reserve the right to require its translation into their own language. In order to avoid delays which might ensue from this requirement, carriers are advised to supply the driver of the vehicle with the requisite translations.

    **(b) The information on the manifest should be typed or multicopied in such a way as to be clearly legible on all sheets. Illegible sheets will not be accepted by the Customs authorities.**

    (c) Separate sheets of the same model as the manifest or commercial documents providing all the information required by the manifest, may be attached to the vouchers. In such cases, all the vouchers must bear the following particulars:
    (i) the number of sheets attached (box 8);
    (ii) the number and type of the packages or articles and the total gross weight of the goods listed on the attached sheets (boxes 9 to 11).

    (d) When the TIR carnet covers a combination of vehicles or several containers, the contents of each vehicle or each container shall be indicated separately on the manifest. This information shall be preceded by the registration no. of the vehicle or the identification no. of the container (item 9 of the manifest).

    (e) Likewise, if there are several Customs offices of departure or of destination, the entries concerning the goods taken under Customs control at, or intended for, each Customs office shall be clearly separated from each other on the manifest.

11. **Packing lists, photographs, plans, etc:** When such documents are required by the Customs authorities for the identification of heavy or bulky goods, they shall be endorsed by the Customs authorities and attached to page 2 of the cover of the carnet. In addition, a reference shall be made to these documents in box 8 of all vouchers.

12. **Signature:** All vouchers (items 14 and 15) must be dated and signed by the holder of the carnet or his agent.

### C. Incidents or accidents

13. In the event of Customs seals being broken or goods being destroyed or damaged by accident *en route* the carrier shall immediately contact the Customs authorities, if there are any near at hand, or, if not, any other competent authorities of the country he is in. The authorities concerned shall draw up with the minimum delay the certified report which is contained in the TIR carnet.

14. In the event of an accident necessitating transfer of the load to another vehicle or another container, this transfer may be carried out only in the presence of one of the authorities mentioned in rule 13 above. The said authority shall draw up the certified report. Unless the carnet carries the words « Heavy or bulky goods », the vehicle or container substituted must be one approved for the transport of goods under Customs seals. Furthermore, it shall be sealed and details of the seal affixed shall be indicated in the certified report. However, if no approved vehicle or container is available, the goods may be transferred to an unapproved vehicle or container, provided it affords adequate safeguards. In the latter event, the Customs authorities of succeeding countries shall judge whether they, too, can allow the transport under cover of the TIR carnet to continue in that vehicle or container.

15. In the event of imminent danger necessitating immediate unloading of the whole or of part of the load, the carrier may take action on his own initiative, without requesting or waiting for action by the authorities mentioned in rule 13 above. It shall then be for him to furnish proof that he was compelled to take such action in the interests of the vehicle or container or of the load and, as soon as he has taken such preventive measures as the emergency may require, he shall notify one of the authorities mentioned in rule 13 above in order that the facts may be verified, the load checked, the vehicle or container sealed and the certified report drawn up.

16. The certified report shall remain attached to the TIR carnet until the Customs office of destination is reached.

17. In addition to the model form inserted in the TIR carnet itself, associations are recommended to furnish carriers with a supply of certified report forms in the language or languages of the countries of transit.

▼B

*BILAGA 2*

**REGLER OM DE TEKNISKA VILLKOR SOM VÄGFORDON SKA UPPFYLLA FÖR ATT KUNNA GODKÄNNAS FÖR INTERNATIONELL TRANSPORT UNDER TULLFÖRSEGLING**

*Artikel 1*

**Grundprinciper**

För internationell godstransport under tullförsegling får godkännas endast fordon vars lastutrymmen konstruerats och utrustats på sådant sätt att

a) gods inte kan tas ut ur eller föras in i den förseglade delen av fordonet utan att tydliga spår av manipulation uppkommer eller tullförseglingen bryts,

b) tullförsegling kan anbringas på dem lätt och effektivt,

c) de inte innehåller några dolda utrymmen där gods kan gömmas undan,

d) alla utrymmen som kan innehålla gods är lätt åtkomliga för tullundersökning.

*Artikel 2*

**Lastutrymmens konstruktion**

1. För tillämpningen av villkoren i artikel 1 i dessa regler gäller följande:

a) De väsentliga delarna av ett lastutrymme (väggar, golv, dörrar, tak, stolpar, ramar, tvärstycken etc.) ska vara sammanfogade antingen med anordningar som inte kan tas bort och sättas tillbaka från utsidan utan att tydliga spår uppkommer eller på sådant sätt att det åstadkoms en konstruktion som inte kan ändras utan att tydliga spår uppkommer. När väggar, golv, dörrar och tak har tillverkats av olika delar ska dessa uppfylla samma villkor och ha tillräcklig motståndskraft.

b) Dörrar och alla andra tillslutningsanordningar (inklusive kranar, manhålslucka, flänsar etc.) ska vara försedda med en anordning på vilken en tullförsegling kan anbringas. Denna anordning måste vara sådan att den inte kan tas bort och sättas tillbaka från utsidan utan att tydliga spår uppkommer, eller att dörren eller tillslutningen kan öppnas utan att tullförseglingen bryts. Tullförseglingen ska vara skyddad på lämpligt sätt. Öppningsbara tak ska vara tillåtna.

c) Öppningar för luftning eller avrinning ska vara försedda med en anordning som hindrar tillträde till lastutrymmets inre. Denna anordning måste vara sådan att den inte kan tas bort och sättas tillbaka från utsidan utan att tydliga spår uppkommer.

2. Utan hinder av föreskrifterna i artikel 1 c i dessa regler är sådana väsentliga delar av lastutrymmet tillåtna vilka av praktiska skäl måste innehålla tomrum (t.ex. mellan väggarna i en dubbel vägg). För att hindra att dessa utrymmen används för att gömma gods

i) ska, om lastutrymmets invändiga beklädnad täcker hela väggen från golv till tak eller om i andra fall utrymmet mellan beklädnaden och den yttre väggen är helt tillslutet, beklädnaden vara fäst så att den inte kan tas bort och sättas tillbaka utan att tydliga spår uppkommer, och

▼B

ii) ska, om en beklädnad inte täcker hela väggen och utrymmena mellan beklädnaden och den yttre väggen inte är helt tillslutna, och i alla andra fall där sådana utrymmen förekommer i konstruktionen av ett lastutrymme, dessa utrymmen vara så få som möjligt och vara lätt åtkomliga för tullundersökning.

3. Fönster ska vara tillåtna under förutsättning att de är tillverkade av material som har tillräcklig motståndskraft och att de inte kan tas bort och sättas tillbaka från utsidan utan att tydliga spår uppkommer. Glas ska trots detta tillåtas, men om annat glas än säkerhetsglas används ska fönstret vara försett med ett fastsatt metallgaller som inte kan tas bort från utsidan. Gallrets hål ska inte vara större än 10 mm.

4. Öppningar i golvet för tekniska ändamål såsom smörjning, underhåll och fyllande av sandlåda ska vara tillåtna endast på villkor att de är försedda med ett lock som kan slutas till så att lastutrymmet är oåtkomligt utifrån.

*Artikel 3*

**Fordon med tälttak**

1. Fordon med tälttak ska i tillämpliga delar uppfylla föreskrifterna i artiklarna 1 och 2 i dessa regler. Dessa fordon ska dessutom uppfylla bestämmelserna i denna artikel.

2. Tältduken ska utgöras antingen av kraftig segelduk eller av plastöverdragen eller gummerad väv som är otöjbar och tillräckligt hållfast. Den ska vara i gott skick och så anordnad att det, när stängningsanordningen säkrats, inte är möjligt att komma in i lastutrymmet utan att tydliga spår uppkommer.

3. Om tältduken är tillverkad av flera stycken ska styckenas kanter vikas in i varandra och sys ihop med två sömmar på minst 15 mm inbördes avstånd. Sömmarna ska utföras enligt skiss nr 1, bifogad dessa regler; om det emellertid för vissa delar av tältduken (exempelvis flikar och förstärkta hörn) inte är möjligt att sammanfoga styckena på detta sätt, räcker det att vika kanten av den övre delen och sy enligt skiss nr 2 eller 2 a, bifogade dessa regler. En av sömmarna ska vara synlig endast från insidan, och färgen på den tråd som används för denna söm ska tydligt avvika från färgen på själva duken och från färgen på den tråd som används för den andra sömmen. Alla sömmar ska vara maskinsydda.

4. Om tältduken utgörs av plastöverdragen väv och är tillverkad av flera stycken kan styckena i stället vara sammanfogade genom svetsning enligt skiss nr 3, bifogad dessa regler. Styckenas kanter ska täcka varandra till minst 15 mm bredd. Styckena ska vara sammansvetsade över hela den bredd där de täcker varandra. Kanten på den yttre tältduken ska vara täckt med ett plastband som är minst 7 mm brett och som anbringats genom samma svetsningsförfarande. Plastbandet och ett minst 3 mm brett område av tältduken på varje sida om bandet ska vara präglat med ett tydligt markerat likformigt mönster i relief. Styckena ska vara svetsade på ett sådant sätt att de inte kan skiljas åt och fogas samman igen utan att tydliga spår uppkommer.

▼B

5. Reparationer ska göras enligt den metod som beskrivs i skiss nr 4, bifogad dessa regler; kanterna ska vikas in i varandra och sys ihop med två synliga sömmar på minst 15 mm inbördes avstånd; färgen på den tråd som är synlig från insidan ska avvika från färgen på den tråd som är synlig från utsidan och från själva tältdukens färg; alla sömmar ska vara maskinsydda. Om en tältduk som skadats nära kanten repareras genom att den skadade delen ersätts med en lapp, kan sömmen också utföras enligt föreskrifterna i punkt 3 och enligt skiss nr 1, bifogad dessa regler. Tältduk av plastöverdragen väv kan i stället repareras enligt den metod som beskrivs i punkt 4, men i så fall måste plastbandet anbringas på tältdukens båda sidor och lappen på tältdukens insida.

6. Tältduken ska vara fästad vid fordonet i noga överensstämmelse med villkoren i artikel 1 a och 1 b i dessa regler. Följande system kan användas:

a) Tältduken kan sättas fast med

   i) metallringar fästade vid fordonen,

   ii) snörhål i kanten på duken,

   iii) en lina som går genom ringarna utanpå duken och som syns från utsidan i hela sin längd.

   Tältduken ska täcka fordonets fasta delar med minst 250 mm, mätt från fästringarnas mittpunkt, såvida inte fordonets egen konstruktion hindrar allt tillträde till lastutrymmet.

b) När tältdukens kant ska sättas fast permanent på ett fordon, ska sammanfogningen vara oavbruten och utförd med stabila anordningar.

c) När ett system för låsning av tältduk används ska det i låst läge hålla tältduken tätt intill lastutrymmets utsida (som exempel se skiss nr 6).

7. Tältduken ska bäras upp av lämplig överbyggnad (stolpar, väggar, bågar, tvärslåar etc.).

8. Avståndet mellan ringar och avståndet mellan snörhål får inte överstiga 200 mm. Om konstruktionen av fordonet och tälttaket är sådan att den hindrar allt tillträde till lastutrymmet får avståndet emellertid vara större, men får inte överstiga 300 mm mellan ringar och snörhål på vardera sidan om en stolpe. Snörhålen ska vara förstärkta.

9. Följande slag av linor ska användas

a) stållinor med minst 3 mm diameter, eller

b) hamp- eller sisallinor med minst 8 mm diameter, inneslutna i ett genomskinligt otöjbart plasthölje, eller

c) linor som utgörs av partier av fiberoptik inuti spirallindade stålhus inneslutna i ett genomskinligt otöjbart plasthölje, eller

d) linor bestående av ett textilband omslutet av minst fyra lager bestående enbart av ståltråd som helt täcker kärnan, på villkor att linan (utan det genomskinliga höljet, om ett sådant finns) är minst 3 mm i diameter.

Linor enligt punkt 9 a eller d i denna artikel kan ha ett genomskinligt otöjbart plasthölje.

▼B

När tältduken ska sättas fast i en ramkonstruktion som i övrigt överensstämmer med bestämmelserna i punkt 6 a kan en rem användas som fästanordning (ett exempel på en sådan konstruktion finns i skiss nr 7, bifogad dessa regler). Remmen måste överensstämma med villkoren i punkt 11 a iii med avseende på material, dimensioner och utformning.

10. Varje lina ska vara i ett stycke och ha ett ändstycke av hård metall i varje ände. Varje ändstycke i metall ska tillåta införandet av tråden eller bandet från tullförseglingen. Fästanordningen för varje ändstycke av metall ska, enligt bestämmelserna i punkt 9 a, b och d i denna artikel, vara försedd med en hålnit som går genom linan så att tråden eller bandet till tullförseglingen kan träs igenom. Linan ska kunna ses på vardera sidan av hålniten så att det är möjligt att försäkra sig om att linan är i ett stycke (se skiss nr 5, bifogad dessa regler).

11. Vid de öppningar i tältduken som används vid lastning och lossning ska de båda ytorna fogas samman. Följande system kan användas:

a) Tältdukens båda kanter ska på ett tillfredsställande sätt täcka varandra. För tillslutning ska de även vara försedda med följande:

   i) En flik sydd eller svetsad enligt punkterna 3 och 4.

   ii) Ringar och snörhål som uppfyller villkoren i punkt 8; ringarna ska vara tillverkade av metall.

   iii) En rem av lämpligt material, i ett stycke och otöjbar, minst 20 mm bred och 3 mm tjock, som passerar genom ringarna och håller ihop tältdukens båda kanter och fliken; remmen ska säkras på tältdukens insida och vara försedd med antingen

      — ett snörhål för att kunna säkras med den lina som nämns i punkt 9 i denna artikel, eller

      — ett snörhål som kan träs över den metallring som nämns i punkt 6 och säkras med den lina som nämns i punkt 9.

   Det erfordras ingen flik om det finns en särskild anordning, t.ex. en avskärmningsplåt, som hindrar att lastutrymmet kan kommas åt utan att tydliga spår av åverkan uppkommer. Det ska heller inte erfordras någon flik för fordon med skjutbara tältdukar.

b) Ett särskilt låsningssystem som håller tältdukens kanter hårt fastlåsta när lastutrymmet är stängt och förseglat. Systemet ska vara försett med en öppning genom vilken den metallring som nämns i punkt 6 kan passera och säkras med den lina som nämns i punkt 9. Ett sådant system är beskrivet i skiss nr 8, bifogad denna bilaga.

*Artikel 4*

**Fordon med skjutbara tältdukar**

1. Fordon med skjutbara tältdukar ska i tillämpliga delar uppfylla bestämmelserna i artiklarna 1, 2 och 3 i dessa regler. Dessutom ska dessa fordon uppfylla bestämmelserna i denna artikel.

▼B

2. Skjutbara tältdukar, golv, dörrar och alla andra fasta delar av lastutrymmet ska uppfylla antingen villkoren i artikel 3.6, 3.8, 3.9 och 3.11 i dessa regler eller villkoren i leden i-vi nedan.

▼M6

i) Skjutbara tältdukar, golv, dörrar och alla andra fasta delar av lastutrymmet ska vara sammanfogade antingen med anordningar som inte kan tas bort och sättas tillbaka från utsidan utan att tydliga spår uppkommer eller på sådant sätt att det åstadkoms en konstruktion som inte kan ändras utan att tydliga spår uppkommer.

▼B

ii) Tältduken ska täcka de fasta delarna av fordonets övre del med minst 1/4 av det faktiska avståndet mellan spännbanden. Tältduken ska täcka de fasta delarna av fordonets nedre del med minst 50 mm. Den horisontella öppningen mellan tältduken och lastutrymmets fasta delar får inte på något ställe överstiga 10 mm, i rät vinkel mätt mot fordonets längsgående axel, när lastutrymmet är säkrat och förseglat för tulländamål.

▼M6

iii) Den skjutbara tältdukens gejder, den skjutbara tältdukens spännanordningar och andra rörliga delar ska vara sammanfogade på sådant sätt att stängda och tullförseglade dörrar och andra rörliga delar inte kan öppnas eller stängas från utsidan utan att tydliga spår uppkommer. Den skjutbara tältdukens gejder, den skjutbara tältdukens spännanordningar och andra rörliga delar ska vara sammanfogade på sådant sätt att det inte är möjligt att komma in i lastutrymmet utan att tydliga spår uppkommer när stängningsanordningarna har säkrats. Ett exempel på ett sådant konstruktionssystem ges i skiss nr 9, bifogad till dessa regler.

▼B

iv) Det horisontella avståndet mellan ringarna, som används för tulländamål, på fordonets fasta delar får inte överstiga 200 mm. Om konstruktionen av fordonet och tältdukarna är sådan att den hindrar allt tillträde till lastutrymmet får avståndet emellertid vara större, men får inte överstiga 300 mm mellan ringarna på vardera sidan om en stolpe. I varje fall ska villkoren i led ii ovan följas.

v) Avståndet mellan spännbanden får inte överstiga 600 mm.

vi) De fästanordningar som används för att säkra tältdukarna med fordonets fasta delar ska överensstämma med villkoren i artikel 3.9 i dessa regler.

▼M6

*Artikel 5*

**Fordon med skjutbart tälttak**

1. Fordon med skjutbart tälttak ska i tillämpliga delar uppfylla bestämmelserna i artiklarna 1, 2, 3 och 4 i dessa regler. Dessutom ska dessa fordon uppfylla bestämmelserna i den här artikeln.

▼**M6**

2. Det skjutbara tälttaket ska uppfylla kraven i i–iii nedan.

i) Det skjutbara tälttaket ska vara sammanfogat antingen med anordningar som inte kan tas bort och sättas tillbaka från utsidan utan att tydliga spår uppkommer eller på sådant sätt att det åstadkoms en konstruktion som inte kan ändras utan att tydliga spår uppkommer.

ii) Den skjutbara takduken ska överlappa takets fasta del vid lastutrymmets framsida, så att takduken inte kan dras över den övre konsolens övre kant. På båda sidor av lastutrymmet i längdled ska en förspänd stålvajer vara infogad i takdukens fåll på ett sådant sätt att stålvajern inte kan tas bort och återinföras utan att tydliga spår uppkommer. Takduken ska vara säkrad vid glidvagnen på ett sådant sätt att den inte kan avlägsnas och säkras igen utan att tydliga spår uppkommer.

iii) Den skjutbara tältdukens gejder, den skjutbara tältdukens spännanordningar och andra rörliga delar ska vara sammanfogade på sådant sätt att stängda och tullförseglade dörrar och andra rörliga delar inte kan öppnas eller stängas från utsidan utan att tydliga spår uppkommer. Den skjutbara tältdukens gejder, den skjutbara tältdukens spännanordningar och andra rörliga delar ska vara sammanfogade på sådant sätt att det inte är möjligt att komma in i lastutrymmet utan att tydliga spår uppkommer när stängningsanordningarna har säkrats.

Ett exempel på ett möjligt konstruktionssystem visas i skiss nr 10, bifogad till dessa regler.

▼B

Skiss nr 1

TÄLTDUK TILLVERKAD AV FLERA STYCKEN HOPFOGADE MED SÖMMAR

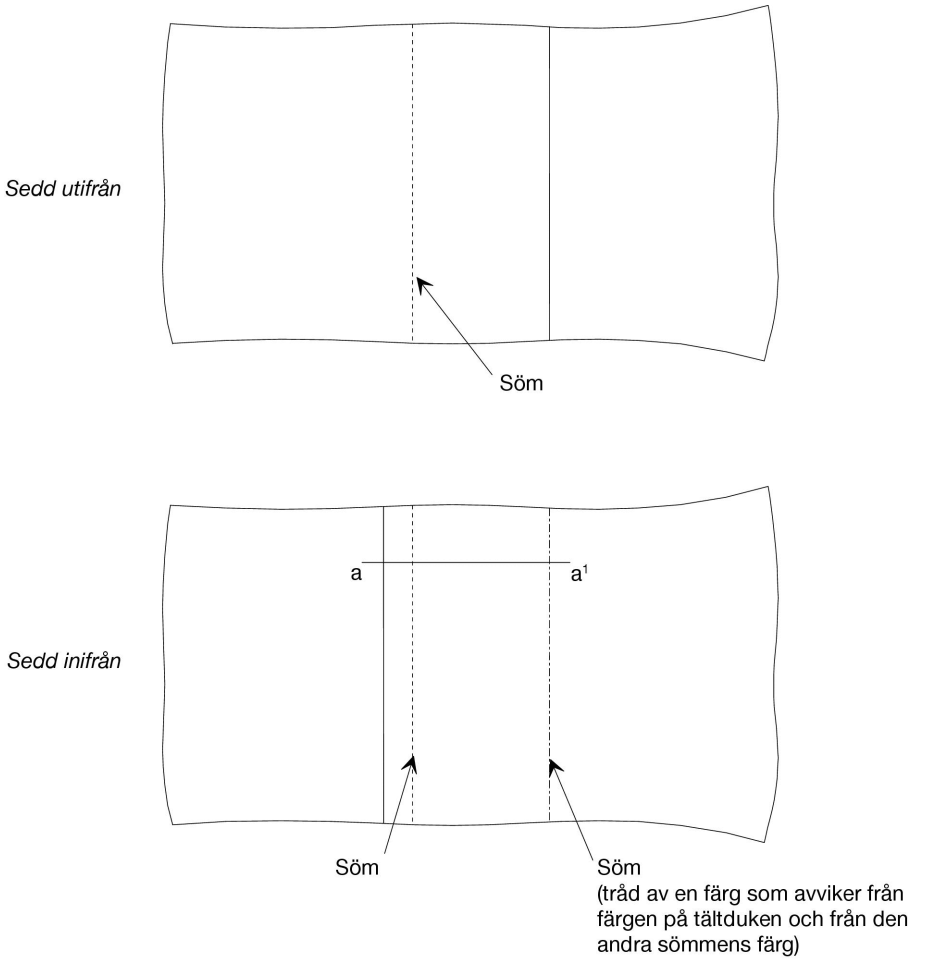


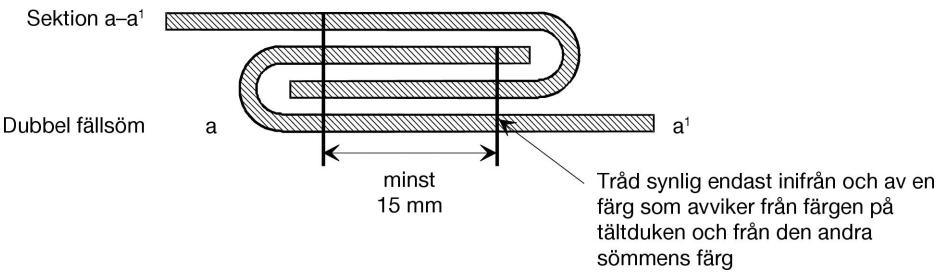

▼B

Skiss nr 2

TÄLTDUK TILLVERKAD AV FLERA STYCKEN HOPFOGADE MED SÖMMAR

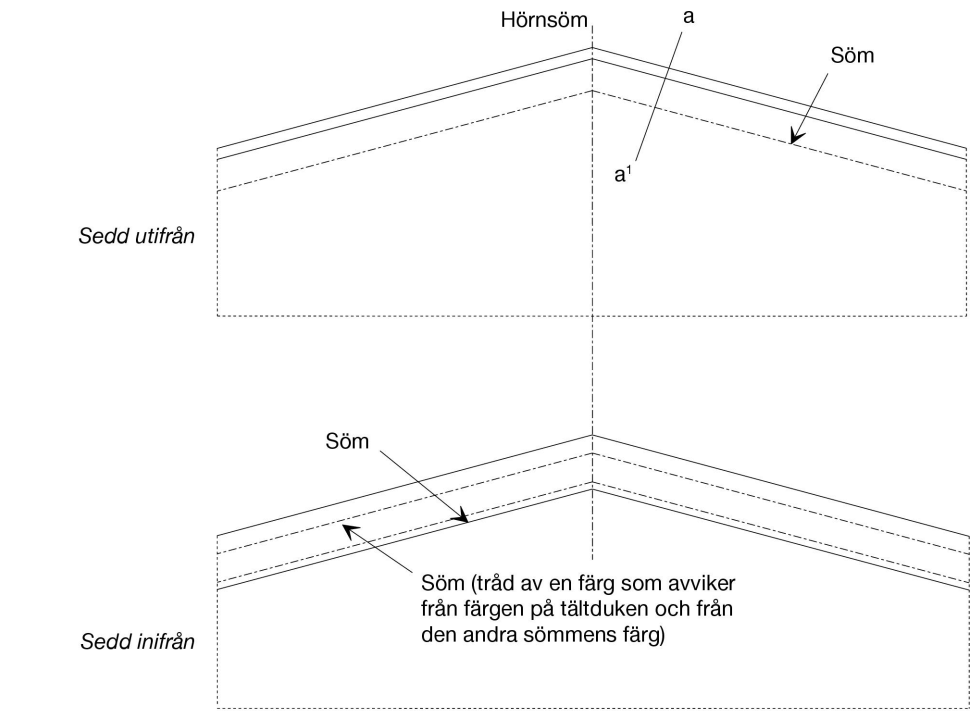


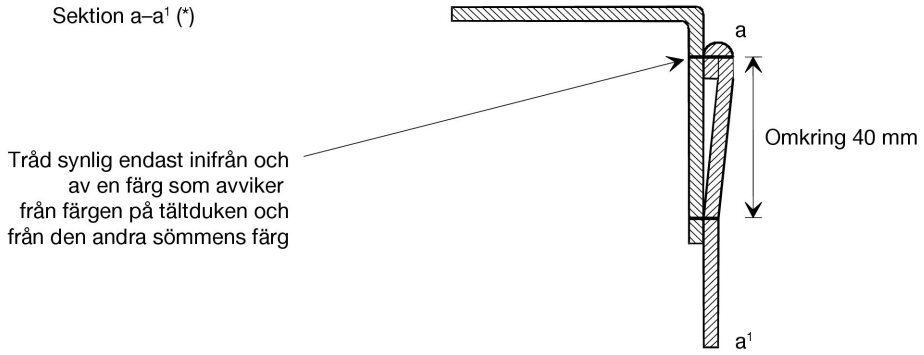


(*) Denna skiss visar den vikta övre delen av tältduken i enlighet med artikel 3.3 i bilaga 2.

▼B

Skiss nr 2 a

TÄLTDUK TILLVERKAD AV FLERA STYCKEN HOPFOGADE MED SÖMMAR

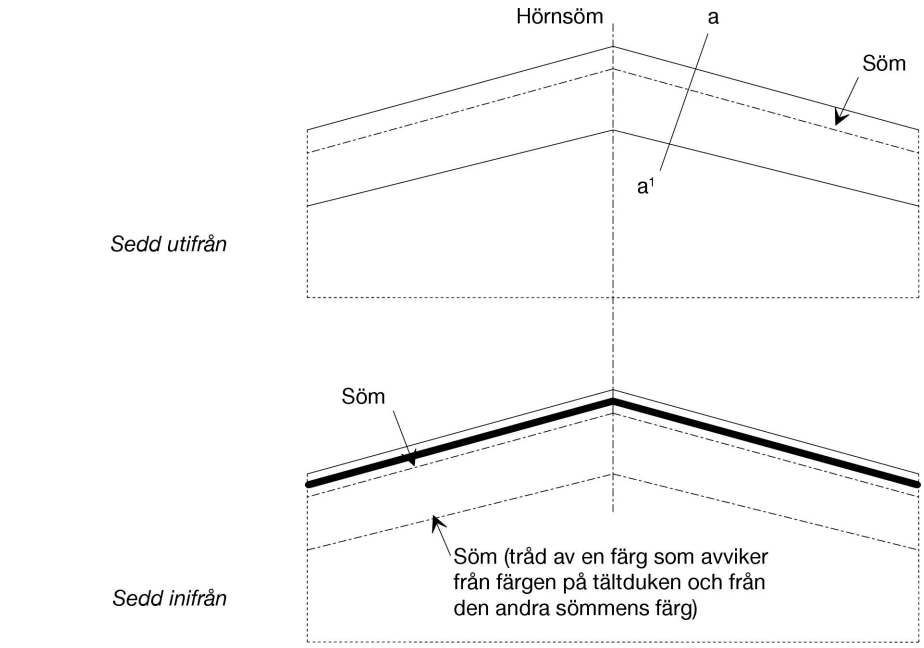


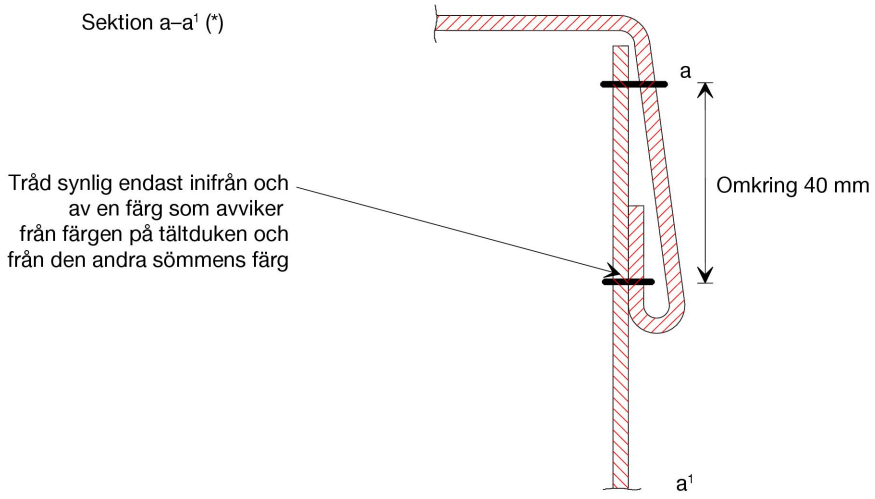


(*) Denna skiss visar den vikta övre delen av tältduken i enlighet med artikel 3.3 i bilaga 2.

▼B

Skiss nr 3

TÄLTDUK TILLVERKAD AV FLERA STYCKEN HOPFOGADE GENOM SVETSNING

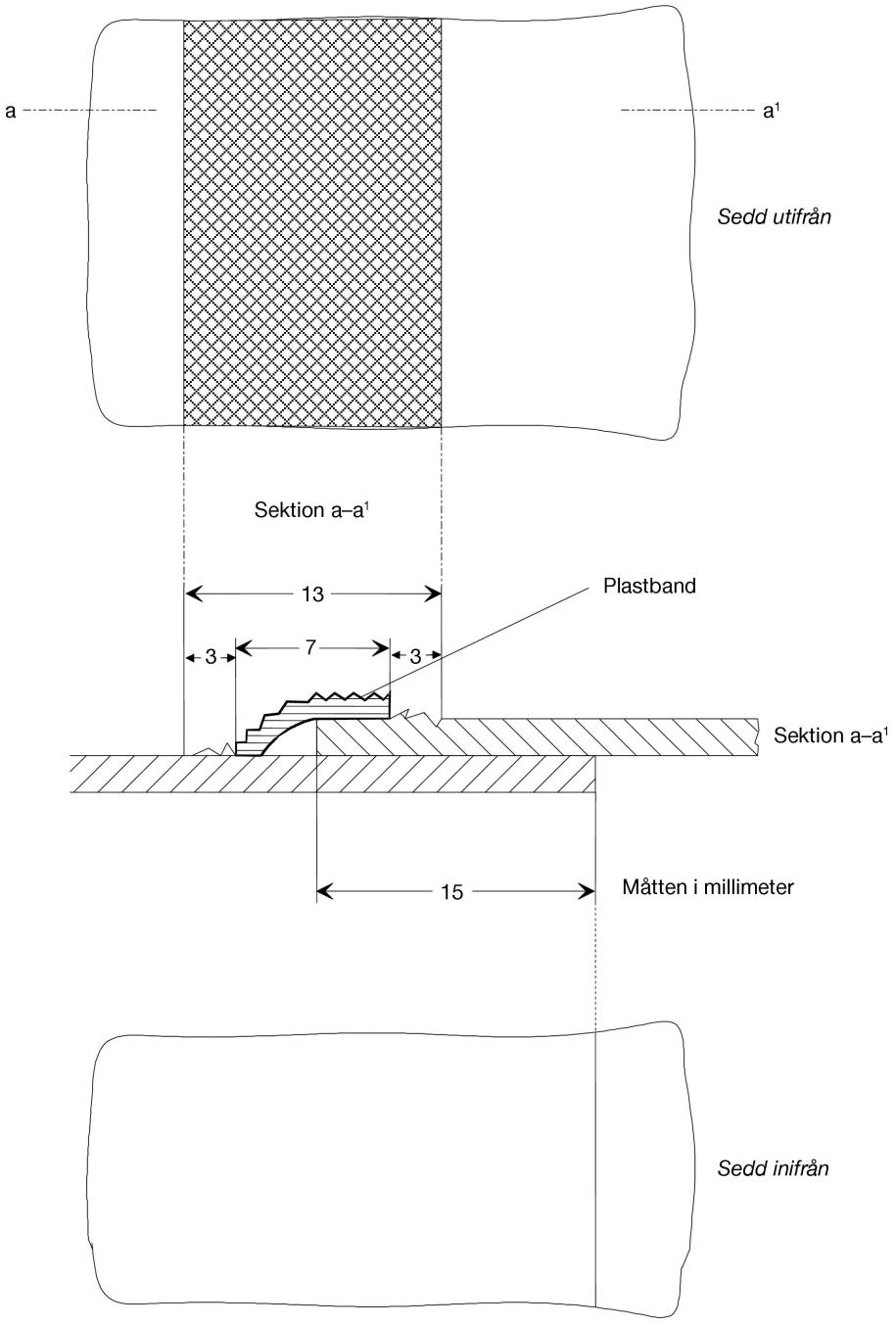

▼B

Skiss nr 4

REPARATION AV TÄLTDUK

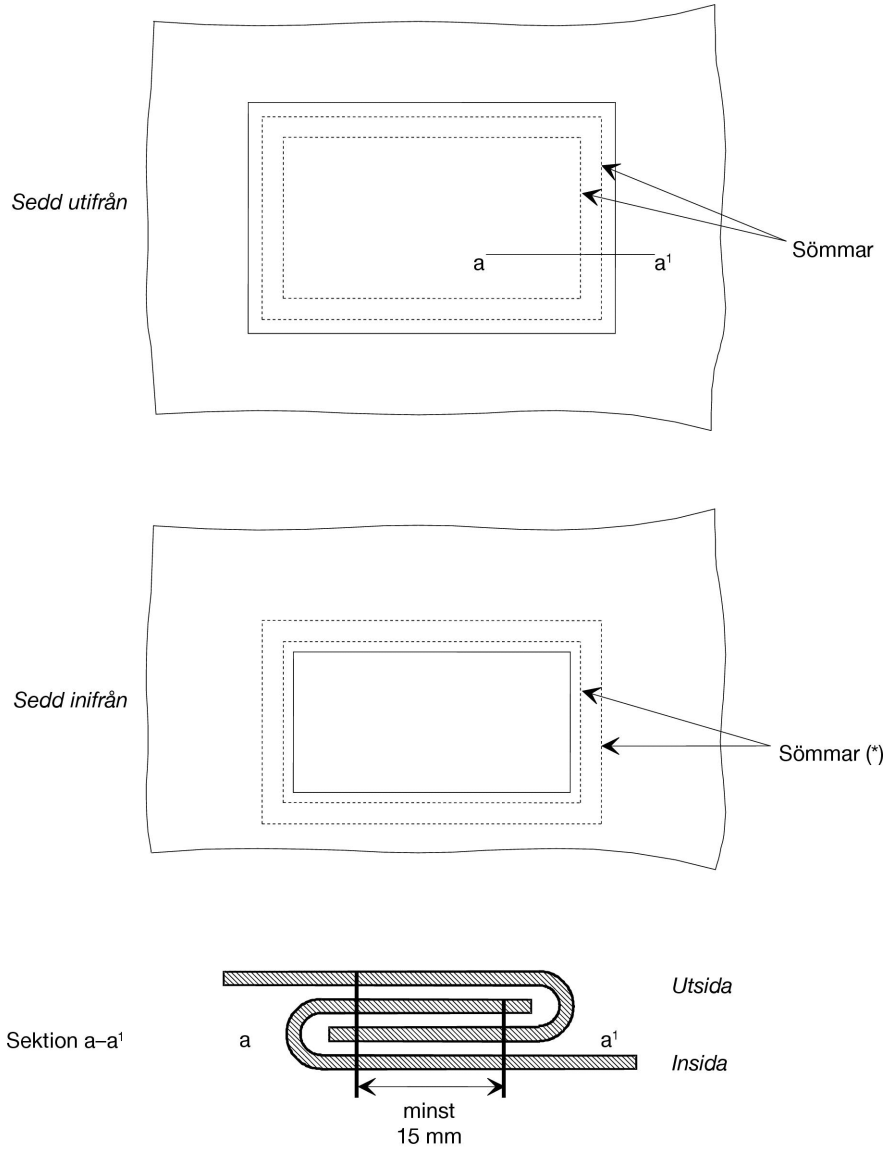


(*) Trådar synliga inifrån skall ha en färg som avviker från färgen på de trådar som är synliga utifrån och från tältdukens färg.

▼B

Skiss nr 5

EXEMPEL PÅ ÄNDSTYCKE

*1. Framsida*

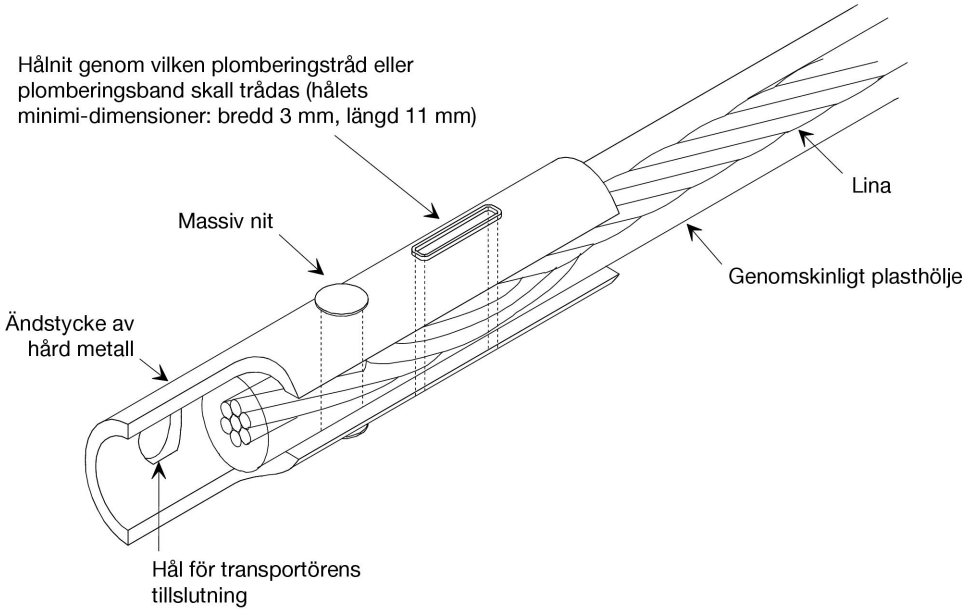


*2. Baksida*

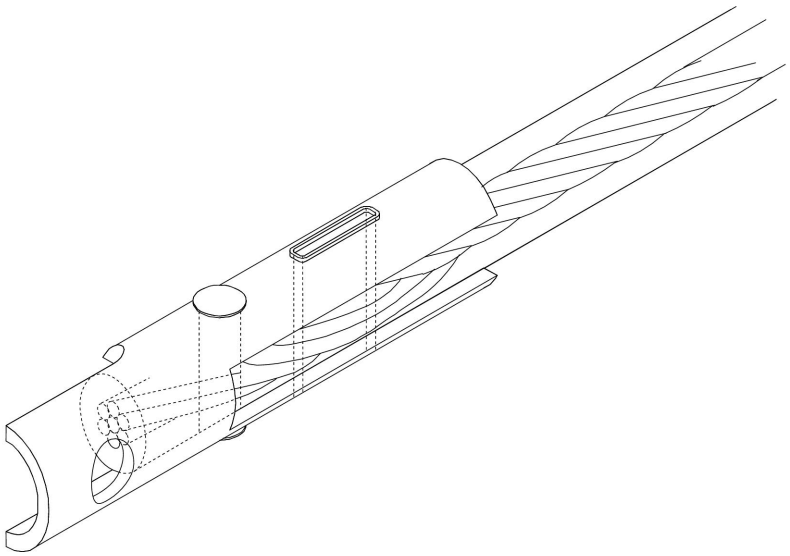

▼B

Skiss nr 6

EXEMPEL PÅ SYSTEM FÖR LÅSNING AV TÄLTDUK

(1) (2) (3)

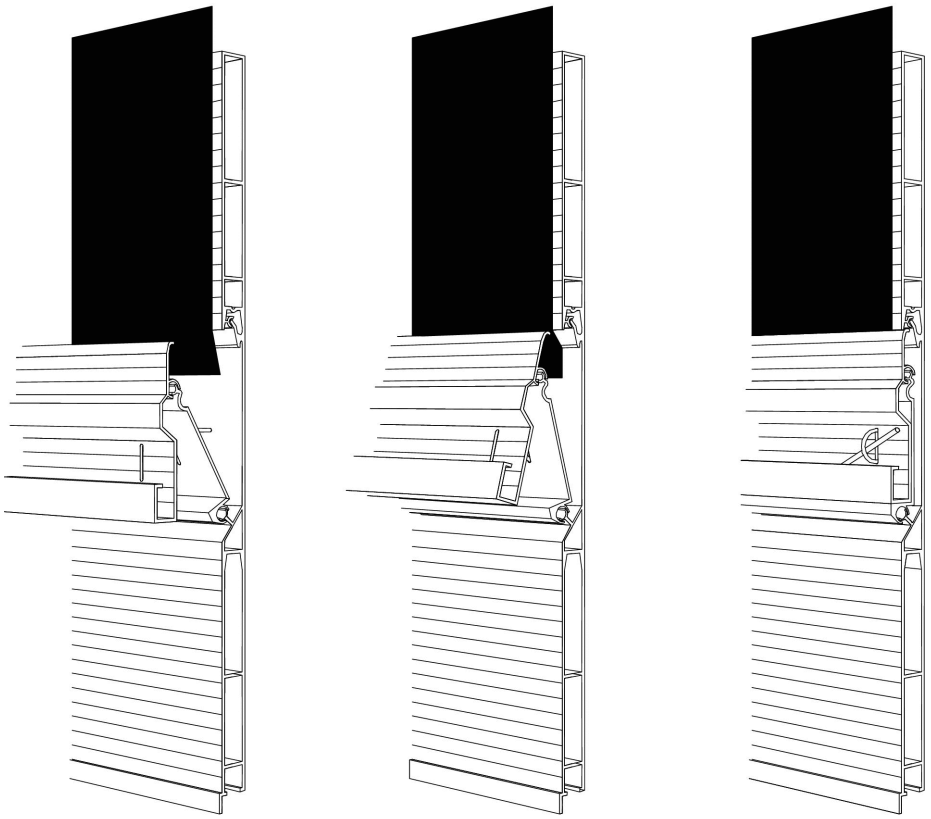

Beskrivning

Detta system för låsning av tältduk är godtagbart under förutsättning att det är försett med minst en metallring vid varje lämända. Öppningarna genom vilka ringen går är ovala och så små att ringen nätt och jämnt går genom. Den synliga delen av metallringen sticker inte ut mer än vad som motsvarar den dubbla maximala tjockleken på fästlinan när systemet är låst.

▼B

Skiss nr 7

EXEMPEL PÅ TÄLTDUK FASTSATT I SPECIELLT UTFORMADE RAMPROFILER

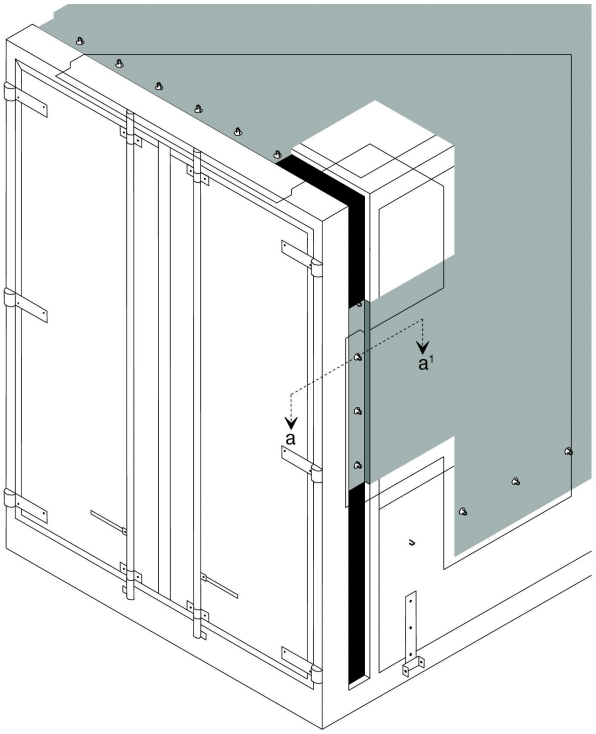


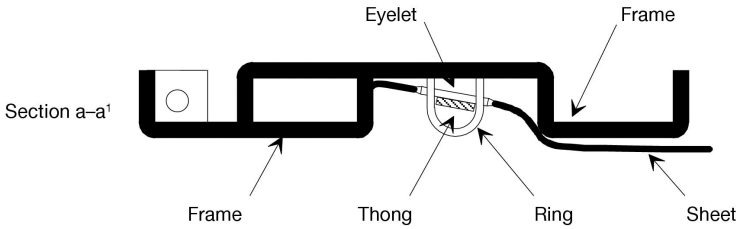


Beskrivning

Detta sätt att fästa tältduken vid fordonet är godtagbart under förutsättning att ringama är nedsänkta i ramprofilen och inte sticker ut mer än ramprofilens maximala djup. Ramprofilens bredd ska vara så liten som möjligt.

▼B

Skiss nr 8

LÅSNINGSSYSTEM FÖR ÖPPNINGAR I TÄLTDUKEN SOM ANVÄNDS VID LASTNING OCH LOSSNING

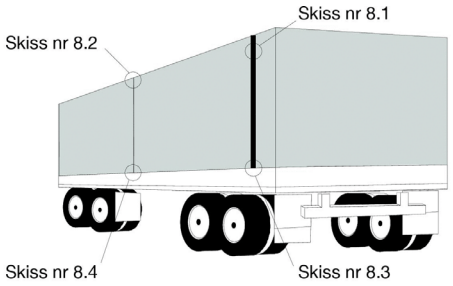


Skiss nr 8.1

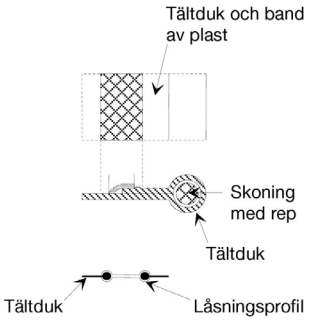


Skiss nr 8.3

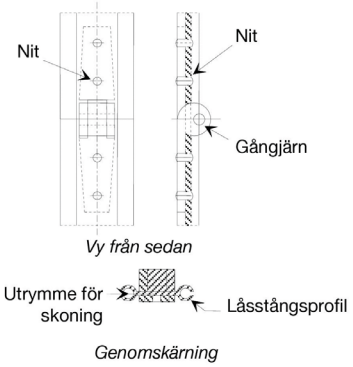


Skiss nr 8.2

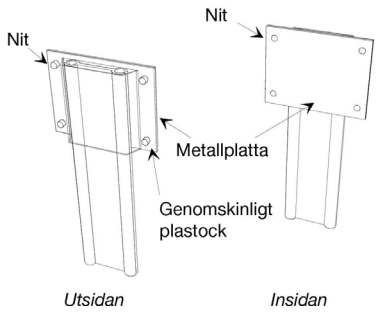


Skiss nr 8.4

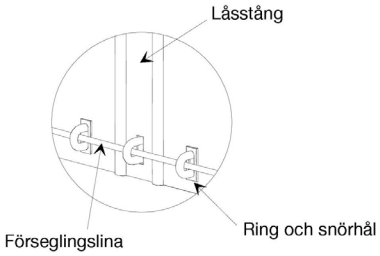


Beskrivning

I detta låsningssystem är tältdukens båda kanter, vid öppningarna för lastning och lossning, förenade med en låsstång av aluminium. Tältdukskanterna är i hela sin längd försedda med en skoning som innesluter ett rep (se skiss nr 8.1). Detta gör det omöjligt att dra ut tältduken ur låsstångens profiler. Skoningen ska vara på utsidan och vara svetsad i överensstämmelse med artikel 3.4 i bilaga 2 till konventionen.

Kanterna ska föras in i de öppna profilerna på låsstången och föras igenom de två parallella kanalerna, som ska vara stängda i sin undre del. När låsstången är i sitt övre läge är kanterna på tältduken förenade.

Vid öppningens övre del stoppas låsstången av ett genomskinligt plastlock som är nitat till tältduken (se skiss nr 8.2). Låsstången består av två delar, som är förbundna genom ett nitat gångjärn för att tillåta vikning för enkel montering och demontering. Gångjärnet måste vara konstruerat så att gångjärnstappen inte går att ta bort när systemet är låst (se skiss nr 8.3).

I den nedre delen av låsstången finns en öppning genom vilken ringen passerar. Öppningen är oval och nätt och jämt tillräckligt stor för att ringen ska kunna passera igenom (se skiss nr 8.4). TIR-förseglingslinan dras genom denna ring för att säkra låsstången.

▼**M6**

Skiss nr 9

EXEMPEL PÅ KONSTRUKTION AV ETT FORDON MED SKJUTBARA TÄLTDUKAR

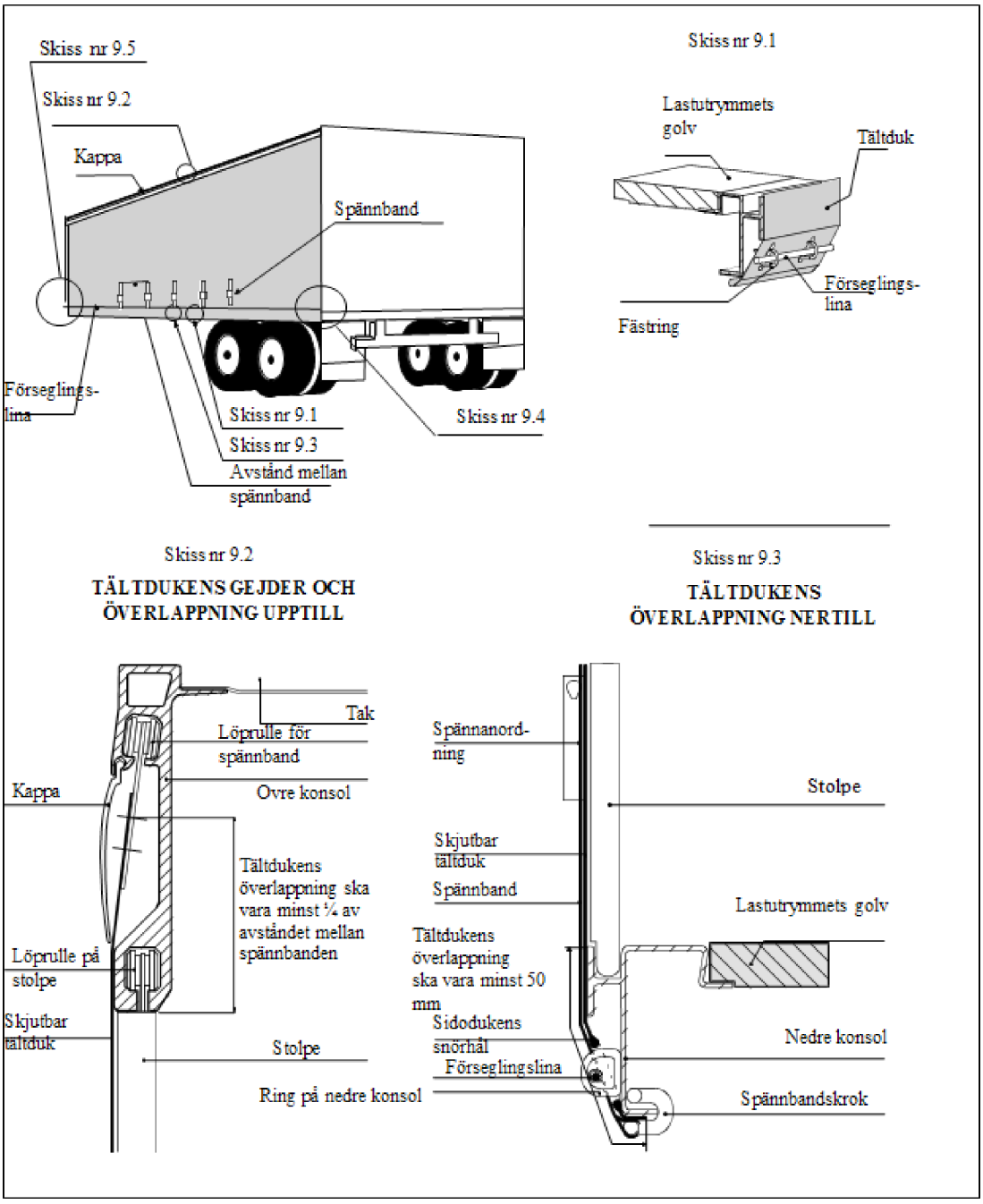

▼**M6**

Skiss nr 9 fortsättning

Skiss nr 9.4

För att spänna de skjutbara tältdukarna horisontellt används en spärrhake (normalt i fordonets bakre del). Denna skiss visar två exempel, a och b, på hur spärrhaken eller spärrverket kan säkras.

a) Spärrhakssäkring

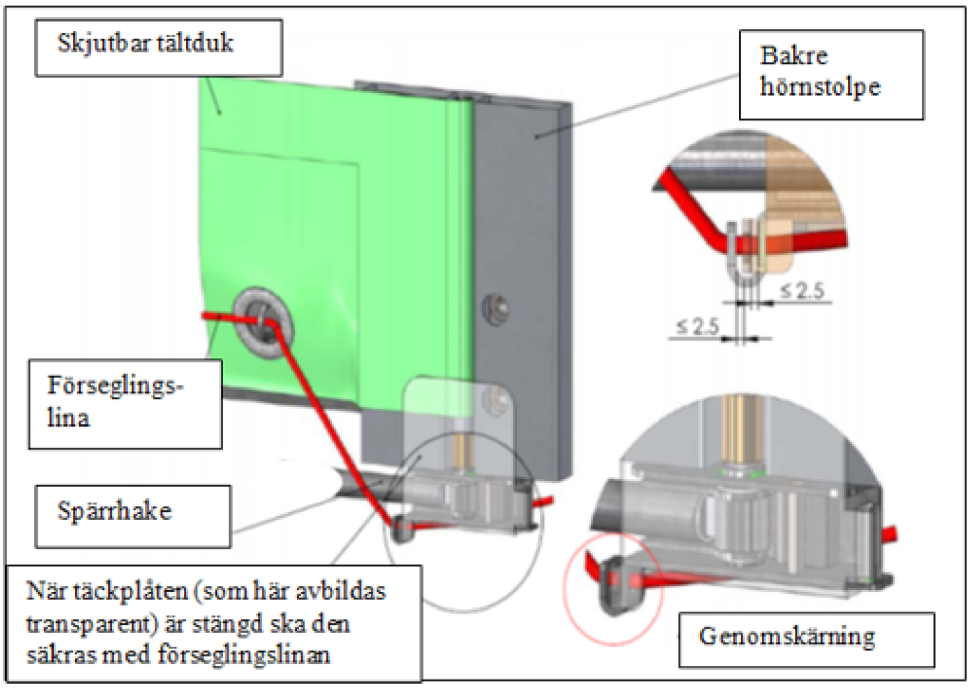


b) Spärrverkssäkring

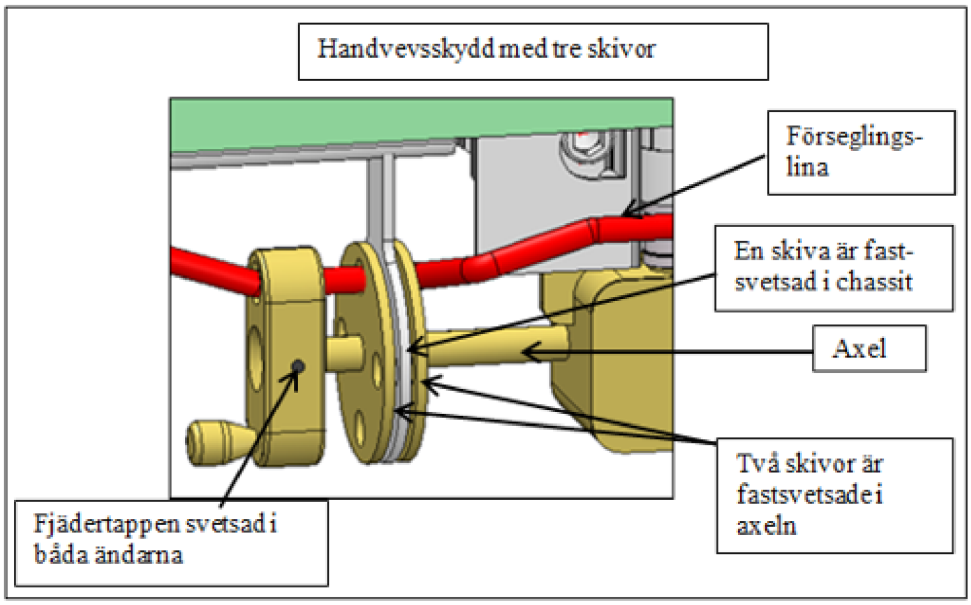

▼**M6**

Skiss nr 9 fortsättning

Skiss nr 9.5

För att montera den skjutbara tältduken på andra sidan (normalt fordonets främre del) kan följande system, a) eller b), användas.

a) Täckplåt

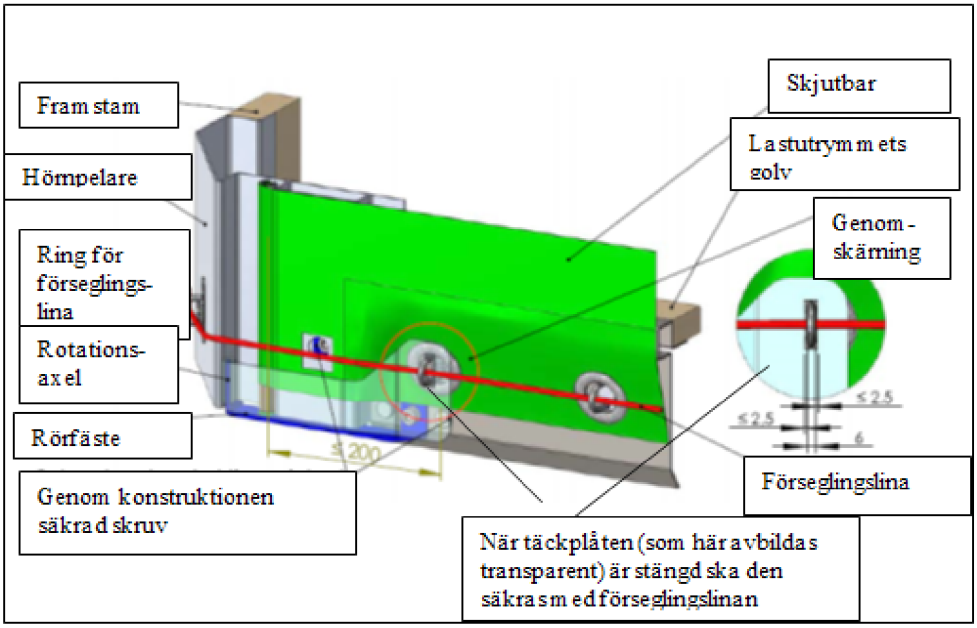


b) Smalt ovalt snörhål, system som förhindrar att spännröret lyfts

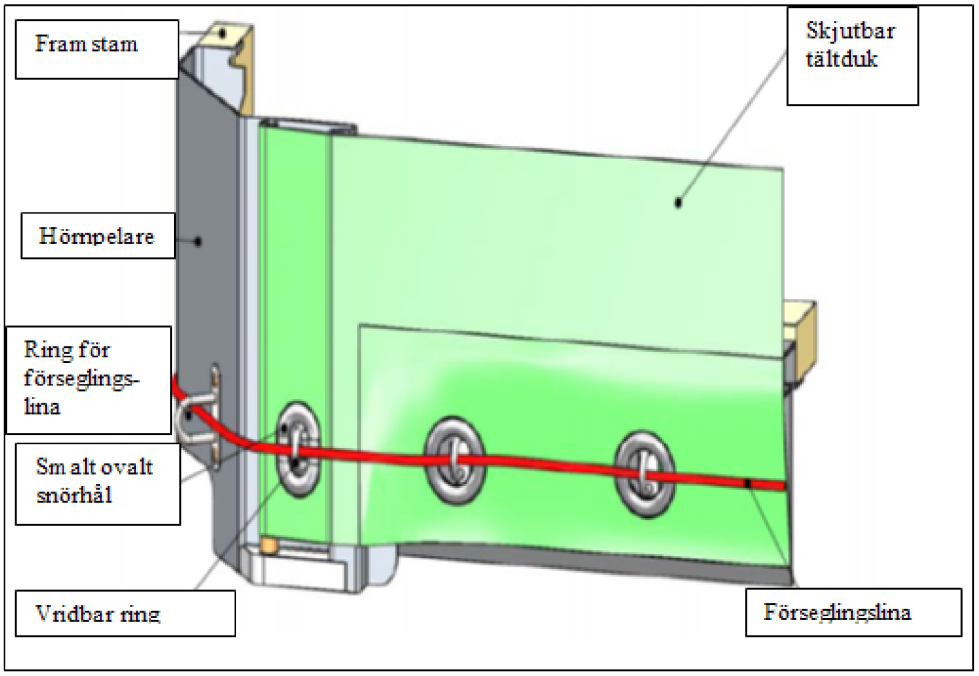

▼M6

Skiss nr 10

**EXEMPEL PÅ KONSTRUKTION AV ETT FORDON MED SKJUTBART TÄLTTAK**

Denna skiss visar ett exempel på ett fordon och de viktiga krav som beskrivs i artikel 5 i dessa regler.

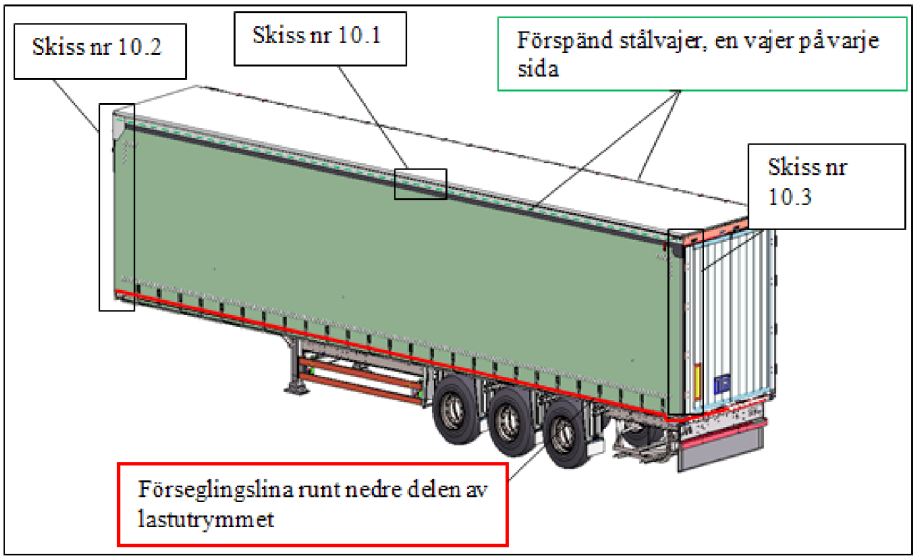


Skiss nr 10.1

Två förspända stålvajrar som är inbäddade i en fåll är fästa på varje sida av lastutrymmet. Denna förspända stålvajer är fäst i karosseriets främre (se skiss 10.2) och bakre del (se skiss 10.3). Dragkraften och den anslutna skivan på varje glidvagn gör det omöjligt att lyfta upp fållen med den förspända stålvajern över den övre konsolen.

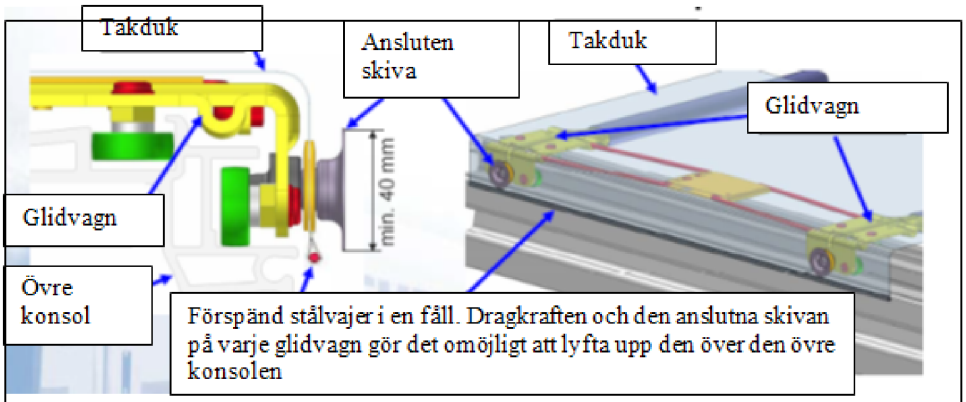

▼**M6**

Skiss nr 10 fortsättning

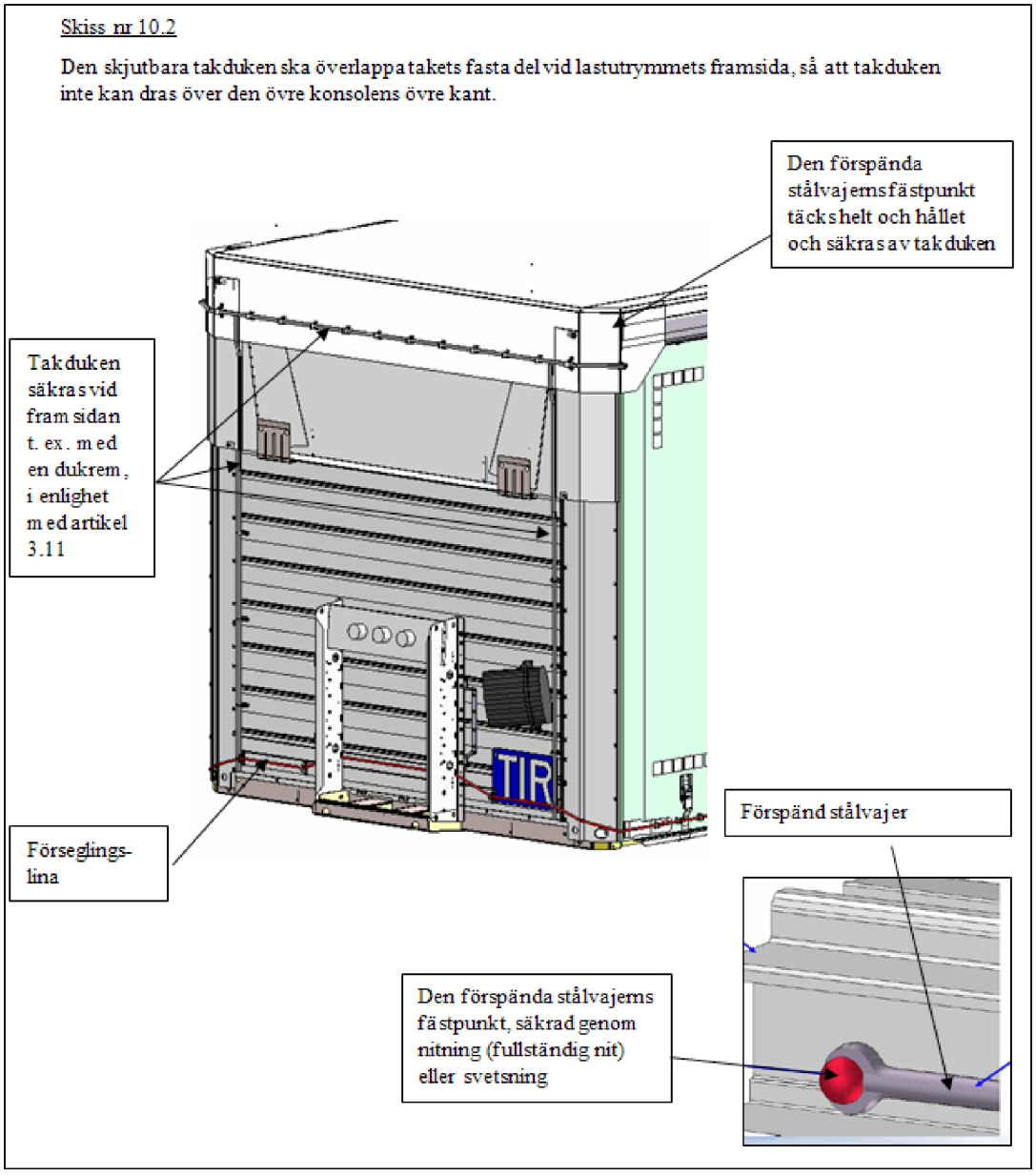

▼**M6**

Skiss nr 10 fortsättning

Skiss nr 10.3

I den bakre delen finns det en särskild anordning, t.ex. en avskärmningsplåt, som hindrar att lastutrymmet kan kommas åt utan att tydliga spår av åverkan uppkommer när dörrarna är stängda och har säkrats.

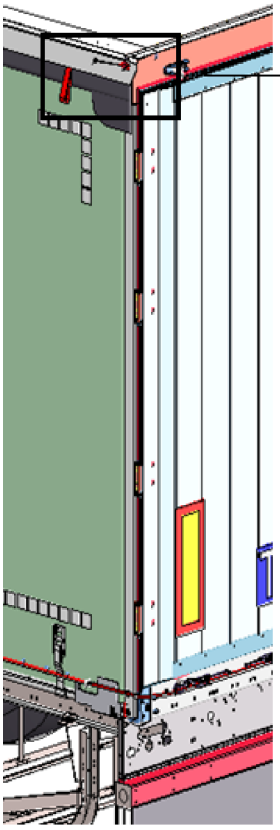

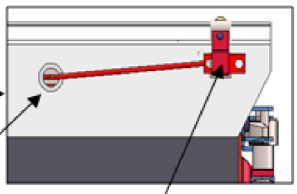

Den förspända stålvajern löper i en fåll

Den förspända stålvajerns fästpunkt täcks helt och hållet och täckplåten är säkrad genom svetsning eller nitning (fullständig nit)

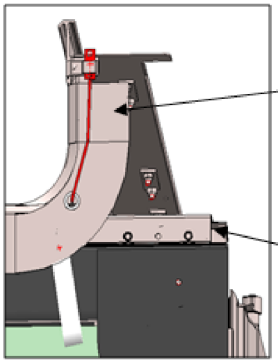

Spännanordning på hävstångsmekanismen. Genom att vika ner den del av taket som hör samman med spännanordningen kommer den förspända stålvajern att utsättas för spänning

Glidvagn till takduken (stängd) med (invändigt) låssystem

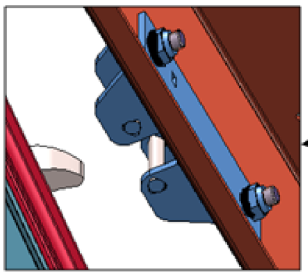

Genom att stänga och försegla dörrarna är systemen tullsäkra.

▼B

*BILAGA 3*

## FÖRFARANDE VID GODKÄNNANDE AV VÄGFORDON SOM UPPFYLLER DE TEKNISKA VILLKOREN I REGLERNA I BILAGA 2

### ALLMÄNNA BESTÄMMELSER

1. Vägfordon kan godkännas enligt ett av följande förfaranden:

   a) Individuellt.

   b) Genom typgodkännande (serier av vägfordon).

2. Godkännandebevis enligt förlagan i bilaga 4 ska utfärdas för godkända fordon. Beviset ska tryckas på det utfärdande landets språk samt på franska eller engelska. Om den godkännande myndigheten anser det nödvändigt ska fotografier eller ritningar som bestyrkts av denna myndighet fästas vid beviset. Den godkännande myndigheten ska ange dessa handlingars antal vid rubrik 6 i godkännandebeviset.

3. Godkännandebeviset ska förvaras i fordonet.

4. Vägfordon ska vartannat år visas upp för besiktning och för eventuell förnyelse av godkännande hos de behöriga myndigheterna i det land där fordonet är registrerat eller, om det rör sig om oregistrerade fordon, i det land där den som äger eller använder fordonet är bosatt.

5. Om ett vägfordon inte längre uppfyller de tekniska villkor som föreskrivits för dess godkännande, ska fordonet innan det åter får användas för transport av gods på TIR-carnet återställas i det skick som berättigade det till godkännande, så att det åter uppfyller de föreskrivna tekniska villkoren.

6. Om ett vägfordons väsentliga kännetecken ändras ska fordonet inte längre omfattas av godkännandet och måste åter godkännas av den behöriga myndigheten innan det får användas för transport av gods på TIR-carnet.

7. De behöriga myndigheterna i fordonets registreringsland eller, när det gäller fordon för vilka registrering inte erfordras, de behöriga myndigheterna i det land där den som äger eller använder fordonet har etablerat verksamhet, kan alltefter omständigheterna antingen återkalla eller förnya godkännandebeviset eller utfärda ett nytt godkännandebevis under de omständigheter som anges i artikel 14 i denna konvention och i punkterna 4–6 i denna bilaga.

### FÖRFARANDE VID INDIVIDUELLT GODKÄNNANDE

8. Ägaren, operatören eller enderas ombud ska anhålla om individuellt godkännande hos den behöriga myndigheten. Denna myndighet ska besiktiga sådana vägfordon som visas upp i enlighet med de allmänna reglerna i punkterna 1–7, förvissa sig om att fordonet uppfyller de tekniska villkoren i bilaga 2 och efter godkännande utfärda ett bevis som överensstämmer med förlagan i bilaga 4.

### FÖRFARANDE VID TYPGODKÄNNANDE (SERIER AV VÄGFORDON)

9. När vägfordon tillverkas i typserie kan tillverkaren anhålla om typgodkännande hos den behöriga myndigheten i tillverkningslandet.

10. Tillverkaren ska i sin ansökan ange de identifieringsnummer eller identifieringsbokstäver som han ger den typ av vägfordon som avses i hans ansökan om godkännande.

11. Ansökan ska åtföljas av ritningar och en detaljerad konstruktionsbeskrivning av den typ av vägfordon som ska godkännas.

▼B

12. Tillverkaren ska skriftligen förbinda sig att

a) för den behöriga myndigheten visa upp de fordon av den berörda typen som myndigheten vill undersöka,

b) tillåta den behöriga myndigheten att undersöka ytterligare enheter när som helst under tillverkningen av den berörda typserien,

c) underrätta den behöriga myndigheten om varje ändring av ritningarna eller beskrivningen, oavsett dess omfattning, innan han verkställer ändringen,

d) på ett synligt ställe märka vägfordonen med typens identifieringsnummer eller identifieringsbokstäver och fordonets nummer i typserien (tillverkningsnumret),

e) föra ett register över de fordon som tillverkats enligt den godkända typen.

13. Den behöriga myndigheten ska ange vilka ändringar som i förekommande fall måste göras på den föreslagna typen för att denna ska kunna godkännas.

14. Typgodkännande ska inte medges utan att den behöriga myndigheten genom undersökning av ett eller flera färdiga fordon av den berörda typen förvissat sig om att fordon av denna typ uppfyller de tekniska villkoren i bilaga 2.

15. Den behöriga myndigheten ska skriftligen underrätta tillverkaren om sitt beslut att medge typgodkännande. Detta beslut ska dateras och numreras. Den beslutande myndigheten ska klart anges.

16. Den behöriga myndigheten ska vidta de nödvändiga åtgärderna för att lämna ut ett godkännandebevis, vederbörligen undertecknat av myndigheten, för varje fordon som tillverkats i överensstämmelse med den godkända typen.

17. Innehavaren av godkännandebeviset ska, innan fordonet används för befordran av gods på TIR-carnet, alltefter behov på godkännandebeviset fylla i

— fordonets registreringsnummer (rubrik 1), eller

— om ett fordon inte ska registreras, sitt namn och sin affärsadress (rubrik 8).

18. När ett typgodkänt fordon exporteras till ett annat land som är fördragsslutande part till denna konvention ska importen inte föranleda ytterligare förfaranden för godkännande i detta land.

FÖRFARANDE VID ANTECKNING PÅ GODKÄNNANDEBEVISET

19. När ett godkänt fordon som befordrar gods på TIR-carnet uppvisar allvarliga brister kan fördragsslutande parters behöriga myndigheter antingen vägra att låta fordonet fortsätta sin färd på TIR-carnet eller låta fordonet fortsätta sin färd på TIR-carnet inom landet med vidtagande av nödvändiga säkerhetsåtgärder. Det godkända fordonet måste återställas i ett tillfredsställande skick så snart som möjligt och i varje fall innan det åter används för transport av gods på TIR-carnet.

20. I vart och ett av dessa fall ska tullmyndigheterna göra en lämplig anteckning i fält 10 i fordonets godkännandebevis. När fordonet återställts i ett skick som berättigar det till godkännande ska det visas upp för en fördragsslutande parts behöriga myndigheter, som ska bekräfta att beviset åter är giltigt genom att i fält 11 göra en anteckning genom vilken den tidigare anteckningen återtas. Ett fordon i vars godkännandebevis det har gjorts en anteckning i fält 10 enligt bestämmelserna i föregående punkt kan inte användas för transport av gods på TIR-carnet förrän fordonet återställts i ett tillfredsställande skick och anteckningen i fält 10 har återtagits enligt ovan.

▼B

21. Varje anteckning på beviset ska dateras och bestyrkas av de behöriga myndigheterna.

22. När ett fordon uppvisar brister som tullmyndigheterna anser vara av mindre betydelse och som inte innebär någon smugglingsrisk kan den fortsatta användningen av fordonet för transport av gods på TIR-carnet medges. Innehavaren av godkännandebeviset ska underrättas om bristerna och ska återställa sitt fordon i ett tillfredsställande skick inom skälig tid.

▼B

*BILAGA 4*

**FÖRLAGA FÖR BEVIS OM GODKÄNNANDE AV VÄGFORDON**

Förlaga för bevis om godkännande av vägfordon

## GODKÄNNANDEBEVIS

för ett vägfordon avsett för godstransport under tullförsegling

Bevis nr: .....

### TIR-konventionen av den 14 november 1975

Utfärdad av: .....
(behörig myndighet)

[sid 1]

▼B

Godkännandebevis nr

**IDENTIFIERINGSUPPGIFTER**

1. Registreringsnummer .....
2. Slag av fordon .....
3. Chassinummer .....
4. Varumärke (eller tillverkarens namn) .....
5. Övriga kännetecken .....
6. Antal bilagor .....

7. **GODKÄNNANDE**

Gäller till

☐ Individuellt godkännande (*)

☐ Typgodkännande (*)

Stämpel

Behörighetsnummer (om tillämpligt) .....

Ort .....

Datum .....

Underskrift .....

8. **INNEHAVARE (tillverkare, ägare, brukare)** (endast för oregistrerade fordon)

Namn och adress .....

.....

9. **FÖRNYELSER**

| | | |
|---|---|---|
| Gäller till | | |
| Ort | | |
| Datum | | |
| Underskrift | | |
| Stämpel | | |

(*) Tillämpligt alternativ markeras med X

Viktiga anvisningar se sidan 4.

▼B

Förlaga för bevis om godkännade av vägfordon

<table>
<tr><td colspan="3">ANMÄRKNINGAR (reserverat för vederbörande myndighet)</td><td>Godkännandebevis nr</td></tr>
<tr><td colspan="2">10. Konstaterade brister</td><td colspan="2">11. Rättelse av brister</td></tr>
<tr><td>Myndighet</td><td rowspan="2">Stämpel</td><td>Myndighet</td><td rowspan="2">Stämpel</td></tr>
<tr><td>Underskrift</td><td>Underskrift</td></tr>
<tr><td colspan="2">10. Konstaterade brister</td><td colspan="2">11. Rättelse av brister</td></tr>
<tr><td>Myndighet</td><td rowspan="2">Stämpel</td><td>Myndighet</td><td rowspan="2">Stämpel</td></tr>
<tr><td>Underskrift</td><td>Underskrift</td></tr>
<tr><td colspan="2">10. Konstaterade brister</td><td colspan="2">11. Rättelse av brister</td></tr>
<tr><td>Myndighet</td><td rowspan="2">Stämpel</td><td>Myndighet</td><td rowspan="2">Stämpel</td></tr>
<tr><td>Underskrift</td><td>Underskrift</td></tr>
<tr><td colspan="4">12. Övriga anmärkningar</td></tr>
</table>

Viktiga anvisningar se sidan 4.

[sid 3]

▼B

Förlaga för bevis om godkännade av vägfordon

## VIKTIGA ANVISNINGAR

1. När den godkännande myndigheten anser det nödvändigt, skall fotografier eller ritningar, som bestyrkts av denna myndighet, fästas v id godkännandebeviset. Dessa handlingars antal skall sedan anges av behörig myndighet vid rubrik 6 i beviset.

2. Beviset skall förvaras i vägfordonet. Detta bevis skall vara i original, får ej vara en fotokopia.

3. Vägfordon skall visas upp vartannat år för besiktning och för eventuell förnyelse av godkännande hos behöriga myndigheter i det land där fordonet är registrerat eller, i fråga om oregistrerade fordon, i det land där den som äger eller använder fordonet är bosatt.

4. Om ett vägfordon inte längr e uppfyller de tekniska villkor som föreskrivits för dess godkännande, skall fordonet återställas i det skick som berättigade det till godkännande så att det åter uppfyller nämnda tekniska villkor, innan det får användas för transport av gods på TIR-carnet.

5. Om ett vägfordons väsentliga kännetecken ändrats, skall fordonet inte längre täckas av godkännandet och det måste åter godkännas av behörig myndighet, innan det får användas för transport av gods på TIR-carnet.

[sid 4]

▼B

*BILAGA 5*

**TIR-SKYLTAR**

1. Skyltarna ska ha följande mått: 250 mm × 400 mm.

2. Bokstäverna TIR, med latinska versaler, ska vara 200 mm höga och deras staplar minst 20 mm breda. Bokstäverna ska vara vita på blå botten.

▼B

*BILAGA 6*

**FÖRKLARANDE ANMÄRKNINGAR**

Inledning

i) I enlighet med bestämmelserna i artikel 43 i denna konvention tolkas i de förklarande anmärkningarna vissa bestämmelser i denna konvention och i dess bilagor. De förklarande anmärkningarna innehåller också vissa rekommendationer.

ii) De förklarande anmärkningarna ändrar inte bestämmelserna i denna konvention eller i dess bilagor utan preciserar endast deras innehåll, mening och omfattning.

iii) När det gäller bestämmelserna i artikel 12 och i bilaga 2 till denna konvention, i vilka de tekniska villkoren för godkännande av vägfordon för transport under tullförsegling fastställs, anges i de förklarande anmärkningarna, där så är lämpligt, vilka konstruktionsmetoder som av de fördragsslutande parterna ska anses uppfylla dessa bestämmelser. I de förklarande anmärkningarna anges också, där så är lämpligt, vilka konstruktionsmetoder som inte uppfyller dessa bestämmelser.

iv) De förklarande anmärkningarna gör det möjligt att tillämpa bestämmelserna i denna konvention och dess bilagor med hänsyn till utvecklingen på det tekniska och ekonomiska området.

0. KONVENTIONENS HUVUDPARTI

0.1. Artikel 1

0.1. b Artikel 1 b innebär att när flera avgångs- eller bestämmelsetullkontor finns i ett eller flera länder, kan det förekomma fler än en TIR-transitering inom en fördragsslutande part. Under dessa omständigheter kan den nationella delen av en TIR-transport som genomförs mellan två på varandra följande tullkontor, oavsett om de är avgångstullkontor, mellanliggande tullkontor eller bestämmelsetullkontor, betecknas som en TIR-transitering.

0.1. f De avgifter och pålagor som är undantagna i artikel 1 f avser alla belopp, utom tullar och andra import- eller exportavgifter, som uppbärs av fördragsslutande parter vid eller i samband med import eller export. Dessa belopp ska begränsas till de ungefärliga kostnaderna för utförda tjänster och ska inte utgöra ett indirekt skydd för inhemska produkter eller en import- eller exportavgift för skatteändamål. Sådana avgifter och pålagor omfattar bl.a. betalning för

— ursprungsbevis om de erfordras för transitering,

— kontrollanalyser som ombesörjs av tullverkens laboratorier,

— tullundersökningar och andra klareringsoperationer som vidtas på annan tid än under tullkontorets öppethållande eller på annan plats än vid tullkontoret,

— undersökningar med hänsyn till hälsovård eller djur- eller växtsjukdomar.

▼B

0.1. j — Uttrycket ”utbytbart karosseri” avser ett lastutrymme som inte är försett med någon egen anordning för förflyttning och som främst är konstruerat för att befordras på ett vägfordon vars chassi jämte det utbytbara karosseriets underdel är särskilt utformat för detta ändamål. Det omfattar även ett ”växelflak”, som är ett lastutrymme särskilt konstruerat för kombinerad väg- och järnvägstransport., som är ett lastutrymme särskilt konstruerat för kombinerad väg- och järnvägstransport.

0.1. j i — Uttrycket ”delvis tillsluten”, som tillämpas på en transportanordning enligt artikel 1 j i, avser en transportanordning vilken vanligen består av ett golv och en överbyggnad som avgränsar ett lastutrymme motsvarande utrymmet i en sluten container. Överbyggnaden består vanligen av element av metall som bildar stommen till en container. En container av denna typ kan också ha en eller flera väggar på sidorna eller gavlarna. I vissa fall utgörs containern endast av ett tak som förbinds med golvet genom stolpar. Denna typ av container används särskilt för transport av skrymmande gods (t.ex. bilar).

0.2. — Artikel 2

0.2-1. — Artikel 2 föreskriver att en transport på TIR-carnet kan börja och sluta i samma land på villkor att färden delvis äger rum i annat land. I sådana fall är det ingenting som hindrar att tullmyndigheterna i avgångslandet kräver ett nationellt dokument utöver TIR-carneten för att säkerställa den tullfria återinförseln av godset. Tullmyndigheterna rekommenderas trots detta att inte kräva ett sådant dokument, utan i stället godta en särskild påteckning på TIR-carneten.

0.2-2. — Enligt bestämmelserna i denna artikel får gods befordras på TIR-carnet även när färden endast delvis företas på väg. De anger inte vilken del av färden som måste företas på väg och det är tillräckligt att detta sker vid något tillfälle mellan början och slutet av TIR-transporten. Det kan emellertid av oförutsedda skäl av kommersiell natur eller på grund av olyckliga tillfälligheter hända att ingen del av färden kan företas på väg trots avsändarens avsikt när färden påbörjades. De fördragsslutande parterna ska i dessa undantagsfall ändå godta TIR-carneten och den garanterande sammanslutningens ansvarighet ska gälla.

▼M1

0.3. — Artikel 3

0.3 a iii — Bestämmelserna i artikel 3 a iii gäller inte personbilar (HS-nummer 8703) som transporteras på egna hjul. Personbilar får dock befordras enligt TIR- förfarandet om de transporteras med andra fordon enligt artikel 3 a i och ii.

▼B

0.5. — Artikel 5

Denna artikel utesluter inte rätten att kontrollera godset stickprovsvis, men betonar att dessa kontrollers antal bör vara mycket begränsat. Det internationella TIR-förfarandet innebär i själva verket större säkerhet än många nationella förfaranden. Först och främst måste uppgifterna i TIR-carneten för godset överensstämma med uppgifterna i

▼B

de tulldokument som eventuellt erfordras i avgångslandet. Dessutom skyddas transit- och bestämmelseländerna genom de undersökningar som företas vid avgången och som bestyrks av tullmyndigheterna vid avgångstullkontoret. (Se anmärkningen till artikel 19 nedan.)

0.6. Artikel 6

0.6.2. Punkt 2

Enligt bestämmelserna i denna punkt kan tullmyndigheterna i ett land godta mer än en sammanslutning; varje sådan sammanslutning kan ådra sig betalningsansvar i samband med transiteringar som företagits med användning av carneter som utfärdats av den själv eller dess motsvarande sammanslutningar.

0.6.2. a-1. Förhållandet mellan en internationell organisation och dess medlemssammanslutningar ska regleras i skriftliga avtal om det internationella garantisystemets sätt att fungera.

0.6.2. a-2. Det tillstånd som beviljats i enlighet med artikel 6.2a ska speglas i ett skriftligt avtal mellan Ekonomiska kommissionen för Europa och den internationella organisationen. I avtalet ska det fastställas att den internationella organisationen ska uppfylla gällande bestämmelser i konventionen, respektera kompetensen hos de fördragsslutande parterna till konventionen och följa administrativa kommitténs beslut och kraven från det verkställande TIR-utskottet. Genom att underteckna avtalet accepterar den internationella organisationen de åtaganden som stadgas i tillståndet. Avtalet gäller även den internationella organisationens åtaganden enligt artikel 10 b i bilaga 8, om den centrala tryckningen och distributionen av TIR-carneter utförs av ovan nämnda internationella organisation. Avtalet ska antas av administrativa kommittén.

0.8. Artikel 8

0.8.2. Punkt 2

Bestämmelserna i denna punkt ska vara tillämpliga när i fall av oegentligheter av det slag som avses i artikel 8.1 en fördragsslutande parts lagar och andra författningar föreskriver att andra belopp än tullar och andra avgifter vid import eller export ska erläggas, t.ex. administrativa böter eller andra sanktionsavgifter. Det belopp som ska betalas ska emellertid inte överstiga summan av de tullar och andra avgifter vid import eller export samt den eventuella dröjsmålsränta som skulle ha erlagts om varorna hade importerats eller exporterats i enlighet med tillämpliga tullbestämmelser.

0.8.3. Punkt 3

►**M3** De fördragsslutande parterna ◄ rekommenderas att begränsa det högsta belopp som kan krävas från den garanterande sammanslutningen till en summa som motsvarar 50 000 US-dollar per TIR-carnet. När det gäller transport av alkohol och tobak enligt förteckningen nedan vilken överskrider de tröskelvärden som föreskrivs längre ned rekommenderas ►**M3** de fördragsslutande parterna ◄ att begränsa det högsta belopp som kan krävas av den garanterande sammanslutningen till en summa som motsvarar 200 000 US-dollar.

1. Odenaturerad etylalkohol med en alkoholhalt av minst 80 volymprocent (HS-nummer 22.07.10)

▼B

2. Odenaturerad etylalkohol med en alkoholhalt av mindre än 80 volymprocent; sprit, likör och andra spritdrycker; sammansatta alkoholhaltiga beredningar av sådana slag som används för framställning av drycker (HS-nummer 22.08)

3. Cigarrer och cigariller innehållande tobak (HS-nummer 24.02.10)

4. Cigaretter innehållande tobak (HS-nummer 24.02.20)

5. Röktobak, även innehållande tobaksersättning (oavsett mängden) (►**M5** HS-nummer: 24.03.11 och 24.03.19 (ECE/TRANS/WP.30/AC.2/113, para. 35) ◄).

Det högsta belopp som kan krävas från garanterande sammanslutningar bör begränsas till en summa som motsvarar 50 000 US-dollar om nedanstående kvantiteter inte överskrids beträffande ovannämnda varuslag:

1. 300 liter.

2. 500 liter.

3. 40 000 stycken.

4. 70 000 stycken.

5. 100 kilo.

De exakta kvantiterna (liter, stycketal, kilo) av ovannämnda varuslag ska vara införda i TIR-carnetens godsmanifest.

0.8.5. Punkt 5

Om ►**M3** ett betalningskrav ställs på den garanterande sammanslutningen ◄ för varor som inte är upptagna i TIR-carneten, ska den berörda myndigheten ange de omständigheter på vilka den grundar sin uppfattning att varorna fanns i den förseglade delen av vägfordonet eller i den förseglade containern.

0.8.6. Punkt 6

1. När det i TIR-carneten inte finns uppgifter som är tillräckligt utförliga för att avgifter på godset ska kunna fastställas, kan de berörda parterna förete bevis om godsets exakta beskaffenhet.

2. Om bevis inte företes kommer tullar och andra avgifter inte att debiteras schablonmässigt oberoende av godsets beskaffenhet, utan efter den högsta avgiftssats som är tillämplig för det varuslag som angetts i TIR-carneten.

▼M3

———————

▼B

►**M3** 0.10-1. ◄ Artikel 10

Intyg om TIR-transiteringens slutförande ska anses ha erhållits på ett oegentligt eller bedrägligt sätt när man för TIR-transiteringen använt lastutrymmen eller containrar som i bedrägligt syfte ändrats, när sådana bedrägliga förfaranden som användandet av falska eller oriktiga handlingar, utbyte av gods, manipulation med tullförseglingar etc. upptäckts eller när intyget erhållits på annat olagligt sätt.

▼M3

0.10-2. Frasen ”eller slutförande inte har skett” omfattar situationer där intyget om TIR-transiteringens slutförande har förfalskats.

▼B

0.11. Artikel 11

▼M3

0.11-1. Den skriftliga underrättelsemetoden fastställs enligt nationell lagstiftning.

0.11-2. De behöriga myndigheternas ansträngningar att kräva betalning från den eller de personer som är ansvariga ska minst innebära att betalningskrav sänds till innehavaren av TIR-carneten, på den adress som anges i TIR-carneten, eller till ansvarig eller ansvariga personer, om andra än innehavaren av TIR-carneten, i enlighet med nationell lagstiftning. Betalningskravet på innehavaren av TIR-carneten får kombineras med en anmälan enligt punkt 1 a i denna artikel.

0.11-3-1. När de behöriga tullmyndigheterna beslutar huruvida godset eller fordonet ska friges bör de inte påverkas av det faktum att den garanterande sammanslutningen är ansvarig för betalningen av tullar, andra avgifter och dröjsmålsränta som ska betalas av carnetinnehavaren, om myndigheterna enligt sin lagstiftning har andra möjligheter att skydda de intressen för vilka de är ansvariga.

0.11-3-2. De behöriga myndigheterna får underrätta den garanterande sammanslutningen om att administrativa eller rättsliga förfaranden avseende betalningsskyldigheten har inletts. De behöriga myndigheterna ska under alla omständigheter underrätta den garanterande sammanslutningen om sådana förfaranden som kan komma att avslutas efter fristen på två år, innan denna tidsfrist har löpt ut.

0.11-4. Om en garanterande sammanslutning anmodas att enligt förfarandet i denna artikel betala de belopp som avses i artikel 8.1 och 8.2 och underlåter att göra det inom den tidsfrist av tre månader som föreskrivs i konventionen, kan de behöriga myndigheterna tillämpa nationella bestämmelser när de kräver betalning av beloppen i fråga, eftersom det i sådana fall är fråga om underlåtelse att fullgöra en borgensförbindelse som avgetts av den garanterande sammanslutningen i enlighet med nationell lag. Tidsfristen gäller också i det fall den garanterande sammanslutningen, efter att ha mottagit betalningskravet, rådgör med den internationella organisation som avses i artikel 6.2 om hur den ska förhålla sig till kravet.

▼B

0.15. Artikel 15

Befrielsen från tulldokument för temporär införsel kan medföra vissa svårigheter i fråga om fordon för vilka registrering inte erfordras, vilket i vissa länder är fallet när det gäller påhängsvagnar och andra släpvagnar. Bestämmelserna i artikel 15 kan i dessa fall ändå iakttas, eftersom de ger tillräcklig säkerhet för tullmyndigheterna genom att uppgifter om dessa fordon (varumärke och nummer) antecknas på kupongerna 1 och 2 i den TIR-carnet som används av berörda länder och på motsvarande talonger.

▼B

0.17. Artikel 17

0.17-1. Punkt 1

Bestämmelserna om att innehållet i varje fordon i fordonskombinationen eller i varje container ska anges separat i godsmanifestet är endast avsedda att förenkla tullundersökning av innehållet i varje fordon eller container. Denna bestämmelse ska därför inte tolkas så strängt att varje skillnad mellan ett fordons eller en containers verkliga innehåll och det innehåll som detta fordon eller denna container har enligt manifestet bedöms som ett brott mot bestämmelserna i konventionen.

Om fraktföraren på ett tillfredsställande sätt kan styrka för de behöriga myndigheterna att allt det gods som tagits upp i manifestet trots skillnaden stämmer överens med den sammanlagda kvantitet gods som lastats in i fordonskombinationen eller i alla containrarna på TIR-carneten, ska denna skillnad normalt inte bedömas som ett brott mot tullbestämmelserna.

0.17-2. Punkt 2

Om det är fråga om flyttsaker kan förfarandet i punkt 10 c i reglerna för användning av TIR-carneten tillämpas, varvid förteckningen över föremålen kan förenklas på rimligt sätt.

0.18. Artikel 18

0.18-1. För att TIR-förfarandet ska fungera utan svårigheter är det viktigt att tullmyndigheterna i ett land vägrar medge att ett utfartstullkontor anges som bestämmelsetullkontor för en transport som därefter ska fortsätta till ett angränsande land om också detta land är fördragsslutande part till denna konvention, såvida inte särskilda omständigheter berättigar en begäran om detta.

0.18-2. 1. Gods bör lastas så att det varuparti som ska lossas vid första lossningsorten kan tas ut ur fordonet eller containern utan att det blir nödvändigt att lossa ett annat varuparti eller andra varupartier som är avsedda att lossas på andra lossningsorter.

2. Om en transport innebär lossning vid mer än ett tullkontor är det nödvändigt att, när del av lasten lossats, ange detta i fält 12 på alla kvarvarande godsmanifest i TIR-carneten. Det bör samtidigt också på kvarvarande kuponger och motsvarande talonger anges att nya förseglingar anbragts.

0.19. Artikel 19

Kravet att avgångstullkontoret ska kontrollera godsmanifestets riktighet innebär att det åtminstone måste kontrolleras att uppgifterna i godsmanifestet stämmer överens med uppgifterna i exporthandlingarna och i transportdokument eller andra kommersiella dokument som avser godset; avgångstullkontoret kan också vara tvunget att undersöka godset. Detta

▼B

tullkontor måste också, innan förseglingar anbringas, kontrollera vägfordonets eller containerns skick och, om det är fråga om fordon eller containrar med tälttak, tältdukens och fästanordningarnas skick, eftersom godkännandebeviset inte gäller denna utrustning.

0.20. Artikel 20

När tullmyndigheterna fastställer tidsfrister för godstransport inom sitt lands område, måste de också ta hänsyn till bland annat varje särskild bestämmelse som gäller fraktförare, i synnerhet bestämmelser om arbetstid och obligatoriska raster för förare av vägfordon. Dessa myndigheter rekommenderas utöva sin rätt att bestämma färdväg endast när de bedömer att det är väsentligt.

0.21. Artikel 21

0.21-1. Bestämmelserna i denna artikel begränsar inte tullmyndigheternas rätt att utöver det förseglade lastutrymmet undersöka alla delar av ett vägfordon.

0.21-2. Infartstullkontoret kan sända tillbaka fraktföraren till utfartstullkontoret i det angränsande landet om infartstullkontoret finner att klarering inte verkställts av utfartstullkontoret eller att klarering inte verkställts i vederbörlig ordning. Infartstullkontoret ska i så fall i TIR-carneten göra en anmärkning riktad till det berörda utfartstullkontoret.

0.21-3. Om tullmyndigheterna under en undersökning tar prover på godset måste de på TIR-carnetens godsmanifest lämna utförliga uppgifter om det gods som tagits.

►M3 0.28-1. ◄ Artikel 28

Användningen av TIR-carneten måste begränsas till den funktion som den är avsedd för, nämligen transitering. TIR-carneten får exempelvis inte användas som säkerhet vid förvaring av gods under tullkontroll på bestämmelseorten.

▼M3

0.28-2. Enligt denna artikel förutsätter slutförandet av TIR-transiteringen att godset hänförs till ett annat tullförfarande eller ett annat tullkontrollsystem. Detta innefattar klarering av godset för fri konsumtion (med eller utan förbehåll), införsel över gränsen till ett tredjeland (export) eller i en frizon, eller förvaring av godset på en plats som godkänts av tullmyndigheterna innan det hänförs till ett annat förfarande.

▼B

0.29. Artikel 29

För vägfordon eller containrar som transporterar tungt eller skrymmande gods erfordras inget godkännandebevis. Det är emellertid avgångstullkontorets skyldighet att förvissa sig om att artikelns övriga villkor för denna typ av transport uppfylls. Andra fördragsslutande parters tullkontor ska godta avgångstullkontorets beslut om det inte enligt deras uppfattning uppenbarligen strider mot bestämmelserna i artikel 29.

▼**M5**

| | |
|---|---|
| 0.38. | Artikel 38 |
| 0.38-2. | Punkt 2 |
| | Det rättsliga kravet på anmälan till verkställande TIR-utskottet av att en person tillfälligt eller för all framtid uteslutits från förmåner enligt konventionen anses vara uppfyllt om elektroniska applikationer som TIR-sekretariatet tagit fram för detta ändamål under uppsikt av verkställande TIR-utskottet använts på korrekt sätt. (ECE/TRANS/WP.30/AC.2/115, para. 43). |

▼**B**

| | |
|---|---|
| 0.39. | Artikel 39 |
| | Uttrycket ”fel som begåtts av vårdslöshet” ska anses avse handlingar som utan att ha begåtts avsiktligt och med full vetskap om förhållandena beror på underlåtenhet att vidta lämpliga och nödvändiga åtgärder för att förvissa sig om riktigheten av förhållandena i ett visst fall. |

▼**M6**

| | |
|---|---|
| 0.42a. | Artikel 42a |
| | Ordet *omedelbart* i artikel 42a ska tolkas så att nationella åtgärder som kan påverka tillämpningen av TIR-konventionen och/eller TIR-systemets funktion bör anmälas skriftligen till verkställande TIR-utskottet, snarast möjligt och om möjligt före deras ikraftträdande, så att verkställande TIR-utskottet effektivt kan fullgöra sina tillsynsuppgifter och ta sitt ansvar när det gäller att granska åtgärdens förenlighet med TIR-konventionen i enlighet med artikel 42a och verkställande TIR-utskottet mandat i enlighet med bilaga 8 till TIR-konventionen. |

▼**B**

| | |
|---|---|
| 0.45. | Artikel 45 |
| | De fördragsslutande parterna rekommenderas att ge så många tullkontor som möjligt, både inlands- och gränstullkontor, rätt att handlägga TIR-transiteringar. |
| 1. | BILAGA 1 |
| 1.10. c | Regler för användning av TIR-carneten |
| | Godslistor som bilaga till godsmanifestet |
| | Regel 10 c för användning av TIR-carneten tillåter att godslistor ges som bilaga till TIR-carneten även om utrymmet i manifestet skulle ha varit tillräckligt för att ange allt medfört gods. Detta är emellertid tillåtet endast om godslistorna innehåller alla uppgifter som erfordras i godsmanifestet i läsbar och igenkännlig form och om alla andra bestämmelser i regel 10 c är uppfyllda. |

▼B

2. BILAGA 2

2.2. Artikel 2

2.2.1. a Punkt 1 a – Sammanfogning av väsentliga delar

a) Om sammanhållande anordningar (nitar, skruvar, bultar och muttrar etc.) används ska ett tillräckligt antal av dem anbringas utifrån, passera genom de sammanfogade väsentliga delarna, skjuta fram på insidan och där säkras på ett betryggande sätt (t.ex. genom att nitas, svetsas, förses med bussningar eller med bultar som nitas eller svetsas över muttern). Vanliga nitar (dvs. nitar vars anbringande kräver åtgärder på ömse sidor av de sammanfogade delarna) får också anbringas från insidan.

Utan hinder av ovanstående kan golv till lastutrymmen säkras med självgängande skruvar, med självborrande nitar, med nitar som skjuts in med explosiv laddning eller med stift som skjuts in på pneumatisk väg, om de anbringas från insidan och går i rät vinkel genom golvet och underliggande metallbalkar och, såvida det inte är fråga om självgängande skruvar, om några av deras ändytor antingen ligger i plan med balkens utsida eller svetsats fast vid den.

b) Den behöriga myndigheten ska bestämma vilka och hur många sammanhållande anordningar som måste uppfylla kraven i led a i denna anmärkning; myndigheten ska därvid förvissa sig om att de så sammanfogade väsentliga delarna inte kan tas bort och sättas tillbaka utan att tydliga spår uppkommer. Valet och anbringandet av övriga sammanhållande anordningar är inte underkastade någon inskränkning.

c) Sammanhållande anordningar som kan tas bort och sättas tillbaka från en sida utan att tydliga spår uppkommer, dvs. utan att det krävs åtgärder från ömse sidor av de väsentliga delar som ska fogas samman, ska inte tillåtas enligt led a i denna anmärkning. Exempel på sådana anordningar är expandernitar och liknande.

d) De ovan beskrivna sammanfogningsmetoderna ska tillämpas för fordon för särskilda ändamål, t.ex. värmeisolerade fordon, kyl- och tankfordon i den mån metoderna inte är oförenliga med de tekniska krav som dylika fordon måste uppfylla med hänsyn till sin användning. När det av tekniska skäl inte är möjligt att fästa delar på det sätt som beskrivs i led a i denna anmärkning får de väsentliga delarna fogas samman med de anordningar som nämns i led c i denna anmärkning, på villkor att de sammanhållande anordningarna som används på väggens insida inte kan kommas åt från utsidan.

▼B

2.2.1. b Punkt 1 b – Dörrar och andra tillslutningsanordningar

a) Den anordning på vilken en tullförsegling kan anbringas måste

i) vara fäst genom svetsning eller med minst två sammanhållande anordningar i enlighet med led a i förklarande anmärkning 2.2.1 a, eller

ii) vara så konstruerad att anordningen inte kan tas bort när lastutrymmet stängts och förseglats utan att tydliga spår uppkommer.

Den måste också

iii) vara försedd med hål som är minst 11 mm i diameter eller springor som är minst 11 mm långa och 3 mm breda, samt

iv) ge samma säkerhet oavsett vilken typ av försegling som används.

b) Gångjärn, gångjärnsbeslag, dörrhakar och andra anordningar för att fästa dörrar och liknande måste vara fastsatta i enlighet med föreskrifterna i led a i och led a ii i denna anmärkning. Dessutom ska de olika beståndsdelarna i sådana anordningar (t.ex. gångjärnsplattor och tappar) i de fall de är nödvändiga för att säkerställa tullsäkerheten hos lastutrymmet vara så anbragda att de inte kan tas bort eller demonteras när lastutrymmet stängts och förseglats utan att tydliga spår uppkommer ([1]).

Om en sådan anordning inte är åtkomlig från utsidan är det dock tillräckligt om dörren etc., när den stängts och förseglats, inte kan tas loss från gångjärnet eller en liknande anordning utan att tydliga spår uppkommer. När en dörr eller stängningsanordning har mer än två gångjärn behöver endast de två gångjärn som är närmast dörrändarna fästas i enlighet med föreskrifterna i led a i och led a ii ovan.

c) När det gäller fordon som har isolerade lastutrymmen kan anordningar för tullförsegling, gångjärnen och andra delar, som om de tas bort ger tillträde till lastutrymmets inre eller till utrymmen i vilka gods kan gömmas, undantagsvis få sättas fast vid dörrar till sådana lastutrymmen genom följande system:

i) Bultar och skruvar som anbringas från utsidan men som i övrigt inte uppfyller kraven i led a i förklarande anmärkning 2.2.1 a, på villkor att

— bultarnas eller skruvarnas ändar är fästade i en med gängade hål försedd platta eller liknande anordning som monterats innanför dörrens utvändiga beklädnad(er),

([1]) Se skiss nr 1a, bifogad denna bilaga.

▼B

— huvudena på ett tillräckligt antal bultar eller skruvar är svetsade på anordningar för tullförsegling, på gångjärnen etc. på sådant sätt att de är helt deformerade, och

— bultarna eller skruvarna inte kan tas bort utan att synliga spår av manipulation uppkommer ([1]).

ii) En fästanordning som anbringas från insidan av den isolerade dörrkonstruktionen på villkor att

— fästanordningens tapp och låskragen är sammanfogade med ett pneumatiskt eller hydrauliskt verktyg och säkrad bakom en platta eller liknande anordning mellan dörrens utvändiga beklädnad och isoleringen,

— tappskallen inte är åtkomlig från insidan av lastutrymmet, och

— ett tillräckligt antal tappar och låskragar svetsas samman så att anordningarna inte kan tas bort utan att synliga spår av manipulation uppkommer ([2]).

Uttrycket ”isolerat lastutrymme” ska anses omfatta kyllastutrymmen och värmeisolerade lastutrymmen.

d) Fordon som är försedda med ett stort antal stängningsanordningar såsom ventiler, kranar, manhålsluckor, flänsar och liknande måste vara anordnade så att antalet tullplomber begränsas så mycket som möjligt. Stängningsanordningar som ligger intill varandra måste därför förbindas med varandra med en gemensam anordning som behöver endast en tullförsegling, eller förses med en kåpa som ger samma resultat.

e) Fordon med öppningsbara tak måste vara konstruerade på ett sådant sätt att de kan förseglas med ett så litet antal tullförseglingar som möjligt.

f) Om det av säkerhetsskäl krävs flera tullförseglingar ska antalet förseglingar anges vid rubrik 5 i godkännandebeviset (bilaga 4 till TIR-konventionen från 1975). En skiss eller fotografier av fordonet som visar var exakt tullförseglingarna är anbragda ska bifogas godkännandebeviset.

2.2.1. c 1 Öppningar för luftning

a) Deras största dimension får i princip inte överstiga 400 mm.

b) Öppningar som medger direkt tillträde till lastutrymmet måste spärras

i) med metalltrådsduk eller perforerad plåt (hålens största dimension får i bägge fallen vara högst 3 mm) och vara skyddade av svetsat metallgaller (hålens största dimension får vara högst 10 mm), eller

([1]) Se skiss nr 1, bifogad denna bilaga.
([2]) Se skiss nr 5, bifogad denna bilaga.

▼B

ii) med en tillräckligt stark perforerad plåt (hålens största dimension får vara högst 3 mm och den perforerade plåtens tjocklek minst 1 mm).

c) Öppningar som inte medger direkt tillträde till lastutrymmet (t.ex. på grund av ett system med vinkel- eller avskärmningsplåtar) måste vara försedda med sådana anordningar som föreskrivs i led b i denna anmärkning, i vilka emellertid hålens dimensioner får vara högst 10 mm (metalltrådsduk och perforerad plåt) och 20 mm (svetsat metallgaller).

d) När öppningar gjorts i tältduken krävs i princip sådana anordningar som nämns i led b i denna anmärkning. Spärranordningar i form av perforerad plåt på utsidan och duk av metalltråd eller annat material på insidan ska dock vara tillåtna.

e) Samma anordningar av annat material än metall kan tillåtas under förutsättning att hålen har föreskrivna dimensioner och det använda materialet har tillräcklig motståndskraft, så att hålen inte kan förstoras väsentligt utan synlig skada. Det måste dessutom vara omöjligt att ta bort och sätta tillbaka anordningen för luftning genom åtgärder från endast en sida av tältduken.

f) Öppningen för luftning får vara försedd med en skyddsanordning. Denna ska vara fästad mot tältduken på sådant sätt att tullkontroll av öppningen kan ske. Skyddsanordningen ska vara fastsatt mot tältduken på ett avstånd från öppningens spärranordning av minst 5 cm.

2.2.1. c-2 Öppningar för avrinning

a) Öppningarnas största dimension får i princip inte överstiga 35 mm.

b) Öppningar som medger direkt tillträde till lastutrymmet måste vara försedda med sådana anordningar för öppningar för luftning som beskrivs i led b i förklarande anmärkning 2.2.1 c-1.

c) När öppningar för avrinning inte medger direkt tillträde till lastutrymmet ska de anordningar som avses i led b i denna anmärkning inte krävas, på villkor att öppningarna är försedda med ett tillförlitligt baffelsystem som är lätt tillgängligt från lastutrymmets insida.

2.2.3. Punkt 3 – Säkerhetsglas

Glas ska anses vara säkerhetsglas om det inte finns någon risk att det går sönder som följd av någon händelse som kan inträffa vid fordonets normala användning. Glaset ska vara försett med ett märke som kännetecknar det som säkerhetsglas.

2.3. Artikel 3

2.3.3. Punkt 3 – Tältduk tillverkad av flera stycken

a) De enskilda stycken som en tältduk utgörs av får vara tillverkade av olika material som överensstämmer med bestämmelserna i artikel 3.2 i bilaga 2.

▼B

b) Varje arrangemang av styckena i en tältduk som garanterar en tillräcklig säkerhet ska tillåtas på villkor att styckena fogats samman i enlighet med föreskrifterna i artikel 3 i bilaga 2.

2.3.6. a Punkt 6 a

2.3.6. a-1 Fordon med skjutbara fästringar

Fästringar av metall vilka är skjutbara på metallstänger som är fastsatta på fordonen är godtagbara enligt denna punkt ([1]), förutsatt att

a) stängerna är fastsatta på fordonet med högst 60 cm mellan fästpunkterna och på sådant sätt att de inte kan tas bort och sättas tillbaka utan att tydliga spår uppkommer,

b) fästringarna är tillverkade med dubbla öglor eller försedda med ett mittstag och tillverkade i ett stycke utan svetsning, och

c) tältduken är fäst vid fordonet i noga överensstämmelse med villkoren i artikel 1 a i bilaga 2 till denna konvention.

2.3.6. a-2 Fordon med vridbara fästringar

Vridbara fästringar av metall som var och en roterar i en monteringsbygel av metall som är fastsatt på fordonet är godtagbara enligt denna punkt ([2]), förutsatt att

a) varje monteringsbygel är fastsatt på fordonet på sådant sätt att den inte kan tas bort och sättas tillbaka utan att tydliga spår uppkommer, och

b) fjädern under varje monteringsbygel är helt täckt av en klockformad fjäderhylsa.

2.3.6. b Punkt 6 b – Permanent fastsatta tältdukar

När en eller flera kanter på tältduken är permanent fastsatta på fordonskarosseriet ska tältduken hållas på plats med ett eller flera band av metall eller annat passande material, fästade vid fordonskarosseriet med sammanhållande anordningar som uppfyller kraven i led a i anmärkning 2.2.1 a i bilaga 6.

2.3.8. Punkt 8 – Avståndet mellan ringar och mellan snörhål

Avstånd som överstiger 200 mm men inte överstiger 300 mm kan godtas vid stolparna om ringarna är nedsänkta i sidolämmarna och snörhålen är ovala och så små att de nätt och jämnt kan föras över ringarna.

2.3.11. a Punkt 11 a

2.3.11. a-1 Flikar för sträckning av tältduken

På många fordon har tältduken på utsidan en horisontell flik försedd med snörhål längs med fordonets sida. Sådana flikar, som kallas sträckflikar, används för att sträcka tältduken med hjälp av sträcklinor eller liknande anordningar. Sådana flikar har använts för att dölja horisontella slitsar gjorda i tältduken

([1]) Se skiss nr 2, bifogad denna bilaga.
([2]) Se skiss nr 2 a, bifogad denna bilaga.

▼B

som medger obehörigt tillträde till det gods som befordras i fordonet. Det rekommenderas därför att användningen av denna typ av flikar inte ska tillåtas. Följande anordningar kan användas i stället:

a) Sträckflikar av liknande utformning fastsatta på tältdukens insida

b) Små enskilda flikar, var och en försedd med ett snörhål och fastsatt på utsidan av tältduken på sådant avstånd från varandra att tältduken hålls tillräckligt sträckt.

En annan lösning som i vissa fall är möjlig är att undvika att använda sträckflikar på tältdukar.

2.3.11. a-2 Tältduksremmar

Följande material anses lämpliga för tillverkning av remmar:

a) Läder.

b) Otöjbart textilmaterial, inklusive plastöverdragen eller gummerad väv, förutsatt att materialet efter ett brott inte kan svetsas eller lagas utan att tydliga spår uppkommer. Det plastmaterial som används till överdrag på remmarna ska dessutom vara genomskinligt och ha slät yta.

2.3.11. a-3 Den anordning som visas i *skiss nr 3* ([1]) uppfyller kraven i sista delen av artikel 3.11 a i bilaga 2. Den uppfyller också kraven i artikel 3.6 a och 3.6 b i bilaga 2.

3. BILAGA 3

3.0.17. Punkt 17 – Förfarande vid godkännande

1. I bilaga 3 föreskrivs att en fördragsslutande parts behöriga myndigheter kan utfärda ett godkännandebevis för ett fordon som konstruerats inom dess område och att något ytterligare godkännandeförfarande inte ska krävas för ett sådant fordon i det land där det registreras eller, alltefter omständigheterna, där ägaren är bosatt.

2. Dessa bestämmelser är inte avsedda att för de behöriga myndigheterna hos den fördragsslutande part där fordonet är registrerat eller där ägaren är bosatt begränsa rätten att kräva att ett sådant godkännandebevis visas upp antingen vid importen eller efteråt för ändamål som har att göra med registrering eller besiktning av fordonet eller med liknande författningsenliga krav.

3.0.20. Punkt 20 – Förfarande vid anteckning på godkännandebeviset

När en anteckning rörande brister ska återtas efter det att fordonet återställts i ett tillfredsställande skick är det tillräckligt att i fält 11, som är avsett för detta, ange ”Bristerna avhjälpta” följt av den behöriga myndighetens namn, underskrift och stämpel.

([1]) Se skiss nr 3, bifogad denna bilaga.

▼B

8. BILAGA 8

▼M5

8.9. Artikel 9

8.9.1. Punkt 1

Ledamöter av verkställande TIR-utskottet ska ha kompetens och erfarenhet i fråga om tillämpning av tullförfaranden – särskilt TIR-transiteringsförfarandet – både på nationell nivå och internationell nivå. Varje kandidat till en post som ledamot av utskottet ska nomineras av sin fördragsslutande part (en stat eller en organisation). Utskottsledamöterna ska företräda de fördragsslutande parternas intressen, inte en enskild stats eller organisations specifika intressen. (ECE/TRANS/WP.30/AC.2/117, para. 29).

8.9.2. Punkt 2

Om en ledamot av verkställande TIR-utskottet avgår innan han fullföljt sin mandatperiod, får administrativa kommittén välja en ersättningsledamot. Om en ersättningsledamot väljs, ska denne bekläda posten endast under den tid som återstår av företrädarens mandatperiod. Om en ledamot av verkställande TIR-utskottet inte kan fullfölja sin mandatperiod av annat skäl än avgång, bör den berörda ledamotens nationella förvaltning skriftligt underrätta verkställande TIR-utskottet och TIR-sekretariatet om detta. I sådana fall får administrativa kommittén välja en ersättningsledamot för den tid som återstår av mandatperioden. (ECE/TRANS/WP.30/AC.2/117, para. 29).

▼B

8.10. Artikel 10

8.10. b Det avtal som nämnts i anmärkningen till artikel 6.2a ska också gälla den internationella organisationens åtaganden enligt punkt b i denna artikel, när den centrala tryckningen och distributionen av TIR-carneter utförs av ovan nämnda internationella organisation.

8.13. Artikel 13

8.13.1-1. Punkt 1 – Finansiering

De fördragsslutande parterna till konventionen förutser att verksamheten i verkställande TIR-utskottet samt i TIR-sekretariatet efter en inledande period på två år kommer att kunna finansieras genom Förenta Nationernas ordinarie budget. Detta utesluter inte en förlängning av det inledande ekonomiska arrangemanget om finansiering från Förenta Nationerna eller andra källor inte skulle föreligga.

8.13.1-2. Punkt 1 – Verkställande TIR-utskottets verksamhet

Verkställande TIR-utskottets ledamöters arbete finansieras av deras respektive regeringar.

8.13.1-3. Punkt 1 – Belopp

Det belopp som avses i första stycket ska grundas på a) den budget och den kostnadsplan för det verkställande TIR-utskottet och TIR-sekretariatet som godkänts av administrativa kommittén, och b) det antal TIR-carneter som enligt den internationella organisationen beräknas bli distribuerade.

▼B

| | |
|---|---|
| 8.13.2. | Punkt 2 |
| | Efter samråd med den internationella organisationen som avses i artikel 6 ska det förfarande som avses i andra stycket speglas i avtalet mellan Ekonomiska kommissionen för Europa, som agerar med mandat från de avtalsslutande parterna och på deras vägnar, och den internationella organisationen som avses i artikel 6. Avtalet ska godkännas av administrativa kommittén. |
| 9. | BILAGA 9 |
| 9.I. | Del I |

▼M2

_____

▼B

| | |
|---|---|
| 9.II. | Del II |
| 9.II.3. | Punkt 3 – Tillståndskommitté |
| | Det rekommenderas att en nationell tillståndskommitté inrättas med representanter från de behöriga myndigheterna, nationella sammanslutningar samt andra berörda organisationer. |

▼M5

| | |
|---|---|
| 9.II.4. | Punkt 4 |
| | De rättsliga kraven enligt punkt 4 på översändande av uppgifter anses vara uppfyllda om elektroniska applikationer som TIR-sekretariatet tagit fram för detta ändamål under uppsikt av verkställande TIR-utskottet använts på korrekt sätt. (ECE/TRANS/WP.30/AC.2/113, para. 30). |
| 9.II.5. | Punkt 5 |
| | Förklarande anmärkning 9.II.4 gäller även för punkt 5. (ECE/TRANS/WP.30/AC.2/113, para. 30). |

▼B

Skiss nr 1

EXEMPEL PÅ GÅNGJÄRN OCH TULLFÖRSEGLINGSANORDNING PÅ DÖRRAR TILL FORDON MED ISOLERADE LASTUTRYMMEN

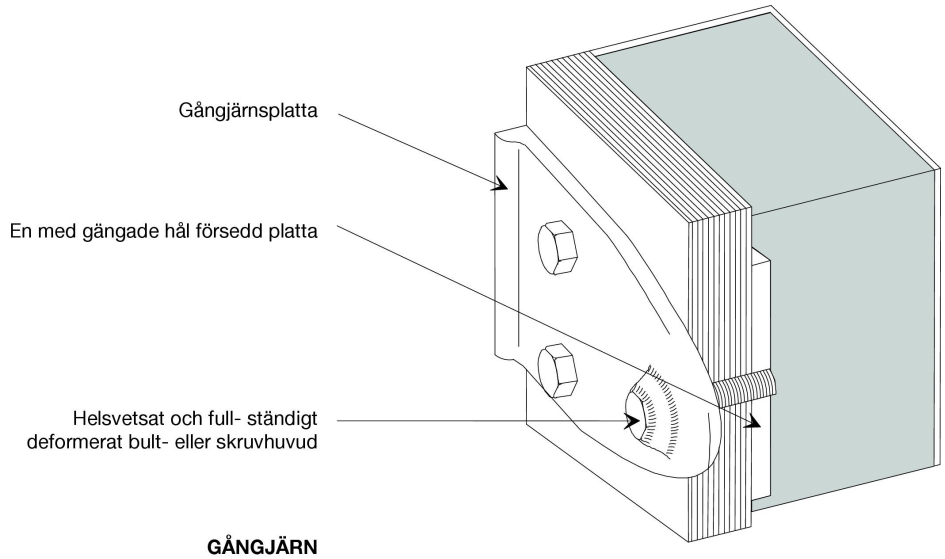


**GÅNGJÄRN**

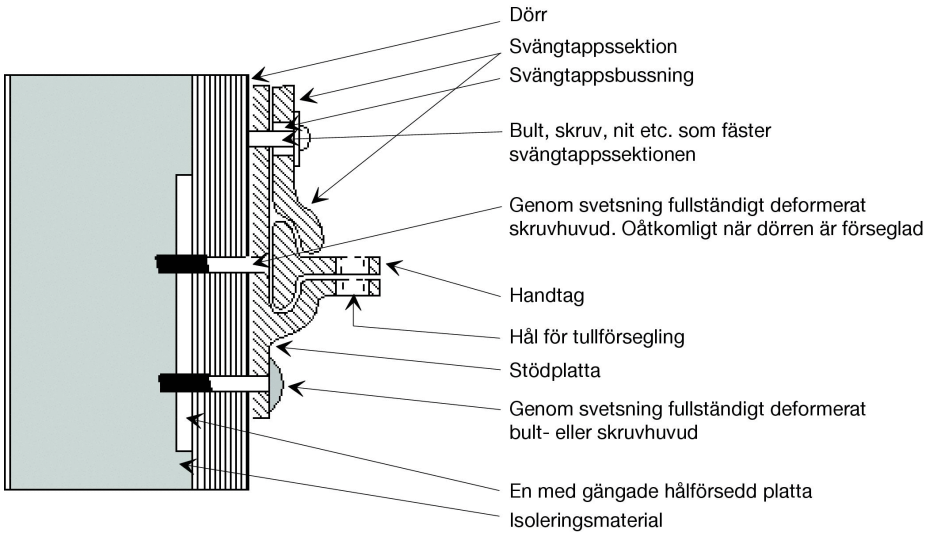


**TULLFÖRSEGLINGSANORDNING**

▼B

Skiss nr 1 a

EXEMPEL PÅ GÅNGJÄRN SOM INTE KRÄVER SÄRSKILD SÄKRING AV GÅNGJÄRNSTAPPEN

Gångjärnet nedan uppfyller kraven i led b andra meningen i förklarande anmärkning 2.2.1 b. Utformningen av gångjärnet och gångjärnsplattan gör en särskild säkring av gångjärnstappen onödig, eftersom gångjärnsplattan bildar en krage bakom kanterna på gångjärnet. Denna krage hindrar på så sätt den tullförseglade dörren från att kunna öppnas vid den sida där gångjärnet sitter utan att tydliga spår uppkommer, även om den osäkrade gångjärnstappen har tagits bort.

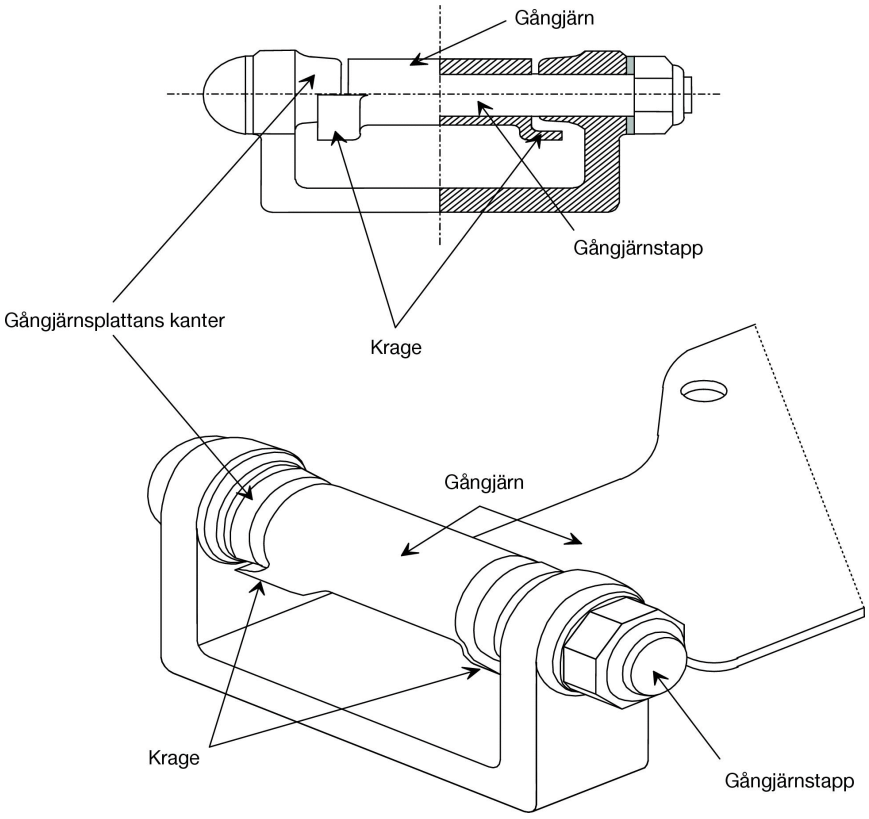

▼B

Skiss nr 2

FORDON MED TÄLTTAK FÖRSEDDA MED SKJUTBARA FÄSTRINGAR

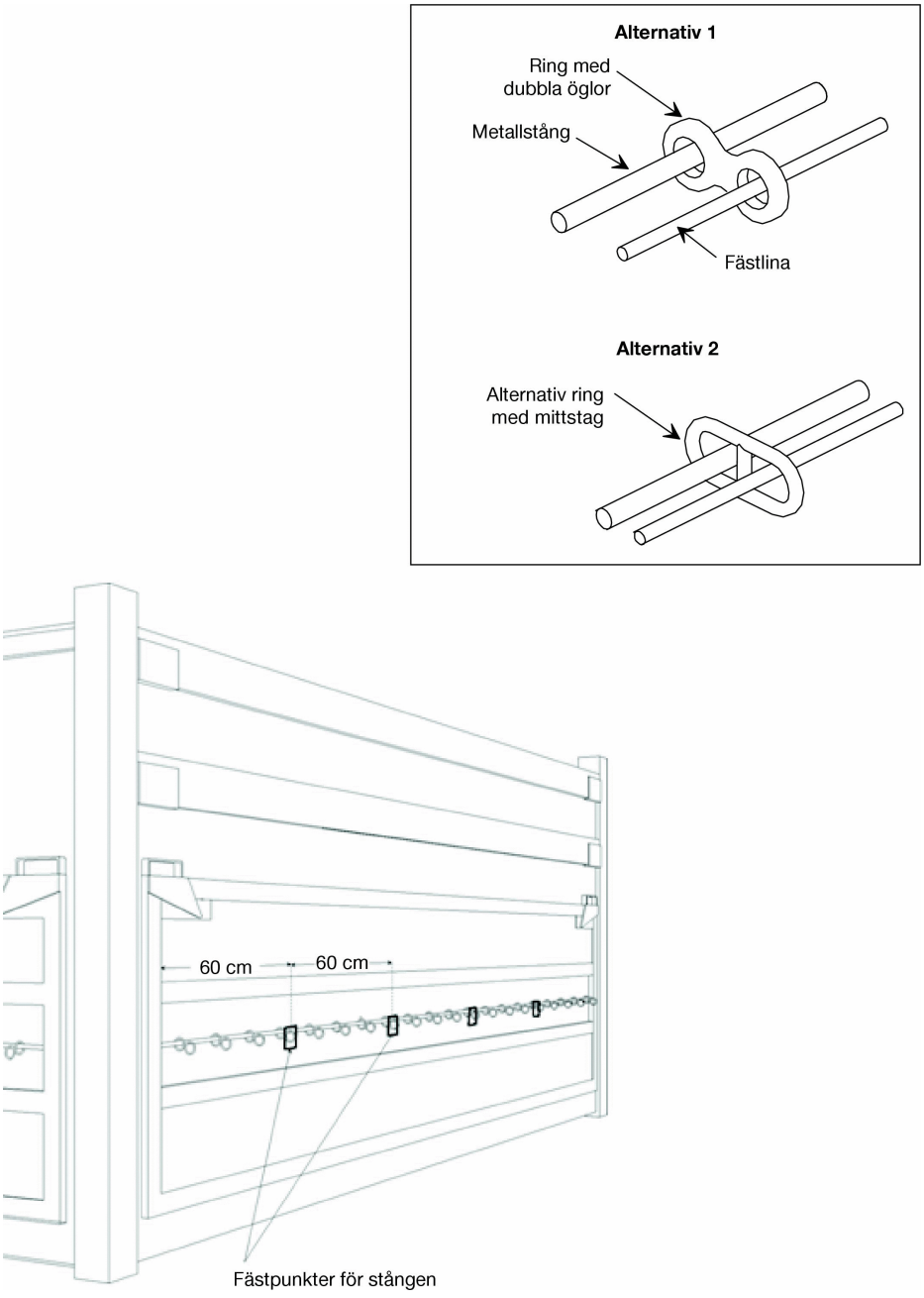

▼B

Skiss nr 2 a

EXEMPEL PÅ VRIDBAR FÄSTRING (”D”-RING)

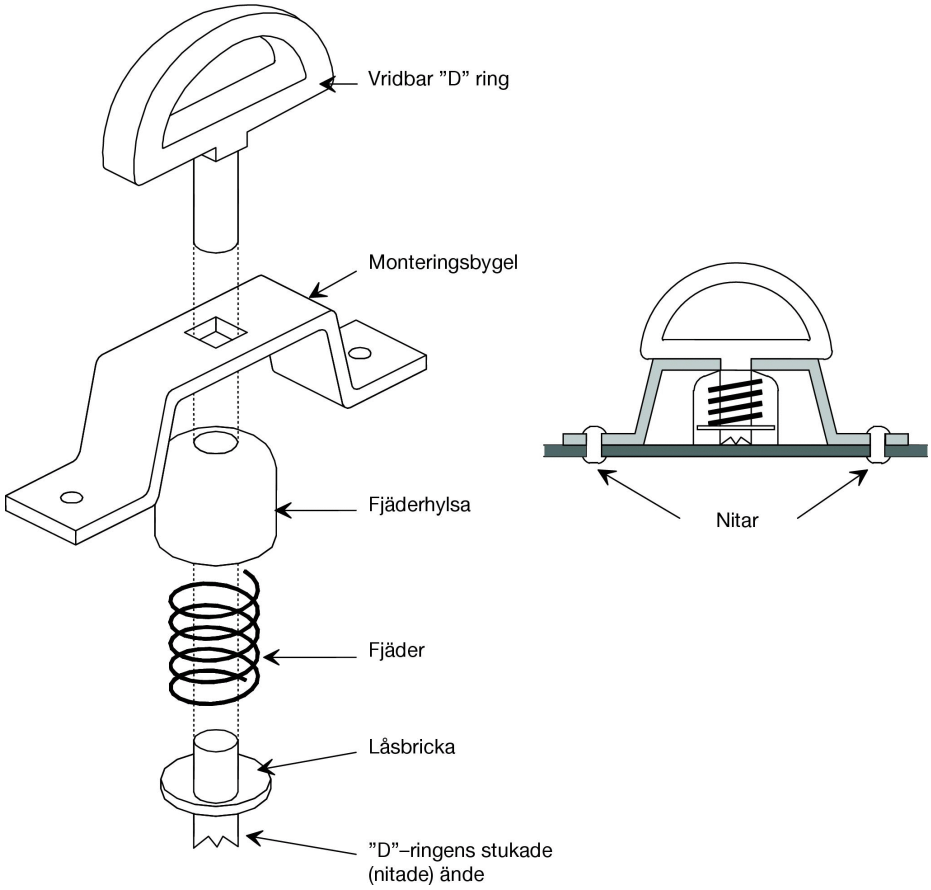

▼B

Skiss nr 3

EXEMPEL PÅ ANORDNING FÖR ATT FÄSTA TÄLTDUKEN VID FORDONET

Den nedan avbildade anordningen uppfyller kraven i sista delen av artikel 3.11 a i bilaga 2. Den uppfyller också kraven i artikel 3.6 a och 3.6 b i bilaga 2.

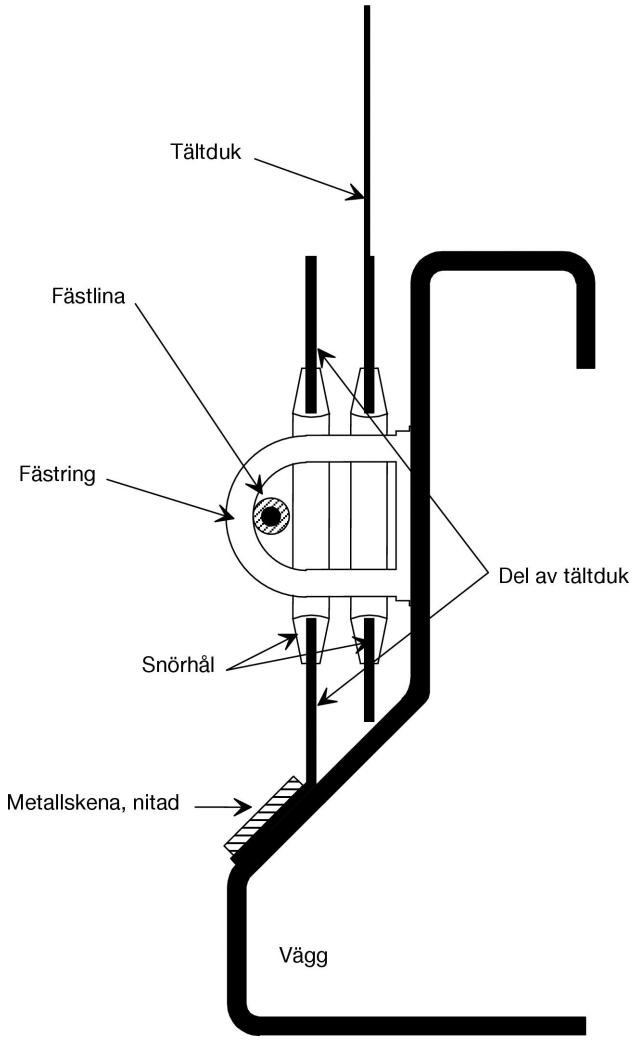

▼B

Skiss nr 4

ANORDNING FÖR ATT FÄSTA TÄLTDUKEN

Den anordning som illustreras nedan uppfyller kraven i artikel 3.6 a och b i bilaga 2.

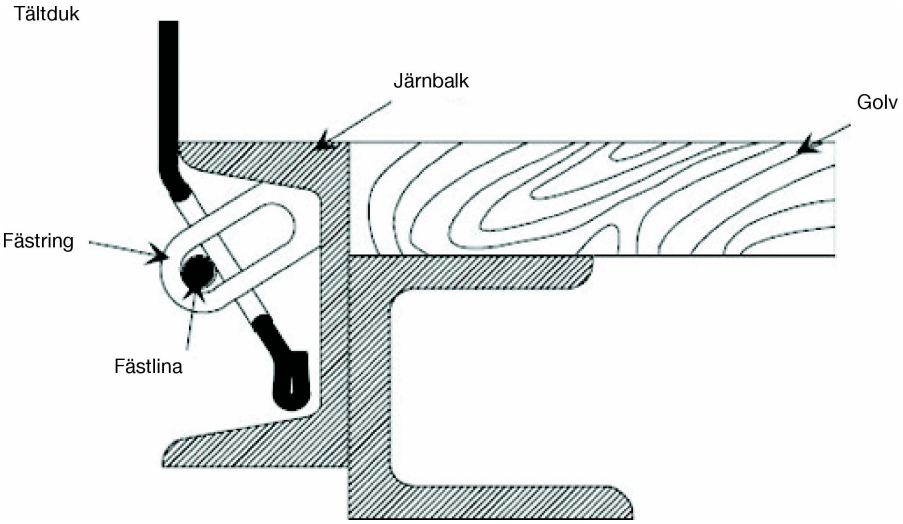

▼B

Skiss nr 5

EXEMPEL PÅ FASTSÄTTNINGSANORDNING MONTERAD FRÅN INSIDAN PÅ ISOLERADE DÖRRKONSTRUKTIONER

*Vy bakdörr*

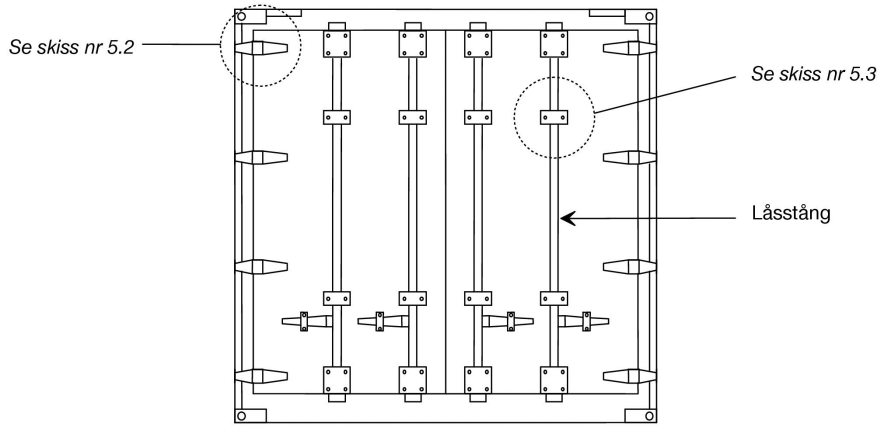


*Skiss nr 5.1*

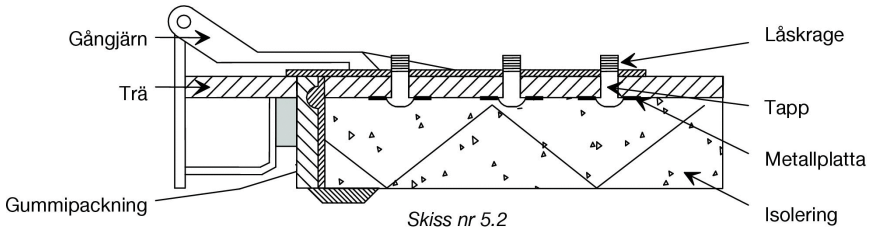


*Skiss nr 5.2*

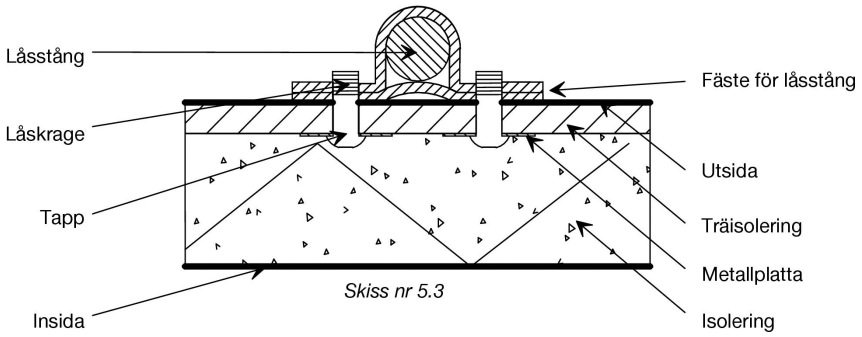


*Skiss nr 5.3*

▼B

*BILAGA 7*

**BILAGA OM GODKÄNNANDE AV CONTAINRAR**

DEL I

**REGLER OM DE TEKNISKA VILLKOR SOM CONTAINRAR SKA UPPFYLLA FÖR ATT KUNNA GODKÄNNAS FÖR INTERNATIONELL TRANSPORT UNDER TULLFÖRSEGLING**

*Artikel 1*

**Grundprinciper**

För internationell godstransport under tullförsegling får godkännas endast containrar som konstruerats och utrustats på sådant sätt att

a) gods inte kan tas ut ur eller föras in i den förseglade delen av containern utan att tydliga spår av manipulation uppkommer eller tullförseglingen bryts,

b) tullförsegling kan anbringas på dem lätt och effektivt,

c) de inte innehåller några dolda utrymmen där gods kan gömmas undan,

d) alla utrymmen som kan innehålla gods är lätt åtkomliga för tullundersökning.

*Artikel 2*

**Containrars konstruktion**

1. För tillämpningen av villkoren i artikel 1 i dessa regler gäller följande:

a) De väsentliga delarna av en container (väggar, golv, dörrar, tak, stolpar, ramar, tvärstycken etc.) ska vara sammanfogade antingen med anordningar som inte kan tas bort och sättas tillbaka från utsidan utan att synliga spår uppkommer eller på sådant sätt det åstadkoms en konstruktion som inte kan ändras utan att synliga spår uppkommer. När väggar, golv, dörrar och tak tillverkats av olika delar ska dessa uppfylla samma villkor och ha tillräcklig motståndskraft.

b) Dörrar och alla andra tillslutningsanordningar (inklusive kranar, manhålsluckor, flänsar etc.) ska vara försedda med en anordning på vilken en tullförsegling kan anbringas. Denna anordning måste vara sådan att den inte kan tas bort och sättas tillbaka från containerns utsida utan att synliga spår uppkommer, eller att dörren eller tillslutningen kan öppnas utan att tullförseglingen bryts. Tullförseglingen ska vara skyddad på lämpligt sätt. Öppningsbara tak ska vara tillåtna.

c) Öppningar för luftning eller avrinning ska vara försedda med en anordning som hindrar tillträde till containerns inre. Denna anordning måste vara sådan att den inte kan tas bort och sättas tillbaka från containerns utsida utan att synliga spår uppkommer.

2. Utan hinder av föreskrifterna i artikel 1 c i dessa regler är sådana väsentliga delar av containern tillåtna vilka av praktiska skäl måste innehålla tomrum (t.ex. mellan väggarna i en dubbel vägg). För att hindra att dessa utrymmen används för att gömma gods

i) ska, om den invändiga beklädnaden täcker hela väggen från golv till tak eller om i andra fall utrymmet mellan beklädnaden och den yttre väggen är helt tillslutet, beklädnaden vara anbragd så att den inte kan tas bort och sättas tillbaka utan att tydliga spår uppkommer, och

▼B

ii) ska, om en beklädnad inte täcker hela väggen och utrymmena mellan beklädnaden och den yttre väggen inte är helt tillslutna och i alla andra fall då sådana utrymmen förekommer i konstruktionen av en container, dessa utrymmen vara så få som möjligt och vara lätt åtkomliga för tullundersökning.

3. Fönster ska vara tillåtna i utbytbara karosserier enligt definitionen i förklarande anmärkning 0.1 j i bilaga 6 till konventionen under förutsättning att de är tillverkade av material som har tillräcklig motståndskraft och att de inte kan tas bort och sättas tillbaka från utsidan utan att tydliga spår uppkommer. Glas ska trots detta tillåtas, men om annat glas än säkerhetsglas används ska fönstret vara försett med ett fastsatt metallgaller som inte kan tas bort från utsidan. Gallrets hål ska inte vara större än 10 mm. Fönster ska inte vara tillåtna i containrar enligt definitionen i artikel 1 j annat än i utbytbara karosserier enligt definitionen i förklarande anmärkning 0.1 j i bilaga 6 till konventionen.

*Artikel 3*

**Containrar som kan monteras upp eller ner**

Containrar som kan monteras upp eller ner ska omfattas av föreskrifterna i artiklarna 1 och 2 i dessa regler; de ska dessutom vara försedda med ett låssystem som håller de olika delarna på plats när containern monterats. Detta låssystem ska kunna förseglas av tullen om det sitter på utsidan av containern när denna monterats.

*Artikel 4*

**Containrar med tälttak**

1. Containrar med tälttak ska i tillämpliga delar uppfylla föreskrifterna i artiklarna 1–3 i dessa regler. Dessa containrar ska dessutom uppfylla bestämmelserna i denna artikel.

2. Tältduken ska utgöras antingen av kraftig segelduk eller av plastöverdragen eller gummerad väv som är otöjbar och tillräckligt hållfast. Den ska vara i gott skick och så anordnad att det, när stängningsanordningen säkrats, inte är möjligt att komma åt lasten utan att synliga spår uppkommer.

3. Om tältduken är tillverkad av flera stycken ska styckenas kanter vikas in i varandra och sys ihop med två sömmar på minst 15 mm inbördes avstånd. Sömmarna ska utföras enligt skiss nr 1, bifogad dessa regler; om det emellertid för vissa delar av tältduken (exempelvis flikar och förstärkta hörn) inte är möjligt att sammanfoga styckena på detta sätt, räcker det att vika kanten av den övre delen och sy enligt skiss nr 2, bifogad dessa regler. En av sömmarna ska vara synlig endast från insidan, och färgen på den tråd som används för denna söm ska tydligt avvika från färgen på själva duken och från färgen på den tråd som används för den andra sömmen. Alla sömmar ska vara maskinsydda.

4. Om tältduken utgörs av plastöverdragen väv och är tillverkad av flera stycken kan styckena i stället vara sammanfogade genom svetsning enligt skiss nr 3, bifogad dessa regler. Styckenas kanter ska täcka varandra till minst 15 mm bredd. Styckena ska vara sammansvetsade över hela den bredd där de täcker varandra. Kanten på den yttre tältduken ska vara täckt med ett plastband som är minst 7 mm brett och som anbringats genom samma svetsningsförfarande. Plastbandet och ett minst 3 mm brett område på varje sida ska vara präglat med ett tydligt markerat likformigt mönster i relief. Styckena ska vara svetsade på ett sådant sätt att de inte kan skiljas åt och fogas samman igen utan att synliga spår uppkommer.

▼B

5. Reparationer ska göras enligt den metod som beskrivs i skiss nr 4, bifogad dessa regler; kanterna ska vikas in i varandra och sys ihop med två synliga sömmar på minst 15 mm inbördes avstånd; färgen på den tråd som är synlig från insidan ska avvika från färgen på den tråd som är synlig från utsidan och från själva tältdukens färg; alla sömmar ska vara maskinsydda. När en tältduk som skadats nära kanten repareras genom att den skadade delen ersättes med en lapp, kan sömmen också utföras enligt föreskrifterna i punkt 3 och enligt skiss nr 1, bifogad dessa regler. Tältduk av plastöverdragen väv kan i stället repareras enligt den metod som beskrives i punkt 4, men i så fall måste plastbandet anbringas på tältdukens båda sidor och lappen på tältdukens insida.

6. Tältduken ska vara fästad vid containern i noga överensstämmelse med villkoren i artikel 1 a och 1 b i dessa regler. Följande system kan användas:

a) Tältduken kan sättas fast med

   i) metallringar fästade vid containern,

   ii) snörhål i kanten på duken,

   iii) en lina som går genom ringarna utanpå duken och som syns från utsidan i hela sin längd.

   Tältduken ska täcka containerns fasta delar med minst 250 mm, mätt från fästringarnas mittpunkt, såvida inte containerns egen konstruktion hindrar all åtkomst av godset.

b) När tältdukens kant ska sättas fast permanent på en container, ska sammanfogningen vara oavbruten och utförd med stabila anordningar.

c) När ett system för låsning av tältduk används ska det i låst läge hålla tältduken tätt intill containerns utsida (som exempel se skiss nr 6).

7. Tältduken ska bäras upp av lämplig överbyggnad (stolpar, väggar, bågar, tvärslåar etc.).

8. Avståndet mellan ringar och avståndet mellan snörhål får inte överstiga 200 mm. Om konstruktionen av containern och tälttaket är sådan att den hindrar allt tillträde till containerns inre får avståndet emellertid vara större, men får inte överstiga 300 mm mellan ringar och snörhål på vardera sidan om en stolpe. Snörhålen ska vara förstärkta.

9. Följande slag av linor ska användas

a) stållinor med minst 3 mm diameter, eller

b) hamp- eller sisallinor med minst 8 mm diameter, inneslutna i ett genomskinligt otöjbart plasthölje, eller

c) linor som utgörs av partier av fiberoptik inuti spirallindade stålhus inneslutna i ett genomskinligt otöjbart plasthölje, eller

d) linor bestående av ett textilband omslutet av minst fyra lager bestående enbart av ståltråd som helt täcker kärnan, på villkor att linan (utan det genomskinliga höljet, om ett sådant finns) är minst 3 mm i diameter.

▼B

Linor enligt punkt 9 a eller d i denna artikel kan ha ett genomskinligt otöjbart plasthölje.

När tältduken ska sättas fast i en ramkonstruktion som i övrigt överensstämmer med bestämmelserna i punkt 6 a kan en rem användas som fästanordning (ett exempel på en sådan konstruktion finns i skiss nr 7, bifogad dessa regler). Remmen måste överensstämma med villkoren i punkt 11 a iii med avseende på material, dimensioner och utformning.

10. Varje typ av lina ska vara i ett stycke och ha ett ändstycke av hård metall i varje ände. Varje ändstycke i metall ska tillåta införandet av tråden eller bandet från tullförseglingen. Fästanordningen för varje ändstycke av metall ska, enligt bestämmelserna i punkt 9 a, b och d i denna artikel, vara försedd med en hålnit som går genom linan så att tråden eller bandet till tullförseglingen kan träs igenom. Linan ska kunna ses på vardera sidan av hålniten så att det är möjligt att försäkra sig om att linan är i ett stycke (se skiss nr 5, bifogad dessa regler).

11. Vid de öppningar i tältduken som används vid lastning och lossning ska de båda ytorna fogas samman. Följande system kan användas:

a) Tältdukens båda kanter ska på ett tillfredsställande sätt täcka varandra. För tillslutning ska de även vara försedda med följande:

   i) En flik sydd eller svetsad enligt punkterna 3 och 4 i denna artikel.

   ii) Ringar och snörhål som uppfyller villkoren i punkt 8 av denna artikel; ringarna ska vara tillverkade av metall.

   iii) En rem av lämpligt material, i ett stycke och otöjbar, minst 20 mm bred och 3 mm tjock, som passerar genom ringarna och håller ihop tältdukens båda kanter och fliken; remmen ska säkras på tältdukens insida och vara försedd med antingen

      — ett snörhål för att kunna säkras med den lina som nämns i punkt 9, eller

      — ett snörhål som kan träs över den metallring som nämns i punkt 6 i denna artikel och säkras med den lina som nämns i punkt 9.

   Det erfordras ingen flik om det finns en särskild anordning, t.ex. en avskärmningsplåt, som hindrar att containern kan kommas åt utan att tydliga spår av åverkan uppkommer. Det ska inte heller erfordras någon flik för containrar med skjutbara tältdukar.

b) Ett särskilt låsningssystem som håller tältdukens kanter hårt fastlåsta när containern är stängd och förseglad. Systemet ska vara försett med en öppning genom vilken den metallring som nämns i punkt 6 kan passera och säkras med den lina som nämns i punkt 9. Ett sådant system är beskrivet i skiss nr 8, bifogad denna bilaga.

12. De identifieringsmärken som måste finnas på containern och den godkännandeskylt som föreskrivs i del II i denna bilaga får under inga omständigheter täckas av tältduken.

▼B

*Artikel 5*

**Containrar med skjutbara tältdukar**

1. Containrar med skjutbara tältdukar ska i tillämpliga delar uppfylla föreskrifterna i artiklarna 1–4 i dessa regler. Dessutom ska dessa containrar uppfylla bestämmelserna i denna artikel.

2. Skjutbara tältdukar, golv, dörrar och alla andra av containerns fasta delar ska antingen uppfylla villkoren i artikel 4.6, 4.8, 4.9 och 4.11 i dessa regler eller villkoren i led i–vi nedan.

▼M6

i) Skjutbara tältdukar, golv, dörrar och alla andra fasta delar av containern ska vara sammanfogade antingen med anordningar som inte kan tas bort och sättas tillbaka från utsidan utan att tydliga spår uppkommer eller på sådant sätt att det åstadkoms en konstruktion som inte kan ändras utan att tydliga spår uppkommer.

▼B

ii) Tältduken ska täcka de fasta delarna av containerns övre del med minst 1/4 av det faktiska avståndet mellan spännbanden. Tältduken ska täcka de fasta delarna av containerns nedre del med minst 50 mm. Den horisontella öppningen mellan tältduken och containerns fasta delar får inte på något ställe överstiga 10 mm, i rät vinkel mätt mot containerns längsgående axel, när containern är säkrad och förseglad för tulländamål.

▼M6

iii) Den skjutbara tältdukens gejder, den skjutbara tältdukens spännanordningar och andra rörliga delar ska vara sammanfogade på sådant sätt att stängda och tullförseglade dörrar och andra rörliga delar inte kan öppnas eller stängas från utsidan utan att tydliga spår uppkommer. Den skjutbara tältdukens gejder, den skjutbara tältdukens spännanordningar och andra rörliga delar ska vara sammanfogade på sådant sätt att det inte är möjligt att komma in i lastutrymmet utan att tydliga spår uppkommer när stängningsanordningarna har säkrats. Ett exempel på ett sådant konstruktionssystem ges i skiss nr 9, bifogad till dessa regler.

▼B

iv) Det horisontella avståndet mellan ringarna, som används för tulländamål, på containerns fasta delar får inte överstiga 200 mm. Om konstruktionen av containern och tältdukarna är sådan att den hindrar allt tillträde till containern får avståndet emellertid vara större, men får inte överstiga 300 mm mellan ringarna på vardera sidan om en stolpe. I varje fall ska villkoren i led ii ovan följas.

v) Avståndet mellan spännbanden får inte överstiga 600 mm.

vi) De fästanordningar som används för att säkra tältdukarna med containerns fasta delar ska överensstämma med villkoren i artikel 4.9 i dessa regler.

▼**M6**

*Artikel 6*

**Containrar med skjutbart tälttak**

1. Containrar med skjutbart tälttak ska i tillämpliga delar uppfylla bestämmelserna i artiklarna 1, 2, 3, 4 och 5 i dessa regler. Dessutom ska dessa containrar uppfylla bestämmelserna i den här artikeln.

2. Det skjutbara tälttaket ska uppfylla kraven i i–iii nedan.

i) Det skjutbara tälttaket ska vara sammanfogat antingen med anordningar som inte kan tas bort och sättas tillbaka från utsidan utan att tydliga spår uppkommer eller på sådant sätt att det åstadkoms en konstruktion som inte kan ändras utan att tydliga spår uppkommer.

ii) Den skjutbara takduken ska överlappa takets fasta del vid containerns framsida, så att tälttaket inte kan dras över den övre konsolens övre kant. På båda sidor av lastutrymmet i längdled ska en förspänd stålvajer vara infogad i takdukens fåll på ett sådant sätt att stålvajern inte kan tas bort och återinföras utan att tydliga spår uppkommer. Takduken ska vara säkrad vid glidvagnen på ett sådant sätt att den inte kan avlägsnas och säkras igen utan att tydliga spår uppkommer.

iii) Den skjutbara tältdukens gejder, den skjutbara tältdukens spännanordningar och andra rörliga delar ska vara sammanfogade på sådant sätt att stängda och tullförseglade dörrar och andra rörliga delar inte kan öppnas eller stängas från utsidan utan att tydliga spår uppkommer. Den skjutbara tältdukens gejder, den skjutbara tältdukens spännanordningar och andra rörliga delar ska vara sammanfogade på sådant sätt att det inte är möjligt att komma in i lastutrymmet utan att tydliga spår uppkommer när stängningsanordningarna har säkrats.

Ett exempel på ett möjligt konstruktionssystem visas i skiss nr 10, bifogad till dessa regler.

▼B

Skiss nr 1

TÄLTDUK TILLVERKAD AV FLERA STYCKEN

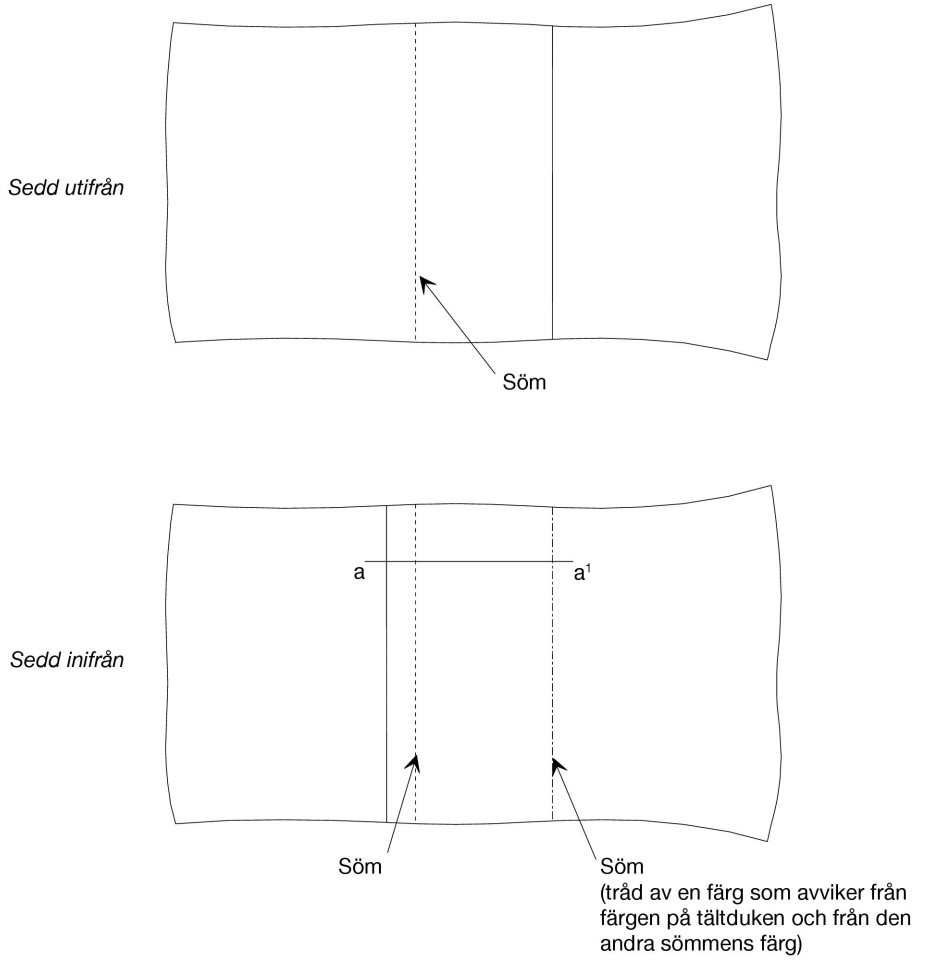


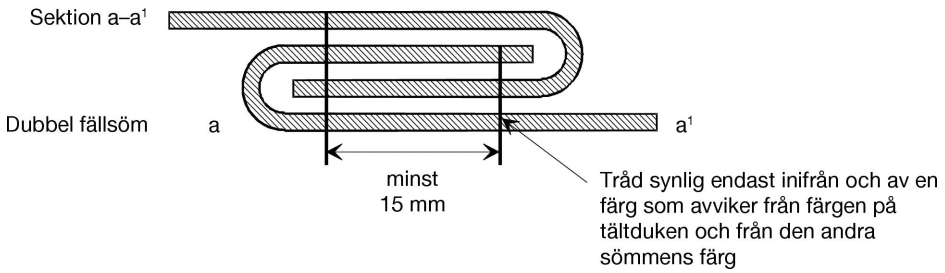

▼B

Skiss nr 2

TÄLTDUK TILLVERKAD AV FLERA STYCKEN

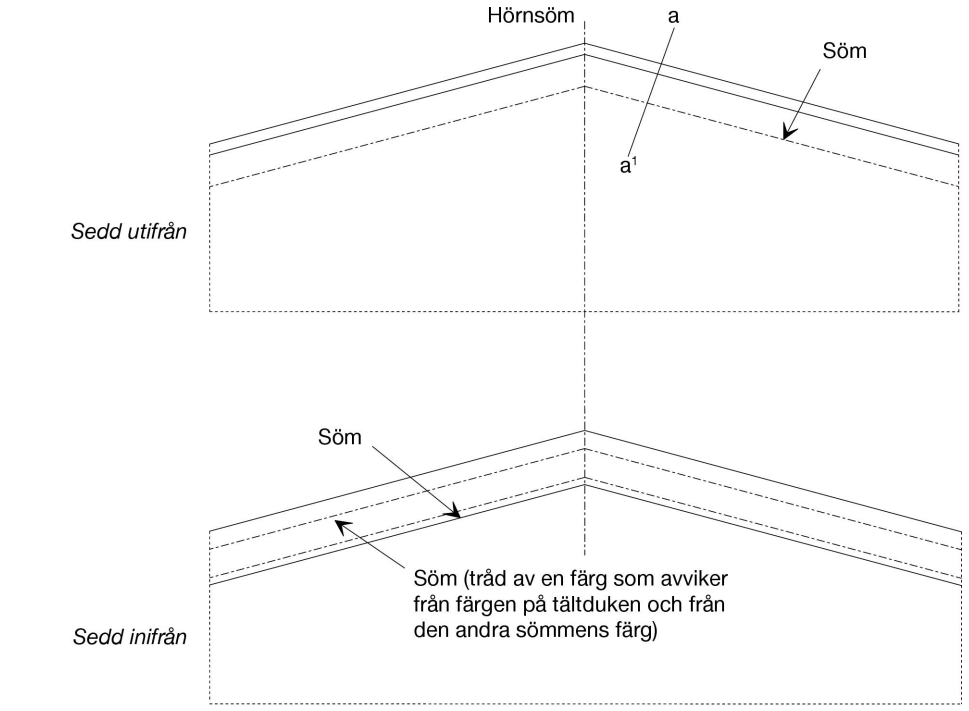


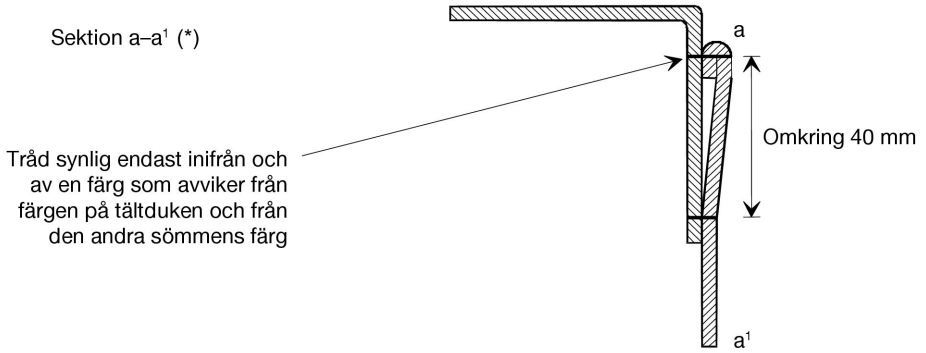


Annärkning : Hörnsömmar som gjorts enligt den metod som illustreras i skiss nr 2 a i bilaga 2 till denna konvention är också tillåtna.

(*) Denna skiss visar den vikta övre delen av tältduken i enlighet med artikel 3.3 i bilaga 2.

▼B

Skiss nr 3

TÄLTDUK TILLVERKAD AV FLERA STYCKEN

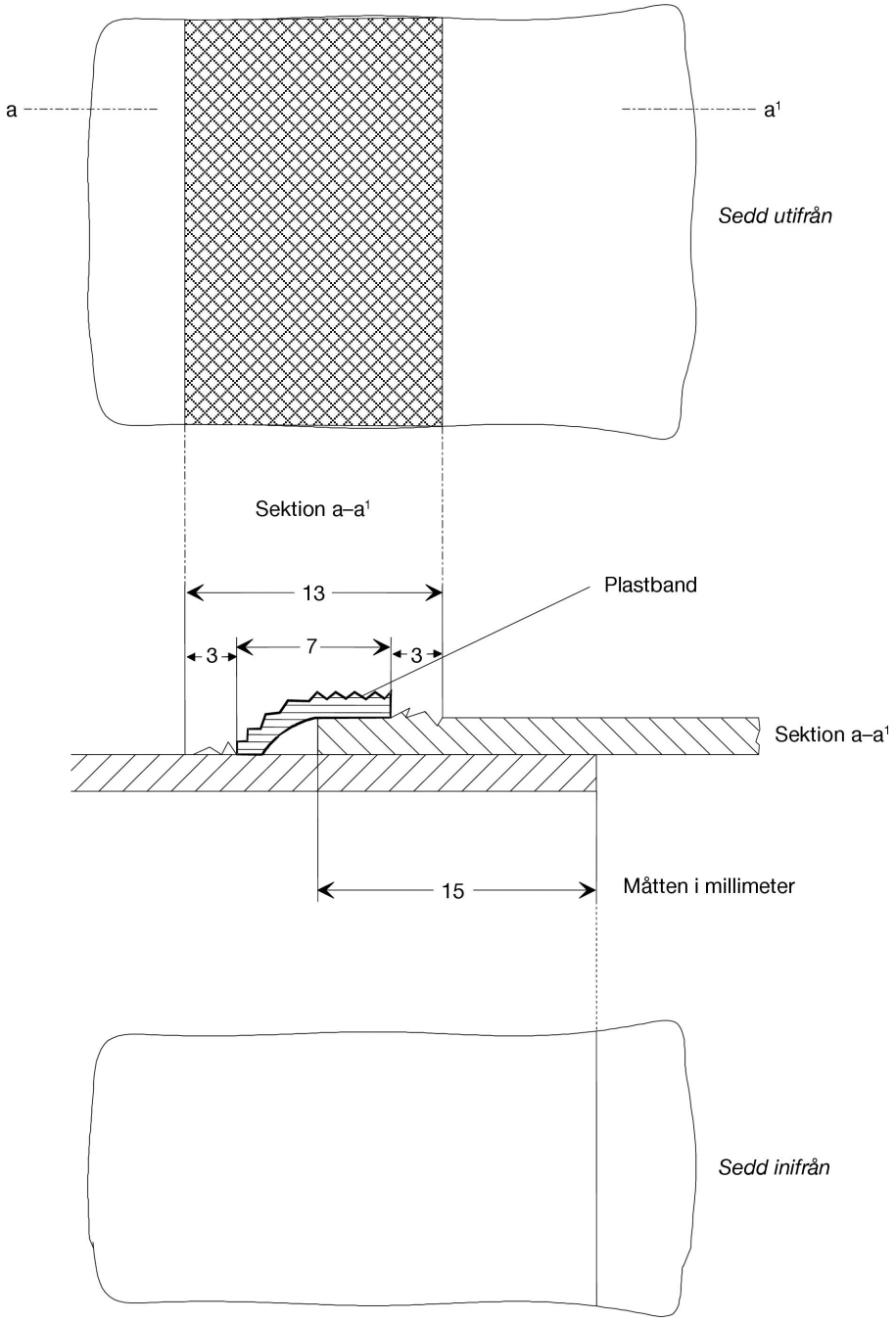

▼B

Skiss nr 4

REPARATION AV TÄLTDUK

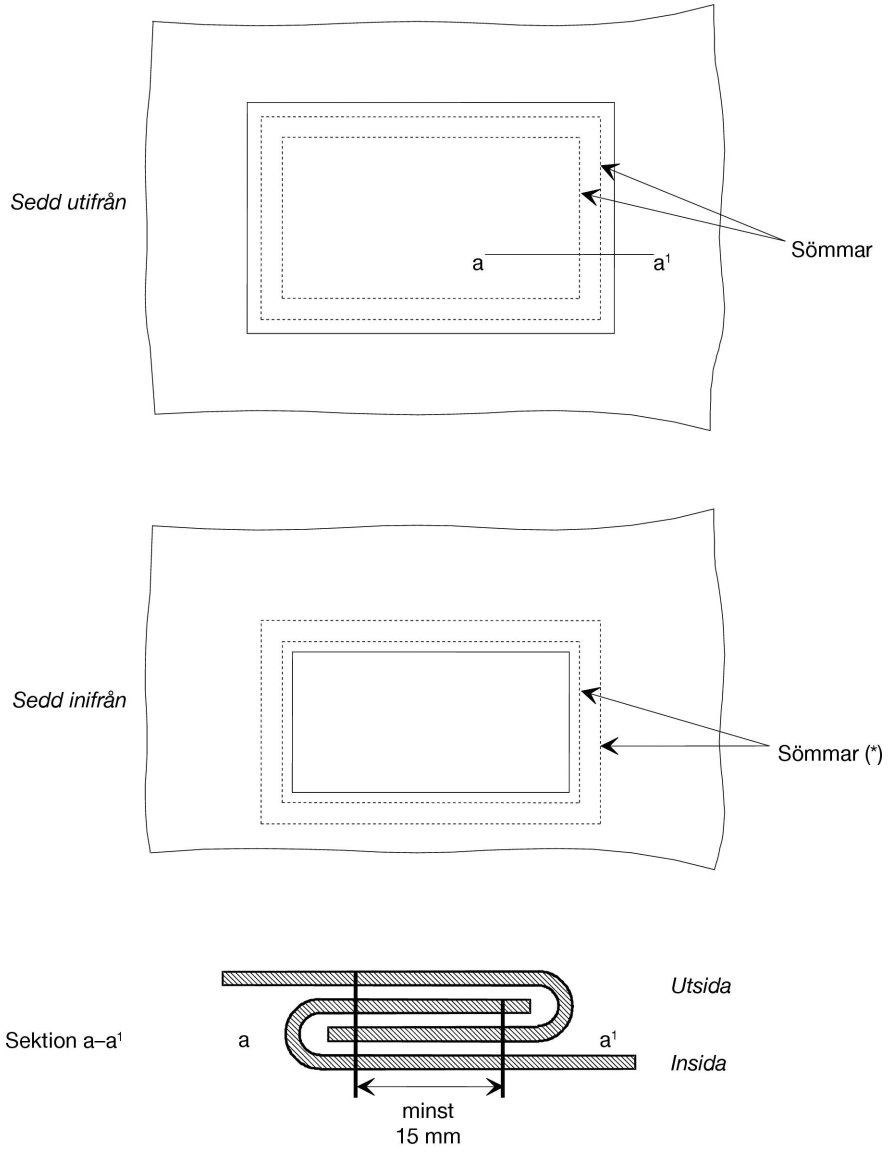


(*) Trådar synliga inifrån skall ha en färg som avviker från färgen på de trådar som är synliga utifrån och från tältdukens färg.

▼B

Skiss nr 5

EXEMPEL PÅ ÄNDSTYCKE

*1. Framsida*

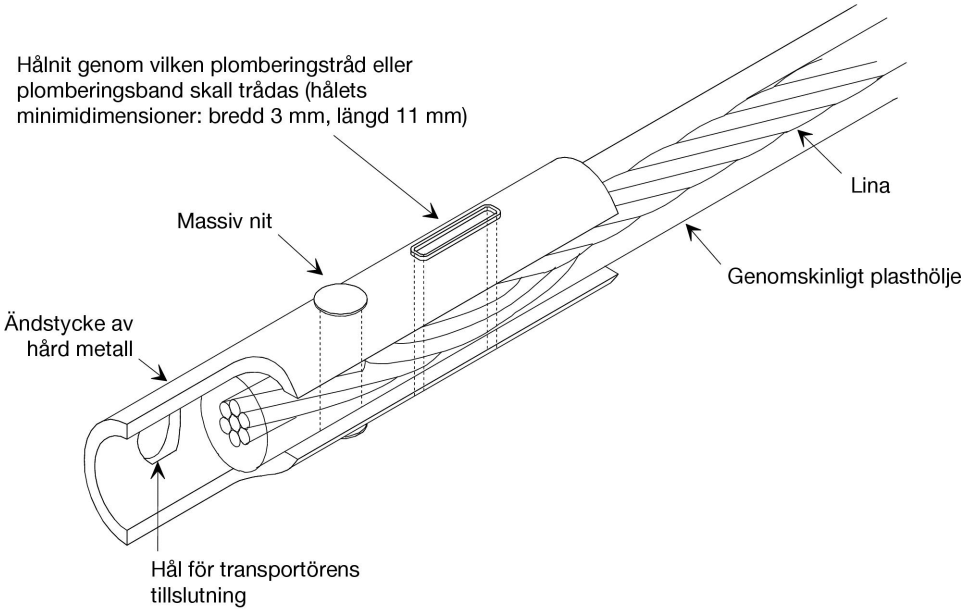


*2. Baksida*

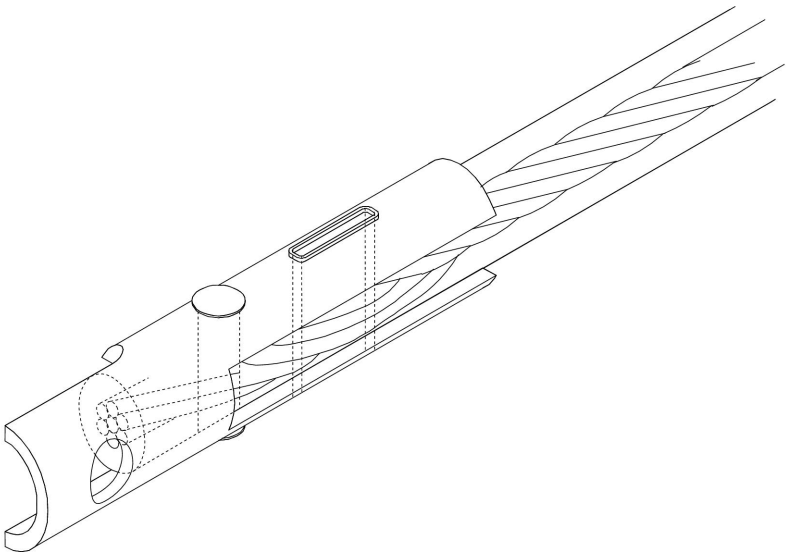

▼B

Skiss nr 6

EXEMPEL PÅ SYSTEM FÖR LÅSNING AV TÄLTDUK

(1) (2) (3)

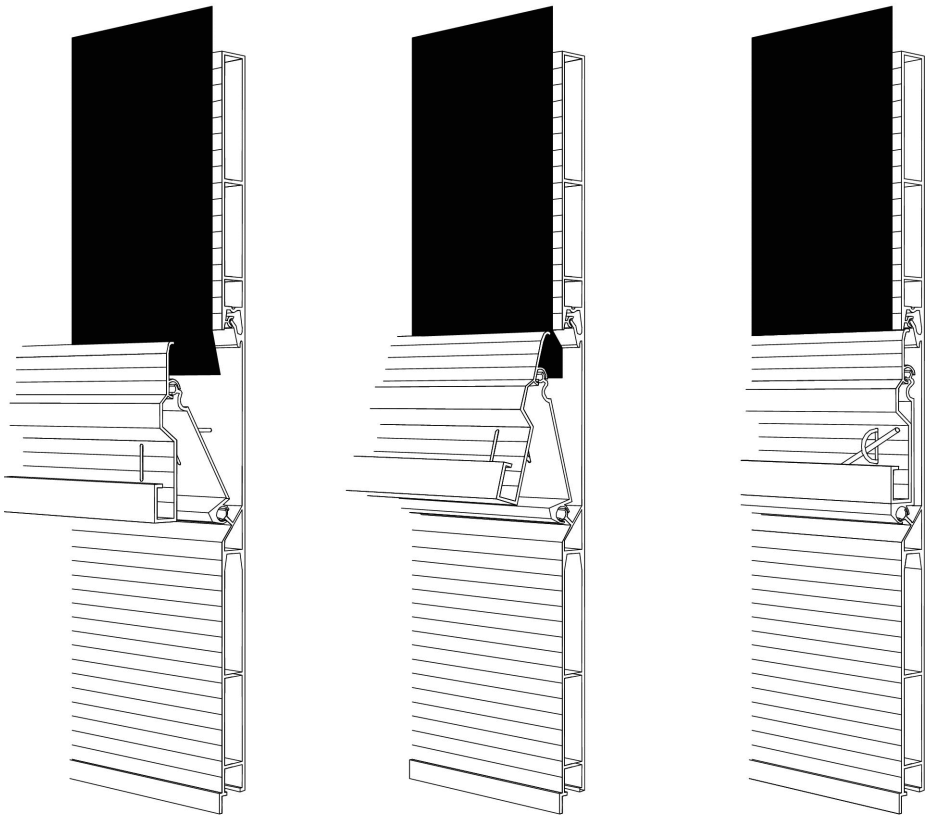

Beskrivning

Detta system för låsning av tältduk är godtagbart under förutsättning att det är försett med minst en metallring vid varje lämända. Öppningarna genom vilka ringen går är ovala och så små att ringen nätt och jämnt går genom. Den synliga delen av metallringen sticker inte ut mer än vad som motsvarar den dubbla maximala tjockleken på fästlinan när systemet är låst.

▼B

Skiss nr 7

EXEMPEL PÅ TÄLTDUK FASTSATT I SPECIELLT UTFORMADE RAMPROFILER

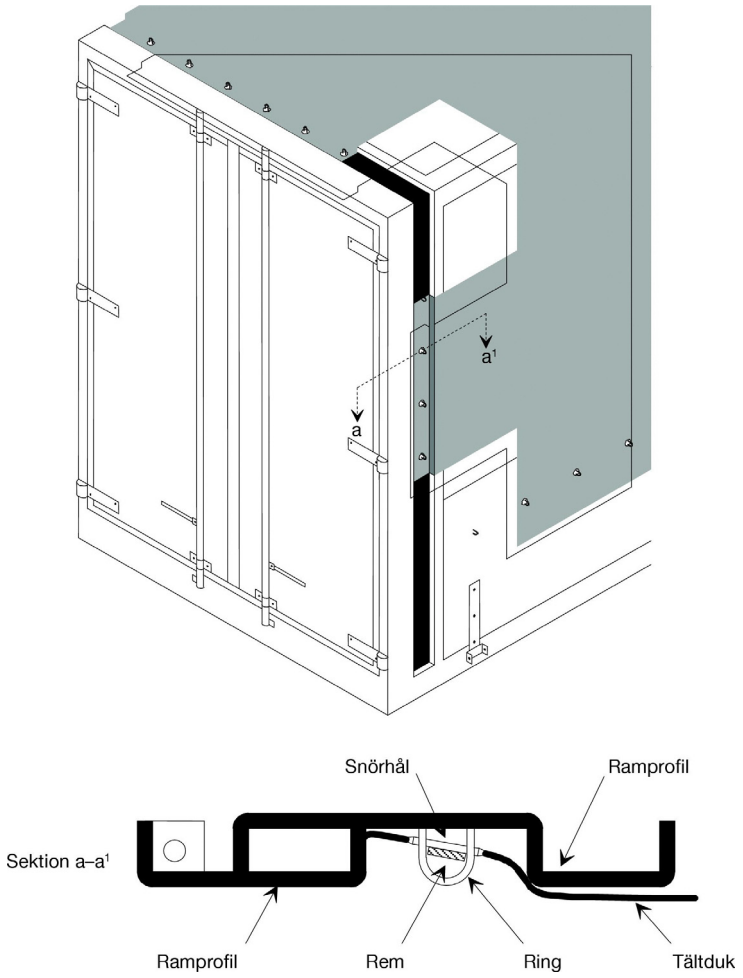

▼B

Skiss nr 8

LÅSNINGSSYSTEM FÖR ÖPPNINGAR I TÄLTDUKEN SOM ANVÄNDS VID LASTNING OCH LOSSNING

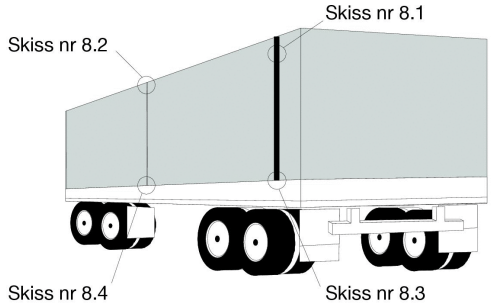


Skiss nr 8.1

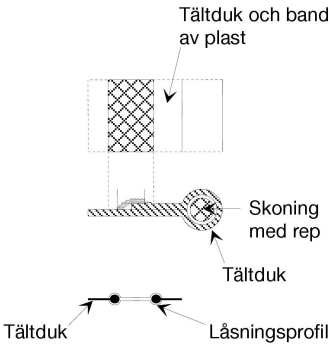


Skiss nr 8.3

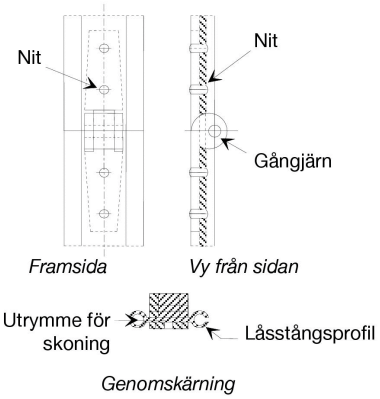


Skiss nr 8.2

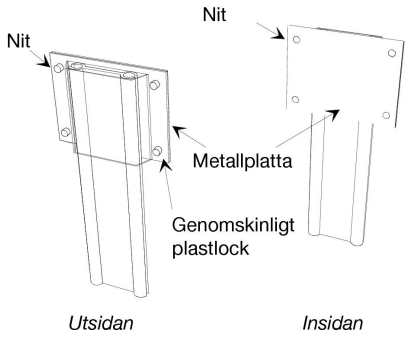


Skiss nr 8.4

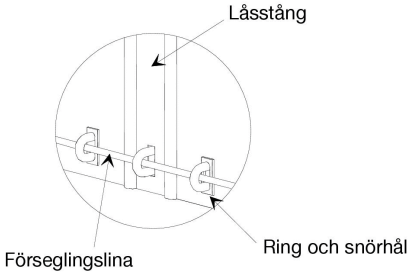


Beskrivning

I detta låsningssystem är tältdukens båda kanter, vid öppningarna för lastning och lossning, förenade med en låsstång av aluminium. Tältdukskanterna är i hela sin längd försedda med en skoning som innesluter ett rep (se skiss nr 8.1). Detta gör det omöjligt att dra ut tältduken ur låsstångens profiler. Skoningen ska vara på utsidan och vara svetsad i överensstämmelse med artikel 3.4 i bilaga 2 till konventionen.

Kanterna ska föras in i de öppna profilerna på låsstången och föras igenom de två parallella kanalerna, som ska vara stängda i sin undre del. När låsstången är i sitt övre läge är kanterna på tältduken förenade.

Vid öppningens övre del stoppas låsstången av ett genomskinligt plastlock som är nitat till tältduken (se skiss nr 8.2). Låsstången består av två delar, som är förbundna genom ett nitat gångjärn för att tillåta vikning för enkel montering och demontering. Gångjärnet måste vara konstruerat så att gångjärnstappen inte går att ta bort när systemet är låst (se skiss nr 8.3).

I den nedre delen av låsstången finns en öppning genom vilken ringen passerar. Öppningen är oval och nätt och jämt tillräckligt stor för att ringen ska kunna passera igenom (se skiss nr 8.4). TIR-förseglingslinan dras genom denna ring för att säkra låsstången.

▼**M6**

Skiss nr 9

EXEMPEL PÅ EN KONSTRUKTION AV EN CONTAINER MED SKJUTBAR TÄLTDUK

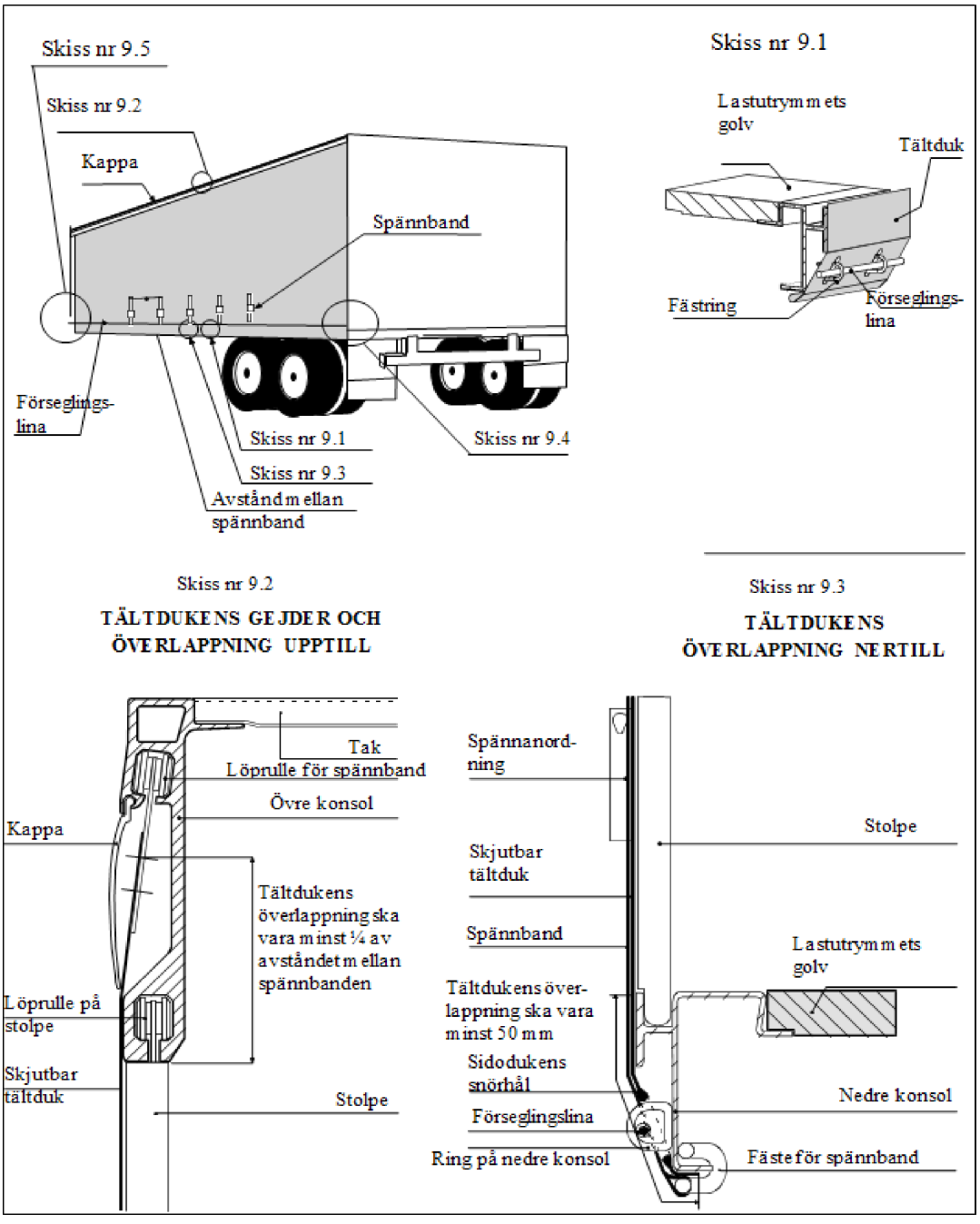

▼**M6**

Skiss nr 9 fortsättning

Skiss nr 9.4

För att spänna de skjutbara tältdukarna horisontellt används en spärrhake (normalt i containerns bakre del). Denna skiss visar två exempel, a) och b), på hur spärrhaken eller spärrverket kan säkras.

a) Spärrhakssäkring

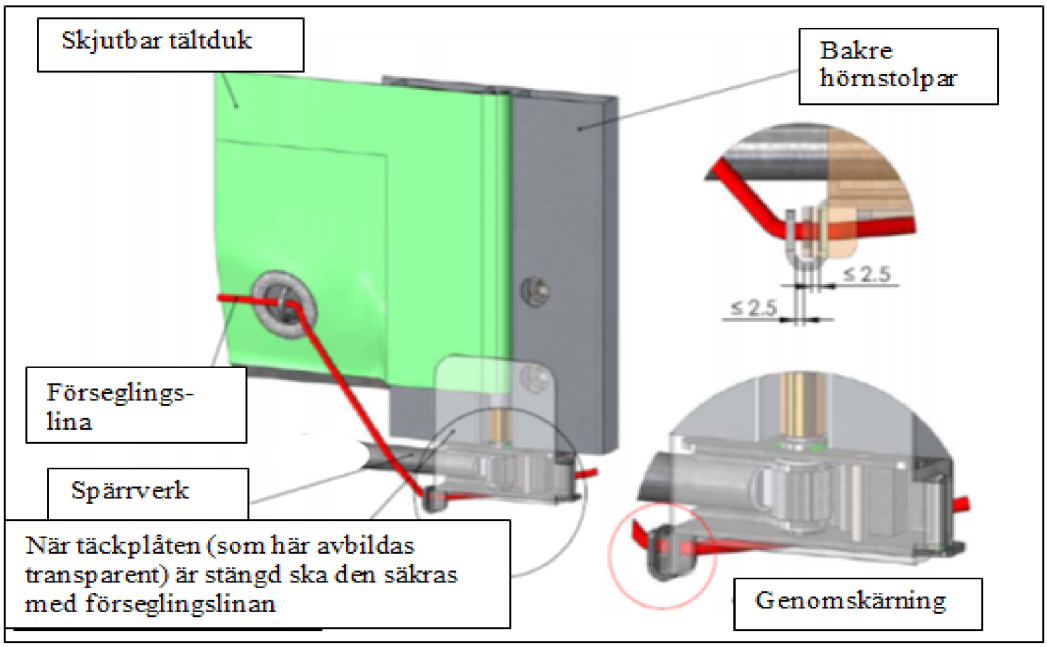


b) Spärrverkssäkring

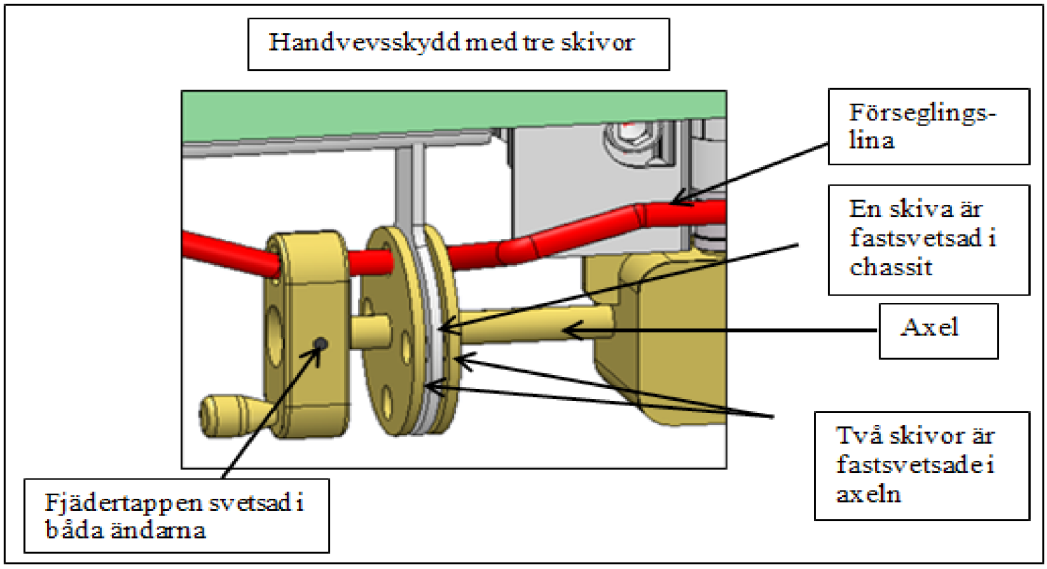

▼**M6**

Skiss nr 9 fortsättning

Skiss nr 9.5

För att montera den skjutbara tältduken på andra sidan (normalt containems främre del) kan följande system, a eller b, användas.

a) Täckplåt

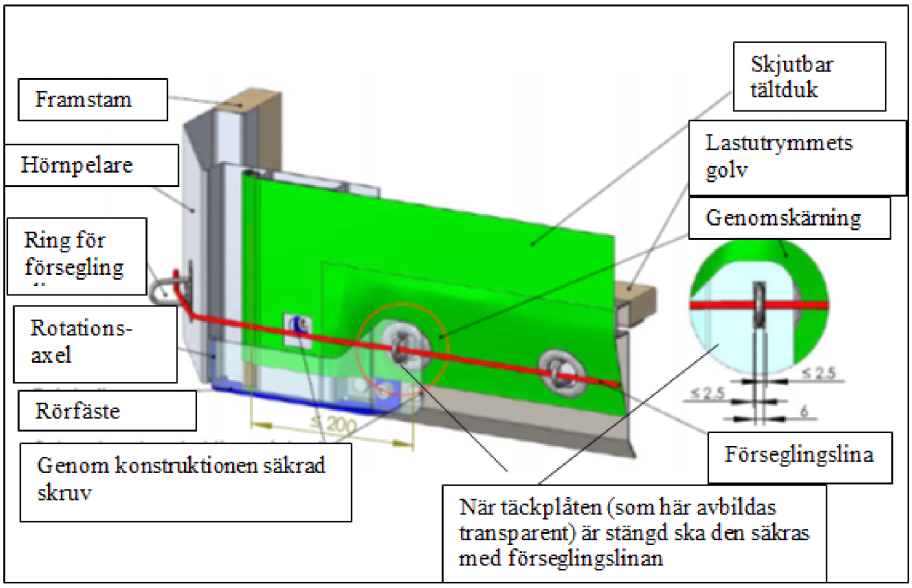


b) Smalt ovalt snörhål, system som förhindrar att spännröret lyfts

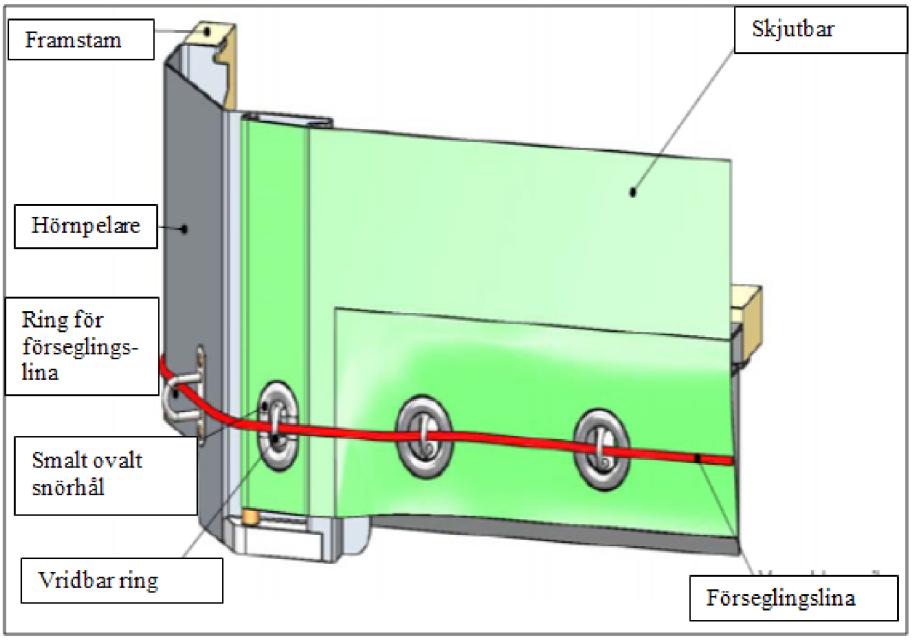

▼M6

Skiss nr 10

EXEMPEL PÅ EN KONSTRUKTION AV EN CONTAINER MED SKJUTBART TÄLTTAK

Denna skiss visar ett exempel på ett container och de viktiga krav som beskrivs i artikel 6 i dessa regler.

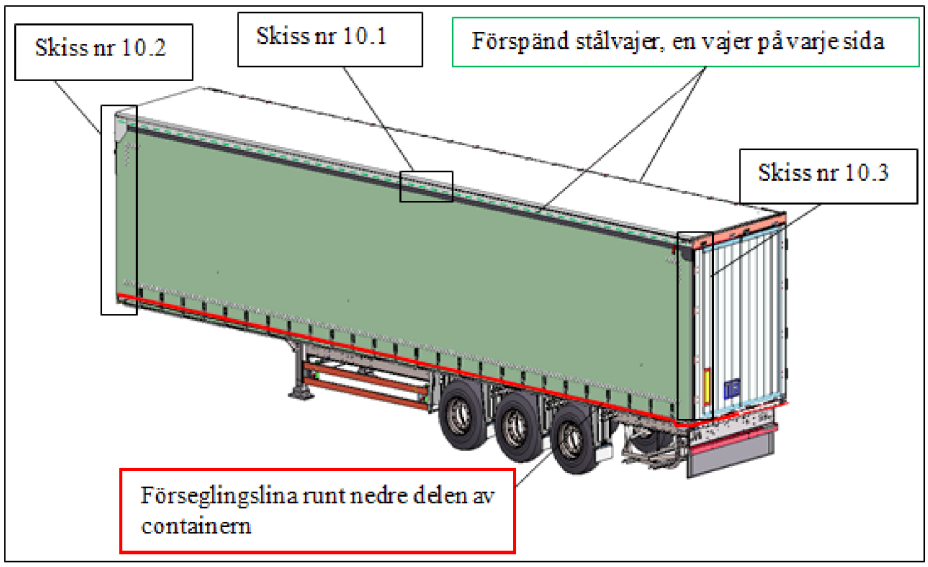


Skiss nr 10,1

Två förspända stålvajrar som är inbäddade i en fåll är fästa på varje sida av lastutrymmet. Denna förspända stålvajer är fäst i karosseriets främre (se skiss 10.2) och bakre del (se skiss 10.3). Dragkraften och den anslutna skivan på varje glidvagn gör det omöjligt att lyfta upp fållen med den förspända stålvajern över den övre konsolen.

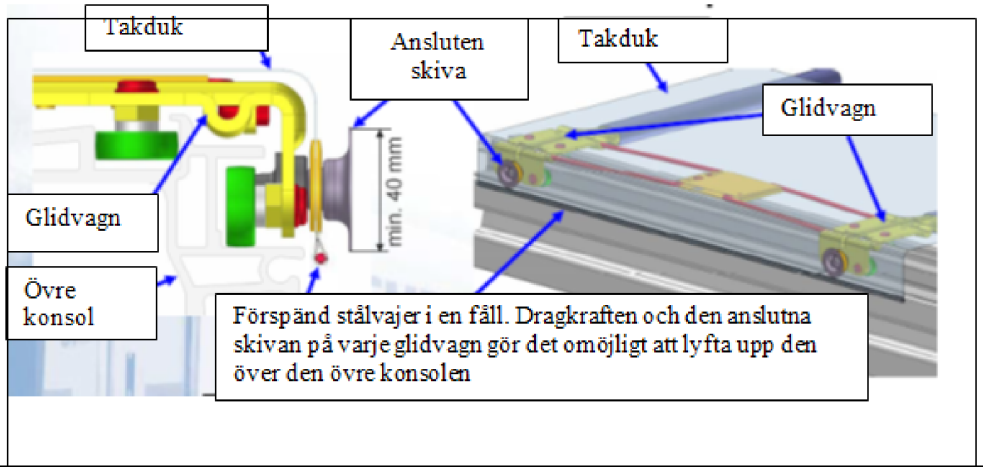

▼**M6**

Skiss nr 10 fortsättning

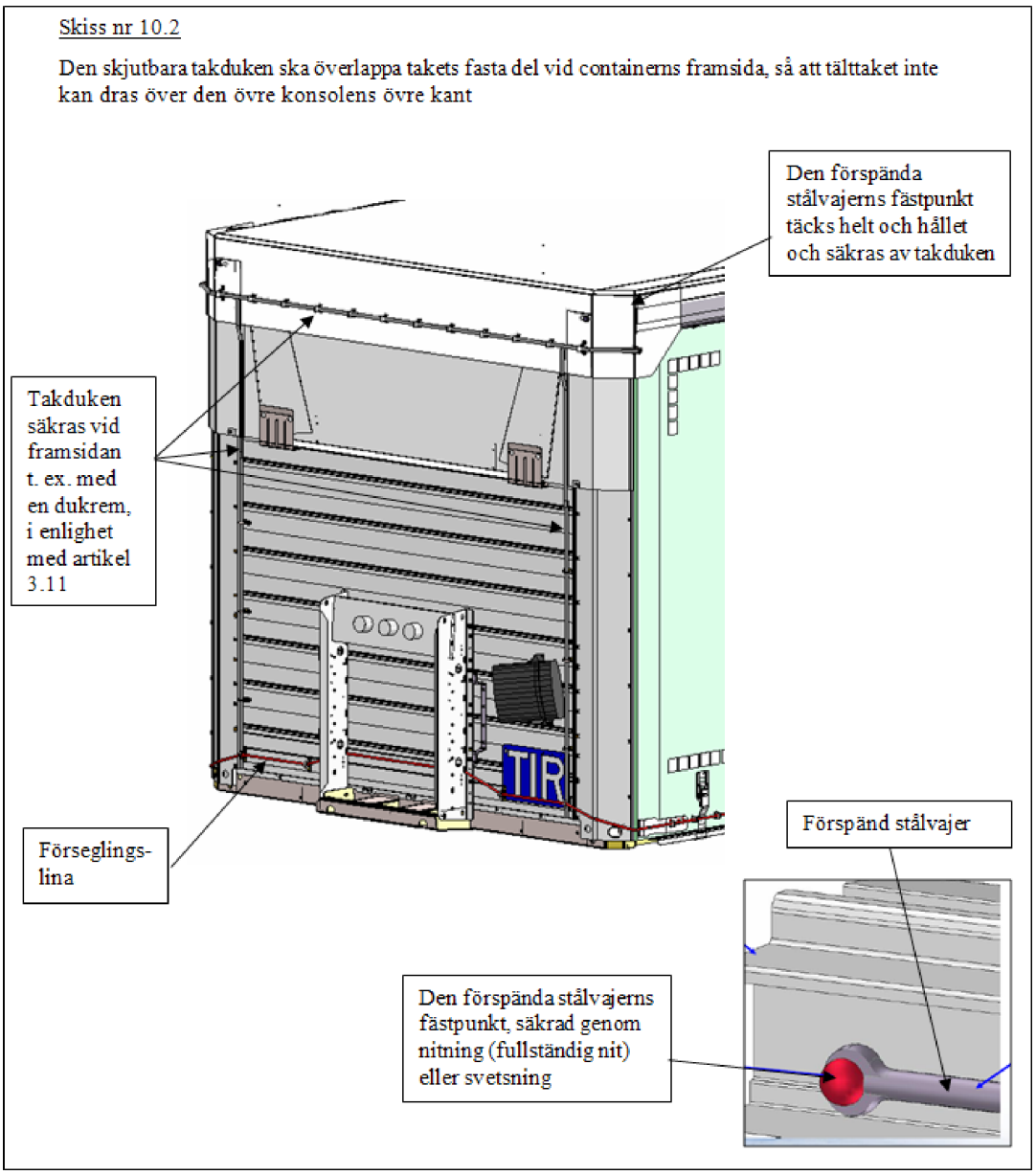

▼**M6**

Skiss nr 10 fortsättning

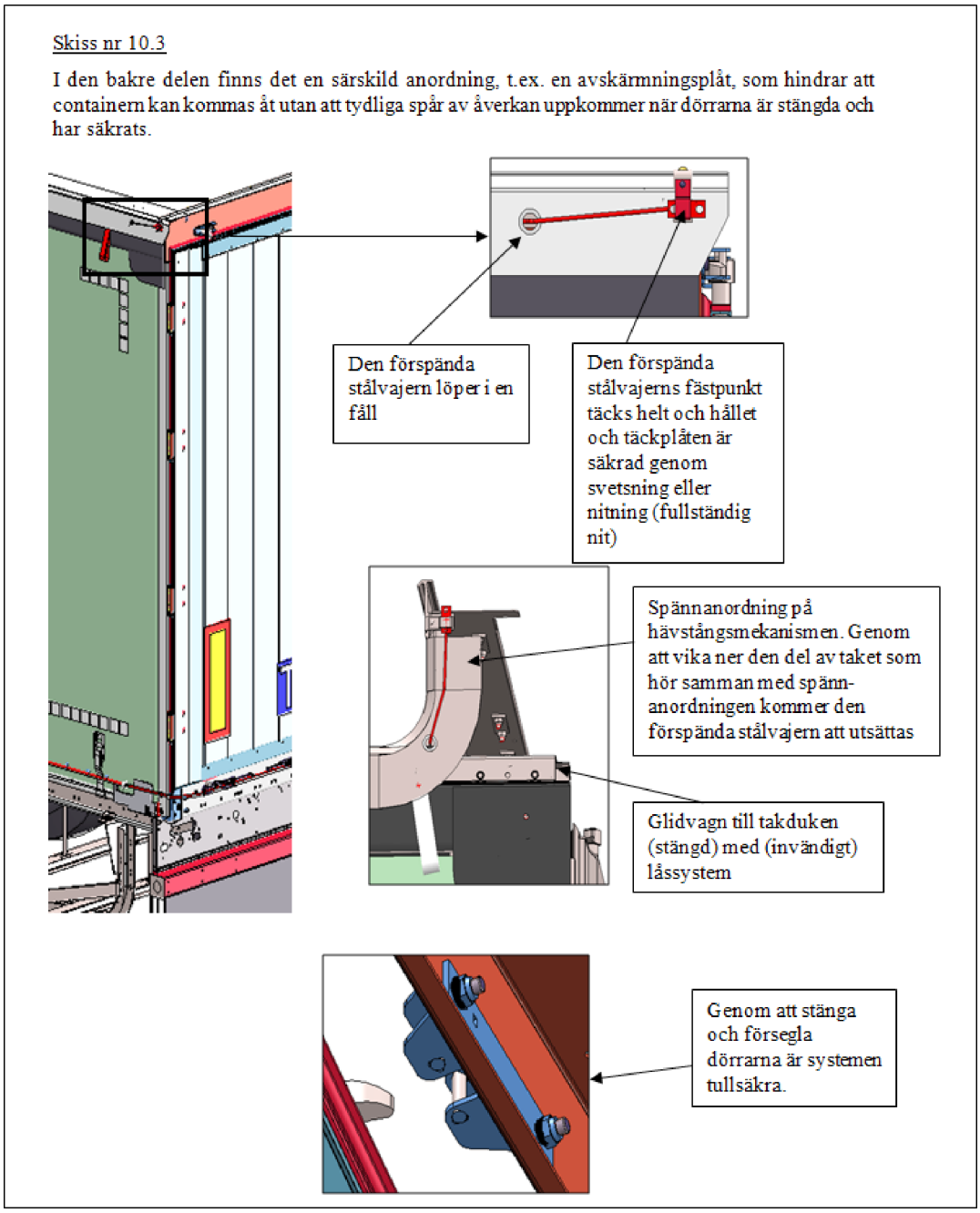

▼B

DEL II

## FÖRFARANDEN VID GODKÄNNANDE AV CONTAINRAR SOM UPPFYLLER DE TEKNISKA VILLKOREN I DEL I

### Allmänna bestämmelser

1. Containrar kan godkännas för transport av gods under tullförsegling

   a) antingen genom typgodkännande i samband med tillverkningen (förfarande vid godkännande i samband med tillverkningen), eller

   b) efter tillverkningen, antingen individuellt eller beträffande ett visst antal containrar av samma typ (förfarande vid godkännande efter tillverkningen).

### Bestämmelser som är gemensamma för båda förfarandena vid godkännande

2. Den behöriga myndighet som har till uppgift att godkänna containrar ska efter godkännandet utfärda ett bevis om godkännande åt den sökande, vilket alltefter omständigheterna ska gälla antingen en obegränsad serie containrar av den godkända typen eller ett bestämt antal containrar.

3. Den som erhållit godkännande ska fästa en godkännandeskylt på den eller de containrar som godkänts innan de används för transport av gods under tullförsegling.

4. Godkännandeskylten ska permanent anbringas på containern på ett väl synligt ställe bredvid annan officiellt utfärdad godkännandeskylt om sådan finns.

5. Godkännandeskylten, som ska överensstämma med förlaga nr I i tillägg 1 till denna del, ska utgöras av en metallplåt på minst 20x10 cm. Följande uppgifter åtminstone på engelska eller franska ska vara stämplade på skylten i upphöjd eller nedsänkt skrift eller ha satts dit på något annat varaktigt och läsligt sätt:

   a) Orden ”Approved for transport under Customs seal” eller ”Agréé pour le transport sous scellement douanier”.

   b) Uppgift om det land där containern godkänts, varvid antingen hela namnet eller det igenkänningsmärke som används för att ange registreringslandet för motorfordon i internationell vägtrafik ska anges, godkännandebevisets nummer (siffror, bokstäver etc.) samt året för godkännandet (”NL/26/73” t.ex. betyder ”Nederländerna, godkännandebevis nr 26, utfärdat år 1973”).

   c) Det serienummer som tilldelats containern av tillverkaren (tillverkningsnumret).

   d) Dessutom, om containern har typgodkänts, identifieringsnummer eller identifieringsbokstäver för typen.

6. Om en container inte längre uppfyller de tekniska villkor som föreskrivits för dess godkännande, måste den innan den får användas för transport av gods under tullförsegling återställas i det skick som berättigat den till godkännande, så att den åter uppfyller dessa tekniska villkor.

7. Om en containers väsentliga kännetecken ändras, ska containern inte längre omfattas av godkännandet och måste åter godkännas av den behöriga myndigheten innan den får användas för transport av gods under tullförsegling.

### Särskilda bestämmelser för typgodkännande i samband med tillverkningen

8. När containrar tillverkas i typserie kan tillverkaren anhålla om typgodkännande hos den behöriga myndigheten i tillverkningslandet.

▼B

9. Tillverkaren ska i sin ansökan ange de identifieringsnummer eller identifieringsbokstäver som han ger den typ av container som avses i hans ansökan om godkännande.

10. Ansökan ska åtföljas av ritningar och en detaljerad konstruktionsbeskrivning av den typ av container som ska godkännas.

11. Tillverkaren ska skriftligen förbinda sig att

    a) för den behöriga myndigheten visa upp de containrar av den berörda typen som myndigheten vill undersöka,

    b) tillåta den behöriga myndigheten att undersöka ytterligare enheter när som helst under tillverkningen av den berörda typserien,

    c) underrätta den behöriga myndigheten om varje ändring av ritningarna eller beskrivningen, oavsett dess omfattning, innan han verkställer ändringen,

    d) på ett synligt ställe märka containrarna med typens identifieringsnummer eller identifieringsbokstäver och containerns nummer i typserien (tillverkningsnumret), utöver de märken som krävs på godkännandeskylten,

    e) föra ett register över de containrar som tillverkats enligt den godkända typen.

12. Den behöriga myndigheten ska ange vilka ändringar som i förekommande fall måste göras på den föreslagna typen för att den ska kunna godkännas.

13. Typgodkännande ska inte medges utan att den behöriga myndigheten genom undersökning av en eller flera färdiga containrar av den berörda typen förvissat sig om att containrar av denna typ uppfyller de tekniska villkoren i del I.

14. När en typ av container godkänts ska det åt den sökande utfärdas ett enda godkännandebevis enligt förlaga nr II, återgiven i tillägg 2 till denna del, vilket ska gälla alla containrar som tillverkats enligt beskrivningen av den godkända typen. Detta bevis ska berättiga tillverkaren att på varje container i typserien fästa en godkännandeskylt av den form som föreskrivs i punkt 5.

**Särskilda bestämmelser för godkännande efter tillverkningen**

15. Om godkännande inte har begärts i samband med tillverkningen kan ägaren, operatören eller enderas ombud anhålla om godkännande hos den behöriga myndighet för vilken han kan uppvisa den eller de containrar som han begär godkännande för.

16. En ansökan om godkännande enligt punkt 15 i denna del ska innehålla det serienummer (tillverkningsnummer) som åsatts varje container av tillverkaren.

17. När den behöriga myndigheten genom att undersöka så många containrar som den anser nödvändigt konstaterat att containern eller containrarna uppfyller de tekniska villkoren i del I, ska myndigheten utfärda ett godkännandebevis enligt förlaga nr III, återgiven i tillägg 3 till denna del, vilket ska gälla endast det antal containrar som godkänts. Detta bevis, som ska innehålla tillverkarens serienummer på den eller de containrar som avses i beviset, ska berättiga den sökande att på varje godkänd container fästa den godkännandeskylt som föreskrivs i punkt 5.

▼B

*Tillägg 1*

Förlaga nr I

Godkännandeskylt

(engelsk version)




Förlaga nr I

Godkännandeskylt

(fransk version)

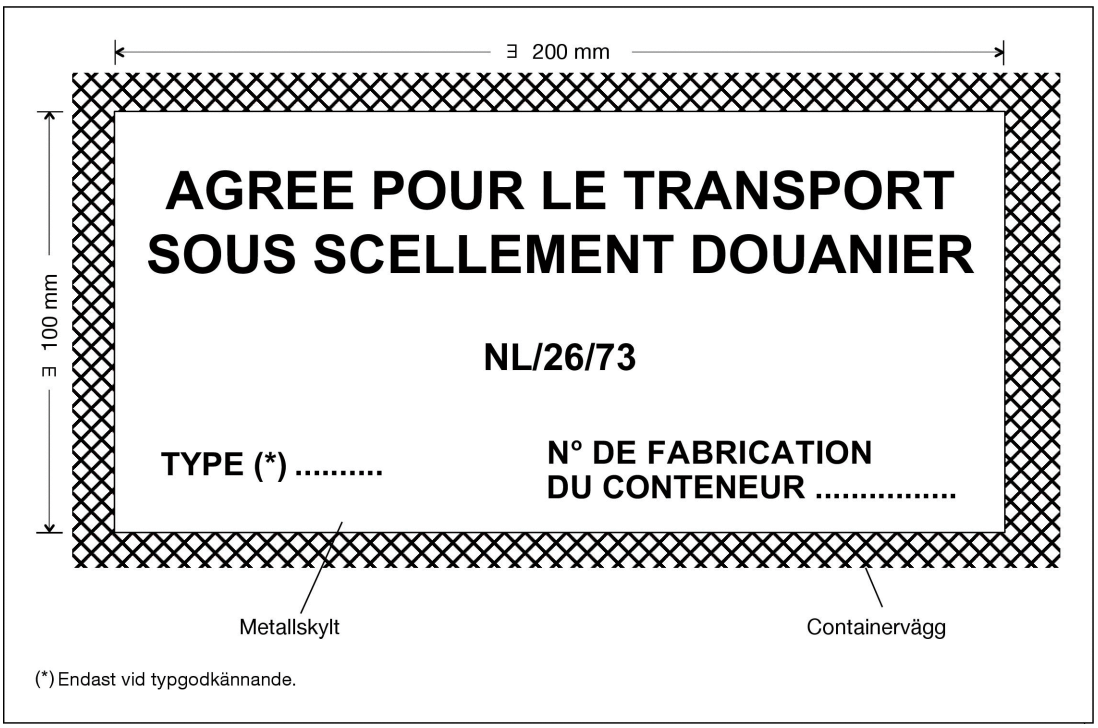

▼B

*Tillägg 2*

Förlaga nr II

**Tullkonvention om internationell transport av gods upptaget i TIR-carnet (1975)**

**Intyg om typgodkännande**

1. Intyg nr (*) .....
2. Härmed intygas att den typ av container som beskrivs nedan har godkänts och att containrar av denna typ kan godtas för transport av gods under tullförsegling.
3. Slag av container .....
4. Identifieringsnummer eller identifieringsbokstäver för typen .....
5. Identifieringsnummer på konstruktionsritningarna .....
6. Identifieringsnummer på konstruktionsbeskrivningen .....
7. Taravikt .....
8. Yttermått i centimeter .....
9. Väsentliga kännetecken (material, konstruktion etc.)

   .....
10. Detta bevis gäller alla containrar som tillverkas enligt de ritningar och beskrivningar som avses ovan.
11. Utfärdat för .....
    (tillverkarens namn och adress)

    som bemyndigas att anbringa en godkännandeskylt på varje container av den godkända typen som tillverkats av honom,

    i ..... den ..... 20.....
    (ort och datum)

    av .....
    (utfärdande myndighets eller organisations underskrift och stämpel)

(*) Ange de bokstäver och siffror (se punkt 5 b) i del II i bilaga 7 till tullkonventionen om internationell transport av gods upptaget i TIR-carnet, 1975) vilka ska anbringas på godkännandeskylten.

▼B

VIKTIGA ANVISNINGAR

(Del II punkterna 6 och 7 i bilaga 7 till tullkonventionen om internationell transport av gods upptaget i TIR-carnet, 1975)

6. Om en container inte längre uppfyller de tekniska villkor som föreskrivits för dess godkännande, måste den innan den får användas för transport av gods under tullförsegling återställas i det skick som berättigat den till godkännande, så att den åter uppfyller dessa tekniska villkor.

7. Om en containers väsentliga kännetecken ändras, ska containern inte längre omfattas av godkännandet och måste åter godkännas av den behöriga myndigheten innan den får användas för transport av gods under tullförsegling.

▼B

*Tillägg 3*

Förlaga nr III

**Tullkonvention om internationell transport av gods upptaget i TIR-carnet (1975)**

**Godkännandebevis utfärdat efter tillverkningen**

1. Intyg nr (*) .....
2. Härmed intygas att nedan angivna container (containrar) har godkänts för transport av gods under tullförsegling.
3. Slag av container (containrar) .....
4. Serienummer som åsatts containern (containrarna) av tillverkaren

   .....
5. Taravikt .....
6. Yttermått i centimeter .....
7. Väsentliga kännetecken (material, konstruktion etc.)

   .....
8. Utfärdat för .....
   (namn och adress på den sökande)

   som bemyndigas att anbringa godkännandeskylt på ovannämnda container (containrar)

   i ..... den ..... 20 .....
   (ort och datum)

   av .....
   (utfärdande myndighets eller organisations underskrift och stämpel)

(*) Ange de bokstäver och siffror (se punkt 5 b) i del II i bilaga 7 till tullkonventionen om internationell transport av gods upptaget i TIR-carnet, 1975) vilka ska anbringas på godkännandeskylten.

▼B

VIKTIGA ANVISNINGAR

(Del II punkterna 6 och 7 i bilaga 7 till tullkonventionen om internationell transport av gods upptaget i TIR-carnet, 1975)

6. Om en container inte längre uppfyller de tekniska villkor som föreskrivits för dess godkännande, måste den innan den får användas för transport av gods under tullförsegling återställas i det skick som berättigat den till godkännande, så att den åter uppfyller dessa tekniska villkor.

7. Om en container s väsentliga kännetecken ändras, ska containern inte längre omfattas av godkännandet och måste åter godkännas av den behöriga myndigheten innan den får användas för transport av gods under tullförsegling.

▼B

DEL III

**FÖRKLARANDE ANMÄRKNINGAR**

De förklarande anmärkningar avseende bilaga 2 som fastställs i bilaga 6 till denna konvention gäller efter vederbörliga ändringar vid tillämpningen av denna konvention containrar som godkänts för transport under tullförsegling.

7.I.4.6. a Del I, artikel 4.6 a

Skissen i del III i bilaga 7 visar en från tullsynpunkt godtagbar metod för att fästa tältduken runt en containers hörnbeslag.

7.II.5. d Del II, punkt 5 d

Om två containrar med tälttak som godkänts för transport under tullförsegling har förbundits med varandra på ett sådant sätt att de bildar en container med ett enda tälttak och uppfyller villkoren för transport under tullförsegling ska det inte krävas ett särskilt godkännandebevis eller en särskild godkännandeskylt för kombinationen.

▼B

ANORDNING FÖR ATT FÄSTA TÄLTDUKEN RUNT CONTAINERNS HÖRNBESLAG

Fästande vid hörnstolpe

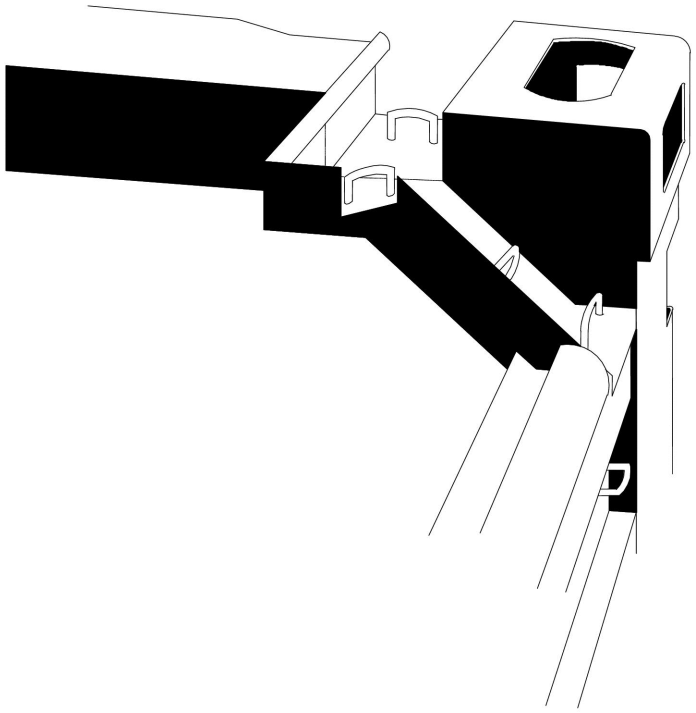

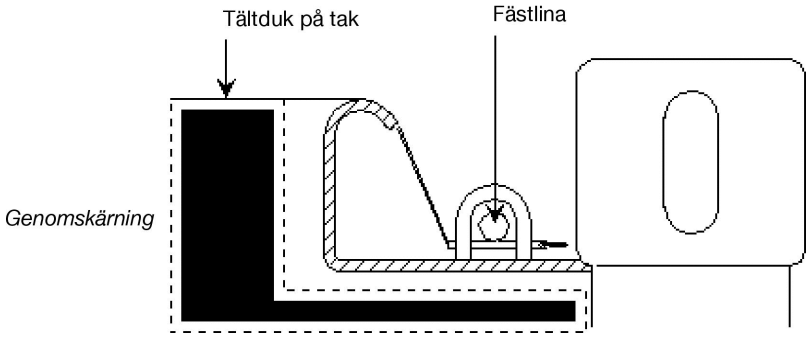

▼B

*BILAGA 8*

**SAMMANSÄTTNING, FUNKTION OCH ARBETSORDNING FÖR ADMINISTRATIVA KOMMITTÉN OCH VERKSTÄLLANDE TIR-UTSKOTTET**

SAMMANSÄTTNING, FUNKTION OCH ARBETSORDNING FÖR DEN ADMINISTRATIVA KOMMITTÉN

*Artikel 1*

i) De fördragsslutande parterna ska vara medlemmar av den administrativa kommittén.

ii) Kommittén kan besluta att behöriga förvaltningar hos sådana i artikel 52.1 i denna konvention avsedda stater som inte tillträtt konventionen, samt representanter för internationella organisationer får närvara vid kommitténs sammanträden såsom observatörer beträffande frågor som är av intresse för dem.

*Artikel 1a*

1. Kommittén ska behandla varje förslag till ändring av konventionen i enlighet med artikel 59.1 och 59.2.

2. Kommittén ska övervaka tillämpningen av konventionen och granska varje åtgärd som vidtas av fördragsslutande parter, sammanslutningar och internationella organisationer inom ramen för konventionen samt dess överensstämmelse med konventionen.

3. Kommittén ska genom verkställande TIR-utskottet övervaka och erbjuda stöd för tillämpningen av konventionen på såväl nationell som internationell nivå.

*Artikel 2*

Förenta nationernas generalsekreterare ska bistå kommittén med sekretariatsgöromål.

*Artikel 3*

Kommittén ska vid sitt första sammanträde varje år utse en ordförande och en vice ordförande.

*Artikel 4*

Förenta nationernas generalsekreterare ska sammankalla kommittén årligen under beskydd av FN:s ekonomiska kommission för Europa och även på begäran av behöriga förvaltningar i minst fem stater som är fördragsslutande parter.

*Artikel 5*

Förslag ska bli föremål för omröstning. Varje stat som är fördragsslutande part och representerad vid sammanträdet ska ha en röst. Förslag som inte gäller ändring av denna konvention ska antas av kommittén med en majoritet av dem som är närvarande och deltar i omröstningen. Ändringar av denna konvention och sådana beslut som avses i artiklarna 59 och 60 i denna konvention ska antas med två tredjedelars majoritet av dem som är närvarande och deltar i omröstningen.

▼B

*Artikel 6*

Ett beslutsmässigt antal bestående av minst en tredjedel av de stater som är fördragsslutande parter erfordras för att beslut ska kunna fattas.

*Artikel 7*

Kommittén ska godkänna sin rapport innan dess sammanträde avslutas.

*Artikel 8*

Om tillämpliga bestämmelser saknas i denna bilaga, ska arbetsordningen för FN:s ekonomiska kommission för Europa gälla om kommittén inte beslutar annat.

SAMMANSÄTTNING, FUNKTION OCH ARBETSORDNING FÖR VERKSTÄLLANDE TIR-UTSKOTTET

*Artikel 9*

1. Verkställande TIR-utskottet, som inrättas av den administrativa kommittén i enlighet med artikel 58b, ska bestå av nio ledamöter, var och en från olika fördragsslutande parter till konventionen. TIR-sekreteraren ska delta i utskottets möten.

2. Ledamöterna i verkställande TIR-utskottet ska väljas av den administrativa kommittén, av en majoritet av dem som är närvarande och deltar i omröstningen. Mandatperioden för varje ledamot av verkställande TIR-utskottet ska vara två år. Ledamöterna i verkställande TIR-utskottet kan väljas om. Direktiven för verkställande TIR-utskottet ska upprättas av den administrativa kommittén.

*Artikel 10*

Verkställande TIR-utskottet ska

a) övervaka tillämpningen av konventionen, inklusive användningen av garantisystemet, och fullgöra de uppgifter som ålagts det av den administrativa kommittén,

b) övervaka den centrala tryckningen och distributionen till sammanslutningarna av TIR-carneter som får utföras av en godkänd internationell organisation enligt artikel 6 i konventionen,

c) samordna och främja utbyte av underrättelser och annan information mellan fördragsslutande parters behöriga myndigheter,

d) samordna och främja utbyte av information mellan fördragsslutande parters behöriga myndigheter, sammanslutningar och internationella organisationer,

e) underlätta biläggande av tvister mellan fördragsslutande parter, sammanslutningar, försäkringsbolag och internationella organisationer utan att det påverkar tillämpningen av artikel 57 om biläggande av tvister,

f) stödja utbildning av personal från tullmyndigheter och andra aktörer som berörs av TIR-förfarandet,

g) underhålla en central förteckning i syfte att från de internationella organisationer som avses i artikel 6 i konventionen sprida information till de fördragsslutande parterna om regler och förfaranden för sammanslutningars utfärdande av TIR-carneter, i den mån de avser minimivillkoren och minimikraven i bilaga 9,

h) övervaka priset på TIR-carneter.

▼B

*Artikel 11*

1. Ett sammanträde i utskottet ska sammankallas av TIR-sekreteraren på begäran av den administrativa kommittén eller av minst tre ledamöter av utskottet.

2. Utskottet ska sträva efter att fatta beslut enhälligt. Om enighet inte kan nås ska votering ske och beslut fattas av en majoritet av dem som är närvarande och deltar i omröstningen. Minsta beslutsmässiga antal ledamöter är fem. TIR-sekreteraren ska inte ha någon röst.

3. Utskottet ska välja en ordförande och ska anta eventuella ytterligare procedurregler.

4. Utskottet ska minst en gång per år eller på begäran av den administrativa kommittén rapportera om sin verksamhet till den administrativa kommittén och lägga fram reviderade räkenskaper för denna. Utskottet representeras i den administrativa kommittén av sin ordförande.

5. Utskottet ska behandla all information och varje förfrågan som överlämnas till det av den administrativa kommittén, fördragsslutande parter, TIR-sekreteraren, nationella sammanslutningar och internationella organisationer som avses i artikel 6 i konventionen. Dessa internationella organisationer ska ha rätt att närvara vid verkställande TIR-utskottets sammanträden såsom observatörer såvida inte dess ordförande beslutar annorlunda. Om det behövs kan varje annan organisation närvara vid utskottets sammanträden såsom observatör på inbjudan från ordföranden.

*Artikel 12*

TIR-sekreteraren ska vara ledamot av sekretariatet för Förenta Nationernas ekonomiska kommission för Europa och ska genomföra verkställande TIR-utskottets beslut inom ramen för direktiven för utskottet. TIR-sekreteraren ska assisteras av ett TIR-sekretariat vars storlek ska beslutas av den administrativa kommittén.

*Artikel 13*

1. Verksamheten i verkställande TIR-utskottet och TIR-sekretariatet ska finansieras, tills det att alternativa finansieringskällor erhålls, genom ett belopp för varje TIR-carnet som distribueras av den internationella organisationen som avses i artikel 6. Detta belopp ska godkännas av den administrativa kommittén.

2. Förfarandet för finansiering av verksamheten i verkställande TIR-utskottet och TIR-sekretariatet ska godkännas av den administrativa kommittén.

▼B

*BILAGA 9*

**TILLGÅNG TILL TIR-FÖRFARANDET**

DEL I

**TILLSTÅND FÖR SAMMANSLUTNINGAR ATT UTFÄRDA TIR-CARNETER ►M2 OCH ATT UPPTRÄDA SOM GARANT ◄**

▼M2

Villkor och krav

▼B

1. De ►M2 villkor och krav ◄ som ska uppfyllas av sammanslutningar för att av fördragsslutande parter medges rätt att utfärda TIR-carneter och uppträda såsom garant i enlighet med artikel 6 i konventionen är följande:

   a) Påvisad existens i minst ett år såsom ►M2 sammanslutning med verksamhet i den fördragsslutande part där tillståndet utfärdas ◄.

   b) Påvisad god ekonomisk ställning samt organisatorisk förmåga som möjliggör för sammanslutningen att fullgöra sina åligganden enligt konventionen.

▼M2

_____

▼B

   ►M2 c) ◄ Frånvaro av allvarliga eller upprepade brott mot tull- och skattelagstiftningen.

▼M2

   d) Upprättande av ett avtal eller någon annan handling med rättslig verkan mellan sammanslutningen och behöriga myndigheter i den fördragsslutande part där sammanslutningen bedriver sin verksamhet, inklusive sammanslutningens godtagande av åtagandena i punkt 3 i den här artikeln.

2. En bestyrkt kopia av det avtal eller annan handling med rättslig verkan som avses i punkt 1 d, om det behövs med en auktoriserad översättning till engelska, franska eller ryska, ska deponeras hos verkställande TIR-utskottet. Det verkställande TIR-utskottet ska omedelbart informeras om ändringar.

3. Följande ingår i sammanslutningens åtaganden:

   i) Att uppfylla kraven i artikel 8 i konventionen.

   ii) Att godta det högsta belopp per TIR-carnet, fastställt av de fördragsslutande parterna, som kan krävas från sammanslutningen i enlighet med artikel 8.3 i konventionen.

   iii) Att kontinuerligt, och i synnerhet före begäran om tillstånd för personer att få tillgång till TIR-förfarandet, kontrollera att de minimivillkor och minimikrav som anges i del II i denna bilaga är uppfyllda.

   iv) Att tillhandahålla garanti för varje betalningsansvar som uppstår i det land där den bedriver verksamhet i samband med transporter för vilka det används TIR-carneter utfärdade av den aktuella sammanslutningen eller av utländska sammanslutningar som är anslutna till samma internationella organisation som den själv är ansluten till.

▼M2

v) Att på ett sätt som godtas av de behöriga myndigheterna i det land där den är etablerad säkra betalningsansvar hos ett försäkringsbolag, en försäkringspool eller en finansiell institution. Försäkringskontraktet eller kontraktet för den finansiella garantin ska täcka hela det betalningsansvar som kan uppstå i samband med transporter för vilka det används TIR-carneter utfärdade av den aktuella sammanslutningen eller av utländska sammanslutningar som är anslutna till samma internationella organisation som den själv är ansluten till.

Uppsägningstiden för försäkringskontraktet eller kontraktet för den finansiella garantin ska inte vara kortare än uppsägningstiden för avtalet eller annan handling med rättslig verkan enligt punkt 1 d. En bestyrkt kopia av både försäkringskontraktet eller kontraktet för den finansiella garantin och ändringar av dessa ska deponeras hos verkställande TIR-utskottet, om nödvändigt tillsammans med en auktoriserad översättning till engelska, franska eller ryska.

▼M5

vi) Att före den 1 mars varje år informera verkställande TIR-utskottet om priset på varje typ av TIR-carnet som sammanslutningen utfärdar.

▼M2

vii) Att tillåta de behöriga myndigheterna att kontrollera alla dokument och räkenskaper som rör administrationen av TIR-förfarandet.

viii) Att acceptera ett förfarande för effektivt biläggande av tvister som uppkommer genom felaktig eller bedräglig användning av TIR-carneter, om möjligt utan att ärendet går till domstol.

ix) Att följa beslut av de behöriga myndigheterna i den fördragsslutande part inom vilken den bedriver sin verksamhet, i fråga om återkallande eller tillbakadragande av tillståndet i enlighet med artikel 6 i konventionen och del II i denna bilaga eller uteslutning av personer i enlighet med artikel 38 i konventionen.

x) Att på ett korrekt sätt genomföra varje beslut som antagits av den administrativa kommittén och verkställande TIR-utskottet om de behöriga myndigheterna i den fördragsslutande part där den bedriver sin verksamhet har godtagit det.

4. Om en garanterande sammanslutning uppmanas att i enlighet med artikel 11 betala de belopp som avses i artikel 8.1 och 8.2 ska den i enlighet med det skriftliga avtal som avses i den förklarande anmärkningen 0.6.2a-1 till artikel 6.2a informera den internationella organisationen om att den mottagit en sådan uppmaning.

5. Den fördragsslutande part där sammanslutningen bedriver sin verksamhet ska återkalla tillståndet att utfärda TIR-carneter och uppträda som garant om dessa villkor och krav inte uppfylls. Om en fördragsslutande part fattar beslut om att återkalla tillståndet, träder beslutet i kraft tidigast tre (3) månader efter datumet för återkallandet.

►M2 6. ◄ ►M2 Medgivandet ◄ för en sammanslutning enligt reglerna ovan ska inte påverka den sammanslutningens åtaganden och betalningsansvar enligt konventionen.

►M2 7. ◄ De ►M2 villkor och krav ◄ som anges ovan ska inte påverka tillämpningen av ytterligare villkor och krav som fördragsslutande parter kan komma att föreskriva.

▼B

DEL II

## TILLSTÅND FÖR FYSISKA OCH JURIDISKA PERSONER ATT ANVÄNDA TIR-CARNETER

Minimivillkor och minimikrav

1. De minimivillkor och minimikrav som ska uppfyllas av personer som önskar få tillgång till TIR-förfarandet är följande:

   a) Påvisad erfarenhet av, eller åtminstone möjlighet att utföra, regelmässiga internationella transporter (tillstånd till internationell vägtransport, etc.).

   b) God ekonomisk ställning.

   c) Påvisad kunskap om tillämpningen av TIR-konventionen.

   d) Frånvaro av allvarliga eller upprepade brott mot tull- och skattelagstiftning.

   e) Upprättande av ett dokument där personen gentemot sammanslutningen förbinder sig att

      i) iaktta alla tullformaliteter som erfordras enligt konventionen vid avgångstullkontor, mellanliggande tullkontor samt bestämmelsetullkontor,

      ii) erlägga de avgifter enligt artikel 8.1 och 8.2 i konventionen vilka ska betalas om de behöriga myndigheterna ålägger personen att göra så i enlighet med artikel 8.7 i konventionen,

      iii) så långt nationell lagstiftning medger tillåta sammanslutningar att kontrollera uppgifter om de ovan nämnda minimivillkoren och minimikraven.

2. Ytterligare och mer restriktiva villkor och krav för tillgång till TIR-förfarandet kan införas av fördragsslutande parters behöriga myndigheter och av sammanslutningarna själva såvida de behöriga myndigheterna inte beslutar annat.

Förfarande

3. De fördragsslutande parterna beslutar, i enlighet med nationell lagstiftning, om de förfaranden som ska följas för utfärdande av tillstånd att använda TIR-förfarandet på grundval av de minimivillkor och minimikrav som anges i punkterna 1 och 2.

4. De behöriga myndigheterna ska inom en vecka från dagen för utfärdande eller återkallande av tillstånd att använda TIR-carneter till verkställande TIR-utskottet översända uppgifter om varje person i enlighet med det bifogade tillståndsformuläret (MTF).

5. Sammanslutningen ska årligen översända en uppdaterad lista per den 31 december över alla personer med tillstånd att använda TIR-förfarandet och över personer vars tillstånd har återkallats. Denna lista ska inom en vecka efter den 31 december översändas till de behöriga myndigheterna. De behöriga myndigheterna ska vidarebefordra en kopia av listan till verkställande TIR-utskottet.

6. Tillstånd att använda TIR-förfarandet innebär inte i sig rätt att erhålla TIR-carneter från sammanslutningarna.

7. Tillstånd för en person att använda TIR-carneter i enlighet med de minimivillkor och minimikrav som anges ovan ska inte påverka den personens ansvar och skyldigheter enligt konventionen.

▼B

FÖRLAGA FÖR TILLSTÅNDSFORMULÄR (MTF)

Land: .....

Namn på sammanslutning: .....

Behörig myndighet: .....

| Fylls i av nationella sammanslutningar och/eller behöriga myndigheter | | | | | | | | |
|---|---|---|---|---|---|---|---|---|
| ID-nummer | Namn på person(er)/ företag | Adress | Kontaktpunkt och telnr, faxnr, e-post-adress | Org./per-sonnr/Till-ståndsnr. (*) | Tidigare åter-kallande av tillstånd (**) | Datum för tillstånd (**) | Datum för återkallande av till-stånd (**) | Stämpel, signatur |
| … | | | | | | | | |
| … | | | | | | | | |
| … | | | | | | | | |
| (*) Om sådant finns.<br>(**) I förekommande fall. | | | | | | | | |

För varje person, för vilken en ansökan om tillstånd insänds av den godkända sammanslutningen, ska minst följande uppgifter lämnas till de behöriga myndigheterna:

— Individuellt och unikt identitetsnummer (ID-nummer) som tilldelats personen av den garanterande sammanslutningen (i samarbete med den internationella organisation som den är ansluten till) enligt ett harmoniserat format. ID-numrets format ska bestämmas av den administrativa kommittén.

— Namn och adress(er) på person(er) eller företag (i fråga om ekonomisk sammanslutning även namn på ansvariga chefer).

— Kontaktpunkt (fysisk person som godkänts att förse tullmyndigheter och sammanslutningar med information om TIR-transporter) med fullständiga uppgifter om telefonnummer, faxnummer och e-postadress.

— Organisationsnummer, nummer på tillstånd till internationell vägtransport eller dylikt (i förekommande fall).

— Tidigare återkallande av tillstånd, inklusive datum, längd och förutsättningar för tillståndets återkallande (i förekommande fall).

▼M4

DEL III

Tillstånd för en sådan internationell organisation som avses i artikel 6 i konventionen att ta på sig ansvaret för att ett internationellt garantisystem organiseras och fungerar effektivt och att trycka och distribuera TIR-carneter.

Villkor och krav:

1. De villkor och krav som ska uppfyllas av en internationell organisation för att denna i enlighet med artikel 6.2a i konventionen ska beviljas tillstånd av administrativa kommittén att ta på sig ansvaret för att ett internationellt garantisystem organiseras och fungerar effektivt och att trycka och distribuera TIR-carneter är följande:

   a) Påvisande av god yrkesmässig kompetens och ekonomisk ställning för att ta på sig ansvaret för att ett internationellt garantisystem organiseras och fungerar effektivt och av organisatorisk förmåga att fullgöra åliggandena enligt konventionen, genom årligt framläggande av konsoliderade räkenskaper som vederbörligen granskats av internationellt erkända oberoende revisorer.

▼M4

b) Frånvaro av allvarliga eller upprepade brott mot tull- eller skattelagstiftningen.

2. Den internationella organisationen ska i överensstämmelse med tillståndet

a) via de nationella sammanslutningar som är anslutna till den internationella organisationen tillhandahålla de fördragsslutande parterna i konventionen bestyrkta kopior av det övergripande garantikontraktet och bevis för garantitäckning,

b) tillhandahålla konventionens behöriga organ information om de regler och förfaranden som fastlagts för nationella sammanslutningars utfärdande av TIR-carneter,

c) på årsbasis tillhandahålla konventionens behöriga organ uppgifter om ingivna fordringar, icke avgjorda fordringar, betalade fordringar och fordringar som reglerats utan betalning,

d) tillhandahålla konventionens behöriga organ fullständig information om hur TIR-systemet fungerar, särskilt snabb, välgrundad information om sådana tendenser i fråga om antalet icke slutförda TIR-transiteringar och antalet ingivna fordringar, icke avgjorda fordringar, betalade fordringar och fordringar som reglerats utan betalning som kan ge anledning att hysa farhågor rörande TIR-systemets funktion eller göra det svårt att fortsätta att driva det internationella garantisystemet,

e) tillhandahålla konventionens behöriga organ statistikuppgifter om antalet TIR-carneter som distribuerats till varje fördragsslutande part, uppdelade efter typ av carnet,

f) tillhandahålla verkställande TIR-utskottet uppgifter om den internationella organisationens distributionspris för varje typ av TIR-carnet,

g) vidta alla tänkbara åtgärder för att minska risken för förfalskning av TIR-carneter,

h) vidta lämpliga korrigeringsåtgärder i fall där fel eller brister upptäckts i TIR-carneten och rapportera dessa fall till verkställande TIR-utskottet,

j) medverka till fullo i ärenden där verkställande TIR-utskottet uppmanas att underlätta biläggandet av tvister,

k) se till att verkställande TIR-utskottet omedelbart uppmärksammas på alla problem som har att göra med bedrägeriverksamhet eller andra problem som rör tillämpningen av konventionen,

l) tillsammans med de nationella garanterande sammanslutningar som är anslutna till den internationella organisationen och med tullmyndigheterna förvalta det kontrollsystem för TIR-carneter som föreskrivs i bilaga 10 till konventionen och underrätta de fördragsslutande parterna och konventionens behöriga organ om problem i systemet,

m) tillhandahålla konventionens behöriga organ statistikuppgifter och andra uppgifter om de fördragsslutande parternas resultat vid tillämpningen av det kontrollsystem som föreskrivs i bilaga 10 till konventionen,

n) senast två månader före den dag då tillståndet, som utfärdats i enlighet med artikel 6.2a i konventionen, avses träda i kraft eller förlängas, ingå ett skriftligt avtal med sekretariatet för Förenta Nationernas ekonomiska kommission för Europa (som agerar på uppdrag av administrativa kommittén och på dess vägnar) i vilket den internationella organisationen accepterar de uppgifter som anges i denna punkt.

▼**M4**

3. Den internationella organisationen ska inom tre månader efter det att en garanterande sammanslutning har underrättat den om ett betalningskrav meddela den garanterande sammanslutningen hur den ställer sig till kravet.

4. All information som den internationella organisationen får direkt eller indirekt inom ramen för konventionen och som till sin natur är konfidentiell eller som tillhandahållits som konfidentiell information ska omfattas av tystnadsplikt och får inte användas eller behandlas vare sig i kommersiellt syfte eller för något annat syfte än det för vilket den tillhandahållits, eller lämnas ut till någon tredje part utan uttryckligt tillstånd från den person eller myndighet som tillhandahållit informationen. Sådan information får dock lämnas ut utan tillstånd till behöriga myndigheter i de fördragsslutande parterna i konventionen om det enligt nationell eller internationell rätt eller i samband med rättsliga förfaranden är tillåtet eller finns en skyldighet att göra detta. De gällande bestämmelserna om uppgiftsskydd ska beaktas till fullo vid utlämnande och vidarebefordran av information.

5. Administrativa kommittén ska ha rätt att återkalla det tillstånd som beviljats i enlighet med artikel 6.2a i konventionen om villkoren och kraven ovan inte uppfylls. Om administrativa kommittén fattar beslut om att återkalla tillståndet, ska beslutet få verkan tidigast sex månader efter dagen för återkallandet.

6. Tillståndet för en internationell organisation enligt reglerna ovan ska inte påverka organisationens åtaganden och betalningsansvar enligt konventionen.

▼B

*BILAGA 10*

**UPPGIFTER SOM AV DE FÖRDRAGSSLUTANDE PARTERNA SKA LÄMNAS TILL GODKÄNDA SAMMANSLUTNINGAR (ENLIGT ARTIKEL 42b) OCH TILL EN INTERNATIONELL ORGANISATION (ENLIGT ARTIKEL 6.2a)**

I enlighet med artikel 6.1 och med del I punkt 1 f iii i bilaga 9 till denna konvention ska godkända sammanslutningar åta sig att kontinuerligt kontrollera att personer med tillstånd att få tillgång till TIR-förfarandet uppfyller de minimivillkor och minimikrav som anges i del II i bilaga 9 till konventionen.

En internationell organisation ska på sina medlemssammanslutningars vägnar, och för att fullgöra sitt ansvar såsom godkänd internationell organisation enligt artikel 6.2a, upprätta ett kontrollsystem för TIR-carneter, vilket ska innehålla uppgifter om TIR-transiteringars slutförande vid bestämmelsetullkontoren. Dessa uppgifter ska lämnas av tullmyndigheterna och kunna tillgås av sammanslutningarna och tullförvaltningarna. För att sammanslutningarna ska kunna fullgöra sitt åtagande på ett effektivt sätt ska de fördragsslutande parterna lämna uppgifter i kontrollsystemet enligt följande förfarande:

1. Tullmyndigheterna ska till en internationell organisation eller till de nationella garanterande sammanslutningarna, om möjligt via centrala eller regionala kontor, på snabbast möjliga sätt (fax, elektronisk post osv.) och om möjligt dagligen, lämna åtminstone följande uppgifter i standardformat beträffande alla TIR-carneter som visats upp för bestämmelsetullkontor enligt artikel 1 l i konventionen:

   a) TIR-carnetens referensnummer.

   b) Datum och referensnummer i tullens register.

   c) Bestämmelsetullkontorets namn eller nummer.

   d) Datum och referensnummer på intyget om TIR-transiteringens slutförande (fält 24–28 i kupong nr 2) vid bestämmelsetullkontoret (om andra än de i led b).

   e) Dellossning eller slutlossning.

   f) TIR-transiteringens slutförande intygat med eller utan förbehåll vid bestämmelsetullkontoret, utan att detta påverkar tillämpningen av artiklarna 8 och 11 i konventionen.

   g) Övriga upplysningar eller handlingar (fakultativt).

   h) Sidnummer.

2. Det bifogade standardformuläret för kontroll av överensstämmelse (Model Reconciliation Form, MRF) kan lämnas till tullmyndigheterna av nationella sammanslutningar eller av en internationell organisation

   a) om de uppgifter som lämnats inte överensstämmer med dem på kupongerna i den TIR-carnet som använts, eller

   b) om det inte har lämnats några uppgifter trots att den använda TIR-carneten har återlämnats till den nationella sammanslutningen.

   Tullmyndigheterna ska om möjligt svara på en begäran om kontroll av överensstämmelse genom att returnera det ifyllda formuläret så snart som möjligt.

3. Tullmyndigheter och nationella garanterande sammanslutningar ska i överensstämmelse med nationell lagstiftning sluta ett avtal som omfattar detta informationsutbyte.

4. En internationell organisation ska ge tullmyndigheterna åtkomst till databasen över slutbehandlade TIR-carneter och till databasen över ogiltigförklarade TIR-carneter.

▼B

*Tillägg*

## Standardformulär för kontroll av överensstämmelse (MRF)

**Ifylles av den som begär kontroll av överensstämmelse**

Bestämmelseort:

| Regionalt tullkontor (fakultativt):<br>Namn: | Bestämmelsetullkontor:<br>Namn: |
|---|---|
| Mottaget den: | Mottaget den: |
| Datum:<br>Stämpel | Datum:<br>Stämpel |

**Uppgifter som ska bekräftas**

Källa: ☐ TIR-carnet ☐ Uppgifter från kontrollsystemet

| TIR-carnetens nummer | Bestämmelse-tullkontorets namn eller nummer (*) | Referensnummer på intyget om TIR-transiteringens slutförande (fält 24–28 i kupong nr 2) vid bestämmelsetullkontoret (*) | Datum på intyget om TIR-transiteringens slutförande (fält 24–28 i kupong nr 2) vid bestämmelsetullkontoret (*) | Sid-nummer | Dellossning eller slutlossning | TIR-transiteringens slutförande intygat med eller utan förbehåll vid bestämmelsetullkontoret | Antal kollin (fakultativt) |
|---|---|---|---|---|---|---|---|
| | | | | | | | |

Bilagor: ☐ Kopia av kupongerna i TIR-carneten Annan: _____

**Svar från bestämmelsetullkontoret**

☐ Bekräftelse ☐ Rättelse (ange rätt uppgifter nedan) ☐ Inga uppgifter funna om TIR-tranisteringens slutförande

| TIR-carnetens nummer | Bestämmelse-tullkontorets namn eller nummer (*) | Referensnummer på intyget om TIR-transiteringens slutförande (fält 24–28 i kupong nr 2) vid bestämmelsetullkontoret (*) | Datum på intyget om TIR-transiteringens slutförande (fält 24–28 i kupong nr 2) vid bestämmelsetullkontoret (*) | Sid-nummer | Dellossning eller slutlossning | TIR-transiteringens slutförande intygat med eller utan förbehåll vid bestämmelsetullkontoret | Antal kollin (fakultativt) |
|---|---|---|---|---|---|---|---|
| | | | | | | | |

Anmärkningar:

| Datum: | Bestämmelsetullkontorets stämpel och underskrift: |
|---|---|

**Centralt tullkontor (fakultativt)**

Anmärkningar:

| Datum: | Stämpel och/eller underskrift |
|---|---|

_____

(*) Observera att dessa uppgifter hänför sig till det bestämmelsetullkontor där TIR-transiteringen slutförts.