Šis dokuments ir tikai informatīvs, un tam nav juridiska spēka. Eiropas Savienības iestādes neatbild par tā saturu. Attiecīgo tiesību aktu un to preambulu autentiskās versijas ir publicētas Eiropas Savienības "Oficiālajā Vēstnesī" un ir pieejamas datubāzē "Eur-Lex". Šie oficiāli spēkā esošie dokumenti ir tieši pieejami, noklikšķinot uz šajā dokumentā iegultajām saitēm

►B

PADOMES LĒMUMS

(2009. gada 28. maijs)

konsolidētā veidā publicēt 1975. gada 14. novembrī noslēgto Muitas konvenciju par starptautiskajiem preču pārvadājumiem, kuros lieto TIR karneti, (TIR konvenciju) ar kopš tā laika izdarītajiem grozījumiem

(2009/477/EC)

(OV L 165, 26.6.2009., 1. lpp.)

Grozīts ar:

		Oficiālais Vēstnesis		
		Nr.	Lappuse	Datums
►M1	Papildinājums 1975. gada 14. novembrī noslēgtajai Muitas konvencijai par starptautiskajiem preču pārvadājumiem, kuros lieto TIR karneti (TIR konvencija) ([1])	L 125	1	21.5.2010.
►M2	Grozījumi Muitas konvencijā par starptautiskajiem preču pārvadājumiem, izmantojot TIR karneti (1975. gada TIR konvencija ([1]))	L 66	1	6.3.2012.
►M3	Grozījums Muitas konvencijā par starptautiskajiem preču pārvadājumiem, izmantojot TIR karneti (TIR konvencija, 1975 ([1]))	L 244	1	8.9.2012.
►M4	Grozījumi Muitas konvencijā par starptautiskajiem preču pārvadājumiem, izmantojot TIR karneti (1975. gada TIR konvencija ([1]))	L 245	3	14.9.2013.
►M5	Grozījumi Muitas konvencijā par starptautiskajiem preču pārvadājumiem, izmantojot TIR karneti (1975. gada TIR konvencija)	L 346	1	2.12.2014.
►M6	Grozījumi Muitas konvencijā par starptautiskajiem preču pārvadājumiem, izmantojot TIR karneti (1975. gada TIR konvencija)	L 321	31	29.11.2016.

([1]) Konsolidētais teksts publicēts ar Padomes Lēmumu 2009/477/EK, OV L 165, 26.6.2009., 1. lpp.

▼B

PADOMES LĒMUMS

(2009. gada 28. maijs)

konsolidētā veidā publicēt 1975. gada 14. novembrī noslēgto Muitas konvenciju par starptautiskajiem preču pārvadājumiem, kuros lieto TIR karneti, (TIR konvenciju) ar kopš tā laika izdarītajiem grozījumiem

(2009/477/EC)

1. pants

Šā lēmuma pielikumā informācijai konsolidētā veidā ir publicēta 1975. gada 14. novembrī noslēgtā Ženēvas Muitas konvencija par starptautiskajiem preču pārvadājumiem, kuros lieto TIR karneti, (TIR konvencija) ar grozījumiem, kas izdarīti no tā laika līdz 2008. gada beigām.

Turpmākos grozījumus šajā konvencijā Komisija publicē *Eiropas SavienībasOficiālajā Vēstnesī*, norādot to spēkā stāšanās datumu.

2. pants

Šis lēmums stājas spēkā dienā, kad to publicē *Eiropas SavienībasOficiālajā Vēstnesī*.

▼B

PIELIKUMS

KONVENCIJA PAR STARPTAUTISKAJIEM PREČU PĀRVADĀJUMIEM, KUROS IZMANTO TIR KARNETI (1975. GADA TIR KONVENCIJA)

Piezīme: Tikai Konvencijas un tās pielikumu teksts, kas nodots glabāšanā Apvienoto Nāciju organizācijas Ģenerālsekretāram kā TIR Konvencijas depozitāram, ir TIR Konvencijas un tās pielikumu autentiskas versijas. Šī publikācija ir izdota tikai informācijas nolūkā.

LĪGUMSLĒDZĒJAS PUSES,

VĒLOTIES veicināt starptautiskos kravu pārvadājumus ar autotransportu,

UZSKATOT, ka pārvadāšanas uzlabošana ir viens no faktoriem, kas ir svarīgi to sadarbības pilnveidošanai,

PAZIŅOJOT, ka tās atbalsta to administratīvo formalitāšu vienkāršošanu un saskaņošanu, kas pastāv starptautisko pārvadājumu jomā, jo īpaši uz robežām,

IR VIENOJUŠĀS par turpmāko.

I NODAĻA

VISPĀRĪGI NOTEIKUMI

a) Definīcijas

1. pants

Šajā konvencijā:

a) "TIR pārvadājums" ir preču pārvešana no nosūtītājas muitas iestādes uz galamērķa muitas iestādi saskaņā ar procedūru, ko sauc par "TIR procedūru" un kas izklāstīta šajā konvencijā;

b) "TIR operācija" ir TIR pārvadājuma daļa, kas tiek veikta vienā Līgumslēdzējā pusē no nosūtītājas muitas iestādes vai ievešanas muitas iestādes (ceļā) uz galamērķa muitas iestādi vai izvešanas muitas iestādi (ceļā);

c) "TIR operācijas sākums" ir brīdī, kad autotransporta līdzeklis, sakabināts transportlīdzeklis vai konteiners tiek nodots pārbaudes veikšanai nosūtītājā muitas iestādē vai ievešanas muitas iestādē (ceļā) kopā ar kravu un attiecīgo TIR karneti un kad TIR karnete tiek pieņemta muitas iestādē;

d) "TIR operācijas beigas" ir brīdī, kad autotransporta līdzeklis, sakabināts transportlīdzeklis vai konteiners tiek nodots pārbaudes veikšanai galamērķa muitas iestādē vai izvešanas muitas iestādē (ceļā) kopā ar kravu un attiecīgo TIR karneti;

e) "TIR operācijas pabeigšana" ir muitas dienestu apstiprinājums, ka TIR operācija Līgumslēdzējā pusē ir beigusies pareizi. To nosaka muitas dienesti, balstoties uz galamērķa muitas iestādē vai izvešanas muitas iestādē (ceļā) un nosūtītājā muitas iestādē vai ievešanas muitas iestādē (ceļā) pieejamo datu vai informācijas salīdzinājumu;

f) "ievedmuitas vai izvedmuitas nodokļi un citi maksājumi" ir muitas nodokļi un visi citi nodokļi, nodevas un maksājumi, ko iekasē, vai nu preces ievedot vai izvedot, vai saistībā ar preču ievešanu un izvešanu, neieskaitot nodevas un maksājumus, kas nepārsniedz sniegto pakalpojumu aptuvenās izmaksas;

▼B

g) “autotransporta līdzeklis” ir ne tikai visi mehāniskie transportlīdzekļi, bet arī piekabes vai puspiekabes, kas ir konstruētas tā, lai tās var sakabināt ar šādiem transportlīdzekļiem;

h) “sakabināti transportlīdzekļi” ir savienoti transportlīdzekļi, kas brauc pa ceļu kā viena vienība;

j) “konteiners” ir transporta aprīkojums (paceļams furgons, pārvietojama tvertne vai tamlīdzīga konstrukcija):

i) kurš ir pilnīgi vai daļēji noslēgts un veido nodalījumu, kas paredzēts preču novietošanai,

ii) kurš ir pastāvīga konstrukcija un attiecīgi ir pietiekami izturīgs, lai to varētu izmantot vairākkārtīgi,

iii) kurš ir īpaši konstruēts tā, lai atvieglotu preču pārvadājumus ar vienu vai vairākiem transporta veidiem, tās ceļā nepārkraujot,

iv) kurš ir konstruēts vieglai pārkraušanai, jo īpaši, kad notiek pārkraušana no viena transporta veida uz citu,

v) kurš ir konstruēts tā, lai to varētu viegli piekraut un izkraut, un

vi) kura iekšējais tilpums ir viens kubikmetrs vai vairāk;

“nomontējamas virsbūves” jāuzskata par konteineriem;

k) “nosūtītāja muitas iestāde” ir jebkura Līgumslēdzējas puses muitas iestāde, kur sākas kravas vai preču kravas daļas starptautiskie pārvadājumi, izmantojot TIR procedūru;

l) “galamērķa muitas iestāde” ir jebkura Līgumslēdzējas puses muitas iestāde, kur beidzas kravas vai preču kravas daļas starptautiskie pārvadājumi, izmantojot TIR procedūru;

m) “muitas iestāde ceļā” ir Līgumslēdzējas puses muitas iestāde, caur kuru transportlīdzekli, sakabinātu transportlīdzekli vai konteineru ieved vai izved TIR pārvadājuma laikā;

n) “persona” ir gan fiziska, gan juridiska persona;

o) TIR karnetes “turētājs” ir persona, kurai saskaņā ar attiecīgajiem konvencijas noteikumiem ir izsniegta TIR karnete un uz kuras vārda ir izrakstīta muitas deklarācija TIR karnetes formā, norādot vēlmi pārvietot preces saskaņā ar TIR procedūru līdz galamērķa muitas iestādei. Karnetes turētājs ir atbildīgs par autotransporta līdzekļa, sakabināta transportlīdzekļa vai konteinera nodošanu kopā ar kravu un attiecīgo TIR karneti nosūtītājai muitas iestādei, muitas iestādei ceļā un galamērķa muitas iestādei, pienācīgi ievērojot attiecīgos konvencijas noteikumus;

p) “smagas vai lielgabarīta preces” ir smagi vai neiesaiņoti objekti, kurus to svara, lieluma vai īpatnību dēļ parasti nepārvadā slēgtā transportlīdzeklī vai slēgtā konteinerā;

q) “galvotāja apvienība” ir apvienība, kurai kādas Līgumslēdzējas puses muitas dienesti ►**M3** devuši pilnvarojumu ◄ ►**M3** rīkoties kā galvotājai ◄ par personām, kas izmanto TIR karnetes;

▼M3

r) “starptautiska organizācija” ir organizācija, kuru Administratīvā komiteja pilnvarojusi uzņemties atbildību par starptautiskas galvojumu sistēmas efektīvu organizēšanu un darbību.

▼B

b) Darbības joma

2. pants

Šī konvencija attiecas uz preču pārvadājumiem bez pārkraušanas ceļā, ko veic autotransporta līdzekļos, sakabinātos transportlīdzekļos vai konteineros pāri vienai vai vairākām robežām, kuras ir starp Līgumslēdzējas puses nosūtītāju muitas iestādi un citas vai tās pašas Līgumslēdzējas puses galamērķa muitas iestādi, ar nosacījumu, ka daļu no brauciena starp TIR pārvadājuma sākumpunktu un galapunktu veic pa ceļu.

▼B

3. pants

Lai šās konvencijas noteikumus varētu piemērot,

a) pārvadājumam jānotiek:

i) ar autotransporta līdzekļiem, sakabinātiem transportlīdzekļiem vai konteineriem, kas pirms tam ir apstiprināti saskaņā ar III nodaļas a) nodalījumā izklāstītajiem nosacījumiem, vai

ii) ar citādiem autotransporta līdzekļiem, sakabinātiem transportlīdzekļiem vai konteineriem saskaņā ar III nodaļas c) nodalījumā izklāstītajiem nosacījumiem, vai

iii) ar autotransporta līdzekļiem vai specializētiem transportlīdzekļiem, piemēram, autobusiem, celtņiem, ielu slaukāmām mašīnām, betona maisītājiem utt., kas tiek eksportēti un tādējādi paši pielīdzināti precēm, kas pārvietojas saviem spēkiem no nosūtītājas muitas iestādes līdz galamērķa muitas iestādei saskaņā ar III nodaļas c) nodalījumā izklāstītajiem nosacījumiem. Ja ar šiem transportlīdzekļiem tiek transportētas citas preces, tiek piemēroti augstākminētajos apakšpunktos i) vai ii) izklāstītie nosacījumi;

b) apvienībām, kas apstiprinātas saskaņā ar 6. panta noteikumiem, jāgalvo par pārvadājumiem, un tiem jānotiek, izmantojot TIR karneti, kura atbilst šās konvencijas 1. pielikumā dotajam paraugam.

c) Principi

4. pants

Par precēm, kuras pārvadā saskaņā ar TIR procedūru, muitas iestādēs ceļā nav jāmaksā un jāiesniedz ievedmuitas vai izvedmuitas nodokļi un citi maksājumi.

5. pants

1. Preces, kuras saskaņā ar TIR procedūru pārvadā aizzīmogotos autotransporta līdzekļos, sakabinātos transportlīdzekļos vai konteineros, parasti muitas iestādēs ceļā nepārbauda.

2. Tomēr, lai nepieļautu ļaunprātīgu izmantošanu, muitas dienesti izņēmuma gadījumos, jo īpaši, ja ir aizdomas par pārkāpumu, veic preču pārbaudi šādās iestādēs.

II NODAĻA

TIR kARNEŠU IZDOŠANA

GALVOTĀJU APVIENĪBU ATBILDĪBA

6. pants

1. Katra Līgumslēdzēja puse, ievērojot 9. pielikuma I daļā noteiktos minimālos nosacījumus un prasības, var atļaut apvienībām izdot TIR karnetes, vai nu tieši, vai ar atbilstošo apvienību starpniecību, un būt galvotājām. Atļauja tiek atsaukta, ja minimālie nosacījumi un prasības, kas ietverti 9. pielikuma I daļā, vairs netiek ievēroti.

2. Apvienību kādā valstī apstiprina tikai tad, ja tās galvojums ietver arī saistības, kuras attiecīgajā valstī rodas sakarā ar darbībām, kas veiktas, izmantojot TIR karnetes, kuras izdevušas ārzemju apvienības, kas ir tās pašas starptautiskās organizācijas dalībnieces, kurā ir pati apvienība.

▼M4

2.*bis* Administratīvā komiteja piešķir atļauju starptautiskai organizācijai uzņemties atbildību par starptautiskas galvojumu sistēmas efektīvu organizēšanu un darbību. Atļauju piešķir, ja organizācija izpilda 9. pielikuma III daļā izklāstītos nosacījumus un prasības. Administratīvā komiteja var atsaukt atļauju, ja šie nosacījumi un prasības vairs netiek pildīti.

▼B

3. Apvienība izdod TIR karnetes tikai tādām personām, kurām kompetentās iestādes Līgumslēdzējās pusēs, kuru teritorijā šīs personas ir rezidentes vai ir dibinātas, nav atteikušas piekļuvi TIR procedūrai.

4. Tikai tās personas, kuras atbilst minimālajiem nosacījumiem un prasībām, kas izklāstītas šās konvencijas 9. pielikuma II daļā, var būt tiesīgas izmantot TIR procedūru. Neskarot 38. panta noteikumus, tiesības tiek atceltas, ja šo kritēriju ievērošana vairs netiek nodrošināta.

5. Piekļuve TIR procedūrai tiek atļauta saskaņā ar kārtību, kas norādīta šās konvencijas 9. pielikuma II daļā.

7. pants

Par TIR karnešu veidlapām, kuras atbilstošās ārzemju apvienības vai starptautiskas organizācijas nosūta galvotājām apvienībām, nav jāmaksā ievedmuitas un izvedmuitas nodokļi un citi maksājumi, un tām nepiemēro ievešanas un izvešanas aizliegumus un ierobežojumus.

8. pants

▼M3

1. Galvotāja apvienība uzņemas līdz pat maksimālajai summai, uz kuru attiecas galvojums, samaksāt ievedmuitas un izvedmuitas nodokļus un citus nodokļus, kā arī jebkuru kavējuma procentu likmi, kas jāmaksā saskaņā ar tās Līgumslēdzējas puses muitas normatīvajiem aktiem, kurā ir konstatēts pārkāpums saistībā ar *TIR* operāciju, kā rezultātā galvotājai apvienībai ir iesniegta prasība. Tā ir solidāri un atsevišķi atbildīga par to, lai personas, kurām iepriekšminētās summas ir jāmaksā, to izdarītu.

▼B

2. Gadījumos, kad Līgumslēdzējas puses likumi un noteikumi neparedz maksāt ievedmuitas vai izvedmuitas nodokļus un citus maksājumus, kā noteikts iepriekš 1. pantā, galvotāja apvienība uzņemas ar tādiem pašiem nosacījumiem samaksāt summu, kas ir līdzvērtīga ievedmuitas un izvedmuitas nodokļu un citu maksājumu, kā arī soda naudas summai.

3. Katra Līgumslēdzēja puse nosaka maksimālo summu par vienu TIR karneti, ko var prasīt no galvotājas apvienības, pamatojoties uz iepriekšminēto 1. un 2. punktu.

4. Galvotājas apvienības atbildība attiecībā pret tās valsts iestādēm, kurā atrodas nosūtītāja muitas iestāde, iestājas brīdī, kad muitas iestāde pieņem TIR karneti. Nākamajās valstīs, caur kurām preces ved saskaņā ar TIR procedūru, šī atbildība iestājas brīdī, kad preces ieved vai, ja TIR pārvadājums ir pārtraukts saskaņā ar 26. panta 1. un 2. punktu, brīdī, kad TIR karneti pieņem muitas iestāde, kur TIR pārvadājumu atsāk.

5. Galvotāja apvienība ir atbildīga ne tikai par precēm, kas ir uzskaitītas TIR karnetē, bet arī par precēm, kuras, lai gan tur nav uzskaitītas, var būt autotransporta līdzekļa aizzīmogotajā daļā vai aizzīmogotajā konteinerā. Uz citām precēm tas neattiecas.

▼B

6. Lai noteiktu šā panta 1. un 2. punktā minētos nodokļus un citus maksājumus, ziņas par precēm, kas ir ierakstītas TIR karnetē, uzskata par pareizām, ja nav pierādījumu par pretējo.

▼M3

_____

▼B

9. pants

1. Galvotāja apvienība nosaka TIR karnetes derīguma termiņu, noteicot pēdējo derīguma dienu, pēc kuras karneti nevar iesniegt galamērķa muitas iestādei pieņemšanai.

2. Ja nosūtītāja muitas iestāde karneti ir pieņēmusi pēdējā derīguma termiņa dienā vai pirms tās, kā noteikts šī panta 1. punktā, tā ir derīga līdz TIR pārvadājuma beigām galamērķa muitas iestādē.

10. pants

1. TIR operācija ir jāpabeidz bez kavēšanās.

2. Ja kādas ►M3 Līgumslēdzējas puses ◄ muitas dienesti TIR operāciju pabeidz, tie vairs nevar likt galvotājai apvienībai maksāt summas, kas ir minētas 8. panta 1. un 2. punktā, izņemot gadījumus, kad TIR operācijas pabeigšanas apliecinājums ir iegūts nelikumīgi vai ar krāpšanu vai kad pabeigšana nav notikusi.

11. pants

▼M3

1. Ja *TIR* operācija nav pabeigta, kompetentās iestādes:

a) *TIR* karnetes turētājam uz *TIR* karnetē norādīto adresi paziņo par to, ka operācija nav pabeigta;

b) galvotāju apvienību informē par to, ka operācija nav pabeigta.

Kompetentās iestādes informē galvotāju apvienību ne vēlāk kā viena gada laikā pēc dienas, kad šīs iestādes pieņēmušas *TIR* karneti, vai divu gadu laikā, ja *TIR* operācijas pabeigšanas apliecinājums ir viltots vai iegūts nelikumīgi vai ar krāpšanu.

2. Ja ir jāmaksā 8. panta 1. un 2. punktā minētās summas, kompetentās iestādes pirms prasības iesniegšanas galvotājai apvienībai pēc iespējas pieprasa maksājumu no personas vai personām, kas ir atbildīgas par šādu maksājumu.

3. Prasību samaksāt 8. panta 1. un 2. punktā minētās summas galvotājai apvienībai iesniedz ne ātrāk kā trīs mēnešus pēc dienas, kad apvienība informēta, ka *TIR* operācija nav pabeigta vai ka *TIR* operācijas pabeigšanas apliecinājums ticis viltots vai iegūts nelikumīgi vai ar krāpšanu, un ne vēlāk kā divus gadus pēc šīs dienas. Tomēr tādu *TIR* operāciju gadījumā, par kurām iepriekš minētajā divu gadu laikposmā uzsāktas administratīvās procedūras vai tiesvedība attiecībā uz šā panta 2. punktā minētās personas/minēto personu maksāšanas pienākumu, jebkuru maksājuma prasību iesniedz viena gada laikā pēc dienas, kad kompetento iestāžu vai tiesas lēmums kļuvis izpildāms.

▼M3

4. Galvotāja apvienība samaksā prasītās summas trīs mēnešu laikā no dienas, kad tai ir iesniegta maksājuma prasība.

5. Samaksātās summas galvotājai apvienībai atmaksā, ja divu gadu laikā no dienas, kad tai ir iesniegta maksājuma prasība, kompetentās iestādes konstatē, ka saistībā ar attiecīgo *TIR* operāciju pārkāpuma nav bijis. Šo divu gadu termiņu var pagarināt saskaņā ar valsts tiesību aktiem.

▼B

III NODAĻA

PREČU PĀRVADĀŠANA, IZMANTOJOT TIR KARNETI

a) Transportlīdzekļu un konteineru apstiprināšana

12. pants

Lai uz autotransporta līdzekli attiektos šīs nodaļas a) un b) apakšpunkts, tā uzbūvei un aprīkojumam jāatbilst šās konvencijas 2. pielikumā izklāstītajiem nosacījumiem un tam jābūt apstiprinātam saskaņā ar 3. pielikumā noteikto procedūru. Apstiprinājuma sertifikātam jāatbilst 4. pielikumā dotajam paraugam.

13. pants

1. Lai uz konteineru attiektos šīs nodaļas a) un b) apakšpunkts, tam jābūt būvētam atbilstoši 7. pielikuma I daļai un jābūt apstiprinātam saskaņā ar minētā pielikuma II daļā noteikto procedūru.

2. Uzskata, ka konteineri, kas ir apstiprināti preču pārvadājumiem ar muitas plombu saskaņā ar 1956. gada Muitas konvenciju par konteineriem, no tā izrietošajiem līgumiem, kuri noslēgti ANO aizgādībā, 1972. gada Muitas konvenciju par konteineriem vai starptautiskiem dokumentiem, kas var aizstāt vai grozīt pēdējo konvenciju, atbilst šī panta 1. punkta noteikumiem, un tajos jāļauj veikt pārvadājumus saskaņā ar TIR procedūru bez papildu apstiprināšanas.

14. pants

1. Katra Līgumslēdzēja puse patur sev tiesības neatzīt to autotransporta līdzekļu vai konteineru apstiprinājuma likumību, kuri neatbilst 12. pantā un 13. pantā izklāstītajiem nosacījumiem. Taču Līgumslēdzējas puses cenšas nekavēt satiksmi, ja konstatētie trūkumi nav lieli un nerada kontrabandas risku.

2. Pirms autotransporta līdzekli vai konteineru, kas vairs neatbilst nosacījumiem, kuri bijuši apstiprinājuma pamatā, atkal izmanto preču pārvadājumiem ar muitas plombu, to vai nu atjauno sākotnējā stāvoklī, vai uzrāda atkārtotai apstiprināšanai.

▼B

b) Procedūra attiecībā uz pārvadājumiem ar tir karneti

15. pants

1. Attiecībā uz tā autotransporta līdzekļa, sakabinātu transportlīdzekļu vai konteinera, kas ved preces, izmantojot TIR procedūru, pagaidu ievešanu nav vajadzīgs īpašs muitas dokuments. Par autotransporta līdzekli, sakabinātiem transportlīdzekļiem vai konteineru neprasa galvojumu.

2. Šā panta 1. punkta noteikumi neliedz Līgumslēdzējai pusei prasīt, lai galamērķa muitas iestādē būtu izpildītas valsts noteikumos paredzētās formalitātes, lai nodrošinātu, ka autotransporta līdzekli, sakabinātus transportlīdzekļus vai konteineru atkārtoti izvedīs, tiklīdz TIR pārvadājums būs pabeigts.

16. pants

Kad autotransporta līdzeklis vai sakabināti transportlīdzekļi veic TIR pārvadājumu, tā priekšpusē un aizmugurē jābūt piestiprinātai vienai taisnstūra plāksnei, uz kuras ir uzraksts "TIR" un kura atbilst šās konvencijas 5. pielikumā dotajām specifikācijām. Šīm plāksnēm jābūt novietotām tā, lai tās būtu labi redzamas. Tām jābūt noņemamām, pagriežamām, aizsedzamām, pārlokāmām, lai būtu skaidri redzams un saprotams, ka TIR pārvadājums konkrētajā laikā nenotiek.

17. pants

1. Katram autotransporta līdzeklim vai konteineram sagatavo atsevišķu TIR karneti. Tomēr atsevišķu TIR karneti var sagatavot arī sakabinātiem transportlīdzekļiem vai vairākiem konteineriem, kas ir iekrauti vienā autotransporta līdzeklī vai sakabinātos transportlīdzekļos. Tādā gadījumā to preču TIR sarakstā, uz kurām TIR karnete attiecas, tiek atsevišķi uzskaitīts katra sakabinātā transportlīdzekļa vai katra konteinera saturs.

2. TIR karnete ir derīga tikai vienam braucienam. Tajā ir vismaz tik kuponu, cik vajadzīgs attiecīgajam TIR pārvadājumam.

18. pants

TIR pārvadājumā var būt iesaistītas vairākas nosūtītājas un galamērķa muitas iestādes, bet nosūtītāju un galamērķa muitas iestāžu kopējais skaits nepārsniedz četras. TIR karnete var tikt iesniegta galamērķa muitas iestādē, ja visas nosūtītājas muitas iestādes tajā ir veikušas atzīmes.

19. pants

Precēm un autotransporta līdzeklim, sakabinātiem transportlīdzekļiem vai konteineram TIR karneti sagatavo nosūtītājā muitas iestādē. Izbraukšanas valsts muitas dienesti veic tādus pasākumus, kas ir vajadzīgi, lai pārliecinātos par preču saraksta pareizību un par to, ka ir uzlikta muitas plomba vai ka muitas plombu ir uzlikušas pienācīgi pilnvarotas personas minēto muitas dienestu uzdevumā.

20. pants

Muitas dienesti braucieniem savas valsts teritorijā var noteikt termiņu un prasīt, lai autotransporta līdzeklis, sakabināti transportlīdzekļi vai konteiners ievērotu noteikto maršrutu.

▼B

21. pants

Katrā muitas iestādē ceļā un galamērķa muitas iestādēs autotransporta līdzekli, sakabinātus transportlīdzekļus vai konteineru kopā ar kravu un attiecīgo TIR karneti uzrāda muitas dienestiem pārbaudei.

22. pants

1. Parasti katras Līgumslēdzējas puses muitas iestādes ceļā pieņem citas Līgumslēdzēja puses muitas plombas, ja tās ir neskartas, izņemot gadījumus, kad tās pārbauda preces saskaņā ar 5. panta 2. punktu. Tomēr minētās muitas iestādes var pievienot savas plombas, ja tas ir noteikts pārbaudes prasībās.

2. Uz muitas plombām, ko Līgumslēdzēja puse ir šādi pieņēmusi, minētās Līgumslēdzējas puses teritorijā attiecina tādu pašu tiesisko aizsardzību kā uz valsts plombām.

23. pants

Izņemot īpašus gadījumus, muitas dienesti

— neprasa, lai autotransporta līdzekļus, sakabinātus transportlīdzekļus vai konteinerus to valsts teritorijā konvojētu uz pārvadātāja rēķina,

— neprasa, lai autotransporta līdzekļus, sakabinātus transportlīdzekļus vai konteinerus un to kravas ceļā pārbaudītu.

24. pants

Ja brauciena laikā vai muitas iestādē ceļā muitas dienesti veic autotransporta līdzekļa, sakabinātu transportlīdzekļu vai konteinera kravas pārbaudi, tām to valstī izmantotajā TIR karnetes kuponā, atbilstošajā pasaknī un TIR karnetē atlikušajos kuponos jāfiksē ziņas par jaunajām piestiprinātajām plombām un par veiktajām pārbaudēm.

25. pants

Ja muitas plombas ceļā ir bojātas, izņemot gadījumus, kad tas noticis 24. un 35. pantā noteiktajos apstākļos, vai ja preces ir iznīcinātas vai bojātas, bet šādas plombas nav bojātas, ievēro šās konvencijas I pielikumā noteikto procedūru attiecībā uz TIR karnetes izmantošanu, neierobežojot valsts tiesību aktu noteikumu iespējamu piemērošanu, un aizpilda TIR karnetes apstiprinājuma ziņojumu.

26. pants

1. Ja pārvadājumus, izmantojot TIR karneti, veic tās valsts teritorijas daļā, kas nav šās konvencijas Līgumslēdzēja puse, TIR pārvadājumu šajā brauciena daļā pārtrauc. Tādā gadījumā tās Līgumslēdzējas puses muita, kuras teritorijā brauciens turpinās, pieņem TIR karneti TIR pārvadājuma atsākšanai, ja muitas plombas un/vai identifikācijas zīmes ir neskartas. Ja muitas plombas nav neskartas, muitas dienesti var pieņemt TIR karneti TIR pārvadājuma atsākšanai saskaņā ar 25. panta nosacījumiem.

▼B

2. To pašu noteikumu piemēro, ja TIR karnetes turētājs to nav izmantojis tai brauciena daļai, kas notiek Līgumslēdzējas puses teritorijā, tā iemesla dēļ, ka ir vienkāršākas muitas tranzīta procedūras, vai ja muitas tranzīta režīms nav jāizmanto.

3. Šādos gadījumos muitas iestādes, kur TIR pārvadājums ir pārtraukts vai atsākts, uzskata attiecīgi par izvešanas muitas iestādēm ceļā un ievešanas muitas iestādēm ceļā.

27. pants

Ievērojot šās konvencijas noteikumus, jo īpaši 18. pantu, sākotnēji norādīto galamērķa muitas iestādi var aizstāt ar citu galamērķa muitas iestādi.

28. pants

1. TIR operācijas pabeigšanu muitas dienesti apliecina nekavējoties. TIR operācijas pabeigšanu var apliecināt gan ar, gan bez iebildēm – ja rodas iebildes, faktiem jābūt tieši saistītiem ar TIR operāciju. Šie fakti tādā gadījumā ir skaidri jānorāda TIR karnetē.

2. Gadījumos, kad precēm tiek piemērots cits muitas režīms vai cita muitas uzraudzības sistēma, saistībā ar jebkāda veida pārkāpumiem, kas varētu tikt konstatēti šajā atšķirīgajā muitas režīmā vai atšķirīgajā muitas uzraudzības sistēmā, nedrīkst prasīt atbildību nedz no TIR karnetes turētāja, nedz arī no kādas citas personas, kas rīkojas TIR karnetes turētāja vārdā.

c) Noteikumi par smagu vai lielgabarīta preču pārvadājumiem

29. pants

1. Šās iedaļas noteikumi attiecas tikai uz smagu vai lielgabarīta preču pārvadājumiem, kā tās ir definētas šās konvencijas 1. panta p) apakšpunktā.

2. Ja piemēro šās sadaļas noteikumus, smagas vai lielgabarīta preces var pārvadāt neaizplombētos transportlīdzekļos vai konteineros, ja tā nolemj muitas dienesti nosūtītājā muitas iestādē.

3. Šās sadaļas noteikumus piemēro tikai tad, ja muitas dienesti nosūtītājā muitas iestādē uzskata, ka pārvadātās smagās vai lielgabarīta preces un piederumus, ko tām ved līdzi, var viegli identificēt pēc dotā apraksta vai ka tām var uzlikt muitas plombas un/vai identificējošas zīmes, lai preces nevarētu nepamanīti aizvietot vai izkraut.

30. pants

Visi šās konvencijas noteikumi, izņemot tos, kurus šajā iedaļā paredzētie īpašie noteikumi padara par izņēmumiem, attiecas arī uz smagu vai lielgabarīta preču pārvadājumiem, izmantojot TIR karneti.

31. pants

Galvotājas apvienības atbildība attiecas ne tikai uz precēm, kas uzskaitītas TIR karnetē, bet arī uz precēm, kuras, lai gan nav uzskaitītas karnetē, atrodas uz kravas platformas vai starp TIR karnetē uzskaitītajām precēm.

▼B

32. pants

Uz TIR karnetes vāka un visos kuponos ar lielajiem burtiem ir atzīme "smagas vai lielgabarīta preces" angliski ["*heavy or bulky goods*"] vai franciski ["*marchandises pondéreuses ou volumineuses*"].

33. pants

Muitas dienesti nosūtītājā muitas iestādē var prasīt, lai TIR karnetei pievienotu pārvadāto preču identificēšanai vajadzīgos iepakojumu sarakstus, fotogrāfijas, zīmējumus utt. Šādā gadījumā tās šos dokumentus vizē, vienu minēto dokumentu kopiju pievieno TIR karnetes vāka iekšpusē un visos TIR karnetes sarakstos iekļauj norādi uz šādiem dokumentiem.

34. pants

Katras Līgumslēdzējas puses muitas iestādes ceļā apstiprina muitas plombas un/vai identifikācijas zīmes, ko ir piestiprinājušas citu Līgumslēdzēju Pušu kompetentās iestādes. Tomēr tās var piestiprināt papildu plombas un/vai identificējošas zīmes; ziņas par jaunajām plombām un/vai identifikācijas zīmēm tās reģistrē to valstī izmantojamās TIR karnetes kuponos, atbilstošajos pasakņos un TIR karnetes atlikušajos kuponos.

35. pants

Ja muitas dienestiem, kas veic kravas pārbaudi muitas iestādē ceļā vai brauciena laikā, ir jāsalauž plombas un/vai jānoņem identifikācijas zīmes, tās reģistrē jaunās plombas un/vai identifikācijas zīmes to valstī izmantojamās TIR karnetes kuponos, atbilstošajos pasakņos un TIR karnetē atlikušajos kuponos.

IV NODAĻA

PĀRKĀPUMI

36. pants

Par šās konvencijas noteikumu pārkāpumu valstī, kur tas ir izdarīts, pret likumpārkāpēju vērš sankcijas, kas ir noteiktas ar attiecīgās valsts likumu.

37. pants

Ja nav iespējams noteikt, kurā teritorijā pārkāpums ir veikts, uzskata, ka tas ir noticis tās Līgumslēdzējas puses teritorijā, kur tas ir konstatēts.

38. pants

1. Visām Līgumslēdzējām pusēm ir tiesības personu, kas ir izdarījusi nopietnu tādu muitas likumu vai noteikumu pārkāpumu, kurus piemēro preču starptautiskajiem pārvadājumiem, uz laiku vai pastāvīgi izslēgt no šās konvencijas darbības jomas.

2. Par šādu izslēgšanu nedēļas laikā paziņo tās Līgumslēdzējas puses kompetentajām iestādēm, kuras teritorijā attiecīgā persona ir dibināta vai ir rezidente, un arī tās valsts vai muitas teritorijas apvienībai(-ām), kurā pārkāpums ir veikts, kā arī TIR Kontroles komisijai.

▼B

39. pants

Ja tiek apstiprināts, ka TIR pārvadājumi citādi ir veikti pareizi:

1. Līgumslēdzējas puses neņem vērā mazsvarīgus pārkāpumus attiecībā uz noteikto termiņu vai maršrutu ievērošanu.

2. Līdzīgi, ja ir pretrunas starp ziņām TIR karnetes preču sarakstā un autotransporta līdzekļa, sakabinātu transportlīdzekļu vai konteinera patieso saturu, neuzskata, ka TIR karnetes turētājs ir pārkāpis šo konvenciju, ja kompetentajām iestādēm iesniedz pierādījumus par to, ka šīs pretrunas nav radušas tādu kļūdu dēļ, kas ir pieļautas ar nolūku vai aiz neuzmanības preču iekraušanas vai saraksta sastādīšanas brīdī.

40. pants

Nosūtītājas un galamērķa valsts muitas pārvaldes neuzskata, ka TIR karnetes turētājs ir atbildīgs par pārkāpumiem, kas var atklāties minētajās valstīs, ja pārkāpumi patiesībā attiecas uz muitas procedūrām, kuras izdarītas pirms vai pēc TIR pārvadājuma un kurās turētājs nav bijis iesaistīts.

41. pants

Ja muitas dienestiem pieņemamā veidā tiek konstatēts, ka TIR karnetes sarakstā norādītās preces ir iznīcinātas vai neatgūstami zaudētas negadījuma vai nepārvaramas varas dēļ vai gājušas mazumā savu īpatnību dēļ, parasti maksājamos nodokļus un citus maksājumus nepiemēro.

42. pants

Saņemot Līgumslēdzējas puses pieprasījumu sniegt attiecīgo pamatojumu, TIR pārvadājumā iesaistīto attiecīgo Līgumslēdzēju pušu kompetentās iestādes sniedz attiecīgajai Līgumslēdzējai pusei visas to rīcībā esošās ziņas, kas vajadzīgas 39., 40. un 41. panta noteikumu īstenošanai.

42. bis pants

Kompetentās iestādes ciešā sadarbībā ar apvienībām veiks visus nepieciešamos pasākumus, lai nodrošinātu TIR karnešu atbilstošu lietošanu. Šādu mērķu sasniegšanai var tikt veikti atbilstoši nacionālās vai starptautiskās kontroles pasākumi. Par nacionālās kontroles pasākumiem, kurus kompetentās iestādes veic minētajā sakarā, nekavējoties ir jāinformē TIR Kontroles komisija, kas savukārt pārbaudīs, vai veiktās kontroles atbilst Konvencijas nosacījumiem. Starptautiskos kontroles pasākumus pieņem Administratīvā komiteja.

42. ter pants

Līgumslēdzēju pušu kompetentās iestādes attiecīgos gadījumos sniedz pilnvarotajām apvienībām informāciju, kas tām vajadzīga, lai pildītu saskaņā ar 9. pielikuma I daļas 1. panta f) apakšpunkta iii) ievilkumu doto apņemšanos.

Konkrētos gadījumos sniedzamā informācija ir izklāstīta 10. pielikumā.

▼B

V NODAĻA

PASKAIDROJUMI

43. pants

Šās konvencijas 6. pielikumā un 7. pielikuma III daļā izklāstītajos paskaidrojumos ir interpretēti šās konvencijas noteikumi un tās pielikumi. Tajos aprakstīta arī noteikta ieteicamā prakse.

VI NODAĻA

DAŽĀDI NOTEIKUMI

44. pants

Katra Līgumslēdzēja puse nodrošina attiecīgajām galvotājām apvienībām iespējas:

a) pārskaitīt naudu, kas ir vajadzīga summām, kuras Līgumslēdzēju pušu iestādes pieprasa atbilstīgi šās konvencijas 8. panta noteikumiem, un

b) pārskaitīt naudu, veicot to TIR karnetes veidlapu apmaksu, kuras galvotājām apvienībām ir nosūtījušas atbilstošās ārzemju apvienības vai starptautiskas organizācijas.

45. pants

Katra Līgumslēdzēja puse publicē to nosūtītāju muitas iestāžu, muitas iestāžu ceļā un galamērķa muitas iestāžu sarakstu, ko tā ir apstiprinājusi TIR operāciju veikšanai. Piegulošo teritoriju Līgumslēdzējas puses apspriežas, lai vienotos par atbilstošajiem robežkontroles punktiem un to darba laiku.

46. pants

1. Par muitas darbu saistībā ar šajā konvencijā minētajām muitas darbībām samaksu neiekasē, izņemot gadījumu, kad tas ir noteikts tādās dienās, laikos vai vietās, kādas parasti šādām darbībām neizraugās.

2. Līgumslēdzējas puses dara visu iespējamo, lai muitas iestādēs ātrbojīgām precēm atvieglotu muitas procedūras.

47. pants

1. Šās konvencijas noteikumi neliedz piemērot ierobežojumus un pārbaudes, ko uzliek valsts noteikumi, pamatojoties uz tikumības normām, sabiedrības drošību, higiēnu vai sabiedrības veselības aizsardzību, vai veterināru un fitopatoloģisku iemeslu dēļ, kā arī iekasēt maksājumus, kuri jāmaksā saskaņā ar šādiem noteikumiem.

2. Šās konvencijas noteikumi neliedz piemērot citus valsts vai starptautiskus noteikumus, kas reglamentē pārvadājumus.

▼B

48. pants

Nekas šajā konvencijā neliedz Līgumslēdzējām pusēm, kas ir muitas vai ekonomikas savienību dalībnieces, piemērot īpašus noteikumus attiecībā uz pārvadājumiem, kuri sākas vai beidzas to teritorijā vai iet caur to teritoriju, ja šādi noteikumi nemazina šajā konvencijā noteiktās iespējas.

49. pants

Šī konvencija neliedz piemērot labākas iespējas, ko Līgumslēdzējas puses ir piešķīrušas vai varētu piešķirt vai nu ar vienpusējiem noteikumiem, vai arī ar divpusējiem vai daudzpusējiem nolīgumiem, ja šādas iespējas nekavē šās konvencijas noteikumu piemērošanu, jo īpaši TIR operācijas.

50. pants

Līgumslēdzējas puses pēc pieprasījuma nosūta cita citai ziņas, kas vajadzīgas šās konvencijas noteikumu īstenošanai, un jo īpaši informāciju par autotransporta līdzekļu vai konteineru apstiprināšanu un to uzbūves tehniskajiem parametriem.

51. pants

Šās konvencijas pielikumi ir tās sastāvdaļa.

VII NODAĻA

NOBEIGUMA NOTEIKUMI

52. pants

Parakstīšana, ratifikācija, pieņemšana, apstiprināšana un pievienošanās

1. Visas valstis, kas ir ANO, kādas specializētās iestādes, Starptautiskās atomenerģijas aģentūras locekles vai Starptautiskās tiesas statūtu puses, un jebkura cita valsts, kuru uzaicina ANO Ģenerālā asambleja, var kļūt par šās konvencijas Līgumslēdzējām pusēm:

a) to parakstot bez atrunas par ratifikāciju, pieņemšanu vai apstiprināšanu;

b) pēc parakstīšanas iesniedzot ratifikācijas, pieņemšanas vai apstiprināšanas aktu, paredzot atrunu par ratifikāciju, pieņemšanu vai apstiprināšanu, vai

c) iesniedzot pievienošanās aktu.

2. Šī konvencija ir atvērta parakstīšanai visām šā panta 1. punktā minētajām valstīm ANO birojā Ženēvā no 1976. gada 1. janvāra līdz 1. decembrim ieskaitot. Pēc minētās dienas tās konvencijai var pievienoties.

3. Muitas vai ekonomikas savienības var kļūt par šās konvencijas Līgumslēdzējām pusēm kopā ar visām to dalībvalstīm vai jebkurā laikā pēc tam, kad visas to dalībvalstis ir kļuvušas par šās konvencijas Līgumslēdzējām pusēm, atbilstoši šā panta 1. un 2. punktam. Tomēr šīm savienībām nav balsstiesību.

▼B

4. Ratifikācijas, pieņemšanas, apstiprināšanas vai pievienošanās dokumentus nodod glabāšanā ANO ģenerālsekretāram.

53. pants

Stāšanās spēkā

1. Šī konvencija stājas spēkā sešus mēnešus pēc dienas, kurā piecas 52. panta 1. punktā minētās valstis ir to parakstījušas bez atrunas par ratifikāciju, pieņemšanu vai apstiprināšanu vai iesniegušas savus ratifikācijas, pieņemšanas, apstiprināšanas un pievienošanās aktus.

2. Pēc tam, kad piecas 52. panta 1. punktā minētās valstis ir to parakstījušas bez atrunas par ratifikāciju, pieņemšanu vai apstiprināšanu vai iesniegušas savus ratifikācijas, pieņemšanas, apstiprināšanas un pievienošanās aktus, šī konvencija stājas spēkā attiecībā uz pārējām Līgumslēdzējām pusēm sešus mēnešus pēc ratifikācijas, pieņemšanas, apstiprināšanas un pievienošanās akta iesniegšanas dienas.

3. Uzskatāms, ka jebkurš ratifikācijas, pieņemšanas, apstiprināšanas vai pievienošanās akts, ko iesniedz pēc tam, kad stājies spēkā kāds šās konvencijas grozījums, attiecas uz konvencijas grozīto tekstu.

4. Uzskatāms, ka jebkurš šāds akts, ko iesniedz pēc tam, kad kāds grozījums ir pieņemts, bet vēl nav stājies spēkā, attiecas uz šās konvencijas grozīto tekstu, tiklīdz grozījums stājas spēkā.

54. pants

Denonsēšana

1. Jebkura Līgumslēdzēja puse šo konvenciju var denonsēt, par to paziņojot ANO ģenerālsekretāram.

2. Denonsēšana stājas spēkā piecpadsmit mēnešus pēc dienas, kurā ģenerālsekretārs saņēmis paziņojumu par denonsēšanu.

3. Tās TIR karnetes, ko nosūtītājas muitas iestādes ir pieņēmušas pirms dienas, kurā denonsēšana stājas spēkā, netiek skartas, un galvotāju iestāžu galvojums ir spēkā saskaņā ar šās konvencijas noteikumiem.

55. pants

Darbības izbeigšanās

Ja pēc šās konvencijas stāšanās spēkā līgumslēdzēju valstu skaits divpadsmit mēnešus pēc kārtas ir mazāks par piecām, tad pēc minētajiem divpadsmit mēnešiem konvencija zaudē spēku.

56. pants

1959. gada TIR konvencijas darbības izbeigšanās

1. Pēc šās konvencijas spēkā stāšanās tā izbeidz un aizstāj 1959. gada TIR konvenciju attiecībā uz šās konvencijas Līgumslēdzējām pusēm.

2. Šās konvencijas Līgumslēdzējas puses pieņem apstiprinājuma sertifikātus, kas izdoti par autotransporta līdzekļiem un konteineriem saskaņā ar 1959. gada TIR konvenciju, to derīguma laikā un derīguma pagarinājumā attiecībā uz preču pārvadājumiem ar muitas plombu, ja šādi transportlīdzekļi un konteineri joprojām atbilst tiem nosacījumiem, ar kuriem saskaņā tie sākotnēji apstiprināti.

▼B

57. pants

Strīdu izšķiršana

1. Domstarpības divu vai vairāku Līgumslēdzēju pušu starpā par šās konvencijas interpretāciju vai piemērošanu pēc iespējas izšķir savstarpējās sarunās vai ar citiem strīdu izšķiršanas līdzekļiem.

2. Domstarpības divu vai vairāku Līgumslēdzēju pušu starpā par šās konvencijas interpretāciju vai piemērošanu, ko nevar izšķirt tā, kā noteikts šā panta 1. punktā, pēc vienas Līgumslēdzējas puses pieprasījuma nodod šķīrējtiesai, kuru veido šādi: katra no pusēm, kurām ir domstarpības, ieceļ vienu šķīrējtiesnesi, un šie šķīrējtiesneši vienu šķīrējtiesnesi ieceļ par priekšsēdētāju. Ja trīs mēnešos pēc pieprasījuma saņemšanas kāda no pusēm nav iecēlusi šķīrējtiesnesi vai šķīrējtiesneši nav izraudzījušies priekšsēdētāju, tad jebkura no pusēm var lūgt ANO ģenerālsekretāru iecelt vai nu šķīrējtiesnesi, vai šķīrējtiesas priekšsēdētāju.

3. Saskaņā ar 2. punktu izveidotas šķīrējtiesas lēmums ir saistošs pusēm, kurām ir domstarpības.

4. Šķīrējtiesa nosaka savu reglamentu.

5. Šķīrējtiesa lēmumus pieņem ar balsu vairākumu.

6. Strīdus, kas pusēm, kurām ir domstarpības, var rasties par lēmuma interpretāciju vai izpildi, ikviena no pusēm var iesniegt izskatīšanai tajā pašā šķīrējtiesā, kas pieņēmusi sākotnējo lēmumu.

58. pants

Atrunas

1. Jebkura valsts, parakstot vai ratificējot šo konvenciju, vai tai pievienojoties, var paziņot, ka tā neuzskata šās konvencijas 57. panta 2.–6. punktu par tai juridiski saistošiem. Citām Līgumslēdzējām pusēm minētie punkti neuzliek saistības attiecībā pret tām Līgumslēdzējām pusēm, kuras šādu atrunu ir paredzējušas.

2. Jebkura Līgumslēdzēja puse, kas paredzējusi atrunu saskaņā ar šā panta 1. punktu, var jebkurā laikā no tās atteikties, par to paziņojot ANO ģenerālsekretāram.

3. Par šo konvenciju nav atļautas citas atrunas, izņemot šā panta 1. punktā paredzētās.

58. bis pants

Administratīvā komiteja

Izveido Administratīvo komiteju, kurā pārstāvētas visas Līgumslēdzējas puses. Tās sastāvs, funkcijas un reglaments ir izklāstīti 8. pielikumā.

58. ter pants

TIR Kontroles komisija

Administratīvā komiteja izveido TIR Kontroles komisiju kā papildu organizāciju, kas savā vārdā veiks šajā konvencijā noteiktos un Komitejas uzdotos pienākumus. Tās sastāvs, funkcijas un reglaments ir izklāstīti 8. pielikumā.

▼B

59. pants

Konvencijas grozīšanas procedūra

1. Šo konvenciju, ieskaitot tās pielikumus, var grozīt pēc kādas Līgumslēdzējas puses priekšlikuma saskaņā ar šajā pantā noteikto procedūru.

2. Visus ierosinātos šās konvencijas grozījumus saskaņā ar tās 8. pielikumā noteikto reglamentu izskata Administratīvajā komitejā, kurā ir visas Līgumslēdzējas puses. Šādus grozījumus, ko izskata vai izstrādā Administratīvās komitejas sanāksmē un pieņem ar divu trešdaļu klātesošo un balsojošo dalībnieku vairākumu, ANO ģenerālsekretārs nosūta Līgumslēdzējām pusēm akceptēšanai.

3. Jebkurš ierosinātais grozījums, izņemot 60. pantā izklāstītos nosacījumus, par ko ziņo saskaņā ar iepriekšējo punktu, attiecībā uz visām Līgumslēdzējām pusēm stājas spēkā trīs mēnešus pēc 12 mēnešu termiņa beigšanās, kas noteikts no ierosinātā grozījuma paziņošanas dienas, ja šajā laikā ANO ģenerālsekretārs pret ierosināto grozījumu nav saņēmis nekādus iebildumus no valsts, kas ir Līgumslēdzēja puse.

4. Ja pret ierosināto grozījumu ir izteikti iebildumi saskaņā ar šā panta 3. punktu, uzskata, ka grozījums nav pieņemts, un tas nestājas spēkā.

60. pants

Īpaša procedūra 1., 2., 3., 4., 5., 6., 7., 8., 9. un 10. pielikuma grozīšanai

1. Visus ierosinātos 1., 2., 3., 4., 5., 6., 7., 8., 9. un 10. pielikuma grozījumus izskata saskaņā ar 59. panta 1. un 2. punktu, un tie stājas spēkā dienā, ko Administratīvā komiteja nosaka to pieņemšanas brīdī, izņemot gadījumu, kad līdz agrākai dienai, kuru Administratīvā komiteja nosaka tajā pašā laikā, viena piektdaļa valstu, kas ir Līgumslēdzējas puses, vai piecas šādas valstis atkarībā no tā, kurš skaits ir mazāks, paziņo ANO ģenerālsekretāram par savu nodomu izdarīt grozījumus. Administratīvā komiteja šajā punktā minētās dienas nosaka ar divām trešdaļu to dalībnieku balsu vairākumu, kas ir klāt un piedalās balsošanā.

2. Stājoties spēkā grozījumam, kas pieņemts šā panta 1. punktā noteiktajā kārtībā, tas attiecībā uz visām Līgumslēdzējām pusēm aizstāj agrākus noteikumus, uz kuriem grozījumi attiecas.

61. pants

Pieprasījumi, paziņojumi un iebildumi

ANO ģenerālsekretārs informē Līgumslēdzējas puses un visas valstis, kas minētas šās konvencijas 52. panta 1. punktā, par ikvienu pieprasījumu, paziņojumu vai iebildumu, kurš izteikts saskaņā ar 59. un 60. pantu, kā arī par dienu, kad kāds grozījums stājas spēkā.

62. pants

Pārskatīšanas konference

1. Jebkura valsts, kas ir Līgumslēdzēja puse, iesniedzot paziņojumu Apvienoto Nāciju Organizācijas ģenerālsekretāram, var pieprasīt sasaukt konferenci šās konvencijas pārskatīšanai.

▼B

2. Ģenerālsekretārs sasauc pārskatīšanas konferenci, uz kuru uzaicina visas Līgumslēdzējas puses un visas 52. panta 1. punktā minētās valstis, ja sešos mēnešos pēc paziņošanas dienas ne mazāk kā ceturtdaļa valstu, kas ir Līgumslēdzējas puses, paziņo, ka piekrīt konferences sasaukšanai.

3. Apvienoto Nāciju Organizācijas ģenerālsekretārs sasauc pārskatīšanas konferenci, uz kuru uzaicina visas Līgumslēdzējas puses un visas 52. panta 1. punktā minētās valstis, arī tad, ja paziņojumu par pieprasījumu ir iesniegusi Administratīvā komiteja. Administratīvā komiteja iesniedz pieprasījumu, ja tam piekrīt komitejas to dalībnieku vairākums, kas ir klāt un piedalās balsošanā.

4. Ja konferenci sasauc saskaņā ar šā panta 1. vai 3. punktu, ANO ģenerālsekretārs par to paziņo visām Līgumslēdzējām pusēm un aicina tās trīs mēnešu laikā iesniegt priekšlikumus, kurus tās vēlas konferencē izskatīt. ANO ģenerālsekretārs vismaz trīs mēnešus pirms paredzētās konferences dienas visām Līgumslēdzējām pusēm nosūta konferences darba kārtības projektu, kā arī šādu priekšlikumu tekstus.

63. pants

Informēšana

Papildus 61. un 62. pantā noteiktajai paziņošanai un informēšanai ANO ģenerālsekretārs visas 52. pantā minētās valstis informē par:

a) parakstīšanu, ratifikāciju, pieņemšanu, apstiprināšanu un pievienošanos saskaņā ar 52. pantu;

b) dienām, kad šī konvencija stājas spēkā saskaņā ar 53. pantu;

c) denonsēšanu saskaņā ar 54. pantu;

d) konvencijas darbības izbeigšanu saskaņā ar 55. pantu;

e) atrunām saskaņā ar 58. pantu.

64. pants

Autentiskais teksts

Pēc 1976. gada 31. decembra šās konvencijas oriģinālu nodod glabāšanā ANO ģenerālsekretāram, kas nosūta apstiprinātus norakstus visām Līgumslēdzējām pusēm un valstīm, kuras ir minētas 52. panta 1. punktā un nav Līgumslēdzējas puses.

▼B

1. PIELIKUMS

TIR KARNETES PARAUGS

1. variants

1. TIR karnete ir iespiesta franču valodā, izņemot vāku 1. lappusi, kurā ir informācija arī angļu valodā. "TIR karnetes izmantošanas noteikumi", kas vāku 2. lappusē iespiesti franču valodā, vāku 3. lappusē ir arī angliski. Uz karnetes otras puses attiecīgā gadījumā var būt arī iespiests "Apstiprinājuma ziņojums" (angļu valodā – "*Certified report*") valodā, kas nav franču valoda.

2. Karnetes, ko izmanto TIR operācijām reģionālā garantiju ķēdē, drīkst iespiest jebkurā Apvienoto Nāciju Organizācijas oficiālajā valodā, izņemot vāku 1. lappusi, kur informāciju iespiež arī angļu vai franču valodā. "TIR karnetes izmantošanas noteikumus" vāku 2. lappusē iespiež Apvienoto Nāciju Organizācijas oficiālajā valodā, ko izmanto karnetē, un vāku 3. lappusē iespiež arī angļu vai franču valodā.

2. variants

3. Tabakas vai alkohola pārvadājumiem, par kuriem no galvotājas apvienības var prasīt lielāku galvojumu, saskaņā ar 6. pielikuma 0.8.3. paskaidrojumu muitas dienesti pieprasa, lai TIR karnešu vāki un visi kuponi būtu skaidri marķēti ar uzrakstu "*TOBACCO/ALCOHOL*" un "*TABAC/ALCOOL*". Turklāt šajās karnetēs uz atsevišķas lapas, kas ievietota karnetē aiz karnetes vāku 2. lappuses, vismaz angļu un franču valodā ir jānorāda dati par tabakas un alkohola kategorijām, uz kurām attiecas galvojums.

▼B

TIR karnetes paraugs —

1. VARIANTS

Page 1 of cover

[Annex 1 page 3]

(Name of International Organization)

CARNET TIR*

.....vouchers No

1. Valable pour prise en charge par le bureau de douane de départ jusqu'au _____ inclus
Valid for the acceptance of goods by the Customs office of departure up to and including

2. Délivré par _____
Issued by

(nom de l'association émettrice / *name of issuing association*)

3. Titulaire _____
Holder

(numéro d'identification, nom, adresse, pays / *identification number, name, address, country*)

4. Signature du délégué de l'association émettrice et cachet de cette association:

Signature of authorized official of the issuing association and stamp of that association:

5. Signature du secrétaire de l'organisation internationale:

Signature of the secretary of the international organization:

(A remplir avant l'utilisation par le titulaire du carnet / To be completed before use by the holder of the carnet)

6. Pays de depart _____
Country/Countries of departure (1)

7. Pays de destination _____
Country/Countries of destination (1)

8. No(s) d'immatriculation du (des) véhicules(s) routiers(s) (1)
Registration No(s). of road vehicle(s) (1)

9. Certificat(s) d'agrément du (des) véhicule(s) routier(s) (No et date) (1)
Certificate(s) of approval of road vehicle(s) (No. and date) (1)

10. No(s) d'identification du (des) conteneur(s) (1)
Identification No(s). of container(s) (1)

11. Observations diverses _____
Remarks

12. Signature du titulaire du carnet:
Signature of the carnet holder:

(1) Biffer la mention inutile
Strike out whichever does not apply

* Voir annexe 1 de la Convention TIR, 1975, élaborée sous les auspices de la Commission économique des Nations Unies pour l'Europe.
* *See annex 1 of the TIR Convention, 1975, prepared under the auspices of the United Nations Economic Commission for Europe.*

▼B

TIR karnetes paraugs —

1. VARIANTS

Page 2 of cover

[Annex 1 page 4]

RÈGLES RELATIVES A L'UTILISATION DU CARNET TIR

A. Généralités

1. **Emission:** Le carnet TIR sera émis dans le pays de départ ou dans le pays où le titulaire est établi ou domicilié.

2. **Langue:** Le carnet TIR est imprimé en français, à l'exception de la page 1 de la couverture dont les rubriques sont imprimées également en anglais; les «Règles relatives à l'utilisation du carnet TIR» sont reproduites en version anglaise à la page 3 de ladite couverture. Par ailleurs, des feuillets supplémentaires donnant une traduction en d'autres langues du texte imprimé peuvent être ajoutés.
Les carnets utilisés pour les transports TIR dans le cadre d'une chaîne de garantie régionale peuvent être imprimés dans l'une des langues officielles de l'Organisation des Nations Unies, à l'exception de la page 1 de la couverture, dont les rubriques sont également imprimées en anglais ou en français. Les «règles relatives à l'utilisation du carnet TIR» sont reproduites à la page 2 de la couverture dans la langue officielle de l'Organisation des Nations Unies utilisée, ainsi qu'en anglais ou en français à la page placée après le procès-verbal de constat.

3. **Validité:** Le carnet TIR demeure valable jusqu'à l'achèvement du transport TIR au bureau de douane de destination, pour autant qu'il ait été pris en charge au bureau de douane de départ dans le délai fixé par l'association émettrice (rubrique 1 de la page 1 de la couverture).

4. **Nombre de carnets:** Il pourra être établi un seul carnet TIR pour un ensemble de véhicules (véhicules couplés) ou pour plusieurs conteneurs chargés soit sur un seul véhicule soit sur un ensemble de véhicules (voir également la règle 10d) ci-dessous).

5. **Nombre de bureaux de douane de départ et de destination:** Les transports effectués sous le couvert d'un carnet TIR peuvent comporter plusieurs bureaux de douane de départ et de destination, mais le nombre total des bureaux de douane de départ et de destination ne pourra dépasser quatre. Le carnet TIR ne peut être présenté aux bureaux de douane de destination que si tous les bureaux de douane de départ l'ont pris en charge. (Voir également la règle 10 e) ci-dessous).

6. **Nombre de feuillets:** Si le transport comporte un seul bureau de douane de départ et un seul bureau de douane de destination, le carnet TIR devra comporter au moins 2 feuillets pour le pays de départ, 2 feuillets pour le pays de destination, puis 2 feuillets pour chaque autre pays dont le territoire est emprunté. Pour chaque bureau de douane de départ (ou de destination) supplémentaire, 2 autres feuillets seront nécessaires.

7. **Présentation aux bureaux de douane:** Le carnet TIR sera présenté avec le véhicule routier, l'ensemble de véhicules, le ou les conteneurs à chacun des bureaux de douane de départ, de passage et de destination. Au dernier bureau de douane de départ, la signature de l'agent et le timbre à date du bureau de douane doivent être apposés au bas du manifeste de tous les volets à utiliser pour la suite du transport (rubrique 17).

B. Manière de remplir le carnet TIR

8. **Grattage, surcharge:** Le carnet TIR ne comportera ni grattage, ni surcharge. Toute rectification devra être effectuée en biffant les indications erronées et en ajoutant, le cas échéant, les indications voulues. Toute modification devra être approuvée par son auteur et visée par les autorités douanières.

9. **Indication relative à l'immatriculation:** Lorsque les dispositions nationales ne prévoient pas l'immatriculation des remorques et semi-remorques, on indiquera, en lieu et place du No d'immatriculation, le No d'identification ou de fabrication.

10. **Manifeste:**

    a) Le manifeste sera rempli dans la langue du pays de départ, à moins que les autorités douanières n'autorisent l'usage d'une autre langue. Les autorités douanières des autres pays empruntés se réservent le droit d'en exiger une traduction dans leur langue. En vue d'éviter des retards qui pourraient résulter de cette exigence, il est conseillé au transporteur de se munir des traductions nécessaires.

    b) Les indications portées sur le manifeste devraient être dactylographiées ou polycopiées de manière qu'elles soient nettement lisibles sur tous les feuillets. Les feuillets illisibles seront refusés par les autorités douanières.

    c) Des feuilles annexes du même modèle que le manifeste ou des documents commerciaux comportant toutes les indications du manifeste peuvent être attachés aux volets. Dans ce cas, tous les volets devront porter les indications suivantes:
       i) nombre de feuilles annexes (case 8);
       ii) nombre et nature des colis ou des objets ainsi que le poids brut total des marchandises énumérées sur ces feuilles annexes (cases 9 à 11).

    d) Lorsque le carnet TIR couvre un ensemble de véhicules ou plusieurs conteneurs, le contenu de chaque véhicule ou de chaque conteneur sera indiqué séparément sur le manifeste. Cette indication devra être précédée du No d'immatriculation du véhicule ou du No d'identification du conteneur (rubrique 9 du manifeste).

    e) De même, s'il y a plusieurs bureaux de douane de départ ou de destination, les inscriptions relatives aux marchandises prises en charge ou destinées à chaque bureau de douane seront nettement séparées les unes des autres sur le manifeste.

11. **Listes de colisage, photos, plans, etc:** Lorsque, pour l'identification des marchandises pondéreuses ou volumineuses, les autorités douanières exigeront que de tels documents soient annexés au carnet TIR, ces derniers seront visés par les autorités douanières et attachés à la page 2 de la couverture. Au surplus, une mention de ces documents sera faite dans la case 8 de tous les volets.

12. **Signature:** Tous les volets (rubriques 14 et 15) seront datés et signés par le titulaire du carnet TIR ou par son représentant.

C. Incidents ou accidents

13. S'il arrive en cours de route, pour une cause fortuite, qu'un scellement douanier soit rompu ou que des marchandises périssent ou soient endommagées, le transporteur s'adressera immédiatement aux autorités douanières s'il s'en trouve à proximité ou, à défaut, à d'autres autorités compétentes du pays où il se trouve. Ces dernières établiront dans le plus bref délai le procès-verbal de constat figurant dans le carnet TIR.

14. En cas d'accident nécessitant le transbordement sur un autre véhicule ou dans un autre conteneur, ce transbordement ne peut s'effectuer qu'en présence de l'une des autorités désignées à la règle 13 ci-dessus. Ladite autorité établira le procès-verbal de constat. A moins que le carnet ne porte la mention «marchandises pondéreuses ou volumineuses», le véhicule ou conteneur de substitution devra être agréé pour le transport de marchandises sous scellements douaniers. En plus, il sera scellé et le scellement apposé sera indiqué dans le procès-verbal de constat. Toutefois, si aucun véhicule ou conteneur agréé n'est disponible, le transbordement pourra être effectué sur un véhicule ou dans un conteneur non agréé, pour autant qu'il offre des garanties suffisantes. Dans ce dernier cas, les autorités douanières des pays suivants apprécieront si elles peuvent, elles aussi, laisser continuer dans ce véhicule ou conteneur le transport sous le couvert du carnet TIR.

15. En cas de péril imminent nécessitant le déchargement immédiat, partiel ou total, le transporteur peut prendre des mesures de son propre chef sans demander ou sans attendre l'intervention des autorités visées à la règle 13 ci-dessus. Il aura alors à prouver qu'il a dû agir ainsi dans l'intérêt du véhicule ou conteneur ou de son chargement et, aussitôt après avoir pris les mesures préventives de première urgence, avertira une des autorités visées à la règle 13 ci-dessus pour faire constater les faits, vérifier le chargement, sceller le véhicule ou conteneur et établir le procès-verbal de constat.

16. Le procès-verbal de constat restera joint au carnet TIR jusqu'au bureau de douane de destination.

17. Il est recommandé aux associations de fournir aux transporteurs, outre au modèle inséré dans le carnet TIR lui-même, un certain nombre de formules de P.V. de constat rédigées dans la ou les langues des pays à traverser.

▼B

TIR karnetes paraugs —

1. VARIANTS

[Annex 1 page 5 **(white)**]

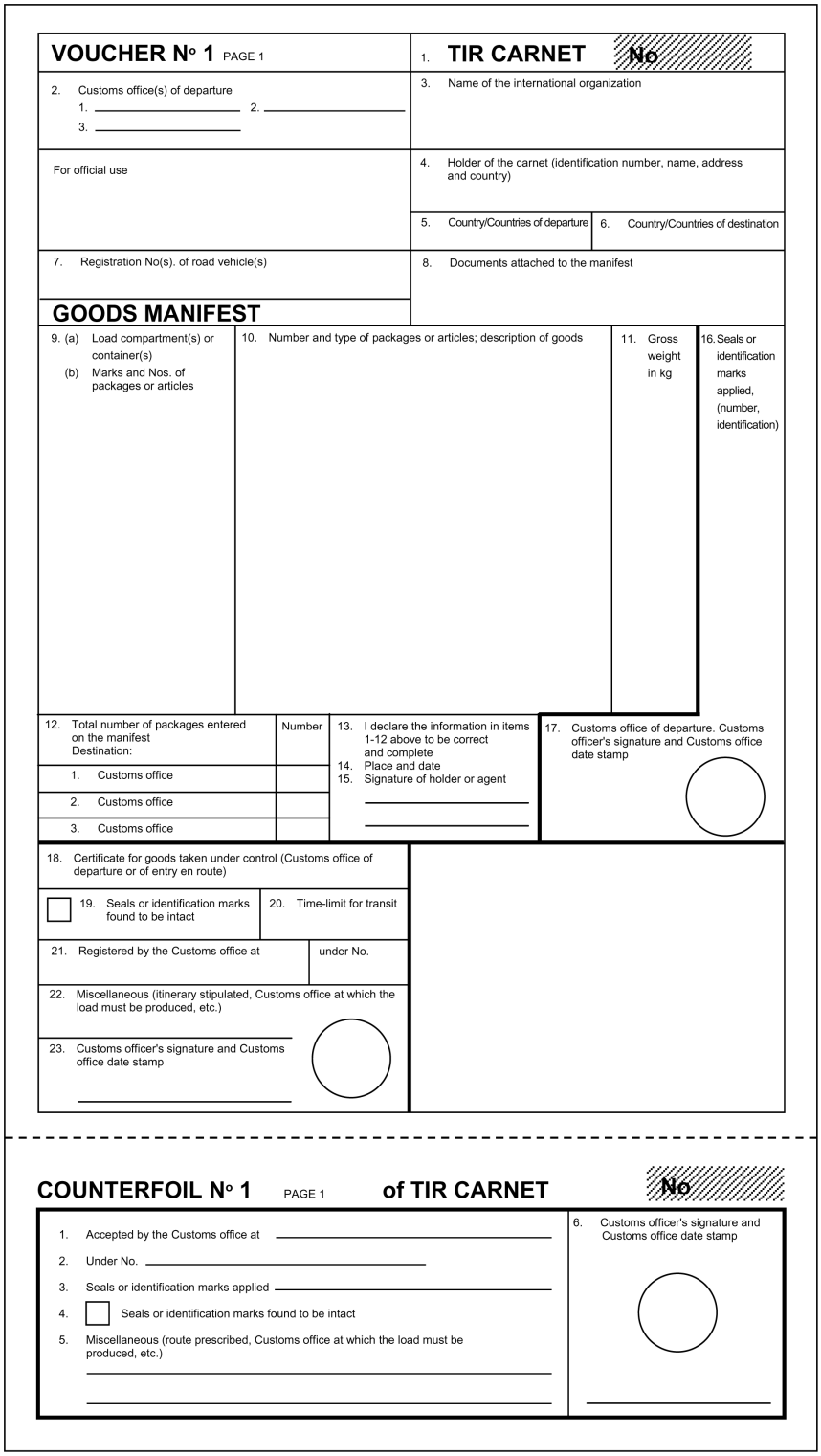

VOUCHER No 1 PAGE 1

1. **TIR CARNET** No

2. Customs office(s) of departure
1. _____ 2. _____
3. _____

3. Name of the international organization

For official use

4. Holder of the carnet (identification number, name, address and country)

5. Country/Countries of departure

6. Country/Countries of destination

7. Registration No(s). of road vehicle(s)

8. Documents attached to the manifest

GOODS MANIFEST

9. (a) Load compartment(s) or container(s) (b) Marks and Nos. of packages or articles	10. Number and type of packages or articles; description of goods	11. Gross weight in kg	16. Seals or identification marks applied, (number, identification)

12. Total number of packages entered on the manifest Destination:	Number
1. Customs office	
2. Customs office	
3. Customs office	

13. I declare the information in items 1-12 above to be correct and complete
14. Place and date
15. Signature of holder or agent
_____
_____

17. Customs office of departure. Customs officer's signature and Customs office date stamp

18. Certificate for goods taken under control (Customs office of departure or of entry en route)

☐ 19. Seals or identification marks found to be intact

20. Time-limit for transit

21. Registered by the Customs office at

under No.

22. Miscellaneous (itinerary stipulated, Customs office at which the load must be produced, etc.)

23. Customs officer's signature and Customs office date stamp
_____

COUNTERFOIL No 1 PAGE 1 **of TIR CARNET** No

1. Accepted by the Customs office at _____
2. Under No. _____
3. Seals or identification marks applied _____
4. ☐ Seals or identification marks found to be intact
5. Miscellaneous (route prescribed, Customs office at which the load must be produced, etc.)
_____
_____

6. Customs officer's signature and Customs office date stamp
_____

▼B

TIR karnetes paraugs —

1. VARIANTS

[Annex 1 page 6 **(green)**]

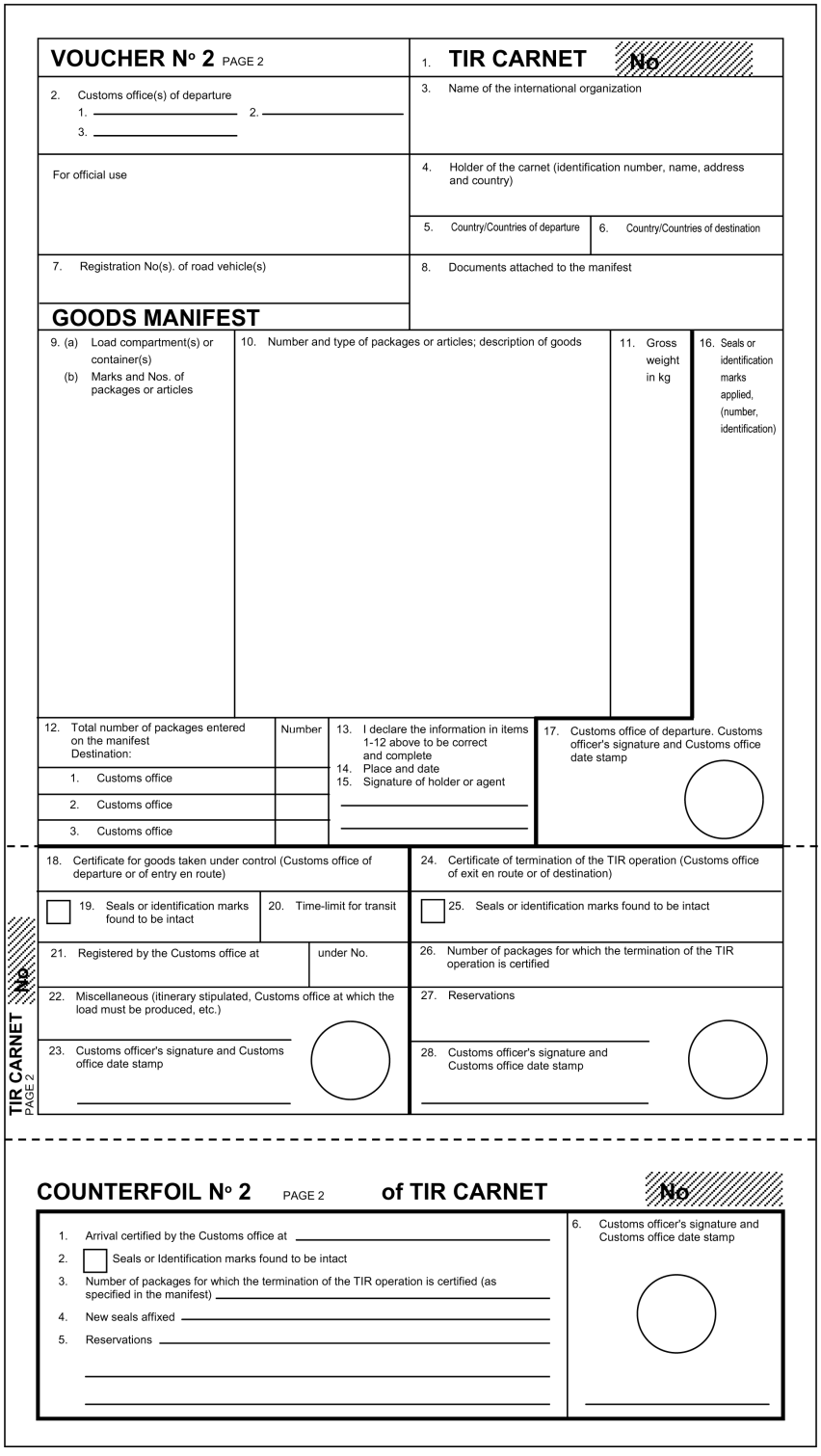

▼B

TTIR karnetes paraugs —

1. VARIANTS

[Annex 1 page 7 **(yellow)**]

Certified report

Drawn up in accordance with article 25 of the TIR Convention
(See also Rules 13 to 17 regarding the use of the TIR carnet)

1. Customs office(s) of departure	2. **TIR CARNET** No
	3. Name of the international organization
4. Registration No(s). of road vehicle(s) Identification No(s). of container(s)	5. Holder of the carnet (identification number, name, address and country)
6. The Customs seal(s) is/are — intact ☐ not intact ☐	8. Remarks
7. The load compartment(s) or container(s) is/are — intact ☐ not intact ☐	

9. ☐ No goods appeared to be missing ☐ The goods indicated in items 10 to 13 are missing (M) or have been destroyed (D) as indicated in column 12

10. (a) Load compartment(s) or container(s) (b) Marks and Nos. of packages or articles	11. Number and type of packages or articles; description of goods	12. M or D	13. Remarks (give particulars of quantities missing or destroyed)

14. Date, place and circumstances of the accident

15. Measures taken to enable the TIR operation to continue
☐ affixing of new seals: number _____ description _____
☐ transfer of load (see item 16 below)
☐ other

16. If the goods have been transferred: description of road vehicle(s)/container(s) substituted

	Registration No. / Identification No.	Approved Yes	Approved No	No. of certificate of approval	Number and particulars of seals affixed
(a) vehicle	_____ / _____	☐ / ☐	☐ / ☐	_____ / _____	____ / _____ / ____ / _____
(b) container	_____ / _____	☐ / ☐	☐ / ☐		____ / _____ / ____ / _____

17. Authority which drew up this certified report	18. Endorsement of next Customs office reached by the TIR transport
Place/Date/Stamp _____ Signature _____	Signature _____

☐ Mark the appropriate boxes with a cross

▼B

TTIR karnetes paraugs —

1. VARIANTS

Page 3 of cover

[Annex 1 page 8]

RULES REGARDING THE USE OF THE TIR CARNET

A. General

1. **Issue:** The TIR carnet may be issued either in the country of departure or in the country in which the holder is established or resident.

2. **Language:** The TIR carnet is printed in French, except for page 1 of the cover where the items are also printed in English; this page is a translation of the « Rules regarding the use of the TIR carnet » given in French on page 2 of the cover. Additional sheets giving a translation of the printed text may also be inserted.
Carnets used for TIR transports within a regional guarantee chain may be printed in any other official language of the United Nations except for page 1 of the cover where items are also printed in English or French. The "Rules regarding the use of the TIR Carnet" are printed on page 2 of the cover in the official language of the United Nations used and are also printed in English or French on page 3 of the cover.

3. **Validity:** The TIR carnet remains valid until the completion of the TIR transport at the Customs office of destination, provided that it has been taken under Customs control at the Customs office of departure within the time-limit set by the issuing association (item 1 of page 1 of the cover).

4. **Number of carnets:** Only one TIR carnet need be required for a combination of vehicles (coupled vehicles) or for several containers loaded either on a single vehicle or on a combination of vehicles (see also rule 10 d) below).

5. **Number of Customs offices of departure and Customs offices of destination:** Transport under cover of a TIR carnet may involve several Customs offices of departure and destination but the total number of Customs offices of departure and destination shall not exceed four. The TIR carnet may only be presented to Customs offices of destination if all Customs offices of departure have accepted the TIR carnet (see also rule 10 e) below).

6. **Number of forms:** Where there is only one Customs office of departure and one Customs office of destination, the TIR carnet must contain at least 2 sheets for the country of departure, 2 sheets for the country of destination and 2 sheets for each country traversed. For each additional Customs office of departure (or destination) 2 extra sheets shall be required.

7. **Presentation at Customs offices:** The TIR carnet shall be presented with the road vehicle, combination of vehicles, or container(s) at each Customs office of departure, Customs office *en route* and Customs office of destination. At the last Customs office of departure, the Customs Officer shall sign and date stamp item 17 below the manifest on all vouchers to be used on the remainder of the journey.

B. How to fill in the TIR carnet

8. **Erasures, over-writing:** No erasures or over-writing shall be made on the TIR carnet. Any correction shall be made by crossing out the incorrect particulars and adding, if necessary, the required particulars. Any change shall be initialled by the person making it and endorsed by the Customs authorities.

9. **Information concerning registration:** When national legislation does not provide for registration of trailers and semi-trailers, the identification or manufacturer's no. shall be shown instead of the registration no.

10. **The manifest:**

    (a) The manifest shall be completed in the language of the country of departure, unless the Customs authorities allow another language to be used. The Customs authorities of the other countries traversed reserve the right to require its translation into their own language. In order to avoid delays which might ensue from this requirement, carriers are advised to supply the driver of the vehicle with the requisite translations.

    (b) The information on the manifest should be typed or multicopied in such a way as to be clearly legible on all sheets. Illegible sheets will not be accepted by the Customs authorities.

    (c) Separate sheets of the same model as the manifest or commercial documents providing all the information required by the manifest, may be attached to the vouchers. In such cases, all the vouchers must bear the following particulars:
    (i) the number of sheets attached (box 8);
    (ii) the number and type of the packages or articles and the total gross weight of the goods listed on the attached sheets (boxes 9 to 11).

    (d) When the TIR carnet covers a combination of vehicles or several containers, the contents of each vehicle or each container shall be indicated separately on the manifest. This information shall be preceded by the registration no. of the vehicle or the identification no. of the container (item 9 of the manifest).

    (e) Likewise, if there are several Customs offices of departure or of destination, the entries concerning the goods taken under Customs control at, or intended for, each Customs office shall be clearly separated from each other on the manifest.

11. **Packing lists, photographs, plans, etc:** When such documents are required by the Customs authorities for the identification of heavy or bulky goods, they shall be endorsed by the Customs authorities and attached to page 2 of the cover of the carnet. In addition, a reference shall be made to these documents in box 8 of all vouchers.

12. **Signature:** All vouchers (items 14 and 15) must be dated and signed by the holder of the carnet or his agent.

C. Incidents or accidents

13. In the event of Customs seals being broken or goods being destroyed or damaged by accident *en route* the carrier shall immediately contact the Customs authorities, if there are any near at hand, or, if not, any other competent authorities of the country he is in. The authorities concerned shall draw up with the minimum delay the certified report which is contained in the TIR carnet.

14. In the event of an accident necessitating transfer of the load to another vehicle or another container, this transfer may be carried out only in the presence of one of the authorities mentioned in rule 13 above. The said authority shall draw up the certified report. Unless the carnet carries the words « Heavy or bulky goods », the vehicle or container substituted must be one approved for the transport of goods under Customs seals. Furthermore, it shall be sealed and details of the seal affixed shall be indicated in the certified report. However, if no approved vehicle or container is available, the goods may be transferred to an unapproved vehicle or container, provided it affords adequate safeguards. In the latter event, the Customs authorities of succeeding countries shall judge whether they, too, can allow the transport under cover of the TIR carnet to continue in that vehicle or container.

15. In the event of imminent danger necessitating immediate unloading of the whole or of part of the load, the carrier may take action on his own initiative, without requesting or waiting for action by the authorities mentioned in rule 13 above. It shall then be for him to furnish proof that he was compelled to take such action in the interests of the vehicle or container or of the load and, as soon as he has taken such preventive measures as the emergency may require, he shall notify one of the authorities mentioned in rule 13 above in order that the facts may be verified, the load checked, the vehicle or container sealed and the certified report drawn up.

16. The certified report shall remain attached to the TIR carnet until the Customs office of destination is reached.

17. In addition to the model form inserted in the TIR carnet itself, associations are recommended to furnish carriers with a supply of certified report forms in the language or languages of the countries of transit.

▼B

TTIR karnetes paraugs —

2. VARIANTS

Page 1 of cover

[Annex 1 page 9]

(Name of International Organization)

CARNET TIR*

.....vouchers No

1. Valable pour prise en charge par le bureau de douane de départ jusqu'au _____ inclus
Valid for the acceptance of goods by the Customs office of departure up to and including

2. Délivré par _____
Issued by

(nom de l'association émettrice / *name of issuing association*)

3. Titulaire _____
Holder

(numéro d'identification, nom, adresse, pays / *identification number, name, address, country*)

4. Signature du délégué de l'association émettrice et cachet de cette association:
Signature of authorized official of the issuing association and stamp of that association:

5. Signature du secrétaire de l'organisation internationale:
Signature of the secretary of the international organization:

(A remplir avant l'utilisation par le titulaire du carnet / To be completed before use by the holder of the carnet)

6. Pays de depart
Country/Countries of departure (1)

7. Pays de destination
Country/Countries of destination (1)

8. No(s) d'immatriculation du (des) véhicules(s) routiers(s) (1)
Registration No(s). of road vehicle(s) (1)

9. Certificat(s) d'agrément du (des) véhicule(s) routier(s) (No et date) (1)
Certificate(s) of approval of road vehicle(s) (No. and date) (1)

10. No(s) d'identification du (des) conteneur(s) (1)
Identification No(s). of container(s) (1)

11. Observations diverses
Remarks

12. Signature du titulaire du carnet:
Signature of the carnet holder:

(1) Biffer la mention inutile
Strike out whichever does not apply

ABAC
ALCOOL
TOBACCO
ALCOHOL

* Voir annexe 1 de la Convention TIR, 1975, élaborée sous les auspices de la Commission économique des Nations Unies pour l'Europe.
* *See annex 1 of the TIR Convention, 1975, prepared under the auspices of the United Nations Economic Commission for Europe.*

▼B

TTIR karnetes paraugs —

2. VARIANTS

Page 2 of cover

[Annex 1 page 10]

RÈGLES RELATIVES A L'UTILISATION DU CARNET TIR

A. Généralités

1. **Emission:** Le carnet TIR sera émis dans le pays de départ ou dans le pays où le titulaire est établi ou domicilié.

2. **Langue:** Le carnet TIR est imprimé en français, à l'exception de la page 1 de la couverture dont les rubriques sont imprimées également en anglais; les «Règles relatives à l'utilisation du carnet TIR» sont reproduites en version anglaise à la page 3 de ladite couverture. Par ailleurs, des feuillets supplémentaires donnant une traduction en d'autres langues du texte imprimé peuvent être ajoutés.
   Les carnets utilisés pour les transports TIR dans le cadre d'une chaîne de garantie régionale peuvent être imprimés dans l'une des langues officielles de l'Organisation des Nations Unies, à l'exception de la page 1 de la couverture, dont les rubriques sont également imprimées en anglais ou en français. Les «règles relatives à l'utilisation du carnet TIR» sont reproduites à la page 2 de la couverture dans la langue officielle de l'Organisation des Nations Unies utilisée, ainsi qu'en anglais ou en français à la page placée après le procès-verbal de constat.

3. **Validité:** Le carnet TIR demeure valable jusqu'à l'achèvement du transport TIR au bureau de douane de destination, pour autant qu'il ait été pris en charge au bureau de douane de départ dans le délai fixé par l'association émettrice (rubrique 1 de la page 1 de la couverture).

4. **Nombre de carnets:** Il pourra être établi un seul carnet TIR pour un ensemble de véhicules (véhicules couplés) ou pour plusieurs conteneurs chargés soit sur un seul véhicule soit sur un ensemble de véhicules (voir également la règle 10d) ci-dessous).

5. **Nombre de bureaux de douane de départ et de destination:** Les transports effectués sous le couvert d'un carnet TIR peuvent comporter plusieurs bureaux de douane de départ et de destination, mais le nombre total des bureaux de douane de départ et de destination ne pourra dépasser quatre. Le carnet TIR ne peut être présenté aux bureaux de douane de destination que si tous les bureaux de douane de départ l'ont pris en charge. (Voir également la règle 10 e) ci-dessous).

6. **Nombre de feuillets:** Si le transport comporte un seul bureau de douane de départ et un seul bureau de douane de destination, le carnet TIR devra comporter au moins 2 feuillets pour le pays de départ, 2 feuillets pour le pays de destination, puis 2 feuillets pour chaque autre pays dont le territoire est emprunté. Pour chaque bureau de douane de départ (ou de destination) supplémentaire, 2 autres feuillets seront nécessaires.

7. **Présentation aux bureaux de douane:** Le carnet TIR sera présenté avec le véhicule routier, l'ensemble de véhicules, le ou les conteneurs à chacun des bureaux de douane de départ, de passage et de destination. Au dernier bureau de douane de départ, la signature de l'agent et le timbre à date du bureau de douane doivent être apposés au bas du manifeste de tous les volets à utiliser pour la suite du transport (rubrique 17).

B. Manière de remplir le carnet TIR

8. **Grattage, surcharge:** Le carnet TIR ne comportera ni grattage, ni surcharge. Toute rectification devra être effectuée en biffant les indications erronées et en ajoutant, le cas échéant, les indications voulues. Toute modification devra être approuvée par son auteur et visée par les autorités douanières.

9. **Indication relative à l'immatriculation:** Lorsque les dispositions nationales ne prévoient pas l'immatriculation des remorques et semi-remorques, on indiquera, en lieu et place du No d'immatriculation, le No d'identification ou de fabrication.

10. **Manifeste:**

    a) Le manifeste sera rempli dans la langue du pays de départ, à moins que les autorités douanières n'autorisent l'usage d'une autre langue. Les autorités douanières des autres pays empruntés se réservent le droit d'en exiger une traduction dans leur langue. En vue d'éviter des retards qui pourraient résulter de cette exigence, il est conseillé au transporteur de se munir des traductions nécessaires.

    b) Les indications portées sur le manifeste devraient être dactylographiées ou polycopiées de manière qu'elles soient nettement lisibles sur tous les feuillets. Les feuillets illisibles seront refusés par les autorités douanières.

    c) Des feuilles annexes du même modèle que le manifeste ou des documents commerciaux comportant toutes les indications du manifeste peuvent être attachés aux volets. Dans ce cas, tous les volets devront porter les indications suivantes:
       i) nombre de feuilles annexes (case 8);
       ii) nombre et nature des colis ou des objets ainsi que le poids brut total des marchandises énumérées sur ces feuilles annexes (cases 9 à 11).

    d) Lorsque le carnet TIR couvre un ensemble de véhicules ou plusieurs conteneurs, le contenu de chaque véhicule ou de chaque conteneur sera indiqué séparément sur le manifeste. Cette indication devra être précédée du No d'immatriculation du véhicule ou du No d'identification du conteneur (rubrique 9 du manifeste).

    e) De même, s'il y a plusieurs bureaux de douane de départ ou de destination, les inscriptions relatives aux marchandises prises en charge ou destinées à chaque bureau de douane seront nettement séparées les unes des autres sur le manifeste.

11. **Listes de colisage, photos, plans, etc:** Lorsque, pour l'identification des marchandises pondéreuses ou volumineuses, les autorités douanières exigeront que de tels documents soient annexés au carnet TIR, ces derniers seront visés par les autorités douanières et attachés à la page 2 de la couverture. Au surplus, une mention de ces documents sera faite dans la case 8 de tous les volets.

12. **Signature:** Tous les volets (rubriques 14 et 15) seront datés et signés par le titulaire du carnet TIR ou par son représentant.

C. Incidents ou accidents

13. S'il arrive en cours de route, pour une cause fortuite, qu'un scellement douanier soit rompu ou que des marchandises périssent ou soient endommagées, le transporteur s'adressera immédiatement aux autorités douanières s'il s'en trouve à proximité ou, à défaut, à d'autres autorités compétentes du pays où il se trouve. Ces dernières établiront dans le plus bref délai le procès-verbal de constat figurant dans le carnet TIR.

14. En cas d'accident nécessitant le transbordement sur un autre véhicule ou dans un autre conteneur, ce transbordement ne peut s'effectuer qu'en présence de l'une des autorités désignées à la règle 13 ci-dessus. Ladite autorité établira le procès-verbal de constat. A moins que le carnet ne porte la mention «marchandises pondéreuses ou volumineuses», le véhicule ou conteneur de substitution devra être agréé pour le transport de marchandises sous scellements douaniers. En plus, il sera scellé et le scellement apposé sera indiqué dans le procès-verbal de constat. Toutefois, si aucun véhicule ou conteneur agréé n'est disponible, le transbordement pourra être effectué sur un véhicule ou dans un conteneur non agréé, pour autant qu'il offre des garanties suffisantes. Dans ce dernier cas, les autorités douanières des pays suivants apprécieront si elles peuvent, elles aussi, laisser continuer dans ce véhicule ou conteneur le transport sous le couvert du carnet TIR.

15. En cas de péril imminent nécessitant le déchargement immédiat, partiel ou total, le transporteur peut prendre des mesures de son propre chef sans demander ou sans attendre l'intervention des autorités visées à la règle 13 ci-dessus. Il aura alors à prouver qu'il a dû agir ainsi dans l'intérêt du véhicule ou conteneur ou de son chargement et, aussitôt après avoir pris les mesures préventives de première urgence, avertira une des autorités visées à la règle 13 ci-dessus pour faire constater les faits, vérifier le chargement, sceller le véhicule ou conteneur et établir le procès-verbal de constat.

16. Le procès-verbal de constat restera joint au carnet TIR jusqu'au bureau de douane de destination.

17. Il est recommandé aux associations de fournir aux transporteurs, outre au modèle inséré dans le carnet TIR lui-même, un certain nombre de formules de P.V. de constat rédigées dans la ou les langues des pays à traverser.

▼B

TTIR karnetes paraugs —

2. VARIANTS

[Annex 1 page 11]

Liste des marchandises devant être impérativement transportées sous le couvert de ce carnet TIR tabac/alcool

1) Alcool éthylique non dénaturé d'un titre alcoométrique volumique de 80% vol ou plus (code SH: 22.07.10)

2) Alcool éthylique non dénaturé d'un titre alcoométrique volumique de moins de 80%; eaux-de-vie, liqueurs et autres boissons spiritueuses; préparations alcooliques composées des types utilisés pour la fabrication des boissons (code SH: 22.08)

3) Cigares (y compris ceux à bout coupé) et cigarillos, contenant du tabac (code SH: 24.02.10)

4) Cigarettes contenant du tabac (code SH: 24.02.20)

5) Tabac à fumer, même contenant des succédanés de tabac en toute proportion (►(1) code SH: 24.03.11 et 24.03.19 (ECE/TRANS/WP.30/AC.2/113, par. 35) ◄)

List of goods which must be transported under cover of this tobacco/alcohol TIR carnet

(1) Undenatured ethyl alcohol of an alcoholic strength by volume of 80% vol or higher (HS code: 22.07.10)

(2) Undenatured ethyl alcohol of an alcoholic strength by volume of less than 80% vol; spirits, liqueurs and other spirituous beverages; compound alcoholic preparations of a kind used for the manufacture of beverages (HS code: 22.08)

(3) Cigars, cheroots and cigarillos, containing tobacco (HS code: 24.02.10)

(4) Cigarettes containing tobacco (HS code: 24.02.20)

(5) Smoking tobacco, whether or not containing tobacco substitutes in any proportion (►(2) HS code: 24.03.11 and 24.03.19 (ECE/TRANS/WP.30/AC.2/113, para. 35) ◄)

Перечень грузов, которые должны перевозиться с применением настоящей книжки МДП "Табачные изделия/Алкогольные напитки"

1) Неденатурированный этиловый спирт, содержащий по объему не менее 80% чистого спирта (код СС: 22.07.10)

2) Неденатурированный этиловый спирт, содержащий по объему менее 80% чистого спирта; спирты, ликеры и другие спиртные напитки; соединения на спиртовой основе, используемые для изготовления напитков (код СС: 22.08)

3) Сигары, манильские сигары и сигары типа "сигарильо'', содержащие табак (код СС: 24.02.10)

4) Сигареты, содержащие табак (код СС: 24.02.20)

5) Курительный табак, содержащий заменители табака в любой пропорции или не содержащий их (►(3) код СС: 24.03.11 и 24.03.19 (ECE/TRANS/WP.30/AC.2/113, пар. 35) ◄)

▶(1) (2) (3) M5

▼B

TTIR karnetes paraugs —

2. VARIANTS

[Annex 1 page 12 **(white)**]

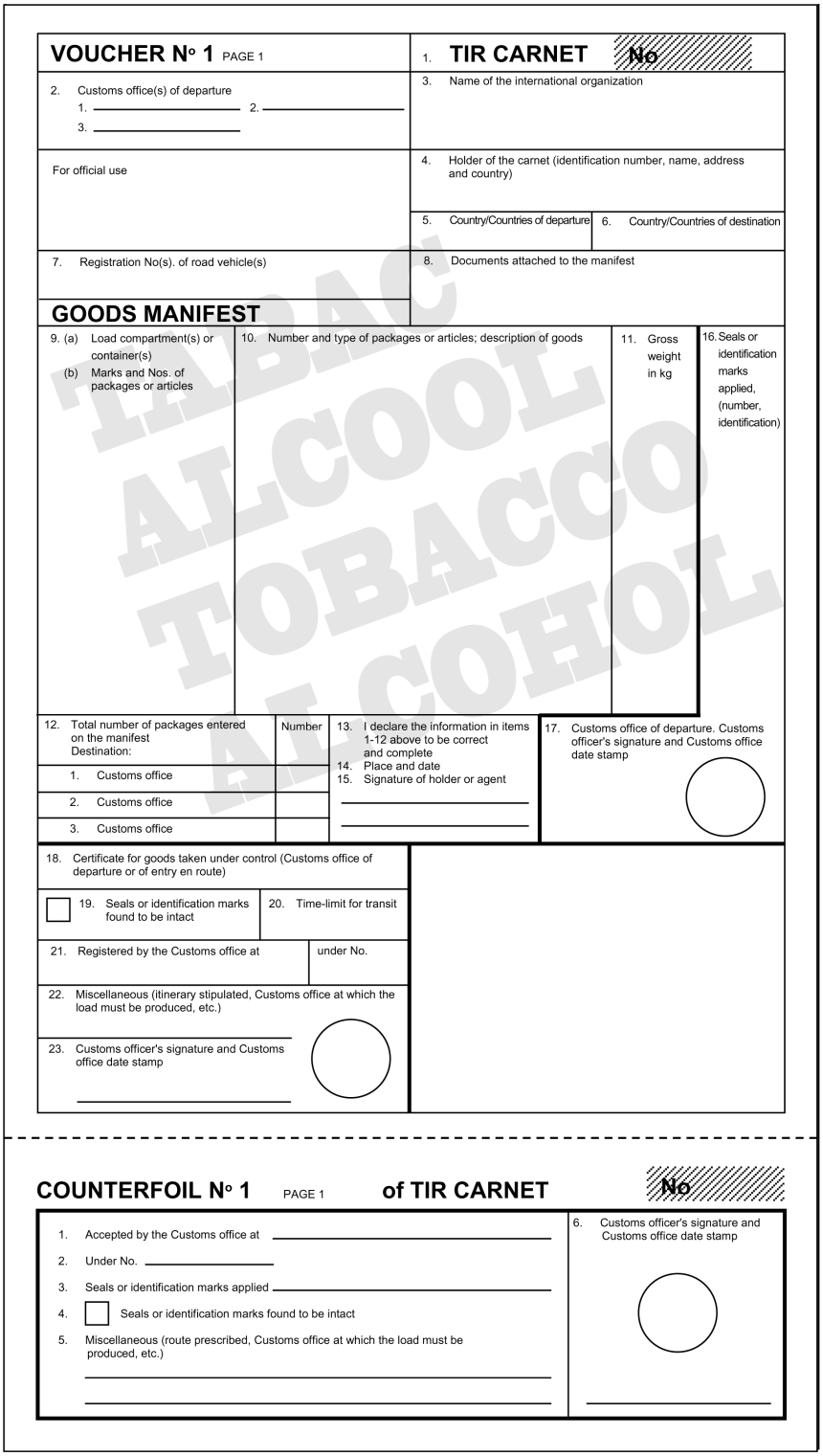

VOUCHER No 1 PAGE 1

1. **TIR CARNET** No

2. Customs office(s) of departure
1. _____ 2. _____
3. _____

3. Name of the international organization

For official use

4. Holder of the carnet (identification number, name, address and country)

5. Country/Countries of departure

6. Country/Countries of destination

7. Registration No(s). of road vehicle(s)

8. Documents attached to the manifest

GOODS MANIFEST

9. (a) Load compartment(s) or container(s) (b) Marks and Nos. of packages or articles	10. Number and type of packages or articles; description of goods	11. Gross weight in kg	16. Seals or identification marks applied, (number, identification)

12. Total number of packages entered on the manifest Destination:	Number
1. Customs office	
2. Customs office	
3. Customs office	

13. I declare the information in items 1-12 above to be correct and complete
14. Place and date
15. Signature of holder or agent

17. Customs office of departure. Customs officer's signature and Customs office date stamp

18. Certificate for goods taken under control (Customs office of departure or of entry en route)

☐ 19. Seals or identification marks found to be intact

20. Time-limit for transit

21. Registered by the Customs office at

under No.

22. Miscellaneous (itinerary stipulated, Customs office at which the load must be produced, etc.)

23. Customs officer's signature and Customs office date stamp

COUNTERFOIL No 1 PAGE 1 **of TIR CARNET** No

1. Accepted by the Customs office at _____
2. Under No. _____
3. Seals or identification marks applied _____
4. ☐ Seals or identification marks found to be intact
5. Miscellaneous (route prescribed, Customs office at which the load must be produced, etc.)

6. Customs officer's signature and Customs office date stamp

TABAC ALCOOL TOBACCO ALCOHOL

▼B

TTIR karnetes paraugs —

2. VARIANTS

[Annex 1 page 13 **(green)**]

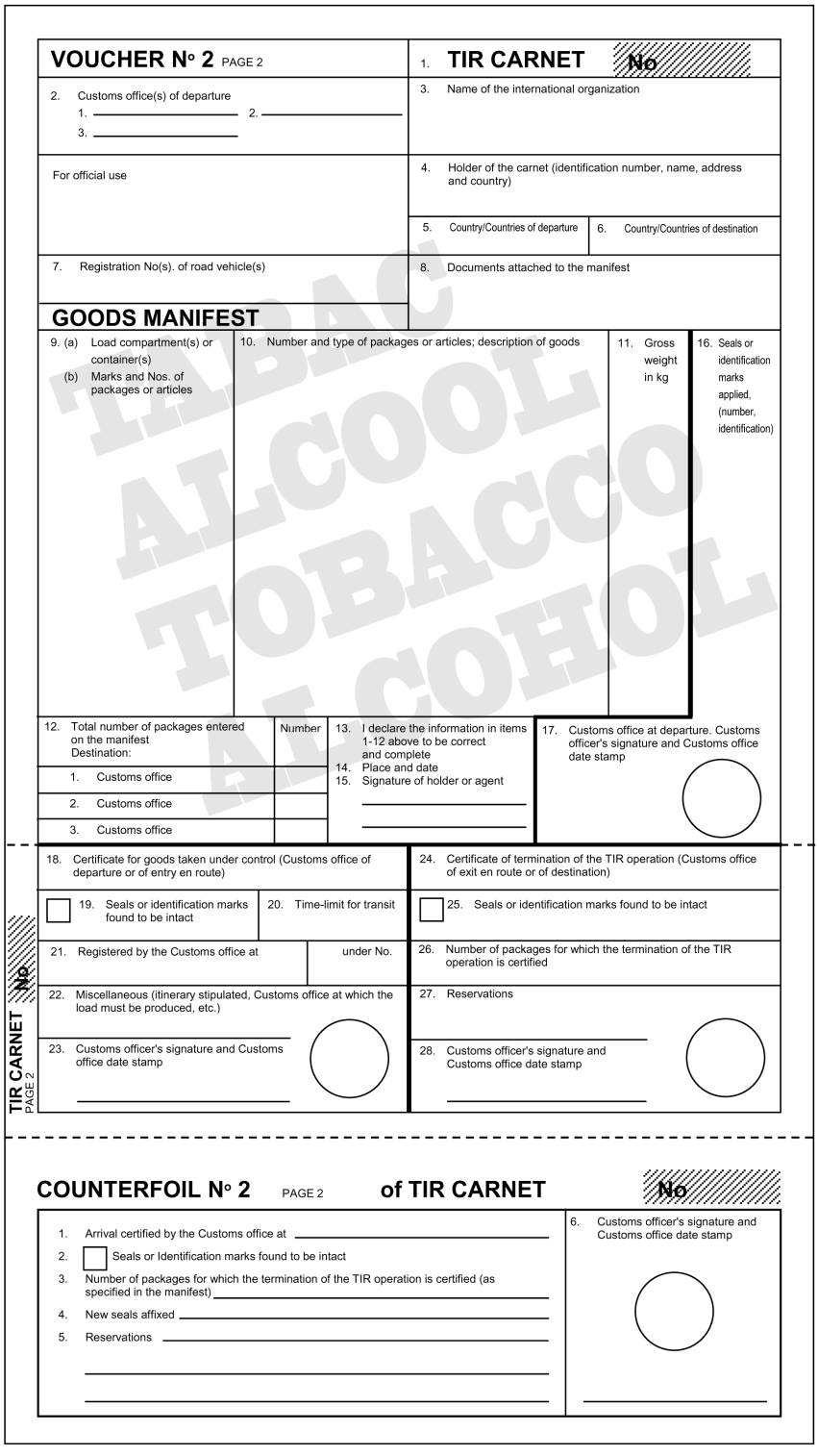

VOUCHER No 2 PAGE 2

1. **TIR CARNET** No

2. Customs office(s) of departure
1. _____ 2. _____
3. _____

3. Name of the international organization

For official use

4. Holder of the carnet (identification number, name, address and country)

5. Country/Countries of departure

6. Country/Countries of destination

7. Registration No(s). of road vehicle(s)

8. Documents attached to the manifest

GOODS MANIFEST

9. (a) Load compartment(s) or container(s) (b) Marks and Nos. of packages or articles	10. Number and type of packages or articles; description of goods	11. Gross weight in kg	16. Seals or identification marks applied, (number, identification)

12. Total number of packages entered on the manifest Destination:	Number	13. I declare the information in items 1-12 above to be correct and complete 14. Place and date 15. Signature of holder or agent	17. Customs office at departure. Customs officer's signature and Customs office date stamp
1. Customs office			
2. Customs office			
3. Customs office			

TIR CARNET No
PAGE 2

18. Certificate for goods taken under control (Customs office of departure or of entry en route)

19. ☐ Seals or identification marks found to be intact

20. Time-limit for transit

21. Registered by the Customs office at ____ under No. ____

22. Miscellaneous (itinerary stipulated, Customs office at which the load must be produced, etc.)

23. Customs officer's signature and Customs office date stamp

24. Certificate of termination of the TIR operation (Customs office of exit en route or of destination)

25. ☐ Seals or identification marks found to be intact

26. Number of packages for which the termination of the TIR operation is certified

27. Reservations

28. Customs officer's signature and Customs office date stamp

COUNTERFOIL No 2 PAGE 2 **of TIR CARNET** No

1. Arrival certified by the Customs office at _____
2. ☐ Seals or Identification marks found to be intact
3. Number of packages for which the termination of the TIR operation is certified (as specified in the manifest) _____
4. New seals affixed _____
5. Reservations _____

6. Customs officer's signature and Customs office date stamp

▼B

TTIR karnetes paraugs —

2. VARIANTS

[Annex 1 page 14 **(yellow)**]

Certified report

Drawn up in accordance with article 25 of the TIR Convention
(See also Rules 13 to 17 regarding the use of the TIR carnet)

1. Customs office(s) of departure	2. **TIR CARNET** **No**
	3. Name of the international organization
4. Registration No(s). of road vehicle(s) Identification No(s). of container(s)	5. Holder of the carnet (identification number, name, address and country)
6. The Customs seal(s) is/are — intact ☐ not intact ☐	8. Remarks
7. The load compartment(s) or container(s) is/are — intact ☐ not intact ☐	

9. ☐ No goods appeared to be missing ☐ The goods indicated in items 10 to 13 are missing (M) or have been destroyed (D) as indicated in column 12

10. (a) Load compartment(s) or container(s) (b) Marks and Nos. of packages or articles	11. Number and type of packages or articles; description of goods	12. M or D	13. Remarks (give particulars of quantities missing or destroyed)

14. Date, place and circumstances of the accident

15. Measures taken to enable the TIR operation to continue
☐ affixing of new seals: number _____ description _____
☐ transfer of load (see item 16 below)
☐ other

16. If the goods have been transferred: description of road vehicle(s)/container(s) substituted

	Registration No. / Identification No.	Approved Yes	Approved No	No. of certificate of approval	Number and particulars of seals affixed
(a) vehicle		☐	☐		/
		☐	☐		/
(b) container		☐	☐		/
		☐	☐		/

17. Authority which drew up this certified report	18. Endorsement of next Customs office reached by the TIR transport
Place/Date/Stamp _____ Signature _____	Signature _____

☐ Mark the appropriate boxes with a cross

TABAC
ALCOOL
TOBACCO
ALCOHOL

▼B

TTIR karnetes paraugs —

2. VARIANTS

Page 3 of cover

[Annex 1 page 15]

RULES REGARDING THE USE OF THE TIR CARNET

A. General

1. **Issue:** The TIR carnet may be issued either in the country of departure or in the country in which the holder is established or resident.

2. **Language:** The TIR carnet is printed in French, except for page 1 of the cover where the items are also printed in English; this page is a translation of the « Rules regarding the use of the TIR carnet » given in French on page 2 of the cover. Additional sheets giving a translation of the printed text may also be inserted.
Carnets used for TIR transports within a regional guarantee chain may be printed in any other official language of the United Nations except for page 1 of the cover where items are also printed in English or French. The "Rules regarding the use of the TIR Carnet" are printed on page 2 of the cover in the official language of the United Nations used and are also printed in English or French on page 3 of the cover.

3. **Validity:** The TIR carnet remains valid until the completion of the TIR transport at the Customs office of destination, provided that it has been taken under Customs control at the Customs office of departure within the time-limit set by the issuing association (item 1 of page 1 of the cover).

4. **Number of carnets:** Only one TIR carnet need be required for a combination of vehicles (coupled vehicles) or for several containers loaded either on a single vehicle or on a combination of vehicles (see also rule 10 d) below).

5. **Number of Customs offices of departure and Customs offices of destination:** Transport under cover of a TIR carnet may involve several Customs offices of departure and destination but the total number of Customs offices of departure and destination shall not exceed four. The TIR carnet may only be presented to Customs offices of destination if all Customs offices of departure have accepted the TIR carnet (see also rule 10 e) below).

6. **Number of forms:** Where there is only one Customs office of departure and one Customs office of destination, the TIR carnet must contain at least 2 sheets for the country of departure, 2 sheets for the country of destination and 2 sheets for each country traversed. For each additional Customs office of departure (or destination) 2 extra sheets shall be required.

7. **Presentation at Customs offices:** The TIR carnet shall be presented with the road vehicle, combination of vehicles, or container(s) at each Customs office of departure, Customs office *en route* and Customs office of destination. At the last Customs office of departure, the Customs Officer shall sign and date stamp item 17 below the manifest on all vouchers to be used on the remainder of the journey.

B. How to fill in the TIR carnet

8. **Erasures, over-writing:** No erasures or over-writing shall be made on the TIR carnet. Any correction shall be made by crossing out the incorrect particulars and adding, if necessary, the required particulars. Any change shall be initialled by the person making it and endorsed by the Customs authorities.

9. **Information concerning registration:** When national legislation does not provide for registration of trailers and semi-trailers, the identification or manufacturer's no. shall be shown instead of the registration no.

10. **The manifest:**

(a) The manifest shall be completed in the language of the country of departure, unless the Customs authorities allow another language to be used. The Customs authorities of the other countries traversed reserve the right to require its translation into their own language. In order to avoid delays which might ensue from this requirement, carriers are advised to supply the driver of the vehicle with the requisite translations.

(b) The information on the manifest should be typed or multicopied in such a way as to be clearly legible on all sheets. Illegible sheets will not be accepted by the Customs authorities.

(c) Separate sheets of the same model as the manifest or commercial documents providing all the information required by the manifest, may be attached to the vouchers. In such cases, all the vouchers must bear the following particulars:
(i) the number of sheets attached (box 8);
(ii) the number and type of the packages or articles and the total gross weight of the goods listed on the attached sheets (boxes 9 to 11).

(d) When the TIR carnet covers a combination of vehicles or several containers, the contents of each vehicle or each container shall be indicated separately on the manifest. This information shall be preceded by the registration no. of the vehicle or the identification no. of the container (item 9 of the manifest).

(e) Likewise, if there are several Customs offices of departure or of destination, the entries concerning the goods taken under Customs control at, or intended for, each Customs office shall be clearly separated from each other on the manifest.

11. **Packing lists, photographs, plans, etc:** When such documents are required by the Customs authorities for the identification of heavy or bulky goods, they shall be endorsed by the Customs authorities and attached to page 2 of the cover of the carnet. In addition, a reference shall be made to these documents in box 8 of all vouchers.

12. **Signature:** All vouchers (items 14 and 15) must be dated and signed by the holder of the carnet or his agent.

C. Incidents or accidents

13. In the event of Customs seals being broken or goods being destroyed or damaged by accident *en route* the carrier shall immediately contact the Customs authorities, if there are any near at hand, or, if not, any other competent authorities of the country he is in. The authorities concerned shall draw up with the minimum delay the certified report which is contained in the TIR carnet.

14. In the event of an accident necessitating transfer of the load to another vehicle or another container, this transfer may be carried out only in the presence of one of the authorities mentioned in rule 13 above. The said authority shall draw up the certified report. Unless the carnet carries the words « Heavy or bulky goods », the vehicle or container substituted must be one approved for the transport of goods under Customs seals. Furthermore, it shall be sealed and details of the seal affixed shall be indicated in the certified report. However, if no approved vehicle or container is available, the goods may be transferred to an unapproved vehicle or container, provided it affords adequate safeguards. In the latter event, the Customs authorities of succeeding countries shall judge whether they, too, can allow the transport under cover of the TIR carnet to continue in that vehicle or container.

15. In the event of imminent danger necessitating immediate unloading of the whole or of part of the load, the carrier may take action on his own initiative, without requesting or waiting for action by the authorities mentioned in rule 13 above. It shall then be for him to furnish proof that he was compelled to take such action in the interests of the vehicle or container or of the load and, as soon as he has taken such preventive measures as the emergency may require, he shall notify one of the authorities mentioned in rule 13 above in order that the facts may be verified, the load checked, the vehicle or container sealed and the certified report drawn up.

16. The certified report shall remain attached to the TIR carnet until the Customs office of destination is reached.

17. In addition to the model form inserted in the TIR carnet itself, associations are recommended to furnish carriers with a supply of certified report forms in the language or languages of the countries of transit.

▼B

2. PIELIKUMS

NOTEIKUMI PAR TEHNISKAJIEM NOSACĪJUMIEM, KO PIEMĒRO ATTIECĪBĀ UZ AUTOTRANSPORTA LĪDZEKĻIEM, KURUS VAR IZMANTOT STARPTAUTISKAJIEM PĀRVADĀJUMIEM AR MUITAS PLOMBU

1. pants

Pamatprincipi

Preču starptautiskajiem pārvadājumiem ar muitas plombu var apstiprināt tikai tādus transportlīdzekļus, kuru kravas nodalījumi ir uzbūvēti un aprīkoti tā, lai

a) preces no transportlīdzekļa aizzīmogotās daļas nevarētu izņemt vai tajā ievietot, neatstājot acīmredzamas muitas plombas viltojuma vai bojājuma pēdas;

b) tiem varētu vienkārši un efektīvi uzlikt muitas plombu;

c) tajos nebūtu slepenu tukšumu, kur varētu paslēpt preces;

d) visas vietas, kurās var novietot preces, būtu viegli pieejamas muitas pārbaudei.

2. pants

Kravas nodalījumu uzbūve

1. Lai atbilstu prasībām, kas noteiktas šo noteikumu 1. pantā,

a) kravas nodalījuma sastāvdaļām (sāni, grīda, durvis, jumts, statņi, karkasi, šķērši u.c.) jābūt samontētām, izmantojot speciālas detaļas, ko nevar noņemt vai nomainīt, neatstājot acīmredzamas pēdas, vai izmantojot tādas metodes, kuras neļauj mainīt konstrukciju, neatstājot acīmredzamas pēdas. Gadījumos, kad sāni, grīda, durvis un jumts izveidoti no vairākiem komponentiem, tiem jāatbilst tādām pašām prasībām un jābūt pietiekami izturīgiem;

b) durvīm un visām pārējām noslēgsistēmām (tostarp aizvariem, lūku vākiem, atlokiem u.c.) jābūt aprīkotām ar ierīcēm muitas plombu piestiprināšanai. Šīm ierīcēm jābūt tādām, lai tās no ārpuses nevarētu noņemt vai nomainīt, neatstājot acīmredzamas pēdas, vai arī lai durvis nevarētu atvērt vai stiprinājumu noņemt, nesalaužot muitas plombas. Tām jābūt pienācīgi aizsargātām. Atļauts izmantot atveramus jumtus;

c) ventilācijas atverēm un drenāžai jābūt aprīkotai ar ierīcēm, kas novērš iespējas iekļūt kravas nodalījumā. Šīm ierīcēm jābūt tādām, lai tās no ārpuses nevarētu noņemt vai nomainīt, neatstājot acīmredzamas pēdas.

2. Neskarot šo noteikumu 1. panta c) apakšpunktu, pieļaujamas tukšas telpas tajās kravas nodalījuma daļās, kurās praktisku apsvērumu dēļ jābūt tukšumiem (piemēram, dubultsienās). Lai minētos tukšumus nevarētu izmantot preču slēpšanai,

i) gadījumos, kad tie ir visā augstumā no grīdas līdz griestiem, vai citos gadījumos, kad telpa starp tiem un ārsienu ir pilnīgi noslēgta, apšuvums kravas nodalījuma iekšienē jāpiestiprina tā, lai to nevarētu noņemt vai nomainīt, neatstājot acīmredzamas pēdas, un

▼B

ii) gadījumos, kad apšuvums nav visā augstumā un ārsienas nav pilnīgi nosegtas, kā arī visos citos gadījumos, kad kravas nodalījuma konstrukcijā ir tukšumi, šādu dobu vietu skaitam jābūt minimālam un tām jābūt viegli pieejamām muitas pārbaužu veikšanai.

3. Var būt logi, ja tie izgatavoti no pietiekami izturīgiem materiāliem un ja tos no ārpuses nevar noņemt vai nomainīt, neatstājot acīmredzamas pēdas. Logi var būt no stikla, taču, ja netiek izmantots neplīstošais stikls, tam jābūt nostiprinātam ar piestiprinātu metāla režģi, ko nevar noņemt no ārpuses; režģa acu izmērs nedrīkst pārsniegt 10 mm.

4. Atveres grīdā, kas paredzētas tehniskām vajadzībām, piemēram, eļļošanai, tehniskajām apkopēm vai smilšu kastes piepildīšanai, ir atļautas tikai ar nosacījumu, ka tās ir nosegtas ar vāku, kurš nostiprināts tā, lai kravas nodalījumā nevarētu iekļūt no ārpuses.

3. pants

Transportlīdzekļi ar tentu

1. Attiecīgā gadījumā šo noteikumu 1. un 2. pants attiecas arī uz transportlīdzekļiem ar tentu. Turklāt šiem transportlīdzekļiem jāatbilst šā panta noteikumiem.

2. Tentam jābūt no izturīga brezenta, ar plastmasu pārklāta vai gumijota auduma, kas ir pietiekami izturīgs un nestaipīgs. Tam jābūt labā stāvoklī un pārklātam tā, lai pēc noslēgierīces nodrošināšanas kravas nodalījumā nevarētu iekļūt, neatstājot acīmredzamas pēdas.

3. Ja tents sastāv no vairākiem gabaliem, to malām jābūt salocītām kopā un sašūtām ar divām vīlēm, kas ir vismaz 15 mm attālumā viena no otras. Šīm vīlēm jābūt izveidotām, kā parādīts 1. attēlā šo noteikumu pielikumā; tomēr gadījumos, kad kādas tenta daļas (piemēram, nolaižamās malas vai stūrus ar stiprinājumiem) šādā veidā sastiprināt nevar, pieļaujams kopā salocīt tikai to augšējo daļu un izveidot vīles, kā parādīts 2. vai 2.a attēlā šo noteikumu pielikumā. Vienai no vīlēm jābūt redzamai tikai no iekšpuses, un tās šūšanai izmantotā pavediena krāsai ievērojami jāatšķiras no tenta materiāla krāsas, kā arī no tā pavediena krāsas, ko izmanto otrajai vīlei. Visām vīlēm jābūt šūtām ar mašīnu.

4. Ja tents ir no auduma, kas pārklāts ar plastmasu, tā daļas var arī sakausēt kopā, kā parādīts 3. attēlā šo noteikumu pielikumā. Gabalu malām jābūt ar vismaz 15 mm pārlaidumu. Gabalus sakausē kopā visā pārlaiduma platumā. Tenta ārējai malai jābūt pārklātai ar vismaz 7 mm platu plastmasas lentu, kas tai piekausēta klāt tādā pašā veidā. Plastmasas lentai un tentam no abām pusēm jābūt vismaz 3 mm platai vīlei ar precīzi iespiestu vienveidīgu reljefu. Gabalus sakausē kopā tā, lai tos nevarētu atdalīt un savienot no jauna, neatstājot acīmredzamas pēdas.

▼B

5. Tentu remontē, izmantojot metodi, kas parādīta 4. attēlā šo noteikumu pielikumā; malām jābūt ielocītām vienai otrā un sašūtām kopā ar divām redzamām vīlēm, kas ir vismaz 15 mm attālumā viena no otras; no iekšpuses redzamās vīles pavediena krāsai jāatšķiras no pavediena krāsas, kas izmantots no ārpuses redzamajai vīlei, un tai jāatšķiras arī no tenta krāsas; visām vīlēm jābūt šūtām ar mašīnu. Gadījumos, kad tentā radies bojājums netālu no malas, to labo, bojātās daļas vietā piešujot ielāpu, vīli veido saskaņā ar šā panta 3. punkta noteikumiem un 1. attēlu šo noteikumu pielikumā. Tentus, kas izgatavoti no auduma ar plastmasas pārklājumu, var remontēt arī pēc šā panta 4. punktā aprakstītās metodes, taču šādā gadījumā plastmasas lenta tentam jāpiestiprina no abām pusēm, bet ielāps jāliek no iekšpuses.

6. Tentu uz transportlīdzekļa nostiprina, stingri ievērojot šo noteikumu 1. panta a) un b) apakšpunktā izklāstītos nosacījumus. Var izmantot šādas sistēmas:

a) tentu var nostiprināt, izmantojot

   i) pie transportlīdzekļa piestiprinātus metāla gredzenus,

   ii) tenta malās iestiprinātas cilpas un

   iii) stiprinājumus, kas iet cauri gredzeniem virs tenta un visā to garumā ir redzami no ārpuses.

   Tentam jāpārsedz transportlīdzekļa stingrās daļas vismaz par 250 mm, mērot no stiprinājuma gredzenu centra, izņemot gadījumus, kad transportlīdzekļa uzbūves dēļ tā kravas nodalījumam pilnīgi nav iespējams piekļūt;

b) gadījumos, ja kāda tenta mala ir jānostiprina pie transportlīdzekļa pastāvīgi, savienojumam jābūt nepārtrauktam, un tam jāizmanto ciets stiprinājums;

c) gadījumos, kad tenta stiprināšanai tiek izmantots noslēgšanas mehānisms, tam, atrodoties noslēgtā pozīcijā, stingri jāpieguļ tentam kravas nodalījuma ārpusē, kā tas parādīts 6. attēlā šo noteikumu pielikumā.

7. Tentu balsta ar attiecīgām konstrukcijām (skavām, bortiem, lokiem, ribām u.c.).

8. Attālums starp gredzeniem un cilpu vietām nedrīkst būt lielāks par 200 mm. Attālums var būt arī lielāks, tomēr tas nedrīkst pārsniegt 300 mm starp metāla gredzeniem un starp cilpām un skavām, ja transportlīdzekļa un tenta uzbūves dēļ tā kravas nodalījumam pilnīgi nav iespējams piekļūt. Cilpām jābūt ar stiprinājumu.

9. Izmanto šādus stiprinājumus:

a) vismaz 3 mm diametra tērauda stieples troses vai

b) vismaz 8 mm diametra kaņepāju vai sizala virves caurspīdīgas, nestaipīgas plastmasas apvalkā, vai

c) troses, ko veido optisko šķiedru auklu vijumi spirālē satītā tērauda čaulā, kuru ietver caurspīdīgs nestaipīgas plastmasas apvalks, vai

d) troses, ko veido auduma aukla, kam apkārt aptītas vismaz četras tērauda stieples, kas pilnībā pārklāj serdi, ar nosacījumu, ka troses (neskaitot caurspīdīgo apvalku, ja tāds ir) diametrs nav mazāks par 3 mm.

Trosēm saskaņā ar šī panta 9. punkta a) vai d) apakšpunktu drīkst būt caurspīdīgs nestaipīgas plastmasas apvalks.

▼B

Gadījumos, kad tents ir jāpiestiprina pie karkasa konstrukcijas sistēmā, kura citādi atbilst šī panta 6. punkta a) apakšpunkta nosacījumiem, tā nostiprināšanai var tikt izmantotas siksnas (sk. šī pielikuma 7. attēlu, kur attēlots šāda veida konstrukcijas piemērs). Siksnas materiālam, izmēriem un formai jāatbilst 11. punkta a) apakšpunkta iii) daļas prasībām.

10. Visām virvēm un trosēm jābūt no viena gabala un ar cieta metāla uzgali katrā galā. Visos metāla uzgaļos jāvar ievērt pavedienu vai sloksni muitas plombas piestiprināšanai. Visu to virvju un trošu metāla uzgaļu stiprinājumā, kas ir saskaņā ar šī panta 9. punkta a), b) un d) apakšpunkta noteikumiem, ir jābūt dobai kniedei, caur kuru iet trose tā, lai varētu ievērt pavedienu vai sloksni muitas plombas piestiprināšanai. Virvēm vai trosēm jābūt redzamām no abām dobās kniedes pusēm tā, lai varētu pārliecināties, ka tās ir no viena gabala (sk. 5. attēlu šo noteikumu pielikumā).

11. Tenta atverēs, ko izmanto preču iekraušanai un izkraušanai, tenta abām virsmām jābūt savienotām. Tās jānostiprina šādi:

a) abām tenta malām jābūt pietiekamam pārlaidumam. Turklāt jānodrošina to noslēgšana:

   i) ar nolaižamu malu, kas piešūta vai piekausēta klāt saskaņā ar šā panta 3. vai 4. punktu,

   ii) ar metāla gredzeniem un cilpām, kas atbilst šā panta 8. punkta nosacījumiem, un

   iii) vismaz 20 mm platu un 3 mm biezu viengabala siksnu, kas izgatavota no piemērota nestaipīga materiāla un iet cauri gredzeniem, saturot kopā abas tenta malas un nolaižamo malu; siksna tenta iekšpusē jānostiprina un tai jāpiestiprina vai nu

      — cilpa, caur kuru iet šā panta 9. punktā minētā virve vai trose, vai

      — cilpa, ko var uzlikt uz šā panta 6. punktā minētajiem metāla gredzeniem un nostiprināt ar šā panta 9. punktā minētā virvēm vai trosēm.

   Pārlaidums nav vajadzīgs, ja ir speciāla ierīce, piemēram, deflektors, kas neļauj piekļūt kravas nodalījumam, neatstājot acīmredzamas pēdas. Pārlaidums nav vajadzīgs arī transportlīdzekļiem ar bīdāmu tentu.

b) speciālai noslēgšanas sistēmai cieši jāsatur kopā tenta malas, ja kravas nodalījums ir noslēgts un tam uzliktas muitas plombas. Noslēgsistēmā jāparedz atvere, kurā iespējams ievērt šā panta 6. punktā minēto metāla gredzenu un nostiprināt ar šā panta 9. punktā minēto virvi vai trosi. Šāda sistēma ir parādīta 8. attēlā šo noteikumu pielikumā.

4. pants

Transportlīdzekļi ar bīdāmu tentu

1. Attiecīgā gadījumā šo noteikumu 1., 2. un 3. pants attiecas arī uz transportlīdzekļiem ar bīdāmu tentu. Turklāt šiem transportlīdzekļiem jāatbilst šā panta noteikumiem.

▼B

2. Visām kravas nodalījuma konstrukcijām (bīdāmajam tentam, grīdai, durvīm un citiem) jāatbilst vai nu 3. panta 6., 8., 9., un 11. punktā minētajiem nosacījumiem, vai nosacījumiem, kas turpmāk izklāstīti i) līdz vi) apakšpunktā:

▼M6

i) kravas nodalījuma bīdāmajam tentam, grīdai, durvīm un citām sastāvdaļām jābūt savienotām, izmantojot ierīces, kuras nevar noņemt vai nomainīt no ārpuses, neatstājot acīmredzamas pēdas, vai izmantojot tādas metodes, ar kurām tiek izveidota konstrukcija, ko nevar izmainīt, neatstājot acīmredzamas pēdas;

▼B

ii) tentam jāpārsedz transportlīdzekļa augšējās stingrās daļas vismaz par 1/4 no faktiskā attāluma starp nospriegojošajām siksnām. Tentam jāpārsedz vismaz 50 mm transportlīdzekļa apakšējās stingrās daļas. Horizontālais atvērums starp tentu un kravas nodalījuma stigrajām daļām, kad kravas nodalījums ir nodrošināts un tam ir uzliktas muitas plombas, nevienā vietā nepārsniedz 10 mm perpendikulāri transportlīdzekļa gareniskajai asij;

▼M6

iii) bīdāmā tenta vadības sistēma, bīdāmā tenta spriegošanas mehānismi un citas kustīgās daļas jāsavieno tā, lai noslēgtās durvis un citas kustīgās daļas, kurām ir uzliktas muitas plombas, nevarētu tikt atvērtas vai aizvērtas no ārpuses, neatstājot acīmredzamas pēdas. Bīdāmā tenta vadības sistēma, bīdāmā tenta spriegošanas mehānismi un citas kustīgās daļas jāsavieno tā, lai pēc noslēgierīces nofiksēšanas kravas nodalījumā nevarētu iekļūt, neatstājot acīmredzamas pēdas. Šādas sistēmas konstrukcijas piemērs attēlots šiem noteikumiem pievienotajā 9. attēlā;

▼B

iv) horizontālais attālums starp muitas izmantotajiem gredzeniem uz transportlīdzekļa stigrajām daļām nedrīkst būt lielāks par 200 mm. Attālums var būt arī lielāks, tomēr tas nedrīkst pārsniegt 300 mm starp vienas un otras puses gredzeniem, ja transportlīdzekļa un tenta uzbūves dēļ tā kravas nodalījumam pilnīgi nav iespējams piekļūt. Jebkurā gadījumā ir jāievēro ii) apakšpunktā minētie nosacījumi;

v) attālums starp nospriegojošajām siksnām nedrīkst būt lielāks par 600 mm;

vi) savienojumiem, kas izmantoti tenta piestiprināšanai pie transportlīdzekļa stingrajām daļām, jāatbilst nosacījumiem, kas minēti šo noteikumu 3. panta 9. punktā.

▼M6

5. pants

Transportlīdzekļi ar bīdāmu tenta jumtu

1. Attiecīgā gadījumā šo noteikumu 1., 2., 3. un 4. pants attiecas arī uz transportlīdzekļiem ar bīdāmu tenta jumtu. Turklāt šiem transportlīdzekļiem jāatbilst šā panta noteikumiem.

▼**M6**

2. Bīdāmais tenta jumts atbilst i)–iii) punktā izklāstītajām prasībām:

i) bīdāmajam tenta jumtam jābūt savienotam, izmantojot ierīces, kuras nevar noņemt vai nomainīt no ārpuses, neatstājot acīmredzamas pēdas, vai izmantojot tādas metodes, ar kurām tiek izveidota konstrukcija, ko nevar izmainīt, neatstājot acīmredzamas pēdas;

ii) bīdāmajam tenta jumtam jāpārsedz jumta cietās daļas kravas nodalījuma priekšpusē tā, lai tenta jumtu nevar pārbīdīt pāri augšējā longrīna augšējai malai. Visa kravas nodalījuma garumā jumta tenta abās pusēs ielokā jāievieto nostiegrota tērauda trose tā, lai to nevarētu izņemt un ievietot atkārtoti, neatstājot acīmredzamas pēdas. Jumta tents jāpiestiprina pie bīdāmās nesošās konstrukcijas tā, lai tentu nevarētu noņemt un piestiprināt atkārtoti, neatstājot acīmredzamas pēdas;

iii) bīdāmā jumta vadības sistēma, bīdāmā jumta spriegošanas mehānismi un citas kustīgās daļas jāsavieno tā, lai noslēgtās durvis, jumts un citas kustīgās daļas, kurām ir uzliktas muitas plombas, nevarētu tikt atvērtas vai aizvērtas no ārpuses, neatstājot acīmredzamas pēdas. Bīdāmā jumta vadības sistēma, bīdāmā jumta spriegošanas mehānismi un citas kustīgās daļas jāsavieno tā, lai pēc noslēgierīces nofiksēšanas kravas nodalījumā nevarētu iekļūt, neatstājot acīmredzamas pēdas.

Šādas iespējamās sistēmas konstrukcijas piemērs attēlots šiem noteikumiem pievienotajā 10. attēlā.

▼B

1. attēls

NO VAIRĀKIEM GABALIEM SAŠŪTS TENTS

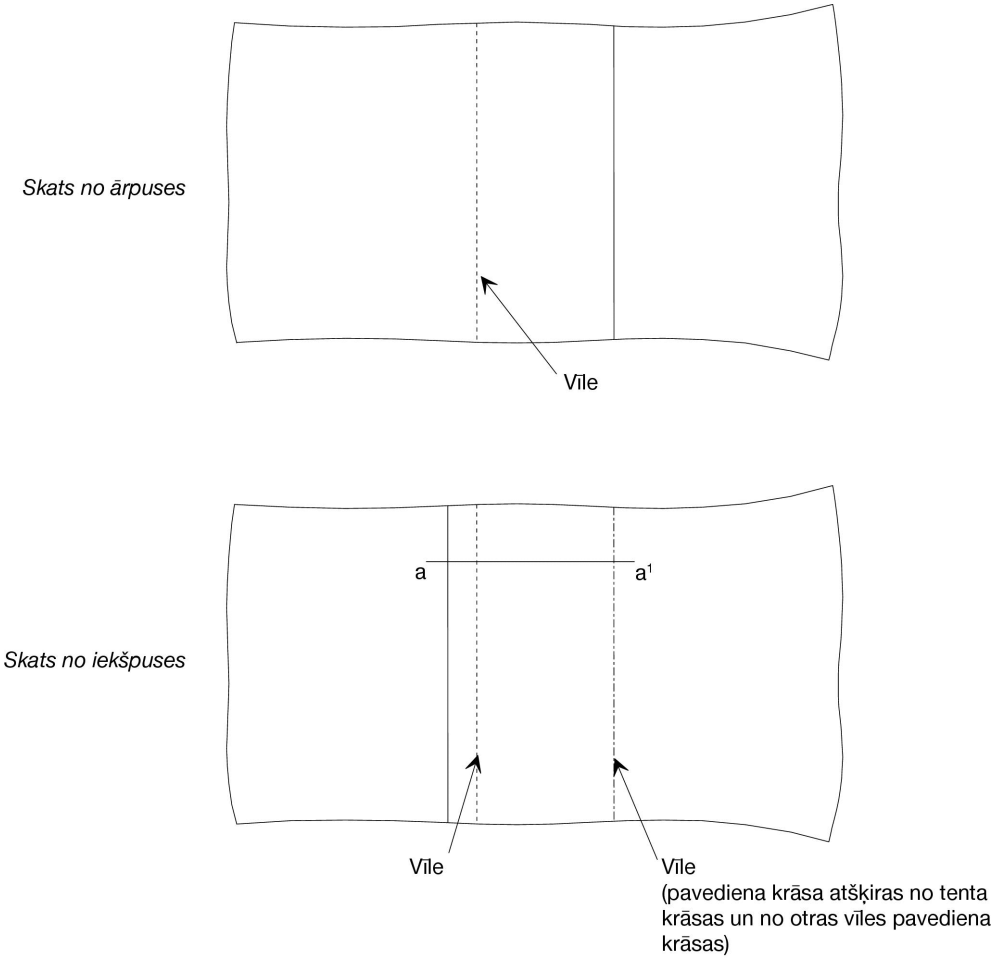

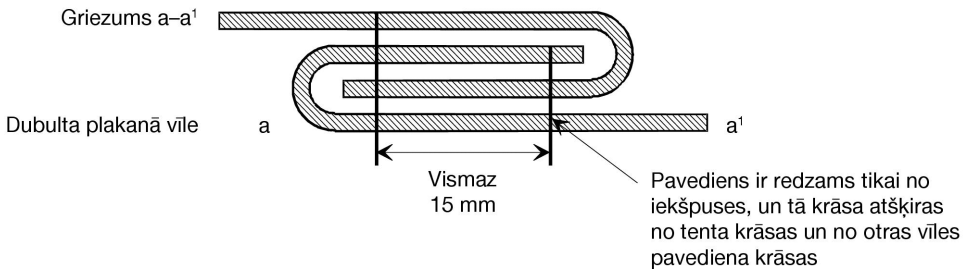

▼B

2. attēls

NO VAIRĀKIEM GABALIEM SAŠŪTS TENTS

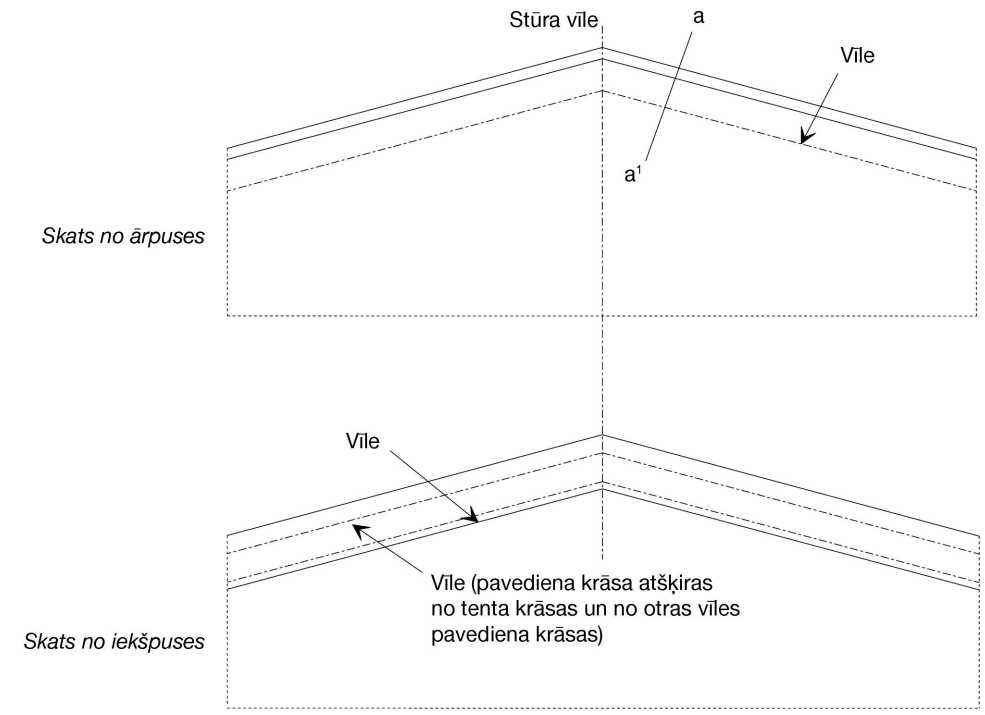

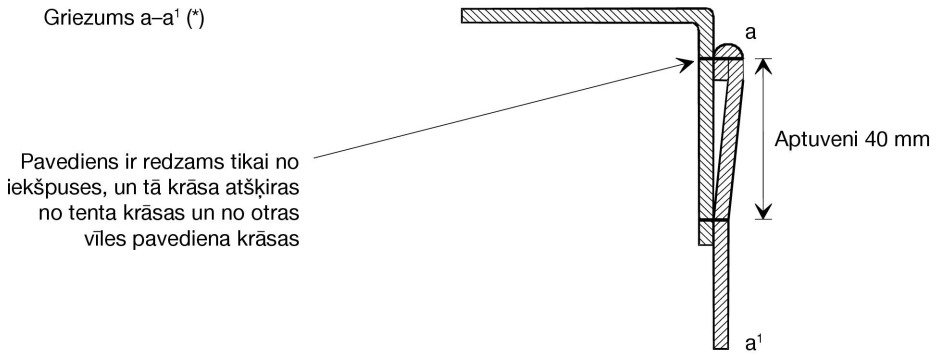

(*) Attēlā parādīts locījums tenta augšpusē saskaņā ar 2. pielikuma 3. panta 3. punktu.

▼B

2.a) attēls

NO VAIRĀKIEM GABALIEM SAŠŪTS TENTS

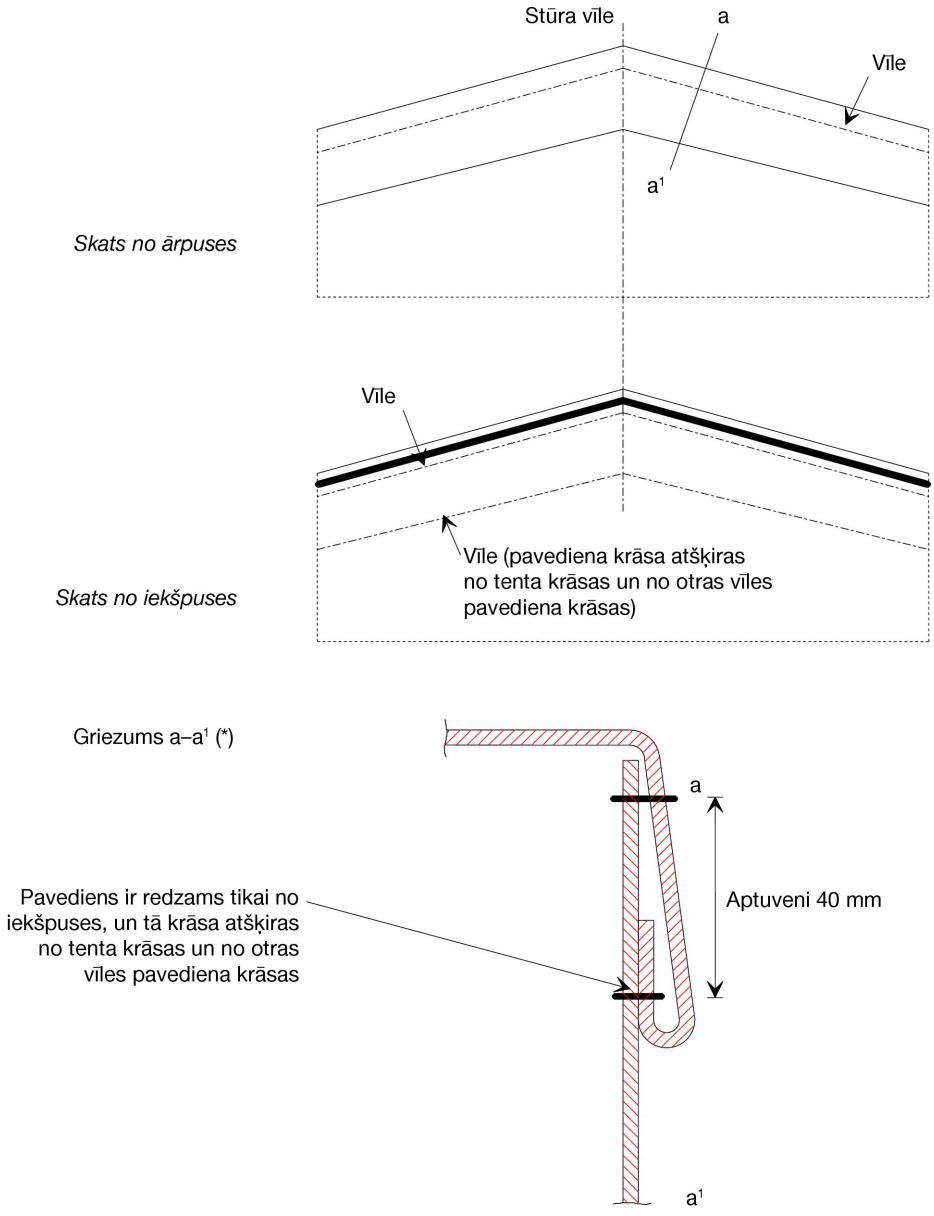

(*) Attēlā parādīts locījums tenta augšpusē saskaņā ar 2. pielikuma 3. panta 3. punktu.

▼B

3. attēls

TENTS, KAS IZGATAVOTS NO VAIRĀKIEM KOPĀ SAKAUSĒTIEM GABALIEM

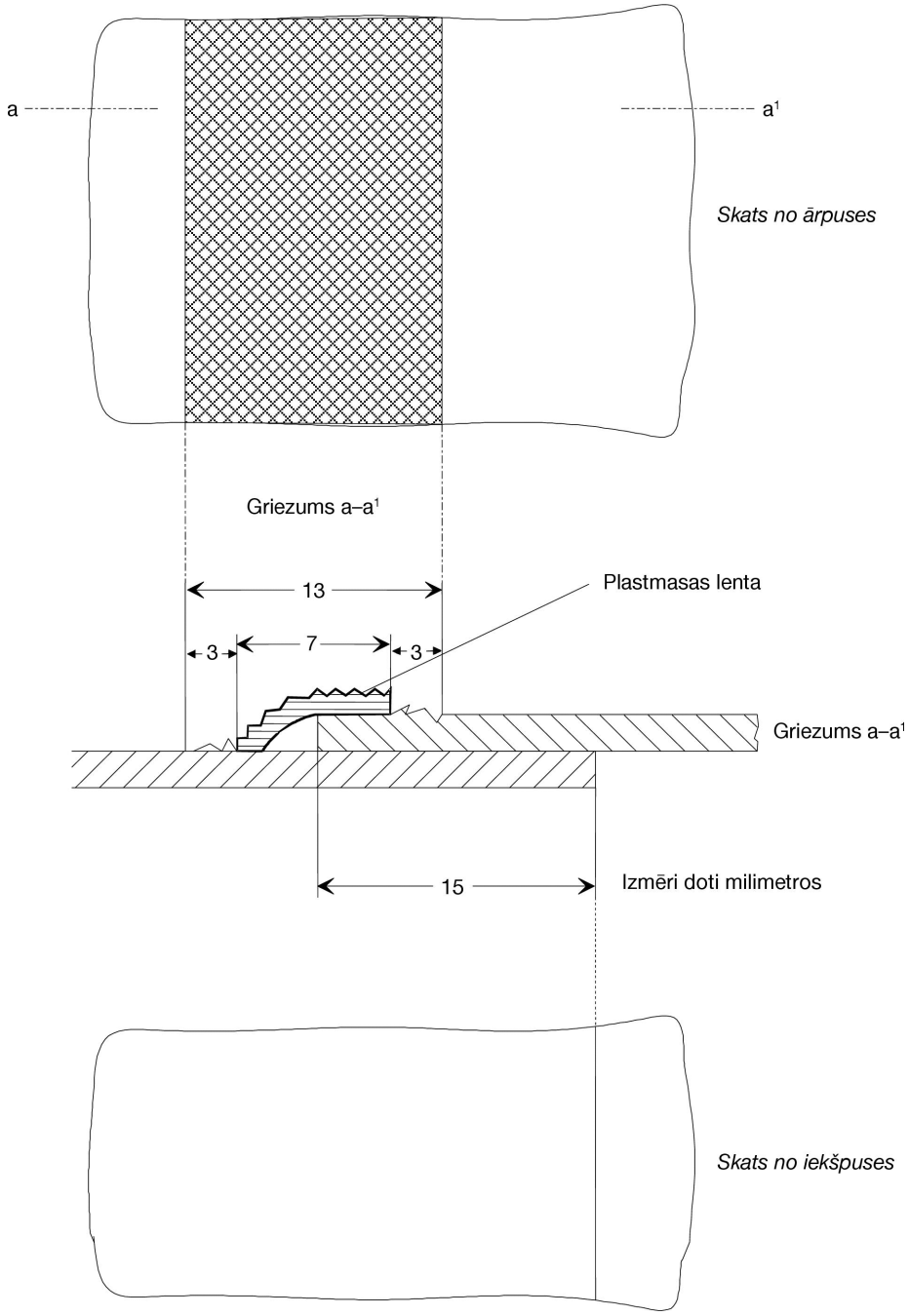

▼B

4. attēls

TENTA REMONTS

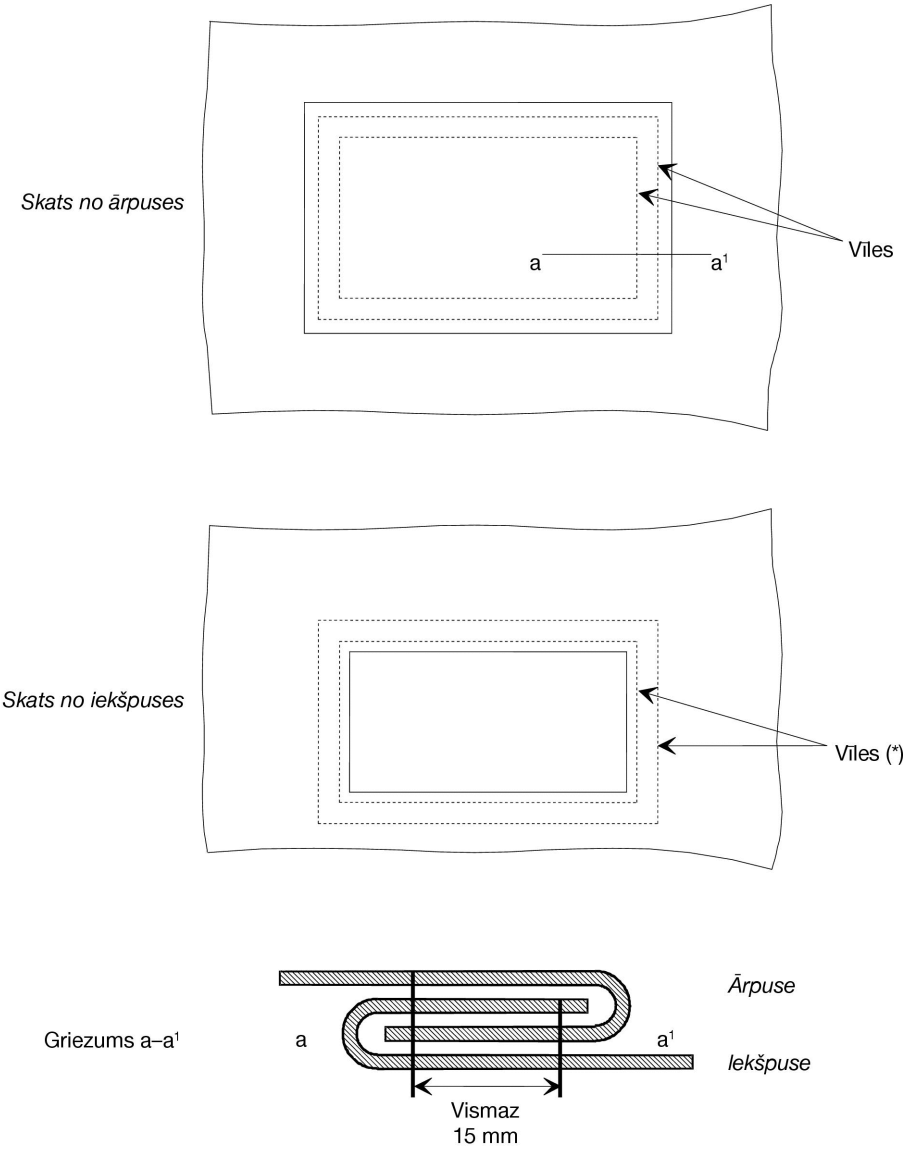

(*) No iekšpuses redzamā pavediena krāsa atšķiras no tenta krāsas un no ārpusē redzamā pavediena krāsas.

▼B

5. attēls

UZGAĻA PARAUGS

1. sānskats: priekšpuse

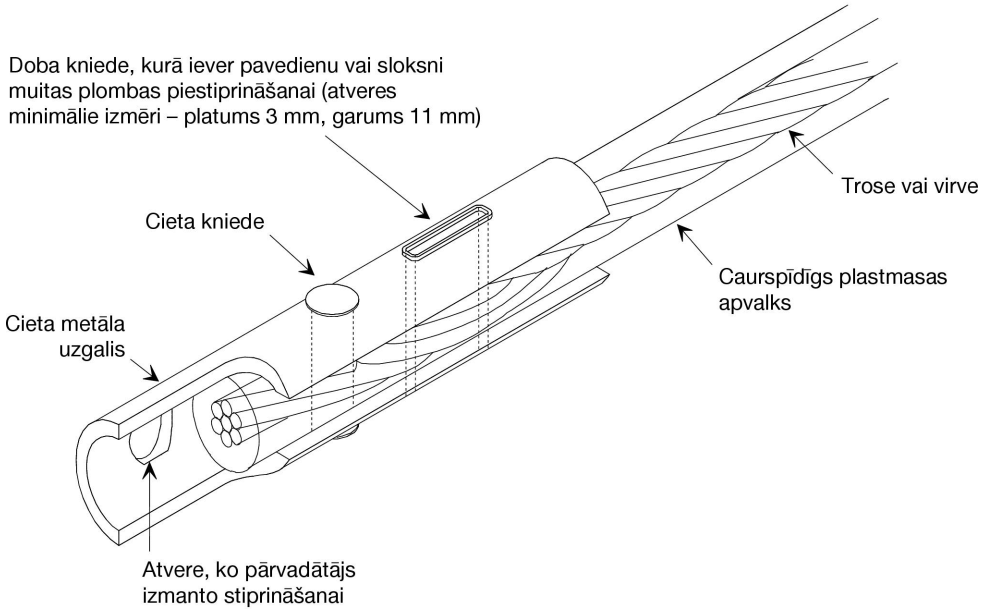

2. sānskats: aizmugures puse

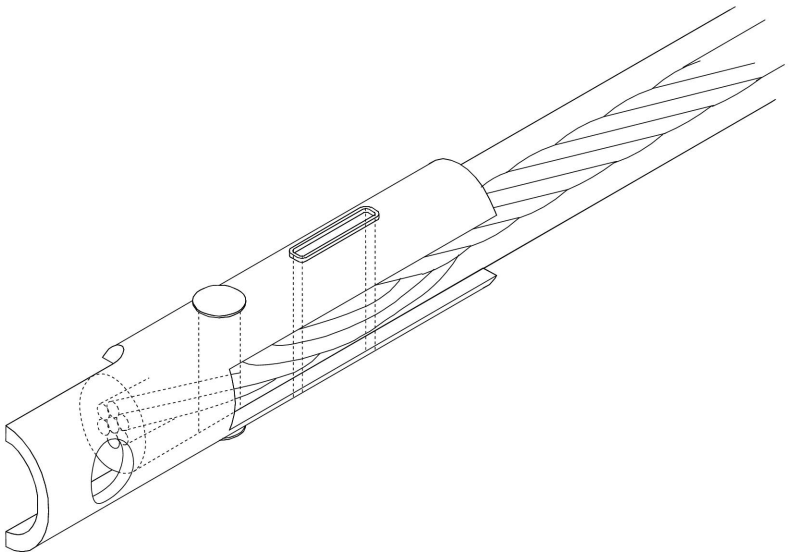

▼B

6. attēls

TENTA NOSLĒGSISTĒMAS PARAUGS

(1) (2) (3)

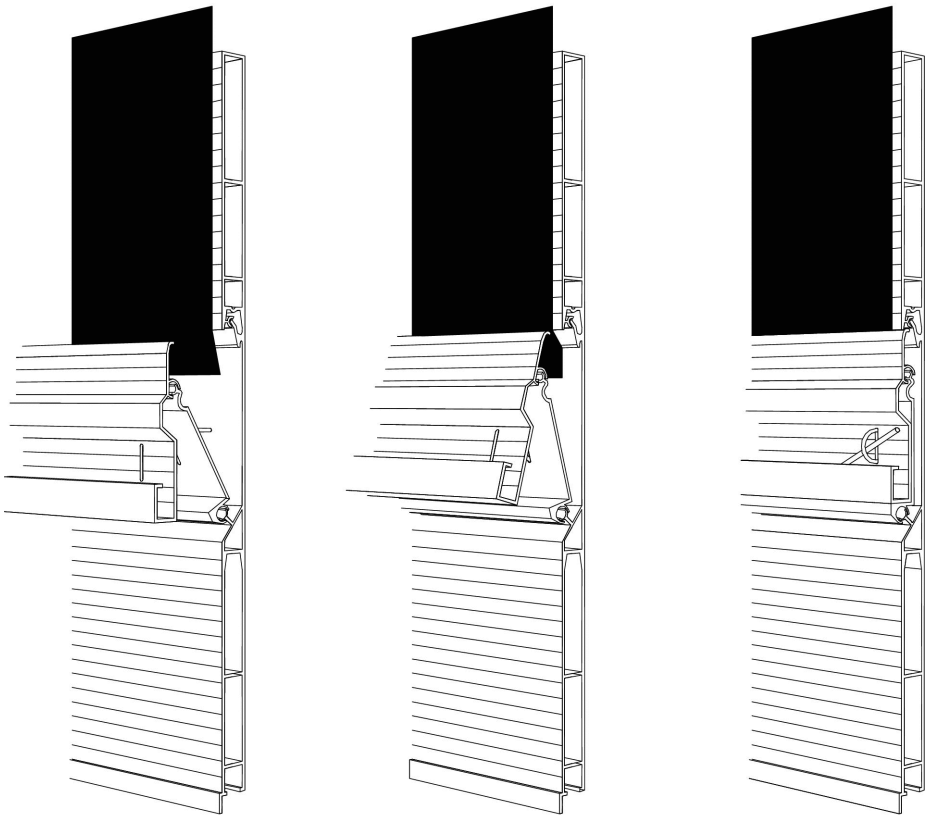

Apraksts

Šī tenta noslēgsistēma ir atļauta ar nosacījumu, ka durvis katrā malā ir aprīkotas ar vismaz vienu metāla gredzenu. Atveres, kas paredzētas gredzenu ievēršanai, ir ovālas formas. To izmērs ir tikai tik liels, lai būtu iespējams ievērt gredzenu. Kad sistēma ir noslēgta, metāla gredzena redzamā daļa nepārsniedz dubultu maksimālā troses diametra lielumu.

▼B

7. attēls

PIEMĒRS TENTA STIPRINĀŠANAI PIE SPECIĀLA KARKASA

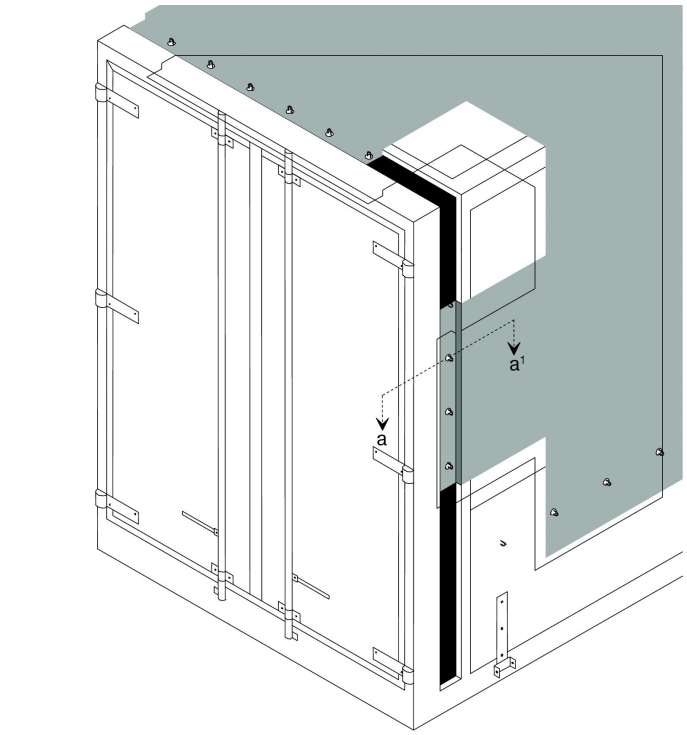

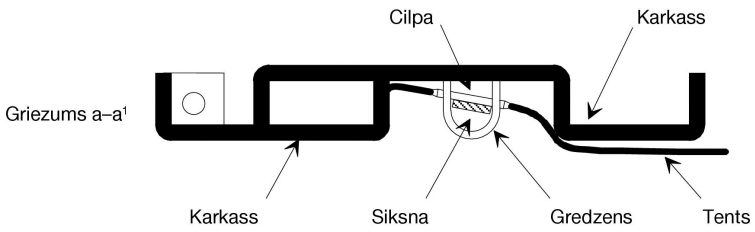

Apraksts

Tenta stiprināšana pie transportīdzekļa šādā veidā pieļaujama ar nosacījumu, ka gredzeni karkasā ir iebūvēti, kā arī to ārējās daļas lielums nepārsniedz karkasa maksimālo biezumu. Karkasa platumam jābūt iespējami samazinātam.

▼B

8. attēls

NOSLĒGSISTĒMA ATVERAMAJAI DAĻAI, KAS PAREDZĒTA KRAVAS IEKRAUŠANAI UN IZKRAUŠANAI

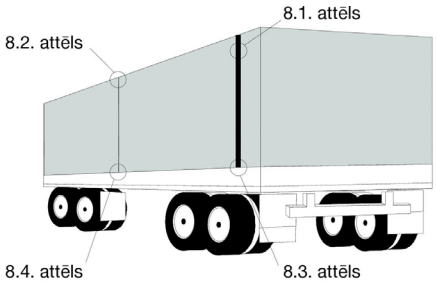

8.1. attēls

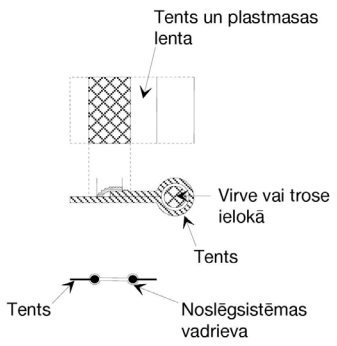

8.3. attēls

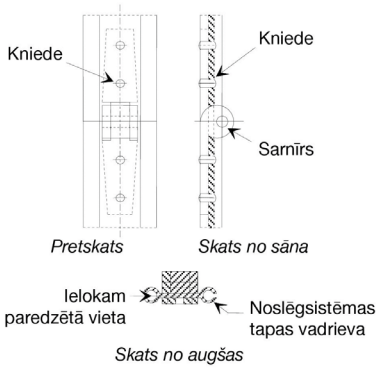

8.2. attēls

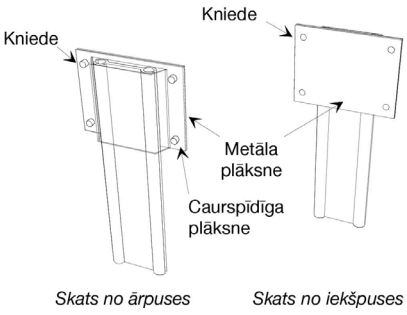

8.4. attēls

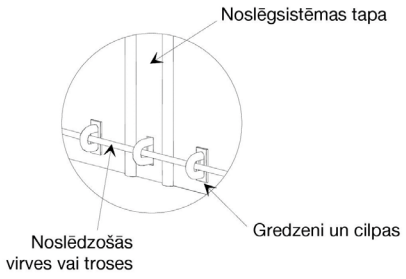

Apraksts

Izmantojot šādu noslēgsistēmu, abas tenta malas atveramajai daļai, kas paredzēta kravas iekraušanai un izkraušanai, savieno ar noslēgsistēmas alumīnija tapu. Visā garumā tenta atveramā daļa ir aprīkota ar ielokā iestrādātu virvi vai trosi (sk. 8.1. attēlu), kas nepieļauj izņemt tentu no noslēgsistēmas tapas vadrievas. Ārpusē atloks ir piekausēts saskaņā ar šās konvencijas 2. pielikuma 3. panta 4. punktu.

Tenta malas jāievieto noslēgsistēmas alumīnija tapas vadrievā, pēc tam divās gareniskajās, paralēlajās mehānisma slīdošajās daļās, kuru apakšējais gals ir noslēgts. Kad noslēgsistēmas tapa ir vertikālā pozīcijā, tenta malas tiek savienotas.

Atveramās daļas augšpusē noslēgsistēmas tapa tiek nostiprināts ar tentam piekniedētu caurspīdīgu plastmasas plāksni (sk. 8.2. attēlu). Noslēgsistēmas tapa sastāv no divām daļām, kas savienotas ar piekniedētu šarnīru. Tas ļauj nepieciešamības gadījumā salocīt noslēgsistēmas tapu, lai to varētu vieglāk uzlikt un noņemt. Tam jābūt izgatavotam tā, lai netiktu pieļauta metāla stieples izņemšana, kad sistēma ir noslēgta (sk. 8.3. attēlu).

Noslēgsistēmas tapas apakšā ir jābūt ierīkotai atverei, kurā ievērt gredzenu. Atveres, kas paredzētas gredzenu ievēršanai, ir ovālas formas. To izmērs ir tikai tik liels, lai būtu iespējams ievērt gredzenu (sk. 8.4. attēlu). TIR noslēgšanai trose vai virve tiek ievērta šajā gredzenā, lai bloķētu noslēgsistēmas tapu.

▼**M6**

9. attēls

TRANSPORTLĪDZEKĻA AR BĪDĀMU TENTU UZBŪVES PIEMĒRS

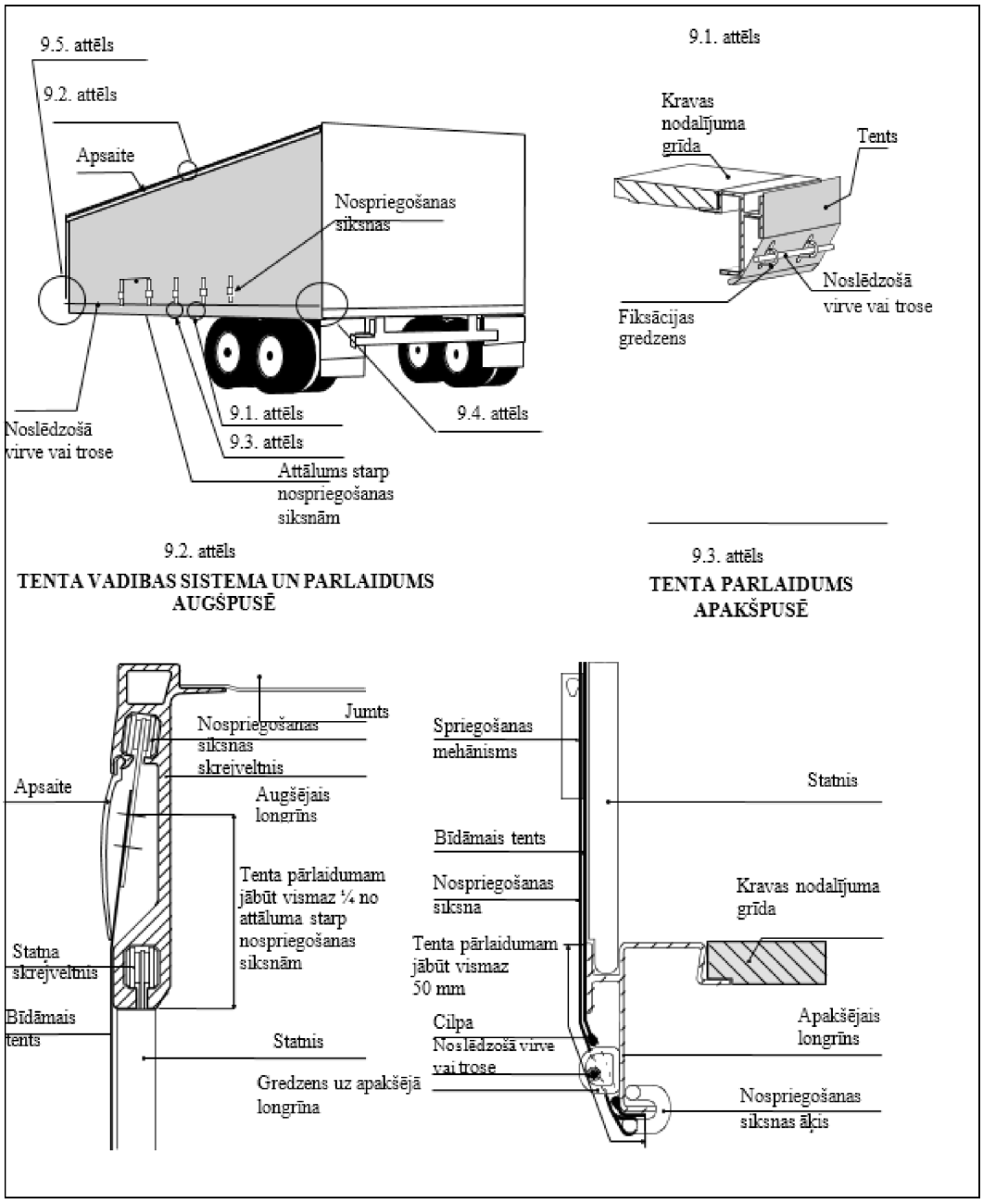

▼**M6**

9. attēls (turpinājums):

9.4. attēls

Lai bīdāmo tentu nospriegotu horizontālā virzienā, izmanto sprūdrata mehānismu (parasti transportlīdzekļa aizmugurē). Šajā attēlā parādīti divi piemēri (a) un b)) par sprūdrata vai sprūdmehānisma nofiksēšanu.

a) Sprūdrata nofiksēšana

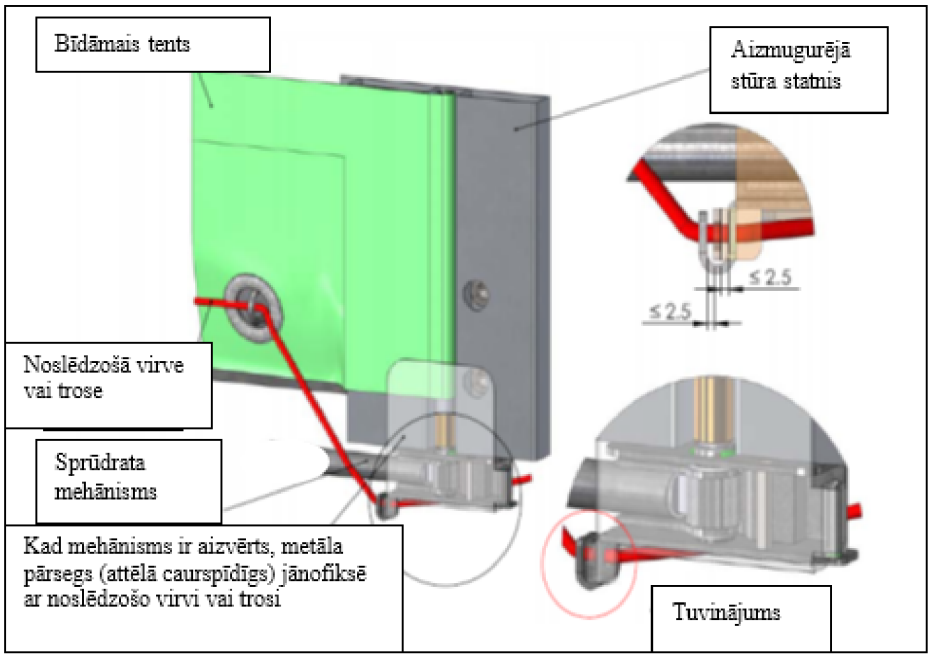

b) Sprūdmehānisma nofiksēšana

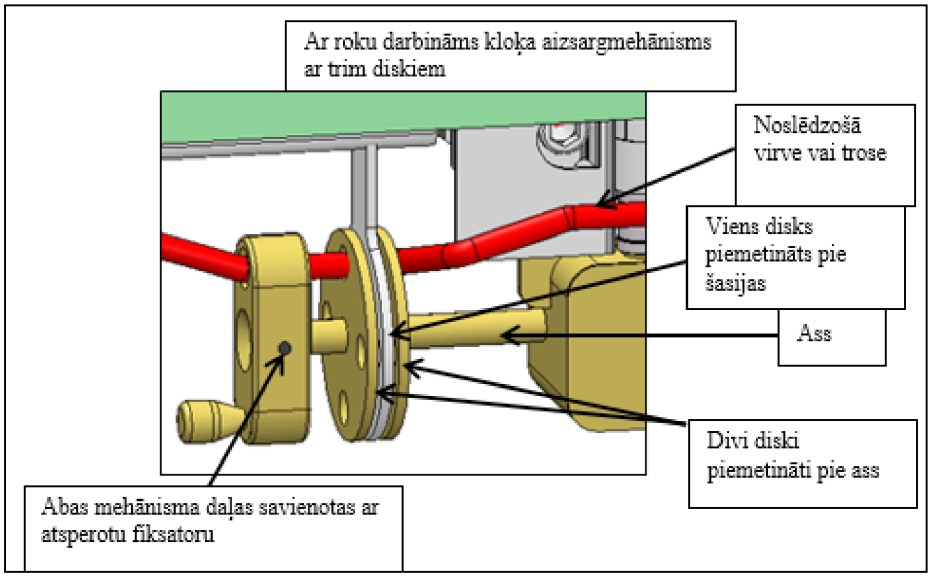

▼**M6**

9. attēls (turpinājums):

9.5. attēls

Bīdāmā tenta nofiksēšanai otrā galā (parasti transportlīdzekļa priekšā) var izmantot turpmāk attēlotās sistēmas (a) vai b)).

a) Metāla pārsegs

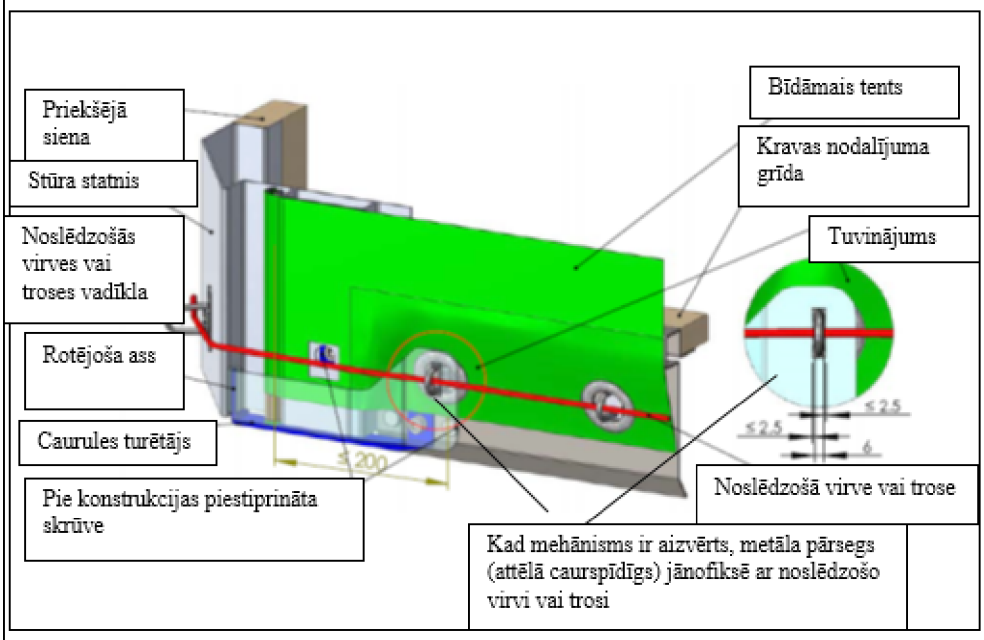

b) Šaura, ovāla cilpa, pretpacelšanas sistēma nospriegošanas caurulei

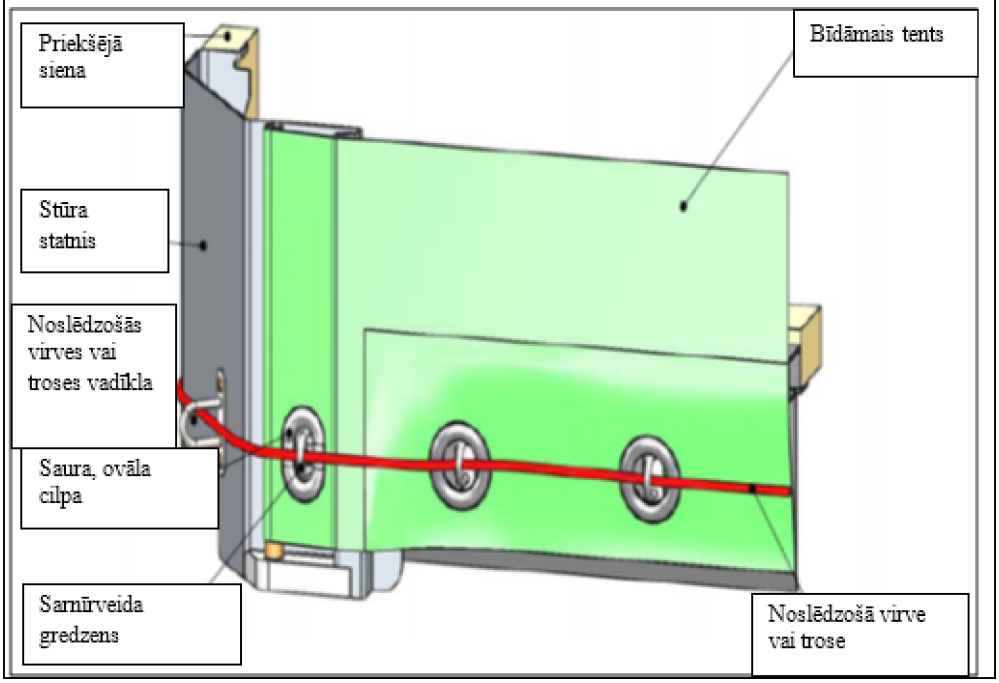

▼**M6**

10. attēls

TRANSPORTLĪDZEKĻA AR BĪDĀMU TENTA JUMTU UZBŪVES PIEMĒRS

Šajā attēlā redzams transportlīdzekļa piemērs un šo noteikumu 5. pantā aprakstītās svarīgākās prasības.

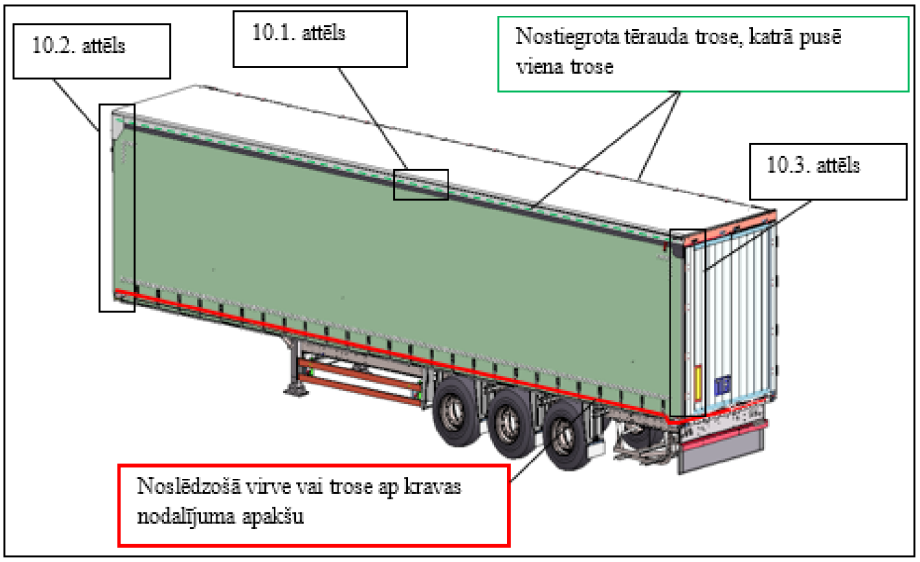

10.1. attēls

Katrā kravas nodalījuma malā nofiksē nostiegrotu tērauda trosi, kas ievietota atlokā. Šo nostiegroto tērauda trosi nofiksē priekšpusē (sk. 10.2. attēlu) un pakaļpusē (sk. 10.3. attēlu). Vilces spēks, kā arī pievienotais disks katrā bīdāmajā nesošajā konstrukcijā neļauj pacelt atloku, kurā ievietota nostiegrotā tērauda trose, virs augšējā longrīna.

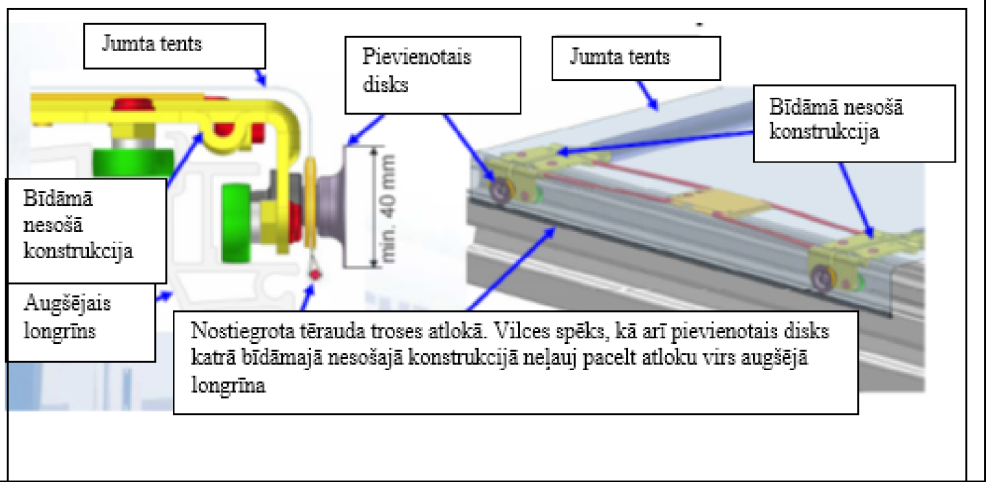

▼**M6**

10. attēls (turpinājums):

10.2. attēls

Bīdāmajam tenta jumtam jāpārsedz jumta cietā daļa kravas nodalījuma priekšpusē tā, lai tenta jumtu nevar pārbīdīt pāri augšējā longrīna augšējai malai.

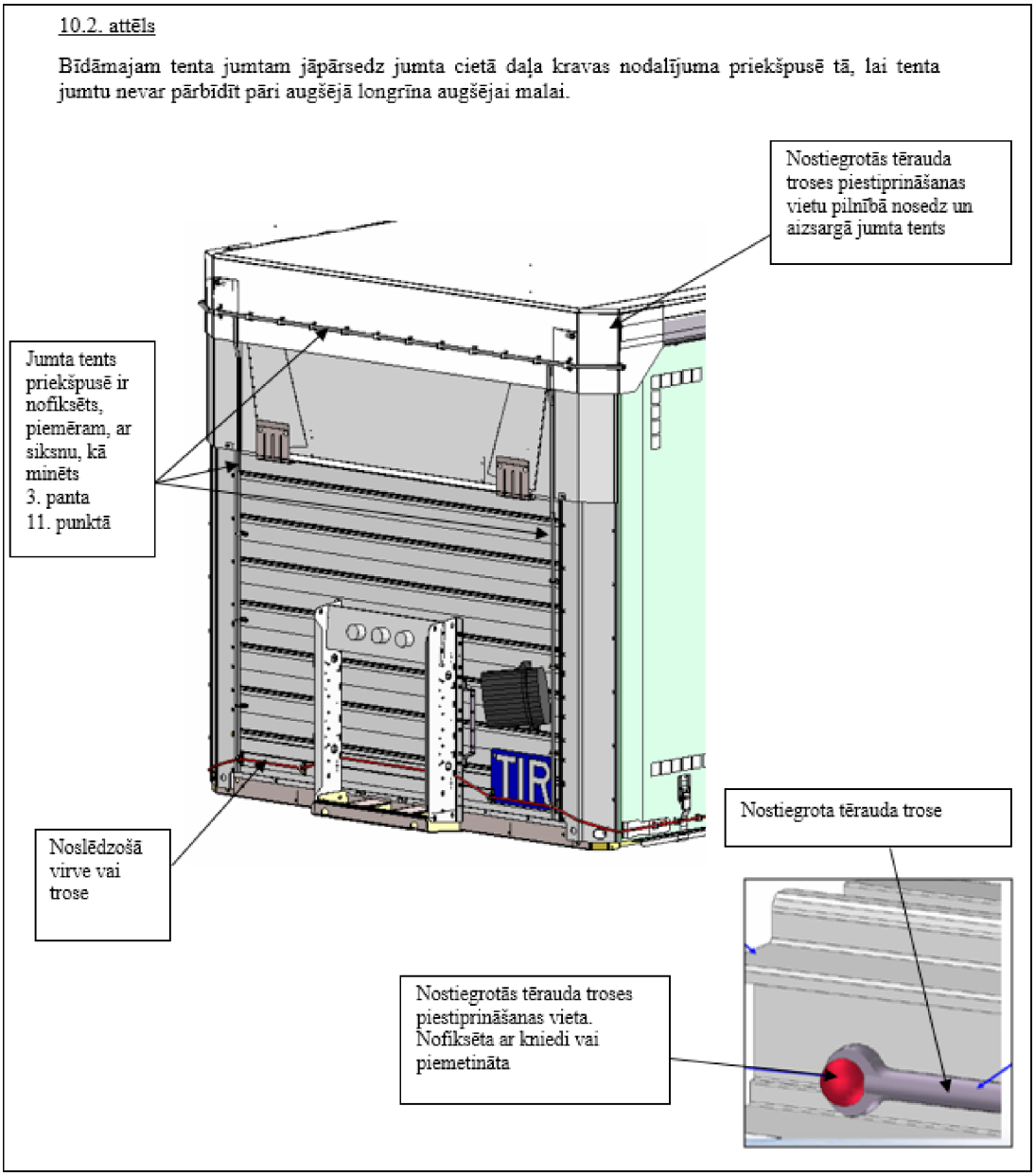

▼**M6**

10. attēls (turpinājums):

10.3. attēls

Pakaļpusē pie jumta piestiprina īpašu ierīci, piemēram, deflektoru, kas neļauj piekļūt kravas nodalījumam, neatstājot acīmredzamas pēdas, ja durvis ir aizvērtas un noslēgtas.

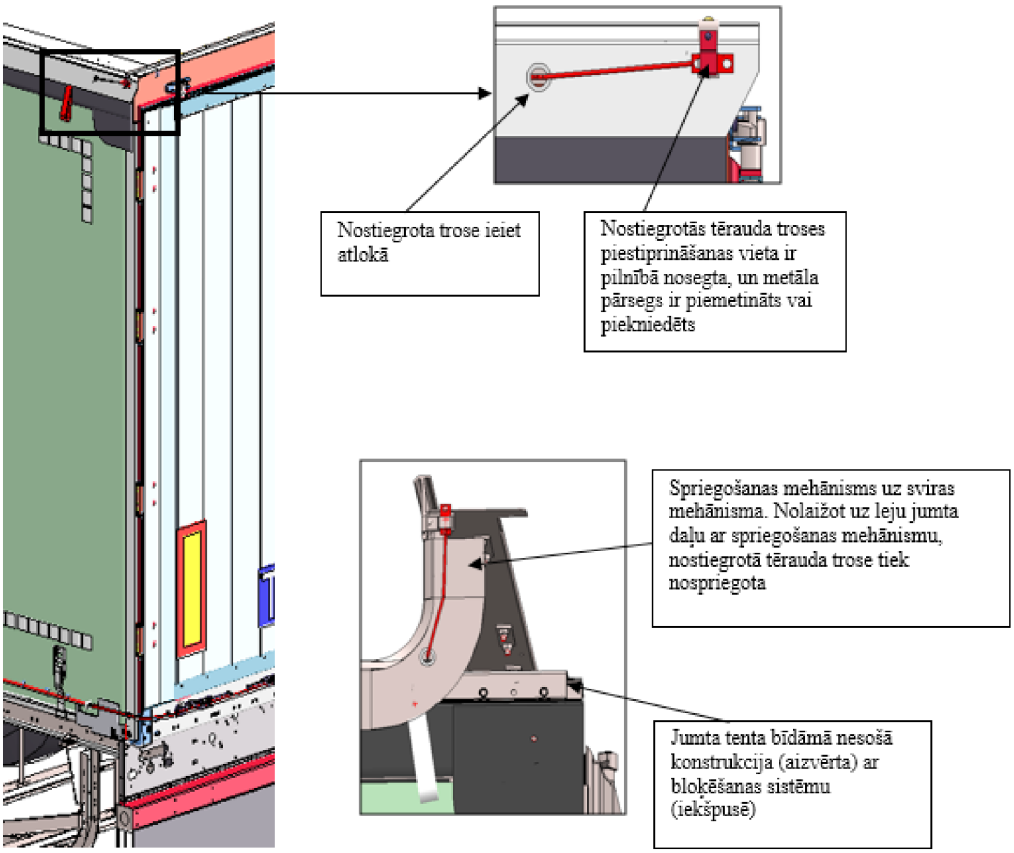

▼B

3. PIELIKUMS

PROCEDŪRA, LAI APSTIPRINĀTU AUTOTRANSPORTA LĪDZEKĻU ATBILSTĪBU TEHNISKAJIEM NOSACĪJUMIEM, KAS IZKLĀSTĪTI 2. PIELIKUMA NOTEIKUMOS

VISPĀRĪGI NOTEIKUMI

1. Autotransporta līdzekļu atbilstību var apstiprināt ar vienu no šādām procedūrām:

   a) individuāli vai

   b) pēc uzbūves tipa (autotransportu līdzekļu sērijas).

2. Apstiprinātajiem transportlīdzekļiem izsniedz apstiprinājuma sertifikātu, kas atbilst 4. pielikumā dotajam veidlapas paraugam. Šo sertifikātu iespiež izdevējas valsts valodā un franču vai angļu valodā. Ja iestāde, kas piešķir apstiprinājumu, uzskata, ka tas nepieciešams, apstiprinājuma sertifikātam pievieno šās iestādes apstiprinātus fotoattēlus vai shēmas. Tādos gadījumos šo dokumentu skaitu izdevēja iestāde ieraksta apstiprinājuma sertifikāta 6. punktā.

3. Apstiprinājuma sertifikātu glabā autotransporta līdzeklī.

4. Reizi divos gados autotransporta līdzekļi jāuzrāda kompetentajā iestādē apskatei vai sertifikāta pagarināšanai valstī, kurā transportlīdzeklis ir reģistrēts, bet nereģistrētos transportlīdzekļus uzrāda tajā valstī, kuras rezidents ir transportlīdzekļa īpašnieks vai lietotājs.

5. Ja autotransporta līdzeklis vairs neatbilst tehniskajiem nosacījumiem, kas noteikti tā apstiprināšanai, pirms tā izmantošanas preču pārvadājumiem, izmantojot TIR karneti, transportlīdzekļa tehniskais stāvoklis jāatjauno, lai tam varētu no jauna piešķirt apstiprinājumu, kad tas atkal atbilst minētajiem tehniskajiem nosacījumiem.

6. Ja mainīti autotransporta līdzekļa būtiskie raksturlielumi, apstiprinājums uz transportlīdzekli vairs neattiecas, un pirms tā izmantošanas preču pārvadājumiem, izmantojot TIR karneti, kompetentajai iestādei transportlīdzeklis jāapstiprina atkārtoti.

7. Kompetentās iestādes valstī, kurā transportlīdzeklis reģistrēts, vai gadījumos, kad transportlīdzeklis nav jāreģistrē, kompetentās iestādes valstī, kurā transportlīdzekļa īpašnieks vai lietotājs ir dibināts, attiecīgā gadījumā anulē vai atjauno apstiprinājuma sertifikātu, vai izdod jaunu apstiprinājuma sertifikātu apstākļos, kas noteikti šās konvencijas 14. pantā un šā pielikuma 4., 5. un 6. punktā.

INDIVIDUĀLĀS APSTIPRINĀŠANAS PROCEDŪRA

8. Īpašnieks, pārvadātājs vai tā pārstāvis iesniedz pieteikumu kompetentajai iestādei individuālā apstiprinājuma saņemšanai. Kompetentā iestāde pārbauda autotransporta līdzekli, kas uzrādīts saskaņā ar vispārīgajiem noteikumiem, kuri izklāstīti 1. līdz 7. punktā, un pārliecinās, vai transportlīdzeklis atbilst 2. pielikumā noteiktajiem tehniskajiem nosacījumiem, un pēc apstiprināšanas izsniedz sertifikātu, kas atbilst 4. pielikumā dotajam paraugam.

APSTIPRINĀŠANAS PROCEDŪRA PĒC UZBŪVES TIPA (AUTOTRANSPORTA LĪDZEKĻU SĒRIJAS)

9. Ja autotransporta līdzekļus ražo tipveida sērijās, ražotājs kompetentajai iestādei ražotājā valstī var iesniegt pieteikumu uzbūves tipa apstiprinājuma sertifikāta saņemšanai.

10. Ražotājs pieteikumā norāda identifikācijas numurus vai burtus, ar kuriem tas apzīmē autotransporta līdzekļu tipu, uz ko attiecas tā apstiprinājuma pieteikums.

11. Pieteikumam pievieno apstiprināmā autotransporta līdzekļa tipa rasējumus un sīku uzbūves specifikāciju.

▼B

12. Ražotājs rakstiski uzņemas saistības par to, ka tas

a) uzrādīs kompetentajai iestādei attiecīgā tipa transportlīdzekļus, kurus minētā iestāde var vēlēties pārbaudīt;

b) atļaus kompetentajai iestādei jebkurā laikā pārbaudīt citas attiecīgā tipa vienības to sērijveida ražošanas laikā;

c) paziņos kompetentajai iestādei par visām uzbūves vai specifikācijas izmaiņām, kaut arī nelielām, pirms šādu izmaiņu izdarīšanas;

d) redzamā vietā marķēs autotransporta līdzekļus ar uzbūves tipa identifikācijas numuriem vai burtiem, kā arī tipveida sērijās ražoto transportlīdzekļu sērijas numuriem (ražotāja numuriem);

e) veiks saražoto apstiprinātā tipa transportlīdzekļu uzskaiti.

13. Kompetentā iestāde gadījumos, kad tas nepieciešams, paziņo, kādas izmaiņas ir jāizdara, lai attiecīgajam uzbūves tipam varētu piešķirt apstiprinājumu.

14. Apstiprinājumu pēc uzbūves tipa piešķir tikai pēc tam, kad kompetentā iestāde, pārbaudot vienu vai vairākus attiecīgā tipa transportlīdzekļus, ir pārliecinājusies, ka transportlīdzekļa tips atbilst 2. pielikumā noteiktajiem tehniskajiem nosacījumiem.

15. Kompetentā iestāde ražotājam rakstveidā paziņo savu lēmumu piešķirt apstiprinājumu pēc uzbūves tipa. Šis lēmums ir datēts, un tam piešķir numuru. Skaidri norāda kompetento iestādi, kas ir pieņēmusi lēmumu.

16. Kompetentā iestāde veic visus vajadzīgos pasākumus pienācīgi parakstīta apstiprinājuma sertifikāta izsniegšanai par katru transportlīdzekli, kas uzbūvēts atbilstoši apstiprinātajam uzbūves tipam.

17. Apstiprinājuma sertifikāta turētājs pirms transportlīdzekļa izmantošanas preču pārvadājumiem ar TIR karnetēm, apstiprinājuma sertifikātā, kā prasīts, ieraksta:

— transportlīdzeklim piešķirto reģistrācijas numuru (1. punkts) vai

— transportlīdzeklim, kas nav jāreģistrē, ziņas par tā nosaukumu un uzņēmuma adresi (8. punkts).

18. Ja transportlīdzekli, kas apstiprināts pēc uzbūves tipa, izved uz valsti, kas ir šās konvencijas Līgumslēdzēja puse, ievešanas valstī nav jāveic papildu apstiprināšanas procedūra.

APSTIPRINĀJUMA SERTIFIKĀTA VIZĒŠANAS PROCEDŪRA

19. Gadījumos, kad apstiprinātam transportlīdzeklim, ar kuru pārvadā preces, izmantojot TIR karneti, tiek konstatēti būtiski defekti, Līgumslēdzēju pušu kompetentās iestādes var vai nu aizliegt turpināt braucienu, izmantojot TIR karneti, vai arī, veicot vajadzīgos drošības pasākumus, atļaut savā teritorijā turpināt braucienu, izmantojot TIR karneti. Pirms transportlīdzekļa izmantošanas preču pārvadājumiem ar TIR karneti apstiprinātā transportlīdzekļa vajadzīgais tehniskais stāvoklis visos gadījumos iespējami drīz jāatjauno.

20. Katrā šādā gadījumā muitas dienesti ieraksta attiecīgu vīzu transportlīdzekļa apstiprinājuma sertifikāta 10. punktā. Ja transportlīdzekļa stāvoklis atjaunots, lai tam varētu piešķirt apstiprinājumu, tas jāuzrāda Līgumslēdzēju pušu kompetentajām iestādēm, kas atkārtoti apstiprina sertifikātu, tā 11. punktā ierakstot vīzu, ar kuru anulē iepriekšējās piezīmes. Transportlīdzekli, kura apstiprinājuma sertifikāta 10. punktā ierakstīta vīza saskaņā ar šā punkta iepriekšējās daļas noteikumiem, nevar izmantot pārvadājumiem ar TIR karneti, kamēr tas nav atjaunots pieņemamā stāvoklī un iepriekš noteiktajā kārtībā nav anulēts 10. punktā ierakstītais vizējums.

▼B

21. Visas sertifikātā ierakstītās vīzas kompetentās iestādes datē un apstiprina to autentiskumu.

22. Ja transportlīdzeklim konstatē defektus, ko muitas dienesti atzīst par mazsvarīgiem un kuri nerada kontrabandas risku, var atļaut tā turpmāku izmantošanu preču pārvadājumiem ar TIR karnetēm. Apstiprinājuma sertifikāta turētājs jāinformē par konstatētajiem defektiem, un tam transportlīdzeklis piemērotā termiņā jāatjauno pieņemamā tehniskā stāvoklī.

▼B

4. PIELIKUMS

AUTOTRANSPORTA LĪDZEKĻA APSTIPRINĀJUMA SERTIFIKĀTA PARAUGS

Autotransporta līdzekļa apstiprinājuma sertifikāta paraugs

APSTIPRINĀJUMA SERTIFIKĀTS

Transportlīdzeklim preču pārvadājumiem ar muitas plombu

Sertifikāta Nr. .....

1975. gada 14. novembra TIR konvencija

Izdots:.....
(kompetentā iestāde)

[1. lapa]

▼B

IDENTIFIKĀCIJA	Sertifikāta Nr.

1. Reģistrācijas numurs .....
2. Transportlīdzekļa veids .....
3. Šasijas Nr. .....
4. Tirdzniecības marka (vai ražotāja nosaukums) .....
5. Citas ziņas .....
6. Pielikumu skaits .....

7. **APSTIPRINĀJUMS**	Derīgs līdz

☐ Individuāls apstiprinājums (*)

☐ Apstiprinājums pēc uzbūves tipa (*)

Atļaujas Nr. (ja nepieciešams) .....

Vieta .....

Datums .....

Paraksts .....

Zīmogs

8. **TURĒTĀJS (ražotājs, īpašnieks vai pārvadātājs)** tikai nereģistrētiem transportlīdzekļiem)

Nosaukums un adrese .....

.....

9. **ATJAUNOŠANA**

Derīgs līdz		
Vieta		
Datums		
Paraksts un zīmogs		

(*) atzīmēt nepieciešamo.

Sk. “Svarīgs paziņojums” 4. lpp.

▼B

Autotransporta līdzekļa apstiprinājuma sertifikāta paraugs (turpinājums)

Piezīmes kompetento iestāžu vajadzībām		Sertifikāta Nr.	
10. Pamanītie defekti		11. Defektu novēršana	
Iestāde	Zīmogs	Iestāde	Zīmogs
Paraksts		Paraksts	
10. Pamanītie defekti		11. Defektu novēršana	
Iestāde	Zīmogs	Iestāde	Zīmogs
Paraksts		Paraksts	
10. Pamanītie defekti		11. Defektu novēršana	
Iestāde	Zīmogs	Iestāde	Zīmogs
Paraksts		Paraksts	
12. Citas piezīmes			

Sk. “Svarīgs paziņojums” 4. lpp.

▼B

Autotransporta līdzekļa apstiprinājuma sertifikāta paraugs (*turpinājums*)

SVARĪGS PAZIŅOJUMS

1. Ja iestāde, kas piešķir apstiprinājumu, uzskata, ka tas nepieciešams, apstiprinājuma sertifikātam pievieno šās iestādes apstiprinātus fotoattēlus vai shēmas. Tādos gadījumos šo dokumentu skaitu izdevēja iestāde ieraksta apstiprinājuma sertifikāta 6. punktā.

2. Apstiprinājuma sertifikātu glabā autotransporta līdzeklī. Tam jābūt sertifikāta oriģinālam, nevis kopijai.

3. Reizi divos gados autotransporta līdzekļi jāuzrāda kompetentajā iestādē apskatei vai sertifikāta pagarināšanai valstī, kurā transportlīdzeklis ir reģistrēts, bet nereģistrētos transportlīdzekļus uzrāda tajā valstī, kuras rezidents ir transportlīdzekļa īpašnieks vai lietotājs.

4. Ja autotransporta līdzeklis vairs neatbilst tehniskajiem nosacījumiem, kas noteikti tā apstiprināšanai, pirms izmantošanas preču pārvadājumiem, izmantojot TIR karneti, transportlīdzekļa tehniskais stāvoklis jāatjauno, lai tam varētu no jauna piešķirt apstiprinājumu, kad tas atkal atbilst minētajiem tehniskajiem nosacījumiem.

5. Ja mainīti autotransporta līdzekļa būtiskie raksturlielumi, apstiprinājums uz transportlīdzekli vairs neattiecas, un pirms izmantošanas preču pārvadājumiem, izmantojot TIR karneti, kompetentajai iestādei transportlīdzeklis jāapstiprina atkārtoti.

[4. lapa]

▼B

5. PIELIKUMS

TIR PLĀKSNES

1. Plākšņu izmērs ir 250 mm x 400 mm.

2. Uzraksts "TIR" ir veidots no latīņu alfabēta lielajiem sākumburtiem, kuru augstums ir 200 mm, bet burtu līnijas platums ir vismaz 20 mm. Burti ir baltā krāsā uz zila fona.

▼B

6. PIELIKUMS

PASKAIDROJUMI

Ievads

i) Saskaņā ar šās konvencijas 43. pantu paskaidrojumos interpretēti daži šās konvencijas un tās pielikumu noteikumi. Tajos aprakstīta arī noteikta ieteicamā prakse.

ii) Paskaidrojumi negroza šās konvencijas vai tās pielikumu noteikumus, bet tikai precizē to saturu, nozīmi un lietojuma jomu.

iii) Jo īpaši ņemot vērā šās konvencijas 12. pantu un tās 2. pielikumu, kas attiecas uz tehniskajiem nosacījumiem, ar kuriem saskaņā autotransporta līdzekļus apstiprina pārvadājumiem ar muitas plombu, paskaidrojumos vajadzības gadījumā norādīti uzbūves paņēmieni, kas jāakceptē Līgumslēdzējām pusēm kā atbilstoši šiem noteikumiem. Paskaidrojumos vajadzības gadījumā norādīti arī uzbūves paņēmieni, kas šiem noteikumiem neatbilst.

iv) Paskaidrojumi dod iespējas piemērot konvencijas un tās pielikumu noteikumus, ņemot vērā tehnikas attīstību un ekonomiskās prasības.

0. KONVENCIJAS PAMATTEKSTS

0.1. 1. pants

0.1. b) Konvencijas 1. panta b) apakšpunkts norāda, ka, ja vienā vai vairākās valstīs ir vairākas nosūtītājas muitas iestādes un galamērķa muitas iestādes, vienā Līgumslēdzējā pusē var notikt vairākas TIR operācijas. Šādos apstākļos par TIR operāciju var uzskatīt TIR pārvadājuma posmu vienā valstī, ko veic starp divām muitas iestādēm, neatkarīgi no tā, vai tās ir nosūtītājas muitas iestādes, galamērķa muitas iestādes vai muitas iestādes ceļā.

0.1. f) Konvencijas 1. panta f) apakšpunktā minētās maksas un nodevas ir visas summas, ko Līgumslēdzējas puses ir iekasējušas, ievedot vai izvedot, vai saistībā ar ievešanu un izvešanu, izņemot ievedmuitas vai izvedmuitas nodokļus. Šīs summas nepārsniedz aptuvenās sniegto pakalpojumu izmaksas un nav netieša vietējo produktu aizsardzība, kā arī nav ievedmuita vai izvedmuita fiskāliem mērķiem. Šādas maksas un nodevas cita starpā ietver samaksu par:

— izcelsmes sertifikātiem, ja tie ir vajadzīgi tranzītam,

— analīzēm, ko muitas laboratorijas ir veikušas kontroles nolūkos,

— muitas pārbaudēm un citām muitošanas darbībām, kas veiktas ārpus parastā darba laika vai ārpus muitas iestādēm,

— sanitārām, veterinārām vai fitopatoloģiskām pārbaudēm.

▼B

0.1. j) “Nomontējama virsbūve” ir kravas nodalījums, kam nav vadības līdzekļu un ko ir paredzēts pārvadāt ar autotransporta līdzekli, kura šasija kopā ar apakšējo rāmi ir šim mērķim īpaši pielāgota. Ar šo terminu apzīmē arī pārvietojamus korpusus, ko izmanto kā speciālus kravas nodalījumus kombinētiem pārvadājuma veidiem, jo īpaši pārvadājumiem pa ceļu un dzelzceļu.

0.1. j) i) “Daļēji noslēgts”, kā to attiecina uz 1. panta j) apakšpunkta i) daļā minēto aprīkojumu, attiecas uz aprīkojumu, kas parasti sastāv no grīdas un virsbūves konstrukcijas, ar kuru nodala kravas vietu, kura parasti ir tikpat liela kā slēgtā konteinerā. Virsbūves konstrukcija parasti sastāv no metāla daļām, kas veido konteinera rāmi. Šā veida konteineriem var arī būt viena vai vairākas sānu vai priekšējās sienas. Dažos gadījumos ir tikai jumts, kas ir piestiprināts grīdai ar balstiem. Šā veida konteinerus jo īpaši izmanto lielgabarīta preču (piemēram, vieglo automobiļu) pārvadāšanai.

0.2. 2. pants

0.2–1. Konvencijas 2. pantā ir noteikts, ka pārvadājums, izmantojot TIR karneti, var sākties un beigties vienā un tajā pašā valstī, ja daļu no brauciena veic ārvalsts teritorijā. Šādos gadījumos nekas neliedz izbraukšanas valsts muitas dienestiem prasīt ne tikai TIR karneti, bet arī valsts dokumentu, kas ir paredzēts, lai nodrošinātu preču atkalievešanu bez nodevām. Tomēr muitas dienestiem ir ieteicams neprasīt izmantot šādu dokumentu, bet tā vietā pieņemt attiecīgu vīzu TIR karnetē.

0.2–2. Šā panta noteikumi ļauj preces pārvadāt, izmantojot TIR karneti, ja tikai daļu no brauciena veic ar autotransportu. Tajos nav noteikts, kura brauciena daļa jāveic ar autotransportu, un ir pietiekami, ja tas notiek kādā posmā starp TIR pārvadājuma sākumu un beigām. Tomēr neparedzētu komerciālu vai gadījuma rakstura apstākļu dēļ var notikt tā, ka nevienu brauciena daļu neveic ar autotransportu, neskatoties uz nosūtītāja nodomiem brauciena sākumā. Šajos izņēmuma gadījumos Līgumslēdzējas puses tomēr TIR karneti pieņem un galvotājas apvienības atbildība paliek spēkā.

▼M1

0.3. 3. pants

0.3. a) iii) 3. panta a) punkta iii) apakšpunkts neattiecas uz vieglajiem automobiļiem (HS kods 8703), kas pārvietojas ar saviem līdzekļiem. Tomēr vieglo automobiļu pārvadāšanai drīkst piemērot *TIR* procedūru, ja to veic ar cita transportlīdzekļa palīdzību, kā norādīts 3. panta a) punkta i) un ii) apakšpunktā.

▼B

0.5. 5. pants

Šis pants neliedz veikt preču izlases pārbaudes, bet uzsver, ka šo pārbaužu skaitam jābūt ierobežotam. Starptautiskā TIR karnetes procedūra patiesībā sniedz labāku aizsardzību nekā valsts procedūras. Pirmkārt, ziņām TIR karnetē par precēm jāatbilst ziņām, kas ir dotas muitas dokumentos, kuri var būt

▼B

vajadzīgi izbraukšanas valstī. Turklāt tranzītvalstīm un galamērķa valstij aizsardzība ir nodrošināta ar pārbaudēm, kuras veic izbraucot un kuras ir apstiprinājuši muitas dienesti nosūtītājā muitas iestādē (sk. piezīmi par 19. pantu).

0.6. 6. pants

0.6.2. 2. punkts

Saskaņā ar šā punkta noteikumiem valsts muitas dienesti var apstiprināt vairāk nekā vienu apvienību, un katra no tām var uzņemties atbildību par pārvadājumiem, izmantojot karnetes, ko tā vai tās atbilstošās apvienības ir izdevušas.

0.6.2 *bis*-1. Starptautiskās organizācijas un tās dalībnieču apvienību savstarpējās attiecības definē rakstiskās vienošanās par starptautiskās garantiju sistēmas funkcionēšanu.

0.6.2 *bis*-2. Saskaņā ar 6. panta 2. *bis* punktu piešķirto pilnvarojumu atspoguļo rakstiskā vienošanās starp *UNECE* un starptautisko organizāciju. Vienošanās nosaka, ka starptautiskā organizācija pilda attiecīgos konvencijas noteikumus, ievēro konvencijas Līgumslēdzēju pušu kompetenci un pilda Administratīvās komitejas lēmumus un TIR Kontroles komisijas prasības. Parakstot vienošanos, starptautiskā organizācija apstiprina, ka pieņem ar pilnvarojumu uzliktos pienākumus. Vienošanās attiecas arī uz starptautiskās organizācijas pienākumiem, kas izklāstīti 8. pielikuma 10. panta b) apakšpunktā, ja TIR karnešu centralizētu iespiešanu un izplatīšanu veic iepriekšminētā starptautiskā organizācija. Vienošanos pieņem Administratīvā komiteja.

0.8. 8. pants

0.8.2. 2. punkts

Šā punkta noteikumus piemēro tādu pārkāpumu gadījumā, kas uzskaitīti 1. panta 8. punktā, ja katras Līgumslēdzējas puses tiesību akti paredz citus maksājumus – administratīvus sodus vai citas finanšu sankcijas —, ne vien ievedmuitas vai izvedmuitas nodokļus. Tomēr maksājuma summa nedrīkst pārsniegt ievedmuitas vai izvedmuitas nodokļu summu, kas būtu jāmaksā, ja preces būtu ievestas vai izvestas saskaņā ar atbilstošajiem muitas noteikumiem, summu paaugstinot ar eventuālajām kavējuma naudām.

0.8.3. 3. punkts

►**M3** Līgumslēdzējām pusēm ◄ ir ieteicams no galvotājas apvienības neprasīt lielāku summu kā USD 50 000 par TIR karneti. Tādos alkohola un tabakas pārvadājumu gadījumos, par kuriem dati ir tālāk uzskaitīti un kuros tiek pārsniegts tālāk norādītais daudzums, ►**M3** Līgumslēdzējām pusēm ◄ ir ieteicams no galvotājas apvienības neprasīt lielāku summu kā USD 200 000:

1) nedenaturēts etilspirts ar spirta tilpumkoncentrāciju 80 vai vairāk tilp.% (HS kods: 22.07.10);

▼B

2) nedenaturēts etilspirts, kura spirta tilpumkoncentrācija ir mazāk nekā 80 tilp.% stiprie alkoholiskie dzērieni, liķieri un citi alkoholiski dzērieni; alkoholisko dzērienu ražošanas izejvielas (HS kods: 22.08);

3) cigāri, Manilas cigāri un cigarellas, kas satur tabaku (HS kods: 24.02.10);

4) cigaretes, kas satur tabaku (HS kods: 24.02.20);

5) smēķējamā tabaka, kas satur vai nesatur tabakas aizstājējus jebkurā samērā (►M5 HS kodi: 24.03.11 un 24.03.19 (*ECE/TRANS/WP.30/AC.2/113, para. 35* ◄);

Ir ieteicams no galvotājas apvienības neprasīt lielāku summu kā USD 50 000, ja iepriekšminēto kategoriju alkohola un tabakas daudzums nepārsniedz šādus:

1) 300 litri

2) 500 litri

3) 40 000 gabali

4) 70 000 gabali

5) 100 kilogrami.

Iepriekšminēto kategoriju alkohola un tabakas preču precīzs daudzums litros, gabalos vai kilogramos ir jāieraksta TIR karnetes preču sarakstā.

0.8.5. 5. punkts

Ja ►M3 maksājuma prasība galvotājai apvienībai iesniegta ◄ par precēm, kuras nav uzskaitītas TIR karnetes preču sarakstā, atbildīgajai administrācijai jāsniedz pierādījumi, kas paskaidrotu, ka šīs preces ir daļa no transportlīdzekļa kravas nodalījumā vai konteinerā pārvadātās, ar muitas plombām noslēgtās kravas.

0.8.6. 6. punkts

1. Ja TIR karnetē nav pietiekami sīku ziņu, kas ļauj noteikt nodevas par precēm, attiecīgās puses var sniegt pierādījumu par to precīzu veidu.

2. Ja pierādījumu nesniedz, nodokļus un maksājumus uzliek nevis saskaņā ar vienoto likmi, kas neattiecas uz preču veidu, bet saskaņā ar vislielāko likmi, kuru piemēro tāda veida precēm, kas ir norādītas TIR karnetē.

▼M3

_____

▼B

►M3 0.10.–1. ◄ 10. pants

TIR operācijas pabeigšanas sertifikātu uzskata par iegūtu nelikumīgi vai ar krāpšanu, ja TIR pārvadājums ir izdarīts kravas nodalījumos vai konteineros, kas ir pielāgoti negodīgiem nolūkiem, vai ja ir atklātas tādas nelikumīgas darbības kā viltotu vai neprecīzu dokumentu izmantošana, preču aizstāšana, muitas plombu viltošana u.c., vai ja sertifikāts ir iegūts ar citiem aizliegtiem līdzekļiem.

▼M3

0.10.–2. Frāze “vai kad pabeigšana nav notikusi” ietver situācijas, kad operācijas pabeigšanas apliecinājums ticis viltots.

▼B

0.11. 11. pants

▼M3

0.11.–1. Paziņošanas metodi rakstveidā nosaka valsts tiesību aktos.

0.11.–2. Kompetento iestāžu centieni pieprasīt maksājumu no atbildīgās personas/atbildīgajām personām ietver vismaz maksājuma prasības nosūtīšanu *TIR* karnetes turētājam uz *TIR* karnetē norādīto adresi vai maksājuma prasības nosūtīšanu saskaņā ar valsts tiesību aktiem noteiktajai atbildīgajai personai/atbildīgajām personām, ja tā/tās nav *TIR* karnetes turētājs. Maksājuma prasību *TIR* karnetes turētājam var apvienot ar šā panta 1. punkta a) apakšpunktā minēto paziņojumu.

0.11.–3.–1. Pieņemot lēmumu par preču vai transportlīdzekļa izlaišanu, kompetentās iestādes nedrīkst ietekmēt tas, ka galvotāja apvienība ir atbildīga par nodokļiem, maksājumiem un kavējuma procentiem, kas jāmaksā karnetes turētājam, ja tām ir citi likumā noteikti to interešu aizsardzības līdzekļi, par kurām tās ir atbildīgas.

0.11.–3.–2. Kompetentās iestādes var informēt galvotāju apvienību, ka ir uzsāktas administratīvās procedūras vai tiesvedība attiecībā uz maksāšanas pienākumu. Jebkurā gadījumā kompetentās iestādes galvotāju apvienību par šādām administratīvajām procedūrām vai tiesvedību, kas var tikt izbeigtas pēc divu gadu termiņa, informē pirms šā termiņa beigām.

0.11.–4. Ja galvotājai apvienībai saskaņā ar šajā pantā izklāstīto procedūru liek samaksāt 8. panta 1. un 2. punktā minētās summas un tā to neizdara trīs mēnešu termiņā, kā noteikts konvencijā, kompetentās iestādes, prasot samaksāt attiecīgās summas, var atsaukties uz valsts noteikumiem, jo tādā gadījumā netiek pildīts galvojuma līgums, ko galvotāja apvienība ir noslēgusi saskaņā ar valsts tiesību aktiem. Termiņu piemēro arī gadījumā, ja galvotāja apvienība pēc prasības saņemšanas konsultējas ar 6. panta 2. punktā minēto starptautisko organizāciju par tās nostāju attiecībā uz prasību.

▼B

0.15. 15. pants

Var rasties zināmas grūtības tādēļ, ka daži transportlīdzekļi nav jāreģistrē, piemēram, dažās valstīs tās ir piekabes vai puspiekabes, gadījumos, kad muitas dokumenti pagaidu ievešanai nav vajadzīgi. Šādā gadījumā var ievērot 15. panta noteikumus, tādējādi muitas dienestiem nodrošinot pienācīgu aizsardzību, ziņas par šiem transportlīdzekļiem (marku un numurus) reģistrējot tās TIR karnetes kuponā Nr. 1 un Nr. 2, kuru izmanto attiecīgajās valstīs, un atbilstošajos pasakņos.

▼B

0.17. 17. pants

0.17–1. 1. punkts

Noteikums par to, ka to preču sarakstā, uz ko TIR karnete attiecas, jābūt atsevišķi norādītam katra transportlīdzekļa, katra sakabinātā transportlīdzekļa vai katra konteinera saturam, ir paredzēts, lai vienkāršotu katra transportlīdzekļa vai konteinera satura muitas pārbaudi. Tādēļ šis noteikums nav jāinterpretē tik stingri, ka katru atšķirību starp transportlīdzekļa vai konteinera patieso saturu un sarakstā norādīto transportlīdzekļa vai konteinera saturu uzskata par konvencijas noteikumu pārkāpumu.

Ja pārvadātājs attiecīgajām iestādēm var pierādīt, ka, neskatoties uz šādu atšķirību, visas sarakstā norādītās preces saskan ar visu preču kopumu, kas iekrauts sakabinātajos transportlīdzekļos vai visos konteineros, uz kuriem attiecas TIR karnete, to parasti neuzskata par muitas prasību pārkāpumu.

0.17–2. 2. punkts

Mājsaimniecības pārvietošanas gadījumā var piemērot TIR karnetes izmantošanas noteikumu 10. punkta c) apakšpunktā izklāstīto procedūru un attiecīgo priekšmetu sarakstu samērīgi vienkāršot.

0.18. 18. pants

0.18–1. Lai TIR procedūra netiktu traucēta, ir svarīgi, lai valsts muitas dienesti nenorādītu izvešanas muitas iestādi kā pārvadājuma galamērķa muitas iestādi, kad pārvadājumu turpina kaimiņvalstī, ja šī valsts arī ir šās konvencijas Līgumslēdzēja puse, izņemot gadījumus, kad ir īpaši apstākļi, kas šo pieprasījumu pamato.

0.18–2. 1. Preces arī ir jāiekrauj tā, lai sūtījumu, kas pirmajā izkraušanas vietā jāizkrauj, varētu no transportlīdzekļa vai konteinera izņemt tā, lai nebūtu jāizkrauj citi preču sūtījumi, kuri jāizkrauj citās izkraušanas vietās.

2. Ja pārvadājuma laikā notiek izkraušana vairāk nekā vienā vietā, pēc daļējas izkraušanas tas jāatzīmē TIR karnetē visu atlikušo sarakstu 12. ailē, un tajā pašā laikā atlikušajos kuponos un atbilstošajos pasakņos jāizdara vēl viens ieraksts par jaunajām piestiprinātajām plombām.

0.19. 19. pants

Prasība par to, ka nosūtītājai muitas iestādei jāpārbauda preču saraksta pareizība, nozīmē, ka vismaz jāpārbauda, vai ziņas preču sarakstā atbilst ziņām preču izvešanas dokumentos un pārvadājuma vai citos tirdzniecības dokumentos; nosūtītāja muitas iestāde var preces arī pārbaudīt. Pirms

▼B

plombu piestiprināšanas nosūtītājai muitas iestādei arī jāpārbauda autotransporta līdzekļa vai konteinera stāvoklis un, ja tie ir ar tentu nosegti transportlīdzekļi vai konteineri, tentu un tentu stiprinājumu stāvoklis, jo šis aprīkojums nav iekļauts apstiprinājuma sertifikātā.

0.20. 20. pants

Nosakot termiņus preču pārvadāšanai to teritorijā, muitas dienestiem cita starpā jāņem vērā arī īpaši noteikumi, kas attiecas uz pārvadātājiem, jo īpaši noteikumi par autotransporta līdzekļa vadītāju darba laiku un obligātiem atpūtas periodiem. Šiem dienestiem ir ieteicams izmantot savas tiesības noteikt maršrutu tikai tad, kad tie uzskata, ka tas ir būtiski svarīgi.

0.21. 21. pants

0.21–1. Šā panta noteikumi neierobežo muitas dienestu tiesības pārbaudīt visas transportlīdzekļa daļas, ne tikai aizzīmogoto kravas nodalījumu.

0.21–2. Ievešanas muitas iestāde var likt pārvadātājam atgriezties kaimiņvalsts izvešanas muitas iestādē, ja atklāj, ka šī iestāde muitošanu nav veikusi vai ka tā nav veikta pienācīgi. Šādos gadījumos ievešanas muitas iestāde TIR karnetē ieraksta piezīmi par attiecīgo izvešanas muitas iestādi.

0.21–3. Ja pārbaudes laikā muitas dienesti ņem preču paraugus, tiem TIR karnetes preču sarakstā jāizdara piezīme, norādot pilnīgas ziņas par paņemtajām precēm.

►M3 0.28.–1. ◄ 28. pants

TIR karneti var izmantot tikai tai funkcijai, kurai tā sākotnēji paredzēta, proti, tranzītam. TIR karneti nedrīkst izmantot, piemēram, preču uzglabāšanai muitas uzraudzībā galamērķī.

▼M3

0.28.–2. Šajā pantā noteikts, ka, lai pabeigtu *TIR* operāciju, uz precēm jāattiecina cita muitas procedūra vai cita muitas kontroles sistēma. Tas ietver preču nodošanu patēriņam (pilnībā vai ar nosacījumiem), pārvietošanu pāri robežai uz trešo valsti (eksports) vai uz brīvo zonu vai preču uzglabāšanu vietā, ko apstiprinājuši muitas dienesti, kamēr tiek gaidīta deklarācija citai procedūrai.

▼B

0.29. 29. pants

Autotransporta līdzekļiem un konteineriem, kuros pārvadā smagas vai lielgabarīta preces, apstiprinājuma sertifikāts nav vajadzīgs. Tomēr nosūtītājai muitas iestādei ir jāpārliecinās, ka ir ievēroti pārējie šajā pantā noteiktie nosacījumi attiecībā uz šāda veida pārvadājumiem. Citu Līgumslēdzēju pušu muitas iestādes nosūtītājas muitas iestādes lēmumu akceptē, izņemot gadījumu, kad tās uzskata, ka tas ir nepārprotami pretrunā 29. panta noteikumiem.

▼**M5**

0.38.	38. pants
0.38–2.	2. punkts
	Tiesību aktu prasību paziņot TIR Kontroles komisijai, ka persona uz laiku vai pastāvīgi izslēgta no šīs konvencijas darbības jomas, uzskata par izpildītu, ja tas izdarīts, pienācīgi izmantojot elektroniskās lietotnes, ko šai vajadzībai TIR Kontroles komisijas uzraudzībā izstrādājis TIR sekretariāts. (*ECE/TRANS/WP.30/AC.2/115, para. 43*).

▼**B**

0.39.	39. pants
	Ar jēdzienu "kļūdas aiz neuzmanības" saprot darbības, kuras, lai gan nav veiktas ar nodomu un zinot visus faktus, tomēr ir notikušas tāpēc, ka nav veikti samērīgi un vajadzīgi pasākumi, lai attiecīgajā gadījumā nodrošinātu faktu precizitāti.

▼**M6**

0.42.bis	42.bis pants
	Termins "nekavējoties" 42.bis pantā nozīmē, ka par valsts pasākumiem, kuri var ietekmēt *TIR* konvencijas piemērošanu un/vai *TIR* sistēmas darbību, būtu rakstveidā jāpaziņo *TIR* Kontroles komisijai (*TIRExB*) pēc iespējas ātrāk un, ja iespējams, pirms šie pasākumi stājas spēkā, lai *TIRExB* varētu efektīvi pildīt pārraudzības funkciju un izpildīt pienākumu par to, ka ir jāpārbauda pasākuma atbilstība *TIR* konvencijai saskaņā ar 42.bis pantu un ar *TIR* konvencijas 8. pantā izklāstīto mandātu.

▼**B**

0.45.	45. pants
	Līgumslēdzējām pusēm ir ieteicams darbam ar TIR pārvadājumiem nodrošināt vislielāko iespējamo muitas iestāžu skaitu gan valsts iekšienē, gan pie robežas.
1.	1. PIELIKUMS
1.10. c)	Noteikumi saistībā ar TIR karnetes izmantošanu
	Preču sarakstam pievienotie kravas saraksti
	TIR karnetes izmantošanas noteikumu 10.c) punkts nosaka, ka TIR karnetei kā pielikumu var sagatavot kravas sarakstu arī tad, ja ir pietiekami daudz vietas, lai preču sarakstā ierakstītu visas pārvadājamās preces. Tomēr šāds kravas saraksts tiek atļauts tikai tad, ja tas pēc formas ir skaidri un nepārprotami salasāms, tajā ir uzrādītas ziņas, kas prasītas preču sarakstā, un ir ievēroti citi 10.c) punkta nosacījumi.

▼B

2. 2. PIELIKUMS

2.2. 2. pants

2.2.1.a) 1. punkta a) apakšpunkts – Sastāvdaļu montāža

a) Gadījumos, kad izmanto savienotājierīces (kniedes, skrūves, uzgriežņus, uzmavas u.c.), no ārpuses ievieto pietiekamu skaitu šādu ierīču, ko caur samontētajām daļām ievada iekšpusē, kur stingri nostiprina (piemēram, atkniedē, piemetina, iestiprina ar ieliktni vai pieskrūvē, bet galviņu atštancē vai aizmetina). Tomēr parastās kniedes (t.i., kniedes, kuru ielikšanai nepieciešams piekļūt no savienojamās konstrukcijas abām pusēm) var ielikt arī no iekšpuses.

Neatkarīgi no iepriekš minētā kravas nodalījuma grīdu var piestiprināt ar pašvītņgriezes skrūvēm vai pašieurbes kniedēm, vai kniedēm, ko iešauj ar lādiņu, vai tapām, ko iešauj pneimatiski, tās ievietojot no iekšienes un izvadot taisnā leņķī cauri grīdai un zem tās esošajiem metāla šķēršiem, ievērojot nosacījumu, kurš neattiecas uz pašvītņgriezes skrūvēm, lai viens šo savienotājelementu gals būtu vienā līmenī ar šķērša ārpusi vai tam piemetināts.

b) Kompetentās iestādes nosaka, kurām savienotājierīcēm un kādā daudzumā jāatbilst šo piezīmju a) apakšpunktā noteiktajām prasībām; tas jādara tāpēc, lai šādi samontētas sastāvdaļas nevarētu nomontēt un ievietot konstrukcijā atpakaļ, neatstājot redzamas šādu darbību pēdas. Attiecībā uz pārējo savienotājierīču izvēli un izvietojumu ierobežojumi nav noteikti.

c) Savienotājierīces, ko var nomontēt un nomainīt no vienas puses, neatstājot redzamas pēdas (t.i., ierīces, kuru uzstādīšanai nav vajadzīgs piekļūt no savienojamo detaļu abām pusēm), saskaņā ar šā paskaidrojuma a) apakšpunktu izmantot nedrīkst. Kā šādu ierīču piemērus var minēt izplešanās kniedes, necaurejošas kniedes u.c.

d) Iepriekš aprakstītie montāžas paņēmieni attiecas uz speciālajiem transportlīdzekļiem, piemēram, izotermiskajiem transportlīdzekļiem, transportlīdzekļiem ar saldētājiekārtām un autocisternām, tiktāl, ciktāl tie neatbilst šāda veida transportam noteiktajām tehniskajām prasībām, kurām tiem ir jāatbilst, ņemot vērā to izmantojumu. Gadījumos, kad tehnisku iemeslu dēļ detaļas nav iespējams nostiprināt iepriekš šo paskaidrojumu a) apakšpunktā noteiktajā veidā, tās var savienot ar paskaidrojumu c) apakšpunktā minētajām savienotājierīcēm, ievērojot nosacījumu, ka tās netiek izmantotas uz tādas sienas iekšējās virsmas, kurai nevar piekļūt no ārpuses.

▼B

2.2.1. b) 1. punkta b) apakšpunkts – Durvis un citas noslēgsistēmas

a) ierīcēm, kurām var piestiprināt muitas plombu, jābūt:

i) piemetinātām vai piestiprinātām ar vismaz divām tādām savienotājierīcēm, kas minētas paskaidrojumu 2.2.1.a punkta a) apakšpunktā, vai

ii) to konstrukcijai jābūt tādai, lai pēc tam, kad kravas nodalījums ir noslēgts un aizzīmogots, ierīci nevarētu noņemt, neatstājot acīmredzamas pēdas.

Tajās jābūt arī:

iii) iestrādātiem caurumiem ar vismaz 11 mm diametru vai vismaz 11 mm garām un 3 mm platām spraugām, un

iv) tām jānodrošina vienāda aizsardzība neatkarīgi no izmantotās plombas veida;

b) sadureņģes, skavu eņģes, eņģu tapas un citas piekārto durvju detaļas jānostiprina, ievērojot šo paskaidrojumu a) apakšpunkta i) un ii) daļas prasības. Turklāt šo ierīču detaļām (piemēram, šarnīra stiprinājuma plāksnēm, tapām un šarnīrsavienojumiem), ja tām jāgarantē kravas nodalījuma muitas drošība, jābūt samontētām tā, lai tās nevarētu noņemt vai nomontēt tad, kad kravas nodalījums ir noslēgts un aizzīmogots, neatstājot acīmredzamas pēdas ([1]).

Tomēr gadījumos, kad šādām ierīcēm nevar piekļūt no ārpuses, pieļaujams, ka tad, ja durvis vai tamlīdzīgas noslēgierīces ir aizvērtas un aizzīmogotas, tās nevar noņemt no eņģēm vai tamlīdzīgām ierīcēm, neatstājot acīmredzamas pēdas. Ja durvīm vai tamlīdzīgām noslēgierīcēm ir vairāk par divām eņģēm, saskaņā ar iepriekš a) apakšpunkta i) un ii) daļā noteiktajām prasībām nostiprinātām jābūt tikai tām divām eņģēm, kuras ir vistuvāk durvju ārpusei;

c) ja transportlīdzekļiem ir kravas nodalījumi ar siltumizolāciju, izņēmuma gadījumos ierīci muitas plombu piestiprināšanai, eņģes un citas detaļas, kuras noņemot, ir iespējams iekļūt kravas nodalījumā vai piekļūt tukšumiem, kuros varētu noslēpt preces, var stiprināt pie šādu kravas nodalījumu durvīm ar:

i) uzstādīšanas bultskrūvēm vai uzstādīšanas skrūvēm, kas ievietotas no ārpuses, bet citādi neatbilst paskaidrojumu iepriekšējā 2.2.1.a punkta a) apakšpunkta prasībām, ievērojot nosacījumu, ka

— uzstādīšanas bultskrūvju vai uzstādīšanas skrūvju gali ir fiksēti plāksnē vai tai līdzīgā detaļā, kas nostiprināta aiz durvju konstrukcijas ārējā slāņa vai slāņiem, un

([1]) Sk. pielikuma 1.a attēlu

▼B

— noteikts skaits uzstādīšanas bultskrūvju vai uzstādīšanas skrūvju galvu ir piemetinātas muitas plombas piestiprināšanas ierīcēm, gredzeniem u. c., tā, ka tās ir pilnīgi deformētas, un

— uzstādīšanas bultskrūves vai uzstādīšanas skrūves nav noņemamas, neatstājot redzamas bojājuma pēdas ([1]);

ii) stiprinājumu ierīces, kuras ievietotas no izolēto durvju iekšpuses, ar nosacījumu, ka

— sistēmas nostiprinošais stienis un bloķējošais gredzens tiek savienoti, izmantojot pneimatisku vai hidraulisku rīku, kā arī aizmugurē ir piestiprināti pie plāksnes vai līdzīgas ierīces, kas iestrādāta starp durvju ārējo apšuvumu un izolācijas slāni, un

— sistēmas nostiprinošā stieņa galva nav pieejama no kravas nodalījuma iekšpuses, un

— pietiekams daudzums bloķējošo gredzenu un sistēmas nostiprinošo stieņu ir sametināti kopā, un šo sistēmu nav iespējams nomontēt konstrukcijā atpakaļ, neatstājot redzamas šādu darbību pēdas ([2]).

Ar terminu "kravas nodalījums ar izolāciju" saprot saldēšanas un izotermiskos kravas nodalījumus;

d) transportlīdzekļiem, kuru konstrukcijā ietilpst daudz tādu noslēgierīču kā krāni, ventiļi, lūku vāki, atloki u.c., jābūt būvētiem tā, lai iespējami samazinātu to aizzīmogošanai vajadzīgo muitas plombu skaitu. Šim nolūkam blakus esošajām noslēgierīcēm jābūt savienotām ar kopīgu ierīci aizzīmogošanai, pie kuras jāpiestiprina tikai viena muitas plomba, vai šim pašam nolūkam tās jānosedz ar kopīgu pārsegu;

e) transportlīdzekļiem ar atveramu jumtu jābūt būvētiem tā, lai to aizzīmogošanai vajadzīgo muitas plombu skaits būtu minimāls.

f) gadījumos, kad drošības apsvērumu dēļ nepieciešamas vairākas muitas plombas, to skaits jānorāda apstiprinājuma sertifikāta 5. punktā (1975. gada konvencijas 4. pielikums). Tādos gadījumos apstiprinājuma sertifikātam ir jāpievieno zīmējums, kas precīzi norāda muitas plombu uzstādīšanas vietas.

2.2.1. c) 1. punkta c) apakšpunkts 2.2.1c)-1. Ventilācijas atveres

a) šo atveru lielākais izmērs nedrīkst pārsniegt 400 mm;

b) atverēm, caur kurām tieši piekļūt kravas nodalījumam, jābūt aizšķērsotām

i) ar metāla sietu vai caurumotām metāla plāksnēm (caurumu maksimālais izmērs abos gadījumos ir 3 mm) un aizsargātām ar metināta metāla režģi (režģa acs maksimālais izmērs ir 10 mm) vai

([1]) Sk. pielikuma 1. attēlu
([2]) Sk. pielikuma 5. attēlu

▼B

ii) pietiekami biezu vienu caurumotu metāla plāksni (caurumu maksimālais izmērs ir 3 mm; plāksnes biezums vismaz 1 mm).

c) uz atverēm, caur kurām nevar tieši piekļūt kravas nodalījumam (piemēram, tāpēc, ka ir uzstādīti ventilācijas cauruļu līkumi vai deflektora plākšņu sistēmas), jābūt uzstādītām tām aizsargierīcēm, kuras uzskaitītas b) apakšpunktā, taču to acs maksimālais izmērs attiecīgi ir 10 mm un 20 mm (metāla režģim);

d) uz tentu atverēm principā jāprasa uzstādīt šā paskaidrojuma b) apakšpunktā minētās ierīces. Tomēr ir pieļaujams izmantot noslēgierīces no ārpuses piestiprinātu caurumotu metāla sietu un iekšpusē stiprinātu metāla vai cita materiāla režģu veidā;

e) pieļaujams izmantot identiskas no nemetālu materiāliem izgatavotas ierīces, ja tām ir noteiktā izmēra caurumi un izmantojamais materiāls ir pietiekami izturīgs, lai caurumus nevarētu ievērojami paplašināt, neradot acīmredzamus bojājumus. Turklāt nedrīkst pieļaut, ka ir iespējams nomainīt ventilācijas ierīci tikai no vienas tenta puses;

f) ventilācijas atveres var aprīkot ar aizsardzības ierīci. Pie tenta šī ierīce piestiprināma tā, lai atvere būtu pieejama muitas kontrolei. Šai aizsardzības ierīcei jābūt piestiprinātai pie tenta ne tālāk kā 5 cm no ventilācijas atveri nosedzošās plāksnes.

2.2.1. c)-2 Drenāžas atveres

a) šo atveru lielākais izmērs nedrīkst pārsniegt 35 mm;

b) atverēm, caur kurām ir tieša piekļuve kravas nodalījumam, jābūt aprīkotām ar ventilācijas atverēm paredzētām aizsargierīcēm, kas aprakstītas paskaidrojumu 2.2.1.c 1. punkta b) apakšpunktā;

c) ja caur drenāžas atverēm nav tiešas piekļuves kravas nodalījumam, b) apakšpunktā minētās aizsargierīces var nelietot, ar nosacījumu, ka drenāžai ir droša deflektoru sistēma, kurai var ērti piekļūt no kravas nodalījuma iekšienes.

2.2.3. 3. punkts – Droši logi

Logi tiek uzskatīti par drošiem, ja nepastāv risks, ka tos var sasist, izmantojot transportlīdzekli tā parasto funkciju veikšanai normālos apstākļos. Logiem jābūt marķētiem, tā apliecinot to drošības raksturojumu.

2.3. 3. pants

2.3.3. 3. punkts – No gabaliem izgatavoti tenti

a) ievērojot 2. pielikuma 3. panta 2. punkta noteikumus, tenta daļas var būt no dažādiem materiāliem;

▼B

b) pieļaujams jebkurš tāds atsevišķo gabalu novietojums, kas garantē tenta drošību, ja gabali savienoti, ievērojot 2. pielikuma 3. panta prasības.

2.3.6. a) 6. punkta a) apakšpunkts

2.3.6. a)-1 Transportlīdzekļi ar slīdošiem gredzeniem

Saskaņā ar šo punktu var izmantot metāla gredzenus, kuri slīd pa metāla stieni, kas piestiprināts pie transportlīdzekļa ([1]), ja

a) pie transportlīdzekļa piestiprināto stieņu attālums nav lielāks par 60 cm, un tie ir piestiprināti tādā veidā, lai tos nevarētu noņemt un aizstāt, neatstājot acīmredzamas šādu darbību pēdas;

b) gredzeni izgatavoti no dubultas stīpas vai aprīkoti ar centrālo stieni un izgatavoti no viena gabala, neizmantojot metināšanu, un

c) tentu uz transportlīdzekļa nostiprina, stingri ievērojot šās konvencijas 2. pielikuma 1. panta a) apakšpunktā izklāstītos nosacījumus.

2.3.6. a)-2 Transportlīdzekļi, kas aprīkoti ar turniketa aizbīdņiem

Saskaņā ar šo punktu ir pieļaujama tādu metāla turniketu aizbīdņu lietošana, kuriem katra ass metāliskā skavā ir piestiprināta transportlīdzeklim ([2]), ja

a) katra skava ir piestiprināta tā, lai tās nevarētu noņemt un aizstāt, neatstājot acīmredzamas šādu darbību pēdas, un

b) katras skavas atspere ir pilnībā noslēgta metāliskā zvana formas korpusā.

2.3.6. b) 6. punkta b) apakšpunkts – Pastāvīgi nostiprināti tenti

Ja viena vai vairākas tenta malas pastāvīgi piestiprinātas pie transportlīdzekļa korpusa, tentu fiksē ar vienu vai vairākām metāla vai cita piemērota materiāla stīpām, kas piestiprinātas transportlīdzekļa korpusam ar savienotājierīcēm, kuras atbilst 6. pielikuma 2.2.1.a punkta a) apakšpunkta paskaidrojumos noteiktajām prasībām.

2.3.8. 8. punkts – Attālums starp gredzeniem un cilpām

Ir pieļaujami vairāk nekā 200 mm, bet ne vairāk kā 300 mm lieli attālumi balsta abās pusēs, ja gredzeni sānu panelī ir atstatus, cilpas ir ovālas formas un to izmērs ir tik mazs, lai tās varētu tikai uzmaukt uz gredzeniem.

2.3.11. a) 11. punkta a) apakšpunkts

2.3.11. a)-1 Tenta spriegošanas atloki

Daudzu transportlīdzekļu tentiem ārmalā visā garumā no transportlīdzekļa puses ir horizontāls atloks ar tajā izdurtām cilpām. Šādus atlokus, ko sauc par spriegošanas atlokiem, izmanto tenta nostiepšanai, izmantojot spriegošanas auklas vai tamlīdzīgas ierīces. Šādus atlokus izmanto, lai apslēptu

([1]) Sk. pielikuma 2. attēlu
([2]) Sk. pielikuma 2.a attēlu

▼B

tentos izveidotas horizontālas spraugas, caur kurām var neatļauti piekļūt precēm, ko pārvadā transportlīdzeklī. Tāpēc nav ieteicams atļaut izmantot šāda veida atlokus. To vietā var lietot šādas ierīces:

a) līdzīgas konstrukcijas spriegošanas atlokus, kas nostiprināti tenta iekšpusē, vai

b) atsevišķus mazus atlokus, kuri tenta ārpusē piestiprināti ar vienu cilpu un viens no otra ir tādā attālumā, kas nodrošina vajadzīgo tenta spriegojumu.

Dažos gadījumos var izmantot tentus bez spriegošanas atlokiem.

2.3.11. a)-2 Tenta siksnas

Par tentiem piemērotām uzskatāmas siksnas no šādiem materiāliem:

a) ādas;

b) nestaipīgiem tekstilmateriāliem, tostarp ar plastmasu pārklāta vai gumijota auduma, ja šādus materiālus pēc pārraušanas nevar sametināt vai izmantot no jauna, neatstājot acīmredzamas pēdas. Turklāt siksnu pārklāšanai izmantojamajiem pārklājuma materiāliem no plastmasas jābūt caurspīdīgiem un ar gludu virsmu.

2.3.11. a)-3 Šā pielikuma *3. attēlā* parādītā ierīce *3* ([1]) atbilst 2. pielikuma 3. panta 11. punkta a) apakšpunkta pēdējā daļā noteiktajām prasībām. Tā atbilst arī prasībām, kas noteiktas 2. pielikuma 3. panta 6. punkta a) un b) apakšpunkta.

3. 3. PIELIKUMS

3.0.17. 17. punkts – Apstiprināšanas procedūra

1. Šajā 3. pielikumā noteikts, ka konvencijas līgumslēdzējas puses kompetentās iestādes var izsniegt apstiprinājuma sertifikātu transportlīdzekļiem, kas būvēti to teritorijā, un ka šādiem transportlīdzekļiem nav jāizdara papildu apstiprināšanas procedūras valstīs, kurās tie reģistrēti, vai valstīs, kuru rezidenti ir transportlīdzekļu īpašnieki.

2. Ar šiem noteikumiem netiek ierobežotas to Līgumslēdzēju pušu, kurās transportlīdzeklis reģistrēts vai kuru rezidents ir transportlīdzekļa īpašnieks, kompetento iestāžu tiesības prasīt uzrādīt apstiprinājuma sertifikātu, izdarot transportlīdzekļa ievešanu, vai to uzrādīt vēlāk saistībā ar transportlīdzekļa reģistrāciju vai kontroli, vai līdzīgām tiesību aktos noteiktajām prasībām.

3.0.20. 20. punkts – Apstiprinājuma sertifikāta vizēšanas procedūra

Gadījumos, kad jāatceļ vīza attiecībā uz defektiem pēc tam, kad transportlīdzekļa tehniskais stāvoklis atbilstoši atjaunots, šim nolūkam paredzētajā 11. punktā pietiek ierakstīt "Defekti novērsti", pēc tam kompetentās iestādes pārstāvis ieraksta savu vārdu, uzvārdu, parakstu un iespiež zīmogu.

([1]) Skat. pielikuma 3. attēlu

▼B

8.	8. PIELIKUMS

▼M5

8.9.	9. pants
8.9.1.	1. punkts
	TIR Kontroles komisijas locekļi ir kompetenti un pieredzējuši muitas procedūru, jo īpaši TIR tranzīta procedūras, piemērošanā gan valsts, gan starptautiskā līmenī. Komitejas locekļus nominē attiecīgo valstu valdības vai organizācijas, kas ir konvencijas līgumslēdzējas puses. Viņi pārstāv Konvencijas līgumslēdzēju pušu intereses, nevis vienas atsevišķas valdības vai organizācijas intereses. (*ECE/TRANS/WP.30/AC.2/117, para. 29*).
8.9.2.	2. punkts
	Ja TIR Kontroles komisijas loceklis atkāpjas pirms mandāta beigām, tad Administratīvā komiteja var ievēlēt aizstājēju locekli. Tādā gadījumā ievēlētā locekļa mandāts atbilst viņa priekšteča mandāta atlikušajai daļai. Ja TIR Kontroles komisijas loceklis kādu citu iemeslu dēļ, kas nav atkāpšanās, nespēj pabeigt savu mandātu, attiecīgā locekļa valsts administrācijai šī informācija būtu rakstiski jānosūta TIR Kontroles komisijai un TIR sekretariātam. Tādā gadījumā Administratīvā komiteja var ievēlēt aizstājēju locekli uz mandāta atlikušo daļu. (*ECE/TRANS/WP.30/AC.2/117, para. 29*).

▼B

8.10.	10. pants
8.10. b)	Konvencijas 6. panta 2.*bis* punkta paskaidrojumā minētā vienošanās attiecas arī uz šī panta b) apakšpunktā izklāstītajiem starptautiskās organizācijas pienākumiem, ja TIR karnešu centralizētu iespiešanu un sadali veic iepriekšminētā starptautiskā organizācija.
8.13.	13. pants
8.13.1–1.	1. punkts – Finanšu nosacījumi
	Līgumslēdzējas puses plāno divus gadus ilgam sākuma periodam TIR Kontroles komisijas un TIR Sekretariāta finansēšanu no parastā ANO budžeta. Nav izslēgta šo finanšu nosacījumu pagarināšanas iespēja, ja ANO budžetā vai arī ārpus tā rodas šādas finansēšanas iespējas.
8.13.1–2.	1. punkts – TIR Kontroles komisijas darbība
	TIR Kontroles komisijas dalībnieku darbu finansē attiecīgās valsts valdība.
8.13.1–3.	1. punkts – Summa
	Summu, kas minēta 1. punktā, pamato uz a) TIR Kontroles komisijas un TIR Sekretariāta budžetu un izdevumu plānu, ko apstiprinājusi Administratīvā komiteja, un b) prognozi par izsniedzamo TIR karnešu skaitu, ko konstatējusi starptautiskā organizācija.

▼B

8.13.2.	2. punkts Pēc apspriešanās ar starptautisko organizāciju, kā minēts 6. pantā, 2. punktā minēto procedūru atspoguļo vienošanās starp *UNECE*, ko pilnvarojušas Līgumslēdzējas puses un kas rīkojas to vārdā, un starptautisko organizāciju, kā minēts 6. pantā. Vienošanos apstiprina Administratīvā komiteja.
9.	9. PIELIKUMS
9.I.	I daļa.

▼M2

_____

▼B

9.II.	II daļa
9.II.3.	3. punkts – Atļauju atbildīgās komitejas Ieteicams izveidot nacionālās atļauju atbildīgās komitejas, kuru sastāvā ir arī kompetentās iestādes, nacionālās asociācijas un citas atbilstošas organizācijas.

▼M5

9.II.4.	4. punkts Tiesību aktu prasības par datu nosūtīšanu, kas izklāstītas 4. punktā, uzskata par izpildītām, ja pienācīgi izmantotas elektroniskās lietotnes, ko šai vajadzībai TIR Kontroles komisijas uzraudzībā izstrādājis TIR sekretariāts. (*ECE/TRANS/WP.30/AC.2/113, para. 30*).
9.II.5.	5. punkts Uz 5. punktu *mutatis mutandis* attiecas 9.II.4. paskaidrojums. (*ECE/TRANS/WP.30/AC.2/113, para. 30*).

▼B

1. attēls

EŅĢU UN MUITAS PLOMBU PIESTIPRINĀŠANAS IERĪČU PARAUGS UZ TĀDU TRANSPORTLĪDZEKĻU KRAVAS NODALĪJUMU DURVĪM, KURIEM IR SILTUMIZOLĀCIJA

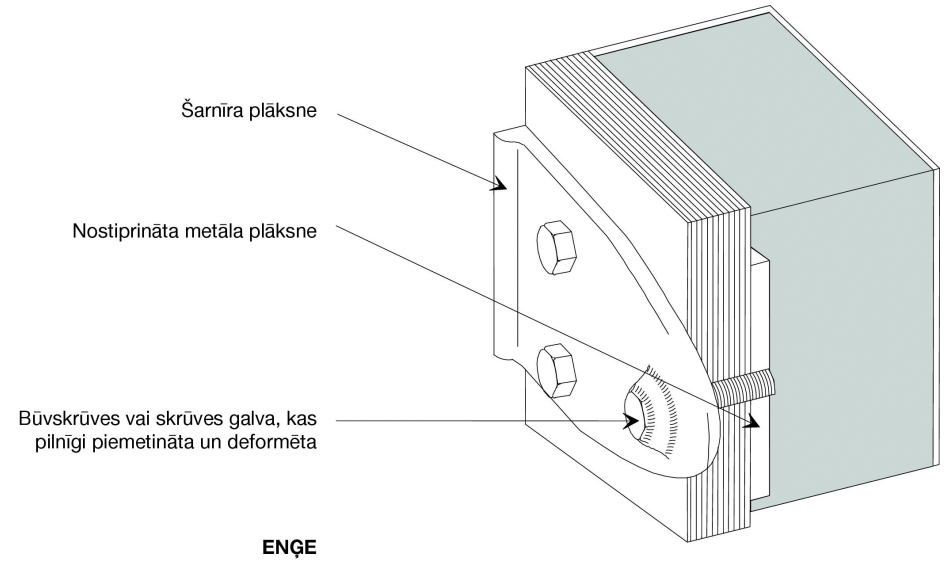

ENĢE

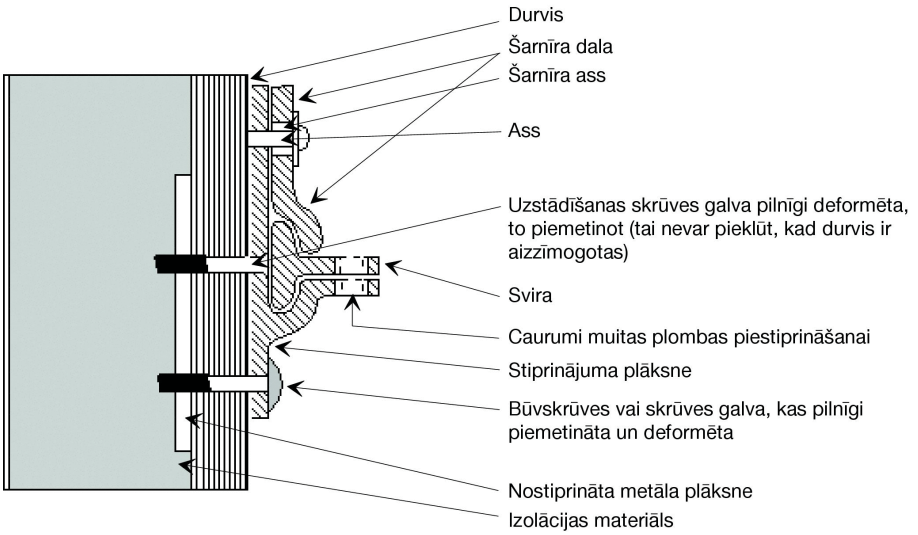

MUITAS PLOMBA

▼B

1.a attēls

EŅĢES PARAUGS, KURĀM NAV NEPIECIEŠAMA ĪPAŠA NODROŠINĀŠANA AR TAPAS PALĪDZĪBU

Zīmējumā attēlotā eņģe atbilst paskaidrojuma 2.2.1. punkta b) apakšpunkta otrā teikuma prasībām. Plāksnes un aizbīdņa uzbūve vairs neprasa izmantot īpašu papildus aizsardzību ar tapas palīdzību, jo plāksnes spoileri aizmugurē paceļ aizbīdņa malas. Spoileri nepieļauj arī durvju atvēršanu pēc muitas plombas uzlikšanas savienojuma vietā, neatstājot redzamas šīs darbības pēdas pat tad, ja neaizsargātais stienis tiek noņemts.

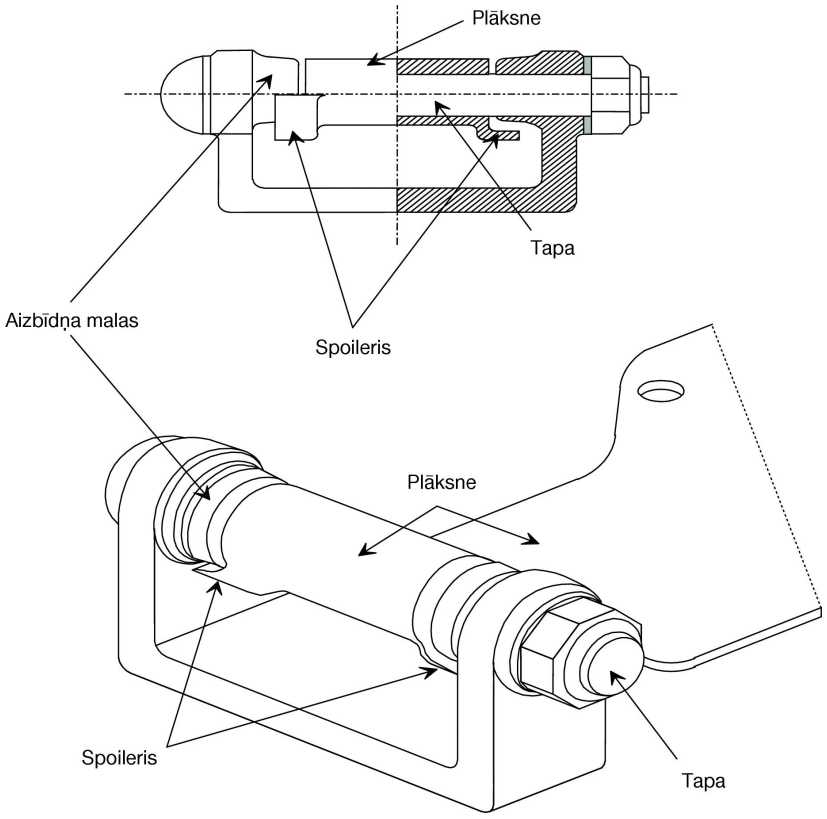

▼B

2. attēls

TRANSPORTLĪDZEKĻI AR TENTU, KAM IR SLĪDOŠIE GREDZENI

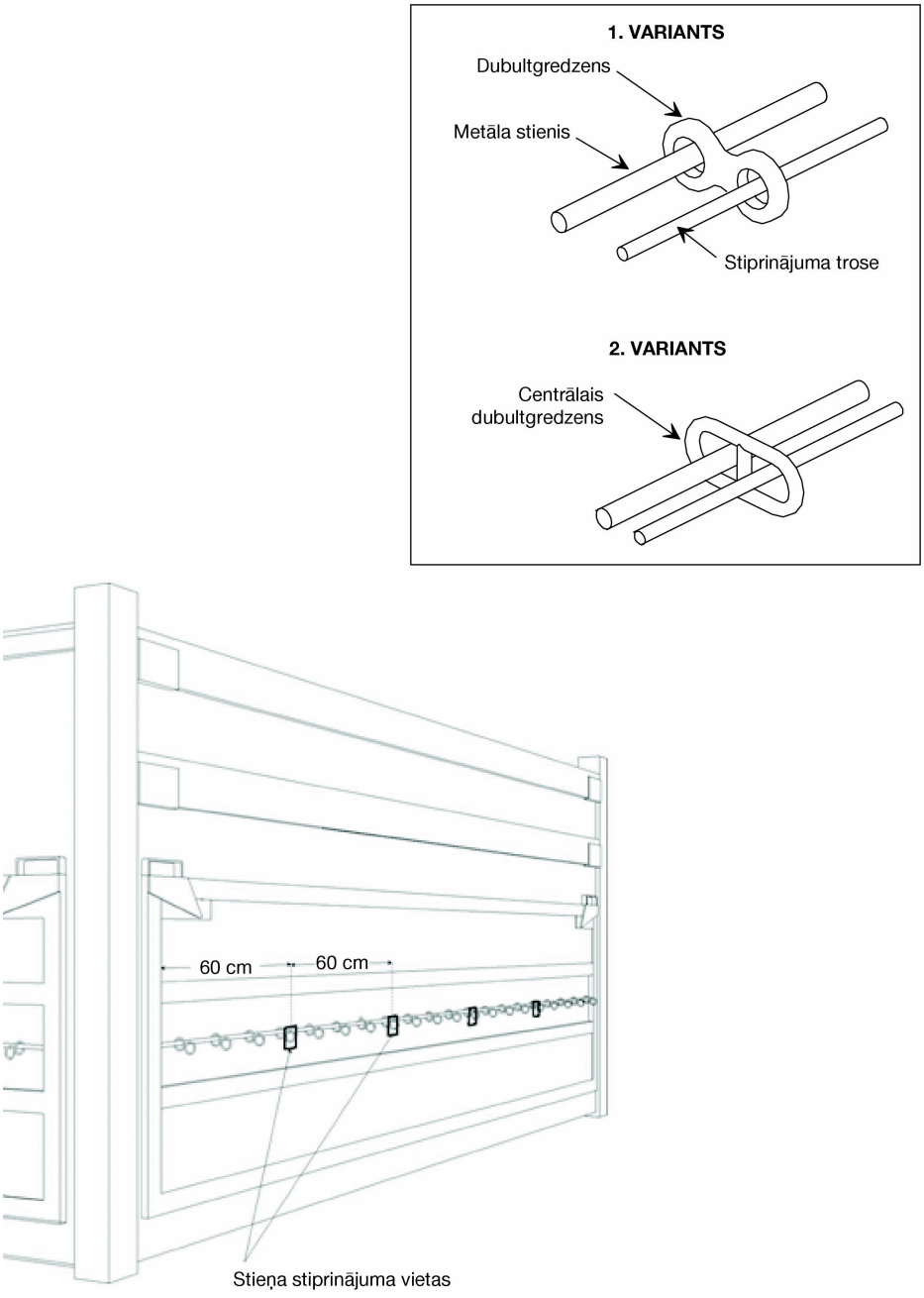

▼B

2.a attēls

TURNIKETA AIZBĪDŅA PIEMĒRS (PARAUGS “D”)

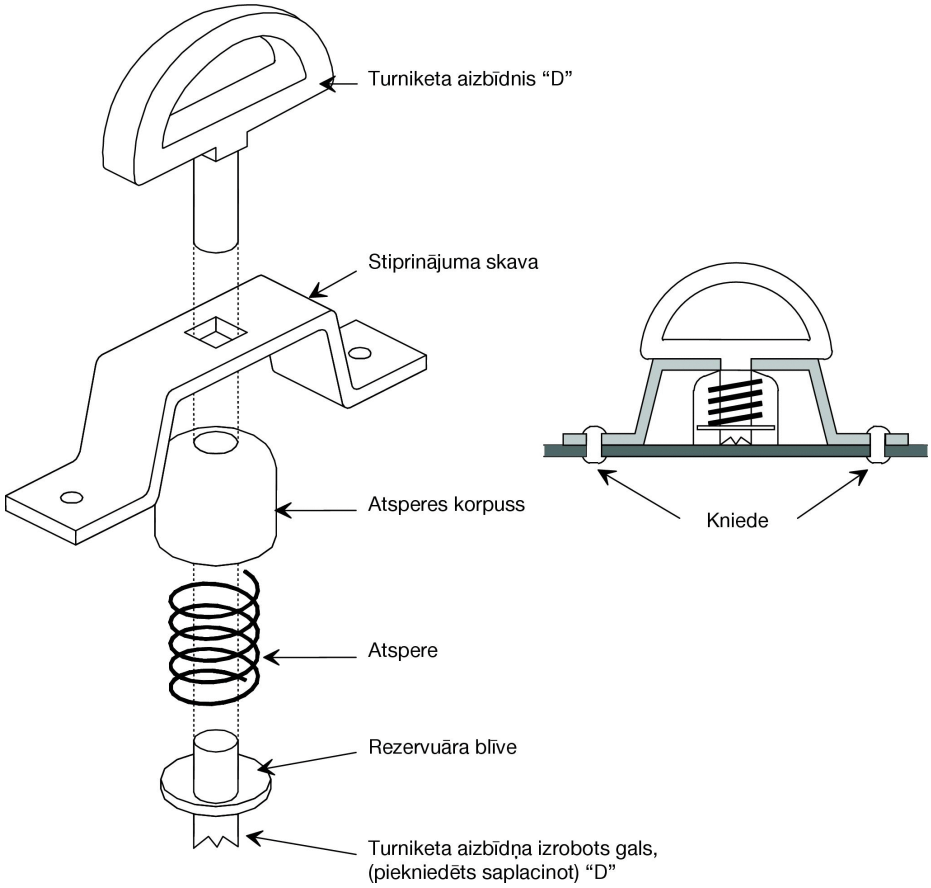

▼B

3. attēls

PARAUGS TENTA NOSTIPRINĀŠANAI UZ TRANSPORTLĪDZEKĻA

Attēlā parādītā ierīce atbilst 2. pielikuma 3. panta 11. punkta a) apakšpunkta pēdējā daļā noteiktajām prasībām. Tā atbilst arī prasībām, kas noteiktas 2. pielikuma 3. panta 6. punkta a) un b) apakšpunktā.

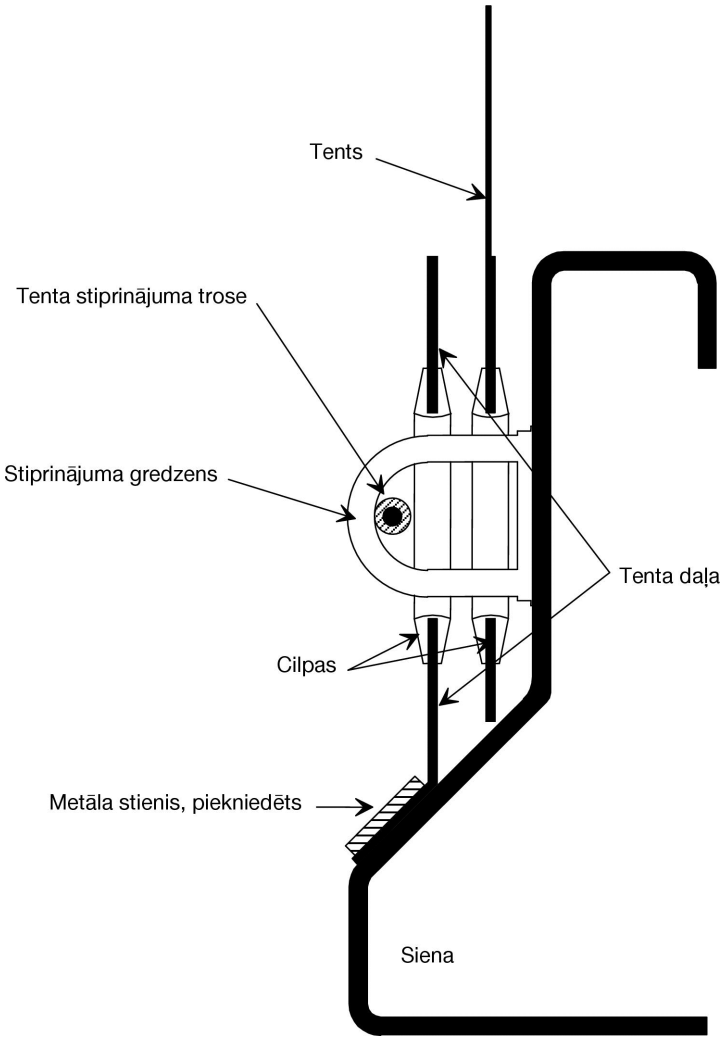

▼B

4. attēls

TENTA NOSLĒGŠANAS IERĪCE

Attēlā redzamā ierīce atbilst prasībām, kas noteiktas 2. pielikuma 3. panta 6. punkta a) un b) apakšpunktā.

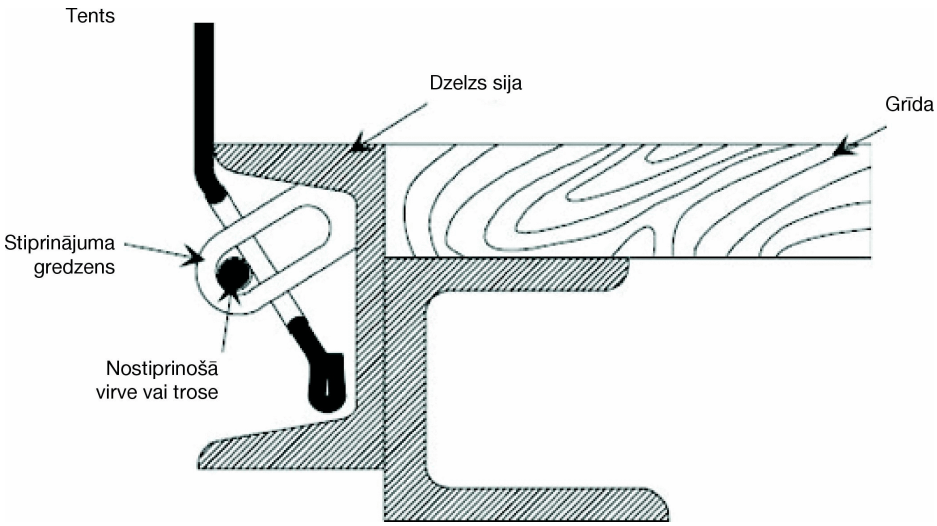

▼B

5. attēls

NO IEKŠPUSES IZMANTOJAMAS NOSLĒGŠANAS IERĪCES PARAUGS TĀDU TRANSPRTLĪDZEKĻU KRAVAS NODALĪJUMA DURVĪM, KURIEM IR SILTUMIZOLĀCIJA

Skats uz durvūm no aizmugures

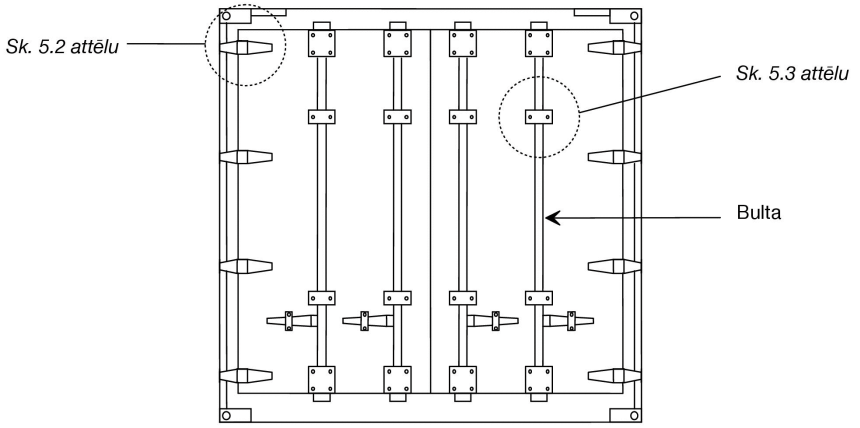

5.1 attēls

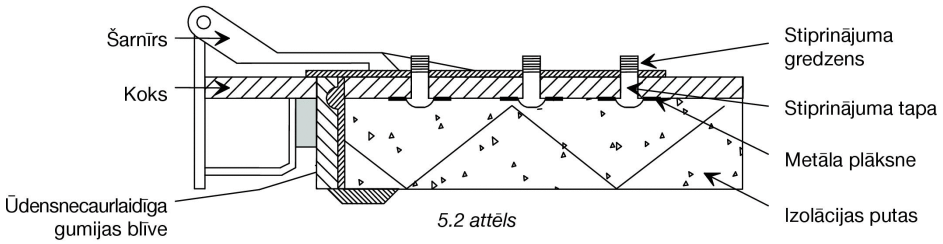

5.2 attēls

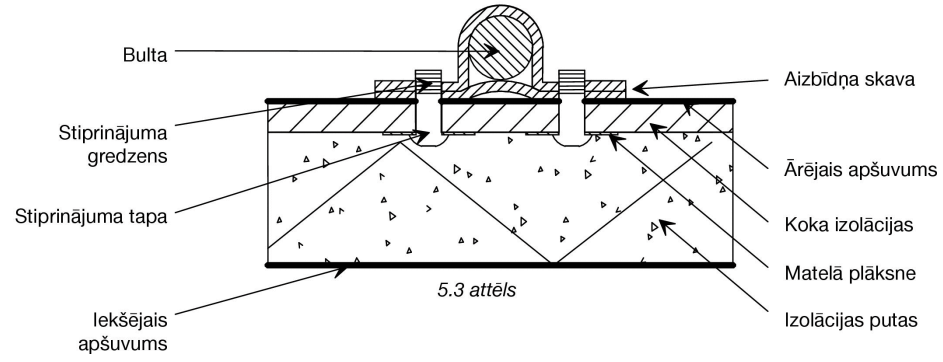

5.3 attēls

▼B

7. PIELIKUMS

PIELIKUMS ATTIECĪBĀ UZ KONTEINERU APSTIPRINĀŠANU

I DAĻA

NOTEIKUMI PAR TEHNISKAJIEM NOSACĪJUMIEM, KAS PIEMĒROJAMI ATTIECĪBĀ UZ KONTEINERIEM, KURUS VAR IZMANTOT STARPTAUTISKIEM PĀRVADĀJUMIEM AR MUITAS PLOMBU

1. pants

Pamatprincipi

Preču starptautiskajiem pārvadājumiem ar muitas plombu var apstiprināt tikai tādus konteinerus, kuru uzbūve un aprīkojums ir tāds, lai

a) preces no konteinera aizzīmogotās daļas nevarētu izņemt vai tajā ievietot, neatstājot acīmredzamas muitas plombas viltojuma vai bojājuma pēdas;

b) tiem varētu vienkārši un efektīvi uzlikt muitas plombu;

c) tajos nebūtu slepenu tukšumu, kur varētu paslēpt preces;

d) visas vietas, kurās var novietot preces, būtu viegli pieejamas muitas pārbaudei.

2. pants

Konteineru uzbūve

1. Lai atbilstu prasībām, kas noteiktas šo noteikumu 1. pantā,

a) konteinera sastāvdaļām (sāni, grīda, durvis, jumts, statņi, karkasi, šķērši u.c.) jābūt samontētām, izmantojot speciālas detaļas, ko nevar noņemt vai nomainīt, neatstājot acīmredzamas pēdas, vai izmantojot tādas metodes, kuras neļauj mainīt konstrukciju, neatstājot acīmredzamas pēdas. Gadījumos, kad sāni, grīda, durvis un jumts izveidoti no vairākiem komponentiem, tiem jāatbilst tādām pašām prasībām un jābūt pietiekami izturīgiem;

b) durvīm un visām pārējām noslēgsistēmām (ieskaitot aizvarus, lūku vākus, atlokus u.c.) jābūt aprīkotām ar ierīcēm muitas plombu piestiprināšanai. Šīm ierīcēm jābūt tādām, lai tās no konteinera ārpuses nevarētu noņemt vai nomainīt, neatstājot acīmredzamas pēdas, vai lai durvis nevarētu atvērt vai stiprinājumu noņemt, nesalaužot muitas plombas. Tām jābūt pienācīgi aizsargātām. Atļauts izmantot atveramus jumtus;

c) ventilācijas atverēm un drenāžai jābūt aprīkotai ar ierīcēm, kas novērš iespējas iekļūt kravas nodalījumā. Šīm ierīcēm jābūt tādām, lai tās no ārpuses nevarētu noņemt vai nomainīt, neatstājot acīmredzamas pēdas.

2. Neskarot šo noteikumu 1. panta c) apakšpunktu, pieļaujamas tukšas telpas tajās konteinera daļās, kurās praktisku apsvērumu dēļ jābūt tukšumiem (piemēram, dubultsienās). Lai minētos tukšumus nevarētu izmantot preču slēpšanai,

i) gadījumos, kad apšuvums uz konteinera sienām ir visā to augstumā no griestiem līdz grīdai, vai citos gadījumos, kad esošā telpa starp apšuvumu un ārējo sienu ir pilnībā noslēgta, nav pieļaujama iespēja noņemt un nomainīt apšuvumu konteinera iekšpusē, neatstājot acīmredzamas pēdas, un

▼B

ii) gadījumos, kad apšuvums uz konteinera sienām nav visā to augstumā no griestiem līdz grīdai, vai citos gadījumos, kad esošā telpa starp apšuvumu un ārējo sienu nav pilnībā noslēgta, minēto vietu skaitam jābūt minimālam, un tām jābūt viegli pieejamām muitas pārbaužu veikšanai.

3. Saskaņā ar konvencijas 6. pielikuma 0.1. paskaidrojuma j) apakšpunktu tiek atļauta lodziņu ierīkošana nomontējamā virsbūvē tad, ja logi ir izgatavoti no pietiekami izturīga materiāla tā, ka tos no ārpuses nevar noņemt vai nomainīt, neatstājot acīmredzamas pēdas. Ir atļauts izmantot stikla logus, taču, ja netiek izmantots neplīstošais stikls, tam priekšā ir jābūt piestiprinātam metāla režģim, kuru no ārpuses nav iespējams nomontēt. Režģa acs izmērs nedrīkst būt lielāks par 10 mm. Tādiem konteineriem, kādi definēti konvencijas 1. panta j) apakšpunktā, lodziņu ierīkošana nav atļauta, izņemot tādām nomontējamām virsbūvēm, kādas definētas konvencijas 6. pielikuma paskaidrojumu 0.1. paskaidrojuma j) apakšpunktā.

3. pants

Salokāmi vai izjaucami konteineri

Uz salokāmiem vai izjaucamiem konteineriem attiecas šo noteikumu 1. un 2. pants; turklāt tiem jābūt aprīkotiem ar savienotājsistēmu, kas satur kopā konteinera daļas pēc tā samontēšanas. Savienotājsistēmas konstrukcijai jābūt tādai, lai pēc konteinera samontēšanas gadījumos, kad savienotājsistēma atrodas konteinera ārpusē, uz tās varētu piestiprināt muitas plombu.

4. pants

Konteineri ar tentu

1. Attiecīgā gadījumā šo noteikumu 1., 2. un 3. pants attiecas uz konteineriem ar tentu. Turklāt konteineriem ar tentu jāatbilst šā panta noteikumiem.

2. Tentam jābūt no izturīga brezenta, ar plastmasu pārklāta vai gumijota auduma, kas ir pietiekami izturīgs un nestaipīgs. Tam jābūt labā stāvoklī un pārklātam tā, lai pēc noslēgierīces nodrošināšanas nevarētu piekļūt kravai, neatstājot acīmredzamas pēdas.

3. Ja tents sastāv no vairākiem gabaliem, to malām jābūt salocītām kopā un sašūtām ar divām vīlēm, kas ir vismaz 15 mm attālumā viena no otras. Šīm vīlēm jābūt izveidotām saskaņā ar 1. attēlu šo noteikumu pielikumā; tomēr gadījumos, kad kādas tenta daļas (piemēram, nolaižamās malas aizmugurē vai stūrus ar stiprinājumiem) šādā veidā sastiprināt nevar, pieļaujams kopā salocīt tikai to augšējo daļu un izveidot vīles, kā parādīts 2. attēlā šo noteikumu pielikumā. Vienai no vīlēm jābūt redzamai tikai no iekšpuses, un tās šūšanai izmantotā pavediena krāsai ievērojami jāatšķiras no tenta materiāla krāsas, kā arī no tā pavediena krāsas, ko izmanto otrai vīlei. Visām vīlēm jābūt šūtām ar mašīnu.

4. Ja tents ir no auduma, kas pārklāts ar plastmasu, tā daļas var sakausēt kopā, kā parādīts 3. attēlā šo noteikumu pielikumā. Gabalu malām jābūt ar vismaz 15 mm pārlaidumu. Gabalus sakausē kopā visā pārlaiduma platumā. Tenta ārējai malai jābūt pārklātai ar vismaz 7 mm platu plastmasas lentu, kas tai piekausēta klāt tādā pašā veidā. Plastmasas lentai un tentam no abām pusēm jābūt vismaz 3 mm platai vīlei ar precīzi iespiestu vienveidīgu reljefu. Gabalus sakausē kopā tā, lai tos nevarētu atdalīt un savienot no jauna, neatstājot acīmredzamas pēdas.

▼B

5. Tentu remontē, izmantojot metodi, kas parādīta 4. attēlā šo noteikumu pielikumā; malām jābūt ielocītām vienai otrā un sašūtām kopā ar divām redzamām vīlēm, kas ir vismaz 15 mm attālumā viena no otras; no iekšpuses redzamās vīles pavediena krāsai jāatšķiras no pavediena krāsas, kas izmantots no ārpuses redzamajai vīlei, un tai jāatšķiras arī no tenta krāsas; visām vīlēm jābūt šūtām ar mašīnu. Gadījumos, kad tentā radies bojājums netālu no malas, to labo, bojātās daļas vietā piešujot ielāpu, vīli veido saskaņā ar šā panta 3. punkta noteikumiem un 1. attēlu šo noteikumu pielikumā. Tentus, kas izgatavoti no auduma ar plastmasas pārklājumu, var remontēt arī pēc šā panta 4. punktā aprakstītās metodes, taču šādā gadījumā sakausēšana kopā jāveic no abām pusēm, bet ielāps jāliek no iekšpuses.

6. Tentu uz konteinera nostiprina, stingri ievērojot šo noteikumu 1. panta a) un b) apakšpunktā izklāstītos nosacījumus. Var izmantot šādu veidu stiprinājumus:

a) tentu var piestiprināt, izmantojot

   i) pie konteinera piestiprinātus metāla gredzenus,

   ii) tenta malās iestiprinātas cilpas vai

   iii) stiprinājumus, kas iet cauri gredzeniem virs tenta un visā to garumā ir redzami no ārpuses.

   Tentam jāpārsedz konteinera stingrās daļas vismaz par 250 mm, mērot no stiprinājuma gredzenu centra, izņemot gadījumus, kad konteinera uzbūves dēļ kravai pilnīgi nav iespējams piekļūt;

b) gadījumos, ja kāda tenta mala ir jānostiprina pie konteinera pastāvīgi, savienojumam jābūt nepārtrauktam un tam jāizmanto ciets stiprinājums;

c) gadījumos, kad tiek izmantota tenta noslēgšanas sistēma, tai, esot noslēgtā pozīcijā, jāsavieno tenta daļas no konteinera ārpuses (sk. 6. attēlu šo noteikumu pielikumā).

7. Tentu notur atbilstošs karkass (statņi, sienas, rāmji, līstes).

8. Attālums starp gredzeniem un cilpu vietām nedrīkst būt lielāks par 200 mm. Attālums var būt arī lielāks, tomēr tas nedrīkst pārsniegt 300 mm starp metāla gredzeniem un starp cilpām, ja transportlīdzekļa un tenta uzbūves dēļ tā kravas nodalījumam pilnīgi nav iespējams piekļūt. Cilpām jābūt ar stiprinājumu.

9. Izmanto šādus stiprinājumus:

a) vismaz 3 mm diametra tērauda stieples troses vai

b) vismaz 8 mm diametra kaņepāju vai sizala virves caurspīdīgas, nestaipīgas plastmasas apvalkā, vai

c) troses, ko veido optisko šķiedru auklu vijumi spirālē satītā tērauda čaulā, kuru ietver caurspīdīgs nestaipīgas plastmasas apvalks, vai

d) troses, ko veido auduma aukla, kam apkārt aptītas vismaz četras tērauda stieples, kas pilnībā pārklāj serdi, ar nosacījumu, ka troses (neskaitot caurspīdīgo apvalku, ja tāds ir) diametrs nav mazāks par 3 mm.

▼B

Trosēm saskaņā ar šī panta 9. punkta a) vai d) apakšpunktu drīkst būt caurspīdīgs nestaipīgas plastmasas apvalks.

Gadījumos, kad tents ir jāpiestiprina pie karkasa konstrukcijas sistēmā, kura atbilst šī panta 6. punkta a) apakšpunkta nosacījumiem, tā nostiprināšanai var tikt izmantotas siksnas (sk. šī pielikuma 7. attēlu, kur attēlots šāda veida konstrukcijas piemērs). Siksnas materiālam, izmēriem un formai un jāatbilst 11. punkta a) apakšpunkta iii) daļas prasībām prasībām.

10. Jebkāda veida virvēm un trosēm jābūt no viena gabala un ar cieta metāla uzgali katrā galā. Visos metāla uzgaļos jāvar ievērt pavedienu vai sloksni muitas plombas piestiprināšanai. Visu to virvju un trošu metāla uzgaļu stiprinājumā, kas ir saskaņā ar šī panta 9. punkta a), b) un d) apakšpunkta noteikumiem, ir jābūt dobai kniedei, caur kuru iet trose tā, lai varētu ievērt pavedienu vai sloksni muitas plombas piestiprināšanai. Virvēm vai trosēm jābūt redzamām no abām dobās kniedes pusēm tā, lai varētu pārliecināties, ka tās ir no viena gabala (sk. 5. attēlu šo noteikumu pielikumā).

11. Tenta atverēs, ko izmanto preču iekraušanai un izkraušanai, tenta abām virsmām jābūt savienotām. Tās jānostiprina šādi:

a) abām tenta malām jābūt pietiekamam pārlaidumam. Turklāt jānodrošina to noslēgšana:

   i) ar nolaižamu malu, kas piešūta vai piekausēta klāt saskaņā ar šā panta 3. vai 4. punktu,

   ii) ar metāla gredzeniem un cilpām, kas atbilst šā panta 8. punkta nosacījumiem un

   iii) vismaz 20 mm platu un 3 mm biezu viengabala siksnu, kas izgatavota no piemērota nestaipīga materiāla un iet cauri gredzeniem, saturot kopā abas tenta malas un nolaižamo malu; siksna tenta iekšpusē jānostiprina un tai jāpiestiprina vai nu

      — cilpa, caur kuru iet šā panta 9. punktā minētā virve vai trose,

      — cilpa, ko var uzlikt uz šā panta 6. punktā minētajiem metāla gredzeniem un nostiprināt ar šā panta 9. punktā minētā virvēm vai trosēm.

   Pārlaidums nav vajadzīgs, ja ir speciāla ierīce, piemēram, deflektors, kas neļauj piekļūt kravas nodalījumam, neatstājot acīmredzamas pēdas.

b) speciālai noslēgšanas sistēmai cieši jāsatur kopā tenta malas, ja kravas nodalījums ir noslēgts un tam uzliktas muitas plombas. Noslēgsistēmā jāparedz atvere, kurā iespējams ievērt šā panta 6. punktā minēto metāla gredzenu un piestiprināt ar šā panta 9. punktā minēto virvi vai trosi. Šāda sistēma ir parādīta 8. attēlā šo noteikumu pielikumā.

12. Ar tentu nedrīkst būt nosegtas identifikācijas zīmes, kam jābūt uz konteinera, un šā pielikuma II daļā noteiktā apstiprinājuma plāksne.

▼B

5. pants

Konteineri ar bīdāmu tentu

1. Attiecīgā gadījumā šo noteikumu 1., 2., 3. un 4. pants attiecas arī uz konteineriem ar bīdāmu tentu. Turklāt šiem transportlīdzekļiem jāatbilst šā panta noteikumiem.

2. Konteinera bīdāmajam tentam, grīdai, durvīm un citām konstrukcijām jāatbilst 4. panta 6., 8., 9., un 11 punktā minētajiem nosacījumiem vai nosacījumiem turpmāk i) līdz vi) apakšpunktā:

▼M6

i) konteinera bīdāmajam tentam, grīdai, durvīm un citām sastāvdaļām jābūt savienotām, izmantojot ierīces, kuras nevar noņemt vai nomainīt no ārpuses, neatstājot acīmredzamas pēdas, vai izmantojot tādas metodes, ar kurām tiek izveidota konstrukcija, ko nevar izmainīt, neatstājot acīmredzamas pēdas;

▼B

ii) tentam jāpārsedz konteinera augšējās stingrās daļas vismaz par 1/4 no attāluma starp nospriegojošajām siksnām. Tentam jāpārsedz arī vismaz 50 mm konteinera apakšējās stingrās daļas. Horizontālais atvērums starp tentu un konteinera stigrajām daļām, kad kravas nodalījums ir noslēgts un tam ir uzliktas muitas plombas, nevienā vietā nepārsniedz 10 mm perpendikulāri transportlīdzekļa gareniskajai asij;

▼M6

iii) bīdāmā tenta vadības sistēma, bīdāmā tenta spriegošanas mehānismi un citas kustīgās daļas jāsavieno tā, lai noslēgtās durvis un citas kustīgās daļas, kurām ir uzliktas muitas plombas, nevarētu tikt atvērtas vai aizvērtas no ārpuses, neatstājot acīmredzamas pēdas. Bīdāmā tenta vadības sistēma, bīdāmā tenta spriegošanas mehānismi un citas kustīgās daļas jāsavieno tā, lai pēc noslēgierīces nofiksēšanas konteinerā nevarētu iekļūt, neatstājot acīmredzamas pēdas. Šādas sistēmas konstrukcijas piemērs attēlots šiem noteikumiem pievienotajā 9. attēlā;

▼B

iv) attālums pa horizontāli starp muitas izmantotajiem gredzeniem uz konteinera stigrajām daļām nedrīkst būt lielāks par 200 mm. Attālums var būt arī lielāks, tomēr tas nedrīkst pārsniegt 300 mm starp vienas un otras puses gredzeniem, ja konteinera un tenta uzbūves dēļ tā kravas nodalījumam pilnīgi nav iespējams piekļūt. Jebkurā gadījumā ir jāievēro ii) apakšpunktā minētie nosacījumi;

v) attālums starp nospriegojošajām siksnām nedrīkst būt lielāks par 600 mm;

vi) savienojumiem, kas izmantoti tenta piestiprināšanai pie konteinera stingrajām daļām, jāatbilst nosacījumiem, kas minēti šo noteikumu 4. panta 9. punktā.

▼M6

6. pants

Konteineri ar bīdāmu tenta jumtu

1. Attiecīgā gadījumā šo noteikumu 1., 2., 3., 4. un 5. pants attiecas uz konteineriem ar bīdāmu tenta jumtu. Turklāt šiem konteineriem jāatbilst šā panta noteikumiem.

2. Bīdāmais tenta jumts atbilst i)–iii) punktā izklāstītajām prasībām:

i) bīdāmajam tenta jumtam jābūt savienotam, izmantojot ierīces, kuras nevar noņemt vai nomainīt, neatstājot acīmredzamas pēdas, vai izmantojot tādas metodes, ar kurām tiek izveidota konstrukcija, ko nevar izmainīt, neatstājot acīmredzamas pēdas;

ii) bīdāmajam tenta jumtam jāpārsedz jumta cietās daļas konteinera priekšpusē tā, lai tenta jumtu nevar pārbīdīt pāri augšējā longrīna augšējai malai. Visa konteinera garumā jumta tenta abās pusēs ielokā jāievieto nostiegrota tērauda trose tā, lai to nevarētu izņemt un ievietot atkārtoti, neatstājot acīmredzamas pēdas. Jumta tents jāpiestiprina pie bīdāmās nesošās konstrukcijas tā, lai tentu nevarētu noņemt un piestiprināt atkārtoti, neatstājot acīmredzamas pēdas;

iii) bīdāmā jumta vadības sistēma, bīdāmā jumta spriegošanas mehānismi un citas kustīgās daļas jāsavieno tā, lai noslēgtās durvis, jumts un citas kustīgās daļas, kurām ir uzliktas muitas plombas, nevarētu tikt atvērtas vai aizvērtas no ārpuses, neatstājot acīmredzamas pēdas. Bīdāmā jumta vadības sistēma, bīdāmā jumta spriegošanas mehānismi un citas kustīgās daļas jāsavieno tā, lai pēc noslēgierīces nofiksēšanas konteinerā nevarētu iekļūt, neatstājot acīmredzamas pēdas.

Šādas iespējamās sistēmas konstrukcijas piemērs attēlots šiem noteikumiem pievienotajā 10. attēlā.

▼B

1. attēls

TENTI, KAS IZGATAVOTI NO VAIRĀKIEM GABALIEM

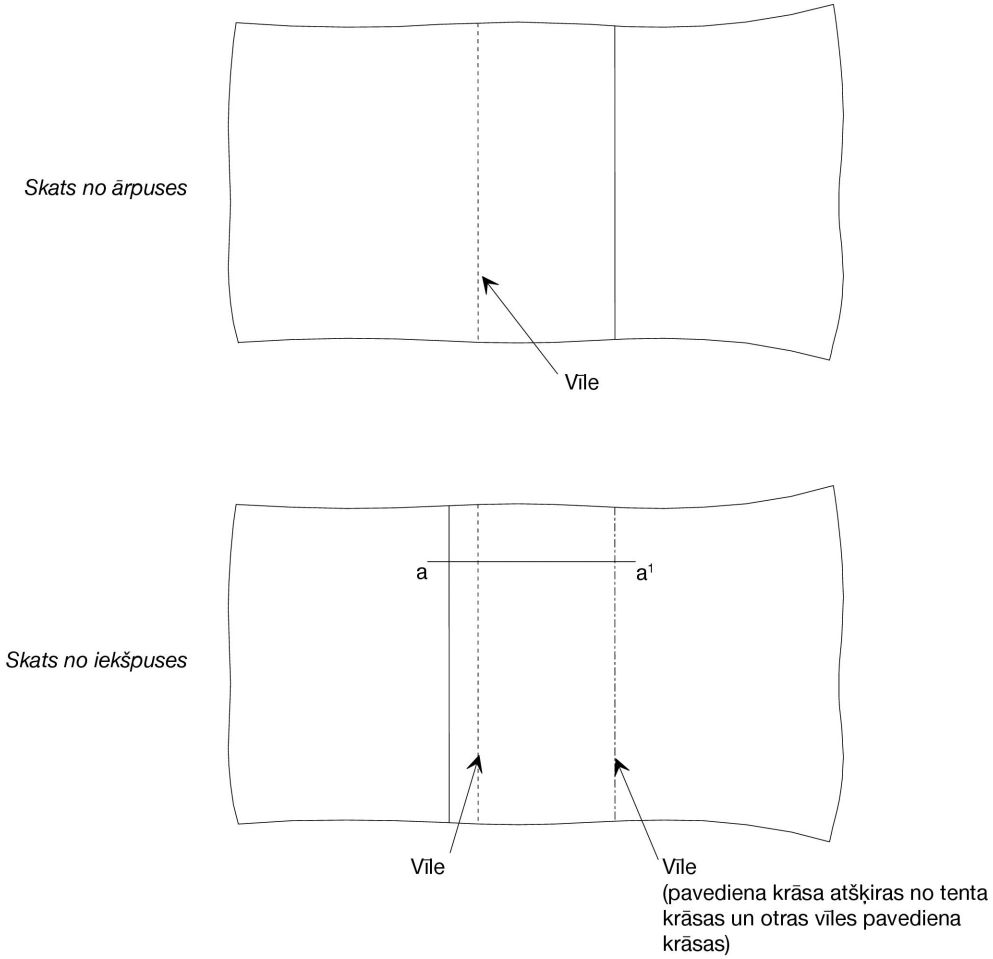

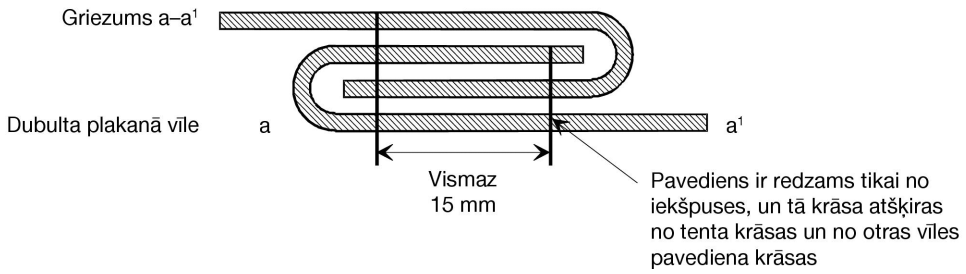

▼B

2. attēls

TENTI, KAS IZGATAVOTI NO VAIRĀKIEM GABALIEM

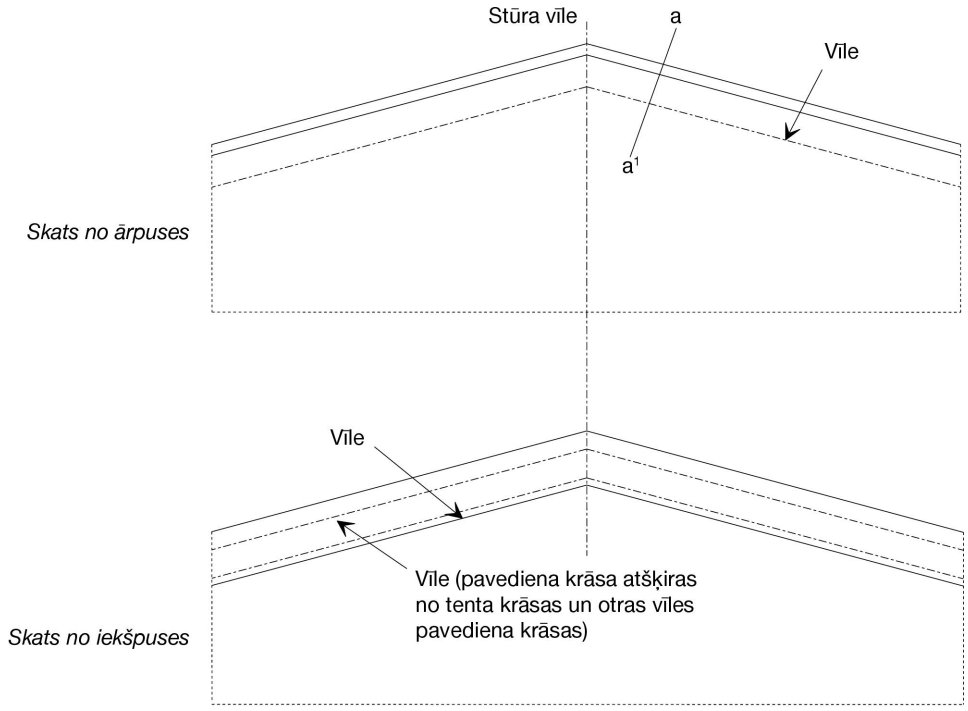

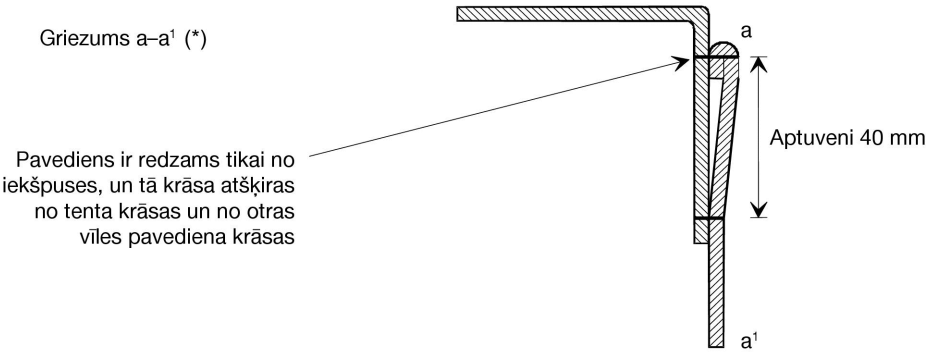

N.B. Tiek pieļauta arī tādas stūra vīles izmantošana, kāda ir attēlota šās konvencijas 2. pielikuma 2.a) attēlā.

(*) Attēlā parādīts locījums tenta augšpusē saskaņā ar 2. pielikuma 3. panta 3. punktu.

▼B

3. attēls

TENTS, KAS IZGATAVOTS NO VAIRĀKIEM GABALIEM

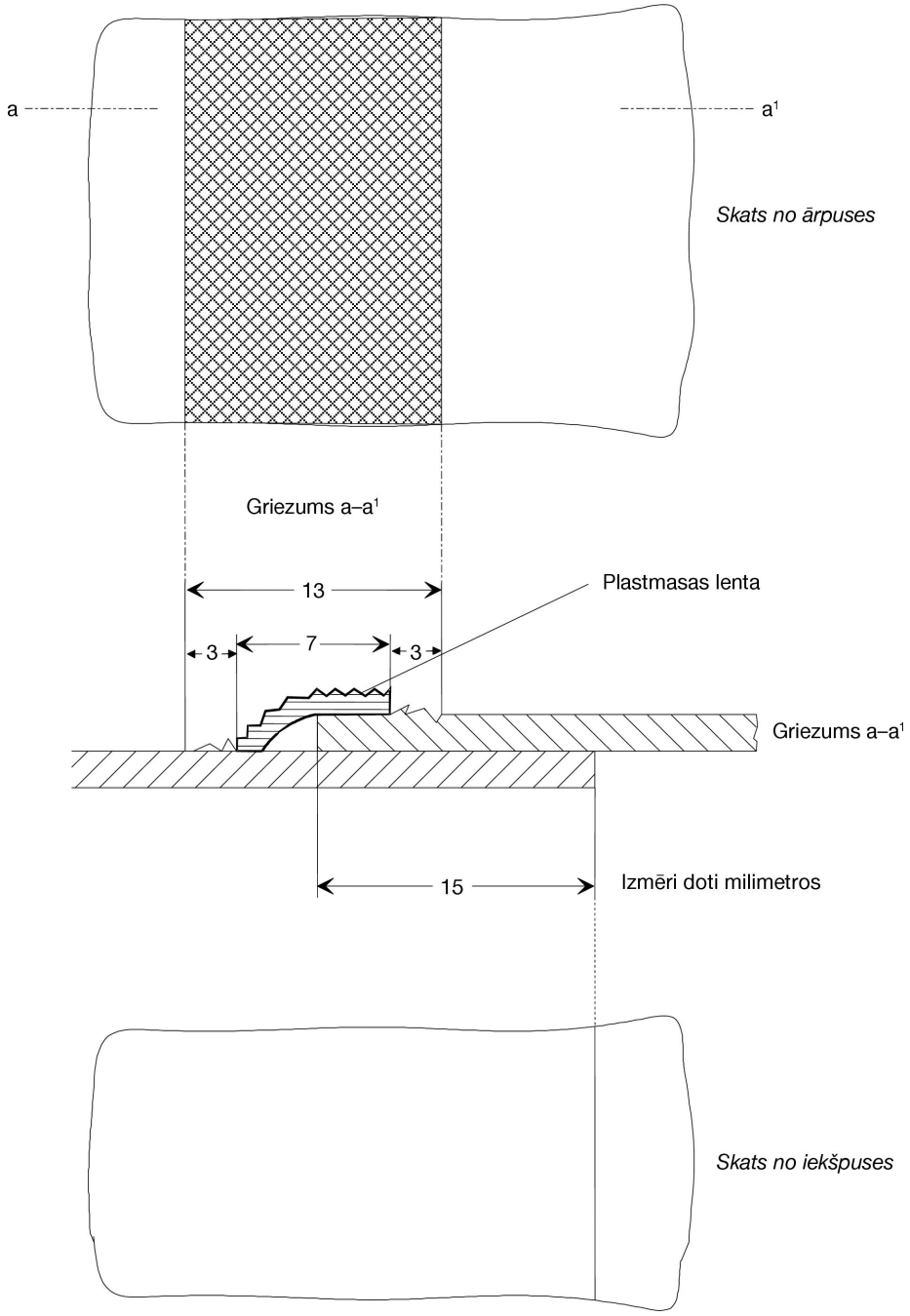

▼B

4. attēls

TENTA REMONTS

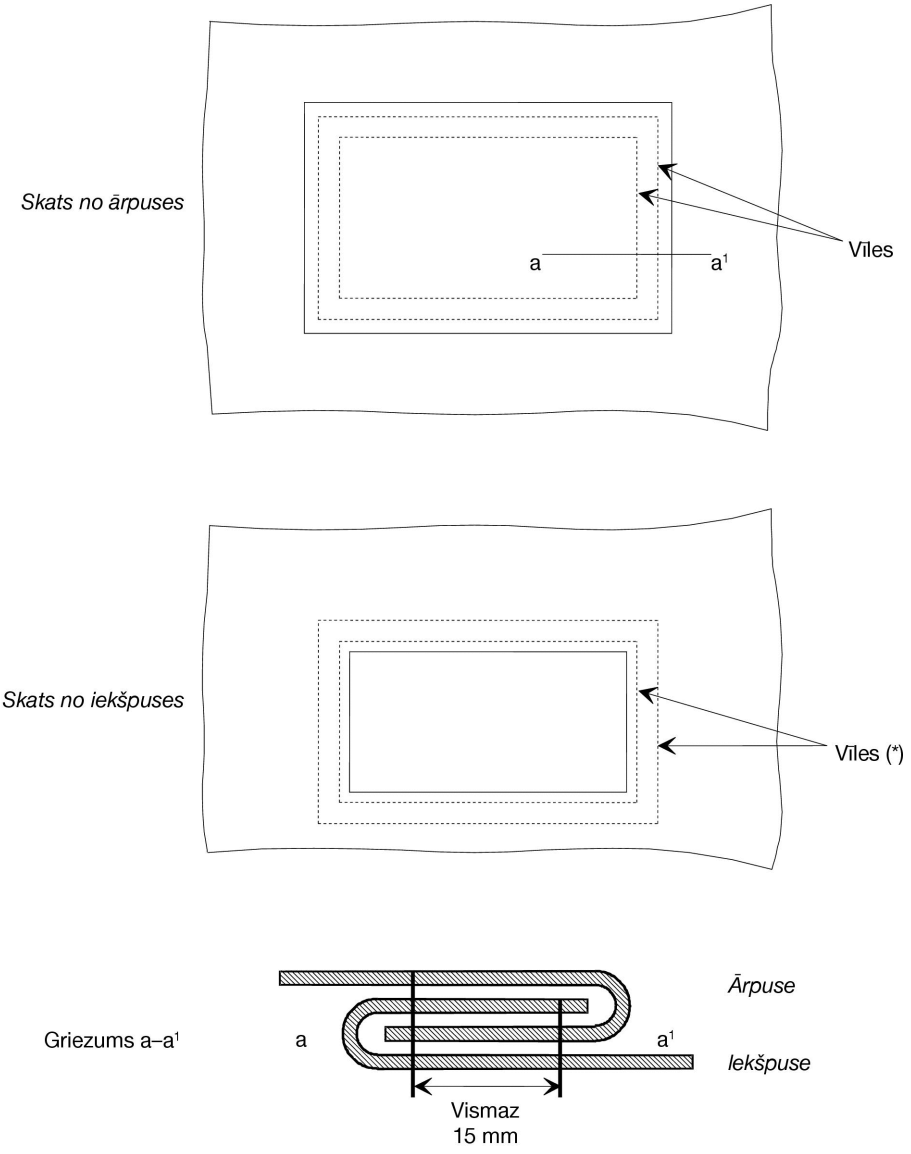

(*) No iekšpuses redzamā pavediena krāsa atšķiras no tenta krāsas un no ārpusē redzamā pavediena krāsas.

▼B

5. attēls

UZGAĻA PARAUGS

1. sānskats : priekšpuse

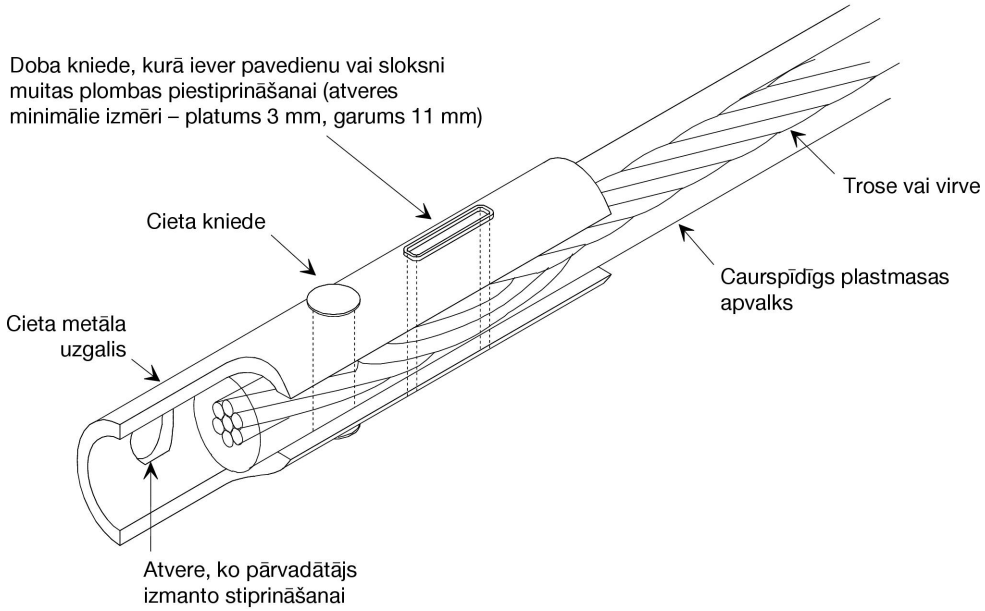

2. sānskats : aizmugures puse

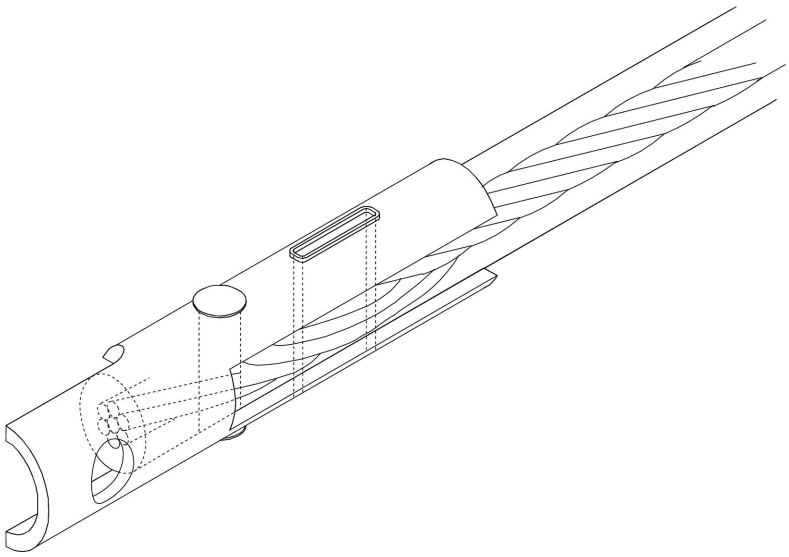

▼B

6. attēls

TENTA NOSLĒGSISTĒMAS PARAUGS

(1) (2) (3)

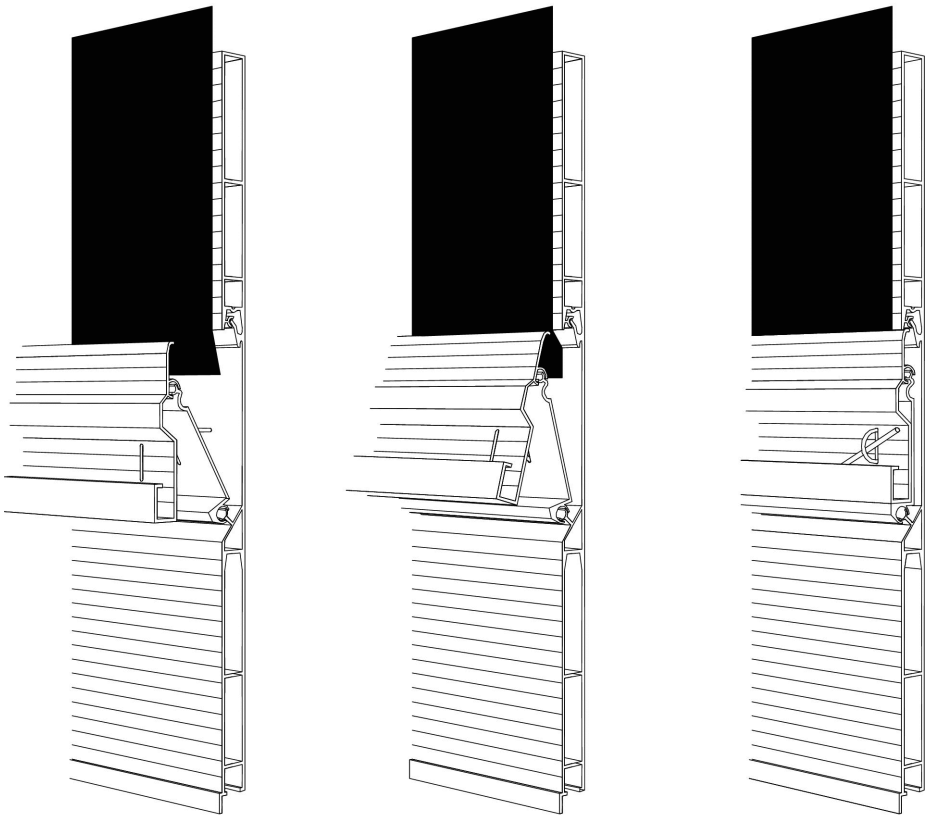

Apraksts

Šī tenta noslēgsistēma ir atļauta ar nosacījumu, ka durvis katrā malā ir aprīkotas ar vismaz vienu metāla gredzenu. Atveres, kas paredzētas gredzenuievēršanai, ir ovālas formas. To izmērs ir tikai tik liels, lai būtu iespējams ievērt gredzenu. Kad sistēma ir noslēgta, metāla gredzena redzamā daļa nepārsniedz dubultu maksimālā troses diametra lielumu.

▼B

7. attēls

PIEMĒRS TENTA STIPRINĀŠANAI PIE SPECIĀLIEM KARKASIEM

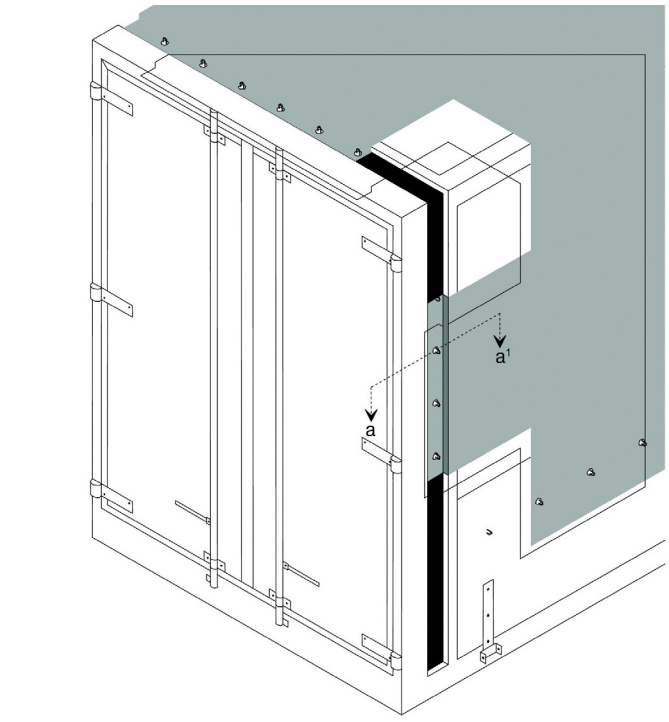

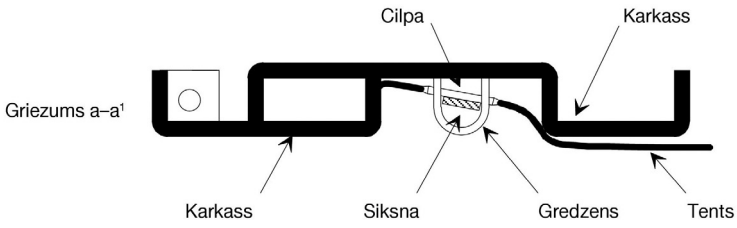

Apraksts

Tenta stiprināšana pie transportlīdzekļa šādā veidā pieļaujama ar nosacījumu, ka gredzeni karkasā ir iebūvēti, kā arī to ārējās daļas lielums nepārsniedz karkasa maksimālo biezumu. Karkasa platumam jābūt iespējami samazinātām.

▼B

8. attēls

NOSLĒGSISTĒMA ATVERAMAJAI DAĻAI, KAS PAREDZĒTA KRAVAS IEKRAUŠANAI UN IZKRAUŠANAI

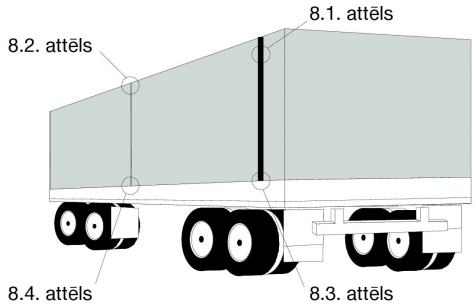

8.1. attēls

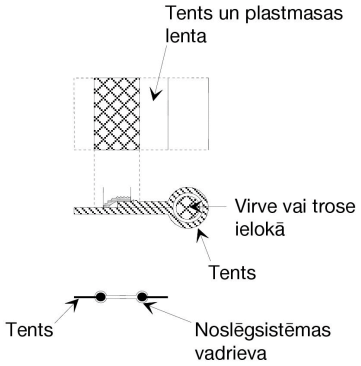

8.3. attēls

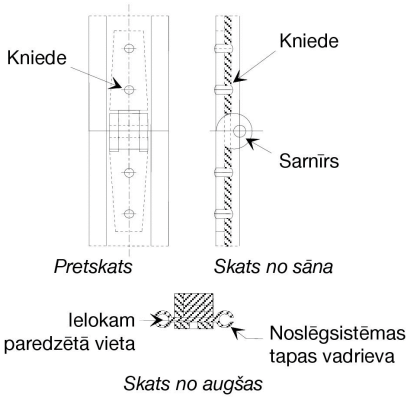

8.2. attēls

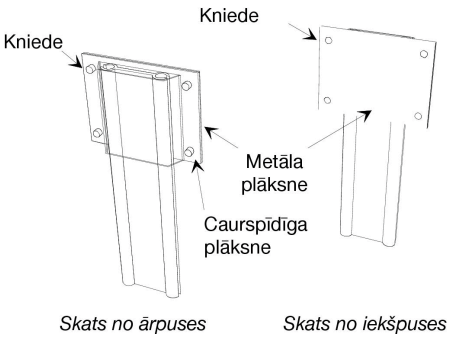

8.4. attēls

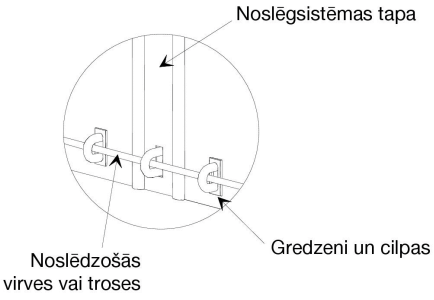

Apraksts

Izmantojot šādu noslēgsistēmu, abas tenta malas atveramajai daļai, kas paredzēta kravas iekraušanai un izkraušanai, savieno ar noslēgsistēmas alumīnija tapu. Visā garumā tenta atveramā daļa ir aprīkota ar ielokā iestrādātu virvi vai trosi (sk. 8.1 attēlu), kas nepieļauj izņemt tentu no noslēgsistēmas tapas vadrievas. Ārpusē atloks ir piekausēts saskaņā ar šās konvencijas 2. pielikuma 3. panta 4. punktu.

Tenta malas jāievieto noslēgsistēmas alumīnija tapas vadrievā, pēc tam divās gareniskajās, paralēlajās mehānisma slīdošajās daļās, kuru apakšējais gals ir noslēgts. Kad noslēgsistēmas tapa ir vertikālā pozīcijā, tenta malas tiek savienotas.

Atveramās daļas augšpusē noslēgsistēmas tapa tiek nostiprināta ar tentam piekniedētu caurspīdīgu plastmasas plāksni (sk. 8.2. attēlu). Noslēgsistēmas tapa sastāv no divām daļām, kas savienotas ar piekniedētu šarnīru. Tas ļauj nepieciešamības gadījumā salocīt noslēgsistēmas tapu, lai to varētu viegļāk uzlikt un noņemt. Tam jābūt izgatavotam tā, lai netiktu pieļauta metāla stieples izņemšana, kad sistēma ir noslēgta (sk. 8.3. attēlu).

Noslēgsistēmas tapas apakšā ir jābūt ierīkotai atverei, kurā ievērt gredzenu. Atveres kas paredzētas gredzenu ievēršanai, ir ovālas formas. To izmērs ir tikai tik liels, lai būtu iespējams ievērt gredzenu (sk. 8.4. attēlu). TIR noslēgšanai trose vai virve tiek ievērta šajā gredzenā, lai bloķētu noslēgsistēmas tapu.

▼**M6**

9. attēls

KONTEINERA AR BĪDĀMU TENTU UZBŪVES PIEMĒRS

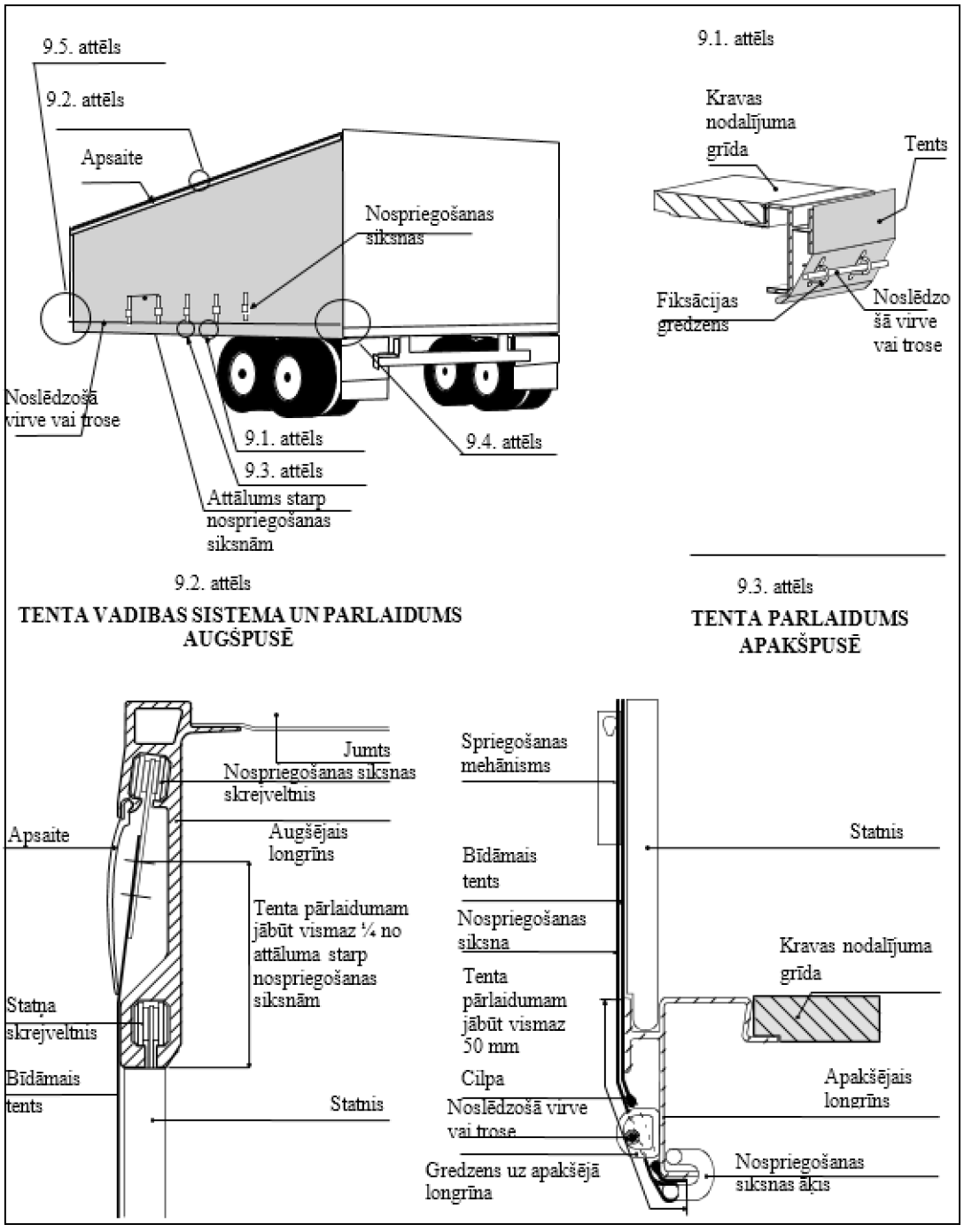

▼**M6**

9. attēls (turpinājums):

9.4. attēls

Lai bīdāmo tentu nospriegotu horizontālā virzienā, izmanto sprūdrata mehānismu (parasti konteinera aizmugurē). Šajā attēlā parādīti divi piemēri (a) un b)) par sprūdrata vai sprūdmehānisma nofiksēšanu.

a) Sprūdrata nofiksēšana

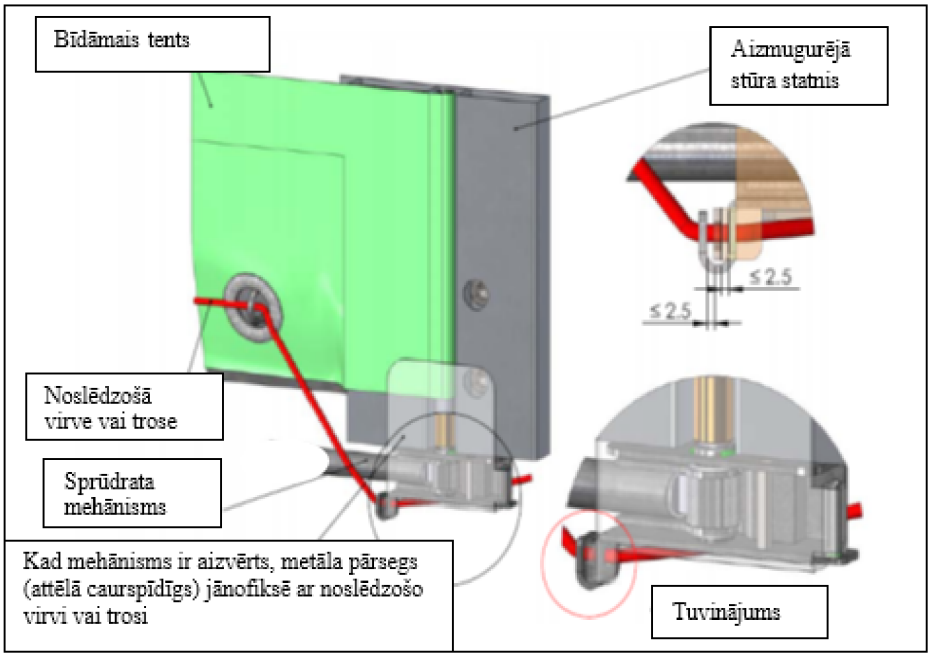

b) Sprūdmehānisma nofiksēšana

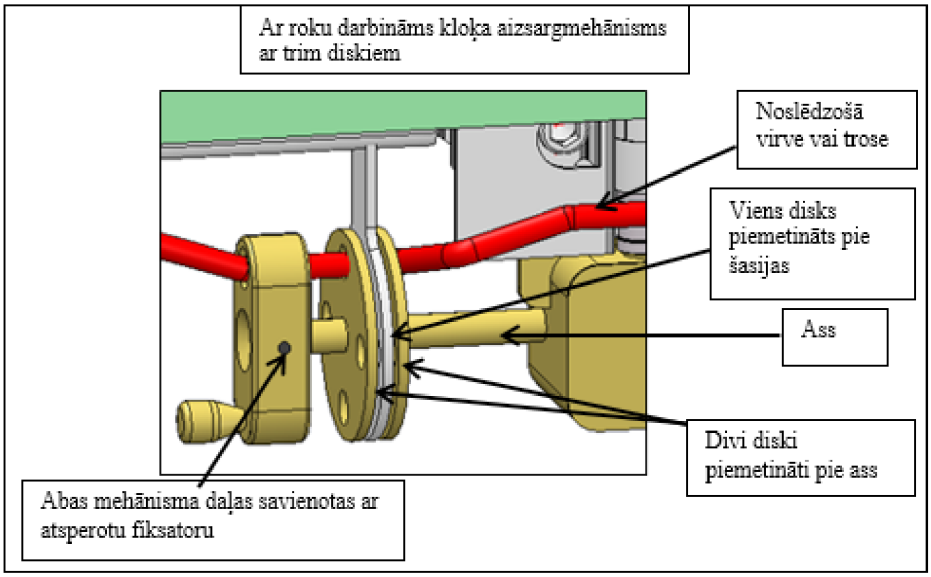

▼**M6**

9. attēls (turpinājums):

9.5. attēls

Bīdāmā tenta nofiksēšanai otrā galā (parasti konteinera priekšā) var izmantot turpmāk attēlotās sistēmas (a) vai b)).

a) Metāla pārsegs

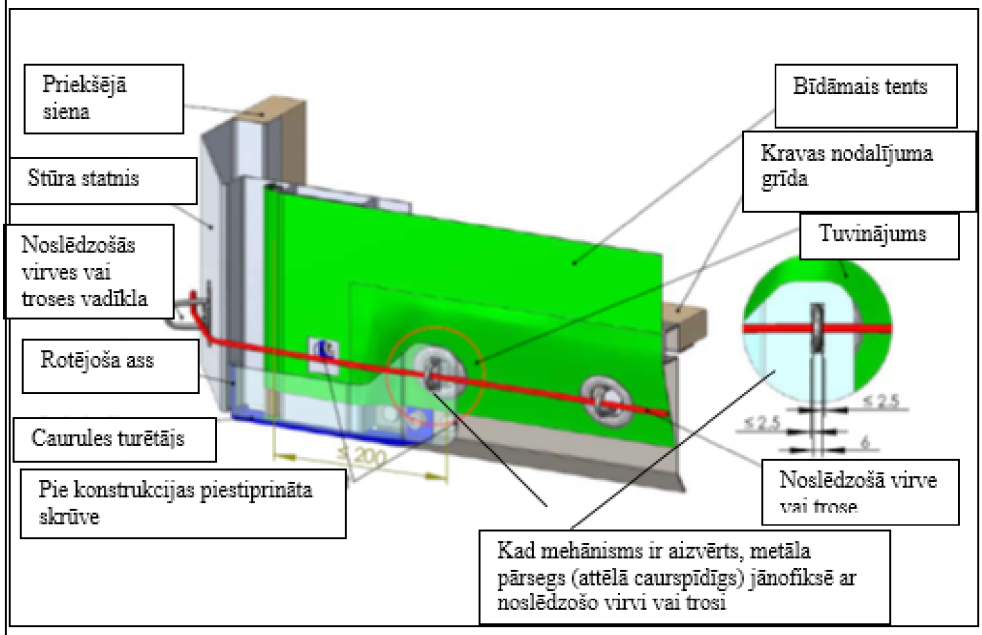

b) Šaura, ovāla cilpa, pretpacelšanas sistēma nospriegošanas caurulei

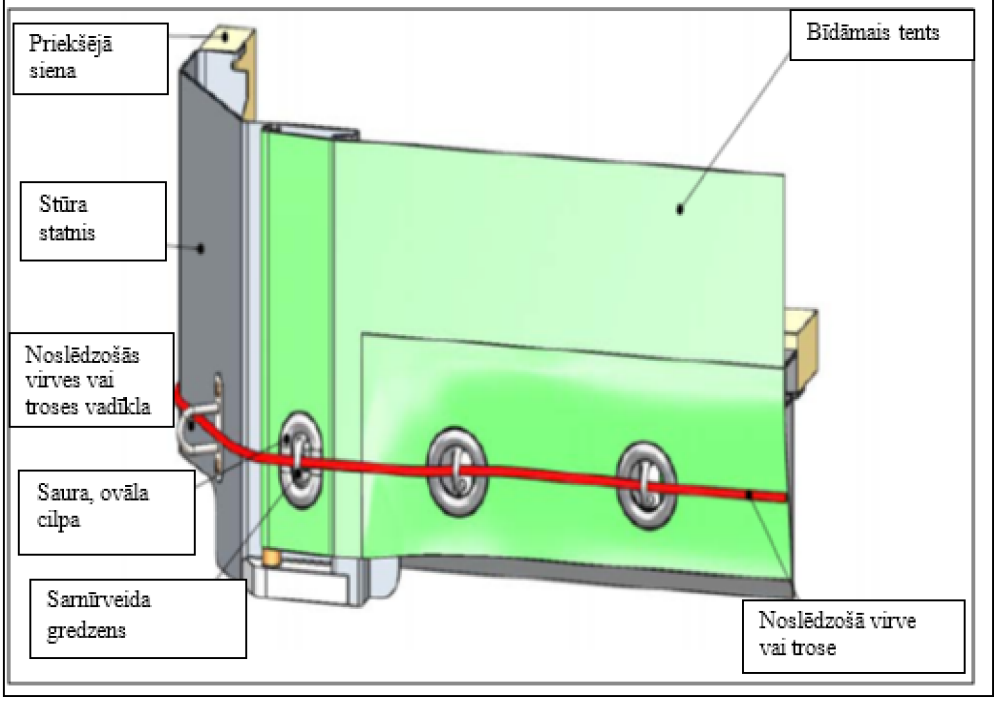

▼**M6**

10. attēls

KONTEINERA AR BĪDĀMU TENTA JUMTU UZBŪVES PIEMĒRS

Šajā attēlā redzams konteinera piemērs un šo noteikumu 6. pantā aprakstītās svarīgākās prasības.

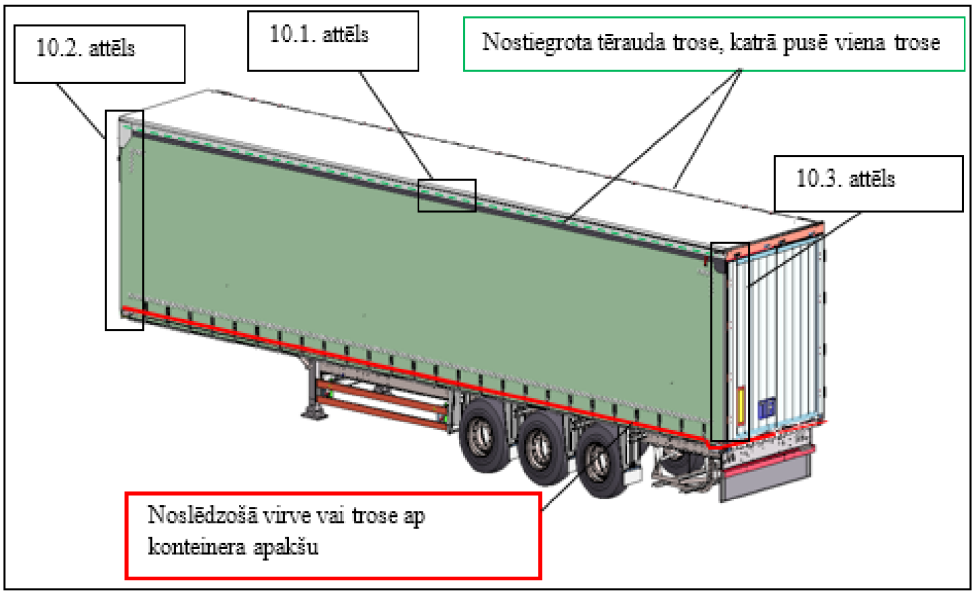

10.1. attēls

Katrā konteinera malā nofiksē nostiegrotu tērauda trosi, kas ievietota atlokā. Šo nostiegroto tērauda trosi nofiksē priekšpusē (sk. 10.2. attēlu) un pakaļpusē (sk. 10.3. attēlu). Vilces spēks, kā arī pievienotais disks katrā bīdāmajā nesošajā konstrukcijā neļauj pacelt atloku, kurā ievietota nostiegrotā tērauda trose, virs augšējā longrīna.

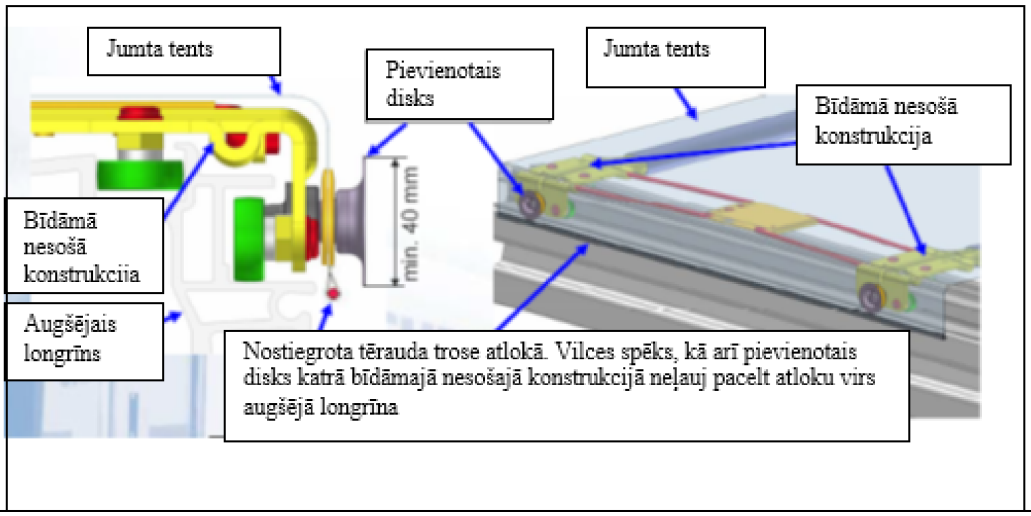

▼**M6**

10. attēls (turpinājums):

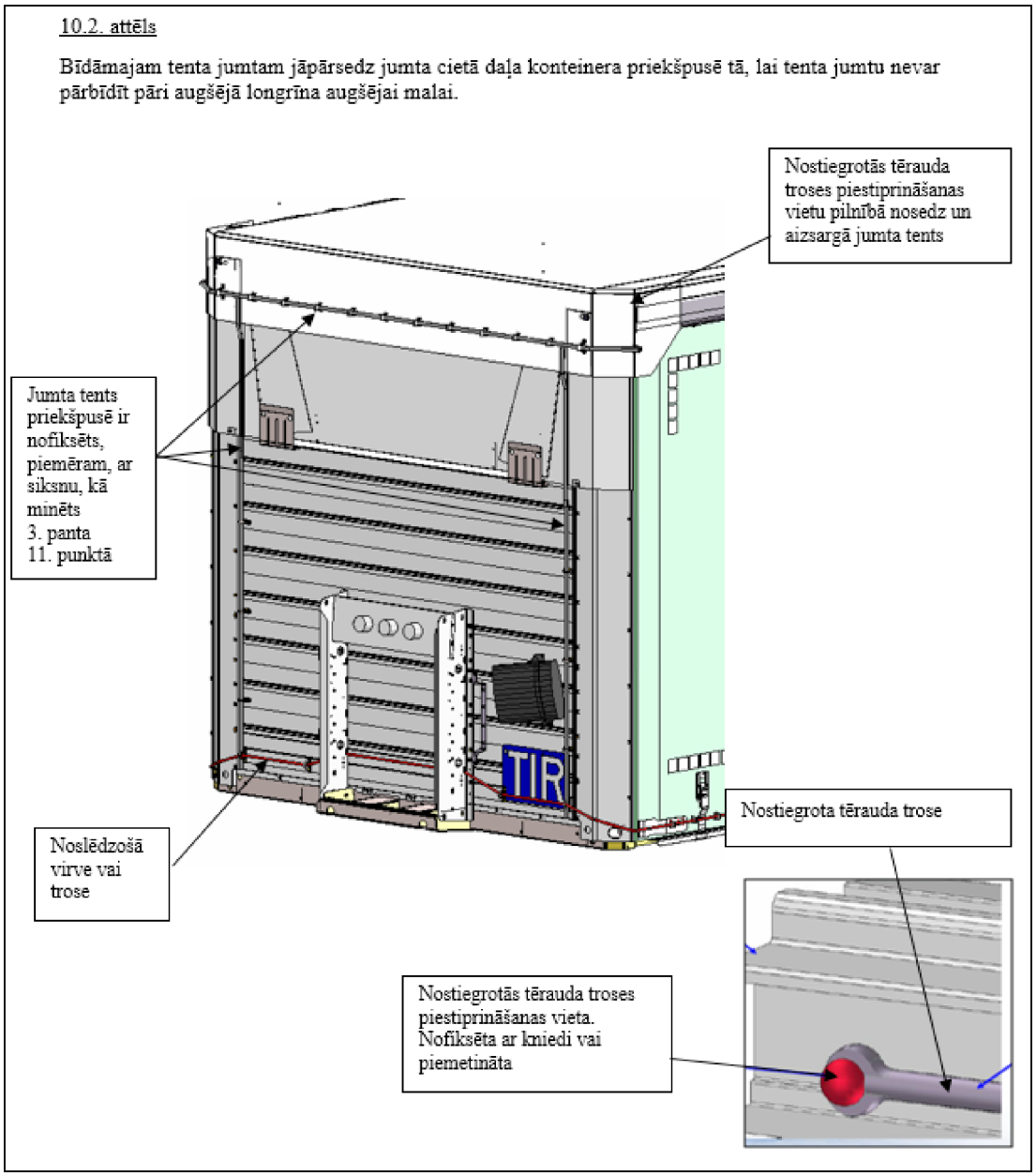

▼**M6**

10. attēls (turpinājums):

10.3. attēls

Pakaļpusē pie jumta piestiprina īpašu ierīci, piemēram, deflektoru, kas neļauj piekļūt konteineram, neatstājot acīmredzamas pēdas, ja durvis ir aizvērtas un noslēgtas.

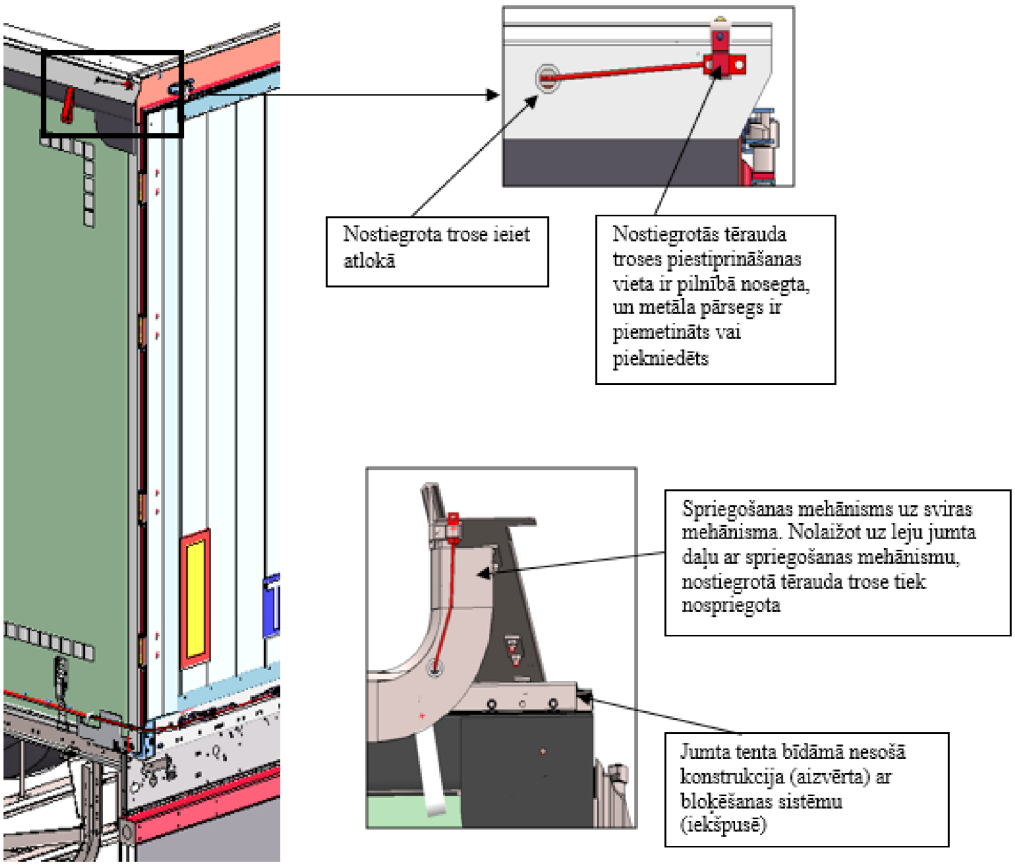

▼B

OTRĀ DAĻA

PROCEDŪRAS, LAI APSTIPRINĀTU KONTEINERU ATBILSTĪBU I DAĻĀ NOTEIKTAJIEM TEHNISKAJIEM NOSACĪJUMIEM

Vispārīgi noteikumi

1. Konteinerus preču pārvadājumiem ar muitas plombu var apstiprināt:

   a) to ražošanas posmā – pēc uzbūves tipa (procedūra apstiprināšanai ražošanas posmā) vai

   b) posmā pēc ražošanas – atsevišķus konteinerus vai noteiktu skaitu viena tipa konteineru (procedūra apstiprināšanai pēc ražošanas posma).

Abām apstiprināšanas procedūrām kopēji noteikumi

2. Kompetentā iestāde, kas atbildīga par apstiprinājuma piešķiršanu, pēc apstiprinājuma piešķiršanas pieteikuma iesniedzējam izsniedz apstiprinājuma sertifikātu, kas derīgs neierobežotam skaitam apstiprināta tipa konteineru vai noteiktam skaitam konteineru.

3. Apstiprinājuma saņēmējs apstiprinājumu saņēmušajam konteineram vai konteineriem pirms to izmantošanas preču pārvadājumiem ar muitas plombu piestiprina apstiprinājuma plāksni.

4. Apstiprinājuma plāksni pastāvīgi piestiprina redzamā vietā blakus citām oficiāliem nolūkiem izsniegtām apstiprinājuma plāksnēm.

5. Apstiprinājuma plāksne, kas atbilst 1. papildinājumā dotajam I paraugam, ir izgatavota no metāla, un tās izmēri ir vismaz 20 × 10 cm. Uz plāksnītes iespiestas, izkaltas vai citādi pastāvīgā un skaidri salasāmā veidā vismaz angļu vai franču valodā norādītas šādas ziņas:

   a) vārdi “Apstiprināts pārvadājumiem ar muitas plombu”;

   b) apstiprinājumu piešķīrušās valsts nosaukums vai atšķirības zīme, ar ko apzīmē valsti, kurā mehāniskais transportlīdzeklis reģistrēts starptautiskajiem pārvadājumiem, apstiprinājuma sertifikāta numurs (cipariem, burtiem u.c.) un izdošanas gads (piemēram, “NL/26/73” nozīmē, ka apstiprinājuma sertifikāts Nr. 26 izsniegts Nīderlandē 1973. gadā);

   c) sērijas numurs, ko konteineram piešķīris ražotājs (ražotāja numurs);

   d) ja konteineram piešķirts apstiprinājums pēc tipa, konteinera tipa identifikācija cipariem vai burtiem.

6. Ja konteiners vairs neatbilst tehniskajiem nosacījumiem, kas noteikti tā apstiprināšanai, pirms izmantošanas preču pārvadājumiem ar muitas plombu tā tehniskais stāvoklis jāatjauno, lai tam varētu no jauna piešķirt apstiprinājumu pēc tam, kad tas atkal atbilst minētajiem tehniskajiem nosacījumiem.

7. Ja mainīti konteinera būtiskie raksturlielumi, apstiprinājums uz konteineru vairs neattiecas, un pirms izmantošanas preču pārvadājumiem ar muitas plombu kompetentajai iestādei konteiners jāapstiprina atkārtoti.

Īpaši noteikumi par apstiprināšanu ražošanas posmā pēc uzbūves tipa

8. Ja konteinerus ražo tipveida sērijās, ražotājs kompetentajai iestādei ražotājā valstī var iesniegt pieteikumu apstiprinājuma saņemšanai pēc uzbūves tipa.

▼B

9. Ražotājs pieteikumā norāda identifikācijas numurus vai burtus, ar kuriem tas apzīmē konteineru tipu, uz ko attiecas apstiprinājuma pieteikums.

10. Pieteikumam pievieno apstiprināmā konteinera tipa rasējumus un sīku uzbūves specifikāciju.

11. Ražotājs rakstiski uzņemas saistības par to, ka tas

a) uzrādīs kompetentajai iestādei attiecīgā tipa konteinerus, kurus kompetentā iestāde var vēlēties pārbaudīt;

b) atļaus kompetentajai iestādei jebkurā laikā pārbaudīt citus attiecīgā tipa konteinerus to sērijveida ražošanas laikā;

c) paziņos kompetentajai iestādei par visām uzbūves vai specifikācijas izmaiņām, kaut arī nelielām, pirms šādu izmaiņu izdarīšanas;

d) redzamā vietā papildus marķējumam, kam jābūt uz apstiprinājuma plāksnes, marķēs konteinerus ar uzbūves tipa identifikācijas numuriem vai burtiem, kā arī tipveida sērijās ražoto konteineru sērijas numuriem (ražotāja numuriem);

e) veiks saražoto apstiprinātā tipa konteineru uzskaiti.

12. Kompetentā iestāde gadījumos, kad tas nepieciešams, paziņo, kādas izmaiņas ir jāizdara, lai attiecīgajam konstrukcijas tipam varētu piešķirt apstiprinājumu.

13. Apstiprinājumu pēc uzbūves tipa piešķir tikai pēc tam, kad kompetentā iestāde, pārbaudot vienu vai vairākus attiecīgā tipa konteinerus, ir pārliecinājusies, ka tā tips atbilst I daļā paredzētajiem tehniskajiem nosacījumiem.

14. Gadījumos, kad apstiprina konteinera tipu, pretendentam izsniedz vienu apstiprinājuma sertifikātu, kas atbilst šīs daļas 2. papildinājumā dotajam II paraugam un kas ir derīgs visiem konteineriem, kuri ražoti saskaņā ar apstiprinātā tipa specifikācijām. Šāds sertifikāts ražotājam dod tiesības visiem attiecīgā tipa sērijas konteineriem piestiprināt apstiprinājuma plāksni atbilstoši šīs daļas 5. punktā noteiktajai formai.

Īpaši noteikumi par apstiprināšanu pēc ražošanas posma

15. Ja apstiprinājuma saņemšanai nav iesniegts pieteikums ražošanas posmā, īpašnieks, pārvadātājs vai tā pārstāvis var iesniegt pieteikumu apstiprinājuma saņemšanai tai kompetentajai iestādei, kurai tas var uzrādīt pārbaudēm konteineru vai konteinerus, par kuriem vēlas saņemt apstiprinājumu.

16. Pieteikumā, ko apstiprinājuma saņemšanai iesniedz saskaņā ar šīs daļas 15. punktu, norāda sērijas numuru (ražotāja numuru), kuru katram konteineram piestiprina ražotājs.

17. Pēc tam, kad kompetentā iestāde, pārbaudot tik daudz konteineru, cik tā uzskata par vajadzīgu, ir pārliecinājusies, ka konteiners vai konteineri atbilst I daļā noteiktajiem tehniskajiem nosacījumiem, tā izsniedz apstiprinājuma sertifikātu atbilstoši šīs daļas 3. pielikumā dotajam III paraugam, un tas ir derīgs tikai apstiprinātajam skaitam konteineru. Šāds sertifikāts, kurā norāda sērijas numuru vai numurus, ko ražotājs piešķīris attiecīgajiem konteineriem, pieteikuma iesniedzējam dod tiesības šādi apstiprinātajiem konteineriem piestiprināt šīs daļas 5. punktā noteikto apstiprinājuma plāksni.

▼B

1. papildinājums

Paraugs Nr. I

Apstiprinājuma plāksne

(Angļu valodā)



Paraugs Nr. I

Apstiprinājuma plāksne

(Franču valodā)

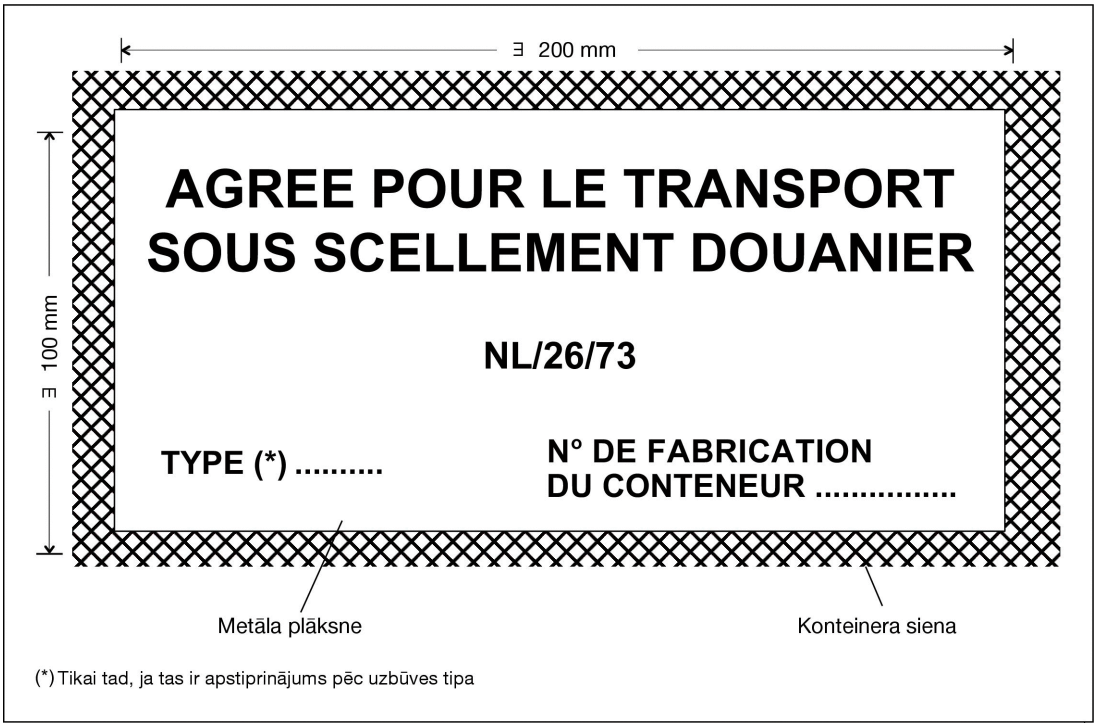

▼B

2. papildinājums

Paraugs Nr. II

1975. gada muitas konvencija par starptautiskajiem preču pārvadājumiem, izmantojot TIR karneti

Apstiprinājuma sertifikāts pēc uzbūves tipa

1. Sertifikāta nr. (*) .....
2. Ar šo tiek apliecināts, ka turpmāk aprakstītais konteinera tips ir apstiprināts un ka pēc šāda parauga ražotus konteinerus var izmantot starptautiskajiem preču pārvadājumiem ar muitas plombu.
3. Konteinera veids .....
4. Uzbūves tipa identifikācijas numurs vai burti .....
5. Rasējumu identifikācijas numurs .....
6. Uzbūves specifikāciju identifikācijas numurs .....
7. Taras svars .....
8. Ārējie izmēri (cm) .....
9. Konstrukcijas galvenās īpašības (izmantotie materiāli, uzbūves veids utt.) .....

   .....
10. Šis sertifikāts ir derīgs visiem konteineriem, kas ir izgatavoti atbilstīgi iepriekš minētajiem rasējumiem un specifikācijām.
11. Izdots .....
    (Ražotāja nosaukums un adrese)

    un tam ir atļauts visiem sava ražojuma apstiprināta tipa konteineriem piestiprināt apstiprinājuma plāksni.

    (vieta) ..... (datums) ..... 20 .....
    (Vieta) (Datums)

    (kas) .....
    (Izdevējas iestādes vai organizācijas paraksts un zīmogs)

(*) Ierakstiet burtus un ciparus, kas jānorāda uz apstiprinājuma plāksnes (sk. 1975. gada Muitas konvencijas par starptautiskajiem preču pārvadājumiem, izmantojot TIR karneti, 7. pielikuma II daļas 5. punkta b) apakšpunktu).

▼B

SVARĪGS PAZIŅOJUMS

(1975. gada Muitas konvencijas par starptautiskajiem preču pārvadājumiem, izmantojot TIR karneti, 7. pielikuma II daļas 6. un 7. punkts)

6. Ja konteiners vairs neatbilst tehniskajiem nosacījumiem, kas paredzēti tā apstiprināšanai, pirms tā izmantošanas preču pārvadājumiem ar muitas nodrošinājumu tā tehniskais stāvoklis jāatjauno, lai tam varētu no jauna piešķirt apstiprinājumu, kad tas atkal atbilst minētajiem tehniskajiem nosacījumiem.

7. Ja mainīti konteinera būtiskie raksturlielumi, apstiprinājums uz konteineru vairs neattiecas un pirms tā izmantošanas preču pārvadājumiem ar muitas plombu kompetentajai iestādei konteiners jāapstiprina atkārtoti.

▼B

3. papildinājums

Paraugs Nr. III

1975. gada Muitas konvencija par starptautiskajiem preču pārvadājumiem, izmantojot TIR karneti

Apstiprinājuma sertifikāts, kas piešķirts pēc ražošanas

1. Sertifikāta nr. (*) .....

2. Ar šo tiek apliecināts, ka turpmāk aprakstītais(-ie) konteiners(-i) ir apstiprināts(-i) preču pārvadājumiem ar muitas plombu.

3. Konteinera(-u) veids .....

4. Ražotāja piešķirtais(-ie) sērijas numurs(-i)

   .....

5. Taras svars .....

6. Ārējie izmēri (cm) .....

7. Konstrukcijas galvenās īpašības (izmantotie materiāli, uzbūves veids utt.)

   .....

8. Izdots .....
   (Pieteikuma iesniedzēja nosaukums un adrese)

   un tam ir atļauts minētajam(-iem) konteineram(-iem) piestiprināt apstiprinājuma plāksni.

   (vieta) ..... (datums) ..... 20 .....
   (Vieta) (Datums)

   (kas) .....
   (Izdevējas iestādes vai organizācijas paraksts un zīmogs)

(*) Ierakstiet burtus un ciparus, kas jānorāda uz apstiprinājuma plāksnes (sk. 1975. gada Muitas konvencijas par starptautiskajiem preču pārvadājumiem, izmantojot TIR karneti, 7. pielikuma II daļas 5. punkta b) apakšpunktu).

▼B

SVARĪGS PAZIŅOJUMS

(1975. gada Muitas konvencijas par starptautiskajiem preču pārvadājumiem, izmantojot TIR karneti, 7. pielikuma II daļas 6. un 7. punkts)

6. Ja konteiners vairs neatbilst tehniskajiem nosacījumiem, kas paredzēti tā apstiprināšanai, pirms tā izmantošanas preču pārvadājumiem ar muitas nodrošinājumu tā tehniskais stāvoklis jāatjauno, lai tam varētu no jauna piešķirt apstiprinājumu, kad tas atkal atbilst minētajiem tehniskajiem nosacījumiem.

7. Ja mainīti konteinera būtiskie raksturlielumi, apstiprinājums uz konteineru vairs neattiecas un pirms tā izmantošanas preču pārvadājumiem ar muitas plombu kompetentajai iestādei konteiners jāapstiprina atkārtoti.

▼B

III DAĻA

PASKAIDROJUMI

Paskaidrojumi 2. pielikumam, kas doti šās konvencijas 6. pielikumā, pēc analoģijas attiecas uz konteineriem, kas saskaņā šo konvenciju ir apstiprināti pārvadājumiem ar muitas plombu.

7.I.4.6a) pirmā daļa, 4. panta 6. punkta a) apakšpunkts

Paraugs tādai tentu nostiprināšanas sistēmai uz konteineru stūriem, kas ir pieņemama no muitas prasību viedokļa, parādīts 7. pielikuma trešajai daļai pievienotajā attēlā.

7.II.5d) otrā daļa – 5. punkta d) apakšpunkts

Ja divi ar tentu pārvilkti konteineri, kas apstiprināti pārvadājumiem ar muitas plombu, ir savienoti kopā tā, ka tie veido vienu konteineru, kurš apvilkts ar vienu tentu un atbilst nosacījumiem par pārvadājumiem ar muitas plombu, apvienojumam nav vajadzīgs ne atsevišķs apstiprinājuma sertifikāts, ne atsevišķa apstiprinājuma plāksne.

▼B

IERĪCE TENTU NOSTIPRINĀŠANAI UZ KONTEINERU STŪRIEM

Attēlā parādītā ierīce atbilst I daļas 4. Panta 6. punkta a) apakšpunktā noteiktajām prasībām

Nostiprināšana uz stūra spailēm

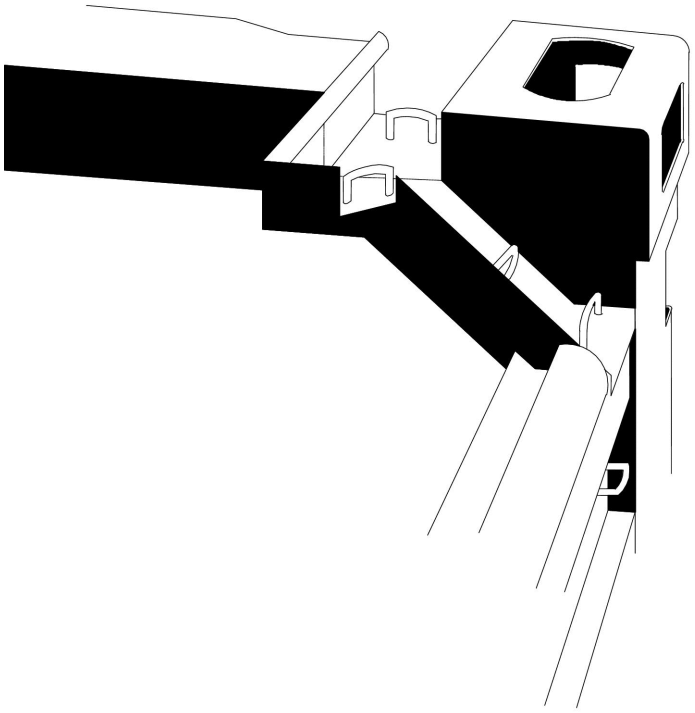

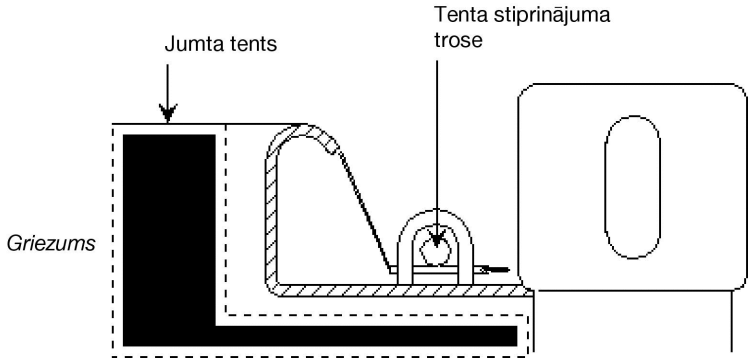

▼B

8. PIELIKUMS

ADMINISTRATĪVĀS KOMITEJAS UN TIR KONTROLES KOMISIJAS SASTĀVS, FUNKCIJAS UN REGLAMENTS

ADMINISTRATĪVĀS KOMITEJAS SASTĀVS, FUNKCIJAS UN REGLAMENTS

1. pants

i) Administratīvās komitejas biedri ir Līgumslēdzējas puses.

ii) Ar Komitejas lēmumu to valstu kompetentās iestādes, kuras uzskaitītas konvencijas 52. panta 1. punktā un kuras nav Līgumslēdzējas puses, kā arī starptautisko organizāciju pārstāvji kā novērotāji var piedalīties sesijās, ja tiek skatīti tās interesējoši jautājumi.

1.bis pants

1. Saskaņā ar konvencijas 59. panta 1. un 2. punktu visus priekšlikumus par grozījumiem izskata Komiteja.

2. Komiteja uzrauga konvencijas nosacījumu ievērošanu, kā arī izskata pasākumus, kurus saskaņā ar konvenciju veic Līgumslēdzējas puses, asociācijas un starptautiskās organizācijas, kā arī šo pasākumu atbilstību konvencijai.

3. Ar TIR Kontroles komisijas starpniecību Komiteja pārbauda konvencijas ievērošanu gan nacionālā, gan starptautiskā mērogā, kā arī sniedz savu atbalstu.

2. pants

Komitejas sekretariāta funkcijas veic ANO ģenerālsekretārs.

3. pants

Katru gadu savā pirmajā sesijā Komiteja ievēl prezidentu un viceprezidentu.

4. pants

ANO ģenerālsekretārs ar Eiropas Ekonomikas komisijas atbalstu Komiteju sasauc katru gadu vai arī tad, ja vismaz piecu Līgumslēdzēju pušu valstu kompetentās iestādes to prasa.

5. pants

Priekšlikumi tiek nodoti balsošanai. Katrai sesijā pārstāvētajai valstij, kas ir Līgumslēdzēja puse, balsošanā ir viena balss. Tie priekšlikumi, kas nav konvencijas grozījumi, Komitejā tiek pieņemti ar klātesošo un balsojošo locekļu balsu vairākumu. Konvencijas grozījumi un lēmumi, kas noteikti konvencijas 59. un 60. pantā tiek pieņemti ar divu trešdaļu klātesošo un balsojošo locekļu balsu vairākumu.

▼B

6. pants

Lēmumu pieņemšanai nepieciešams kvorums – vismaz trešā daļa to valstu, kuras ir Līgumslēdzējas puses.

7. pants

Pirms sesijas slēgšanas Komiteja pieņem ziņojumu.

8. pants

Ja šajā pielikumā nav atrodami atbilstīgi nosacījumi un ja Komiteja nav lēmusi citādāk, tiek piemērots Eiropas Ekonomikas komisijas reglaments.

TIR KONTROLES KOMISIJAS SASTĀVS, FUNKCIJAS UN REGLAMENTS

9. pants

1. Saskaņā ar 58. ter pantu Administratīvā komiteja izveido TIR Kontroles komisiju. To veido deviņi locekļi, kas pārstāv atšķirīgas konvencijas Līgumslēdzējas puses. TIR konvencijas sekretārs piedalās Kontroles komisijas sesijās.

2. Administratīvā komiteja ar klātesošo un balsojošo locekļu balsu vairākumu ievēl TIR Kontroles komisijas locekļus. Katra TIR Kontroles komisijas locekļa mandāts ir uz diviem gadiem. TIR Kontroles komisijas locekļi var tikt ievēlēti atkārtoti. TIR Kontroles komisijas mandātu jāapstiprina Administratīvajai komitejai.

10. pants

TIR Kontroles komisija:

a) pārrauga konvencijas ievērošanu, tai skaitā arī garantiju sistēmas darbību. Tā veic arī tos pienākumus, kurus tai uzticējusi Administratīvā komiteja;

b) pārrauga centralizētu TIR karnešu iespiešanu un piegādāšanu asociācijām. Šo funkciju saskaņā ar 6. pantu var veikt kāda apstiprināta starptautiska organizācija;

c) koordinē un veicina informācijas, tai skaitā arī konfidenciālas informācijas, apriti kompetentu iestāžu un Līgumslēdzēju pušu starpā;

d) koordinē un veicina informācijas apriti Līgumslēdzēju pušu kompetento iestāžu, asociāciju un starptautisko organizāciju starpā;

e) ņemot vērā 57. panta nosacījumus, palīdz izšķirt strīdus, kas radušies Līgumslēdzēju pušu, asociāciju, apdrošināšanas kompāniju un starptautisko organizāciju starpā;

f) atbalsta muitas iestāžu un citu TIR režīmā iesaistīto pušu personāla apmācību;

g) centralizēti reģistrē informāciju, ko starptautiskās organizācijas izplata Līgumslēdzējām pusēm, kā noteikts 6. pantā, par noteikumiem un noteiktajām procedūrām, kas jāievēro asociācijām, izsniedzot TIR karnetes, atbilstoši 9. pielikumā noteiktajām minimālajām prasībām;

h) pārrauga TIR karnešu cenas.

▼B

11. pants

1. Pēc Administratīvās komitejas vai vismaz triju Kontroles komisijas locekļu pieprasījuma TIR konvencijas sekretārs sasauc Kontroles komisijas sesiju.

2. Kontroles komisija lēmumus cenšas pieņemt vienbalsīgi. Ja lēmumu vienbalsīgi pieņemt neizdodas, tad tas tiek nodots balsošanai un pieņemts ar klātesošo un balsojošo locekļu balsu vairākumu. Nepieciešams vismaz piecu locekļu kvorums, lai lēmums varētu tikt pieņemts. TIR konvencijas sekretārs balsošanā nepiedalās.

3. Kontroles komisija ievēl prezidentu un piemēro visus citus reglamenta nosacījumus.

4. Vismaz vienu reizi gadā vai arī pēc Administratīvās komitejas pieprasījuma Kontroles komisija sagatavo ziņojumu par savu darbu un kontiem. Kontroles komisiju Administratīvajā komitejā pārstāv prezidents.

5. Kontroles komisija izskata informāciju un jautājumus, kurus tā saņem no Administratīvās komitejas, Līgumslēdzējām pusēm, TIR konvencijas sekretāra, nacionālajām asociācijām un konvencijas 6. pantā minētajām starptautiskajām organizācijām. Ja prezidents nav pieņēmis citu lēmumu, šīs starptautiskās organizācijas kā novērotāji var piedalīties TIR Kontroles komisijas sesijās. Ja vajadzīgs, pēc prezidenta uzaicinājuma sesijās kā novērotājs var piedalīties jebkura cita organizācija.

12. pants

TIR konvencijas sekretārs ir arī ANO Eiropas Ekonomikas komisijas Sekretariāta loceklis. Viņš Kontroles komisijas mandāta ietvaros izpilda TIR Kontroles komisijas lēmumus. Administratīvā komiteja nosaka, cik liels TIR Sekretariāts asistēs TIR konvencijas sekretāra darbā.

13. pants

1. Kamēr nav rasts neviens cits finansējuma avots, TIR Kontroles komisijas un TIR Sekretariāta darbība tiek finansēta no ieturētajiem maksājumiem par katru 6. pantā minētās starptautiskās organizācijas izsniegto TIR karneti. Administratīvā komiteja apstiprina šī maksājuma apjomu.

2. Administratīvā komiteja apstiprina TIR Kontroles komisijas un TIR Sekretariāta darbības finansēšanas īstenošanas procedūru.

▼B

9. PIELIKUMS

TIR REŽĪMA PIEEJAMĪBA

I DAĻA

ATĻAUJA ASOCIĀCIJĀM IZSNIEGT TIR KARNETES ►M2 UN DOT GALVOJUMUS ◄

►M2 ———————— ◄ Normas un nosacījumi

1. Lai Līgumslēdzējas puses dotu atļauju TIR karnešu izsniegšanai un garantijas saņemšanai saskaņā ar konvencijas 6. pantu, asociācijai ir jāatbilst šādām ►M2 ———————— ◄ normām un nosacījumiem:

   a) asociācijai jāuzrāda pierādījumi, ka tā jau vismaz gadu darbojas kā ►M2 asociācija līgumslēdzējas puses valstī, kurā izdota atļauja ◄;

   b) asociācijai jāuzrāda pierādījumi par stabilu finansiālo situāciju un organizatoriskajām iespējām, kas ►M2 asociācijai ◄ ļauj veikt no konvencijas nosacījumiem izrietošos pienākumus;

▼M2

_____

▼B

   ►M2 c) ◄ asociācijai jāsniedz pierādījumi, ka tā nav veikusi muitas vai nodokļu tiesību aktu nopietnus un atkārtotus pārkāpumus;

▼M2

   d) jānoslēdz rakstiska vienošanās vai jebkāds cits juridisks instruments starp asociāciju un tās Līgumslēdzējas puses kompetentajām iestādēm, kuras teritorijā tā dibināta, iekļaujot arī noteikumus par to, ka asociācija piekrīt veikt pienākumus, kas izklāstīti šīs daļas 3. punktā.

2. TIR Kontroles komisijā ir jāiesniedz 1. punkta d) apakšpunktā minētās rakstiskās vienošanās vai cita atbilstoša juridiskā instrumenta apstiprināta kopija, kā arī nepieciešamības gadījumā apstiprināts tā tulkojums angļu, franču vai krievu valodā. Par jebkādiem grozījumiem nekavējoties ir jāinformē TIR Kontroles komisija.

3. Asociācijas pienākumi ir:

   i) ievērot konvencijas 8. pantā noteiktos pienākumus;

   ii) piekrist maksimālajam Līgumslēdzēju pušu noteiktajam maksājumam par TIR karneti, ko var pieprasīt no asociācijas saskaņā ar konvencijas 8. panta 3. punktu;

   iii) pastāvīgi un it īpaši, pirms tiek pieprasīta atļauja personām saņemt piekļuvi TIR režīmam, pārbaudīt, vai šīs personas ievēro minimālās normas un nosacījumus, kas izklāstītas šā pielikuma II daļā;

   iv) galvot par visām saistībām, kas rodas tās valsts teritorijā, kur asociācija dibināta, attiecībā uz pārvadājumiem ar TIR karneti, ko tā ir izsniegusi vai ko ir izsniegusi citas valsts asociācija, kas ir dalībniece tajā pašā starptautiskajā organizācijā, kuras dalībniece ir asociācija;

▼M2

v) ar apdrošināšanas sabiedrības, apdrošināšanas grupas vai citas finanšu institūcijas starpniecību uzņemties atbildību attiecībā pret Līgumslēdzējas puses kompetentajām iestādēm tās valsts teritorijā, kur asociācija dibināta. Apdrošināšanas vai finansiālas garantijas līgums(-i) attiecas uz visu saistību kopumu par visām TIR operācijām, kuras veiktas ar TIR karnetēm, ko izsniegusi pati asociācija vai ko izsniegušas citu valstu asociācijas, kas ir dalībnieces tajā pašā starptautiskajā organizācijā, kuras dalībniece ir asociācija.

Termiņš, kādā tiek paziņots par apdrošināšanas vai finansiālas garantijas līguma(-u) pārtraukšanu, nav mazāks kā termiņš, kurā tiek paziņots par rakstiskās vienošanās vai cita juridiskā instrumenta, kas noteikti 1. punkta d) apakšpunktā, pārtraukšanu. Apdrošināšanas vai finansiālas garantijas līguma(-u) apstiprināta kopija, kā arī visi šo dokumentu turpmākie grozījumi, nepieciešamības gadījumā ar apstiprinātu šo dokumentu tulkojumu angļu, franču vai krievu valodā, ir nosūtāmi TIR Kontroles komisijai;

▼M5

vi) ik gadu līdz 1. martam informēt TIR Kontroles komisiju par katra tās izdotā TIR karnešu veida cenu;

▼M2

vii) atļaut kompetentām iestādēm pārbaudīt dokumentus un kontus, kas saistīti ar TIR režīma administrēšanu;

viii) piekrist pasākumiem, kas tiek veikti, lai atrisinātu strīdus, kuri saistīti ar TIR karnetes neatbilstošu vai nelikumīgu izmantošanu, pēc iespējas izvairoties no tiesvedības ceļa;

ix) stingri ievērot tās Līgumslēdzējas puses kompetento iestāžu lēmumus, kuras teritorijā tā dibināta, jautājumā par atļaujas atsaukšanu vai anulēšanu saskaņā ar konvencijas 6. pantu un šā pielikuma II daļu vai personu izslēgšanu saskaņā ar konvencijas 38. pantu;

x) apņemties godprātīgi piemērot visus Administratīvās komitejas un TIR Kontroles komisijas pieņemtos lēmumus tiktāl, ciktāl tos ir pieņēmušas tās Līgumslēdzējas puses kompetentās iestādes, kuras teritorijā asociācija dibināta.

4. Ja galvotājai asociācijai tiek prasīts maksāt 8. panta 1. un 2. punktā noteiktās summas saskaņā ar 11. pantā noteiktajām procedūrām, tā saskaņā ar 6. panta 2.bis punkta 0.6.2.bis-1. paskaidrojošajā piezīmē minēto rakstisko vienošanos informē starptautisko organizāciju par prasības saņemšanu.

5. Līgumslēdzēja puse atsauc TIR karnešu izsniegšanas un galvojumu došanas atļauju asociācijai, kas dibināta tās teritorijā, ja pieļauti šo normu un nosacījumu pārkāpumi. Ja Līgumslēdzēja puse nolemj atsaukt atļauju, lēmums stājas spēkā ne agrāk kā trīs (3) mēnešus pēc atsaukšanas datuma.

►M2 6. ◄ Atļaujas izsniegšana asociācijām ar iepriekš minētajiem nosacījumiem neizslēdz atbildību vai saistības, ko asociācija ir uzņēmusies, pamatojoties uz konvenciju.

►M2 7. ◄ Iepriekš uzskaitītās ►M2 ——————— ◄ normas un nosacījumi neizslēdz papildu normas un nosacījumus, ko, iespējams, vēlas ieviest Līgumslēdzējas puses.

▼B

II DAĻA

ATĻAUJA FIZISKĀM UN JURIDISKĀM PERSONĀM IZMANTOT TIR KARNETES

Minimālās normas un nosacījumi

1. Personām, kuras vēlas saņemt piekļuvi TIR režīmam, jāatbilst šādām minimālajām normām un nosacījumiem:

   a) pierādāma pieredze vai vismaz spēja veikt regulārus starptautiskus pārvadājumus (jābūt arī starptautiskai vadītāja apliecībai utt.);

   b) stabila finansiālā situācija;

   c) pierādāmas zināšanas TIR konvencijas piemērošanai;

   d) pierādījumi, ka tā nav veikusi muitas vai nodokļu tiesību aktu nopietnus un atkārtotus pārkāpumus;

   e) rakstiskas saistības ar asociāciju, saskaņā ar kurām persona:

      i) saskaņā ar konvenciju apņemas ievērot visas nosūtītājas un galamērķa muitas iestādes un muitas iestādes ceļā pieprasītās muitas formalitātes;

      ii) ja kompetentās iestādes to pieprasa, maksāt konvencijas 8. panta 1. un 2. punktā noteiktās summas saskaņā ar konvencijas 8. panta 7. punktu;

      iii) tiktāl, ciktāl to pieļauj valsts tiesību akti, atļaut asociācijām pārbaudīt informāciju, kas saistīta ar iepriekšminētajām minimālajām normām un nosacījumiem.

2. Ja kompetentās iestādes nelemj citādi, tad gan Līgumslēdzēju pušu kompetentās iestādes, gan asociācijas tiesīgas ieviest jaunas papildu normas un nosacījumus, kas noteiktu lielākus ierobežojumus TIR režīma pieejamībai.

Procedūra

3. Pamatojoties uz 1. un 2. punktā noteiktajām minimālajām normām un nosacījumiem, Līgumslēdzējas puses saskaņā ar valsts tiesību aktiem lemj par procedūru, kāda nepieciešama, lai gūtu piekļuvi TIR režīmam.

4. Saskaņā ar pievienoto tipveida formulāru kompetentās iestādes vienas nedēļas laikā, skaitot no dienas, kad ir izsniegta vai atsaukta TIR karnetes lietošanas atļauja, iesniedz TIR Kontroles komisijā pieprasītos datus par katru personu.

5. Asociācija katru gadu iesniedz pārskatītu sarakstu, kurā uz 31. decembri uzskaitītas visas personas, kam izsniegtas vai atsauktas atļaujas. Šis saraksts ir jāiesniedz kompetentajām iestādēm nedēļas laikā, skaitot no 31. decembra. Kompetentās iestādes vienu šā dokumenta kopiju iesniedz TIR Kontroles komisijā.

6. Atļauja piekļuvei TIR režīmam pati par sevi nepiešķir tiesības asociācijās saņemt TIR karnetes.

7. Atļauja personai lietot TIR karnetes saskaņa ar iepriekš minētajām normām un nosacījumiem neizslēdz šīs personas atbildību un saistības saskaņā ar konvenciju.

▼B

ATĻAUJAS TIPVEIDA FORMULĀRS

Valsts: .....

Asociācijas nosaukums: .....

Kompetentā iestāde: .....

Aizpilda nacionālā asociācija un/vai kompetentā iestāde								
Identifikācijas Nr.	Personas(-u) vārds, uzvārds vai uzņēmuma nosaukums	Uzņēmējdarbības veikšanas adrese	Kontaktinformācija: vieta, tālruņa un faksa numurs, e-pasta adrese	Uzņēmuma reģistrācijas numurs vai atļaujas Nr., utt (*).	Iepriekšējā atļaujas atsaukšana (**)	Atļaujas izsniegšanas datums (**)	Atļaujas atsaukšanas datums (**)	Zīmogs, paraksts
…								
…								
…								
(*) ja tāds ir. (**) ja nepieciešams.								

Par katru personu, par kuru apstiprinātā asociācija iesniedz pieteikumu atļaujas saņemšanai, kompetentajai iestādei ir jāsaņem vismaz šāda informācija:

— identifikācijas numurs, kas katrai personai ir individuāls un unikāls un kuru piešķir galvotāja asociācija (sadarbībā ar starptautisko organizāciju, kuras dalībniece tā ir) atbilstoši saskaņotam formātam. Identifikācijas numura formātu nosaka Administratīvā komiteja,

— personas(-u) vārds un uzvārds vai uzņēmuma nosaukums un adrese(-es) (komercuzņēmumiem arī atbildīgā vadītāja vārds un uzvārds),

— kontaktinformācija (fiziska persona, kurai atļauts iesniegt muitas iestādēm un asociācijām informāciju par TIR operāciju), norādot pilnīgu tālruņa un faksa numuru un e-pasta adresi,

— uzņēmuma reģistrācijas numurs vai starptautisko pārvadājumu atļaujas Nr., vai cits numurs, ja tāds ir pieejams,

— (nepieciešamības gadījumā) informācija par iepriekšējo atļaujas anulēšanu, kurā redzams datums, anulēšanas ilgums un apraksts.

▼M4

III DAĻA

Konvencijas 6. pantā minētā atļaujas piešķiršana starptautiskai organizācijai uzņemties atbildību par starptautiskas galvojumu sistēmas efektīvu organizēšanu un darbību un TIR karnešu iespiešanu un izsniegšanu

Nosacījumi un prasības

1. Nosacījumi un prasības, kas jāizpilda starptautiskām organizācijām, lai saskaņā ar konvencijas 6. panta 2.*bis* punktu saņemtu Administratīvās komitejas atļauju uzņemties atbildību par starptautiskas galvojumu sistēmas efektīvu organizēšanu un darbību un TIR karnešu iespiešanu un izsniegšanu, ir šādi:

   a) ar konsolidētu gada finanšu pārskatu, ko pienācīgi revidējuši starptautiski atzīti neatkarīgi revidenti, tiek nodrošināts pierādījums par nevainojamu profesionālo kompetenci un finansiālo stāvokli, kas nepieciešams starptautiskas galvojumu sistēmas efektīvai organizēšanai un darbībai, un par organizatoriskajām spējām izpildīt saistības, kas izriet no konvencijas;

▼M4

b) organizācija nav pieļāvusi ne nopietnus, ne atkārtotus muitas vai nodokļu tiesību aktu pārkāpumus.

2. Atbilstīgi atļaujai starptautiskā organizācija:

a) TIR konvencijas Līgumslēdzējām pusēm ar tādu valsts apvienību starpniecību, kas ietilpst starptautiskajā organizācijā, sniedz apliecinātas vispārējo galvojumu līgumu kopijas un pierādījumus par galvojuma nodrošinājumu;

b) TIR konvencijas kompetentajām iestādēm sniedz informāciju par noteikumiem un procedūrām, kas jāievēro valsts apvienībām, izdodot TIR karnetes;

c) TIR konvencijas kompetentajām iestādēm katru gadu sniedz datus par prasībām, kas iesniegtas, kas vēl nav izskatītas, par ko izdarīts maksājums vai kas slēgtas bez maksājuma;

d) TIR konvencijas kompetentajām iestādēm sniedz pilnīgu informāciju par TIR sistēmas darbību, proti, savlaicīgi un pienācīgi pamatotu informāciju par tendencēm, kuras raksturo nepabeigto TIR operāciju skaitu un to prasību skaitu, kas iesniegtas, kas vēl nav izskatītas, par ko izdarīts maksājums vai kas slēgtas bez maksājuma, un kuras varētu radīt šaubas par TIR sistēmas darbības pareizību vai kuras varētu izraisīt problēmas tās starptautiskās galvojumu sistēmas turpmākā darbībā;

e) TIR konvencijas kompetentajām iestādēm sniedz statistikas datus, iedalītus pa tipiem, par to TIR karnešu skaitu, kuras izsniegtas katrai Līgumslēdzējai pusei;

f) TIR Kontroles komisijai sniedz informāciju par cenu, par kuru starptautiskā organizācija izsniedz katra veida TIR karneti;

g) veic visus iespējamos pasākumus, lai mazinātu TIR karnešu viltošanas risku;

h) veic atbilstošus korektīvus pasākumus, ja atklātas ar TIR karneti saistītas kļūdas un trūkumi, un paziņo tos TIR Kontroles komisijai;

j) pilnībā iesaistās lietās, kad tiek sasaukta TIR Kontroles komisija, lai atvieglotu strīdu izšķiršanu;

k) nodrošina, lai visas problēmas, kas saistītas ar krāpnieciskām darbībām vai citām grūtībām TIR konvencijas piemērošanā, tiktu nekavējoties paziņotas TIR Kontroles komisijai;

l) kopā ar nacionālajām galvotājām apvienībām, kas ietilpst starptautiskajā organizācijā, un muitas iestādēm pārvalda konvencijas 10. pielikumā paredzēto TIR karnešu kontroles sistēmu un informē Līgumslēdzējas puses un konvencijas kompetentās iestādes par sistēmā konstatētajām problēmām;

m) sniedz TIR konvencijas kompetentajām iestādēm statistiku un datus par Līgumslēdzēju pušu veikumu attiecībā uz 10. pielikumā paredzēto kontroles sistēmu;

n) ne mazāk kā divus mēnešus pirms dienas, kad provizoriski stājas spēkā vai tiek atjaunota saskaņā ar konvencijas 6. panta 2.*bis* punktu piešķirtā atļauja, ar ANO Eiropas Ekonomikas komisijas sekretariātu, kuru pilnvarojusi Administratīvā komiteja vai kurš darbojas tās vārdā, noslēdz rakstisku vienošanos, kurā ietver to, ka starptautiskā organizācija uzņemas šajā punktā izklāstītos pienākumus.

▼**M4**

3. Ja galvotāja apvienība informē starptautisko organizāciju par maksājuma prasību, tad starptautiskā organizācija triju (3) mēnešu laikā dara zināmu galvotājai apvienībai savu nostāju attiecībā uz prasību.

4. Uz visu pēc būtības konfidenciālo vai konfidenciāli sniegto informāciju, ko starptautiskā organizācija tieši vai netieši ieguvusi saistībā ar konvenciju, attiecas pienākums ievērot dienesta noslēpumus, šo informāciju neizmanto un neapstrādā ne komerciāliem, ne citiem mērķiem, izņemot mērķus, kuru dēļ tā sniegta, un neizpauž trešām personām bez skaidri izteiktas atļaujas, ko devusi persona vai iestāde, kas informāciju sniegusi. Tomēr šādu informāciju var izpaust bez atļaujas šīs konvencijas Līgumslēdzēju pušu kompetentajām iestādēm, ja ir atļauts vai ir pienākums tā rīkoties saskaņā ar valsts vai starptautisko tiesību aktu noteikumiem vai saistībā ar tiesvedību. Izpaužot vai paziņojot informāciju, pilnībā ievēro spēkā esošos datu aizsardzības noteikumus.

5. Ja netiek ievēroti iepriekšminētie nosacījumi un prasības, Administratīvajai komitejai ir tiesības atsaukt saskaņā ar 6. panta 2.*bis* punktu piešķirto atļauju. Ja Administratīvā komiteja nolemj atsaukt atļauju, lēmums stājas spēkā ne agrāk kā sešus (6) mēnešus pēc atsaukšanas dienas.

6. Atļaujas piešķiršana starptautiskai organizācijai ar iepriekš izklāstītajiem noteikumiem neskar atbildību un saistības, ko organizācija ir uzņēmusies, pamatojoties uz konvenciju.

▼B

10. PIELIKUMS

INFORMĀCIJA, KAS LĪGUMSLĒDZĒJĀM PUSĒM JĀSNIEDZ PILNVAROTAJĀM APVIENĪBĀM (SASKAŅĀ AR 43.TER PANTU) UN STARPTAUTISKAJAI ORGANIZĀCIJAI (SASKAŅĀ AR 6.2.BIS PANTU)

Saskaņā ar šās konvencijas 6. panta 1. punktu un 9. pielikuma pirmās daļas 1. punkta f) apakšpunkta (iii) daļu pilnvarotajām apvienībām ir jāuzņemas saistības, ka tās pastāvīgi pārbaudīs, vai personas, kas saņēmušas atļauju piekļūt TIR režīmam, atbilst konvencijas 9. pielikuma II daļā noteiktajiem minimālajiem nosacījumiem un normām.

Starptautiskā organizācija tās dalībnieču apvienību vārdā un pildot pienākumus, kas tai kā starptautiskai organizācijai noteikti 6. panta 2.bis punktā, izveido TIR karnešu kontroles sistēmu to datu glabāšanai par TIR operāciju beigšanu galamērķa muitas iestādēs, kurus nosūta muitas dienesti un kas ir pieejami apvienībām un muitas pārvaldēm. Lai ļautu šīm apvienībām efektīvi pildīt savas saistības, Līgumslēdzējas puses sniedz informāciju kontroles sistēmai saskaņā ar šādu procedūru.

1. Muitas dienesti, ja iespējams, ar centrālo vai reģionālo iestāžu starpniecību, izmantojot ātrāko iespējamo saziņas līdzekli (faksu, elektronisko pastu utt.), un ja iespējams, katru dienu standarta formātā nosūta starptautiskajai organizācijai vai valsts galvotājām apvienībām vismaz šādu informāciju par visām galamērķa muitas iestādēs, kā definēts konvencijas 1. panta l) apakšpunktā, uzrādītajām TIR karnetēm:

   a) TIR karnetes atsauces numurs;

   b) datums un ieraksta numurs muitas virsgrāmatā;

   c) galamērķa muitas iestādes nosaukums vai numurs;

   d) datums un atsauces numurs, kas norādīts TIR operācijas pabeigšanas sertifikātā (2. kupona 24.–28. aile) galamērķa muitas iestādē (ja atšķiras no b) apakšpunkta);

   e) atzīme par to, vai TIR operācija pabeigta daļēji vai pilnībā;

   f) atzīme par to, vai TIR operācijas pabeigšanas sertifikāts ir izsniegts ar vai bez galamērķa muitas iestādes iebildēm, neskarot Konvencijas 8. un 11. pantu;

   g) cita informācija vai dokumenti (nav obligāti);

   h) lappuses numurs.

2. Valsts apvienība vai starptautiskā organizācija var adresēt muitas dienestiem papildinājumā ietverto parauga saskaņošanas veidlapu (*MRF*) šādos gadījumos:

   a) pretrunu gadījumā starp nosūtītajiem datiem un datiem TIR karnetes pasakņos; vai

   b) gadījumā, ja dati nav nosūtīti, bet izlietotā TIR karnete ir atdota valsts apvienībai.

   Muitas dienesti atbild uz saskaņošanas pieprasījumiem, ja iespējams, nosūtot atpakaļ pienācīgi aizpildītu *MRF* veidlapu, cik vien iespējams drīz.

3. Muitas dienesti un valsts galvotājas apvienības noslēdz vienošanos par iepriekš aprakstīto datu apmaiņu, ievērojot valsts tiesību aktus.

4. Starptautiskā organizācija ļauj muitas dienestiem piekļūt pabeigto TIR karnešu datu bāzei un nederīgo TIR karnešu datu bāzei.

▼B

Papildinājums

Saskaņošanas veidlapas paraugs (*MRF*)

Aizpilda saskaņošanas pieprasītājs

Adresāts:

Reģionālā muitas iestāde (nav obligāti): Nosaukums	Galamērķa muitas iestāde Nosaukums
Saņemšanas datums	Saņemšanas datums
Datums Zīmogs	Datums Zīmogs

Saskaņojamie dati

Datu avots: ☐ TIR karnete ☐ Kontroles sistēmas dati

TIR karnetes atsauces numurs	Galamērķa muitas iestādes nosaukums vai numurs (*)	Atsauces numurs, kas norādīts TIR operācijas pabeigšanas sertifikātā (2. kupona 24.–28. aile) galamērķa muitas iestādē (*)	Datums, kas norādīts TIR operācijas pabeigšanas sertifikātā galamērķa muitas iestādē (*)	Lappuses numurs	Daļēja vai pilnīga pabeigšana	TIR operācijas pabeigšana sertificēta ar vai bez muitas iestādes iebildēm	Komplektu skaits (nav obligāts)

Pielikumi ☐ TIR karnetes pasakņu kopijas Cits _____

Galamērķa muitas iestādes atbilde

☐ Apstiprinājums ☐ Labojums ☐ Atsauces nav atrasta

TIR karnetes atsauces numurs	Galamērķa muitas iestādes nosaukums vai numurs (*)	Atsauces numurs, kas norādīts TIR operācijas pabeigšanas sertifikātā (2. kupona 24.–28. aile) galamērķa muitas iestādē (*)	Datums, kas norādīts TIR operācijas pabeigšanas sertifikātā galamērķa muitas iestādē (*)	Lappuses numurs	Daļēja vai pilnīga pabeigšana	TIR operācijas pabeigšana sertificēta ar vai bez muitas iestādes iebildēm	Komplektu skaits (nav obligāts)

Piebildes:

Datums: Muitas iestādes
paraksts un zīmogs

Centrālā muitas iestāde (nav obligāts)

Piebildes:

Datums: Paraksts un/vai zīmogs:

_____

(*) Lūdzam ņemt vērā, ka informācija attiecas uz Galamērķa muitas iestādi, kur TIR pārvadājums beidzas.