# RÅDETS DIREKTIV

## af 27. juli 1976

## om indbyrdes tilnærmelse af medlemsstaternes lovgivning vedrørende motordrevne køretøjers lygter til nærlys og/eller fjernlys samt vedrørende elektriske glødelamper til disse lygter

(76/761/EØF)

RÅDET FOR DE EUROPÆISKE FÆLLESSKABER HAR —

under henvisning til traktaten om oprettelse af Det europæiske økonomiske Fællesskab, særlig artikel 100,

under henvisning til forslag fra Kommissionen,

under henvisning til udtalelse fra Europa-Parlamentet (1),

under henvisning til udtalelse fra Det økonomiske og sociale Udvalg (2), og

ud fra følgende betragtninger:

De tekniske forskrifter, som motordrevne køretøjer skal opfylde i henhold til de enkelte staters lovgivning, omfatter blandt andet lygter til fjernlys og/eller nærlys samt lamper til disse;

disse forskrifter er forskellige fra medlemsstat til medlemsstat; det er derfor påkrævet, at ensartede forskrifter vedtages af samtlige medlemsstater enten som tillæg til eller i stedet for deres nugældende bestemmelser særlig med henblik på, at fremgangsmåden for EØF-standardtypegodkendelse, i henhold til Rådets direktiv 70/156/EØF af 6. februar 1970 om tilnærmelse af medlemsstaternes lovgivning om godkendelse af motordrevne køretøjer og påhængskøretøjer dertil (3) kan anvendes for alle køretøjstyper;

fælles forskrifter for montering af lygter og lyssignalapparater på motordrevne køretøjer og påhængskøretøjer dertil er fastsat ved direktiv 76/756/EØF (4);

gennem en harmoniseret fremgangsmåde ved typegodkendelse for lygter til fjernlys og/eller nærlys samt af lamper til disse kan den enkelte medlemsstat kontrollere, om de fælles forskrifter for fremstilling og afprøvninger er overholdt, og underrette de øvrige medlemsstater herom ved fremsendelse af en kopi af det typegodkendelesskema, der udstedes for hver type lygter til fjernlys og/eller nærlys samt lamper for disse; anbringelse af et EØF-godkendelsesmærke på alle lygter og lamper, der er fremstillet i overensstemmelse med den godkendte type, overflødiggør en teknisk kontrol med disse lygter og lamper i de øvrige medlemsstater;

det er vigtigt, at der tages hensyn til de tekniske forskrifter, der på dette område er vedtaget af FN-organet Den økonomiske kommission for Europa i dets regulativ nr. 1 (Uniform regulations for the approval of motor vehicle headlights emitting an asymmetrical passing beam or a driving beam or both) (5) og nr. 2 (Uniform regulations concerning approval of incandescent electric lamps for headlights emitting an asymmetric passing beam or a driving beam or both) (5), der som bilag er knyttet til Agreement of March 20, 1958 concerning the adoption of uniform conditions for approval and reciprocal recognition of approval for motor vehicle equipment and parts;

indbyrdes tilnærmelse af medlemsstaternes lovgivning om motordrevne køretøjer indebærer en gensidig anerkendelse medlemsstaterne imellem af den kontrol, som hver af dem gennemfører på grundlag af de fælles forskrifter —

UDSTEDT FØLGENDE DIREKTIV:

### *Artikel 1*

1. Den enkelte medlemsstat meddeler EØF-typegodkendelse for enhver lygtetype til fjern- og/eller nærlys, der er i overensstemmelse med fremstillings- og afprøvningsforskrifterne i bilag I og VI, og på enhver type elektrisk glødelampe til disse lygter, der er i overensstemmelse med fremstillings- og afprøvningsforskrifterne i bilag III og VI.

(1) EFT nr. C 76 af 7. 4. 1975, s. 37.
(2) EFT nr. C 255 af 7. 11. 1975, s. 2.
(3) EFT nr. L 42 af 23. 2. 1970, s. 1.
(4) Se side 1 i denne Tidende.

(5) Dokument fra Den økonomiske kommission for Europa E/ECE/324, E/ECE/TRANS/505 } ad. 1 af 24. 3. 1960.

2. Den medlemsstat, der har meddelt EØF-typegodkendelse, træffer — om fornødent i samarbejde med de kompetente myndigheder i de øvrige medlemsstater — de nødvendige foranstaltninger til i påkrævet omfang at kontrollere, at produktionen er i overensstemmelse med den godkendt type. Kontrollen udøves ved stikprøver.

*Artikel 2*

Medlemsstaterne tildeler fabrikanten eller dennes befuldmægtigede et EØF-typegodkendelsesmærke som vist i bilag VI for hver lygtetype til fjern- og/eller nærlys eller for enhver lampetype hertil, som de godkender i medfør af artikel 1.

Medlemsstaterne træffer alle hensigtsmæssige foranstaltninger for at hindre, at der anvendes mærker, som kan medføre at lygter til fjernlys og/eller nærlys og lamper hertil, for hvilke der er meddelt typegodkendelse i medfør af artikel 1, forveksles med andre anordninger.

*Artikel 3*

1. Medlemsstaterne kan ikke af grunde, der vedrører udførelse eller funktion af lygter til fjernlys og/eller nærlys og lamper hertil forbyde salg af disse, når de er forsynet med EØF-godkendelsesmærke.

2. En medlemsstat kan dog forbyde salg af lygter til fjern- og/eller nærlys og lamper hertil, som er forsynet med EØF-typegodkendelsesmærke, men som systematisk afviger fra den godkendte type.

Den pågældende medlemsstat underretter omgående de øvrige medlemsstater og Kommissionen om de trufne foranstaltninger og begrunder samtidig sin beslutning.

*Artikel 4*

De kompetente myndigheder i den enkelte medlemsstat tilsender inden en måned de kompetente myndigheder i de øvrige medlemsstater kopier af de godkendelsesskemaer, hvoraf modeller er vist i bilag II og IV, for hver lygtetype til fjernlys og/eller nærlys og lamper hertil, for hvilke de meddeler eller nægter typegodkendelse.

*Artikel 5*

1. Konstaterer en medlemsstat, der har meddelt en EØF-typegodkendelse, at flere med samme godkendelsesmærke forsynede lygter til fjernlys og/eller nærlys eller lamper hertil ikke er i overensstemmelse med den type, den har typegodkendt, træffer den de nødvendige foranstaltninger for at sikre at produktionen bringes i overensstemelse med den godkendte type. De kompetente myndigheder i den pågældende medlemsstat underretter de kompetente myndigheder i de andre medlemsstater om de trufne foranstaltninger, der, hvis uoverensstemmelsen er systematisk, vil kunne medføre inddragelse af EØF-typegodkendelsen. Disse myndigheder træffer de samme foranstaltninger, når de af de kompetente myndigheder i en anden medlemsstat underrettes om sådan manglende overensstemmelse.

2. De kompetente myndigheder i medlemsstaterne underretter inden en måned hinanden om inddragelse af en meddelt EØF-typegodkendelse og om grundene hertil.

*Artikel 6*

Enhver afgørelse truffet på grundlag af de til gennemførelse af dette direktiv udstedte bestemmelser, hvorved en typegodkendelse nægtes eller inddrages, eller hvorved der udstedes forbud mod salg eller brug, skal nøje begrundes. Sådanne afgørelser skal meddeles de pågældende med oplysning om de i henhold til medlemsstaternes lovgivning foreliggende retsmidler og om fristerne for disses anvendelse.

*Artikel 7*

Medlemsstaterne kan ikke nægte EØF-standardtypegodkendelse eller national godkendelse af et køretøj af grunde, som vedrører lygter til fjernlys og/eller nærlys eller lamper hertil, når disse er forsynet med EØF-typegodkendelsesmærke og monteret som foreskrevet i direktiv 76/756/EØF.

*Artikel 8*

Medlemsstaterne kan ikke nægte eller forbyde salg, registrering, ibrugtagen eller brug af køretøjer af grunde, som vedrører lygter til fjernlys og/eller nærlys eller lamper hertil, dersom disse er forsynet med EØF-typegodkendelsesmærke og monteret som foreskrevet i direktiv 76/756/EØF.

*Artikel 9*

Ved køretøjer forstås i dette direktiv alle motordrevne køretøjer med eller uden karrosseri, der er bestemt til færdsel på vej, og som har mindst 4 hjul

og en konstruktivt bestemt maksimalhastighed på mere end 25 km/t med undtagelse af skinnekøretøjer, landbrugstraktorer og -maskiner samt entreprenørmateriel.

*Artikel 10*

Ændringer, der er nødvendige for at tilpasse forskrifterne i bilagene til den tekniske udvikling, gennemføres i overensstemmelse med den fremgangsmåde, der er fastsat i artikel 13 i direktiv 70/156/EØF.

*Artikel 11*

1. Medlemsstaterne vedtager og offentliggør inden den 1. juli 1977 de bestemmelser, der er nødvendige for at efterkomme dette direktiv og underretter straks Kommissionen herom. De sætter disse bestemmelser i kraft senest den 1. oktober 1977.

2. Efter meddelelsen af dette direktiv drager medlemsstaterne desuden omsorg for at Kommissionen underrettes i så god tid, at den kan fremsætte sine eventuelle bemærkninger om ethvert udkast til bestemmelser af administrativ eller lovmæssig karakter, som medlemsstaterne har til hensigt at udstede på det af dette direktiv omfattede område.

*Artikel 12*

Dette direktiv er rettet til medlemsstaterne.

Udfærdiget i Bruxelles, den 27. juli 1976.

*På Rådets vegne*

M. van der STOEL

*Formand*

**Bilagsfortegnelse**


Bilag I (*) — Forskrifter vedrørende motordrevne køretøjers lygter til fjernlys og/eller nærlys.

Bilag II — Model for EØF-typegodkendelsesskema.

Bilag III (*) — Forskrifter for glødelamper til lygter til fjernlys og/eller nærlys.

Bilag IV — Model for EØF-typegodkendelsesskema.

Bilag V (*) — Tillæg 1 til 4: figurer og skema.

Bilag VI — Forskrifter for EØF-typegodkendelse og mærkning.
— Tillæg: Eksempler på EØF-typegodkendelsesmærker.


(*) De tekniske krav i dette bilag er de samme som kravene i regulativ nr. 1 og 2 fra Den økonomiske kommission for Europa; især er opdelingen i punkter den samme. Dette er grunden til, at hvis et punkt i regulativ nr. 1 og 2 ikke har et tilsvarende punkt i dette direktiv, er dets nummer angivet i parentes til orientering.

*BILAG I*

## FORSKRIFTER VEDRØRENDE MOTORDREVNE KØRETØJERS LYGTER TIL FJERNLYS OG/ELLER NÆRLYS

## (DEFINITION, ALMINDELIGE FORSKRIFTER, LYSSTYRKE, PRODUKTIONENS OVERENSSTEMMELSE, STANDARDLYGTE)

1. DEFINITION

1.1. »**Lygtetype**«

ved »lygtetype« forstås lygter, der ikke indbyrdes frembyder væsentlige forskelle; sådanne forskelle kan navnlig vedrøre:

1.1.1. fabriks- eller firmamærke;

1.1.2. optiske systemers kendetegn;

1.1.3. bestanddele som kan ændre de optiske resultater gennem refleksion, refraktion eller absorption;

1.1.4. konstruktion til højrekørsel eller venstrekørsel eller til begge kørselsformer;

1.1.5. tilvejebringelse af nærlys eller fjernlys eller begge lystyper.

(2.)

(3.)

(4.)

5. ALMINDELIGE FORSKRIFTER

5.1. Hver af prøveeksemplarerne skal opfylde de i punkt 6 og 7 nævnte krav.

5.2. Lygterne skal være konstrueret og fremstillet således, at de ved normal brug og på trods af de rystelser, de herved kan blive udsat for, forbliver funktionssikre og bevarer de i dette direktiv påbudte fotometriske kendetegn.

5.3. De dele, som skal fastgøre glødelampen til reflektoren, skal være udført således, at lampen selv i mørke uden besvær kan fastgøres i sin rette position (1).

5.4. For lygter, der er konstrueret til samtidig at opfylde kravene i medlemslande med højrekørsel og medlemslande med venstrekørsel, skal tilpasningen til en given kørselsform kunne gennemføres gennem en passende indstilling ved vognens klargøring eller ved et bevidst indgreb fra brugeren. Indstillingen eller indgrebet kan for eksempel bestå i en bestemt vinkelindstilling enten af den optiske indretning i forhold til køretøjet eller af glødelampen i forhold til den optiske indretning. Under alle omstændigheder er kun to klart adskilte positioner svarende til hver sin kørselsform (højre eller venstre) tilladte og en ikke-bevidst omskiftning fra en position til en anden samt tilstedeværelsen af mellempositioner må ikke være mulig. Når glødelampen kan placeres i to forskellige positioner, skal de dele, som fastgør lampen til reflektoren være konstrueret og fremstillet sådan, at lampen i begge sine positioner kan fastgøres med samme præcision, som kræves ved lygter, der kun er beregnet til én kørselsform.

Kontrollen af, om lygter er i overensstemmelse med de i dette punkt 5.4 nævnte forskrifter, foregår ved visuel inspektion, og hvis det er nødvendigt ved hjælp af en prøveopstilling.

## 6. BELYSNING

6.1. Lygterne skal være således udført, at glødtråden for nærlys giver en tilstrækkelig belysning, som ikke må kunne blænde, og at glødetråden for fjernlys på sin side giver en god belysning.

Til kontrol af den belysning, som lygterne afgiver, anvendes en skærm placeret lodret 25 m foran lygterne (se tillæg 1 og 2 til bilag V) og vinkelret på disses akse; endvidere anvendes en kontrolglødelampe konstrueret til en nominel spænding på 12 V med en glat og ufarvet pære, som ved denne spænding har følgende kendetegn:

| | Forbrug i watt | Lysstrøm i lumen |
|---|---|---|
| Glødetråd til nærlys | 40 ± 5 % | 450 ± 10 % |
| Glødetråd til fjernlys | 45 + 0 % — 10 % | 700 ± 10 % |

De dimensioner som bestemmer glødetrådenes position i standardlampen er angivet i tillæg 3 til bilag V. Standardlampen fødes med den spænding, der muliggør opnåelse af nominel lysstrøm.

6.2. Nærlyset skal på skærmen frembringe en tilstrækkelig klar lys-mørke grænse, således at justering ved dennes hjælp er mulig. Afgrænsningen skal i den retning, som er modsat den kørselsretning (kørselsform), for hvilken lygten er konstrueret, være en ret horisontal linje; i den modsatte side skal afgrænsningen være horisontal eller beliggende inden for en vinkel på 15% over denne linje.

(1) En anordning anses for at opfylde dette punkts forskrifter, når indsætningen af lampen i lygten let kan foretages, og når indbegrebet af styrestift i kærv selv i mørke kan foretages uden retningsfejl, dvs. på betingelse af at kærven har en passende størrelse. Det anses for tilstrækkeligt for at opfylde kravne i punkt 5.3 at der findes en anordning, der gør det muligt at konstatere en forkert isætning af lampen gennem en mærkbar vipning af denne; en vipning, som ikke eksisterer, når lampen er i korrekt position.

Lygten skal være således indstillet, at

— lys-mørke grænsen for lygter, som skal opfylde kravene for højrekørsel, på venstre halved af prøveskærmen (1) er horisontal, og for lygter, som skal opfylde kravet om venstrekørsel, på højre halvdel af prøveskærmen er horisontal,

— denne horisontale del af lys-mørke grænsen skal på prøveskærmen være 25 cm under skæringslinjen med den vandrette plan, som går igennem lysbundtets focus (se tillæg 1 og 2 til bilag V),

— skærmen er anbragt, som angivet i tillæg 1 og 2 til bilag V (2).

Indstillet således skal lygten opfylde de i pkt. 6.3 og 6.4 angivne forskrifter, dersom den skal godkendes til nærlys og fjernlys, mens den kun skal opfylde de i punkt 6.3 angivne forskrifter, hvis den kun godkendes til nærlys (3).

Hvis en lygte, der er indstillet som ovenfor angivet, ikke opfylder de i pkt. 6.3 og 6.4 angivne forskrifter, er det tilladt at ændre indstillingen under forudsætning af, at lysbundtets akse eller skæringspunktet, som defineret i tillæg 1 og 2 til bilag V ikke forskydes vandret mere end én grad (= 440 mm) mod højre eller venstre (4). For at lette indstillingen ved hjælp af lys-mørke grænsen er det tilladt delvist at afdække lygten for at gøre lys-mørke grænsen tydeligere.

Hvis lygten kun er konstrueret til fjernlys, indstilles den således, at området med maksimal lysstyrke er centreret omkring skæringspunktet for linjerne h-h og v-v. En sådan lygte skal kun opfylde forskrifterne i pkt. 6.4.

6.3. Den på skærmen af nærlyset projicerede lysstyrke skal opfylde forskrifterne i efterfølgende tabel:

| Punkter på prøveskærmen | | Krævet belysning i lux |
|---|---|---|
| For lys til højrekørsel | For lys til venstrekørsel | |
| Punkt B 50 L | Punkt B 50 R | ≤ 0,3 |
| Punkt B 75 R | Punkt B 75 L | ≥ 6,0 |
| Punkt B 50 R | Punkt B 50 L | ≥ 6,0 |
| Punkt B 25 L | Punkt B 25 R | ≥ 1,5 |
| Punkt B 25 R | Punkt B 25 L | ≥ 1,5 |
| Ethvert punkt i zone III | | ≤ 0,7 |
| Ethvert punkt i zone IV | | ≥ 2,0 |
| Ethvert punkt i zone I | | ≤20,0 |

Hvis den til prøvningen benyttede glødelampes lysstrøm er forskellig fra 450 lumen, skal måleresultaterne korrigeres proportionalt med lysstrømmen.

Der må ikke i zonerne I, II, III og IV forekomme laterale variationer, som kan genere god sigtbarhed.

(1) Prøveskærmen skal være tilstrækkelig bred til at muliggøre en undersøgelse af lys-mørke grænsen over en udstrækning på mindst 5° på hver side af linjen vv (se tillæg 1 og 2 til bilag V).

(2) Dersom nærlysets brændakse for en lygte, som kun skal opfylde dette direktivs forskrifter for nærlys, afviger kendeligt fra lysbundtets almindelig retning ændres den vandrette indstilling således, at de krav om belysning, der er foreskrevet for punkt 75 og 50, opfyldes bedst muligt.

(3) Et nærlys af denne art kan omfatte fjernlys, som ikke er underkastet forskrifter.

(4) Grænsen på 1° for unøjagtighed til højre eller til venstre er ikke i modstrid med en unøjagtighed for lodret indstilling som for sit vedkommende kun er begrænset af de i punkt 6.4 fastsatte forskrifter.

Lygter som er konstrueret til såvel højrekørsel som venstrekørsel skal for hver af de to mulige positioner af den optiske indretning og lampen opfylde de ovenfor angivne krav for den kørselsretning, som svarer til den omhandlede position.

6.4. Måling af den på skærmen af fjernlyset projicerede belysning foretages med samme indstilling af lyset som for de ovenfor under pkt. 6.3 angivne målinger, eller dersom det drejer sig om en lygte, som udelukkende giver fjernlys, da overensstemmende med sidste afsnit i punkt 6.2.

Den af fjernlyset på skærmen projicerede belysning skal opfylde følgende forskrifter:

Skæringspunktet H for linjerne h-h og v-v skal befinde sig inden for isolux'en på 90 % af den maksimale belysning. Denne maksimale værdi må ikke være mindre end 32 lux.

Udfra punktet H skal belysningen langs en vandret linje mod højre og mod venstre mindst være 16 lux indtil en afstand til begge sider på 1 125 mm og mindst lig med 4 lux indtil en afstand til begge sider på 2 250 mm. Hvis den til målingen anvendte standardlampes lysstrøm er forskellig fra 700 lumen skal måleresultaterne korrigeres proportionalt i forhold til lysstrømmen.

6.5. Den under pkt. 6.3 og 6.4 angivne belysning på skærmen måles ved hjælp af en fotoelektrisk celle med et nytteoverfladeareal, der ligger inden for et kvadrat med kantlængde 65 mm.

(7.)

8. PRODUKTIONENS OVERENSSTEMMELSE

Enhver lygte som er forsynet med et EØF-typegodkendelsesmærke skal være i overensstemmelse med den godkendte type og opfylde de fotometriske krav, som er anført i pkt. 6.

(9.)

10. STANDARDLYGTE [1]

10.1. Ved »standardlygte« forstås en lygte, som:

— opfylder de ovenfor nævnte krav for godkendelse;

— har en diameter, som er mindst 160 mm;

— med en standardglødelampe i de forskellige punkter og zoner angivet i punkt 6.3 giver en belysning, som er:

  — højst 90 % af de maksmiale grænser

  — mindst 120 % af de minimale grænser

som disse er fastsat i tabellen i punkt 6.3.

(11.)

(12.)

[1] Se bilag III, punkt 10.

*BILAG II*

MODEL FOR EØF-TYPEGODKENDELSESSKEMA
(Maksimalt format: A 4 (210×297 mm))

| Myndighedens navn |
|---|

**Oplysninger om meddelelse, nægtelse eller tilbagekaldelse af EØF-typegodkendelse for en lygtetype til fjernlys og/eller nærlys**

Typegodkendelsesnummer .....

1. Lygte for hvilken der begæres typegodkendelse .....
   CR, CR, CR, C, C, C, R (*)
   → ↔ → ↔
2. Fabriks- eller firmamærke .....
3. Fabrikantens navn og adresse .....
4. Eventuelt navn og adresse på fabrikantens befuldmægtigede .....
   .....
5. Indgivet til EØF-typegodkendelse den .....
6. Teknisk tjeneste som varetager afprøvningen .....
7. Afprøvningsrapportens dato .....
8. Afprøvningsrapportens nummer .....
9. Dato for meddelelse/nægtelse/tilbagekaldelse af EØF-typegodkendelse (*) .....
   .....
10. Fælles EØF-typegodkendelse, meddelt på basis af punkt 3.3. i bilag VI, til en lygte- og lyssignalenhed, der omfatter flere lygter og/eller glødelamper og specielt (*): .....
    .....
11. Dato for nægtelse/tilbagekaldelse af EØF-typegodkendelse (*) .....
    .....
12. Sted: .....
13. Dato: .....
14. Underskrift .....
15. Vedlagte tegning nr. ..... viser lygten set forfra med riller i lygteglas og i tværsnit.
16. Eventuelle bemærkninger .....
    .....
    .....

(*) CR = nærlys, CR = fjernlys, pilene angiver højre eller venstrekørsel. Det ikke gældende overstreges.

*BILAG III*

## FORSKRIFTER FOR GLØDELAMPER TIL LYGTER TIL NÆRLYS OG/ELLER FJERNLYS

## (DEFINITION, ALMINDELIGE FORSKRIFTER, NOMINELLE VÆRDIER, UDFØRELSE, VÆRDIER FOR EFFEKT OG LYSSTRØM, FARVE, KONTROL AF OPTISKE EGENSKABER, ANMÆRKNING OM FARVEN, PRODUKTIONENS OVERENSSTEMMELSE)

1. DEFINITION

1.1. **»Glødelampetype«**

ved »glødelampetype« forstås lamper, der ikke indbyrdes frembyder væsentlige forskelle; disse forskelle kan navnlig vedrøre:

1.1.1. fabriksmærker eller firmamærker;

1.1.2. nominel spænding;

1.1.3. nominel effekt;

1.1.4. en eller flere glødetrådes form;

1.1.5. lampernes farve;

1.1.6. lamper i forskellige udformninger, som ændrer de optiske resultater.

(2.)

(3.)

(4.)

5. ALMINDELIGE FORSKRIFTER

5.1. Ethvert af prøveeksemplarerne skal opfylde de fotometriske krav, som er angivet i pkt. 8.

5.2. Alle målingerne udføres ved »prøvespænding« (1), idet glødelamperne er tændt i overensstemmelse med forskrifterne i pkt. 8.

5.3. Glødelamperne skal være konstrueret og fremstillet således, at de ved normal brug forbliver funktionssikre. Yderligere må lamperne ikke frembyde nogen fejl i konstruktion eller udførelse.

6. NOMINELLE VÆRDIER

De nominelle spændingsværdier er: 6, 12 og 24 volt.
De nominelle effektværdier er:

| Glødetråd-fjernlys | Glødetråd-nærlys | |
|---|---|---|
| 45 watt | 40 watt | For 6 og 12 volt |
| 55 watt | 50 watt | For 24 volt |

(1) Disse prøvespændinger fastsættes følger:
For en nominel spænding på 6 V er prøvespændingen 6,0 V
For en nominel spænding på 12 V er prøvespændingen 12,0 V
For en nominel spænding på 24 V er prøvespændingen 24,0 V.

7. UDFØRELSE

7.1. Glødelampernes glas må ikke have striber eller pletter, som har ugunstig indflydelse på deres rette funktion. Ingen lysstråle udgående fra glødetråd for nærlys og tilbagekastet af glassets vægge må ramme lampeaksen mindre end 6 mm bag ved (fatningssiden) den første snoning på glødetråd for nærlys.

7.2. Lamperne skal være udstyret med en fatning af standardiseret type svarende til angivelserne på fig. i tillæg 4 til bilag V.

7.3. Placering og form af glødetråd og af lampens indvendige skål såvel som deres dimensioner skal være i overensstemmelse med angivelserne på figuren i tillæg 3 til bilag V.

7.4. Fatningen skal være robust og solidt fæstet til pæren.

Kontrol af overensstemmelse med forskrifterne i pkt. 7 udføres ved visuel inspektion, ved kontrol af dimensionerne, om nødvendigt ved hjælp af en prøveopstilling. Den kontrol af dimensionerne, som er fastsat i pkt. 7.3 udføres på glødelamper fødet med deres prøvespænding og dersom der er brug for det, ved hjælp af et projektionssystem.

8. VÆRDIER FOR EFFEKT OG FOR LYSSTRØM

Effekten af hver af glødetrådene må ikke overskride de nominelle effekter med mere end 10 %. Lysstrømmen skal holdes inden for følgende grænser:

| Prøvespænding | Nominel effekt i watt | | Lysstrøm i lumen | | | |
|---|---|---|---|---|---|---|
| | glødetråd | | glødetråd-nærlys | | glødetråd-fjernlys | |
| | nærlys | fjernlys | minimum | maksimum | minimum | maksimum |
| 6,0<br>12,0 | 40 | 45 | 400 | 550 | 600 | ikke fastsat |
| 24,0 | 50 | 55 | | | | |

Kontrollen udføres efter at lampen har været tændt i en time i dens normale stilling for brug og fødet ved dens prøvespænding.

9. FARVE

Glødelampernes glas skal være ufarvede eller selektivt gule. I sidstnævnte tilfælde skal lysets fremherskende bølgelængde ligge mellem 575 og 585 nm (nanometer), renhedsfaktoren skal ligge mellem 0,90 og 0,98 og omsætningsfaktoren skal være mindst 0,78 [1], idet fastlæggelse sker for lys udsendt af glødetråd fra en elektrisk glødelampe ved farvetemperatur 2 800 K og på en del af glasset på en lampe, der har fungeret ved sin prøvespænding i 48 timer i en lygte.

---

[1] Disse forskrifter svarer til følgende trikromatiske koordinater:

SELEKTIVT GULT:
- Grænse mod rødt: $y \geq 0{,}138 + 0{,}580x$
- Grænse mod grønt: $y \geq 1{,}29x - 0{,}100$
- Grænse mod hvidt: $y \geq -x + 0{,}966$
- Grænse mod spektralværdi: $y \leq -x + 0{,}992$.

10. KONTROL AF OPTISKE EGENSKABER

Det prøveeksemplar, der er nærmest ved at opfylde de for prøvelampen foreskrevne krav, afprøves i en prøvelygte [1] og det kontrolleres, at den enhed, som udgøres af den ovennævnte lygte og den afprøvede glødelampe opfylder forskrifterne for typegodkendelse af lygterne.

11. ANMÆRKNING OM FARVEN

Der meddeles EØF-typegodkendelse, hvis det udsendte lys' farve svarer til de forskrifter, der er anført i punkt 3.13 i bilag I i direktiv 76/756/EØF.

12. PRODUKTIONENS OVERENSSTEMMELSE

Enhver glødelampe, der er forsynet med EØF-typegodkendelsesmærke, skal være i overensstemmelse med den godkendte type og opfylde de ovenfor anførte fotometriske forskrifter.

(13.)

(14.)

---

[1] Si bilag I, punkt 10.

*BILAG IV*

**MODEL FOR EØF-TYPEGODKENDELSESSKEMA**
(Format maksimalt: A 4 (210 × 297 mm))

Myndighedens navn

**Oplysninger om meddelelse, nægtelse eller inddragelse af EØF-typegodkendelse for en glødelampetype, og udvidelse af, afslag på eller tilbagekaldelse af udvidelse af EØF-typegodkendelse**

Typegodkendelsesnummer .....

1. Glødelampe med ufarvet/selektivt gult glas (*)
   — nominel spænding .....
   — nominel effekt .....
2. Fabriks- eller varemærke .....
3. Navn og adresse på fabrikanten .....
4. Eventuelt navn og adresse på hans repræsentant .....
5. Fremstillet til EØF-typegodkendelse den .....
6. Teknisk tjeneste som har varetaget afprøvning for EØF-typegodkendelse .....
   .....
7. Dato for afprøvningsrapport .....
8. Nummer for afprøvningsrapport .....
9. Dato for EØF-typegodkendelse/afslag på/ tilbagetrækning af EØF-typegodkendelse (*).....
   .....
10. Udvidelse af EØF-typegodkendelse for en glødelampe til farven selektivt gult .....
    .....
11. Dato for afslag på/tilbagekadelse af udvidelse af EØF-typegodkendelse (*) .....
    .....
12. Sted .....
13. Dato.....
14. Underskrift .....
15. Vedlagte tegning nr. ..... viser hele glødelampen
16. Eventuelle bemærkninger .....
    .....

(*) Det ikke gældende overstreges.

*BILAG V*

*Tillæg 1*

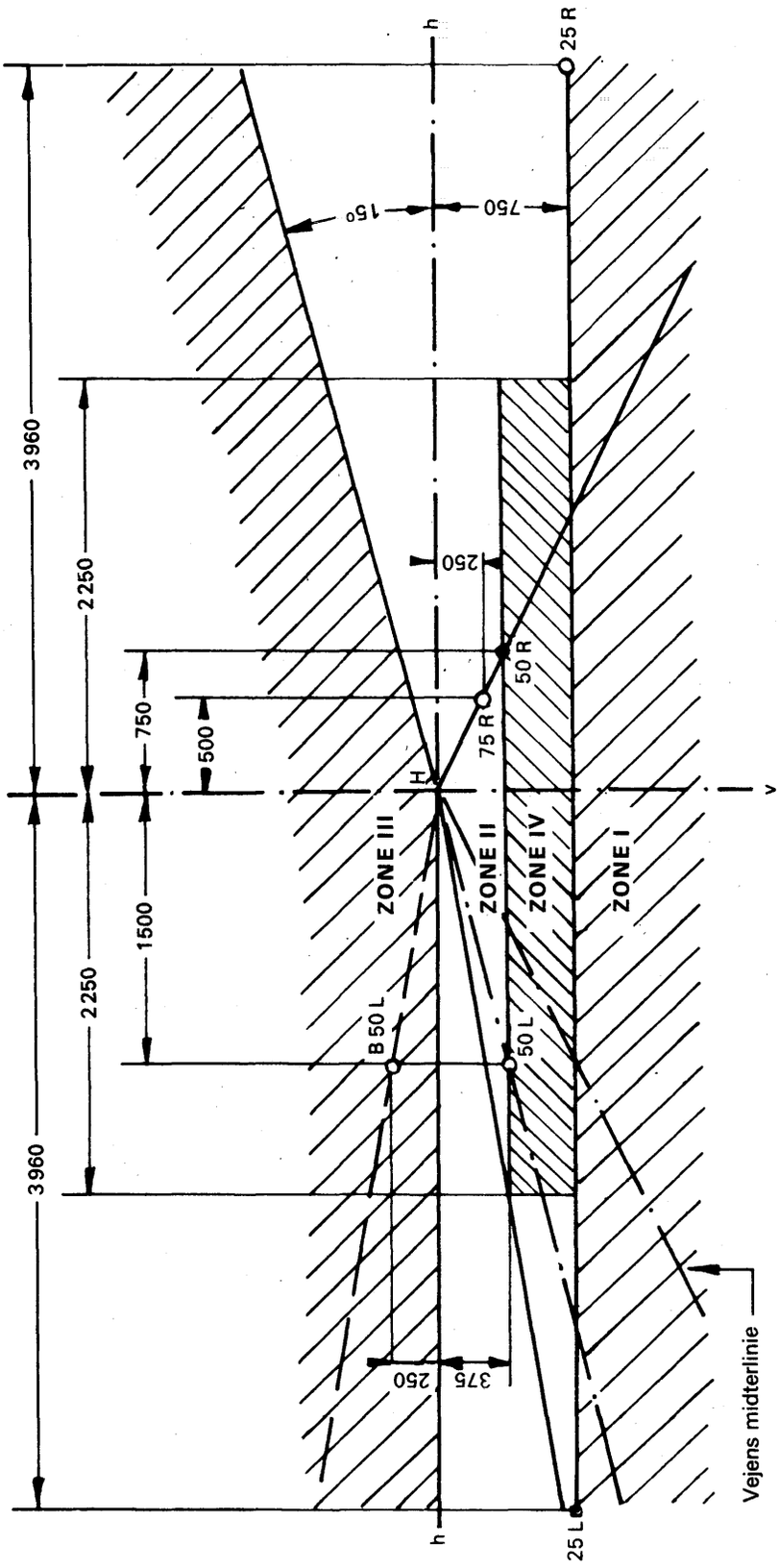


MÅLESKÆRM

LYGTE FOR HØJREKØRSEL

h-h: linie for vandret plan
v-v: linie for lodret plan } som går gennem lygtens fokus

Mål i mm

*BILAG V*

*Tillæg 1*

*Tillæg 2*

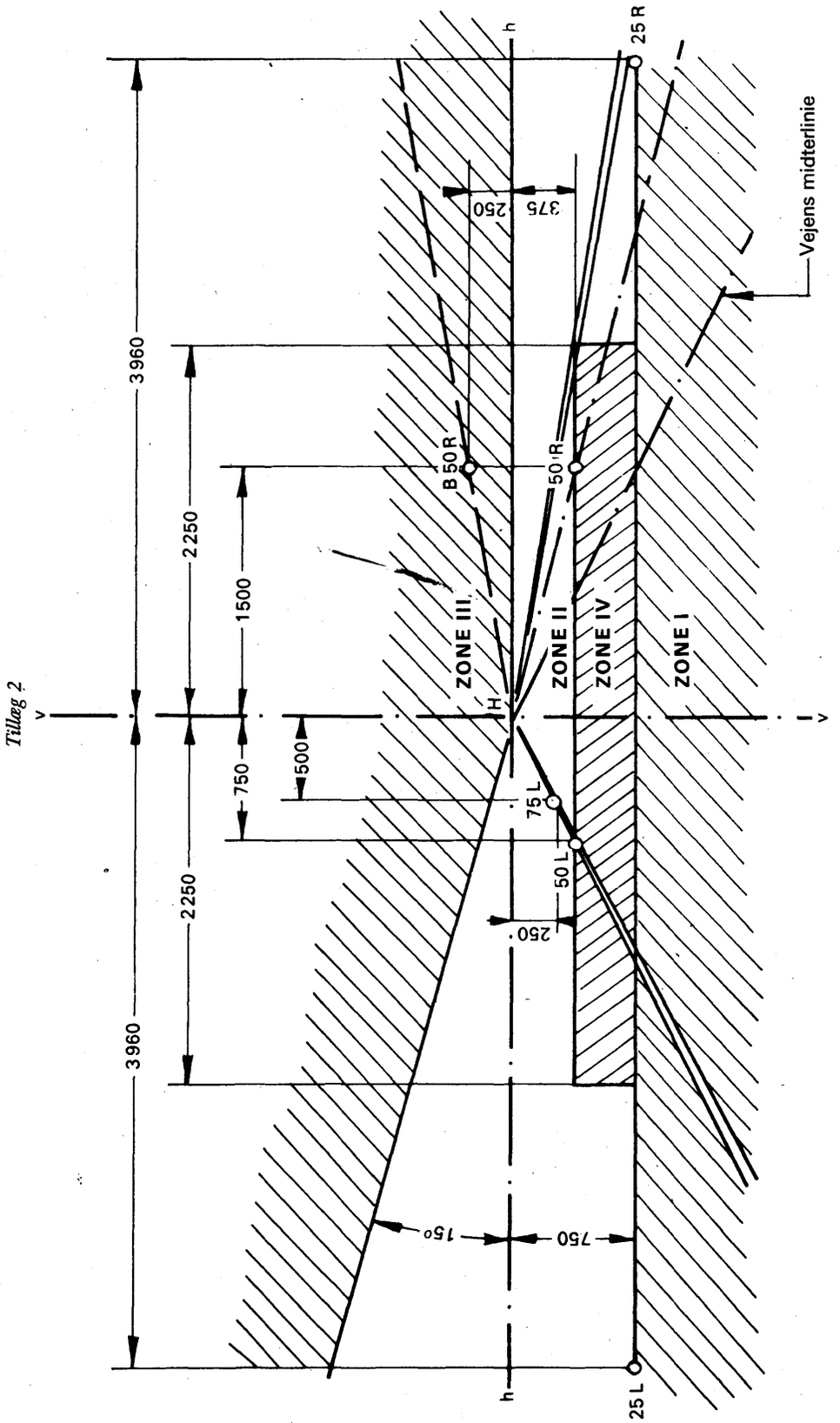


MÅLESKÆRM

LYGTE TIL VENSTREKØRSEL

h-h: linie for vandret plan
v-v: linie for lodret plan
} som går gennem lygtens fokus

Mål i mm

*Tillæg 3*

GLØDELAMPE MED TO GLØDETRÅDE: INDVENDIGE DELE

**1. Figur**

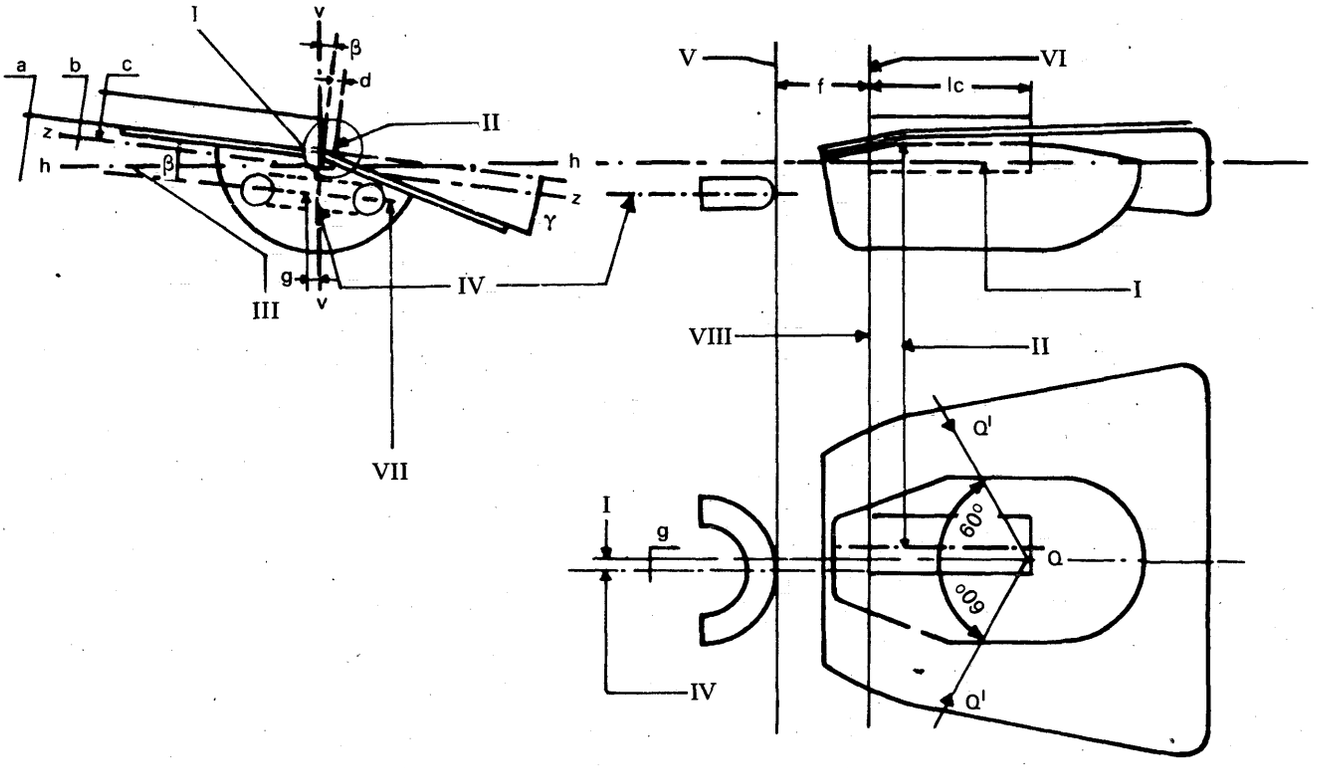


*Tegnforklaring*

I. Glødelampens akse

II. Akse, for glødetråd til nærlys

III. Plan gennem glødelampens akse vinkelret på midterplan for styreflig på referenceplan 1

IV. Akse for glødetråd til fjernlys

V. Yderste snoning af glødetråd til fjernlys

VI. Første lysende snoning på glødetråd til nærlys

VII. Plan gennem akse for glødetråd til fjernlys behøver ikke være parallel hverken med plan h-h med plan z-z

VIII. Afstand e til referenceplanet

## 2. Skema

| Position | Nominelle værdier (mm eller grader) | Tolerancer i mm eller grader | |
|---|---|---|---|
| | | Standard-gløde-lamper | Produk-tionseksem-plar |
| a | 0,6 | ± 0,15 | ± 0,35 |
| b | 0,2 | ± 0,15 | ± 0,35 |
| c | 0,5 | ± 0,15 | ± 0,30 |
| d | 0 | ± 0,3 | ± 0,5 |
| e | 28,5 (1) | ± 0,15 | ± 0,35 |
| f | 1,8 (2) | ± 0,2 | ± 0,4 |
| g | 0 | ± 0,3 | ± 0,5 |
| $l_c$ | 5,5 | ± 0,5 | ± 1,5 |
| β | 0° | ± 0° 30' | ± 1° 30' |
| γ | 15° | ± 0° 30' | ± 1° 30' |
| Q-Q' | $3/4(l_c+f)$ | | |

(1) 28,8 for glødelamper til 24 V.
(2) 2,2 for glødelamper til 24 V.

## 3. Anmærkninger

1. Glødelampens akse er den vinkelrette på referenceplanet 1 (se fig. i tillæg 4) hævet op til skæring mellem dette plan og aksen for den tilsvarende centreringscylinder.
2. Tegningen er ikke obligatorisk for så vidt angår konstruktion af lampeskål og glødetråde.
3. Den værdi, der er fastsat for målelinie Q-Q' anvendes udelukkende for den standardlampe, der bruges til afprøvningen for EØF-typegodkendelse af en lygte; dimensionerne af lampeskålen skal være sådanne, at punkterne Q befinder sig inden for kanten af lampeskålen.
4. De anførte tolerancer vedrører den kontrol, der kræves for EØF-typegodkendelse af en glødelampetype.

*Tillæg 4*

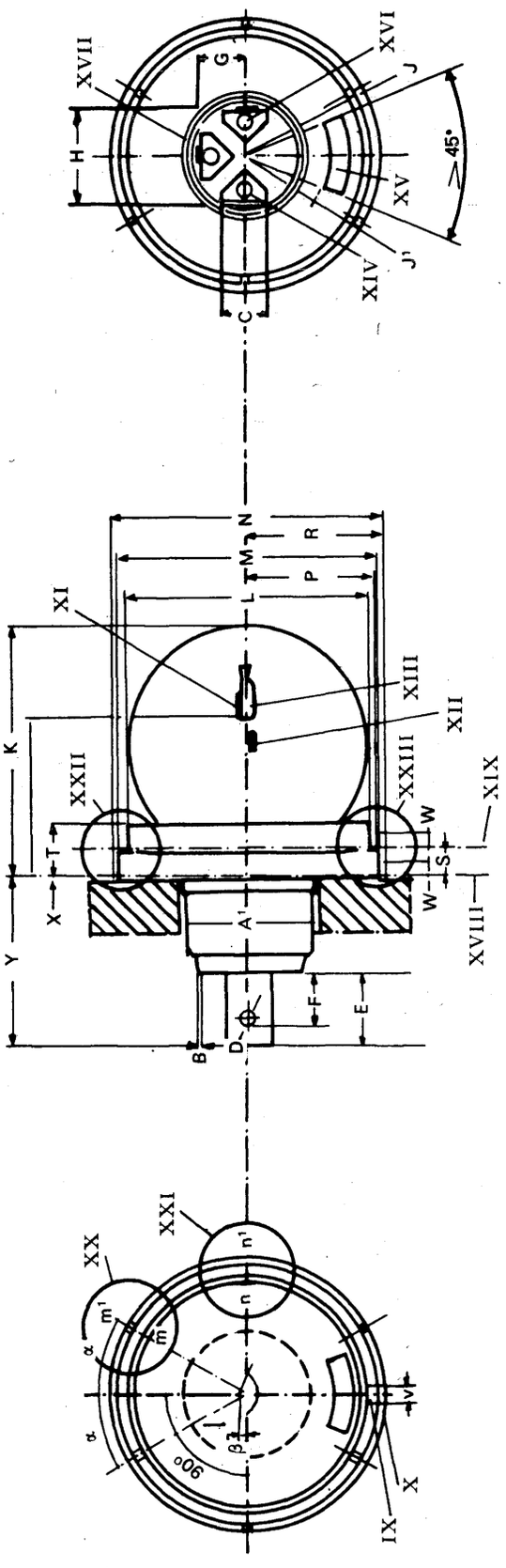


1. **Figur**

GLØDELAMPE MED TO GLØDETRÅDE: UDSKIFTELIGHED

*Tegnforklaring*

IX. Styrelap for referenceplan 2
X. Styrelap for referenceplan 1
XI. Glødetråd for nærlys
XII. Glødetråd for fjernlys
XIII. Lampeskål
XIV. Kontaktlamel for stelforbindelse
XV. Vindue
XVI. Kontaktlamel for fjernlys
XVII. Kontaktlamel for nærlys
XVIII. Referenceplan 1
XIX. Referenceplan 2
XX. Snit m-m'
XXI. Snit n-n'
XXII. XXIII. Detaljer

2. Tabel

| Måleangivelser | Nominelle værdier (mm eller grader) | Tolerancer i mm eller grader | | Måleangivelser | Nominelle værdier (mm eller grader) | Tolerancer i mm eller grader | |
|---|---|---|---|---|---|---|---|
| | | Prøvegløde-lampe | Glødelampe af gangbar fremstilling | | | Prøve gløde-lamper | Glødelampe af gangbar fremstilling |
| $A_1$ (1) | 25 min. | — | — | N | 47,2 | ± 0,2 | ± 0,2 |
| B | 0,7 | + 0,1<br>— 0,0 | + 0,1<br>— 0,0 | P | 21,5 | + 0,9<br>— 0,0 | + 0,9<br>— 0,0 |
| C | 7,7 | + 0,4<br>— 0,0 | + 0,4<br>— 0,0 | R | 23,7 | + 0,0<br>— 0,4 | + 0,0<br>— 0,4 |
| D | 3 | + 0,3<br>— 0,0 | + 0,3<br>— 0,0 | S | 4,7 | ± 0,06 | ± 0,20 |
| E | 11,8 til 13,6(2) | — | — | T | 9,5 max. | — | — |
| F | 8,8 til 10,3 | — | — | U | 0,3 min. | — | — |
| G | 8,5 | + 0,5<br>— 0,0 | + 0,5<br>— 0,0 | V | 3 | ± 0,05 | ± 0,10 |
| H | 17 | + 0,9<br>— 0,0 | + 0,9<br>— 0,0 | W | 2,2 | + 0,0<br>— 0,4 | + 0,0<br>— 0,4 |
| J | 18 min. | — | — | X | 3 max. | — | — |
| $J_1$ | 14,5 max. | — | — | Y | 32 max. | — | — |
| K | 50 max. | — | — | r | < U | | |
| L | 41,5 | + 0,0<br>— 0,1 | + 0,0<br>— 0,2 | $\alpha$ | — | 25 — 35° | 25 — 35° |
| M | 45 | + 0,0<br>— 0,1 | + 0,0<br>— 0,2 | $\beta$ | 0° | ± 0°30' | ± 1° 30' |
| | | | | e | 28,5 (3) | ± 0,15 | ± 0,35 |

(1) Symbolerne $A_1$ til $\alpha$ er identiske med tilsvarende betegnelser for måleangivelser efter IEC-normer med undtagelse af K og Y.
(2) Ved svejsning, IEC-norm 7004-95-1.
(3) 28,8 mm til 24 V glødelamper.

3. Noter

1. De ovenanførte måleangivelser svarer til IEC-normer (IEC-publikationer, ark 7004-95-1, 7004-95A-1 og 7004-95B-1) vedtaget af Den internationale elektrotekniske Kommission.
2. I tegningen forekommer kun mål for omfang og omskiftelighed, og disse er obligatoriske.
3. Glødelampens indre opbygning og dertil hørende mål er genstand for tegning på fig. 3.
4. Den del af glødelampens nederste del, som er mærket (+) må ikke skabe parasitisk stråling opad ved reflektion af lys, der kommer fra nærlyset, når glødelampen er i sin normale brugsstilling på køretøjet.
5. Diameteren af hver centreringscylinder måles i ethvert lige tværsnitsplan, der ligger mindst 0,5 mm fra det referenceplan, der svarer til den pågældende cylinder.
6. Den relative excentricitet for de to centreringscylindre (afstanden mellem akserne) må ikke overstige 0,05 mm.
7. Afstanden S-afstanden mellem de to referenceplaner (4,7 mm) har en tolerance, som indbefatter den tilladelige fejl på parallelliteten af disse to planer.
8. De to styretapper (IX og X) skal kunne gå samtidig i et kalibermål med maksimalt 3,1 mm åbning.
9. Kontaktlamellerne (XIV, XVI og XVII) skal være anbragt i den ovenfor anførte orden. Deres placering i forhold til styretappene på fatningerne skal være den, som er angivet på figuren eller være faseforskudt 180° i forhold til denne med en tilnærmelse på ± 20° i de to tilfælde. Vinduet (XV) og kontaktlamel for nærlys (XVII) skal være over for hinanden på hver sin side af glødelampens akse.

*BILAG VI*

## FORSKRIFTER FOR EØF-TYPEGODKENDELSE OG FOR MÆRKNING

1. BEGÆRING OM EØF-TYPEGODKENDELSE

1.1. Begæring om EØF-typegodkendelse indgives af indehaveren af fabriks- eller firmamærket eller af dennes befuldmægtigede.

1.2. Begæringen ledsages af:

1.2.1. for hver type lygte til fjernlys og/eller nærlys:

1.2.1.1. angivelse af, om lygten er bestemt til at udsende både nærlys og fjernlys eller kun det ene af disse lys; når det drejer sig om en lygte bestemt til at udsende nærlys, om lygten er konstrueret til både højre og venstrekørsel eller kun til enten højre- eller venstrekørsel;

1.2.1.2. en kortfattet teknisk beskrivelse;

1.2.1.3. tegninger i tre eksemplarer, tilstrækkeligt detaljerede til at typen kan identificeres og visende lygten set forfra evt. med angivelser af riller i lygteglasset, og vist i tværsnit;

Tegningerne skal vise placeringen af typegodkendelsesmærket, navnlig typegodkendelsesnummeret og betegnelsen (betegnelserne) af kategori, i rektanglet med typegodkendelsesmærket;

1.2.1.4. to prøveeksemplarer;

1.2.2. for hver glødelampetype:

1.2.2.1. en kortfattet teknisk beskrivelse;

1.2.2.2. tegninger i tre eksemplarer, tilstrækkeligt detaljerede til at typen kan identificeres, og som i målestok 2 : 1 viser hele glødelampen og dens lampeskål fra siden og forfra;

Tegningerne skal vise placeringen af typegodkendelsesmærket, navnlig typegodkendelsesnummeret og betegnelsen (betegnelserne) af kategori, i rektanglet med typegodkendelsesmærket;

1.2.2.3. Når det drejer sig om ufarvede glødelamper: 5 prøveeksemplarer; når det drejer sig om farvede glødelamper: et prøveeksemplar med farvet glas og 5 prøveeksemplarer med ufarvet glas, som ikke afviger fra den farvede glødelampe på anden måde, end ved at glasset ikke er farvet. Når det drejer sig om en glødelampe, som kun ved sin farve afviger fra en ufarvet type, som tidligere er afprøvet med tilfredsstillende resultat efter bestemmelserne i pkt. 4 til 8 i bilag III, er det tilstrækkeligt at indgive et farvet eksemplar, som kun skal gennemgå de i pkt. 9 i bilag III foreskrevne afprøvninger.

2. PÅSKRIFTER

2.1. **Lygter til fjernlys og/eller nærlys**

2.1.1. Prøveeksemplarer af en lygtetype til fjernlys og/eller nærlys skal være forsynet med ansøgerens fabriks- eller firmamærke;

2.1.2. Enhver lygte skal såvel på lygteglasset som på lygtehuset have en plads af tilstrækkelig størrelse til EØF-typegodkendelsesmærket.

Hvis lygteglasset ikke kan adskilles fra lygtehuset, er det tilstrækkeligt, at der er en plads på lygteglasset.

Plads for EØF-typegodkendelsesmærke bør svare til det, som er angivet i punkt 1.2.1.3 omhandlede tegninger.

2.1.3. I tilfælde af lygter, der er konstrueret til kun at opfylde kravene for enten højre- eller venstrekørsel, skal der yderligere på lygteglasset være anført, på en måde så de ikke kan udslettes, grænserne for den zone som eventuelt kan blændes for at undgå gene for brugerne i en medlemsstat, hvor kørselssretningen er modsat. Når denne zone på grund af konstruktionen direkte kan identificeres, er denne afgrænsning dog ikke nødvendig.

2.1.4. I tilfælde af lygter, der er konstrueret til både at tilfredsstille kravene i medlemsstater med højrekørsel og med venstrekørsel, skal de to indstillinger af det optiske system på køretøjet eller af glødelampen i reflektoren være angivet, den ene ved de store bogstaver R og D, den anden ved de store bogstaver L og G.

2.2. **Glødelamper til lygter til fjernlys og/eller nærlys**

2.2.1. Prøveeksemplarer på en glødelampetype til lygte til fjernlys og/eller nærlys, som indgives til EØF-typegodkendelse, skal være forsynet med ansøgerens fabriks- eller firmamærke.

2.2.2. Hver glødelampe skal have en plads af tilstrækkelig størrelse til EØF-typegodkendelsesmærket. Plads for EØF-typegodkendelsesmærket skal svare til de i punkt 1.2.2.2 omhandlede tegninger.

2.2.3. Glødelamperne skal i det mindste være forsynet med angivelse af den nominelle spænding i volt og angivelse af den nominelle effekt i watt for glødetråd til fjernlys fulgt af angivelse af nominel effekt i watt for glødetråd til nærlys.

2.3. Mærker og symboler skal være let læselige og må ikke kunne udslettes.

3. EØF-TYPEGODKENDELSE

3.1. Når alle de indgivne prøveeksemplarer jf. bestemmelserne i pkt. 1 tilfredsstiller bestemmelserne i pkt. 5 og 6 i bilag I for lygternes vedkommende og 5, 6, 7, 8, 9, 10 og 11 i bilag III for glødelampernes vedkommende, meddeles EØF-typegodkendelse, og et typegodkendelsesnummer tildeles.

3.2. Dette nummer tildeles ikke til nogen anden type lygte eller glødelampe undtagen i tilfælde af udvidelse af EØF-typegodkendelsen til en anden type lygte eller glødelampe, der kun afviger ved lysets farve.

3.3. Når der begæres EØF-typegodkendelse for en lygte- og lyssignalenhed, som omfatter en lygte til fjernlys og/eller nærlys og andre lygter og lyssignaler, kan der tildeles et fælles EØF-typegodkendelsesmærke under forudsætning af, at lygten svarer til forskrifterne i dette direktiv, og at hver af de andre lygter og lyssignaler, som indgår i lygte- og lyssignal- enheden, er lygter eller lyssignaler, for hvilke der begæres EØF-typegodkendelse og som er i overensstemmelse med de særdirektiver, der gælder for dem.

4. MÆRKNING

4.1. Enhver lygte til fjernlys og/eller nærlys eller glødelampe til disse lygter, som er i overensstemmelse med en type, som er godkendt ved anvendelse af dette direktiv, skal være forsynet med et EØF-typegodkendelsesmærke.

4.2. Af dette mærke består et rektangel, inden i hvilket er anbragt bogstavet lille »e« fulgt af nummer eller kendingsbogstaver for den medlemsstat, som har meddelt typegodkendelsen:

1 for Tyskland,
2 for Frankrig,
3 for Italien,
4 for Nederlandene,
6 for Belgien,
11 for Det forenede Kongerige,
13 for Luxembourg,
DK for Danmark,
IRL for Irland,

og et EØF-typegodkendelsesnummer, som svarer til nummeret på EØF-typegodkendelsesattesten for lygte- eller lampetypen. Dette nummer er, for så vidt angår lygtetypen, anbragt under rektanglet, og for så vidt angår glødelampetypen, i nærheden af rektanglet.

4.3. EØF-typegodkendelsesmærket suppleres for lygter til fjernlys og/eller nærlys med følgende yderligere symboler.

4.3.1. På lygter, der kun opfylder kravene i forbindelse med venstrekørsel, anbringes der under rektanglet en vandret pil, der peger mod højre, set af en observatør med front mod lygten, det vil sige pegende mod den side af vejen, hvor kørslen foregår.

4.3.2. På lygter, som efter ændring af indstillingen af det optiske system eller af glødelampen, tilfredsstiller kravene for begge retninger, anbringes der under rektanglet en vandret pil med to pilespidser, den ene pegende mod venstre, den anden mod højre.

4.3.3. På lygter, som kun opfylder forskrifterne i dette direktiv, for så vidt angår udsendelsen af nærlys, anbringes bogstavet »C« over rektanglet;

4.3.4. på lygter, som kun opfylder forskrifterne i dette direktiv, for så vidt angår udsendelse af fjernlys, anbringes bogstavet »R« over rektanglet;

4.3.5. på lygter, som opfylder forskrifterne i dette direktiv, såvel for så vidt angår udsendelse af nærlys som for udsendelse af fjernlys, anbringes bogstavgruppen »CR« over rektanglet.

4.4. EØF-typegodkendelsesmærket og de øvrige symboler skal anbringes således, at de ikke kan udslettes, og er let læselige. På en lygte skal de anbringes på lygteglasset, eller på et af lygteglassene, således at de er læselige, når lygten er monteret på køretøjet.

4.5. Eksempler på EØF-typegodkendelsesmærker suppleret med symbolerne er givet i tillægget hertil.

4.6. I tilfælde af tildeling af et fælles EØF-typegodkendelsesnummer som fastsat i pkt. 3.3 for en lygte- og lyssignalenhed, som omfatter en lygte til fjernlys, og/eller nærlys og andre lygter, kan der anbringes et fælles EØF-typegodkendelsesmærke omfattende:

— et rektangel i hvilket er anbragt bogstavet »e« fulgt af kendingsnummer eller kendingsbogstaver for den medlemsstat, som har meddelt typegodkendelsen,

— et EØF-typegodkendelsesnummer,

— de yderligere symboler, som er fastsat i de forskellige direktiver i medfør af hvilke EØF-typegodkendelsen er udstedt.

4.7. Dimensionerne af de forskellige enkeltheder i dette mærke må ikke være mindre end den største minimumsdimension, som er foreskrevet i de direktiver, i medfør af hvilke der er meddelt EØF-typegodkendelse.

*Tillæg*

EKSEMPLER PÅ EØF-TYPEGODKENDELSESMÆRKER

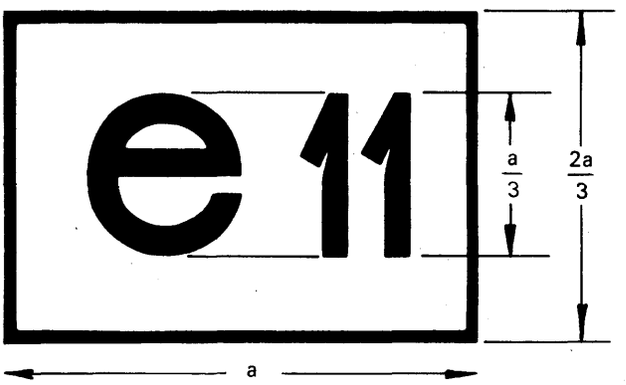


| Dimensioner | a |
|---|---|
| Til glødelamper | ≥ 4 mm |
| til lygter | ≥12 mm |




Fig. 1

Den anordning, som er forsynet med det ovenfor viste EØF-typegodkendelsesmærke, er en lygte, som er typegodkendt i Det forenede Kongerige (e 11) under nummer 1471.

*Anmærkning:*

Lygter, som opfylder kravene i bilag I, skal yderligere være forsynet med:

— bogstavgruppen CR, hvis de opfylder kravene i bilag I såvel for nærlys som for fjernlys (se figurerne 2, 3 og 4),

— bogstavet R, hvis de kun opfylder kravene i bilag I for fjernlys (se figur 8).

Yderligere skal lygterne, hvis de er konstrueret til venstrekørsel, eller hvis de ved en ændring af indstillingen af det optiske system eller af glødelampens vinkelindstilling kan indstilles såvel til højre- som til venstrekørsel, være forsynet med en vandret pil, som i første tilfælde afsluttes med en pilespids, der peger mod højre (se figurerne 3 og 7) i andet tilfælde med pilespidser i begge ender, den ene pegende mod højre, den anden mod venstre (se figur 4 og 5).

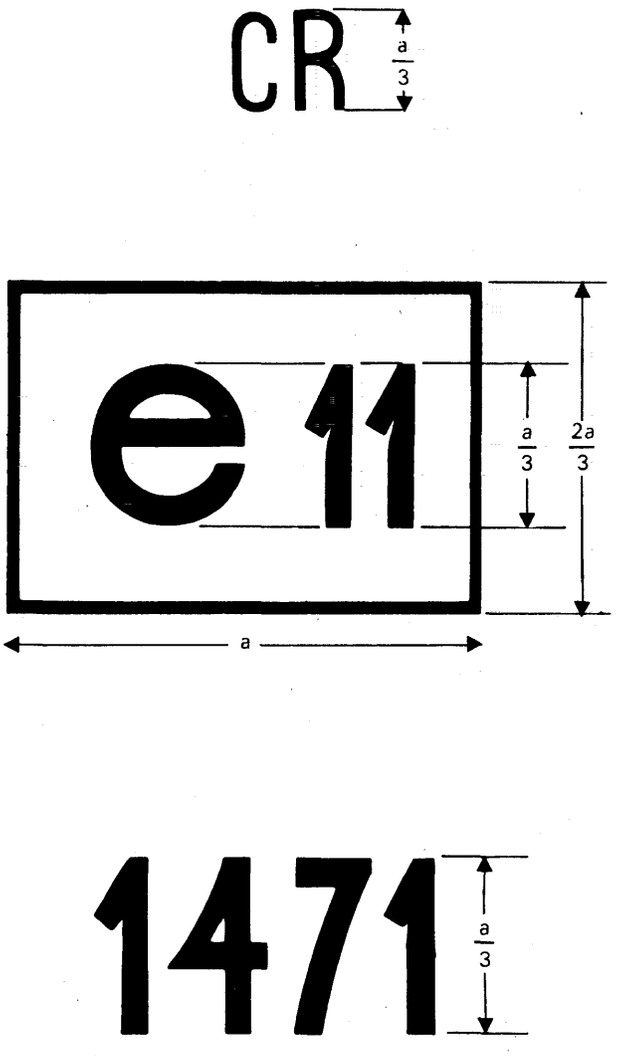


Fig. 2

Identifikation af en lygte som opfylder kravene i bilag I såvel for nærlys som for fjernlys og som kun er konstrueret til højrekørsel alene.

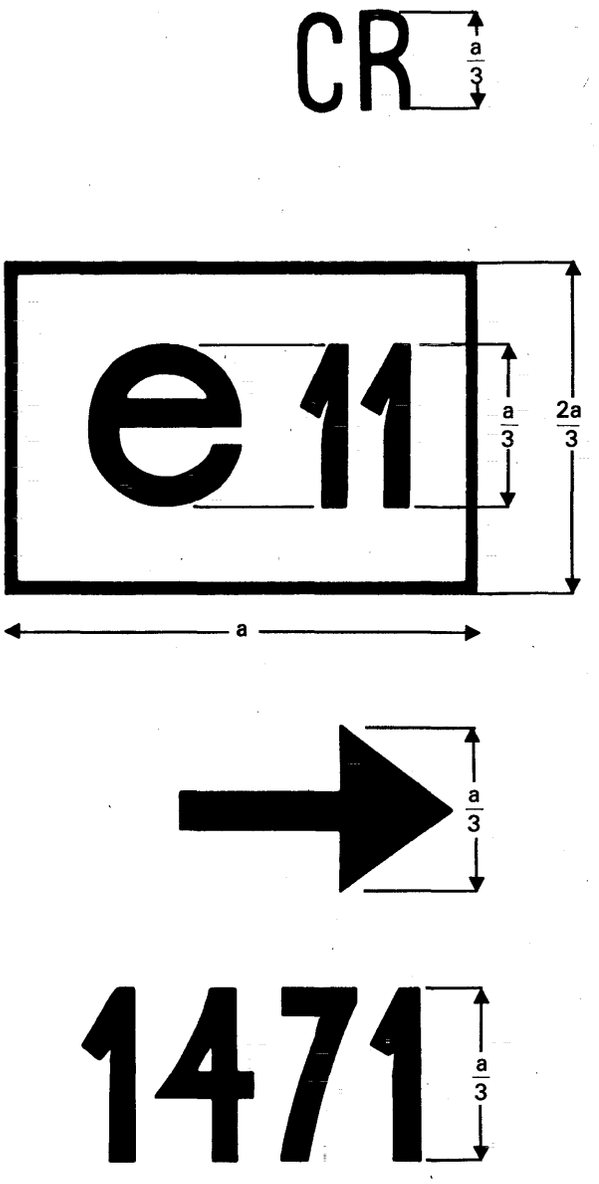


Fig. 3

Identifikation af en lygte som opfylder kravene i bilag I såvel for nærlys som for fjernlys og som er konstrueret til venstrekørsel alene.

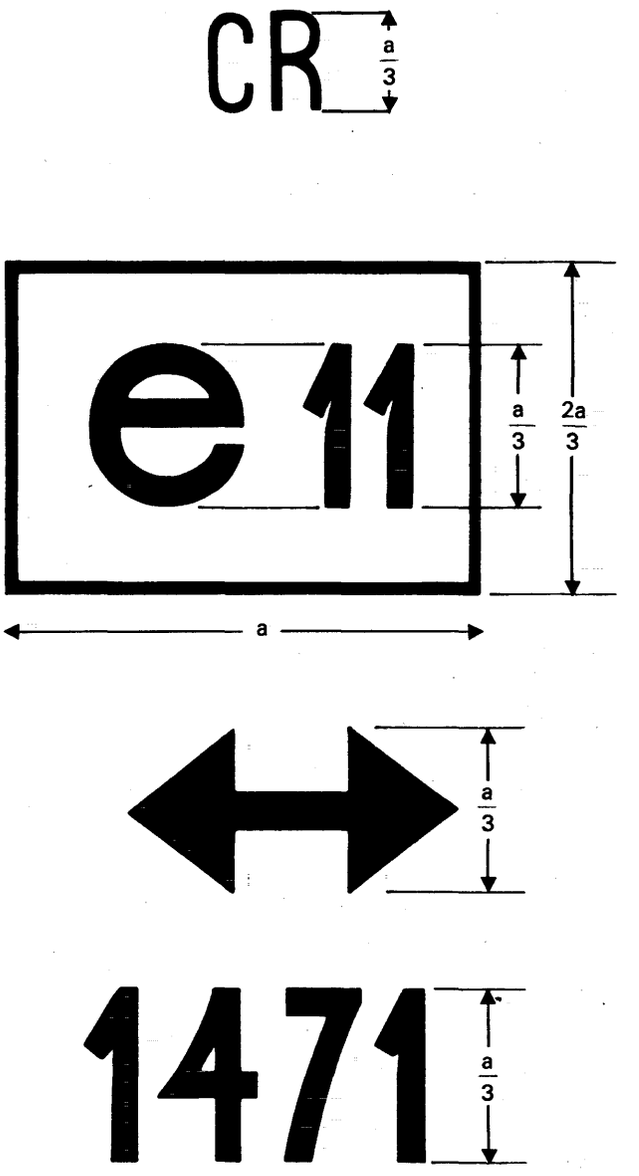


Fig. 4

Identifikation af en lygte som opfylder kravene i bilag I såvel for nærlys som for fjernlys og som er konstrueret til såvel højre- som venstrekørsel ved en ændring af det optiske system eller glødelampen.

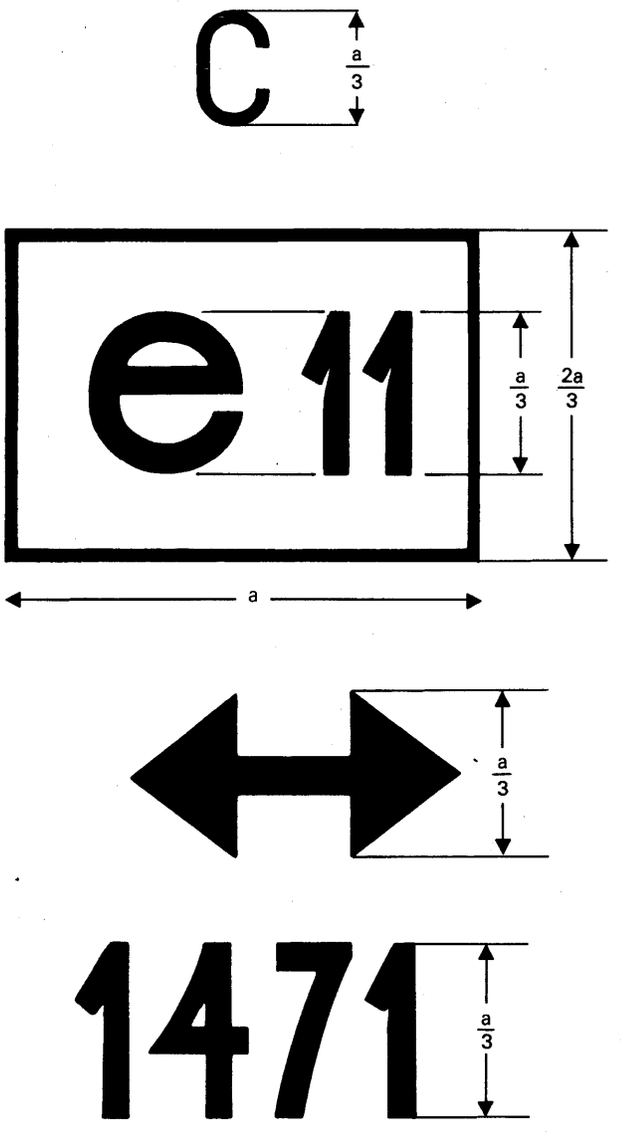


Fig. 5

Identifikation af en lygte, som opfylder kravene i bilag I for nærlys alene, og er konstrueret til såvel højre- som venstrekørsel.

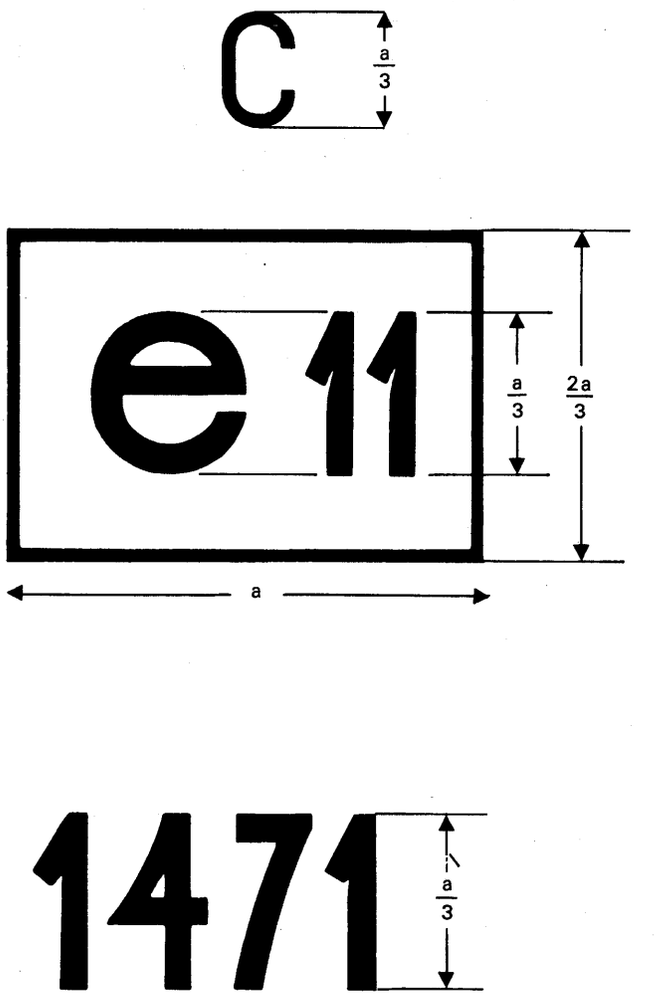


Fig. 6

Identifikation af en lygte, som opfylder kravene i bilag I for nærlys alene og er konstrueret til højrekørsel alene.

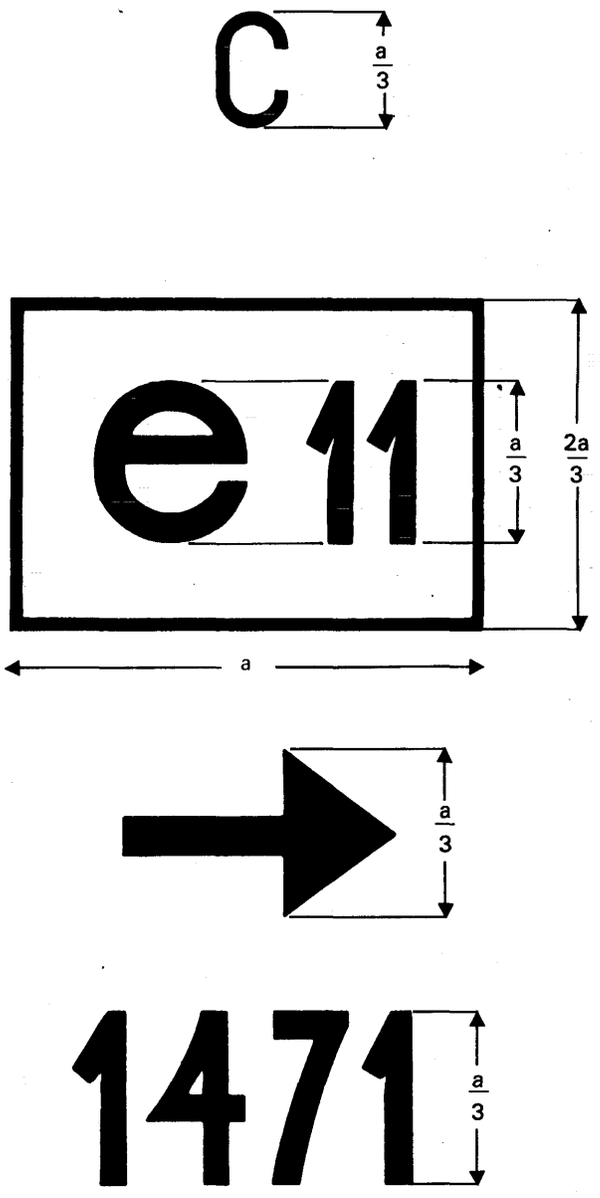


Fig. 7

Identifikation af en lygte, som opfylder kravene i bilag I for nærlys alene og som er konstrueret til venstrekørsel alene.

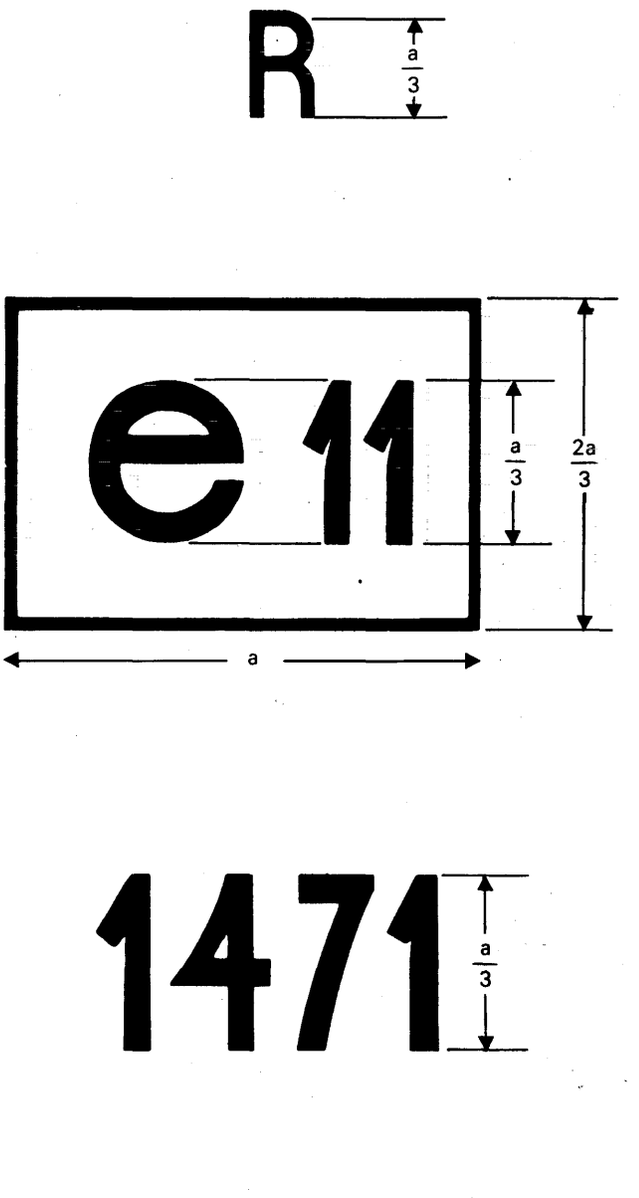


Fig. 8

Identifikation af en lygte, som opfylder kravene i bilag I for fjernlys alene.