31993L0092

14.12.1993 ОФИЦИАЛЕН ВЕСТНИК НА ЕВРОПЕЙСКИТЕ ОБЩНОСТИ L 311/1

ДИРЕКТИВА 93/92/ЕИО НА СЪВЕТА
от 29 октомври 1993 година
относно монтирането на устройствата за осветяване и светлинна сигнализация на двуколесните или триколесните моторни превозни средства

СЪВЕТЪТ НА ЕВРОПЕЙСКИТЕ ОБЩНОСТИ,

като взе предвид Договора за създаването на Европейската икономическа общност и по-специално член 100а от него,

като взе предвид Директива 92/61/ЕИО на Съвета от 30 юни 1992 г. относно типовото одобрение на двуколесните или триколесните превозни средства [1],

като взе предвид предложението на Комисията [2],

в сътрудничество с Европейския парламент [3],

като взе предвид становището на Икономическия и социален комитет [4],

като има предвид, че във всяка държава-членка двуколесните или триколесните моторни превозни средства по отношение на монтирането на устройствата за осветяване и светлинна сигнализация трябва да отговарят на определени технически характеристики, установени със задължителни разпоредби, които се различават в отделните държави-членки; като има предвид, че поради техните различия тези разпоредби пречат на търговията във вътрешността на Общността;

като има предвид, че тези препятствия за функционирането на вътрешния пазар могат да бъдат премахнати, ако едни и същи изисквания се приемат от всички държави-членки вместо техните национални законодателства;

като има предвид, че установяването на хармонизирани изисквания за монтирането на устройствата за осветяване и светлинна сигнализация е необходимо, за да позволи въвеждането за споменатите превозни средства на процедурата за типово одобрение, която е предмет на Директива 92/61/ЕИО;

като има предвид, че за да се улесни достъпът до пазарите на страните, които не са членки на Общността, по отношение на двуколесните мотоциклети е необходимо да се установи еквивалентност между изискванията на настояща директива и Регламент № 53 на Икономическата комисия за Европа на Организацията на обединените нации (ИКЕ/ООН),

ПРИЕ НАСТОЯЩАТА ДИРЕКТИВА:

Член 1

Настоящата директива се прилага за монтирането на устройствата за осветяване и светлинна сигнализация на всички типове превозни средства, определени в член 1 от Директива 92/61/ЕИО.

Член 2

Процедурата за издаване на типово одобрение по отношение на монтирането на устройствата за осветяване и светлинна сигнализация на тип двуколесно или триколесно моторно превозно средство, както и условията за свободното движение на тези превозни средства, са установени в глави II и III на Директива 92/61/ЕИО.

Член 3

В съответствие с член 11 от Директива 92/61/ЕИО се признава еквивалентността между изискванията на настояща директива по

---

(1) ОВ L 225, 10.8.1992 г., стр. 72.
(2) ОВ C 93, 13.4.1992 г., стр. 39.
(3) ОВ C 305, 23.11.1992 г., стр. 115, и Решение от 27 октомври 1993 г. (още непубликувано в *Официален вестник*).
(4) ОВ C 313, 30.11.1992 г., стр. 7.

отношение на двуколесните мотоциклети и тези на Регламент № 53 на ИКЕ/ООН (документ E/ECE/TRANS/505 – Add. 52/Amend 1).

Органите на държавите-членки, издаващи типовото одобрение на двуколесните мотоциклети, приемат типови одобрения, предоставени в съответствие с изискванията на горепосочения регламент № 53, както и маркировките за типово одобрение, вместо съответните типови одобрения, предоставени в съответствие с изискванията на настоящата директива.

Член 4

Необходимите изменения за привеждането на приложения от I до VI в съответствие с техническия прогрес се приемат в съответствие с член 13 от Директива 70/156/ЕИО ([1]).

Член 5

Държавите-членки, които в своето национално законодателство по отношение на монтирането на стоп-светлини на двуколесните мотопеди имат по-малко строги изисквания от определените в настоящата директива, могат да продължат да ги прилагат за един период от максимум три години, считано от влизането в действие на настоящата директива.

Член 6

1. Държавите-членки приемат и публикуват необходимите разпоредби, за да се съобразят с настояща директива, до 1 май 1995 г. Те незабавно уведомяват Комисията за това.

Когато държавите-членки приемат тези разпоредби, в тях се съдържа позоваване на настоящата директива или то се извършва при официалното им публикуване. Условията и редът за това позоваване се определят от държавите-членки.

Считано от датата, посочена в първа алинея, държавите-членки не могат да забраняват на основания, свързани с монтирането на устройствата за осветяване и светлинна сигнализация, първоначалното пускане в движение на превозните средства, които съответстват на настояща директива.

Те прилагат разпоредбите, посочени в първа алинея, считано от 1-ви ноември 1995 г.

2. Държавите-членки уведомяват Комисията за текста на разпоредбите от вътрешното законодателство в областта, регулирана от настояща директива.

Член 7

Адресати на настоящата директива са държавите-членки.

Съставено в Брюксел на 29 октомври 1993 година.

За Съвета

Председател

R. URBAIN

([1]) ОВ L 42, 23.2.1970 г., стр. 1. Директива, последно изменена с Директива 92/53/ЕИО (ОВ L 225, 10.8.1992 г., стр. 1).

СПИСЪК НА ПРИЛОЖЕНИЯТА

ПРИЛОЖЕНИЕ I:	Определения и основни изисквания	33
Допълнение 1:	Повърхности на светлинното устройство, условна оптическа ос, референтен център и ъгли на геометрична видимост	39
Допълнение 2:	Определение на цветовете на светлинните устройства	40
ПРИЛОЖЕНИЕ II:	Изисквания за двуколесните мотопеди	41
Допълнение 1:	Видимост на червените светлини отпред и на белите светлини отзад	49
Допълнение 2:	Схема на монтиране	50
Допълнение 3:	Информационен документ относно монтирането на устройствата за осветяване и светлинна сигнализация на тип двуколесен мотопед	51
Допълнение 4:	Сертификат за типово одобрение на компонент относно монтирането на устройствата за осветяване и светлинна сигнализация на тип двуколесен мотопед	52
ПРИЛОЖЕНИЕ III:	Изисквания за триколесните мотопеди и леките четириколки	53
Допълнение 1:	Видимост на червените светлини отпред и на белите светлини отзад	61
Допълнение 2:	Схема на монтиране	62
Допълнение 3:	Информационен документ относно монтирането на устройствата за осветяване и светлинна сигнализация на тип триколесен мотопед	63
Допълнение 4:	Сертификат за типово одобрение относно монтирането на устройствата за осветяване и светлинна сигнализация на тип триколесен мотопед	64
ПРИЛОЖЕНИЕ IV:	Изисквания за двуколесните мотоциклети	65
Допълнение 1:	Видимост на червените светлини отпред и на белите светлини отзад	74
Допълнение 2:	Схема на монтиране	75
Допълнение 3:	Информационен документ относно монтирането на устройствата за осветяване и светлинна сигнализация на тип двуколесен мотоциклет	76
Допълнение 4:	Сертификат за типово одобрение на компонент относно монтирането на устройствата за осветяване и светлинна сигнализация на тип двуколесен мотоциклет	77
ПРИЛОЖЕНИЕ V:	Изисквания за мотоциклетите с кош	78
Допълнение 1:	Видимост на червените светлини отпред и на белите светлини отзад	87
Допълнение 2:	Схема на монтиране	88
Допълнение 3:	Информационен документ относно монтирането на устройствата за осветяване и светлинна сигнализация на тип мотоциклет с кош	89
Допълнение 4:	Сертификат за типово одобрение на компонент относно монтирането на устройствата за осветяване и светлинна сигнализация на тип мотоциклет с кош	90
ПРИЛОЖЕНИЕ VI:	Изисквания за триколките	91
Допълнение 1:	Видимост на червените светлини отпред и на белите светлини отзад	101
Допълнение 2:	Схема на монтиране	102
Допълнение 3:	Информационен документ относно монтирането на устройствата за осветяване и светлинна сигнализация на тип триколка	103
Допълнение 4:	Сертификат за типово одобрение относно монтирането на устройствата за осветяване и светлинна сигнализация на тип триколка	104

ПРИЛОЖЕНИЕ I

ОПРЕДЕЛЕНИЯ И ОСНОВНИ ИЗИСКВАНИЯ

A. ОПРЕДЕЛЕНИЯ

За целите на настоящата директива:

1. *тип превозно средство*

по отношение на монтирането на устройства за осветяване и светлинна сигнализация са превозни средства, които не се различават по отношение на следните съществени елементи:

1.1. размери и външна форма на превозното средство;

1.2. брой и разположение на устройствата;

1.3. не се считат за „превозни средства от различен тип“:

1.3.1. превозни средства с различия по смисъла на точки 1.1 и 1.2, които обаче не водят до изменение на типа, броя, разположението и геометричната видимост на светлинните устройства, предназначени за въпросния тип превозно средство;

1.3.2. превозни средства, върху които са монтирани или отсъстват светлинни устройства, типово одобрени като компонент на основание на директива, когато монтирането им не е задължително;

2. *напречна равнина*

е вертикална равнина, перпендикулярна на средната надлъжна равнина на превозното средство;

3. *ненатоварено превозно средство*

е превозно средство без водач, пътници и товар, но заредено с гориво и с инвентарните инструменти на борда му;

4. *устройство*

е елемент или комплект от елементи, използвани за осъществяването на една или няколко функции;

5. *светлинно устройство*

е устройство, предназначено за осветяване на пътя или за излъчване на светлинен сигнал към другите ползватели на пътя. Осветителите на задния регистрационен номер и светоотражателите също се разглеждат като светлинни устройства;

5.1. *единично светлинно устройство*

е устройство или част от устройство, което има само една функция и само една светеща повърхност, но което може да има няколко светлинни източници. За целите на монтирането върху превозното средство, единично светлинно устройство означава също и комплект от две независими или групирани светлинни устройства, еднакви или не, но с една и съща функция, ако те са монтирани така, че проекциите на светещите повърхности на светлинните устройства върху дадена напречна равнина да заемат най-малко 60 % от повърхността на най-малкия правоъгълник, ограждащ проекциите на въпросните светещи повърхности. В такъв случай, всяко от двете светлинни устройства трябва, ако е необходимо типово одобрение, да е типово одобрено като светлинно устройство от тип „D“;

5.2. *еквивалентни светлинни устройства*

са светлинни устройства, които имат една и съща функция и са разрешени в страната на регистрация на превозното средство; тези светлинни устройства могат да имат характеристики, различни от тези на светлинните устройства, монтирани на превозното средство при типовото одобрение, при условие, че удовлетворяват изискванията, поставени от настоящото приложение;

5.3. *независими светлинни устройства*

са светлинни устройства, които имат различни светещи повърхности, различни източници на светлина и различни корпуси;

5.4. *групирани светлинни устройства*

са светлинни устройства, които имат различни светещи повърхности и различни източници на светлина, но общ корпус;

5.5. *комбинирани светлинни устройства*

са светлинни устройства, които имат различни светещи повърхности, но един и същ светлинен източник и общ корпус;

5.6. *свързани светлинни устройства*

са светлинни устройства, които имат различни източници на светлина или един светлинен източник, работещ при различни условия, изцяло или частично общи светещи повърхности и общ корпус;

5.7. *фар за дълга светлина*

е светлинно устройство, служещо за осветяване на пътя на голямо разстояние пред превозното средство;

5.8. *фар за къса светлина*

е светлинно устройство, служещо за осветяване на пътя пред превозното средство, без да заслепява или да затруднява водачите от насрещното движение или другите ползватели на пътя;

5.9. *пътепоказател*

е светлинно устройство, служещо да покаже на другите ползватели на пътя, че водачът има намерение да измени посоката на движение надясно или наляво;

5.10. *стоп-сигнал*

е светлинно устройство, служещо да покаже на другите ползватели на пътя, които се намират зад превозното средство, че водачът му е задействал работната спирачка;

5.11. *предна габаритна светлина*

е светлинно устройство, служещо за означаване на наличието на превозното средство, гледано отпред;

5.12. *задна габаритна светлина*

е светлинно устройство, служещо за означаване на наличието на превозното средство, гледано отзад;

5.13. *преден фар против мъгла*

е светлинно устройство, служещо за подобряване на осветяването на пътя при мъгла, снеговалеж, буря или облаци от прах;

5.14. *заден фар против мъгла*

е светлинно устройство, служещо за подобряване на видимостта на превозното средство отзад при гъста мъгла;

5.15. *фар за заден ход*

е светлинно устройство, служещо за осветяване на пътя зад превозното средство и за предупреждаване на другите ползватели на пътя, че превозното средство се движи или ще започне да се движи на заден ход;

5.16. *аварийна сигнализация*

е едновременното действие на всички пътепоказатели, предназначено за сигнализиране на определена опасност, която представлява в момента превозното средство за другите ползватели на пътя;

5.17. *осветител на задния регистрационен номер*

е светлинно устройство, служещо за осветяване на мястото, предназначено за задния регистрационен номер; той може да се състои от няколко оптични елемента;

5.18. *светоотражател*

устройство, служещо за означаване на наличието на превозното средство чрез отразяване на светлината, излъчвана от несвързан с това превозно средство светлинен източник, когато наблюдателят се намира в съседство с въпросния светлинен източник; по смисъла на настоящото приложение светоотразяващите регистрационни номера не се разглеждат като светоотражатели;

6. *светеща повърхност* (виж Допълнение 1)

6.1. *повърхност на излъчване на светлина* на светлинно устройство, на светлинно-сигнално устройство или на светоотражател, е цялата или част от външната повърхност на прозрачния материал така, както е обявена в заявката за типово одобрение от производителя на устройството върху схемата (виж Допълнение 1);

6.2. *светеща повърхност на устройство за осветяване* (виж точки 5.7, 5.8, 5.13 и 5.15)

е правоъгълната проекция на целия отвор на отражателя или, в случая на фарове за дълга светлина с елипсоидален отражател, на предпазното стъкло върху напречната равнина. Ако устройството за осветяване няма отражател, тогава се прилага определението от точка 6.3. Ако повърхността на излъчване на светлина покрива само част от целия отвор на отражателя, то се взима под внимание само проекцията на тази част. Ако отражателят и стъклото могат да се регулират един спрямо друг, се използва регулировката в средно положение;

6.3. *светеща повърхност на светлинно-сигнално устройство, което не е светоотражател* (виж точки от 5.9 до 5.12, 5.14, 5.16 и 5.17)

е правоъгълната проекция на светлинното устройство върху равнина, перпендикулярна на неговата условна оптическа ос и допираща се до външната му повърхност на излъчване на светлина, ограничена от обвивката на краищата на екраните, разположени в тази равнина, всеки от които оставя само 98 % от пълния светлинен интензитет на светлината от светлинното устройство по направление на референтната ос. За да се определят долните, горните и страничните краища на светещата повърхност, се разглеждат само екраните с хоризонтални и вертикални краища;

6.4. *светеща повърхност на светоотражател* (виж точка 5.18)

е правоъгълната проекция на светоотражател върху равнина, перпендикулярна на неговата условна оптическа ос, ограничена от равнините, допиращи се до външните краища на светоотразяващата повърхност на светоотражателя и успоредни на тази ос. За да се определят долните, горните и страничните краища на светещата повърхност, се разглеждат само екраните с хоризонтални и вертикални краища;

7. *видима повърхност*

в направление на наблюдение, определено в заявката на производителя или неговия надлежно упълномощен представител, е правоъгълната проекция:

— на краищата на светещата повърхност, проектирана върху външната повърхност на стъклото (a–b), или

— на повърхността на излъчване на светлина (c–d),

върху равнина, перпендикулярна на направлението на наблюдение и допираща се в най-външната точка на стъклото (виж чертежа в Допълнение 1);

8. *референтна ос*

е характерна ос на светлинното устройство, определена от неговия производител, за да служи като начално направление (H = 0°, V = 0°) за отчитане на ъглите при фотометричните измервания и при монтирането върху превозното средство;

9. *референтен център*

е пресечната точка на референтната ос с повърхността на светлинно излъчване; референтният център се определя от производителя на светлинното устройство;

10. *ъгли на геометрична видимост*

са ъглите, които определят зоната на най-малкия телесен ъгъл, в която видимата повърхност на светлинното устройство се вижда. Тази зона се определя от сегментите на сферата, чийто център съвпада с референтния

център на светлинното устройство и чийто екватор е успореден на пътя. Тези сегменти се определят във връзка с референтната ос. Хоризонталните ъгли съответстват на дължината, а вертикалните ъгли - на широчината. Вътре в ъглите на геометричната видимост не трябва да има никакво препятствие за разпространение на светлината от някоя част на видимата повърхност на светлинното устройство, наблюдавана от безкрайността.

Ако измерванията се извършват по-близо до светлинното устройство, направлението на наблюдение трябва да се премества успоредно, за да се постигне същата точност. Вътре в ъглите на геометричната видимост не трябва да се държи сметка за препятствия, които са се намирали там при типовото одобрение на светлинното устройство.

Ако някоя част на видимата повърхност на светлинното устройство, когато то е монтирано, се закрива от някоя част на превозното средство, трябва да се представят доказателства, че непокритата част на светлинното устройство продължава да съответства на фотометричните стойности, специфични за типовото одобрение на устройството като оптическа единица (виж Допълнение 1);

11. *край на габаритната широчина*

от всяка страна на превозното средство е равнината, успоредна на средната надлъжна равнина на превозното средство, която се допира до страничния му край, като не се взимат под внимание изпъкналостите на:

11.1. огледалата за обратно виждане;

11.2. пътепоказателите;

12. *габаритна широчина*

е разстоянието между двете вертикални равнини, определени в точка 11;

13. *разстояние между две еднакво ориентирани светлинни устройства*

е разстоянието между вертикалните проекции на контурите на светещите повърхности така, както са определени в зависимост от случая в точка 6, върху равнина, перпендикулярна на референтните оси;

14. *сигнализатор за действие*

е сигнализатор, който показва, че дадено устройство е включено и работи изправно;

15. *сигнализатор за включване*

е сигнализатор, който показва, че е включено устройство, без да показва дали то работи или не работи изправно.

Б. ОСНОВНИ ИЗИСКВАНИЯ

1. Устройствата за осветяване и светлинна сигнализация трябва да са монтирани по такъв начин, че при нормални условия на експлоатация и независимо от вибрациите, на които те могат да са подложени, да запазват предписаните характеристики и превозното средство да отговаря на изискванията на настоящата директива. По-специално, трябва да е изключено непредумишленото нарушаване на регулировката на светлинните устройства.

2. Устройствата за осветяване трябва да са монтирани по такъв начин, че правилната регулировка на тяхната ориентация да е лесно реализуема.

3. При всички устройства за светлинна сигнализация референтната ос на светлинното устройство, монтирано на превозното средство, трябва да е перпендикулярна на средната надлъжна равнина на превозното средство, в случая на странични светоотражатели, и успоредна на тази равнина за всички други устройства за сигнализация. Във всяко направление се допуска отклонение от 3°.

Освен това, ако има специални указания за монтирането от производителя, те трябва да са спазени.

4. Ако няма специални указания, височината и ориентацията на светлинните устройства се проверяват на ненатоварено превозно средство, разположено върху равна и хоризонтална повърхност, с вертикална средна надлъжна равнина и кормило или кормилен кръг в положение, съответстващо на праволинейно движение. Налягането в гумите трябва да е равно на предписаното от производителя за определените специални условия на натоварване.

5. Ако няма специални указания, светлинните устройства, които образуват двойка и имат еднаква функция, трябва:

5.1. да са монтирани симетрично спрямо средната надлъжна равнина,

5.2. да са монтирани симетрично помежду си спрямо средната надлъжна равнина,

5.3. да удовлетворяват едни и същи колориметрични изисквания,

5.4. да имат практически еднакви фотометрични характеристики.

6. Ако няма специални указания, светлинните устройства, които имат различни функции, могат да са независими или групирани, комбинирани или съвместени в едно устройство, при условие че всяко светлинно устройство изпълнява приложимите към него изисквания.

7. Максималната височина над терена се измерва от най-високата точка, а минималната височина – от най-ниската точка на светещата повърхност. При фаровете за къса светлина минималната височина над терена се измерва от долния край на стъклото или на отражателя, ако той е по-високо.

8. Ако няма специални указания, никое светлинно устройство не трябва да е с прекъснато действие, с изключение на пътепоказателите и аварийната сигнализация.

9. Никаква червена светлина не трябва да се вижда отпред и никаква бяла светлина, с изключение на тази от фара за заден ход, ако превозното средство е съоръжено с такъв, не трябва да се вижда отзад. Това условие се проверява, както следва (виж чертежите според типа на двуколесното или триколесното превозно средство, приведени в Допълнения 1 на Приложения от II до VI):

9.1. за видимостта на червена светлина отпред: не трябва да има пряка видимост на червено светлинно устройство от наблюдател, който се премества в зона 1 по напречна равнина, разположена на 25 м от предния край на превозното средство;

9.2. за видимостта на бяла светлина отзад: не трябва да има пряка видимост на бяло светлинно устройство от наблюдател, който се премества в зона 2 по напречна равнина, разположена на 25 м от задния край на превозното средство;

9.3. съответните равнини на зоните 1 и 2, описвани от окото на наблюдателя, са ограничени:

9.3.1. по височина — от две хоризонтални равнини, разположени съответно на 1 м и на 2,20 м над терена

9.3.2. по широчина — от две вертикални равнини, сключващи съответно напред и назад ъгъл от 15°, насочен навън спрямо средната надлъжна равнина на превозното средство. Тези равнини съответно включват вертикалните пресечни линии на вертикалните равнини, успоредни на средната надлъжна равнина на превозното средство и ограничаващи габаритната широчина, с напречните равнини, ограничаващи габаритната дължина на превозното средство.

10. Електрическите съединения трябва да са такива, че предната габаритна светлина или, при отсъствието на предна габаритна светлина, фарът за къса светлина, задната габаритна светлина и осветителят на задния регистрационен номер да могат да се запалват и изгасят само едновременно.

11. Ако няма специални указания, електрическите съединения трябва да са такива, че фарът за дълга светлина, фарът за къса светлина и фарът против мъгла да могат да се запалват само ако светлинните устройства, посочени в точка 10, също са запалени. Това условие обаче не се прилага за фара за дълга светлина или фара за къса светлина, когато те се използват за светлинни сигнали, извършвани чрез прекъснато запалване през малък интервал на фара за къса светлина, или чрез прекъснато запалване през малък интервал на фара за дълга светлина, или чрез прекъснато запалване през малък интервал на фара за дълга светлина и фара за къса светлина.

12. **Светлинни сигнализатори**

12.1. Всеки светлинен сигнализатор трябва да се вижда лесно от водача при неговото нормално положение за управление.

12.2. Когато е предвиден сигнализатор за включване, той може да е заменен със сигнализатор за действие.

13. **Цветове, излъчвани от светлинните устройства**

Цветът, излъчван от светлинните устройства, трябва да е следният:

фар за дълга светлина:	бял,
преден нетриъгълен светоотражател:	бял,
фар за къса светлина:	бял,
пътепоказател:	кехлибареножълт,
стоп-сигнал:	червен,
предна габаритна светлина:	бял,
задна габаритна светлина:	червен,
преден фар за мъгла:	бял/жълт,
заден фар за мъгла:	червен,
фар за заден ход:	бял,
аварийна сигнализация:	кехлибареножълт,
осветител на задния регистрационен номер:	бял,
страничен нетриъгълен светоотражател:	кехлибареножълт,
заден нетриъгълен светоотражател:	червен,
светоотражател върху педалите:	кехлибареножълт.

Определението на цветовете на светлинните устройства трябва да съответства на приведеното в Допълнение 2.

14. Всяко устройство за осветяване и светлинна сигнализация трябва да има типово одобрение за компонент. Въпреки това, в очакване на влизането в сила на хармонизирани разпоредби относно осветяването и светлинната сигнализация на мотопедите, съоръжени с двигател, мощността на който не надвишава 0,5 кВт, и чиято максимална скорост е по-малка или равна на 25 км/ч, тези мотопеди могат да са съоръжени с фарове за къса светлина и/или задни габаритни светлини, които нямат типово одобрение. В този случай производителят трябва да декларира, че тези устройства съответстват на стандарта на Международната организация по стандартизация (ISO) 6742/1. Допълнителни специфични изисквания ще бъдат определени според процедурата, предвидена в член 13 от Директива 70/156/ЕИО.

Допълнение 1

Повърхности на светлинното устройство, условна оптическа ос, референтен център и ъгли на геометрична видимост

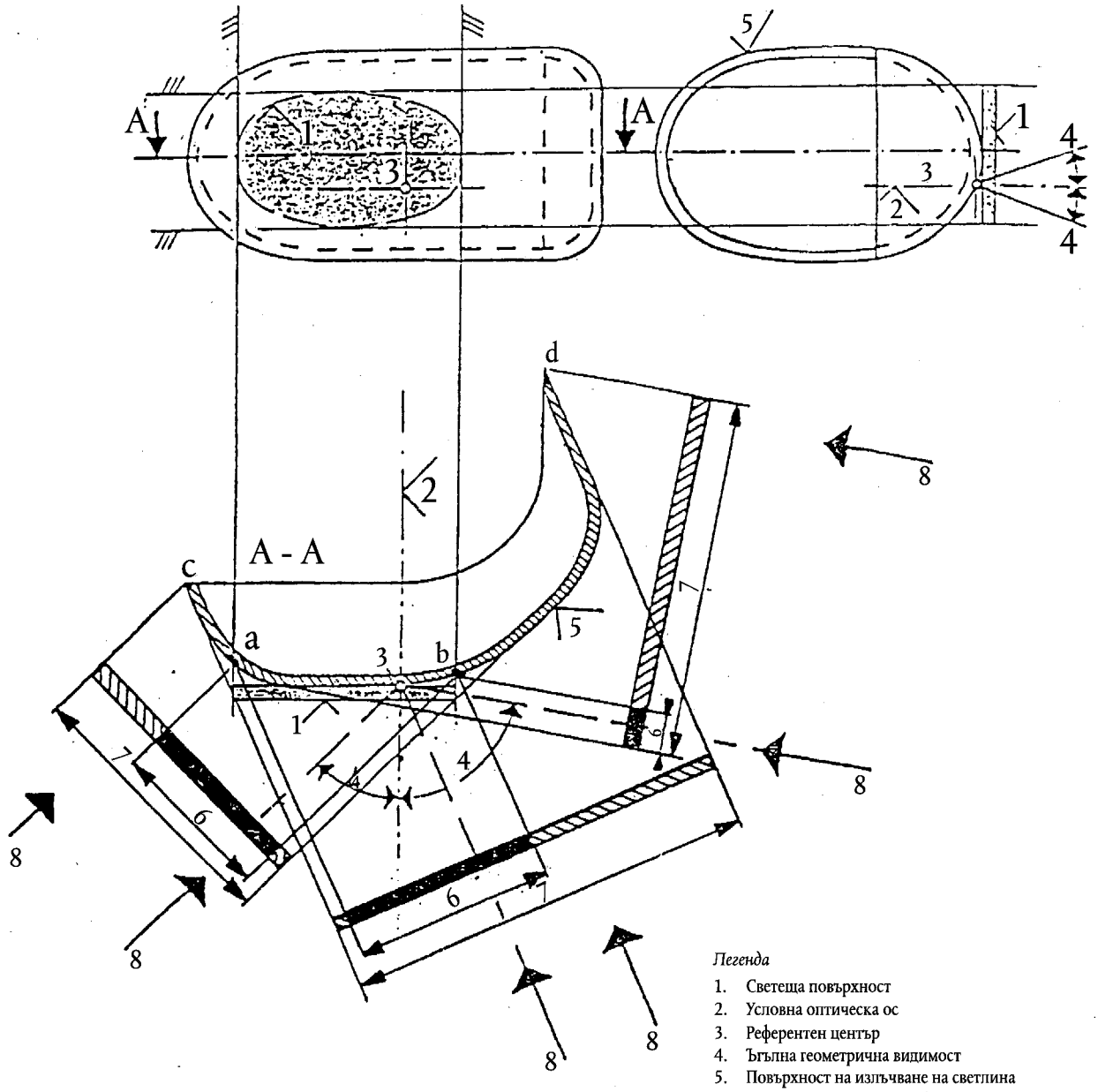

Легенда

1. Светеща повърхност
2. Условна оптическа ос
3. Референтен център
4. Ъгълна геометрична видимост
5. Повърхност на излъчване на светлина
6. Видима повърхност, базирана върху светещата повърхност
7. Видима повърхност, базирана върху повърхността на излъчване на светлина
8. Направление на наблюдение

NB: Независимо от чертежа видимата повърхност трябва да се разглежда като допирателна към повърхността на излъчване на светлина

Допълнение 2

Определение на цветовете на светлинните устройства

ТРИЦВЕТНИ КООРДИНАТИ

Червен	Граница към жълт	$y \leq 0{,}335$
	Граница към пурпурен	$z \leq 0{,}008$
Бял	Граница към син	$x \geq 0{,}310$
	Граница към жълт	$x \leq 0{,}500$
	Граница към зелен	$y \leq 0{,}150 + 0{,}640x$
	Граница към зелен	$y \leq 0{,}440$
	Граница към пурпурен	$y \geq 0{,}050 + 0{,}750x$
	Граница към червен	$y \geq 0{,}382$
Жълт	Граница към червен	$y \geq 0{,}138 + 0{,}580x$
	Граница към зелен	$y \leq 1{,}29x - 0{,}100$
	Граница към бял	$y \geq -x + 0{,}940$ $y \geq 0{,}440$
	Граница към спектрална стойност	$y \leq -x + 0{,}992$
Кехлибареножълт	Граница към жълт	$y \leq 0{,}429$
	Граница към червен	$y \geq 0{,}398$
	Граница към бял	$z \leq 0{,}007$

За проверка на границите, посочени по-горе, се използва светлинен източник с цветна температура 2856 K [еталон A на Международната комисия по осветяване (МКО)].

ПРИЛОЖЕНИЕ II

ИЗИСКВАНИЯ ЗА ДВУКОЛЕСНИТЕ МОТОПЕДИ

1. Без да се нарушават разпоредбите, предвидени в точка Б.14 на Приложение I, всеки двуколесен мотопед трябва да е съоръжен с изброените по-долу устройства за осветяване и светлинна сигнализация:

1.1. фар за къса светлина;

1.2. задна габаритна светлина;

1.3. светоотражатели върху педалите само за двуколесните мотопеди с неприбиращи се педали;

1.4. странични нетриъгълни светоотражатели;

1.5. заден нетриъгълен светоотражател;

1.6. стоп-сигнал. Това изискване не се прилага за мотопедите, които са обект на изключението, предвидено в точка В.14 на Приложение I.

2. Всеки двуколесен мотопед може, освен това, да е съоръжен със следните устройства за осветяване и светлинна сигнализация:

2.1. фар за дълга светлина;

2.2. пътепоказатели;

2.3. осветител на задния регистрационен номер;

2.4. предна габаритна светлина;

2.5. преден нетриъгълен светоотражател.

3. Монтирането на всяко от устройствата за осветяване и светлинна сигнализация, посочени в точки 1 и 2, трябва да се извършва в съответствие със съответните предписания на точка 6.

4. Монтирането на всяко устройство за осветяване и светлинна сигнализация, различно от посочените в точки 1 и 2, е забранено.

5. Устройствата за осветяване и светлинна сигнализация, които имат типово одобрение за мотоциклети и са посочени в точки 1 и 2, се допускат също и за мотопедите.

6. СПЕЦИАЛНИ ИЗИСКВАНИЯ ЗА МОНТИРАНЕ

6.1. **Фар за дълга светлина**

6.1.1. *Брой:* един или два.

6.1.2. *Схема на монтиране:* няма специално изискване.

6.1.3. *Разположение*

6.1.3.1. По широчина:

— един независим фар за дълга светлина може да е монтиран над или под, или встрани от друго предно светлинно устройство; ако тези светлинни устройства са едно над друго, референтният център на фара за дълга светлина трябва да е разположен в средната надлъжна равнина на превозното средство; ако тези светлинни устройства са едно до друго, техните референтни центрове трябва да са симетрични спрямо средната надлъжна равнина на превозното средство,

— един фар за дълга светлина, съвместен с едно друго предно светлинно устройство, трябва да е монтиран така, че неговият референтен център да е разположен в средната надлъжна равнина на превозното средство. Когато превозното средство обаче е съоръжено с един независим фар за къса светлина, монтиран встрани от фара за дълга светлина, техните референтни центрове трябва да са симетрични спрямо средната надлъжна равнина на превозното средство,

— два фара за дълга светлина, единият от които или и двата са съвместени с друго предно светлинно устройство, трябва да са монтирани така, че техните референтни центрове трябва да са симетрични спрямо средната надлъжна равнина на превозното средство.

6.1.3.2. По дължина: в предната част на превозното средство. Това изискване се счита за изпълнено, ако излъчваната светлина не причинява неудобства на водача нито пряко, нито косвено посредством огледалата за обратно виждане и/или други отразяващи повърхности на превозното средство.

6.1.3.3. Във всички случаи, при независим фар за дълга светлина разстоянието между края на неговата светеща повърхност и края на тази повърхност на фара за къса светлина не трябва да е по-голямо от 200 мм.

6.1.3.4. В случая на два фара за дълга светлина разстоянието между краищата на светещите им повърхности не трябва да е по-голямо от 200 мм.

6.1.4. *Геометрична видимост*

Видимостта на светещата повърхност, също и в зоните, които не изглеждат осветени в разглежданото направление на наблюдение, трябва да е осигурена във вътрешността на разходящо се пространство, ограничено от образуващите, допиращи се по целия контур на светещата повърхност и сключващи ъгъл най-малко от 5° спрямо референтната ос на фара. Като начало на ъглите на геометрична видимост трябва да се разглежда контурът на проекцията на светещата повърхност върху напречна равнина, допираща се до предната част на стъклото на фара за дълга светлина.

6.1.5. *Ориентация:* напред.

Фарът за дълга светлина може да се завърта в зависимост от завъртането на кормилото.

6.1.6. Той може да е групиран с фара за къса светлина и предната габаритна светлина.

6.1.7. Той не може да е комбиниран с друго светлинно устройство.

6.1.8. Той може да е съвместен:

6.1.8.1. с фара за къса светлина;

6.1.8.2. с предната габаритна светлина.

6.1.9. *Електрическо свързване*

Запалването на фаровете за дълга светлина трябва да става едновременно. При преминаване от режим на къса светлина към режим на дълга светлина, се изисква запалването на всички фарове за дълга светлина. При преминаване от режим на дълга светлина към режим на къса светлина, загасянето на всички фарове за дълга светлина трябва да става едновременно. Фаровете за къса светлина могат да остават запалени заедно с фаровете за дълга светлина.

6.1.10. *Сигнализатор за включване:* не е задължителен.

Син светлинен сигнализатор с непрекъснато действие.

6.2. **Фар за къса светлина**

6.2.1. *Брой:* един или два.

6.2.2. *Схема на монтиране:* няма специално изискване.

6.2.3. *Разположение*

6.2.3.1. По широчина:

— един независим фар за къса светлина може да е монтиран над или под, или встрани от друго предно светлинно устройство; ако тези светлинни устройства са едно над друго, референтният център на фара за къса светлина трябва да е разположен в средната надлъжна равнина на превозното средство; ако тези светлинни устройства са едно до друго, техните референтни центрове трябва да са симетрични спрямо средната надлъжна равнина на превозното средство,

— един фар за къса светлина, съвместен с друго предно светлинно устройство трябва да е монтиран така, че неговият референтен център да е разположен в средната надлъжна равнина на превозното средство, когато обаче превозното средство е съоръжено с един независим фар за дълга светлина, монтиран встрани от фара за къса светлина, техните референтни центрове трябва да са симетрични спрямо средната надлъжна равнина на превозното средство,

— два фара за къса светлина, единият от които или и двата са съвместени с друго предно светлинно устройство, трябва да са монтирани така, че техните референтни центрове трябва да са симетрични спрямо средната надлъжна равнина на превозното средство.

6.2.3.2. По височина: минимум на 500 мм и максимум на 1200 мм над терена.

6.2.3.3. По дължина: в предната част на превозното средство. Това изискване се счита за изпълнено, ако излъчваната светлина не причинява неудобства на водача нито пряко, нито косвено посредством огледалата за обратно виждане и/или други отразяващи повърхности на превозното средство.

6.2.3.4. В случая на два фара за къса светлина, разстоянието между краищата на светещите им повърхности не трябва да е по-голямо от 200 мм.

6.2.4. *Геометрична видимост*

Тя е определена от ъглите α и β така, както са дефинирани в точка A.10 на Приложение I:

α = 15° нагоре и 10° надолу,

β = 45° наляво и надясно, ако има само един фар за къса светлина;

45° навън и 10° навътре, ако има два фара за къса светлина.

Наличието на стени или други елементи в съседство с фара не трябва да предизвиква вторични ефекти, причиняващи неудобства на другите ползватели на пътя.

6.2.5. *Ориентация:* напред.

Фарът за къса светлина може да се завърта в зависимост от завъртането на кормилото.

6.2.6. Той може да е групиран с фара за дълга светлина и предната габаритна светлина.

6.2.7. Той не може да е комбиниран с друго светлинно устройство.

6.2.8. Той може да е съвместен с фара за къса светлина и с предната габаритна светлина.

6.2.9. *Електрическо свързване*

Командата за преминаване в режим на къса светлина трябва да командва едновременно загасянето на фара за дълга светлина, докато фарът за къса светлина може да остава запален заедно с фара за дълга светлина.

6.2.10. *Сигнализатор за включване:* не е задължителен.

Зелен светлинен сигнализатор с непрекъснато действие.

6.2.11. *Други изисквания:* няма.

6.3. **Пътепоказатели**

6.3.1. *Брой:* по два на всяка страна.

6.3.2. *Схема на монтиране:* два пътепоказателя отпред и два пътепоказателя отзад.

6.3.3. *Разположение*

6.3.3.1. По широчина:

6.3.3.1.1. за предните пътепоказатели трябва едновременно:

6.3.3.1.1.1. да има минимално разстояние от 240 мм между светещите им повърхности;

6.3.3.1.1.2. да са разположени навън от вертикалните надлъжни равнини, допиращи се до външните краища на светещата повърхност на фара(овете);

6.3.3.1.1.3. минималното разстояние между светещите повърхности на пътепоказателите и на най-близко разположените фарове за къса светлина да е:

— 75 мм в случая на пътепоказател с минимален интензитет от 90 кд,

— 40 мм в случая на пътепоказател с минимален интензитет от 175 кд,

— 20 мм в случая на пътепоказател с минимален интензитет от 250 кд,

— ≤ 20 мм в случая на пътепоказател с минимален интензитет от 400 кд;

6.3.3.1.2. за задните пътепоказатели разстоянието между вътрешните краища на двете светещи повърхности трябва да е най-малко 180 мм.

6.3.3.2. По височина: минимум на 350 мм и максимум на 1200 мм над терена.

6.3.3.3. По дължина: разстоянието напред между напречната равнина, съответстваща на задния край на превозното средство, и референтния център на задните пътепоказатели не трябва да е по-голямо от 300 мм.

6.3.4. *Геометрична видимост*

Хоризонтални ъгли: виж Допълнение 2.

Вертикални ъгли: 15° над и под хоризонталата.

Вертикалният ъгъл под хоризонталата обаче може да се намали до 5°, ако височината на светлинните устройства е по-малка от 750 мм.

6.3.5. *Ориентация:*

Предните пътепоказатели могат да се завъртат в зависимост от завъртането на кормилото.

6.3.6. Те могат да са групирани с едно или няколко светлинни устройства.

6.3.7. Те не могат да са комбинирани с друго светлинно устройство.

6.3.8. Те не могат да са съвместени с друго светлинно устройство.

6.3.9. *Електрическо свързване*

Запалването на пътепоказателите е независимо от това на другите светлинни устройства. Всички пътепоказатели, разположени от една и съща страна на превозното средство, се запалват и загасят с една и съща команда.

6.3.10. *Сигнализатор за включване:* не е задължителен.

Той може да е оптичен или звуков, или оптичен и звуков. Ако е оптичен, той трябва да е с прекъснато действие и зелен цвят; той трябва да се вижда при всички нормални условия на движение; в случай на неизправно действие на някой от пътепоказателите, той трябва да загасва или да остава запален постоянно, или да изменя забележимо честотата на прекъсването. Ако е звуков, той трябва да се чува ясно и да показва същите условия на работа, както оптичният сигнализатор.

6.3.11. *Други изисквания:*

Посочените по-долу характеристики трябва да се измерват, когато електрическият генератор захранва само веригите, необходими за функционирането на двигателя и устройствата за осветяване.

6.3.11.1. Включването на командата за светлинен сигнал трябва да е последвано от запалването на светлинното устройство със закъснение, не по-голямо от една секунда, и от първото загасване на светлинното устройство със закъснение, не по-голямо от една секунда и половина.

6.3.11.2. За всички превозни средства, при които пътепоказателите се захранват с постоянен ток:

6.3.11.2.1. честотата на прекъсването на светлината трябва да е 90 ± 30 периода за минута;

6.3.11.2.2. прекъсването при пътепоказателите от една и съща страна на превозното средство трябва да се извършва с една и съща честота и фаза.

6.3.11.3. За превозно средство, при което пътепоказателите се захранват с променлив ток, когато честотата на въртене на двигателя е между 50 % и 100 % от честотата на въртене, съответстваща на максималната скорост на превозното средство:

6.3.11.3.1. честотата на прекъсването на светлината трябва да е 90 ± 30 периода за минута;

6.3.11.3.2. прекъсването при пътепоказателите от една и съща страна на превозното средство може да се извършва едновременно или последователно. Предните светлинни устройства не трябва да могат да се виждат отзад, а задните светлинни устройства – отпред в зоните, определени в Допълнение 1.

6.3.11.4. За превозно средство, при което пътепоказателите се захранват с променлив ток, когато честотата на въртене на двигателя е между определената от производителя честота на въртене на празен ход и 50 % от честотата на въртене, съответстваща на максималната скорост на превозното средство:

6.3.11.4.1. честотата на прекъсването на светлината трябва да е между 90 ± 30 и 90 – 45 периода за минута;

6.3.11.4.2. прекъсването при пътепоказателите от една и съща страна на превозното средство може да се извършва едновременно или последователно. Предните светлинни устройства не трябва да могат да се виждат отзад, а задните светлинни устройства – отпред в зоните, определени в Допълнение 1.

6.3.11.5. В случай на неизправност на единият пътепоказател, която не е от късо съединение, другият трябва да продължи прекъснатото си действие или да остане запален, но в тези условия честотата на прекъсването може да се различава от предписаната.

6.4. **Стоп-сигнал**

6.4.1. *Брой:* един или два

6.4.2. *Схема на монтиране:* няма специално изискване.

6.4.3. *Разположение*

6.4.3.1. По широчина: ако има само един стоп-сигнал, неговият референтен център трябва да е разположен в средната надлъжна равнина на превозното средство, или, ако има два стоп-сигнала, те трябва да са симетрични спрямо средната надлъжна равнина на превозното средство.

6.4.3.2. По височина: минимум на 250 мм и максимум на 1500 мм над терена.

6.4.3.3. По дължина: отзад на превозното средство.

6.4.4. *Геометрична видимост*

Хоризонтален ъгъл: 45° наляво и надясно.

Вертикален ъгъл: 15° под и над хоризонталата.

Вертикалният ъгъл обаче под хоризонталата може да се намали до 5°, ако височината на светлинните устройства е по-малка от 750 мм.

6.4.5. *Ориентация:* назад от превозното средство.

6.4.6. Стоп-сигналът може да е групиран с едно или няколко задни светлинни устройства.

6.4.7. Той не може да е комбиниран с друго светлинно устройство.

6.4.8. Той може да е съвместен с друго задно светлинно устройство.

6.4.9. *Електрическо свързване:* той трябва да се запалва при всяко използване на най-малко една от работните спирачки.

6.4.10. *Сигнализатор за включване:* забранен.

6.5. **Предна габаритна светлина**

6.5.1. *Брой:* една или две.

6.5.2. *Схема на монтиране:* няма специално изискване.

6.5.3. *Разположение*

6.5.3.1. По широчина:

— една независима предна габаритна светлина може да е монтирана над или под, или встрани от друго предно светлинно устройство; ако тези светлинни устройства са едно над друго, референтният център на предната габаритна светлина трябва да е разположен в средната надлъжна равнина на превозното средство; ако тези светлинни устройства са едно до друго, техните референтни центрове трябва да са симетрични спрямо средната надлъжна равнина на превозното средство,

— една предна габаритна светлина, съвместена с едно друго предно светлинно устройство, трябва да е монтирана така, че нейният референтен център да е разположен в средната надлъжна равнина на превозното средство,

— две предни габаритни светлини, едната от които или и двете са съвместени с друго предно светлинно устройство, трябва да са монтирани така, че техните референтни центрове трябва да са симетрични спрямо средната надлъжна равнина на превозното средство.

6.5.3.2. По височина: минимум на 350 мм и максимум на 1200 мм над терена.

6.5.3.3. По дължина: отпред на превозното средство.

6.5.4. *Геометрична видимост*

Хоризонтален ъгъл: 80° наляво и надясно, ако има една габаритна светлина; 80° навън и 45° навътре, ако има две габаритни светлини.

Вертикален ъгъл: 15° над и под хоризонталата. Вертикалният ъгъл под хоризонталата обаче може да се намали до 5°, ако височината на светлинното устройство е по-малка от 750 мм.

6.5.5. *Ориентация:* напред.

Предната габаритна светлина може да се завърта в зависимост от завъртането на кормилото.

6.5.6. Тя може да е групирана с всяко друго предно светлинно устройство.

6.5.7. Тя може да е съвместена с всяко друго предно светлинно устройство.

6.5.8. *Електрическо свързване:* няма специално изискване.

6.5.9. *Сигнализатор за включване:* не е задължителен.

Зелен светлинен сигнализатор с непрекъснато действие.

6.5.10. *Други изисквания:* няма.

6.6. **Задна габаритна светлина**

6.6.1. *Брой:* една или две.

6.6.2. *Схема на монтиране:* няма специално изискване.

6.6.3. *Разположение*

6.6.3.1. По широчина: ако има само една задна габаритна светлина, нейният референтен център трябва да е разположен в средната надлъжна равнина на превозното средство, или ако има две задни габаритни светлини, те трябва да са симетрични спрямо средната надлъжна равнина на превозното средство.

6.6.3.2. По височина: минимум на 250 мм и максимум на 1500 мм над терена.

6.6.3.3. По дължина: отзад на превозното средство.

6.6.4. *Геометрична видимост*

Хоризонтален ъгъл: 80° наляво и надясно, ако има една габаритна светлина; 80° навън и 45° навътре, ако има две габаритни светлини.

Вертикален ъгъл: 15° над и под хоризонталата. Вертикалният ъгъл под хоризонталата обаче може да се намали до 5°, ако височината на светлинното устройство е по-малка от 750 мм.

6.6.5. *Ориентация:* назад.

6.6.6. Задната габаритна светлина може да е групирана с всяко друго задно светлинно устройство.

6.6.7. Тя може да е съвместена със стоп-сигнала или със задния нетриъгълен светоотражател, или с двата.

6.6.8. *Електрическо свързване:* няма специално изискване.

6.6.9. *Сигнализатор за включване:* не е задължителен.

Неговата функция трябва да се извършва от устройството, предвидено за предната габаритна светлина, ако има такова.

6.6.10. *Други изисквания:* няма.

6.7. **Странични нетриъгълни светоотражатели**

6.7.1. *Брой:* един или два от клас IA ([1]).

6.7.2. *Схема на монтиране:* няма специално изискване.

6.7.3. *Разположение*

6.7.3.1. По широчина: няма специално изискване.

6.7.3.2. По височина: минимум на 300 мм и максимум на 900 мм над терена.

6.7.3.3. По дължина: тя трябва да е такава, че при нормални условия устройството да не може да се закрива от водача или пътника, нито от техните дрехи.

6.7.4. *Геометрична видимост*

Хоризонтални ъгли: 30° напред и назад.

Вертикални ъгли: 15° под и над хоризонталата.

Вертикалният ъгъл под хоризонталата обаче може да се намали до 5°, ако височината на светоотражателя е по-малка от 750 мм.

6.7.5. *Ориентация:* референтната ос на светоотражателите трябва да е перпендикулярна на средната надлъжна равнина на превозното средство и ориентирана навън. Разположените отпред светоотражатели могат да се завъртат в зависимост от завъртането на кормилото.

6.7.6. Страничният нетриъгълен светоотражател може да е групиран с други устройства за сигнализация.

6.8. **Заден нетриъгълен светоотражател**

6.8.1. *Брой:* един от клас IA ([1]).

6.8.2. *Схема на монтиране:* няма специално изискване.

([1]) Съгласно класификацията, фигурираща в Директива 76/757/ЕИО относно сближаване на законодателствата на държавите-членки във връзка светоотражателите на моторните превозни средства и техните ремаркета.

6.8.3. *Разположение*

6.8.3.1. По широчина: референтният център трябва да е разположен в средната надлъжна равнина на превозното средство.

6.8.3.2. По височина: минимум на 250 мм и максимум на 900 мм над терена.

6.8.3.3. По дължина: отзад на превозното средство.

6.8.4. *Геометрична видимост*

Хоризонтален ъгъл: 30° наляво и надясно.

Вертикален ъгъл: 15° под и над хоризонталата.

Вертикалният ъгъл под хоризонталата обаче може да се намали до 5°, ако височината на светоотражателя е по-малка от 750 мм.

6.8.5. *Ориентация:* назад.

6.8.6. Задният нетриъгълен светоотражател може да е групиран с всяко друго светлинно устройство.

6.8.7. *Други изисквания:* светещата повърхност на светоотражателя може да има общи части със светещата повърхност на всяко друго червено светлинно устройство, разположено отзад.

6.9. **Светоотражатели върху педалите**

6.9.1. Всеки педал на двуколесния мотопед трябва да е съоръжен с два светоотражателя.

6.9.2. *Схема на монтиране:* няма специално изискване.

6.9.3. *Други изисквания:*

Плоскостта на светещата повърхност на светоотражателя трябва да потъва в рамката.

Светоотражателите трябва да са монтирани в корпуса на педала така, че да се виждат добре отпред и отзад на превозното средство. Референтната ос на светоотражателите, чиято форма трябва да е пригодена към формата на корпуса на педала, трябва да е перпендикулярна на оста на педала. Светоотражателите върху педалите трябва да се монтират само върху педалите на превозното средство, които, посредством колена или други подобни средства, могат да служат като средство за придвижване вместо двигателя. Те не трябва да се монтират върху педали, които служат за команди в превозното средство или които служат само за опори на краката на водача или на пътника.

6.10. **Преден нетриъгълен светоотражател**

6.10.1. *Брой:* един от клас I A ([1]).

6.10.2. *Схема на монтиране:* няма специално изискване.

6.10.3. *Разположение*

6.10.3.1. По широчина: референтният център трябва да е разположен в средната надлъжна равнина на превозното средство.

6.10.3.2. По височина: минимум на 400 мм и максимум на 1200 мм над терена.

6.10.3.3. По дължина: отпред на превозното средство.

6.10.4. *Геометрична видимост*

Хоризонтален ъгъл: 30° наляво и надясно.

Вертикален ъгъл: 15° под и над хоризонталата.

Вертикалният ъгъл под хоризонталата обаче може да се намали до 5°, ако височината на светоотражателя е по-малка от 750 мм.

6.10.5. *Ориентация:* напред. Предният нетриъгълен светоотражател може да се завърта в зависимост от завъртането на кормилото.

6.10.6. Той може да е групиран с едно или няколко светлинни устройства.

6.10.7. *Други изисквания:* няма специално изискване.

([1]) Съгласно класификацията, фигурираща в Директива 76/757/ЕИО относно сближаване на законодателствата на държавите-членки във връзка със светоотражателите на моторните превозни средства и техните ремаркета.

6.11. **Осветител на задния регистрационен номер**

6.11.1 *Брой:* един.

Устройството може да е съставено от различни оптични елементи, предназначени за осветяване на мястото на номера.

6.11.2 *Схема на монтиране*

6.11.3. *Разположение*

6.11.3.1. По дължина:

6.11.3.2. По височина:

6.11.3.3. По дължина:

6.11.4. *Геометрична видимост*

6.11.5. *Ориентация:*

} такива, че устройството да осветява мястото, предназначено за регистрационния номер

6.11.6. Осветителят на задния регистрационен номер може да е групиран с едно или няколко задни осветителни устройства.

6.11.7. Той може да е комбиниран със задната габаритна светлина.

6.11.8. Той не може да е съвместен с друго осветително устройство

6.11.9 *Електрическо свързване:* няма специално изискване.

6.11.10. *Сигнализатор за включване:* не е задължителен.

Неговата функция трябва да се извършва от същия сигнализатор, който е предвиден за габаритната светлина.

6.11.11. *Други изисквания:* няма.

Допълнение 1

Видимост на червените светлини отпред и на белите светлини отзад

(виж точка Б.9 от Приложение I и точка 6.3.11.4.2 от настоящото приложение)

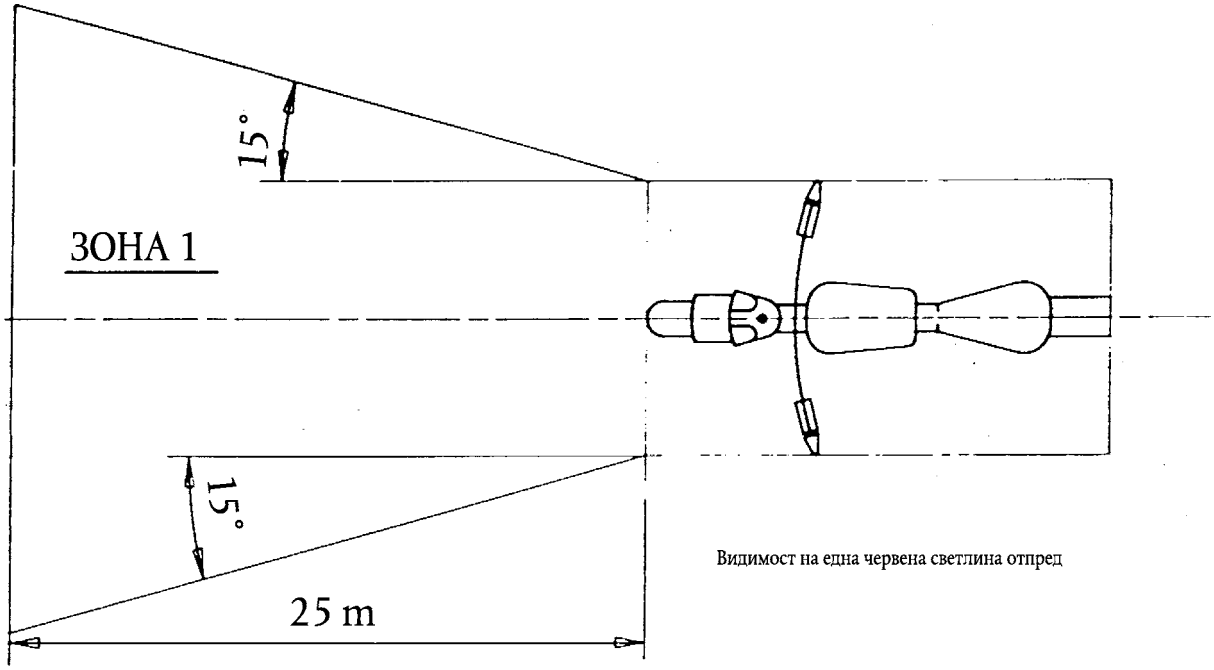

Фигура 1

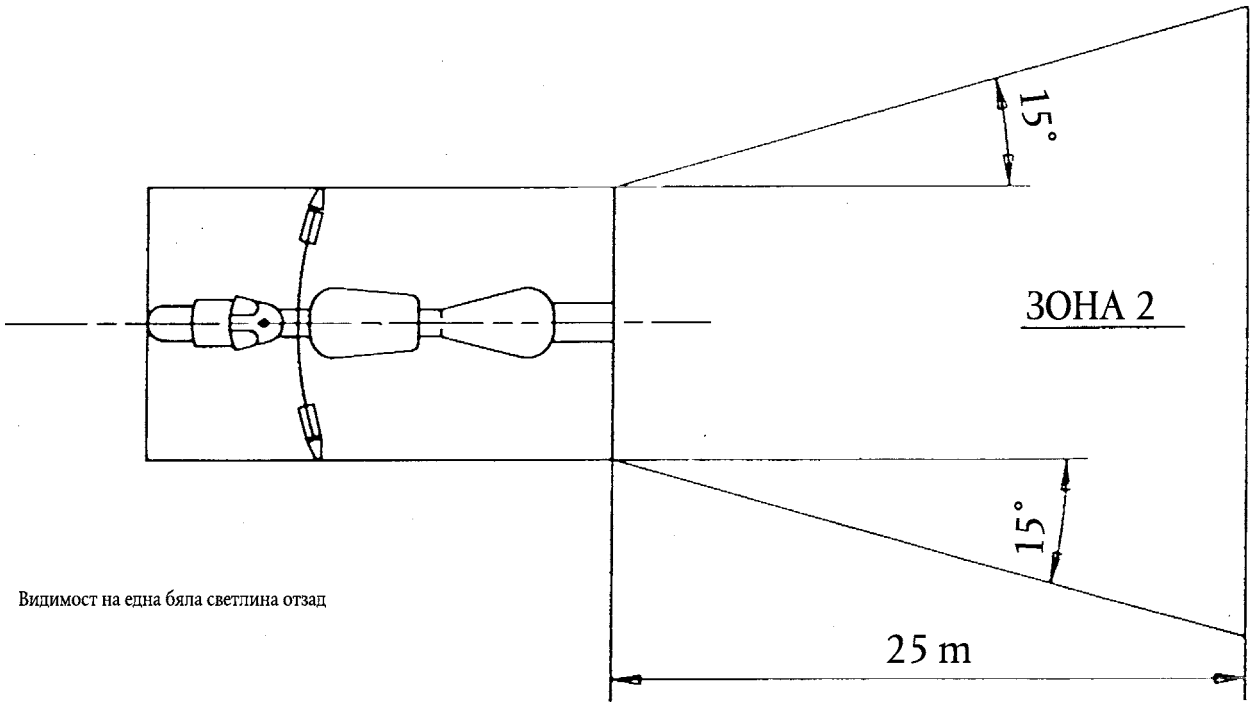

Фигура 2

Допълнение 2

Схема на монтиране

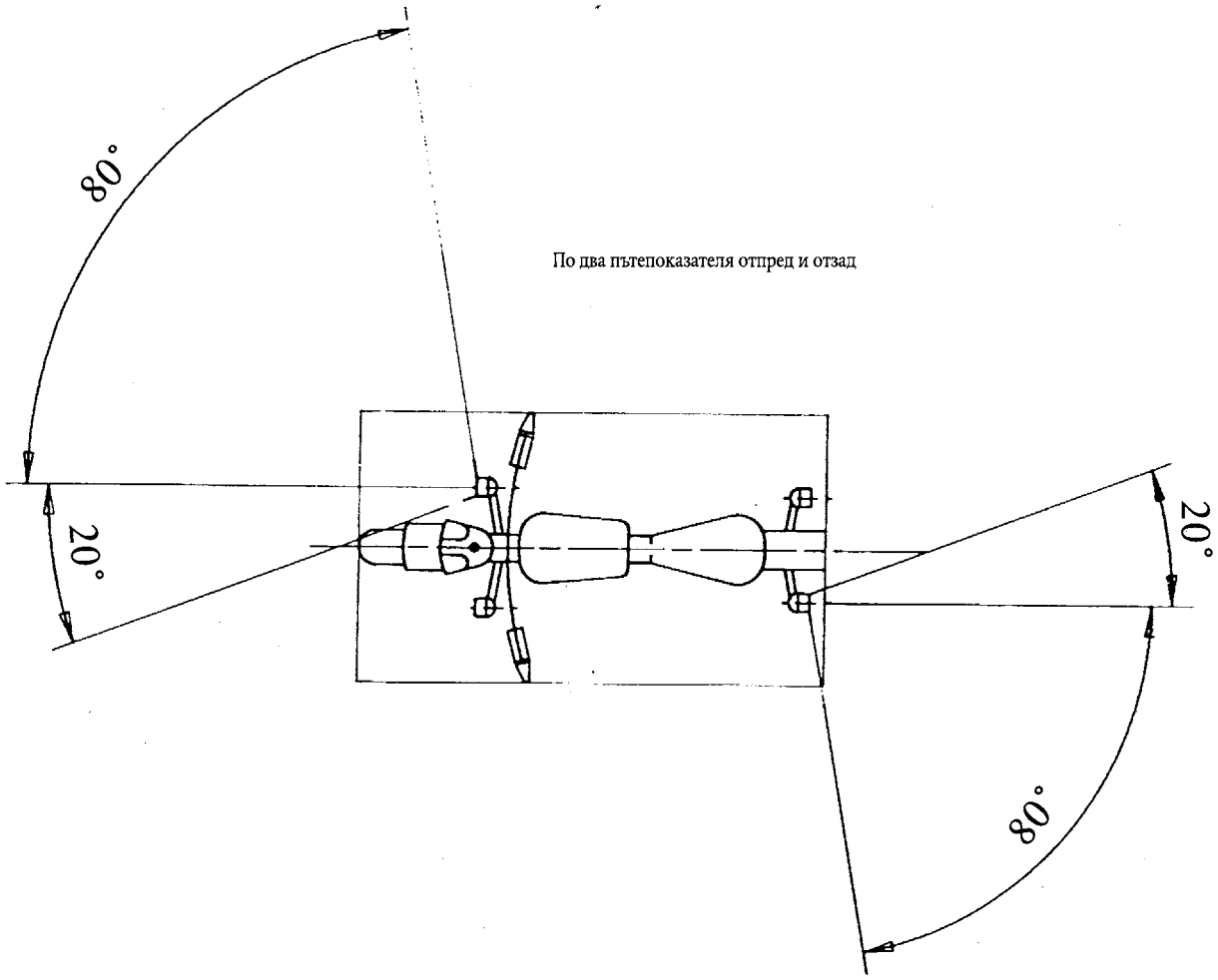

Допълнение 3

Информационен документ относно монтирането на устройствата за осветяване и светлинна сигнализация на тип двуколесен мотопед

(Прилага се към заявлението за типово одобрение на компонент, когато то е представено независимо от заявлението за типово одобрение на превозното средство)

Пореден номер (определя се от заявителя): .....

Заявлението за типово одобрение на компонент относно монтирането на устройствата за осветяване и светлинна сигнализация на тип двуколесен мотопед трябва да съдържа информацията, фигурираща в следните точки на Приложение II към Директива 92/61/ЕИО, част А:

0.1,
0.2,
от 0.4 до 0.6,
от 8 до 8.4.

Допълнение 4

Наименование на административния орган

Сертификат за типово одобрение на компонент относно монтирането на устройствата за осветяване и светлинна сигнализация на тип двуколесен мотопед

ОБРАЗЕЦ

Протокол №°: ..... на техническа служба ..... от .....

№°на типовото одобрение на компонент: ..... №° на разширението: .....

1. Фабрична или търговска марка на превозното средство: .....

.....

2. Тип на превозното средство: .....

3. Име и адрес на производителя: .....

.....

4. Име и адрес на представителя на производителя, при необходимост: .....

.....

5. Задължителни устройства за осветяване, монтирани върху превозното средство, подложено на проверките (1): .....

5.1. Фар за къса светлина

5.2. Фар за дълга светлина

5.3. Странични нетриъгълни светоотражатели

5.4. Заден нетриъгълен светоотражател

5.5. Светоотражатели върху педалите (2)

5.6. Стоп-сигнал (3)

6. Незадължителни устройства за осветяване, монтирани върху превозното средство, подложено на проверките (1):

6.1. Фар за дълга светлина: да/не (*)

6.2. Пътепоказатели: да/не (*)

6.3. Осветител на задния регистрационен номер: да/не (*)

6.4. Предна габаритна светлина: да/не (*)

6.5. Преден нетриъгълен светоотражател: да/не (*)

7. Варианти: .....

.....

8. Превозното средство е представено за типово одобрение на .....

9. Типовото одобрение е предоставено/отказано (*)

10. Място: .....

11. Дата: .....

12. Подпис: .....

---

(1) Да се посочи за всяко устройство на отделен лист точното обозначение на типа на устройствата, удовлетворяващи изискванията на настоящото приложение.

(2) Само за двуколесни мотопеди, съоръжени с педали.

(3) С изключение на мотопедите, които са обект на изключението, предвидено в точка B.14 на Приложение I.

(*) Ненужното се зачерква.

ПРИЛОЖЕНИЕ III

ИЗИСКВАНИЯ ЗА ТРИКОЛЕСНИТЕ МОТОПЕДИ И ЛЕКИТЕ ЧЕТИРИКОЛКИ

1. Всеки триколесен мотопед трябва да е съоръжен със следните устройства за осветяване и светлинна сигнализация:

1.1. фар за къса светлина,

1.2. предна габаритна светлина,

1.3. задна габаритна светлина,

1.4. заден нетриъгълен светоотражател,

1.5. светоотражатели върху педалите само за триколесните мотопеди, съоръжени с педали,

1.6. стоп-сигнал,

1.7. пътепоказатели за триколесните мотопеди със затворена каросерия.

2. Всеки триколесен мотопед може, освен това, да е съоръжен със следните устройства за осветяване и светлинна сигнализация:

2.1. фар за дълга светлина,

2.2. пътепоказатели за триколесните мотопеди без затворена каросерия,

2.3. осветител на задния регистрационен номер,

2.4. странични нетриъгълни светоотражатели.

3. Монтирането на всяко от устройствата за осветяване и светлинна сигнализация, посочени в точки 1 и 2, трябва да се извършва в съответствие със съответните предписания на точка 6.

4. Монтирането на всяко устройство за осветяване и светлинна сигнализация, различно от посочените в точки 1 и 2, е забранено.

5. Устройствата за осветяване и светлинна сигнализация, които имат типово одобрение за мотоциклети и са посочени в точки 1 и 2, се допускат също и за мотопедите.

6. СПЕЦИАЛНИ ИЗИСКВАНИЯ КЪМ МОНТИРАНЕТО

6.1. **Фар за дълга светлина**

6.1.1. *Брой:* един или два.

Въпреки това, за триколесните мотопеди, чиято максимална широчина надвишава 1300 мм, се изискват два фара за дълга светлина.

6.1.2. *Схема на монтиране:* няма специално изискване.

6.1.3. *Разположение*

6.1.3.1. По широчина:

— един независим фар за дълга светлина може да е монтиран над или под, или встрани от друго предно светлинно устройство; ако тези светлинни устройства са едно над друго, референтният център на фара за дълга светлина трябва да е разположен в средната надлъжна равнина на превозното средство; ако тези светлинни устройства са едно до друго, техните референтни центрове трябва да са симетрични спрямо средната надлъжна равнина на превозното средство,

— един фар за дълга светлина, съвместен с друго предно светлинно устройство, трябва да е монтиран така, че неговият референтен център да е разположен в средната надлъжна равнина на превозното средство. Когато обаче превозното средство е съоръжено с един независим фар за къса светлина, монтиран встрани от фара за дълга светлина, техните референтни центрове трябва да са симетрични спрямо средната надлъжна равнина на превозното средство,

— два фара за дълга светлина, единият от които или и двата са съвместени с друго предно светлинно устройство, трябва да са монтирани така, че техните референтни центрове да са симетрични спрямо средната надлъжна равнина на превозното средство.

6.1.3.2. По дължина: в предната част на превозното средство. Това изискване се счита за изпълнено, ако излъчваната светлина не причинява неудобства на водача нито пряко, нито косвено посредством огледалата за обратно виждане и/или други отразяващи повърхности на превозното средство.

6.1.3.3. В случай на един независим фар за дълга светлина, разстоянието между края на неговата светеща повърхност и края на тази повърхност на фара за къса светлина не трябва да по-голямо от 200 мм за всяка двойка светлинни устройства.

6.1.4. *Геометрична видимост*

Видимостта на светещата повърхност, също и в зоните, които не изглеждат осветени в разглежданото направление на наблюдение, трябва да е осигурена във вътрешността на едно разходящо се пространство, ограничено от образуващите, допиращи се по целия контур на светещата повърхност и сключващи ъгъл най-малко от 5° спрямо референтната ос на фара. Като начало на ъглите на геометрична видимост трябва да се разглежда контурът на проекцията на светещата повърхност върху напречна равнина, допираща се до предната част на стъклото на фара за дълга светлина.

6.1.5. *Ориентация:* напред.

Фарът за дълга светлина може да се завърта в зависимост от завъртането на кормилото.

6.1.6. Той може да е групиран с фара за къса светлина и предната габаритна светлина.

6.1.7. Той не може да е комбиниран с друго светлинно устройство.

6.1.8. Той може да е съвместен:

6.1.8.1. с фара за къса светлина,

6.1.8.2. с предната габаритна светлина.

6.1.9. *Електрическо свързване*

Запалването на фаровете за дълга светлина трябва да става едновременно. При преминаване от режим на къса светлина към режим на дълга светлина се изисква запалването на всички фарове за дълга светлина. При преминаване от режим на дълга светлина към режим на къса светлина загасянето на всички фарове за дълга светлина трябва да става едновременно. Фаровете за къса светлина могат да остават запалени заедно с фаровете за дълга светлина.

6.1.10. *Сигнализатор за включване:* не е задължителен.

Син светлинен сигнализатор с непрекъснато действие.

6.2. **Фар за къса светлина**

6.2.1. *Брой:* един или два.

Въпреки това, за триколесните мотопеди, чиято максимална широчина надвишава 1300 мм, се изискват два фара за къса светлина.

6.2.2. *Схема на монтиране:* няма специално изискване.

6.2.3. *Разположение*

6.2.3.1. По широчина:

— един независим фар за къса светлина може да е монтиран над или под, или встрани от друго предно светлинно устройство; ако тези светлинни устройства са едно над друго, референтният център на фара за къса светлина трябва да е разположен в средната надлъжна равнина на превозното средство; ако тези светлинни устройства са едно до друго, техните референтни центрове трябва да са симетрични спрямо средната надлъжна равнина на превозното средство,

— един фар за къса светлина, съвместен с едно друго предно светлинно устройство трябва да е монтиран така, че неговият референтен център да е разположен в средната надлъжна равнина на превозното средство. Обаче, когато превозното средство е съоръжено с един независим фар за дълга светлина, монтиран встрани от фара за къса светлина, техните референтни центрове трябва са симетрични спрямо средната надлъжна равнина на превозното средство,

— два фара за къса светлина, единият от които или и двата са съвместени с друго предно светлинно устройство, трябва да са монтирани така, че техните референтни центрове да са симетрични спрямо средната надлъжна равнина на превозното средство.

В случай на превозно средство с два фара за дълга светлина:

— най-отдалечените от средната надлъжна равнина на превозното средство краища на светещите повърхности не трябва да се намират на повече от 400 мм от края на габаритната широчина на превозното средство,

— вътрешните краища на светещите повърхности трябва да се намират на разстояние не по-малко от 500 мм. Това разстояние може да се намали ло 400 мм, ако максималната широчина на превозното средство е по-малка от 1300 мм.

6.2.3.2. По височина: минимум на 500 мм и максимум на 1200 мм над терена.

6.2.3.3. По дължина: в предната част на превозното средство. Това изискване се счита за изпълнено, ако излъчваната светлина не причинява неудобства на водача нито пряко, нито косвено посредством огледалата за обратно виждане и/или други отразяващи повърхности на превозното средство.

6.2.4. *Геометрична видимост*

Тя е определена от ъглите α и β така, както са определени в точка A.10 на Приложение I:

α = 15° нагоре и 10° надолу,

β = 45° наляво и надясно, ако има само един фар за къса светлина;

45° навън и 10° навътре, ако има два фара за къса светлина.

6.2.5. *Ориентация:* напред.

Фарът за къса светлина може да се завърта в зависимост от завъртането на кормилото.

6.2.6. Той може да е групиран с фара за дълга светлина и предната габаритна светлина.

6.2.7. Той не може да е комбиниран с друго светлинно устройство.

6.2.8. Той може да е съвместен с фара за къса светлина и с предната габаритна светлина.

6.2.9. *Електрическо свързване*

Командата за преминаване в режим на къса светлина трябва да командва едновременно загасянето на фара за дълга светлина, докато фарът за къса светлина може да остава запален заедно с фара за дълга светлина.

6.2.10. *Сигнализатор за включване:* не е задължителен.

Зелен светлинен сигнализатор с непрекъснато действие.

6.2.11. *Други изисквания:* няма.

6.3. **Пътепоказатели**

6.3.1. *Брой:* по два на всяка страна.

6.3.2. *Схема на монтиране:* два пътепоказателя отпред и два пътепоказателя отзад.

6.3.3. *Разположение*

6.3.3.1. По широчина:

— най-отдалечените от средната надлъжна равнина краища на светещите повърхности не трябва да се намират на повече от 400 мм от края на габаритната широчина на превозното средство,

— вътрешните краища на светещите повърхности трябва да се намират на разстояние най-малко от 500 мм,

— трябва да има минимално разстояние между светещите повърхности на пътепоказателите и на най-близко разположените фарове за къса светлина от:

— 75 мм в случай на пътепоказател с минимален интензитет от 90 кд,

— 40 мм в случай на пътепоказател с минимален интензитет от 175 кд,

— 20 мм в случай на пътепоказател с минимален интензитет от 250 кд,

— ≤ 20 мм в случай на пътепоказател с минимален интензитет от 400 кд;

6.3.3.2. По височина: минимум на 350 мм и максимум на 1500 мм над терена.

6.3.4. *Геометрична видимост*

Хоризонтални ъгли: виж Допълнение 2.

Вертикални ъгли: 15° над и под хоризонталата.

Вертикалният ъгъл под хоризонталата обаче може да се намали до 5°, ако височината на светлинните устройства е по-малка от 750 мм.

6.3.5. *Ориентация:*

Предните пътепоказатели могат да се завъртат в зависимост от завъртането на кормилото.

6.3.6. Те могат да са групирани с едно или няколко светлинни устройства.

6.3.7. Те не могат да са комбинирани с друго светлинно устройство.

6.3.8. Те не могат да са съвместени с друго светлинно устройство.

6.3.9. *Електрическо свързване*

Запалването на пътепоказателите е независимо от това на другите светлинни устройства. Всички пътепоказатели, разположени от една и съща страна на превозното средство, се запалват и загасят с една и съща команда.

6.3.10. *Сигнализатор за включване:* не е задължителен.

Той може да е оптичен или звуков, или оптичен и звуков. Ако е оптичен, той трябва да е с прекъснато действие и зелен цвят; той трябва да се вижда при всички нормални условия на движение; в случай на неизправно действие на някой от пътепоказателите, той трябва да загасва или да остава запален постоянно, или да изменя забележимо честотата на прекъсването. Ако е звуков, той трябва да се чува ясно и да показва същите условия на работа, както оптичният сигнализатор.

6.3.11. *Други изисквания:*

Посочените по-долу характеристики трябва да се измерват, когато електрическият генератор захранва само веригите, необходими за функционирането на двигателя и устройствата за осветяване.

6.3.11.1. Включването на командата за светлинен сигнал трябва да е последвано от запалването на светлинното устройство със закъснение, не по-голямо от една секунда, и от първото загасване на светлинното устройство със закъснение, не по-голямо от една секунда и половина.

6.3.11.2. За всички превозни средства, при които пътепоказателите се захранват с постоянен ток:

6.3.11.2.1. честотата на прекъсването на светлината трябва да е 90 ± 30 периода за минута;

6.3.11.2.2. прекъсването при пътепоказателите от една и съща страна на превозното средство трябва да се извършва с една и съща честота и фаза.

6.3.11.3. За превозно средство, при което пътепоказателите се захранват с променлив ток, когато честотата на въртене на двигателя е между 50 % и 100 % от честотата на въртене, съответстваща на максималната скорост на превозното средство:

6.3.11.3.1. Честотата на прекъсването на светлината трябва да е 90 ± 30 периода за минута;

6.3.11.3.2. Прекъсването при пътепоказателите от една и съща страна на превозното средство може да се извършва едновременно или последователно. Предните светлинни устройства не трябва да могат да се виждат отзад, а задните светлинни устройства – отпред, в зоните, определени в Допълнение 1.

6.3.11.4. За превозно средство, при което пътепоказателите се захранват с променлив ток, когато честотата на въртене на двигателя е между определената от производителя честота на въртене на празен ход и 50 % от честотата на въртене, съответстваща на максималната скорост на превозното средство:

6.3.11.4.1. честотата на прекъсването на светлината трябва да е между 90 + 30 и 90 – 45 периода за минута;

6.3.11.4.2. прекъсването при пътепоказателите от една и съща страна на превозното средство може да се извършва едновременно или последователно. Предните светлинни устройства не трябва да могат да се виждат отзад, а задните светлинни устройства — отпред, в зоните, определени в Допълнение 1.

6.3.11.5. В случай на неизправност на единия пътепоказател, който не е от късо съединение, другият трябва да продължи прекъснатото си действие или да остане запален, но в тези условия честотата на прекъсването може да се различава от предписаната.

6.4. **Стоп-сигнал**

6.4.1. *Брой:* един или два. Въпреки това, за триколесните мотопеди, чиято максимална широчина надвишава 1300 мм, се изискват два стоп-сигнала.

6.4.2. *Схема на монтиране:* няма специално изискване.

6.4.3. *Разположение*

6.4.3.1. По широчина: ако има само един стоп-сигнал, неговият референтен център трябва да е разположен в средната надлъжна равнина на превозното средство, или ако има два стоп-сигнала, те трябва да са симетрични спрямо средната надлъжна равнина на превозното средство. При превозните средства с две задни колела, между двете светлинни устройства трябва да има минимум 600 мм. Това разстояние може да се намали до 400 мм, ако габаритната широчина на превозното средство е по-малка от 1300 мм.

6.4.3.2. По височина: минимум на 250 мм и максимум на 1500 мм над терена.

6.4.3.3. По дължина: отзад на превозното средство.

6.4.4. *Геометрична видимост*

Хоризонтален ъгъл: 45° наляво и надясно.

Вертикален ъгъл: 15° под и над хоризонталата.

Вертикалният ъгъл под хоризонталата обаче може да се намали до 5°, ако височината на светлинните устройства е по-малка от 750 мм.

6.4.5. *Ориентация:* назад от превозното средство.

6.4.6. Стоп-сигналът може да е групиран с едно или няколко задни светлинни устройства.

6.4.7. Той не може да е комбиниран с друго светлинно устройство.

6.4.8. Той може да е съвместен с друго задно светлинно устройство.

6.4.9. *Електрическо свързване:* той трябва да се запалва при всяко използване на поне една от работните спирачки.

6.4.10. *Сигнализатор за включване:* забранен.

6.5. **Предна габаритна светлина**

6.5.1. *Брой:* една или две.

Въпреки това, за триколесните мотопеди, чиято максимална широчина надвишава 1300 мм, се изискват две предни габаритни светлини.

6.5.2. *Схема на монтиране:* няма специално изискване.

6.5.3. *Разположение*

6.5.3.1. По широчина:

— една независима предна габаритна светлина може да е монтирана над или под, или встрани от друго предно светлинно устройство; ако тези светлинни устройства са едно над друго, референтният център на предната габаритна светлина трябва да е разположен в средната надлъжна равнина на превозното средство; ако тези светлинни устройства са едно до друго, техните референтни центрове трябва да са симетрични спрямо средната надлъжна равнина на превозното средство,

— една предна габаритна светлина, съвместена с едно друго предно светлинно устройство трябва да е монтирана така, че нейният референтен център да е разположен в средната надлъжна равнина на превозното средство,

— две предни габаритни светлини, едната от които или и двете са съвместени с друго предно светлинно устройство, трябва да са монтирани така, че техните референтни центрове трябва да са симетрични спрямо средната надлъжна равнина на превозното средство.

В случай на превозно средство с две предни габаритни светлини:

— най-отдалечените от средната надлъжна равнина краища на светещите повърхности не трябва да се намират на повече от 400 мм от края на габаритната широчина на превозното средство,

— вътрешните краища на светещите повърхности трябва да се намират на разстояние най-малко от 500 мм.

6.5.3.2. По височина: минимум на 350 мм и максимум на 1200 мм над терена.

6.5.3.3. По дължина: отпред на превозното средство.

6.5.4. *Геометрична видимост*

Хоризонтален ъгъл: 80° наляво и надясно, ако има една габаритна светлина; 80° навън и 45° навътре, ако има две габаритни светлини.

Вертикален ъгъл: 15° над и под хоризонталата. Вертикалният ъгъл под хоризонталата обаче може да се намали до 5°, ако височината на светлинното устройство е по-малка от 750 мм.

6.5.5. *Ориентация:* напред.

Предната габаритна светлина може да се завърта в зависимост от завъртането на кормилото.

6.5.6. Тя може да е групирана с всяко друго предно светлинно устройство.

6.5.7. Тя може да е съвместена с всяко друго предно светлинно устройство.

6.5.8. *Електрическо свързване:* няма специално изискване.

6.5.9. *Сигнализатор за включване:* не е задължителен.

Зелен светлинен сигнализатор с непрекъснато действие.

6.5.10. *Други изисквания:* няма.

6.6. **Задна габаритна светлина**

6.6.1. *Брой:* една или две.

Въпреки това, за триколесните мотопеди, чиято максимална широчина надвишава 1300 мм, се изискват две задни габаритни светлини.

6.6.2. *Схема на монтиране:* няма специално изискване.

6.6.3. *Разположение*

6.6.3.1. По широчина: ако има само една предна габаритна светлина, нейният референтен център трябва да е разположен в средната надлъжна равнина на превозното средство, или ако има две предни габаритни светлини, те трябва да са симетрични спрямо средната надлъжна равнина на превозното средство. При превозните средства с две задни колела, между двете светлинни устройства трябва да има минимум 600 мм. Това разстояние може да се намали до 400 мм, ако габаритната широчина на превозното средство е по-малка от 1300 мм.

6.6.3.2. По височина: минимум на 250 мм и максимум на 1500 мм над терена.

6.6.3.3. По дължина: отзад на превозното средство.

6.6.4. *Геометрична видимост*

Хоризонтален ъгъл: 80° наляво и надясно, ако има една габаритна светлина; 80° навън и 45° навътре, ако има две габаритни светлини.

Вертикален ъгъл: 15° над и под хоризонталата. Вертикалният ъгъл под хоризонталата обаче може да се намали до 5°, ако височината на светлинното устройство е по-малка от 750 мм.

6.6.5. *Ориентация:* назад.

6.6.6. Задната габаритна светлина може да е групирана с всяко друго задно светлинно устройство.

6.6.7. Тя може да е съвместена със стоп-сигнала или със задния нетриъгълен светоотражател, или с двата.

6.6.8. *Електрическо свързване:* няма специално изискване.

6.6.9. *Сигнализатор за включване:* не е задължителен.

Неговата функция трябва да се извършва от устройството, предвидено за предната габаритна светлина, ако има такова.

6.6.10. *Други изисквания:* няма.

6.7. **Заден нетриъгълен светоотражател**

6.7.1. *Брой на всяка страна:* един от клас I A [1].

Обаче за триколесните мотопеди, чиято максимална широчина надвишава 1000 мм, се изискват два задни нетриъгълни светоотражатели.

6.7.2. *Схема на монтиране:* няма специално изискване.

[1] Съгласно класификацията, фигурираща в Директива 76/757/ЕИО относно сближаване на законодателствата на държавите-членки във връзка със светоотражателите на моторните превозни средства и техните ремаркета.

6.7.3. *Разположение*

6.7.3.1. По широчина: ако има само един светоотражател, неговият референтен център трябва да е разположен в средната надлъжна равнина на превозното средство или, ако има два светоотражателя, те трябва да са симетрични спрямо средната надлъжна равнина на превозното средство.

В случай на превозно средство с два задни светоотражателя:

— най-отдалечените от средната надлъжна равнина краища на светещите повърхности не трябва да се намират на повече от 400 мм от края на габаритната широчина на превозното средство,

— вътрешните краища на светоотражателите трябва да се намират на разстояние най-малко от 500 мм. Това разстояние може да е намалено до 400 мм, ако максималната широчина на превозното средство е по-малка от 1300 мм.

6.7.3.2. По височина: минимум на 250 мм и максимум на 900 мм над терена.

6.7.3.3. По дължина: отзад на превозното средство.

6.7.4. *Геометрична видимост*

Хоризонтален ъгъл: 30° наляво и надясно.

Вертикален ъгъл: 15° под и над хоризонталата.

Обаче вертикалният ъгъл под хоризонталата може да се намали до 5°, ако височината на светоотражателя е по-малка от 750 мм.

6.7.5. *Ориентация:* назад.

6.7.6. Задният нетриъгълен светоотражател може да е групиран с всяко друго светлинно устройство.

6.7.7. *Други изисквания:* светещата повърхност на светоотражателя може да има общи части със светещата повърхност на всяко друго червено светлинно устройство, разположено отзад.

6.8. **Светоотражатели върху педалите**

Всеки педал на триколесния мотопед трябва да е съоръжен с два светоотражателя. Те трябва да са монтирани така, че полезните им повърхности да са външни спрямо самия педал, да са перпендикулярни на опорната равнина на педала, като тяхната оптична ос е успоредна на средната надлъжна равнина на превозното средство.

6.8.1. *Брой:* четири светоотражателя или групи светоотражатели.

6.8.2. *Схема на монтиране:* няма специално изискване.

6.8.3. *Други изисквания:*

Плоскостта на светещата повърхност на светоотражателя трябва да е по-навътре от плоскостта на рамката. Светоотражателите трябва да са монтирани в корпуса на педала така, че да се виждат добре отпред и отзад на превозното средство. Референтната ос на светоотражателите, чиято форма трябва да е нагодена към формата на корпуса на педала, трябва да е перпендикулярна на оста на педала. Светоотражатели върху педалите трябва да се монтират само върху педалите на превозното средство, които, посредством колена или други подобни средства, могат да служат като средство за придвижване вместо двигателя. Те не трябва да се монтират върху педали, които служат за команди в превозното средство или които служат само за опори на краката на водача или пътника.

6.9. **Странични нетриъгълни светоотражатели**

6.9.1. *Брой:* един или два от клас IA ([1]).

6.9.2. *Схема на монтиране:* няма специално изискване.

6.9.3. *Разположение*

6.9.3.1. По широчина: няма специално изискване.

6.9.3.2. По височина: минимум на 300 мм и максимум на 900 мм над терена.

([1]) Съгласно класификацията, фигурираща в Директива 76/757/ЕИО относно сближаване на законодателствата на държавите-членки във връзка със светоотражателите на моторните превозни средства и техните ремаркета.

6.9.3.3. По дължина: тя трябва да е такава, че при нормални условия устройството да не може да се закрива от водача или пътника, нито от техните дрехи.

6.9.4. *Геометрична видимост*

Хоризонтални ъгли: 30° напред и назад.

Вертикални ъгли: 15° под и над хоризонталата.

Вертикалният ъгъл под хоризонталата обаче може да се намали до 5°, ако височината на светоотражателя е по-малка от 750 мм.

6.9.5. *Ориентация:* референтната ос на светоотражателите трябва да е перпендикулярна на средната надлъжна равнина на превозното средство и ориентирана навън. Разположените отпред светоотражатели могат да се завъртат в зависимост от завъртането на кормилото.

6.9.6. Страничният нетриъгълен светоотражател може да е групиран с други устройства за сигнализация.

6.10. **Осветител на задния регистрационен номер**

6.10.1. *Брой:* един.

Устройството може да е съставено от различни оптични елементи, предназначени за осветяване на мястото на номера.

6.10.2. *Схема на монтиране*:

6.10.3. *Разположение*

6.10.3.1. По дължина:

6.10.3.2. По височина:

6.10.3.3. По дължина:

6.10.4. *Геометрична видимост*

6.10.5. *Ориентация*:

} такива, че устройството да осветява мястото, предназначено за регистрационния номер

6.10.6. Осветителят на задния регистрационен номер може да е групиран с едно или няколко задни осветителни устройства.

6.10.7. Той може да е комбиниран със задната габаритна светлина.

6.10.8. Той не може да е съвместен с друго осветително устройство.

6.10.9. *Електрическо свързване:* няма специално изискване.

6.10.10. *Сигнализатор за включване*: не е задължителен.

Неговата функция трябва да се извършва от същия сигнализатор, който е предвиден за габаритната светлина.

6.10.11. *Други изисквания*: няма.

Допълнение 1

Видимост на червените светлини отпред и на белите светлини отзад

(виж точка Б.9 от Приложение I и точка 6.3.11.4.2 от настоящото приложение)

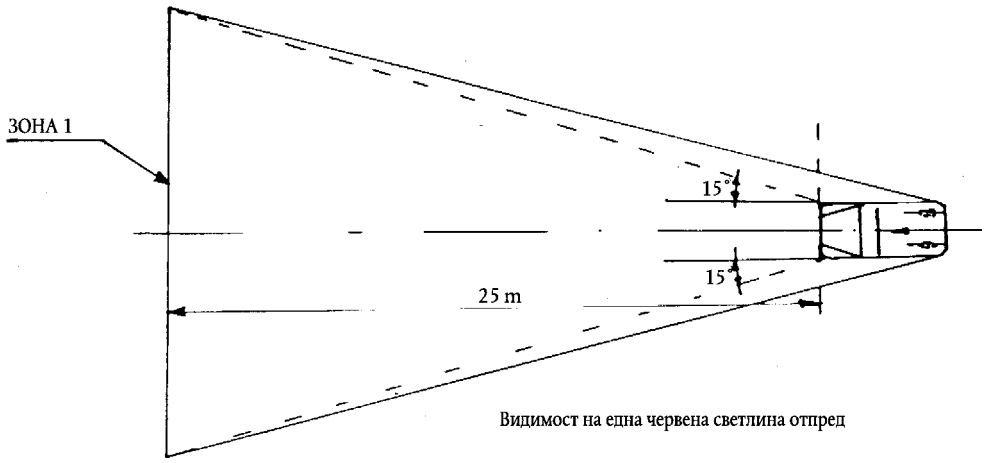

Фигура 1

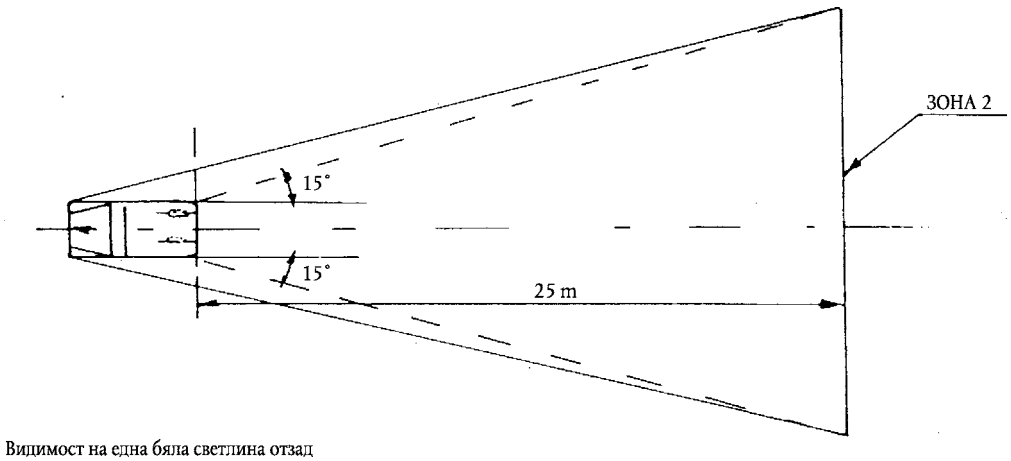

Видимост на една бяла светлина отзад

Фигура 2

Допълнение 2

Схема на монтиране

Пътепоказател — Геометрична видимост

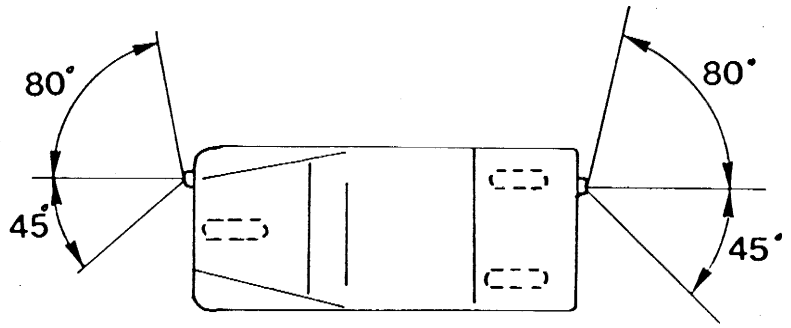

Допълнение 3

Информационен документ относно монтирането на устройствата за осветяване и светлинна сигнализация на тип триколесен мотопед

(Прилага се към заявлението за типово одобрение на компонент, когато то е представено независимо от заявлението за типово одобрение на превозното средство)

Пореден номер (определя се от заявителя): .....

Заявлението за типово одобрение на компонент относно монтирането на устройствата за осветяване и светлинна сигнализация на тип триколесен мотопед трябва да съдържа информацията, фигурираща в следните точки на Приложение II към Директива 92/61/ЕИО, част А:

0.1,
0.2,
от 0.4 до 0.6,
от 8 до 8.4.

Допълнение 4

Наименование на административния орган

Сертификат за типово одобрение на компонент относно монтирането на устройствата за осветяване и светлинна сигнализация на тип триколесен мотопед

ОБРАЗЕЦ

Протокол № °: ..... на техническа служба ..... от .....

№ ° на типовото одобрение на компонент: ..... № ° на разширението: .....

1. Фабрична или търговска марка на превозното средство: .....

.....

2. Тип на превозното средство: .....

3. Име и адрес на производителя: .....

.....

4. Име и адрес на представителя на производителя, при необходимост: .....

.....

5. Задължителни устройства за осветяване, монтирани върху превозното средство, подложено на проверките (1): .....

5.1. Фар за къса светлина

5.2. Фар за дълга светлина

5.3. Задна габаритна светлина

5.4. Заден нетриъгълен светоотражател

5.5. Светоотражатели върху педалите (2)

5.6. Пътепоказатели за триколесните мотопеди със затворена каросерия

5.7. Стоп-сигнал

6. Незадължителни устройства за осветяване, монтирани върху превозното средство, подложено на проверките (1):

6.1. Фар за дълга светлина: да/не (*)

6.2. Пътепоказатели за триколесните мотопеди без затворена каросерия: да/не (*)

6.3. Странични нетриъгълни светоотражатели: да/не (*)

6.4. Осветител на задния регистрационен номер: да/не (*)

7. Варианти: .....

.....

8. Превозното средство е представено за типово одобрение на .....

9. Типовото одобрение е предоставено/отказано (*)

10. Място: .....

11. Дата: .....

12. Подпис: .....

---

(1) Да се посочи за всяко устройство на отделен лист точното обозначение на типа на устройствата, удовлетворяващи изискванията на настоящото приложение.

(2) Само за триколесни мотопеди, съоръжени с педали.

(*) Ненужното се зачерква.

ПРИЛОЖЕНИЕ IV

ИЗИСКВАНИЯ ЗА ДВУКОЛЕСНИТЕ МОТОЦИКЛЕТИ

1. Всеки двуколесен мотоциклет трябва да е съоръжен със следните устройства за осветяване и светлинна сигнализация:

1.1. фар за дълга светлина,

1.2. фар за къса светлина,

1.3. пътепоказатели,

1.4. стоп-сигнал,

1.5. предна габаритна светлина,

1.6. задна габаритна светлина,

1.7. осветител на задния регистрационен номер,

1.8. заден нетриъгълен светоотражател.

2. Всеки двуколесен мотоциклет може, освен това, да е съоръжен със следните устройства за осветяване и светлинна сигнализация:

2.1. преден фар против мъгла,

2.2. заден фар против мъгла,

2.3. аварийна сигнализация,

2.4. странични нетриъгълни светоотражатели.

3. Монтирането на всяко от устройствата за осветяване и светлинна сигнализация, посочени в точки 1 и 2, трябва да се извършва в съответствие със съответните предписания на точка 6.

4. Монтирането на всяко устройство за осветяване и светлинна сигнализация, различно от посочените в точки 1 и 2, е забранено.

5. Устройствата за осветяване и светлинна сигнализация, които имат типово одобрение за моторни превозни средства от категориите M1 и N1 и са посочени в точки 1 и 2, се допускат също и за мотоциклетите.

6. СПЕЦИАЛНИ ИЗИСКВАНИЯ КЪМ МОНТИРАНЕТО

6.1. **Фар за дълга светлина**

6.1.1. *Брой:* един или два.

6.1.2. *Схема на монтиране:* няма специално изискване.

6.1.3. *Разположение*

6.1.3.1. По широчина:

— един независим фар за дълга светлина може да е монтиран над или под, или встрани от друго предно светлинно устройство; ако тези светлинни устройства са едно над друго, референтният център на фара за дълга светлина трябва да е разположен в средната надлъжна равнина на превозното средство; ако тези светлинни устройства са едно до друго, техните референтни центрове трябва да са симетрични спрямо средната надлъжна равнина на превозното средство,

— един фар за дълга светлина, съвместен с друго предно светлинно устройство, трябва да е монтиран така, че неговият референтен център да е разположен в средната надлъжна равнина на превозното средство. Когато превозното средство обаче е съоръжено с един независим фар за къса светлина, монтиран встрани от фара за дълга светлина, техните референтни центрове трябва да са симетрични спрямо средната надлъжна равнина на превозното средство,

— два фара за дълга светлина, единият от които или и двата са съвместени с друго предно светлинно устройство, трябва да са монтирани така, че техните референтни центрове да са симетрични спрямо средната надлъжна равнина на превозното средство.

6.1.3.2. По дължина: в предната част на превозното средство. Това изискване се счита за изпълнено, ако излъчваната светлина не причинява неудобства на водача нито пряко, нито косвено посредством огледалата за обратно виждане и/или други отразяващи повърхности на превозното средство.

6.1.3.3. Във всички случаи, при независим фар за дълга светлина, разстоянието между края на неговата светеща повърхност и края на тази повърхност на фара за къса светлина не трябва да е по-голямо от 200 мм.

6.1.3.4. В случая на два фара за дълга светлина, разстоянието между краищата на светещите им повърхности не трябва да е по-голямо от 200 мм.

6.1.4. *Геометрична видимост*

Видимостта на светещата повърхност, също и в зоните, които не изглеждат осветени в разглежданото направление на наблюдение, трябва да е осигурена във вътрешността на едно разходящо се пространство, ограничено от образуващите, допиращи се по целия контур на светещата повърхност и сключващи ъгъл най-малко от 5° спрямо референтната ос на фара. Като начало на ъглите на геометрична видимост трябва да се разглежда контурът на проекцията на светещата повърхност върху напречна равнина, допираща се до предната част на стъклото на фара за дълга светлина.

6.1.5. *Ориентация:* напред.

Фарът за дълга светлина може да се завърта в зависимост от завъртането на кормилото.

6.1.6. Той може да е групиран с фара за къса светлина и с други предни светлинни устройства.

6.1.7. Той не може да е комбиниран с друго светлинно устройство.

6.1.8. Той може да е съвместен:

6.1.8.1. с фара за къса светлина,

6.1.8.2. с предната габаритна светлина,

6.1.8.3. с предния фар против мъгла.

6.1.9. *Електрическо свързване*

Запалването на фаровете за дълга светлина трябва да става едновременно. При преминаване от режим на къса светлина към режим на дълга светлина, се изисква запалването на всички фарове за дълга светлина. При преминаване от режим на дълга светлина към режим на къса светлина, загасянето на всички фарове за дълга светлина трябва да става едновременно. Фаровете за къса светлина могат да остават запалени заедно с фаровете за дълга светлина.

6.1.10. *Сигнализатор за включване:* задължителен.

Син светлинен сигнализатор с непрекъснато действие.

6.1.11. *Други изисквания:* максималната интензивност на фаровете за дълга светлина, които могат да са запалени едновременно, не трябва да надвишава 225000 кд (стойност при типовото одобрение).

6.2. **Фар за къса светлина**

6.2.1. *Брой:* един или два.

6.2.2. *Схема на монтиране:* няма специално изискване.

6.2.3. *Разположение*

6.2.3.1. По широчина:

— един независим фар за къса светлина може да е монтиран над или под, или встрани от друго предно светлинно устройство; ако тези светлинни устройства са едно над друго, референтният център на фара за къса светлина трябва да е разположен в средната надлъжна равнина на превозното средство; ако тези светлинни устройства са едно до друго, техните референтни центрове трябва да са симетрични спрямо средната надлъжна равнина на превозното средство,

— един фар за къса светлина, съвместен с друго предно светлинно устройство, трябва да е монтиран така, че неговият референтен център да е разположен в средната надлъжна равнина на превозното средство. Когато превозното средство обаче е съоръжено с един независим фар за дълга светлина, монтиран встрани от фара за къса светлина, техните референтни центрове трябва да са симетрични спрямо средната надлъжна равнина на превозното средство,

— два фара за къса светлина, единият от които или и двата са съвместени с друго предно светлинно устройство, трябва да са монтирани така, че техните референтни центрове да са симетрични спрямо средната надлъжна равнина на превозното средство.

6.2.3.2. По височина: минимум на 500 мм и максимум на 1200 мм над терена.

6.2.3.3. По дължина: в предната част на превозното средство. Това изискване се счита за изпълнено, ако излъчваната светлина не причинява неудобства на водача нито пряко, нито косвено посредством огледалата за обратно виждане и/или други отразяващи повърхности на превозното средство.

6.2.3.4. В случая на два фара за къса светлина, разстоянието между краищата на светещите им повърхности не трябва да е по-голямо от 200 мм.

6.2.4. *Геометрична видимост*

Тя е определена от ъглите α и β така, както са дефинирани в точка A.10 на Приложение I:

α = 15° нагоре и 10° надолу,

β = 45° наляво и надясно, ако има само един фар за къса светлина;

45° навън и 10° навътре, ако има два фара за къса светлина.

Наличието на стени или други елементи в съседство с фара не трябва да предизвикват вторични ефекти, причиняващи неудобства на другите ползватели на пътя.

6.2.5. *Ориентация:* напред.

Фарът за къса светлина може да се завърта в зависимост от завъртането на кормилото.

Вертикалната ориентация на светлинния сноп на късата светлина трябва да остава между – 0,5 % и – 2,5 %, освен ако е монтирано външно устройство за регулиране.

6.2.6. Той може да е групиран с фара за дълга светлина и с други предни светлинни устройства.

6.2.7. Той не може да е комбиниран с друго светлинно устройство.

6.2.8. Той може да е съвместен с фара за къса светлина и с други предни светлинни устройства.

6.2.9. *Електрическо свързване*

Командата за преминаване в режим на къса светлина трябва да командва едновременно загасянето на фара за дълга светлина, докато фарът за къса светлина може да остава запален заедно с фара за дълга светлина.

6.2.10. *Сигнализатор за включване:* не е задължителен.

Зелен светлинен сигнализатор с непрекъснато действие.

6.2.11. *Други изисквания:* няма.

6.3. **Пътепоказатели**

6.3.1. *Брой:* по два на всяка страна.

6.3.2. *Схема на монтиране:* два пътепоказателя отпред и два пътепоказателя отзад.

6.3.3. *Разположение*

6.3.3.1. По широчина:

6.3.3.1.1. за предните пътепоказатели трябва едновременно:

6.3.3.1.1.1. да има минимално разстояние от 240 мм между светещите им повърхности;

6.3.3.1.1.2. да са разположени навън от вертикалните надлъжни равнини, допиращи се до външните краища на светещата повърхност на фара(овете);

6.3.3.1.1.3. минималното разстояние между светещите повърхности на пътепоказателите и на най-близко разположените фарове за къса светлина да е:

— 75 мм в случай на пътепоказател с минимален интензитет от 90 кд,

— 40 мм в случай на пътепоказател с минимален интензитет от 175 кд,

— 20 мм в случай на пътепоказател с минимален интензитет от 250 кд,

— ≤ 20 мм в случай на пътепоказател с минимален интензитет от 400 кд;

6.3.3.1.2. За задните пътепоказатели разстоянието между вътрешните краища на двете светещи повърхности трябва да е най-малко 180 мм при условие, че се спазват изискванията на точка A.10 от Приложение I включително и когато задният регистрационен номер е монтиран.

6.3.3.2. По височина: минимум на 350 мм и максимум на 1200 мм над терена.

6.3.3.3. По дължина: разстоянието напред между напречната равнина, съответстваща на задния край на превозното средство, и референтния център на задните пътепоказатели не трябва да е по-голямо от 300 мм.

6.3.4. *Геометрична видимост*

Хоризонтални ъгли: виж Допълнение 2.

Вертикални ъгли: 15° над и под хоризонталата.

Вертикалният ъгъл под хоризонталата обаче може да се намали до 5°, ако височината на светлинните устройства е по-малка от 750 мм.

6.3.5. *Ориентация:*

Предните пътепоказатели могат да се завъртат в зависимост от завъртането на кормилото.

6.3.6. Те могат да са групирани с едно или няколко светлинни устройства.

6.3.7. Те не могат да са комбинирани с друго светлинно устройство.

6.3.8. Те не могат да са съвместени с друго светлинно устройство.

6.3.9. *Електрическо свързване*

Запалването на пътепоказателите е независимо от това на другите светлинни устройства. Всички пътепоказатели, разположени от една и съща страна на превозното средство, се запалват и загасят с една и съща команда.

6.3.10. *Сигнализатор за включване:* задължителен.

Той може да е оптичен или звуков, или оптичен и звуков. Ако е оптичен, той трябва да е с прекъснато действие и зелен цвят; той трябва да се вижда при всички нормални условия на движение; в случай на неизправно действие на някой от пътепоказателите, той трябва да загасва или да остава запален постоянно, или да изменя забележимо честотата на прекъсването. Ако е звуков, той трябва да се чува ясно и да показва същите условия на работа, както оптичният сигнализатор.

6.3.11. *Други изисквания:*

Посочените по-долу характеристики трябва да се измерват, когато електрическият генератор захранва само веригите, необходими за функционирането на двигателя и устройствата за осветяване.

6.3.11.1. Включването на командата за светлинен сигнал трябва да е последвано от запалването на светлинното устройство със закъснение, не по-голямо от една секунда, и от първото загасване на светлинното устройство със закъснение, не по-голямо от една секунда и половина.

6.3.11.2. За всички превозни средства, при които пътепоказателите се захранват с постоянен ток:

6.3.11.2.1. честотата на прекъсването на светлината трябва да е 90 ± 30 периода за минута;

6.3.11.2.2. прекъсването при пътепоказателите от една и съща страна на превозното средство трябва да се извършва с една и съща честота и фаза.

6.3.11.3. За превозно средство, при което пътепоказателите се захранват с променлив ток, когато честотата на въртене на двигателя е между 50 % и 100 % от честотата на въртене, съответстваща на максималната скорост на превозното средство:

6.3.11.3.1. честотата на прекъсването на светлината трябва да е 90 ± 30 периода за минута;

6.3.11.3.2. прекъсването при пътепоказателите от една и съща страна на превозното средство може да се извършва едновременно или последователно. Предните светлинни устройства не трябва да могат да се виждат отзад, а задните светлинни устройства – отпред, в зоните, определени в Допълнение 1.

6.3.11.4. За превозно средство, при което пътепоказателите се захранват с променлив ток, когато честотата на въртене на двигателя е между определената от производителя честота на въртене на празен ход и 50 % от честотата на въртене, съответстваща на максималната скорост на превозното средство:

6.3.11.4.1. честотата на прекъсването на светлината трябва да е между 90 + 30 и 90 – 45 периода за минута;

6.3.11.4.2. прекъсването при пътепоказателите от една и съща страна на превозното средство може да се извършва едновременно или последователно. Предните светлинни устройства не трябва да могат да се виждат отзад, а задните светлинни устройства — отпред в зоните, определени в Допълнение 1.

6.3.11.5. В случай на неизправност на единия пътепоказател, който не е от късо съединение, другият трябва да продължи прекъснатото си действие или да остане запален, но в тези условия честотата на прекъсването може да се различава от предписаната.

6.4. **Стоп-сигнал**

6.4.1. *Брой:* един или два

6.4.2. *Схема на монтиране:* няма специално изискване.

6.4.3. *Разположение*

6.4.3.1. По широчина: ако има само един стоп-сигнал, неговият референтен център трябва да е разположен в средната надлъжна равнина на превозното средство или, ако има два стоп-сигнала, те трябва да са симетрични спрямо средната надлъжна равнина на превозното средство.

6.4.3.2. По височина: минимум на 250 мм и максимум на 1500 мм над терена.

6.4.3.3. По дължина: отзад на превозното средство.

6.4.4. *Геометрична видимост*

Хоризонтален ъгъл: 45° наляво и надясно.

Вертикален ъгъл: 15° под и над хоризонталата.

Вертикалният ъгъл под хоризонталата обаче може да се намали до 5°, ако височината на светлинните устройства е по-малка от 750 мм.

6.4.5. *Ориентация:* назад от превозното средство.

6.4.6. Стоп-сигналът може да е групиран с едно или няколко задни светлинни устройства.

6.4.7. Той не може да е комбиниран с друго светлинно устройство.

6.4.8. Той може да е съвместен със задната габаритна светлина.

6.4.9. *Електрическо свързване:* той трябва да се запалва при всяко използване на поне една от работните спирачки.

6.4.10. *Сигнализатор за включване:* забранен.

6.5. **Предна габаритна светлина**

6.5.1. *Брой:* една или две.

6.5.2. *Схема на монтиране:* няма специално изискване.

6.5.3. *Разположение*

6.5.3.1. По широчина:

— една независима предна габаритна светлина може да е монтирана над или под, или встрани от друго предно светлинно устройство; ако тези светлинни устройства са едно над друго, референтният център на предната габаритна светлина трябва да е разположен в средната надлъжна равнина на превозното средство; ако тези светлинни устройства са едно до друго, техните референтни центрове трябва да са симетрични спрямо средната надлъжна равнина на превозното средство,

— една предна габаритна светлина, съвместена с едно друго предно светлинно устройство, трябва да е монтирана така, че нейният референтен център да е разположен в средната надлъжна равнина на превозното средство,

— две предни габаритни светлини, едната от които или и двете са съвместени с друго предно светлинно устройство, трябва да са монтирани така, че техните референтни центрове трябва да са симетрични спрямо средната надлъжна равнина на превозното средство.

6.5.3.2. По височина: минимум на 350 мм и максимум на 1200 мм над терена.

6.5.3.3. По дължина: отпред на превозното средство.

6.5.4. *Геометрична видимост*

Хоризонтален ъгъл: 80° наляво и надясно, ако има една габаритна светлина; 80° навън и 45° навътре, ако има две габаритни светлини.

Вертикален ъгъл: 15° над и под хоризонталата. Обаче вертикалният ъгъл под хоризонталата може да се намали до 5°, ако височината на светлинното устройство е по-малка от 750 мм.

6.5.5. *Ориентация:* напред.

Предната габаритна светлина може да се завърта в зависимост от завъртането на кормилото.

6.5.6. Тя може да е групирана с всяко друго предно светлинно устройство.

6.5.7. Тя може да е съвместена с всяко друго предно светлинно устройство.

6.5.8. *Електрическо свързване:* няма специално изискване.

6.5.9. *Сигнализатор за включване:* задължителен.

Зелен светлинен сигнализатор с непрекъснато действие; този сигнализатор не се изисква, ако осветлението на бордното табло се запалва или загасва само едновременно с габаритната светлина.

6.5.10. *Други изисквания:* няма.

6.6. **Задна габаритна светлина**

6.6.1. *Брой:* една или две.

6.6.2. *Схема на монтиране:* няма специално изискване.

6.6.3. *Разположение*

6.6.3.1. По широчина: ако има само една задна габаритна светлина, нейният референтен център трябва да е разположен в средната надлъжна равнина на превозното средство, или ако има две задни габаритни светлини, те трябва да са симетрични спрямо средната надлъжна равнина на превозното средство.

6.6.3.2. По височина: минимум на 250 мм и максимум на 1500 мм над терена.

6.6.3.3. По дължина: отзад на превозното средство.

6.6.4. *Геометрична видимост*

Хоризонтален ъгъл: 80° наляво и надясно, ако има една габаритна светлина; 80° навън и 45° навътре, ако има две габаритни светлини.

Вертикален ъгъл: 15° над и под хоризонталата. Обаче вертикалният ъгъл под хоризонталата може да се намали до 5°, ако височината на светлинното устройство е по-малка от 750 мм.

6.6.5. *Ориентация:* назад.

6.6.6. Задната габаритна светлина може да е групирана с всяко друго задно светлинно устройство.

6.6.7. Тя може да е комбинирана с осветителя на задния регистрационен номер.

6.6.8. Тя може да е съвместена със стоп-сигнала или със задния нетриъгълен светоотражател, или с двата, или със задния фар против мъгла.

6.6.9. *Електрическо свързване:* няма специално изискване.

6.6.10. *Сигнализатор за включване:* не е задължителен.

Неговата функция трябва да се извършва от устройството, предвидено за предната габаритна светлина, ако има такова.

6.6.11. *Други изисквания:* няма.

6.7. **Преден фар против мъгла**

6.7.1. *Брой:* един или два.

6.7.2. *Схема на монтиране:* няма специално изискване.

6.7.3. *Разположение*

6.7.3.1. По широчина:

— един преден фар против мъгла може да е монтиран над или под, или встрани от друго предно светлинно устройство; ако тези светлинни устройства са едно над друго, референтният център на предния фар против мъгла трябва да е разположен в средната надлъжна равнина на превозното средство; ако тези светлинни устройства са едно до друго, техните референтни центрове трябва да са симетрични спрямо средната надлъжна равнина на превозното средство,

— един преден фар против мъгла, съвместен с едно друго предно светлинно устройство, трябва да е монтиран така, че неговият референтен център да е разположен в средната надлъжна равнина на превозното средство,

— два предни фара против мъгла, единият от които или и двата са съвместени с друго предно светлинно устройство, трябва да са монтирани така, че техните референтни центрове да са симетрични спрямо средната надлъжна равнина на превозното средство.

6.7.3.2. По височина: минимум на 250 мм над терена. Никоя точка от светещата повърхност не трябва да се намира над най-високата точка от светещата повърхност на фара за къса светлина.

6.7.3.3. По дължина: в предната част на превозното средство. Това изискване се счита за изпълнено, ако излъчваната светлина не причинява неудобства на водача нито пряко, нито косвено посредством огледалата за обратно виждане и/или други отразяващи повърхности на превозното средство.

6.7.4. *Геометрична видимост*

Тя е определена от ъглите α и β така, както са дефинирани в точка A.10 на Приложение I:

α = 5° нагоре и надолу,

β = 45° наляво и надясно, освен за нецентрално светлинно устройство, в който случай вътрешният ъгъл β трябва да бъде равен на 10°.

6.7.5. *Ориентация:* напред.

Предният фар против мъгла може да се завърта в зависимост от завъртането на кормилото.

6.7.6. Той може да е групиран с други предни светлинни устройства.

6.7.7. Той не може да е комбиниран с друго предно светлинно устройство.

6.7.8. Той може да е съвместен с фара за дълга светлина и с предната габаритна светлина.

6.7.9. *Електрическо свързване*

Предният фар против мъгла трябва да може да се запалва или загасва независимо от фара за дълга светлина или фара за къса светлина.

6.7.10. *Сигнализатор за включване:* не е задължителен.

Зелен светлинен сигнализатор с непрекъснато действие.

6.7.11. *Други изисквания:* няма.

6.8. **Заден фар против мъгла**

6.8.1. *Брой:* един или два.

6.8.2. *Схема на монтиране:* няма специално изискване.

6.8.3. *Разположение*

6.8.3.1. По широчина: един независим заден фар против мъгла може да е монтиран над или под, или встрани от друго задно светлинно устройство; ако тези светлинни устройства са едно над друго, референтният център на задния фар против мъгла трябва да е разположен в средната надлъжна равнина на превозното средство; ако тези светлинни устройства са едно до друго, техните референтни центрове трябва да са симетрични спрямо средната надлъжна равнина на превозното средство. Задният фар против мъгла, съвместен с друго задно светлинно устройство, трябва да е монтиран така, че неговият референтен център да е разположен в средната надлъжна равнина на превозното средство.

6.8.3.2. По височина: минимум на 250 мм и максимум на 900 мм над терена.

6.8.3.3. По дължина: отзад на превозното средство.

6.8.3.4. Разстоянието между светещата повърхност на задния фар против мъгла и тази на стоп-сигнала трябва да бъде най-малко 100 мм.

6.8.4. *Геометрична видимост*

Тя е определена от ъглите α и β така, както са дефинирани в точка A.10 на Приложение I:

α = 5° нагоре и 5° надолу,

β = 25° наляво и надясно.

6.8.5. *Ориентация:* назад.

6.8.6. Задният фар против мъгла може да е групиран с всяко друго задно светлинно устройство.

6.8.7. Той не може да е комбиниран с друго светлинно устройство.

6.8.8. Той може да е съвместен със задната габаритна светлина.

6.8.9. *Електрическо свързване*

Светлинното устройство може да се запалва само ако едно или няколко от следните светлинни устройства са запалени: фар за дълга светлина, фар за къса светлина или преден фар против мъгла.

Ако е монтиран преден фар против мъгла, загасянето на задния фар против мъгла трябва де е възможно независимо от това на предния фар против мъгла.

6.8.10. *Сигнализатор за включване:* задължителен.

Кехлибареножълт светлинен сигнализатор с непрекъснато действие.

6.8.11. *Други изисквания:* няма.

6.9. **Аварийна сигнализация**

6.9.1. Изисквания, идентични с посочените в точки от 6.3 до 6.3.8.

6.9.2. *Електрическо свързване*

Включването в действие на сигнализацията трябва да се извършва с отделна команда, позволяваща едновременното захранване на всички пътепоказатели.

6.9.3. *Сигнализатор за включване:* задължителен.

Червен светлинен сигнализатор с прекъснато действие или, ако не съществува отделен сигнализатор, едновременно действие на сигнализаторите, предписани в точка 6.3.10.

6.9.4. *Други изисквания*

Светлинно устройство с прекъснато действие с честота 90 ± 30 периода в минута. Включването на командата за светлинен сигнал трябва да е последвано от запалването на светлинното устройство със закъснение, не по-голямо от една секунда, и от първото загасване на светлинното устройство със закъснение, не по-голямо от една секунда и половина.

Аварийната сигнализация трябва да може да се включва дори когато устройството, което командва пускането в ход или спирането на двигателя, се намира в положение, при което функционирането на двигателя е невъзможно.

6.10. **Осветител на задния регистрационен номер**

6.10.1. *Брой:* един.

Устройството може да е съставено от различни оптични елементи, предназначени за осветяване на мястото на номера.

6.10.2. *Схема на монтиране:*

6.10.3. *Разположение*

6.10.3.1. По дължина:

6.10.3.2. По височина:

6.10.3.3. По дължина:

6.10.4. *Геометрична видимост*

6.10.5. *Ориентация:*

} такива, че устройството да осветява мястото, предназначено за регистрационния номер

6.10.6. Осветителят на задния регистрационен номер може да е групиран с едно или няколко задни осветителни устройства.

6.10.7. Той може да е комбиниран със задната габаритна светлина.

6.10.8. Той не може да е съвместен с друго осветително устройство.

6.10.9. *Електрическо свързване:* няма специално изискване.

6.10.10 *Сигнализатор за включване:* не е задължителен.

Неговата функция трябва да се извършва от същият сигнализатор, който е предвиден за габаритната светлина.

6.10.11. *Други изисквания:* няма.

6.11. **Странични нетриъгълни светоотражатели**

6.11.1. *Брой:* един или два от клас IA ([1]).

([1]) Съгласно класификацията, фигурираща в Директива 76/757/ЕИО относно сближаване на законодателствата на държавите-членки във връзка със светоотражателите на моторните превозни средства и техните ремаркета.

6.11.2. *Схема на монтиране:* няма специално изискване.

6.11.3. *Разположение*

6.11.3.1. По широчина: няма специално изискване.

6.11.3.2. По височина: минимум на 300 мм и максимум на 900 мм над терена.

6.11.3.3. По дължина: тя трябва да е такава, че при нормални условия устройството да не може да се закрива от водача или пътника, нито от техните дрехи.

6.11.4. *Геометрична видимост*

Хоризонтални ъгли: 30° напред и назад.

Вертикални ъгли: 15° под и над хоризонталата.

Вертикалният ъгъл под хоризонталата обаче може да се намали до 5°, ако височината на светоотражателя е по-малка от 750 мм.

6.11.5. *Ориентация:* референтната ос на светоотражателите трябва да е перпендикулярна на средната надлъжна равнина на превозното средство и насочена навън. Разположените отпред светоотражатели могат да се завъртат в зависимост от завъртането на кормилото.

6.11.6. Страничният нетриъгълен светоотражател може да е групиран с други устройства за сигнализация.

6.12. **Заден нетриъгълен светоотражател**

6.12.1. *Брой:* един от клас I A ([1]).

6.12.2. *Схема на монтиране:* няма специално изискване.

6.12.3. *Разположение*

6.12.3.1. По широчина: референтният център трябва да е разположен в средната надлъжна равнина на превозното средство.

6.12.3.2. По височина: минимум на 250 мм и максимум на 900 мм над терена.

6.12.3.3. По дължина: отзад на превозното средство.

6.12.4. *Геометрична видимост*

Хоризонтален ъгъл: 30° наляво и надясно.

Вертикален ъгъл: 15° под и над хоризонталата.

Вертикалният ъгъл под хоризонталата обаче може да се намали до 5°, ако височината на светоотражателя е по-малка от 750 мм.

6.12.5. *Ориентация:* назад.

6.12.6. Задният нетриъгълен светоотражател може да е групиран с всяко друго светлинно устройство.

6.12.7. *Други изисквания:* светещата повърхност на светоотражателя може да има общи части със светещата повърхност на всяко друго червено светлинно устройство, разположено отзад.

([1]) Съгласно класификацията, фигурираща в Директива 76/757/ЕИО относно сближаване на законодателствата на държавите-членки във връзка със светоотражателите на моторните превозни средства и техните ремаркета.

Допълнение 1

Видимост на червените светлини отпред и на белите светлини отзад

(виж точка Б.9 от Приложение I и точка 6.3.11.4.2 от настоящото приложение)

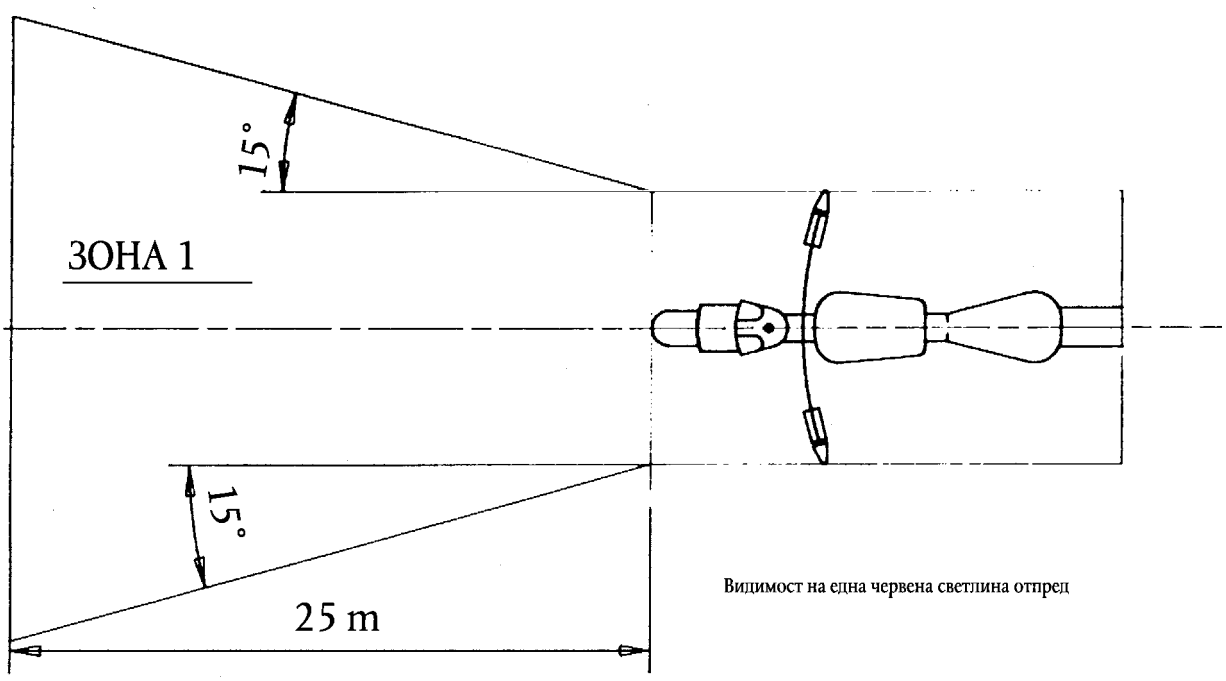

Фигура 1

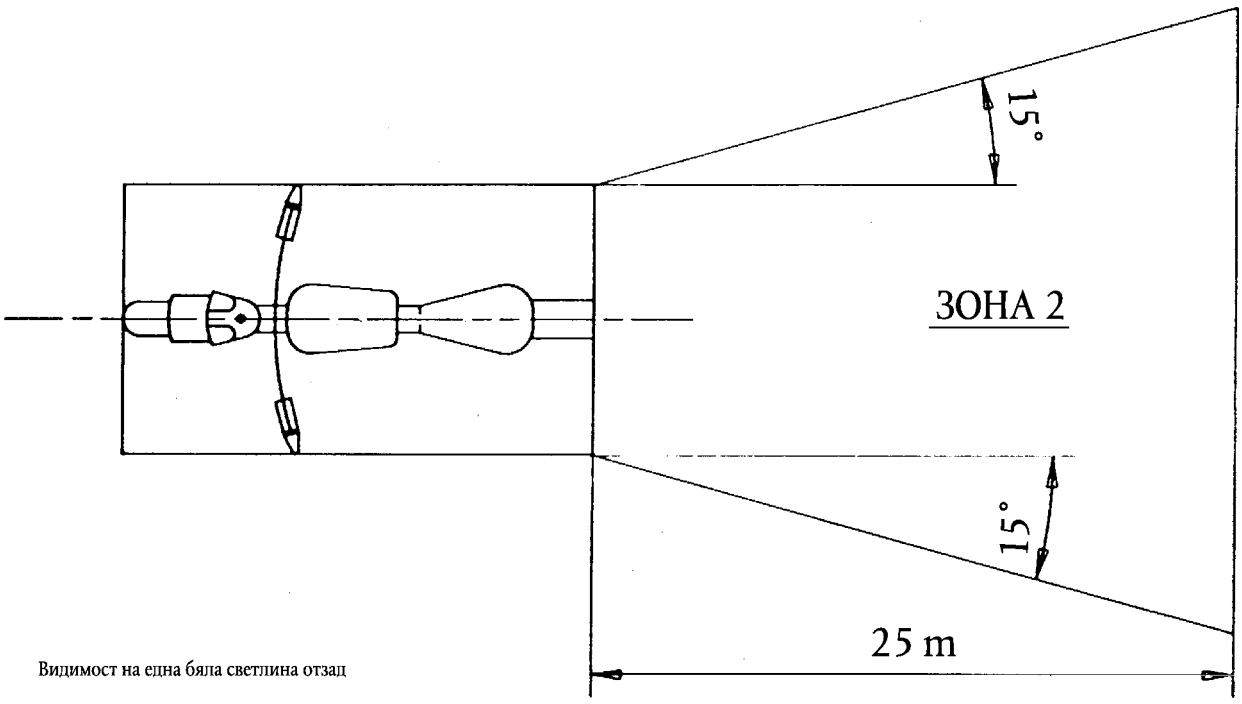

Фигура 2

Допълнение 2

Схема на монтиране

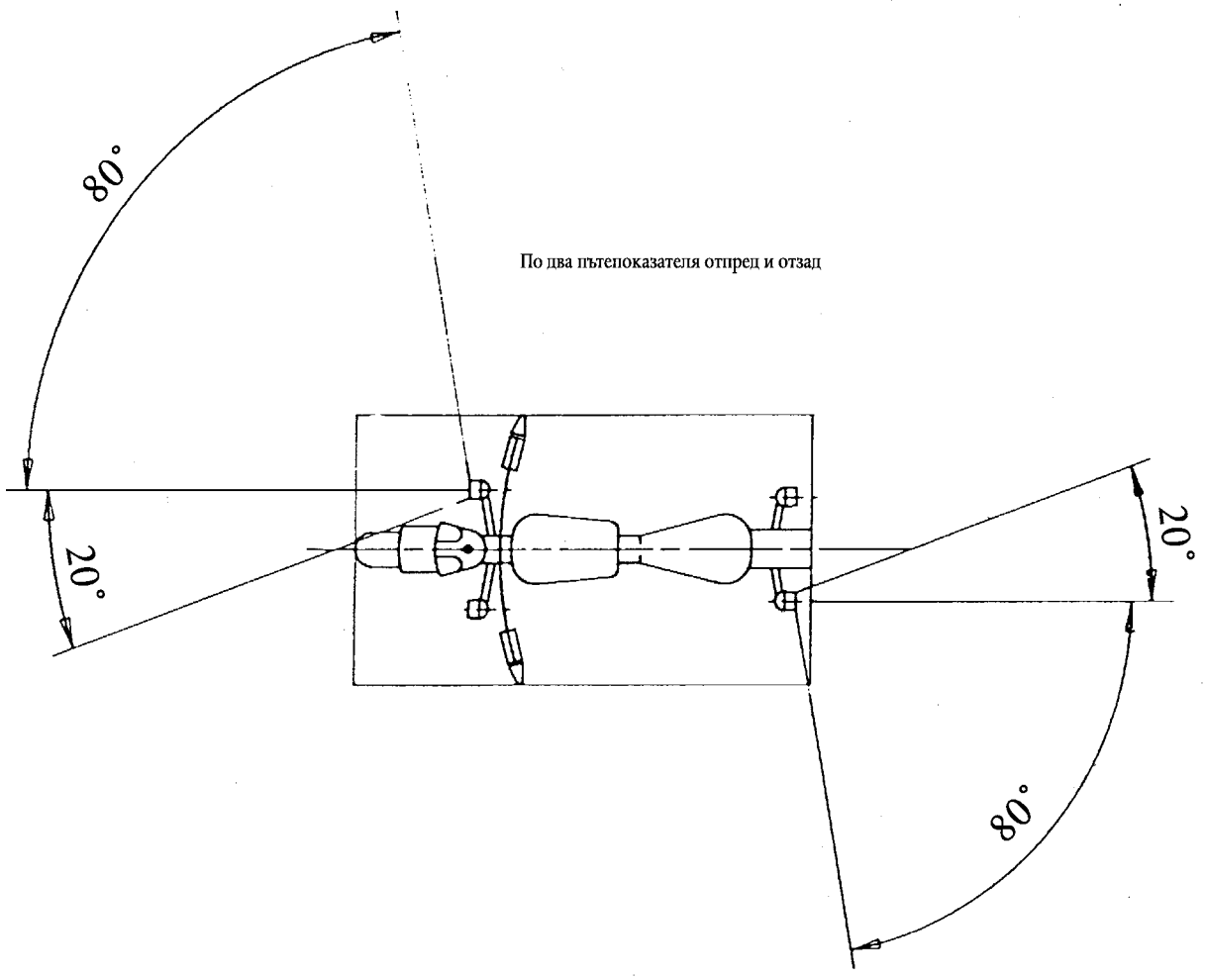

Допълнение 3

Информационен документ относно монтирането на устройствата за осветяване и светлинна сигнализация на тип двуколесен мотоциклет

(Прилага се към заявлението за типово одобрение на компонент, когато то е представено независимо от заявлението за типово одобрение на превозното средство)

Пореден номер (определя се от заявителя): .....

Заявлението за типово одобрение на компонент относно монтирането на устройствата за осветяване и светлинна сигнализация на тип двуколесен мотоциклет трябва да съдържа информацията, фигурираща в следните точки на Приложение II към Директива 92/61/ЕИО, част А:

0.1,
0.2,
от 0.4 до 0.6,
от 8 до 8.4.

Допълнение 4

Наименование на административния орган

Сертификат за типово одобрение на компонент относно монтирането на устройствата за осветяване и светлинна сигнализация на тип двуколесен мотоциклет

ОБРАЗЕЦ

Протокол № °: ..... на техническа служба ..... от .....

№ ° на типовото одобрение на компонент: ..... № ° на разширението: .....

1. Фабрична или търговска марка на превозното средство: .....

.....

2. Тип на превозното средство: .....

3. Име и адрес на производителя: .....

.....

4. Име и адрес на представителя на производителя, по целесъобразност: .....

.....

5. Задължителни устройства за осветяване, монтирани върху превозното средство, подложено на проверките [1]: .....

5.1. Фар за дълга светлина

5.2. Фар за къса светлина

5.3. Пътепоказатели

5.4. Стоп-сигнал

5.5. Предна габаритна светлина

5.6. Задна габаритна светлина

5.7. Осветител на задния регистрационен номер

5.8 Заден нетриъгълен светоотражател

6 Незадължителни устройства за осветяване, монтирани върху превозното средство, подложено на проверките (*):

6.1. Преден фар против мъгла: да/не (*)

6.2. Заден фар против мъгла: да/не (*)

6.3. Аварийна сигнализация: да/не (*)

6.4. Странични нетриъгълни светоотражатели: да/не (*)

7. Варианти: .....

.....

8. Превозното средство е представено за типово одобрение на .....

9. Типовото одобрение е предоставено/отказано

10. Място: .....

11. Дата: .....

12. Подпис: .....

---

(1) Да се посочи за всяко устройство на отделен лист точното обозначение на типа на устройствата, удовлетворяващи изискванията на настоящото приложение.

(*) Ненужното се зачерква.

ПРИЛОЖЕНИЕ V

ИЗИСКВАНИЯ ЗА МОТОЦИКЛЕТИТЕ С КОШ

1. Всеки мотоциклет с кош трябва да е съоръжен със следните устройства за осветяване и светлинна сигнализация:

1.1. фар за дълга светлина,

1.2. фар за къса светлина,

1.3. пътепоказатели,

1.4. стоп-сигнал,

1.5. предна габаритна светлина,

1.6. задна габаритна светлина,

1.7. осветител на задния регистрационен номер,

1.8. заден нетриъгълен светоотражател.

2. Всеки мотоциклет с кош може, освен това, да е съоръжен със следните устройства за осветяване и светлинна сигнализация:

2.1. преден фар против мъгла,

2.2. заден фар против мъгла,

2.3. аварийна сигнализация,

2.4. странични нетриъгълни светоотражатели.

3. Монтирането на всяко от устройствата за осветяване и светлинна сигнализация, посочени в точки 1 и 2, трябва да се извършва в съответствие със съответните предписания на точка 6.

4. Монтирането на всяко устройство за осветяване и светлинна сигнализация, различно от посочените в точки 1 и 2, е забранено.

5. Устройствата за осветяване и светлинна сигнализация, които имат типово одобрение за четриколесни моторни превозни средства от категориите M1 и N1 и са посочени в точки 1 и 2, се допускат също и за мотоциклетите с кош.

6. СПЕЦИАЛНИ ИЗИСКВАНИЯ КЪМ МОНТИРАНЕТО

6.1. **Фар за дълга светлина**

6.1.1. *Брой:* един или два.

6.1.2. *Схема на монтиране:* няма специално изискване.

6.1.3. *Разположение*

6.1.3.1. По широчина:

— един независим фар за дълга светлина може да е монтиран над или под, или встрани от друго предно светлинно устройство; ако тези светлинни устройства са едно над друго, референтният център на фара за дълга светлина трябва да е разположен в средната надлъжна равнина на превозното средство; ако тези светлинни устройства са едно до друго, техните референтни центрове трябва да са симетрични спрямо средната надлъжна равнина на превозното средство,

— един фар за дълга светлина, съвместен с едно друго предно светлинно устройство, трябва да е монтиран така, че неговият референтни център да е разположен в средната надлъжна равнина на превозното средство. Когато превозното средство обаче е съоръжено с един независим фар за къса светлина, монтиран встрани от фара за дълга светлина, техните референтни центрове трябва да са симетрични спрямо средната надлъжна равнина на превозното средство,

— два фара за дълга светлина, единият от които или и двата са съвместени с друго предно светлинно устройство, трябва да са монтирани така, че техните референтни центрове да са симетрични спрямо средната надлъжна равнина на превозното средство.

6.1.3.2. По дължина: в предната част на превозното средство. Това изискване се счита за изпълнено, ако излъчваната светлина не причинява неудобства на водача нито пряко, нито косвено посредством огледалата за обратно виждане и/или други отразяващи повърхности на превозното средство.

6.1.3.3. Във всички случаи, при независим фар за дълга светлина разстоянието между края на неговата светеща повърхност и края на тази повърхност на фара за къса светлина не трябва да е по-голямо от 200 мм.

6.1.3.4. В случая на два фара за дълга светлина, разстоянието между краищата на светещите им повърхности не трябва да е по-голямо от 200 мм.

6.1.4. *Геометрична видимост*

Видимостта на светещата повърхност, също и в зоните, които не изглеждат осветени в разглежданото направление на наблюдение, трябва да е осигурена във вътрешността на разходящо се пространство, ограничено от образуващите, допиращи се по целия контур на светещата повърхност и сключващи ъгъл най-малко от 5° спрямо референтната ос на фара. Като начало на ъглите на геометрична видимост, трябва да се разглежда контура на проекцията на светещата повърхност върху напречна равнина, допираща се до предната част на стъклото на фара за дълга светлина.

6.1.5. *Ориентация:* напред.

Фарът за дълга светлина може да се завърта в зависимост от завъртането на кормилото.

6.1.6. Той може да е групиран с фара за къса светлина и с предната габаритна светлина.

6.1.7. Той не може да е комбиниран с друго светлинно устройство.

6.1.8. Той може да е съвместен:

6.1.8.1. с фара за къса светлина,

6.1.8.2. с предната габаритна светлина,

6.1.8.3. с предния фар против мъгла.

6.1.9. *Електрическо свързване*

Запалването на фаровете за дълга светлина трябва да става едновременно. При преминаване от режим на къса светлина към режим на дълга светлина се изисква запалването на всички фарове за дълга светлина. При преминаване от режим на дълга светлина към режим на къса светлина загасянето на всички фарове за дълга светлина трябва да става едновременно. Фаровете за къса светлина могат да остават запалени заедно с фаровете за дълга светлина.

6.1.10. *Сигнализатор за включване:* задължителен.

Син светлинен сигнализатор с непрекъснато действие.

6.1.11. *Други изисквания:* максималната интензивност на фаровете за дълга светлина, които могат да са запалени едновременно, не трябва да надвишава 225000 кд (стойност при типовото одобрение).

6.2. **Фар за къса светлина**

6.2.1. *Брой:* един или два.

6.2.2. *Схема на монтиране:* няма специално изискване.

6.2.3. *Разположение*

6.2.3.1. По широчина:

— един независим фар за къса светлина може да е монтиран над или под, или встрани от друго предно светлинно устройство; ако тези светлинни устройства са едно над друго, референтният център на фара за къса светлина трябва да е разположен в средната надлъжна равнина на превозното средство; ако тези светлинни устройства са едно до друго, техните референтни центрове трябва да са симетрични спрямо средната надлъжна равнина на превозното средство,

— един фар за къса светлина, съвместен с друго предно светлинно устройство, трябва да е монтиран така, че неговият референтен център да е разположен в средната надлъжна равнина на превозното средство. Когато превозното средство обаче е съоръжено също с един независим фар за дълга светлина, монтиран встрани от фара за къса светлина, техните референтни центрове трябва да са симетрични спрямо средната надлъжна равнина на превозното средство,

— два фара за къса светлина, единият от които или и двата са съвместени с друго предно светлинно устройство, трябва да са монтирани така, че техните референтни центрове да са симетрични спрямо средната надлъжна равнина на превозното средство.

6.2.3.2. По височина: минимум на 500 мм и максимум на 1200 мм над терена.

6.2.3.3. По дължина: в предната част на превозното средство. Това изискване се счита за изпълнено, ако излъчваната светлина не причинява неудобства на водача нито пряко, нито косвено посредством огледалата за обратно виждане и/или други отразяващи повърхности на превозното средство.

6.2.3.4. В случая на два фара за къса светлина разстоянието между краищата на светещите им повърхности не трябва да е по-голямо от 200 мм.

6.2.4. *Геометрична видимост*

Тя е определена от ъглите α и β така, както са дефинирани в точка A.10 на Приложение I:

α = 15° нагоре и 10° надолу;

β = 45° наляво и надясно, ако има само един фар за къса светлина;

45° навън и 10° навътре, ако има два фара за къса светлина.

Наличието на стени или други елементи в съседство с фара не трябва да предизвикват вторични ефекти, причиняващи неудобства на другите ползватели на пътя.

6.2.5. *Ориентация:* напред.

Фарът за къса светлина може да се завърта в зависимост от завъртането на кормилото.

Вертикалната ориентация на светлинния сноп на късата светлина трябва да остава между – 0,5 % и – 2,5 %, освен ако е монтирано външно устройство за регулиране.

6.2.6. Той може да е групиран с фара за дълга светлина и с други предни светлинни устройства.

6.2.7. Той не може да е комбиниран с друго светлинно устройство.

6.2.8. Той може да е съвместен с фара за къса светлина и с други предни светлинни устройства.

6.2.9. *Електрическо свързване*

Командата за преминаване в режим на къса светлина трябва да командва едновременно загасянето на фара за дълга светлина, докато фарът за къса светлина може да остава запален заедно с фара за дълга светлина.

6.2.11. *Сигнализатор за включване:* не е задължителен.

Зелен светлинен сигнализатор с непрекъснато действие.

6.2.11. *Други изисквания:* няма.

6.3. **Пътепоказатели**

6.3.1. *Брой:* по два на всяка страна.

6.3.2. *Схема на монтиране:* два пътепоказателя отпред и два пътепоказателя отзад.

6.3.3. *Разположение*

6.3.3.1. По широчина:

— най-отдалечените от средната надлъжна равнина краища на светещите повърхности не трябва да се намират на повече от 400 мм от края на габаритната широчина на превозното средство,

— вътрешните краища на светещите повърхности трябва да се намират на разстояние най-малко от 600 мм,

— трябва да има едно минимално разстояние между светещите повърхности на пътепоказателите и на най-близко разположените фарове за къса светлина от:

— 75 мм в случай на пътепоказател с минимален интензитет от 90 кд,

— 40 мм в случай на пътепоказател с минимален интензитет от 175 кд,

— 20 мм в случай на пътепоказател с минимален интензитет от 250 кд,

— ≤ 20 мм в случай на пътепоказател с минимален интензитет от 400 кд;

6.3.3.2. По дължина: разстоянието напред между напречната равнина, съответстваща на задния край на превозното средство, и референтния център на задните пътепоказатели не трябва да е по-голямо от 300 мм. Върху коша, предният пътепоказател трябва да бъде пред оста на коша, а задният пътепокозател трябва да бъде зад оста на коша.

6.3.4. *Геометрична видимост*

Хоризонтални ъгли: виж Допълнение 2.

Вертикални ъгли: 15° над и под хоризонталата.

Вертикалният ъгъл под хоризонталата обаче може да се намали до 5°, ако височината на светлинните устройства е по-малка от 750 мм.

6.3.5. *Ориентация:*

Предните пътепоказатели могат да се завъртат в зависимост от завъртането на кормилото.

6.3.6. Те могат да са групирани с едно или няколко светлинни устройства.

6.3.7. Те не могат да са комбинирани с друго светлинно устройство.

6.3.8. Те не могат да са съвместени с друго светлинно устройство.

6.3.9. *Електрическо свързване*

Запалването на пътепоказателите е независимо от това на другите светлинни устройства. Всички пътепоказатели, разположени от една и съща страна на превозното средство, се запалват и загасят с една и съща команда.

6.3.10. *Сигнализатор за включване:* задължителен.

Той може да е оптичен или звуков, или оптичен и звуков. Ако е оптичен, той трябва да е с прекъснато действие и зелен цвят; трябва да се вижда при всички нормални условия на движение; в случай на неизправно действие на някой от пътепоказателите, той трябва да загасва или да остава запален постоянно или да изменя забележимо честотата на прекъсването. Ако е звуков, той трябва да се чува ясно и да показва същите условия на работа, както оптичният сигнализатор.

6.3.11. *Други изисквания:*

Посочените по-долу характеристики трябва да се измерват, когато електрическият генератор захранва само веригите, необходими за функционирането на двигателя и устройствата за осветяване.

6.3.11.1. Включването на командата за светлинен сигнал трябва да е последвано от запалването на светлинното устройство със закъснение, не по-голямо от една секунда, и от първото загасване на светлинното устройство със закъснение, не по-голямо от една секунда и половина.

6.3.11.2. За превозно средство, при което пътепоказателите се захранват с постоянен ток:

6.3.11.2.1. честотата на прекъсването на светлината трябва да е 90 ± 30 периода за минута;

6.3.11.2.2. прекъсването при пътепоказателите от една и съща страна на превозното средство трябва да се извършва с една и съща честота и фаза.

6.3.11.3. За превозно средство, при което пътепоказателите се захранват с променлив ток, когато честотата на въртене на двигателя е между 50 % и 100 % от честотата на въртене, съответстваща на максималната скорост на превозното средство:

6.3.11.3.1. честотата на прекъсването на светлината трябва да е 90 ± 30 периода за минута;

6.3.11.3.2. прекъсването при пътепоказателите от една и съща страна на превозното средство може да се извършва едновременно или последователно. Предните светлинни устройства не трябва да могат да се виждат отзад, а задните светлинни устройства — отпред в зоните, определени в Допълнение 1.

6.3.11.4. За превозно средство, при което пътепоказателите се захранват с променлив ток, когато честотата на въртене на двигателя е между определената от производителя честота на въртене на празен ход и 50 % от честотата на въртене, съответстваща на максималната скорост на превозното средство:

6.3.11.4.1. честотата на прекъсването на светлината трябва да е между 90 + 30 и 90 – 45 периода за минута;

6.3.11.4.2. прекъсването при пътепоказателите от една и съща страна на превозното средство може да се извършва едновременно или последователно. Предните светлинни устройства не трябва да могат да се виждат отзад, а задните светлинни устройства – отпред в зоните, определени в Допълнение 1.

6.3.11.5. В случай на неизправност на единия пътепоказател, който не е от късо съединение, другият трябва да продължи прекъснатото си действие или да остане запален, но при тези условия честотата на прекъсването може да се различава от предписаната.

6.4. **Стоп-сигнал**

6.4.1. *Брой:* два или три (само един върху коша).

6.4.2. *Схема на монтиране:* няма специално изискване.

6.4.3. *Разположение*

6.4.3.1. По широчина: страничното разстояние между най-външния край на светещите повърхности на най-външните стоп-сигнали и краищата на габаритната широчина не трябва да надвишава 400 мм. Когато е монтиран трети стоп-сигнал, той трябва да е симетричен спрямо средната надлъжна равнина на превозното средство на стоп-сигнала, който не е монтиран върху коша.

6.4.3.2. По височина: минимум на 250 мм и максимум на 1500 мм над терена.

6.4.3.3. По дължина: отзад на превозното средство.

6.4.4. *Геометрична видимост*

Хоризонтален ъгъл: 45° наляво и надясно. За стоп-сигнал, монтиран върху коша: 45° навън и 10° навътре.

Вертикален ъгъл: 15° под и над хоризонталата.

Вертикалният ъгъл под хоризонталата обаче може да се намали до 5°, ако височината на светлинните устройства е по-малка от 750 мм.

6.4.5. *Ориентация:* назад от превозното средство.

6.4.6. Стоп-сигналът може да е групиран с едно или няколко задни светлинни устройства.

6.4.7. Той не може да е комбиниран с друго светлинно устройство.

6.4.8. Той може да е съвместен със задната габаритна светлина.

6.4.9. *Електрическо свързване:* той трябва да се запалва при всяко използване на поне една от работните спирачки.

6.4.10. *Сигнализатор за включване:* забранен.

6.5. **Предна габаритна светлина**

6.5.1. *Брой:* две или три (само една върху коша)

6.5.2. *Схема на монтиране:* няма специално изискване.

6.5.3. *Разположение*

6.5.3.1. По широчина: страничното разстояние между най-външния край на светещите повърхности на двете предни габаритни светлини и края на габаритната широчина не трябва да надвишава 400 мм. Когато е монтирана трета предна габаритна светлина, тя трябва да е симетрична спрямо средната надлъжна равнина на превозното средство на предната габаритна светлина, която не е монтирана върху коша.

6.5.3.2. По височина: минимум на 350 мм и максимум на 1200 мм над терена.

6.5.3.3. По дължина: отпред на превозното средство.

6.5.4. *Геометрична видимост*

Хоризонтален ъгъл: 80° навън и 45° навътре.

Вертикален ъгъл: 15° над и под хоризонталата. Вертикалният ъгъл под хоризонталата обаче може да се намали до 5°, ако височината на светлинното устройство е по-малка от 750 мм.

6.5.5. *Ориентация:* напред.

Предната габаритна светлина може да се завърта в зависимост от завъртането на кормилото.

6.5.6. Тя може да е групирана с всяко друго предно светлинно устройство.

6.5.7. Тя може да е съвместена с всяко друго предно светлинно устройство.

6.5.8. *Електрическо свързване:* няма специално изискване.

6.5.9. *Сигнализатор за включване:* задължителен.

Зелен светлинен сигнализатор с непрекъснато действие; този сигнализатор не се изисква, ако осветлението на бордното табло се запалва или загасва само едновременно с габаритната светлина.

6.5.10. *Други изисквания:* няма.

6.6. **Задна габаритна светлина**

6.6.1. *Брой:* две или три (само една върху коша).

6.6.2. *Схема на монтиране:* няма специално изискване.

6.6.3. *Разположение*

6.6.3.1. По широчина: страничното разстояние между най-външния край на светещите повърхности на двете задни габаритни светлини и края на габаритната широчина не трябва да надвишава 400 мм. Когато е монтирана трета задна габаритна светлина, тя трябва да е симетрична спрямо средната надлъжна равнина на превозното средство на задната габаритна светлина, която не е монтирана върху коша.

6.6.3.2. По височина: минимум на 250 мм и максимум на 1500 мм над терена.

6.6.3.3. По дължина: отзад на превозното средство.

6.6.4. *Геометрична видимост*

Хоризонтален ъгъл: 80° навън и 45° навътре.

Вертикален ъгъл: 15° над и под хоризонталата.

Обаче вертикалният ъгъл под хоризонталата може да се намали до 5°, ако височината на светлинното устройство е по-малка от 750 мм.

6.6.5. *Ориентация:* назад.

6.6.6. Задната габаритна светлина може да е групирана с всяко друго задно светлинно устройство.

6.6.7. Тя може да е комбинирана с осветителя на задния регистрационен номер.

6.6.8. Тя може да е съвместена със стоп-сигнала или със задния нетриъгълен светоотражател, или с двата, или със задния фар против мъгла.

6.6.9. *Електрическо свързване:* няма специално изискване.

6.6.10. *Сигнализатор за включване:* не е задължителен.

Неговата функция трябва да се извършва от устройството, предвидено за предната габаритна светлина, ако има такова.

6.6.11. *Други изисквания:* няма.

6.7. **Преден фар против мъгла**

6.7.1. *Брой:* един или два.

6.7.2. *Схема на монтиране:* няма специално изискване.

6.7.3. *Разположение*

6.7.3.1. По широчина:

— един преден фар против мъгла може да е монтиран над или под, или встрани от друго предно светлинно устройство; ако тези светлинни устройства са едно над друго, референтният център на предния фар против мъгла трябва да е разположен в средната надлъжна равнина на превозното средство; ако тези светлинни устройства са едно до друго, техните референтни центрове трябва да са симетрични спрямо средната надлъжна равнина на превозното средство,

— един преден фар против мъгла, съвместен с едно друго предно светлинно устройство, трябва да е монтиран така, че неговият референтен център да е разположен в средната надлъжна равнина на превозното средство,

— два предни фара против мъгла, единият от които или и двата са със съвместени едно друго предно светлинно устройство, трябва да са монтирани така, че техните референтни центрове да са симетрични спрямо средната надлъжна равнина на превозното средство.

6.7.3.2. По височина: минимум на 250 мм над терена. Никоя точка от светещата повърхност не трябва да се намира над най-високата точка от светещата повърхност на фара за къса светлина.

6.7.3.3. По дължина: в предната част на превозното средство. Това изискване се счита за изпълнено, ако излъчваната светлина не причинява неудобства на водача нито пряко, нито косвено посредством огледалата за обратно виждане и/или други отразяващи повърхности на превозното средство.

6.7.4. *Геометрична видимост*

Тя е определена от ъглите α и β така, както са дефинирани в точка A.10 на Приложение I:

α = 5° нагоре и надолу,

β = 45° навън и 10° навътре.

6.7.5. *Ориентация:* напред.

Предният фар против мъгла може да се завърта в зависимост от завъртането на кормилото.

6.7.6. Той може да е групиран с други предни светлинни устройства.

6.7.7. Той не може да е комбиниран с друго предно светлинно устройство.

6.7.8. Той може да е съвместен с фара за дълга светлина и с предната габаритна светлина.

6.7.9. *Електрическо свързване*

Предният фар против мъгла трябва да може да се запалва или загасва независимо от фара за дълга светлина или фара за къса светлина.

6.7.10. *Сигнализатор за включване:* не е задължителен.

Зелен светлинен сигнализатор с непрекъснато действие.

6.7.11. *Други изисквания:* няма.

6.8. **Заден фар против мъгла**

6.8.1. *Брой:* един или два.

6.8.2. *Схема на монтиране:* няма специално изискване.

6.8.3. *Разположение*

6.8.3.1. По широчина: когато е монтиран само един заден фар против мъгла, неговото положение спрямо средната надлъжна равнина на превозното средство трябва да е от противоположната страна на страната, предписана като посока за движение в държавата-членка, където превозното средство ще бъде регистрирано.

6.8.3.2. По височина: минимум на 250 мм и максимум на 900 мм над терена.

6.8.3.3. По дължина: отзад на превозното средство.

6.8.3.4. Разстоянието между светещата повърхност на задния фар против мъгла и тази на стоп-сигнала трябва да бъде най-малко 100 мм.

6.8.4. *Геометрична видимост*

Тя е определена от ъглите α и β така, както са дефинирани в точка A.10 на Приложение I:

α = 5° нагоре и 5° надолу,

β = 25° наляво и надясно.

6.8.5. *Ориентация:* назад.

6.8.6. Задният фар против мъгла може да е групиран с всяко друго задно светлинно устройство.

6.8.7. Той не може да е комбиниран с друго светлинно устройство.

6.8.8. Той може да е съвместен със задната габаритна светлина.

6.8.9. *Електрическо свързване*

Светлинното устройство може да се запалва само ако едно или няколко от следните светлинни устройства са запалени: фар за дълга светлина, фар за къса светлина или преден фар против мъгла.

Ако е монтиран преден фар против мъгла, загасянето на задния фар против мъгла трябва да е възможно независимо от това на предния фар против мъгла.

6.8.10. *Сигнализатор за включване:* задължителен.

Кехлибареножълт светлинен сигнализатор с непрекъснато действие.

6.8.11. *Други изисквания:* няма.

6.9. **Аварийна сигнализация**

6.9.1. Изисквания, идентични с посочените в точки от 6.3 до 6.3.8.

6.9.2. *Електрическо свързване*

Включването в действие на сигнализацията трябва да се извършва с отделна команда, позволяваща едновременното захранване на всички пътепоказатели.

6.9.3. *Сигнализатор за включване:* задължителен.

Червен светлинен сигнализатор с прекъснато действие или, ако не съществува отделен сигнализатор, едновременно действие на сигнализаторите, предписани в точка 6.3.10.

6.9.4. *Други изисквания*

Светлинно устройство с прекъснато действие с честота 90 ± 30 периода в минута.

Включването на командата за светлинен сигнал трябва да е последвано от запалването на светлинното устройство със закъснение, не по-голямо от една секунда, и от първото загасване на светлинното устройство със закъснение, не по-голямо от една секунда и половина.

Аварийната сигнализация трябва да може да се включва и когато устройството, което командва пускането в ход или спирането на двигателя, се намира в положение, при което функционирането на двигателя е невъзможно.

6.10. **Осветител на задния регистрационен номер**

6.10.1. *Брой:* един.

Устройството може да е съставено от различни оптични елементи, предназначени за осветяване на мястото на номера.

6.10.2. *Схема на монтиране:*

6.10.3. *Разположение*

6.10.3.1. По дължина

6.10.3.2. По височина

6.10.3.3. По дължина:

6.10.4. *Геометрична видимост*

6.10.5. *Ориентация:*

} такива, че устройството да осветява мястото, предназначено за регистрационния номер

6.10.6. Осветителят на задния регистрационен номер може да е групиран с едно или няколко задни осветителни устройства.

6.10.7. Той може да е комбиниран със задната габаритна светлина.

6.10.8. Той не може да е съвместен с друго осветително устройство.

6.10.9. *Електрическо свързване:* няма специално изискване.

6.10.10 *Сигнализатор за включване:* не е задължителен.

Неговата функция трябва да се извършва от същия сигнализатор, който е предвиден за габаритната светлина.

6.10.11. *Други изисквания:* няма.

6.11. **Странични нетриъгълни светоотражатели**

6.11.1. *Брой:* един или два от клас IA ([1]).

6.11.2. *Схема на монтиране:* няма специално изискване.

6.11.3. *Разположение*

6.11.3.1. По широчина: няма специално изискване.

6.11.3.2. По височина: минимум на 300 мм и максимум на 900 мм над терена.

6.11.3.3. По дължина: тя трябва да е такава, че при нормални условия устройството да не може да се закрива от водача или пътника, нито от техните дрехи.

([1]) Съгласно класификацията, фигурираща в Директива 76/757/ЕИО относно сближаване на законодателствата на държавите-членки във връзка със светоотражателите на моторните превозни средства и техните ремаркета.

6.11.4. *Геометрична видимост*

Хоризонтални ъгли: 30° напред и назад.

Вертикални ъгли: 15° под и над хоризонталата.

Вертикалният ъгъл под хоризонталата обаче, може да се намали до 5°, ако височината на светоотражателя е по-малка от 750 мм.

6.11.5. *Ориентация:* референтната ос на светоотражателите трябва да е перпендикулярна на средната надлъжна равнина на превозното средство и насочена навън. Разположените отпред светоотражатели могат да се завъртат в зависимост от завъртането на кормилото.

6.11.6. Страничният нетриъгълен светоотражател може да е групиран с други устройства за сигнализация.

6.12. **Заден нетриъгълен светоотражател**

6.12.1. *Брой:* един от клас IA ([1]).

6.12.2. *Схема на монтиране:* няма специално изискване.

6.12.3. *Разположение*

6.12.3.1. По широчина:

— най-отдалечените от средната надлъжна равнина краища на светещите повърхности не трябва да се намират на повече от 400 мм от края на габаритната широчина на превозното средство,

— вътрешните краища на светоотражателите трябва да се намират на разстояние най-малко от 500 мм. Това разстояние може да бъде намалено до 400 мм, ако максималната широчина на превозното средство е по-малка от 1300 мм.

6.12.3.2. По височина: минимум на 250 мм и максимум на 900 мм над терена.

6.12.3.3. По дължина: отзад на превозното средство.

6.12.4. *Геометрична видимост*

Хоризонтален ъгъл: 30° наляво и надясно.

Вертикален ъгъл: 15° под и над хоризонталата.

Вертикалният ъгъл под хоризонталата обаче може да се намали до 5°, ако височината на светоотражателя е по-малка от 750 мм.

6.12.5. *Ориентация:* назад.

6.12.6. Задният нетриъгълен светоотражател може да е групиран с всяко друго светлинно устройство.

6.12.7. Светещата повърхност на светоотражателя може да има общи части със светещата повърхност на всяко друго червено светлинно устройство, разположено отзад.

([1]) Съгласно класификацията, фигурираща в Директива 76/757/ЕИО относно сближаване на законодателствата на държавите-членки във връзка със светоотражателите на моторните превозни средства и техните ремаркета.

Допълнение 1

Видимост на червените светлини отпред и на белите светлини отзад

(виж точка Б.9 от Приложение I и точка 6.3.11.4.2 от настоящото приложение)

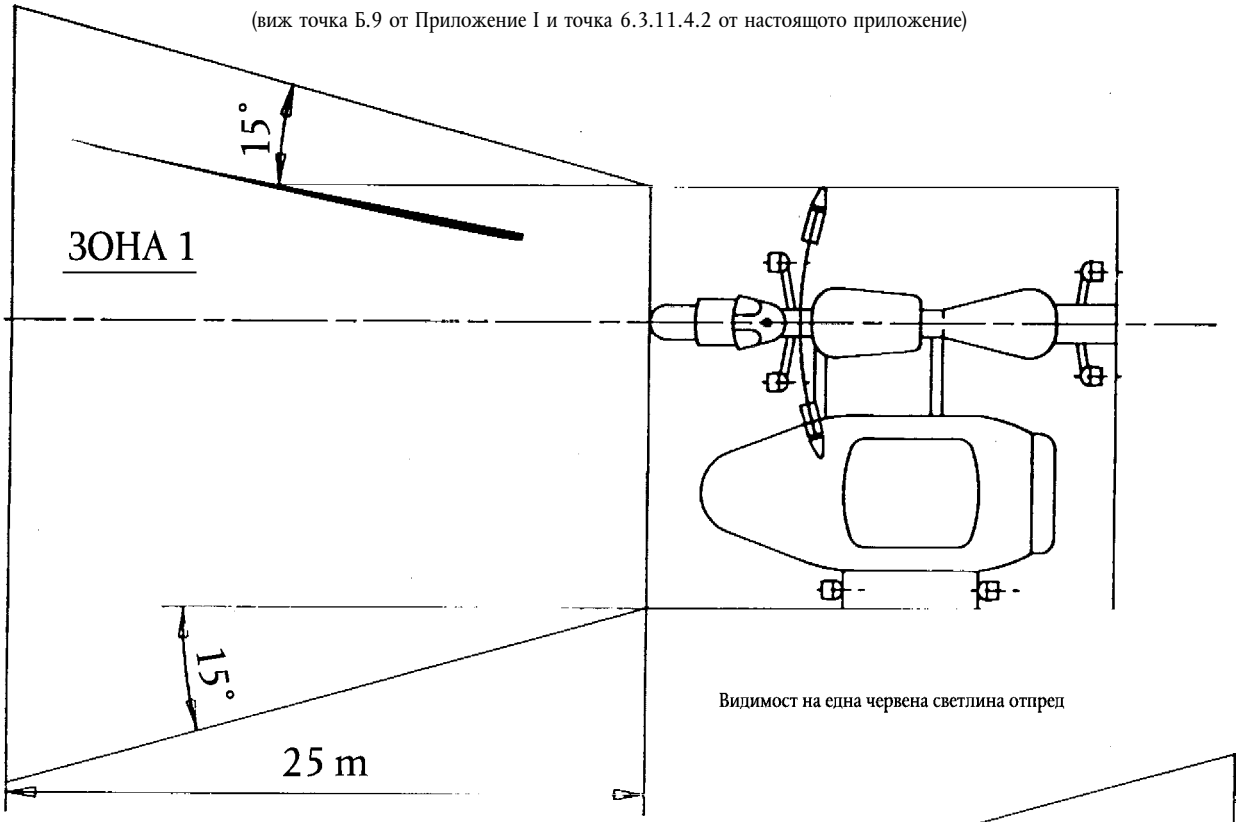

Видимост на една червена светлина отпред

Фигура 1

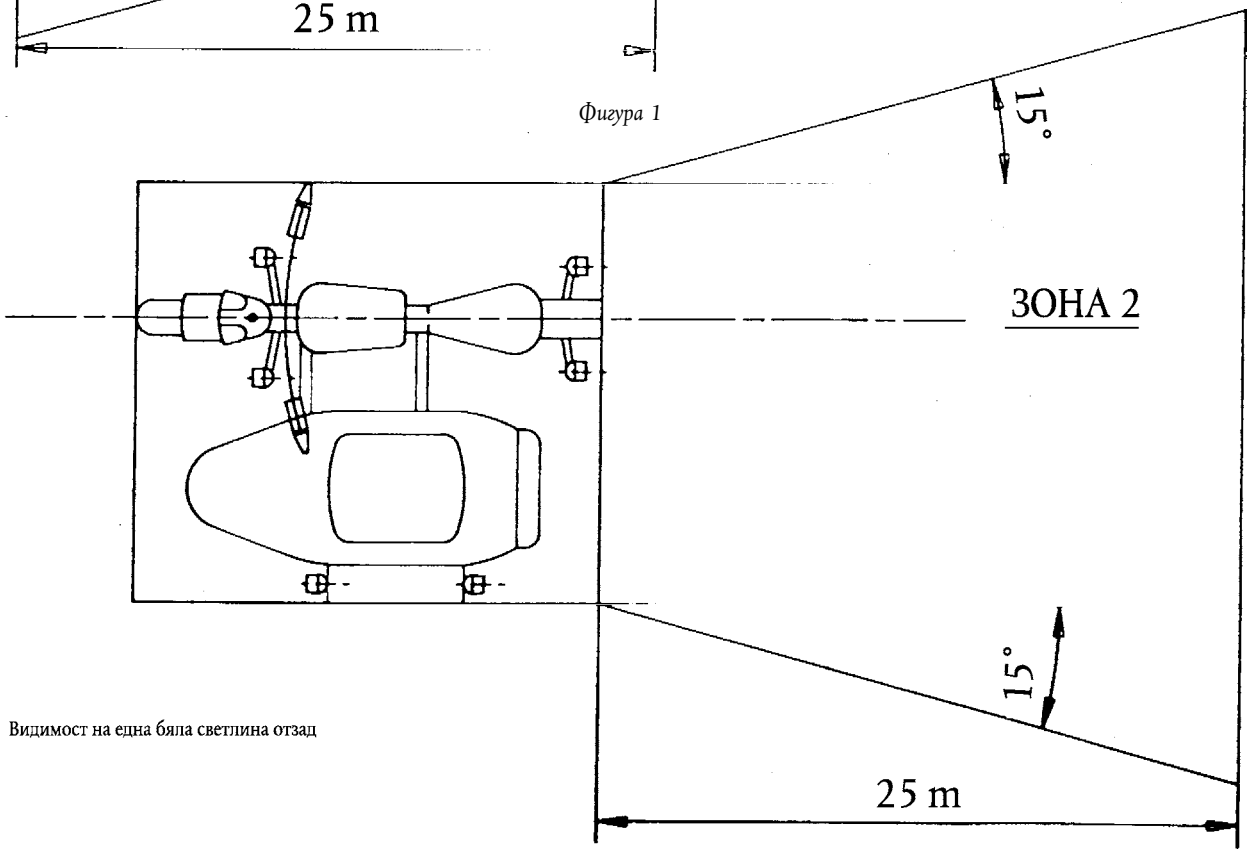

Видимост на една бяла светлина отзад

Фигура 2

Допълнение 2

Схема на монтиране

По два пътепоказателя отпред и отзад

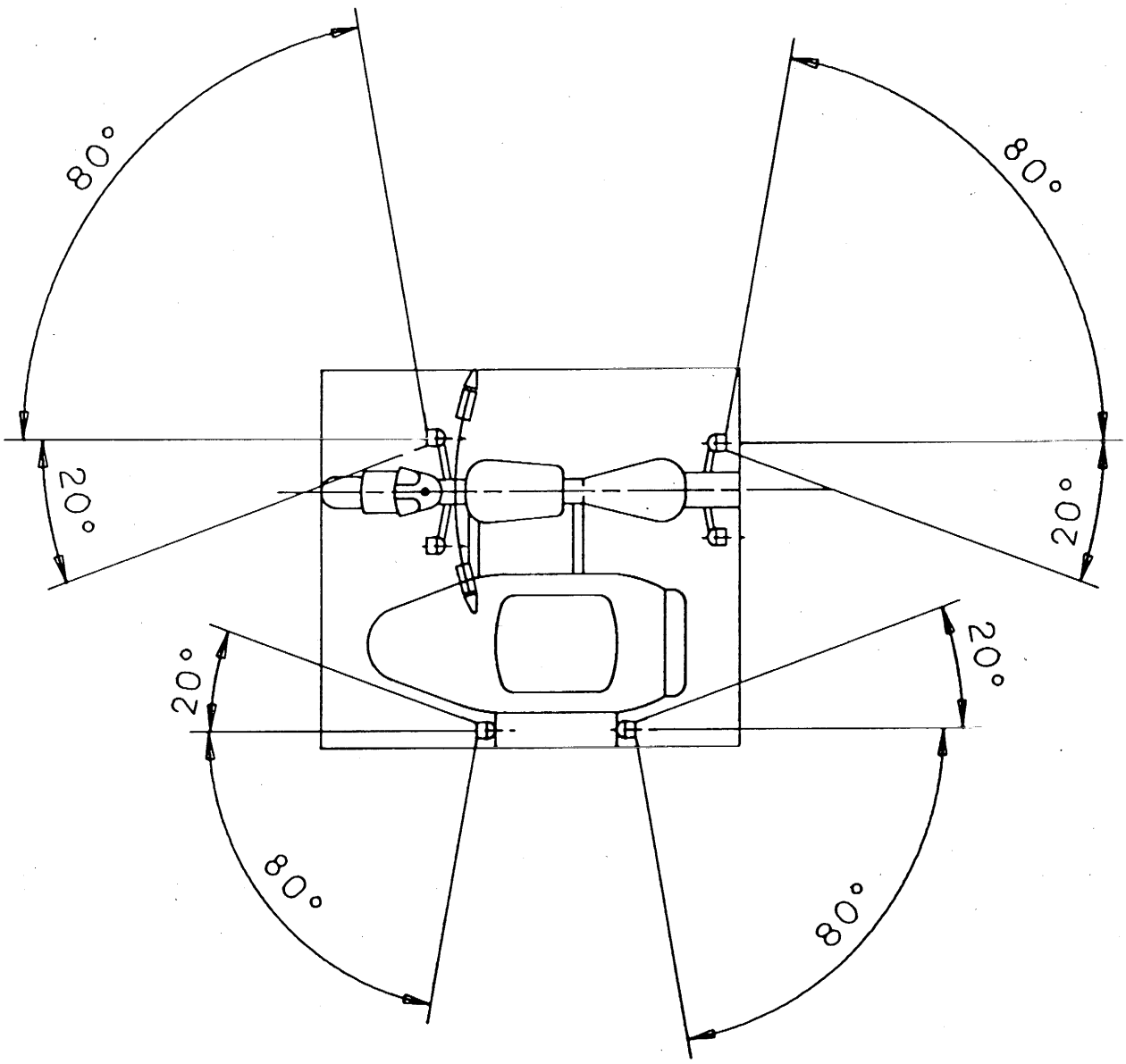

Допълнение 3

Информационен документ относно монтирането на устройствата за осветяване и светлинна сигнализация на тип мотоциклет с кош

(Прилага се към заявлението за типово одобрение на компонент, когато то е представено независимо от заявлението за типово одобрение на превозното средство)

Пореден номер (определя се от заявителя): .....

Заявлението за типово одобрение на компонент относно монтирането на устройствата за осветяване и светлинна сигнализация на тип мотоциклет с кош трябва да съдържа информацията, фигурираща в следните точки на Приложение II към Директива 92/61/ЕИО, част А:

0.1,
0.2,
от 0.4 до 0.6,
от 8 до 8.4.

Допълнение 4

Наименование на административния орган

Сертификат за типово одобрение на компонент относно монтирането на устройствата за осветяване и светлинна сигнализация на тип мотоциклет с кош

ОБРАЗЕЦ

Протокол №°: ..... на техническа служба ..... от .....

№° на типовото одобрение на компонент: ..... №° на разширението: .....

1. Фабрична или търговска марка на превозното средство: .....

.....

2. Тип на превозното средство: .....

3. Име и адрес на производителя: .....

.....

4. Име и адрес на представителя на производителя, по целесъобразност: .....

.....

5. Задължителни устройства за осветяване, монтирани върху превозното средство, подложено на проверките [1]: .....

5.1. Фар за дълга светлина

5.2. Фар за къса светлина

5.3. Пътепоказатели

5.4. Стоп-сигнал

5.5. Предна габаритна светлина

5.6. Задна габаритна светлина

5.7. Осветител на задния регистрационен номер

5.8 Заден нетриъгълен светоотражател

6. Незадължителни устройства за осветяване, монтирани върху превозното средство, подложено на проверките [1]:

6.1. Преден фар против мъгла: да/не (*)

6.2. Заден фар против мъгла: да/не (*)

6.3. Аварийна сигнализация: да/не (*)

6.4. Странични нетриъгълни светоотражатели: да/не (*)

7. Варианти: .....

.....

8. Превозното средство е представено за типово одобрение на .....

9. Типовото одобрение е предоставено/отказано

10. Място: .....

11. Дата: .....

12. Подпис: .....

---

[1] Да се посочи за всяко устройство на отделен лист точното обозначение на типа на устройствата, удовлетворяващи изискванията на настоящото приложение.

(*) Ненужното се зачерква.

ПРИЛОЖЕНИЕ VI

ИЗИСКВАНИЯ ЗА ТРИКОЛКИТЕ

1. Всяка триколка трябва да е съоръжена със следните устройства за осветяване и светлинна сигнализация:

1.1. фар за дълга светлина,

1.2. фар за къса светлина,

1.3. пътепоказатели,

1.4. стоп-сигнал,

1.5. предна габаритна светлина,

1.6. задна габаритна светлина,

1.7. осветител на задния регистрационен номер,

1.8. заден нетриъгълен светоотражател,

1.9. аварийна сигнализация.

2. Всяка триколка може, освен това, да е съоръжен със следните устройства за осветяване и светлинна сигнализация:

2.1. преден фар против мъгла,

2.2. заден фар против мъгла,

2.3. фар за заден ход,

2.4. странични нетриъгълни светоотражатели.

3. Монтирането на всяко от устройствата за осветяване и светлинна сигнализация, посочени в точки 1 и 2, трябва да се извършва в съответствие със съответните предписания на точка 6.

4. Монтирането на всяко устройство за осветяване и светлинна сигнализация, различно от посочените в точки 1 и 2, е забранено.

5. Устройствата за осветяване и светлинна сигнализация, които имат типово одобрение за четириколесни моторни превозни средства от категориите M1 и N1 и са посочени в точки 1 и 2, се допускат също и за мотоциклетите с кош.

6. СПЕЦИАЛНИ ИЗИСКВАНИЯ КЪМ МОНТИРАНЕТО

6.1. **Фар за дълга светлина**

6.1.1. *Брой:* един или два.

Въпреки това, за триколките, чиято максимална широчина надвишава 1300 мм, се изискват два фара за дълга светлина.

6.1.2. *Схема на монтиране:* няма специално изискване.

6.1.3. *Разположение*

6.1.3.1. По широчина:

— един независим фар за дълга светлина може да е монтиран над или под, или встрани от друго предно светлинно устройство; ако тези светлинни устройства са едно над друго, референтният център на фара за дълга светлина трябва да е разположен в средната надлъжна равнина на превозното средство; ако тези светлинни устройства са едно до друго, техните референтни центрове трябва да са симетрични спрямо средната надлъжна равнина на превозното средство,

— един фар за дълга светлина, съвместен с едно друго предно светлинно устройство, трябва да е монтиран така, че неговият референтен център да е разположен в средната надлъжна равнина на превозното средство. Когато превозното средство обаче е съоръжено с един независим фар за къса светлина, монтиран встрани от фара за дълга светлина, техните референтни центрове трябва да са симетрични спрямо средната надлъжна равнина на превозното средство,

— два фара за дълга светлина, единият от които или и двата са съвместени с друго предно светлинно устройство, трябва да са монтирани така, че техните референтни центрове да са симетрични спрямо средната надлъжна равнина на превозното средство.

6.1.3.2. По дължина: в предната част на превозното средство. Това изискване се счита за изпълнено, ако излъчваната светлина не причинява неудобства на водача нито пряко, нито косвено посредством огледалата за обратно виждане и/или други отразяващи повърхности на превозното средство.

6.1.3.3. В случай на един независим фар за дълга светлина, разстоянието между края на неговата светеща повърхност и края на тази повърхност на фара за къса светлина не трябва да е по-голямо от 200 мм.

6.1.4. *Геометрична видимост*

Видимостта на светещата повърхност, също и в зоните, които не изглеждат осветени в разглежданото направление на наблюдение, трябва да е осигурена във вътрешността на едно разходящо се пространство, ограничено от образуващите, допиращи се по целия контур на светещата повърхност и сключващи ъгъл най-малко от 5° спрямо референтната ос на фара. Като начало на ъглите на геометрична видимост трябва да се разглежда контурът на проекцията на светещата повърхност върху напречна равнина, допираща се до предната част на стъклото на фара за дълга светлина.

6.1.6. *Ориентация:* напред.

Фарът за дълга светлина може да се завърта в зависимост от завъртането на кормилото.

6.1.6. Той може да е групиран с фара за къса светлина и с други предни светлинни устройства.

6.1.7. Той не може да е комбиниран с друго светлинно устройство.

6.1.8. Той може да е съвместен:

6.1.8.1. с фара за къса светлина,

6.1.8.2. с предната габаритна светлина,

6.1.8.3. с предния фар против мъгла.

6.1.9. *Електрическо свързване*

Запалването на фаровете за дълга светлина трябва да става едновременно. При преминаване от режим на къса светлина към режим на дълга светлина се изисква запалването на всички фарове за дълга светлина. При преминаване от режим на дълга светлина към режим на къса светлина загасянето на всички фарове за дълга светлина трябва да става едновременно. Фаровете за къса светлина могат да остават запалени заедно с фаровете за дълга светлина.

6.1.10. *Сигнализатор за включване:* задължителен.

Син светлинен сигнализатор с непрекъснато действие.

6.1.11. *Други изисквания:* максималната интензивност на фаровете за дълга светлина, които могат да са запалени едновременно, не трябва да надвишава 225000 кд (стойност при типовото одобрение).

6.2. **Фар за къса светлина**

6.2.1. *Брой:* един или два.

Въпреки това, за триколките, чиято максимална широчина надвишава 1300 мм, се изискват два фара за къса светлина.

6.2.2. *Схема на монтиране:* няма специално изискване.

6.2.3. *Разположение*

6.2.3.1. По широчина:

— един независим фар за къса светлина може да е монтиран над или под, или встрани от друго предно светлинно устройство; ако тези светлинни устройства са едно над друго, референтният център на фара за къса светлина трябва да е разположен в средната надлъжна равнина на превозното средство; ако тези светлинни устройства са едно до друго, техните референтни центрове трябва да са симетрични спрямо средната надлъжна равнина на превозното средство,

— един фар за къса светлина, съвместен с едно друго предно светлинно устройство, трябва да е монтиран така, че неговият референтен център да е разположен в средната надлъжна равнина на превозното средство; когато превозното средство обаче е съоръжено също с един независим фар за дълга светлина, монтиран встрани от фара за къса светлина, техните референтни центрове трябва да са симетрични спрямо средната надлъжна равнина на превозното средство,

— два фара за къса светлина, единият от които или и двата са съвместени с друго предно светлинно устройство, трябва да са монтирани така, че техните референтни центрове да са симетрични спрямо средната надлъжна равнина на превозното средство.

В случай на превозно средство с два фара за къса светлина:

— най-отдалечените от средната надлъжна равнина на превозното средство краища на светещите повърхности не трябва да се намират на повече от 400 мм от края на габаритната широчина на превозното средство,

— вътрешните краища на светещите повърхности трябва да се намират на разстояние не по-малко от 500 мм. Това разстояние може да се намали до 400 мм, ако максималната широчина на превозното средство е по-малка от 1300 мм.

6.2.3.2. По височина: минимум на 500 мм и максимум на 1200 мм над терена.

6.2.3.3. По дължина: в предната част на превозното средство. Това изискване се счита за изпълнено, ако излъчваната светлина не причинява неудобства на водача нито пряко, нито косвено посредством огледалата за обратно виждане и/или други отразяващи повърхности на превозното средство.

6.2.4. *Геометрична видимост*

Тя е определена от ъглите α и β така, както са дефинирани в точка A.10 на Приложение I:

α = 15° нагоре и 10° надолу,

β = 45° наляво и надясно, ако има само един фар за къса светлина; 45° навън и 10° навътре, ако има два фара за къса светлина.

Наличието на стени или други елементи в съседство с фара не трябва да предизвикват вторични ефекти, причиняващи неудобства на другите ползватели на пътя.

6.2.5. *Ориентация:* напред.

Фарът за къса светлина може да се завърта в зависимост от завъртането на кормилото.

Вертикалната ориентация на светлинния сноп на късата светлина трябва да остава между – 0,5 % и – 2,5 %, освен ако е монтирано външно устройство за регулиране.

6.2.6. Той може да е групиран с фара за дълга светлина и с други предни светлинни устройства.

6.2.7. Той не може да е комбиниран с друго светлинно устройство.

6.2.8. Той може да е съвместен с фара за дълга светлина и с други предни светлинни устройства.

6.2.9. *Електрическо свързване*

Командата за преминаване в режим на къса светлина трябва да командва едновременно загасянето на фара за дълга светлина, докато фарът за къса светлина може да остава запален заедно с фара за дълга светлина.

6.2.10. *Сигнализатор за включване:* не е задължителен.

Зелен светлинен сигнализатор с непрекъснато действие.

6.2.11. *Други изисквания:* няма.

6.3. **Пътепоказатели**

6.3.1. *Брой:* по два на всяка страна.

Допуска се по един страничен пътепоказател на страна.

6.3.2. *Схема на монтиране:* два пътепоказателя отпред и два пътепоказателя отзад.

6.3.3. *Разположение*

6.3.3.1. По широчина:

— най-отдалечените от средната надлъжна равнина краища на светещите повърхности не трябва да се намират на повече от 400 мм от края на габаритната широчина на превозното средство,

— вътрешните краища на светещите повърхности трябва да се намират на разстояние най-малко от 500 мм,

— трябва да има минимално разстояние между светещите повърхности на пътепоказателите и на най-близко разположените фарове за къса светлина от:

— 75 мм в случай на пътепоказател с минимален интензитет от 90 кд,

— 40 мм в случай на пътепоказател с минимален интензитет от 175 кд,

— 20 мм в случай на пътепоказател с минимален интензитет от 250 кд,

— ≤ 20 мм в случай на пътепоказател с минимален интензитет от 400 кд;

6.3.3.2. По височина: минимум на 350 мм и максимум на 1500 мм над терена.

6.3.4. *Геометрична видимост*

Хоризонтални ъгли: виж Допълнение 2.

Вертикални ъгли: 15° над и под хоризонталата.

Обаче вертикалният ъгъл под хоризонталата може да се намали до 5°, ако височината на светлинните устройства е по-малка от 750 мм.

6.3.5. *Ориентация:*

Предните пътепоказатели могат да се завъртат в зависимост от завъртането на кормилото.

6.3.6. Те могат да са групирани с едно или няколко светлинни устройства.

6.3.7. Те не могат да са комбинирани с друго светлинно устройство.

6.3.8. Те не могат да са съвместени с друго светлинно устройство.

6.3.9. *Електрическо свързване*

Запалването на пътепоказателите е независимо от това на другите светлинни устройства. Всички пътепоказатели, разположени от една и съща страна на превозното средство, се запалват и загасят с една и съща команда.

6.3.10. *Сигнализатор за включване:* задължителен.

Той може да е оптичен или звуков, или оптичен и звуков. Ако е оптичен, той трябва да е с прекъснато действие и зелен цвят; той трябва да се вижда при всички нормални условия на движение; в случай на неизправно действие на някой от пътепоказателите, той трябва да загасва или да остава запален постоянно, или да изменя забележимо честотата на прекъсването. Ако е звуков, той трябва да се чува ясно и да показва същите условия на работа, както оптичния сигнализатор.

6.3.11. *Други изисквания:*

Посочените по-долу характеристики трябва да се измерват, когато електрическият генератор захранва само веригите, необходими за функционирането на двигателя и устройствата за осветяване.

6.3.11.1. Включването на командата за светлинен сигнал трябва да е последвано от запалването на светлинното устройство със закъснение, не по-голямо от една секунда, и от първото загасване на светлинното устройство със закъснение, не по-голямо от една секунда и половина.

6.3.11.2. За превозно средство, при което пътепоказателите се захранват с постоянен ток:

6.3.11.2.1. честотата на прекъсването на светлината трябва да е 90 ± 30 периода за минута;

6.3.11.2.2. прекъсването при пътепоказателите от една и съща страна на превозното средство трябва да се извършва с една и съща честота и фаза.

6.3.11.3. За превозно средство, при което пътепоказателите се захранват с променлив ток, когато честотата на въртене на двигателя е между 50 % и 100 % от честотата на въртене, съответстваща на максималната скорост на превозното средство:

6.3.11.3.1. честотата на прекъсването на светлината трябва да е 90 ± 30 периода за минута;

6.3.11.3.2. прекъсването при пътепоказателите от една и съща страна на превозното средство може да се извършва едновременно или последователно. Предните светлинни устройства не трябва да могат да се виждат отзад, а задните светлинни устройства — отпред в зоните, определени в Допълнение 1.

6.3.11.4. За превозно средство, при което пътепоказателите се захранват с променлив ток, когато честотата на въртене на двигателя е между определената от производителя честота на въртене на празен ход и 50 % от честотата на въртене, съответстваща на максималната скорост на превозното средство:

6.3.11.4.1. честотата на прекъсването на светлината трябва да е между 90 + 30 и 90 – 45 периода за минута;

6.3.11.4.2. прекъсването при пътепоказателите от една и съща страна на превозното средство може да се извършва едновременно или последователно. Предните светлинни устройства не трябва да могат да се виждат отзад, а задните светлинни устройства — отпред в зоните, определени в Допълнение 1.

6.3.11.5. В случай на неизправност на единия пътепоказател, който не е от късо съединение, другият трябва да продължи прекъснатото си действие или да остане запален, но при тези условия честотата на прекъсването трябва да се различава от предписаната, освен ако превозното средство е съоръжено със сигнализатор.

6.4. **Стоп-сигнал**

6.4.1. *Брой:* два или три (само един върху коша).

Обаче за триколките, чиято максимална широчина надвишава 1300 мм, се изискват два стоп-сигнала.

6.4.2. *Схема на монтиране:* няма специално изискване.

6.4.3. *Разположение*

6.4.3.1. По широчина: ако има само един стоп-сигнал, неговият референтен център трябва да е разположен в средната надлъжна равнина на превозното средство или, ако има два стоп-сигнала, те трябва да са симетрични спрямо средната надлъжна равнина на превозното средство.

За превозните средства с две задни колела: минимално разстояние 600 мм между двете светлинни устройства. Това разстояние може да се намали до 400 мм, ако максималната широчина на превозното средство е по-малка от 1300 мм.

6.4.3.2. По височина: минимум на 250 мм и максимум на 1500 мм над терена.

6.4.3.3. По дължина: отзад на превозното средство.

6.4.4. *Геометрична видимост*

Хоризонтален ъгъл: 45° наляво и надясно.

Вертикален ъгъл: 15° под и над хоризонталата.

Вертикалният ъгъл под хоризонталата обаче може да се намали до 5°, ако височината на светлинните устройства е по-малка от 750 мм.

6.4.5. *Ориентация:* назад от превозното средство.

6.4.6. Стоп-сигналът може да е групиран с едно или няколко задни светлинни устройства.

6.4.7. Той не може да е комбиниран с друго светлинно устройство.

6.4.8. Той може да е съвместен със задната габаритна светлина.

6.4.9. *Електрическо свързване:* той трябва да се запалва при всяко използване на поне една от работните спирачки.

6.4.10. *Сигнализатор за включване:* забранен.

6.5. **Предна габаритна светлина**

6.5.1. *Брой:* една или две.

Въпреки това, за триколките, чиято максимална широчина надвишава 1300 мм, се изискват две предни габаритни светлини.

6.5.2. *Схема на монтиране:* няма специално изискване.

6.5.3. *Разположение*

6.5.3.1. По широчина:

— една предна габаритна светлина може да е монтирана над или под, или встрани от друго предно светлинно устройство; ако тези светлинни устройства са едно над друго, референтният център на предната габаритна светлина фара трябва да е разположен в средната надлъжна равнина на превозното средство; ако тези светлинни устройства са едно до друго, техните референтни центрове трябва да са симетрични спрямо средната надлъжна равнина на превозното средство,

— една предна габаритна светлина, съвместена с едно друго предно светлинно устройство, трябва да е монтирана така, че нейният референтен център да е разположен в средната надлъжна равнина на превозното средство,

— две предни габаритни светлини, едната от които или и двете са съвместени с едно друго предно светлинно устройство, трябва да са монтирани така, че техните референтни центрове да са симетрични спрямо средната надлъжна равнина на превозното средство.

В случай на превозно средство с две предни габаритни светлини:

— най-отдалечените от средната надлъжна равнина на превозното средство краища на светещите повърхности не трябва да се намират на повече от 400 мм от края на габаритната широчина на превозното средство,

— вътрешните краища на светещите повърхности трябва да се намират на разстояние, не по-малко от 500 мм.

6.5.3.2. По височина: минимум на 350 мм и максимум на 1200 мм над терена.

6.5.3.3. По дължина: отпред на превозното средство.

6.5.4. *Геометрична видимост*

Хоризонтален ъгъл: 80° наляво и надясно, ако има само една габаритна светлина; 80° навън и 45° навътре, ако има две габаритни светлини.

Вертикален ъгъл: 15° над и под хоризонталата.

Обаче вертикалният ъгъл под хоризонталата може да се намали до 5°, ако височината на светлинното устройство е по-малка от 750 мм.

6.5.5. *Ориентация:* напред.

Предната габаритна светлина може да се завърта в зависимост от завъртането на кормилото.

6.5.6. Тя може да е групирана с всяко друго предно светлинно устройство.

6.5.7. Тя може да е съвместена с всяко друго предно светлинно устройство.

6.5.8. *Електрическо свързване:* няма специално изискване.

6.5.9. *Сигнализатор за включване:* задължителен.

Зелен светлинен сигнализатор с непрекъснато действие; този сигнализатор не се изисква, ако осветлението на бордното табло се запалва или загасва само едновременно с габаритната светлина.

6.5.10. *Други изисквания:* няма.

6.6. **Задна габаритна светлина**

6.6.1. *Брой:* една или две.

Обаче за триколките, чиято максимална широчина надвишава 1300 мм, се изискват две задни габаритни светлини.

6.6.2. *Схема на монтиране:* няма специално изискване.

6.6.3. *Разположение*

6.6.3.1. По широчина: ако има само една габаритна светлина, нейният референтен център трябва да е разположен в средната надлъжна равнина на превозното средство, или ако има две габаритни светлини, те трябва да са симетрични спрямо средната надлъжна равнина на превозното средство. За превозните средства с две задни колела: минимално разстояние 600 мм между двете светлинни устройства. Това разстояние може да се намали до 400 мм, ако максималната широчина на превозното средство е по-малка от 1300 мм.

6.6.3.2. По височина: минимум на 250 мм и максимум на 1500 мм над терена.

6.6.3.3. По дължина: отзад на превозното средство.

6.6.4. *Геометрична видимост*

Хоризонтален ъгъл: 80° наляво и надясно, ако има само една габаритна светлина; 80° навън и 45° навътре, ако има две габаритни светлини.

Вертикален ъгъл: 15° над и под хоризонталата.

Вертикалният ъгъл под хоризонталата обаче може да се намали до 5°, ако височината на светлинното устройство е по-малка от 750 мм.

6.6.5. *Ориентация:* назад.

6.6.6. Задната габаритна светлина може да е групирана с всяко друго задно светлинно устройство.

6.6.7. Тя може да е комбинирана с осветителя на задния регистрационен номер.

6.6.8. Тя може да е съвместена със стоп-сигнала или със задния нетриъгълен светоотражател, или с двата, или със задния фар против мъгла.

6.6.9. *Електрическо свързване:* няма специално изискване.

6.6.10. *Сигнализатор за включване:* не е задължителен.

Неговата функция трябва да се извършва от устройството, предвидено за предната габаритна светлина, ако има такова.

6.6.11. *Други изисквания:* няма.

6.7. **Преден фар против мъгла**

6.7.1. *Брой:* един или два.

6.7.2. *Схема на монтиране:* няма специално изискване.

6.7.3. *Разположение*

6.7.3.1. По широчина:

— един преден фар против мъгла може да е монтиран над или под, или встрани от друго предно светлинно устройство; ако тези светлинни устройства са едно над друго, референтният център на предния фар против мъгла трябва да е разположен в средната надлъжна равнина на превозното средство; ако тези светлинни устройства са едно до друго, техните референтни центрове трябва да са симетрични спрямо средната надлъжна равнина на превозното средство,

— един преден фар против мъгла, съвместен с едно друго предно светлинно устройство, трябва да е монтиран така, че неговият референтен център да е разположен в средната надлъжна равнина на превозното средство,

— два предни фара против мъгла, единият от които или и двата са съвместени с друго предно светлинно устройство, трябва да са монтирани така, че техните референтни центрове да са симетрични спрямо средната надлъжна равнина на превозното средство,

— най-отдалечените от средната надлъжна равнина на превозното средство краища на светещата повърхност не трябва да се намират на повече от 400 мм от най-външната част на превозното средство.

6.7.3.2. По височина: минимум на 250 мм над терена. Никоя точка от светещата повърхност не трябва да се намира над най-високата точка от светещата повърхност на фара за къса светлина.

6.7.3.3. По дължина: в предната част на превозното средство. Това изискване се счита за изпълнено, ако излъчваната светлина не причинява неудобства на водача нито пряко, нито косвено посредством огледалата за обратно виждане и/или други отразяващи повърхности на превозното средство.

6.7.4. *Геометрична видимост*

Тя е определена от ъглите α и β така, както са дефинирани в точка A.10 на Приложение I:

α = 5° нагоре и надолу,

β = 45° наляво и надясно, освен за нецентрално светлинно устройство, в който случай вътрешният ъгъл β трябва да бъде равен на 10°.

6.7.5. *Ориентация:* напред.

Предният фар против мъгла може да се завърта в зависимост от завъртането на кормилото.

6.7.6. Той може да е групиран с други предни светлинни устройства.

6.7.7. Той не може да е комбиниран с друго предно светлинно устройство.

6.7.8. Той може да е съвместен с фара за дълга светлина и с предната габаритна светлина.

6.7.9. *Електрическо свързване:*

предният фар против мъгла трябва да може да се запалва или загасва независимо от фара за дълга светлина или фара за къса светлина.

6.7.10. *Сигнализатор за включване:* не е задължителен.

Зелен светлинен сигнализатор с непрекъснато действие.

6.7.11. *Други изисквания:* няма.

6.8. **Заден фар против мъгла**

6.8.1. *Брой:* един или два.

6.8.2. *Схема на монтиране:* няма специално изискване.

6.8.3. *Разположение*

6.8.3.1. По широчина: ако има само един фар против мъгла, неговият референтен център трябва да е разположен в средната надлъжна равнина на превозното средство, или ако има два фара против мъгла, те трябва да са симетрични спрямо средната надлъжна равнина на превозното средство. За превозните средства с две задни колела: минимално разстояние 600 мм между двете светлинни устройства. Това разстояние може да се намали до 400 мм, ако максималната широчина на превозното средство е по-малка от 1300 мм.

6.8.3.2. По височина: минимум на 250 мм и максимум на 1000 мм над терена.

6.8.3.3. По дължина: отзад на превозното средство. Ако има само един фар против мъгла, той трябва да бъде от обратната страна на нормалната посока на движение спрямо средната надлъжна равнина на превозното средство; референтният център може също да е разположен в средната надлъжна равнина на превозното средство.

6.8.3.4. Разстоянието между светещата повърхност на задния фар против мъгла и тази на стоп-сигнала трябва да бъде най-малко 100 мм.

6.8.4. *Геометрична видимост*

Тя е определена от ъглите α и β така, както са дефинирани в точка A.10 на Приложение I:

α = 5° нагоре и 5° надолу,

β = 25° наляво и надясно.

6.8.5. *Ориентация:* назад.

6.8.6. Задният фар против мъгла може да е групиран с всяко друго задно светлинно устройство.

6.8.7. Той не може да е комбиниран с друго светлинно устройство.

6.8.8. Той може да е съвместен със задната габаритна светлина.

6.8.9. *Електрическо свързване*

Светлинното устройство може да се запалва само ако едно или няколко от следните светлинни устройства са запалени: фар за дълга светлина, фар за къса светлина или преден фар против мъгла.

6.8.10. *Сигнализатор за включване:* задължителен.

Кехлибареножълт светлинен сигнализатор с непрекъснато действие.

6.8.11. *Други изисквания:* няма.

6.9. **Фар за заден ход**

6.9.1. *Брой:* един или два.

6.9.2. *Електрическо свързване:*няма специално изискване.

6.9.3 *Разположение*

6.9.3.1. По широчина: няма специално изискване.

6.9.3.2. По височина: минимум на 250 мм и максимум на 1200 мм над терена.

6.9.3.3. По дължина: отзад на превозното средство.

6.9.4. *Геометрична видимост*

Тя е определена от ъглите α и β така, както са дефинирани в точка A.10 на Приложение I:

α = 15° нагоре и 5° надолу;

β = 45° наляво и надясно, ако има само едно светлинно устройство;

β = 45° навън и 30° навътре, ако има две светлинни устройства.

6.9.5. *Ориентация:* назад.

6.9.6. Фарът за заден ход може да е групиран с всяко друго задно светлинно устройство.

6.9.7. Той не може да е комбиниран с друго светлинно устройство.

6.9.8. Той не може да е съвместен с друго светлинно устройство.

6.9.9. *Електрическо свързване*

Светлинното устройство може да се запалва само ако предавката за заден ход е включена и устройството за управление на работата или спирането на двигателя е в положение, при което е възможна работата на двигателя.

Светлинното устройство не трябва да може да се запалва или да остава запалено, ако едно от предшестващите условия не е изпълнено.

6.9.10. *Сигнализатор за включване:* не е задължителен.

6.10. **Аварийна сигнализация**

6.10.1. Изисквания, идентични с посочените в точки от 6.3 до 6.3.8.

6.10.2. *Електрическо свързване*

Включването в действие на сигнализацията трябва да се извършва с отделна команда, позволяваща едновременното захранване на всички пътепоказатели.

6.10.3. *Сигнализатор за включване:* задължителен.

Червен светлинен сигнализатор с прекъснато действие или, ако не съществува отделен сигнализатор, едновременно действие на сигнализаторите, предписани в точка 6.3.10.

6.10.4. *Други изисквания*

Светлинно устройство с прекъснато действие с честота 90 ± 30 периода в минута. Включването на командата за светлинен сигнал трябва да е последвано от запалването на светлинното устройство със закъснение, не по-голямо от една секунда, и от първото загасване на светлинното устройство със закъснение, не по-голямо от една секунда и половина.

Аварийната сигнализация трябва да може да се включва и когато устройството, което командва пускането в ход или спирането на двигателя, се намира в положение, при което функционирането на двигателя е невъзможно.

6.11. **Осветител на задния регистрационен номер**

6.11.1. *Брой:* един.

Устройството може да е съставено от различни оптични елементи, предназначени за осветяване на мястото на номера.

6.11.2. *Схема на монтиране:*

6.11.3. *Разположение*

6.11.3.1. По дължина:

6.11.3.2. По височина:

6.11.3.3. По дължина:

6.11.4. *Геометрична видимост*

6.11.5. *Ориентация:*

} такива, че устройството да осветява мястото, предназначено за регистрационния номер

6.11.6. Осветителят на задния регистрационен номер може да е групиран с едно или няколко задни осветителни устройства.

6.11.7. Той може да е комбиниран със задната габаритна светлина.

6.11.8. Той не може да е съвместен с друго осветително устройство.

6.11.9. *Електрическо свързване:* няма специално изискване.

6.11.10. *Сигнализатор за включване:* не е задължителен.

Неговата функция трябва да се извършва от същият сигнализатор, който е предвиден за габаритната светлина.

6.11.11. *Други изисквания:* няма.

6.12. **Заден нетриъгълен светоотражател**

6.12.1. *Брой:* един от клас IA [1].

Въпреки това, за триколките, чиято максимална широчина надвишава 1000 мм, се изискват два задни нетриъгълни светоотражатели.

---

[1] Съгласно класификацията, фигурираща в Директива 76/757/ЕИО относно сближаване на законодателствата на държавите-членки във връзка със светоотражателите на моторните превозни средства и техните ремаркета.

6.12.2. *Схема на монтиране:* няма специално изискване.

6.12.3. *Разположение*

6.12.3.1. По широчина: ако има само един светоотражател, неговият референтен център трябва да е разположен в средната надлъжна равнина на превозното средство или, ако има два светоотражателя, те трябва да са симетрични спрямо средната надлъжна равнина на превозното средство. В случай на превозно средство с два задни светоотражателя, най-отдалечените от средната надлъжна равнина на превозното средство краища на светещите повърхности не трябва да се намират на повече от 400 мм от най-външната част на превозното средство. Вътрешните краища на светоотражателите трябва да се намират на разстояние не по-малко от 500 мм.

Това разстояние може да се намали до 400 мм, ако максималната широчина на превозното средство е по-малка от 1300 мм.

6.12.3.2. По височина: минимум на 250 мм и максимум на 900 мм над терена.

6.12.3.3. По дължина: отзад на превозното средство.

6.12.4. *Геометрична видимост*

Хоризонтален ъгъл: 30° наляво и надясно.

Вертикален ъгъл: 15° под и над хоризонталата. Вертикалният ъгъл под хоризонталата обаче може да се намали до 5°, ако височината на светоотражателя е по-малка от 750 мм.

6.12.5. *Ориентация:* назад.

6.12.6. Задният нетриъгълен светоотражател може да е групиран с всяко друго светлинно устройство.

6.12.7. *Други изисквания:* светещата повърхност на светоотражателя може да има общи части със светещата повърхност на всяко друго червено светлинно устройство, разположено отзад.

6.13. **Странични нетриъгълни светоотражатели**

6.13.1. *Брой:* един или два от клас IA ([1]).

6.13.2. *Схема на монтиране:* няма специално изискване.

6.13.3. *Разположение*

6.13.3.1. По широчина: няма специално изискване.

6.13.3.2. По височина: минимум на 300 мм и максимум на 900 мм над терена.

6.13.3.3. По дължина: тя трябва да е такава, че при нормални условия устройството да не може да се закрива от водача или пътника, нито от техните дрехи.

6.13.4. *Геометрична видимост*

Хоризонтални ъгли: 30° напред и назад.

Вертикални ъгли: 15° под и над хоризонталата.

Вертикалният ъгъл под хоризонталата обаче може да се намали до 5°, ако височината на светоотражателя е по-малка от 750 мм.

6.13.5. *Ориентация:* референтната ос на светоотражателите трябва да е перпендикулярна на средната надлъжна равнина на превозното средство и насочена навън. Разположените отпред светоотражатели могат да се завъртат в зависимост от завъртането на кормилото.

6.13.6. Страничният нетриъгълен светоотражател може да е групиран с други устройства за сигнализация.

([1]) Съгласно класификацията, фигурираща в Директива 76/757/ЕИО относно сближаване на законодателствата на държавите-членки във връзка със светоотражателите на моторните превозни средства и техните ремаркета.

Допълнение 1

Видимост на червените светлини отпред и на белите светлини отзад

(виж точка Б.9 от Приложение I и точка 6.3.11.3.2 и 6.3.11.4.2 от настоящото приложение)

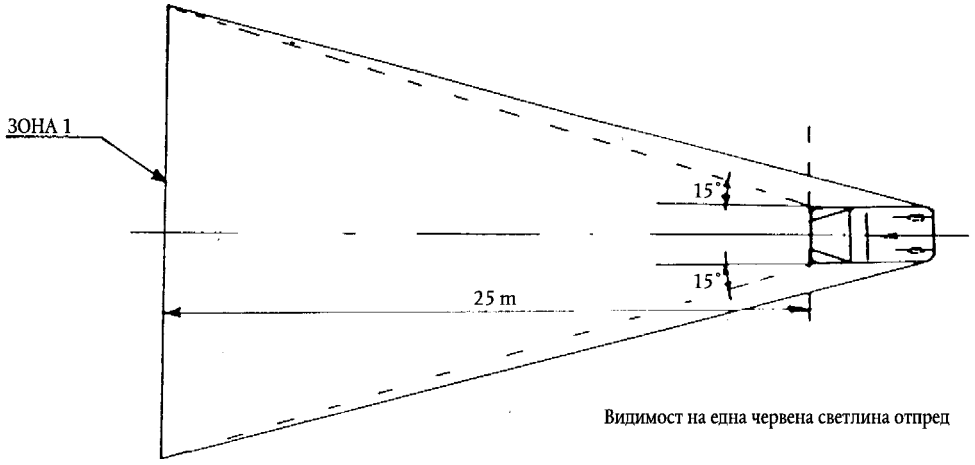

Фигура 1

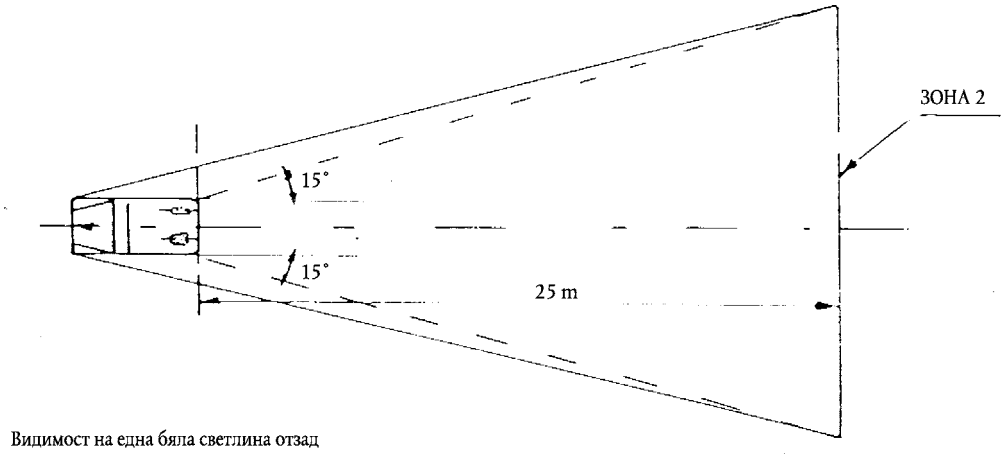

Фигура 2

Допълнение 2

Схема на монтиране

Пътепоказател — Геометрична видимост

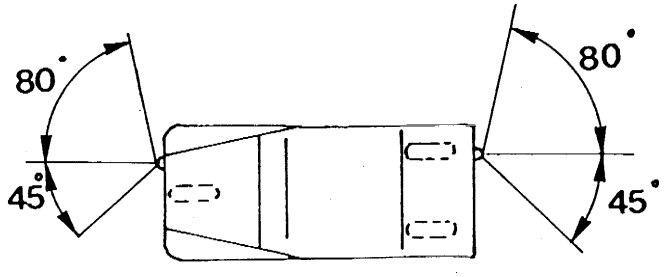

Допълнение 3

Информационен документ относно монтирането на устройствата за осветяване и светлинна сигнализация на тип триколка

(Прилага се заявлението за типово одобрение но компонент, когато то е представено независимо от заявлението за типово одобрение на превозното средство)

Пореден номер (определя се от заявителя): .....

Заявлението за типово одобрение на компонент относно монтирането на устройствата за осветяване и светлинна сигнализация на тип мотоциклет с кош трябва да съдържа информацията, фигурираща в следните точки на Приложение II към Директива 92/61/ЕИО, част А:

0.1,
0.2,
от 0.4 до 0.6,
от 8 до 8.4.

Допълнение 4

Наименование на административния орган

Сертификат за типово одобрение относно монтирането на устройствата за осветяване и светлинна сигнализация на тип триколка

ОБРАЗЕЦ

Протокол №°: ..... на техническа служба: ..... от .....

№° на типовото одобрение на компонент: ..... №° на разширението: .....

1. Фабрична или търговска марка на превозното средство: .....

.....

2. Тип на превозното средство: .....

3. Име и адрес на производителя: .....

.....

4. Име и адрес на представителя на производителя, по целесъобразност: .....

.....

5. Задължителни устройства за осветяване, монтирани върху превозното средство, подложено на проверките (1): .....

5.1. Фар за дълга светлина

5.2. Фар за къса светлина

5.3. Пътепоказатели

5.4. Стоп-сигнал

5.5. Предна габаритна светлина

5.6. Задна габаритна светлина

5.7. Осветител на задния регистрационен номер

5.8 Заден нетриъгълен светоотражател

6. Незадължителни устройства за осветяване, монтирани върху превозното средство, подложено на проверките (1):

6.1. Преден фар против мъгла: да/не (*)

6.2. Заден фар против мъгла: да/не (*)

6.3. Аварийна сигнализация: да/не (*)

6.4. Фар за заден ход: да/не (*)

6.5. Странични нетриъгълни светоотражатели: да/не (*)

7. Варианти: .....

.....

8. Превозното средство е представено за типово одобрение на .....

9. Типовото одобрение е предоставено/отказано (*)

10. Място: .....

11. Дата: .....

12. Подпис: .....

(1) Да се посочи за всяко устройство на отделен лист точното обозначение на типа на устройствата, удовлетворяващи изискванията на настоящото приложение.

(*) Ненужното се зачерква.