Eiropas Savienības
Oficiālais Vēstnesis

LV
L sērija

2026/2518

13.11.2026.

Saskaņā ar starptautisko publisko tiesību normām juridisks spēks ir tikai ANO EEK dokumentu oriģināliem. Šo noteikumu statuss un spēkā stāšanās datums būtu jāpārbauda ANO EEK statusa dokumenta TRANS/WP.29/343 jaunākajā redakcijā, kas pieejama tīmekļa vietnē https://unece.org/status-1958-agreement-and-annexed-regulations.

# Apvienoto Nāciju Organizācijas Eiropas Ekonomikas komisijas (ANO EEK) Noteikumi Nr. 173 – Vienoti noteikumi par drošības jostu, ierobežotājsistēmu, bērna ierobežotājsistēmu, *ISOFIX* bērna ierobežotājsistēmu un *i-Size* bērna ierobežotājsistēmu uzstādīšanas apstiprināšanu [2026/2518]

Ar visiem grozījumiem līdz

01. sērijas grozījumu 2. papildinājumam – spēkā stāšanās datums: 2027. gada janvāris (*TBC*)

Šis dokuments ir tikai dokumentēšanas rīks. Autentiski un juridiski saistoši teksti ir:

ECE/TRANS/WP.29/2024/152,
ECE/TRANS/WP.29/2025/55,
ECE/TRANS/WP.29/2025/47,
ECE/TRANS/WP.29/2025/134,
ECE/TRANS/WP.29/2026/71,
WP.29-199-06,
WP.29-199-10.

SATURS

Noteikumi

0. Ievads
1. Tvērums
2. Definīcijas
3. Apstiprinājuma pieteikums
4. Apstiprinājums
5. Prasības uzstādīšanai transportlīdzeklī
6. Ražošanas atbilstība
7. Sankcijas par ražošanas neatbilstību
8. Pārveidojumi un transportlīdzekļa tipa apstiprinājuma paplašinājums
9. Ražošanas pilnīga izbeigšana
10. Par apstiprināšanas testu veikšanu atbildīgo tehnisko dienestu un tipa apstiprinātāju iestāžu nosaukumi un adreses
11. Pārejas noteikumi

Pielikumi

1. Paziņojums
2. Apstiprinājuma marķējuma zīmes izkārtojums
3. Instrukcijas
4. “H” punkta un rumpja faktiskā leņķa noteikšanas procedūra mehānisko transportlīdzekļu sēdvietām

   1. papildinājums.
   “H” punkta telpiskās mašīnas apraksts

   2. papildinājums.
   Telpiskā koordinātu sistēma

   3. papildinājums.
   Sēdvietu atsauces dati

5. Drošības jostas uzstādīšana ar jostas veidu un ievilcēja veidu norādi

6. Prasības attiecībā uz mehānisko transportlīdzekļu pieaugušu braucēju drošības jostu un ierobežotājsistēmu uzstādīšanu uz priekšu vērstos sēdekļos un attiecībā uz *ISOFIX* bērna ierobežotājsistēmu un *i-Size* bērna ierobežotājsistēmu uzstādīšanu

1. papildinājums.
Noteikumi par "universālās" kategorijas bērna ierobežotājsistēmu uzstādīšanu kopā ar transportlīdzekļa drošības jostu aprīkojumu

2. papildinājums.
Noteikumi par tādu universālas un daļēji universālas kategorijas *ISOFIX* bērna ierobežotājsistēmu uzstādīšanu, kas vērstas uz priekšu vai uz aizmuguri, *ISOFIX* vai *i-Size* pozīcijās

3. papildinājums.
Detalizētas informācijas piemērs, piem., bērna ierobežotājsistēmas ražotājiem

4. papildinājums.
Desmitgadīgas personas manekena uzstādīšana

5. papildinājums.
Noteikumi par uz priekšu vērstu bērna sēdekļa *i-Size* un konkrētu kategoriju bērna ierobežotājsistēmu uzstādīšanu transportlīdzekļa sēdvietās vai *i-Size* sēdvietās

7. Sprādzes siksnas mezgla stiepes testa metode

0. Ievads

0.1. Par ANO Noteikumu Nr. 173 sākotnējo redakciju

0.1.1. Pasīvās drošības darba grupas (*GRSP*) 73. sesijā 2023. gada maijā tika nolemts sadalīt ANO Noteikumus Nr. 16 trīs ANO noteikumos:

a) drošības jostas un ierobežotājsistēmas (sastāvdaļas);

b) drošības jostu un bērna ierobežotājsistēmu uzstādīšana (transportlīdzeklis);

c) drošības jostas lietošanas atgādinātāji (transportlīdzeklis).

0.1.2. Šie ANO noteikumi satur specifiskas prasības un transportlīdzekļa tipa apstiprināšanas procesu attiecībā uz drošības jostu un bērna ierobežotājsistēmu uzstādīšanu. Prasības aizgūtas no ANO Noteikumiem Nr. 16, kurā grozījumi izdarīti ar 09. sērijas grozījumiem.

0.2. Par 01. sērijas grozījumiem

0.2.1. Siksnas ceļi starp drošības jostas faktisko stiprinājumu un sprādzi parasti ir taisni kā testa stends, kas norādīts ANO Noteikumos Nr. 129. Taču dažos tirgū esošos transportlīdzekļos siksnas ceļi starp jostas faktisko stiprinājumu un sprādzi nav taisni un apliecas ap spilvenu.

0.2.2. Ja siksnas ceļi starp jostas faktisko stiprinājumu un sprādzi nav taisni, braucēji, negadījumā notiekot frontālam triecienam, var tikt ievērojami sviesti uz priekšu. Ir gadījumi, kad drošības josta uzslīd līdz kaklam un var notikt paslīdēšana zem tās, ja braucējs sēž bērna sēdeklī, kas piestiprināts ar *ISOFIX*. Tas braucējam-bērnam palielinātu kakla un vēdera traumas risku. Turklāt pastiprinās manekena krūškurvja trauma.

0.2.3. Šie grozījumi mazina nelabvēlīgo ietekmi uz braucēju drošību, ierobežojot sprādzes jostas vaļīgumu.

0.3. Par 01. sērijas grozījumu 1. papildinājumu

0.3.1. Vārdu "konkrēta transportlīdzekļa" svītrošana, jo bērna ierobežotāja tips ir definēts attiecīgajos noteikumos. Ir pretruna ar pašreizējo redakciju.

0.3.2. Atsauces pievienošana uz ANO Noteikumiem Nr. 129, jo *ISOFIX* stiprinājumu detaļas ir noteiktas arī ANO Noteikumos Nr. 129.

0.3.3. Nekorekta formulējuma svītrošana 4.7. punktā.

0.4. Par 01. sērijas grozījumu 2. papildinājumu

0.4.1. Noteikumi tiek grozīti, lai ietvertu X kategorijas transportlīdzekļus ([1]). Šo noteikumu tvērumā nav Y[1] kategorijas transportlīdzekļu.

0.4.2. Šie noteikumi sākotnēji tika gatavoti transportlīdzekļiem ar vadītāju un manuālas vadības ierīcēm, un šā grozījuma nolūks ir saglabāt šo noteikumu garu un paplašināt to piemērošanu, aptverot transportlīdzekļus bez vadītāja un bez manuālas vadības ierīcēm. Ja vadītāja vai manuālu vadības ierīču nav, tad attiecīgos saistītos nosacījumus neņem vērā, ja to jau neietver šis grozījums.

0.4.3. Ja transportlīdzekļi, kas nav X kategorijas transportlīdzekļi, ir aprīkoti ar automatizētās vadīšanas sistēmu (*ADS*)[1], attiecībā uz manuālas braukšanas režīmu nepiemēro speciālus noteikumus vai izņēmumus. Attiecībā uz režīmu, kurā *ADS* īpašība ir aktīva, piemēro attiecīgās prasības *ADS*.

1. Tvērums

1.1. Šo regulu piemēro:

a) M, N, O, $L_2$, $L_4$, $L_5$, $L_6$, $L_7$ un T kategorijas transportlīdzekļiem[1] attiecībā uz tādu drošības jostu un ierobežotājsistēmu uzstādīšanu, kuras paredzētas atsevišķai lietošanai, proti, kā individuāls aprīkojums, pieauguša cilvēka miesasbūves personām, kuras atrodas uz priekšu, uz aizmuguri vai sānis vērstos sēdekļos;

b) $M_1$ un $N_1$ kategorijas transportlīdzekļiem[1] attiecībā uz bērna ierobežotājsistēmu un *ISOFIX* bērna ierobežotājsistēmu uzstādīšanu;

c) pēc ražotāja pieprasījuma šos noteikumus piemēro arī tādu bērna ierobežotājsistēmu un *ISOFIX* bērna ierobežotājsistēmu uzstādīšanai, kuras uzstādāmas $M_2$ un $M_3$ kategorijas transportlīdzekļos[1];

d) pēc ražotāja pieprasījuma tos piemēro arī *i-Size* bērna ierobežotājsistēmu uzstādīšanai, ja transportlīdzekļa ražotājs ir definējis *i-Size* sēdvietas.

1.2. Šie noteikumi neattiecas uz Y kategorijas transportlīdzekļiem.

2. Definīcijas

2.1. "*Drošības josta (sēdekļa josta, josta)*" ir siksnu komplekts ar saslēgšanas sprādzi, regulēšanas ierīcēm un fiksatoriem, kuru var piestiprināt mehāniskā transportlīdzekļa iekšpusē un kura ir konstruēta, lai, notiekot transportlīdzekļa sadursmei vai straujam palēninājumam, mazinātu tās lietotāja traumas risku, ierobežojot lietotāja ķermeņa pārvietošanos. Šādu komplektu parasti dēvē par "jostas mezglu", un šis termins ietver arī jebkādu enerģijas absorbcijas vai jostas ievilkšanas ierīci.

Komplektu var testēt un apstiprināt kā drošības jostas komplektu vai kā ierobežotājsistēmu atbilstīgi ANO Noteikumiem Nr. 16.

2.1.1. "*Klēpja josta*" ir divpunktu josta, kas šķērso lietotāja iegurņa priekšpusi.

2.1.2. "*Diagonāla josta*" ir josta, kas pa diagonāli šķērso krūškurvja priekšpusi no gurna līdz pretējās puses plecam.

2.1.3. "*Trīspunktu josta*" ir josta, kas būtībā ir klēpja siksnas un diagonālās siksnas kombinācija.

([1]) Kā definēts Konsolidētajā rezolūcijā par transportlīdzekļu konstrukciju (R.E.3), dokumentā ECE/TRANS/WP.29/78/Rev.8 – https://unece.org/transport/vehicle-regulations/wp29/resolutions.

2.1.4. "*S veida josta*" jostu komplekts, kas nav trīspunktu josta vai klēpja josta.

2.1.5. "*Drošības jostu sistēma*" ir S veida jostas komplekts, kas sastāv no klēpja jostas un plecu siksnām; drošības jostu sistēmu drīkst papildināt ar kājstarpes siksnas mezglu.

2.2. "*Siksna*" ir elastīga sastāvdaļa, kas konstruēta tā, lai noturētu ķermeni un pārnestu spriegumus uz jostas stiprinājumiem.

2.3. "*Sprādze*" ir ātri atverama ierīce, kas nodrošina, ka josta var noturēt lietotāju. Sprādze, izņemot drošības jostu sistēmas sprādzi, drīkst ietvert regulēšanas ierīci.

2.4. "*Jostas regulēšanas ierīce*" ir ierīce, ar ko jostu var pieregulēt saskaņā ar konkrētā lietotāja prasībām un sēdekļa novietojumu. Regulēšanas ierīce drīkst būt vai nu sprādzes, vai ievilcēja, vai drošības jostas jebkuras citas daļas sastāvdaļa.

2.5. "*Priekšslogošanas ierīce*" ir papildu vai integrēta ierīce, kas savelk drošības jostas siksnu kopumu, lai mazinātu jostas vaļīgumu sadursmes laikā.

2.6. "*Atsauces zona*" ir telpa starp divām vertikālām garenplaknēm, kuras ir 400 mm attālumā viena no otras un ir simetriskas attiecībā pret H punktu; šo telpu definē ANO Noteikumu Nr. 21 1. pielikumā aprakstītā galvas formas aparāta rotācija no vertikāla stāvokļa uz horizontālu. Aparātu pozicionē, kā aprakstīts minētajā Noteikumu Nr. 21 pielikumā, un iestata 840 mm maksimālo garumu.

2.7. "*Drošības gaisa spilvena mezgls*" ir ierīce, kas mehāniskajos transportlīdzekļos uzstādīta papildus drošības jostām un ierobežotājsistēmām, t. i., sistēma, kas pēc transportlīdzekli ietekmējoša stipra trieciena automātiski iedarbina elastīgu struktūru, kas paredzēta, lai, saspiežot tajā esošo gāzi, samazinātu braucēja vienas vai vairāku ķermeņa daļu saskares stiprumu ar pasažieru nodalījuma iekšpusi. Jebkādu šādu aprakstīto iedarbināto struktūru neuzskata par stingru daļu.

2.8. "*Pasažiera drošības gaisa spilvens*" ir drošības gaisa spilvena mezgls, kas paredzēts, lai frontālā sadursmē aizsargātu sēdvietās, izņemot vadītāja sēdvietu, esošu(-us) braucēju(-us).

2.9. "*Bērna ierobežotājs*" ir ANO Noteikumos Nr. 44 vai ANO Noteikumos Nr. 129 definēta drošības ierīce.

2.10. "*Uz aizmuguri vērsts*" nozīmē vērstu virzienā, kas ir pretējs transportlīdzekļa normālajam kustības virzienam.

2.11. "*Fiksatori*" ir jostas komplekta daļas, to skaitā nepieciešamās stiprināšanas sastāvdaļas, kuras ļauj to savienot ar jostas stiprinājumiem.

2.12. "*Ievilcējs*" ir ierīce, kurā daļēji vai pilnībā ievietojas drošības jostas siksna.

2.12.1. "*Nebloķējošs ievilcējs (1. veida)*" ir ievilcējs, no kura ar nelielu ārēju spēku siksnu izvelk visā garumā un kuram nav izvilktā siksnas garuma regulācijas.

2.12.2. "*Manuāli atbloķējams ievilcējs (2. veida)*" ir ievilcējs, kura atbloķēšanai vajadzīga lietotāja manuāla ierīces darbināšana, lai siksnu izvilktu vēlamajā garumā, un kurš automātiski bloķējas, kad minēto darbību pārtrauc.

2.12.3. "*Automātiski bloķējošs ievilcējs (3. veida)*" ir ievilcējs, kas ļauj siksnu izvilkt vēlamajā garumā un kas, sprādzei esot aizsprādzētai, automātiski pielāgo siksnu tās lietotājam. Siksnas tālāka izvilkšana nav iespējama bez lietotāja apzinātas darbības.

2.12.4. "*Ievilcējs ar avārijas bloķēšanu (4. veida)*" ir ievilcējs, kas normālos braukšanas apstākļos neierobežo drošības jostas lietotāja kustības brīvību. Šādai ierīcei ir garuma regulēšanas sastāvdaļas, kas automātiski pielāgo siksnu lietotājam, un bloķēšanas mehānisms, kuru avārijas situācijā iedarbina:

2.12.4.1. transportlīdzekļa palēninājums (vienkārša jutība);

2.12.4.2. transportlīdzekļa palēninājuma, siksnu kopuma kustības vai jebkura cita automātiska līdzekļa kombinācija (saliktā jutība).

2.12.5. "*Ievilcējs ar avārijas bloķēšanu un augstāku reakcijas slieksni (4.N veida)*" ir 2.12.4. punktā definētā veida ievilcējs, kuram ir speciālas īpašības attiecībā uz tā izmantošanu $M_2$, $M_3$, $N_1$, $N_2$ un $N_3$ kategorijas transportlīdzekļos ([2]).

2.12.6. "*Jostas augstuma regulēšanas ierīce*" ir ierīce, kas ļauj regulēt jostas statņa cilpas (tieši savienotas ar transportlīdzekli vai sēdekļa stingru struktūru) augstuma pozīciju saskaņā ar individuālā lietotāja prasībām un sēdekļa pozīciju. Šādu ierīci drīkst uzskatīt par jostas daļu vai jostas stiprinājuma daļu.

2.12.7. "*Elastīga plecu augstuma regulēšanas ierīce*" ir ierīce regulēšanai atbilstoši individuālā lietotāja pleca augstumam, kurai regulējošā daļa nav tieši piestiprināta pie transportlīdzekļa konstrukcijas (piem., statņa) vai sēdekļa konstrukcijas (piem., sēdekļa cietās struktūras) un kuras pleca daļas regulēšana:

a) notiek, virzot pa elastīgu konstrukciju, un

b) neskar klēpja jostas ceļu.

2.13. "*Jostas stiprinājumi*" ir transportlīdzekļa struktūras vai sēdekļa struktūras daļas vai jebkura cita transportlīdzekļa daļa, pie kuras jāpiestiprina drošības jostas mezgli.

2.14. "*Transportlīdzekļu tips attiecībā uz drošības jostu, ierobežotājsistēmu, bērna ierobežotājsistēmu,* ISOFIX *bērna ierobežotājsistēmu un* i-Size *bērna ierobežotājsistēmu uzstādīšanu*" ir mehānisko transportlīdzekļu kategorija, kuri neatšķiras tādos būtiskos aspektos kā gabarīti, kontūras un sastāvdaļu materiāli tai transportlīdzekļa struktūrai vai sēdekļa struktūrai, vai jebkurai citai transportlīdzekļa daļai, kurai piestiprinātas drošības jostas, ierobežotājsistēmas un *ISOFIX* stiprinājumi.

2.15. "*Ierobežotājsistēma*" ir sistēma konkrētam transportlīdzekļa tipam vai transportlīdzekļa ražotāja definētam un tehniskā dienesta akceptētam tipam, kas ietver sēdekli un jostu, kura ar piemērotiem līdzekļiem ir piestiprināta transportlīdzeklim un kura papildus ietver visus elementus, kas ierīkoti, lai transportlīdzekļa strauja palēninājuma gadījumā mazinātu lietotāja traumas risku, ierobežojot lietotāja ķermeņa kustības.

2.16. "*Sēdeklis*" ir struktūra kopā ar tās apdari, kas drīkst būt vai nebūt integrēta transportlīdzekļa struktūrā un kurā paredzēts sēdēt vienai pieaugušai personai. Šis termins aptver gan atsevišķu sēdekli, gan sola daļu, kurā paredzēts sēdēt vienai personai.

2.16.1. "*Priekšējais pasažiera sēdeklis*" ir jebkurš sēdeklis, kur konkrētā sēdekļa "galējais priekšējais H punkts" ir vertikālajā šķērsplaknē, kas iet caur vadītāja R punktu, vai tās priekšā. X kategorijas transportlīdzekļiem vadītāja sēdekļa R punkta vietā izmanto vistālāk priekšā esošā pasažiera sēdekļa "R" punktu.

2.16.2. "*Uz priekšu vērsts sēdeklis*" ir sēdeklis, kuru var izmantot, transportlīdzeklim atrodoties kustībā, un kurš ir vērsts uz transportlīdzekļa priekšu tā, ka sēdekļa vertikālā simetrijas plakne ar transportlīdzekļa vertikālo simetrijas plakni veido leņķi, kas ir mazāks nekā +10° vai –10°.

([2]) Kā definēts Konsolidētajā rezolūcijā par transportlīdzekļu konstrukciju (R.E.3), dokumentā ECE/TRANS/WP.29/78/Rev.8 – https://unece.org/transport/vehicle-regulations/wp29/resolutions.

2.16.3. "*Uz aizmuguri vērsts sēdeklis*" ir sēdeklis, kuru var izmantot, transportlīdzeklim atrodoties kustībā, un kurš ir vērsts uz transportlīdzekļa aizmuguri tā, ka sēdekļa vertikālā simetrijas plakne ar transportlīdzekļa vertikālo simetrijas plakni veido leņķi, kas ir mazāks nekā +10° vai −10°.

2.16.4. "*Sānis vērsts sēdeklis*" ir sēdeklis, kuru var izmantot, transportlīdzeklim esot kustībā, un kurš ir vērsts uz transportlīdzekļa sāniem tā, ka sēdekļa vertikālā simetrijas plakne ar transportlīdzekļa vertikālo simetrijas plakni veido 90° (±10°) leņķi.

2.17. "*Sēdekļu grupa*" ir vai nu sola veida sēdeklis, vai sēdekļi, kuri ir atsevišķi, bet blakus viens otram (t. i., nostiprināti tā, ka viena no šiem sēdekļiem priekšējie stiprinājumi atrodas vienā līnijā ar otra sēdekļa aizmugurējo stiprinājumu priekšu vai starp otrā sēdekļa stiprinājumiem), un kur sēž viena vai vairākas pieaugušas personas.

2.18. "*Sols*" ir tāda struktūra ar apdari, kurā paredzēts sēdēt vairāk nekā vienai pieaugušai personai.

2.19. "*Sēdekļa regulēšanas sistēma*" ir ierīču kopums, ar ko sēdekli vai tā daļas var noregulēt tādā stāvoklī, kas ir piemērots sēdošā braucēja ķermeņa uzbūvei; konkrēti, šī ierīce drīkst ļaut:

2.19.1. garenisku pārvietošanu;

2.19.2. vertikālu pārvietošanu;

2.19.3. leņķisku pārvietošanu.

2.20. "*Sēdekļa stiprinājums*" ir sistēma, ar kuru sēdekļa mezgls ir piestiprināts transportlīdzekļa struktūrai, tajā skaitā transportlīdzekļa struktūras saistītās daļas.

2.21. "*Sēdekļa veids*" ir sēdekļu kategorija, kuri neatšķiras tādos būtiskos aspektos kā:

2.21.1. sēdekļa struktūras forma, izmēri un materiāli;

2.21.2. sēdekļa bloķēšanas regulējuma un bloķēšanas sistēmu veidi un izmēri;

2.21.3. jostas stiprinājuma pie sēdekļa, sēdekļa stiprinājumu un saistīto transportlīdzekļa struktūras daļu veids un izmēri.

2.22. "*Sēdekļa pārvietošanas sistēma*" ir ierīce, kas ļauj pārvietot sēdekli vai vienu tā daļu leņķiski vai gareniski bez fiksētām starppozīcijām (lai pasažieriem atvieglotu piekļuvi).

2.23. "*Sēdekļa bloķēšanas sistēma*" ir ierīce, kas nodrošina sēdekļa un tā daļu noturēšanu kādā no izmantošanas stāvokļiem.

2.24. "*Nostiepuma samazināšanas ierīce*" ir ierīce, kas ir iestrādāta ievilcējā un automātiski samazina siksnas nostiepumu, kad drošības josta tiek aizsprādzēta. Kad to atbrīvo, šāda ierīce automātiski izslēdzas.

2.25. "*ISOFIX*" ir tāda sistēma bērna ierobežotājsistēmu savienošanai ar transportlīdzekļiem, kurai ir divi stingri stiprinājumi pie transportlīdzekļa, divi atbilstoši, stingri fiksatori uz bērna ierobežotājsistēmas un līdzeklis bērna ierobežotājsistēmas gareniskās rotācijas ierobežošanai.

2.26. "ISOFIX *bērna ierobežotājsistēma*" ir bērna ierobežotājsistēma, kura atbilst ANO Noteikumu Nr. 44 vai ANO Noteikumu Nr. 129 prasībām un kura jāpiestiprina *ISOFIX* stiprinājumu sistēmai, izpildot ANO Noteikumu Nr. 14 vai ANO Noteikumu Nr. 145 prasības.

2.27. "ISOFIX *vieta*" ir sistēma, kura ļauj uzstādīt:

a) vai nu universālu, uz priekšu vērstu *ISOFIX* bērna ierobežotājsistēmu, kas definēta ANO Noteikumos Nr. 44;

b) vai daļēji universālu, uz priekšu vērstu *ISOFIX* bērna ierobežotājsistēmu, kas definēta ANO Noteikumos Nr. 44;

c) vai daļēji universālu, uz aizmuguri vērstu *ISOFIX* bērna ierobežotājsistēmu, kas definēta ANO Noteikumos Nr. 44;

d) vai daļēji universālu, sānis vērstas pozīcijas *ISOFIX* bērna ierobežotājsistēmu, kas definēta ANO Noteikumos Nr. 44;

e) vai konkrēta transportlīdzekļa *ISOFIX* bērna ierobežotājsistēmu, kas definēta ANO Noteikumos Nr. 44;

f) vai *i-Size* bērna ierobežotājsistēmu, kas definēta ANO Noteikumos Nr. 129;

g) vai konkrēta transportlīdzekļa *ISOFIX* bērna ierobežotājsistēmu, kas definēta ANO Noteikumos Nr. 129.

2.28. "ISOFIX *stiprinājumu sistēma*" ir sistēma, kuru veido divi *ISOFIX* apakšējie stiprinājumi, kas atbilst ANO Noteikumu Nr. 14 vai ANO Noteikumu Nr. 145 prasībām, un kura konstruēta *ISOFIX* bērna ierobežotājsistēmas piestiprināšanai kopā ar pretrotācijas ierīci.

2.29. "ISOFIX *apakšējais stiprinājums*" ir viens stingrs, apaļš, horizontāls stienis 6 mm diametrā, kas izvirzīts no transportlīdzekļa vai sēdekļa struktūras, lai uzņemtu un ierobežotu *ISOFIX* bērna ierobežotājsistēmu ar *ISOFIX* fiksatoriem.

2.30. *"Pretrotācijas ierīce"*

a) Universālas *ISOFIX* bērna ierobežotājsistēmas pretrotācijas ierīci veido *ISOFIX* augšējā atsaite.

b) Daļēji universālas *ISOFIX* bērna ierobežotājsistēmas pretrotācijas ierīci veido augšējā atsaite, transportlīdzekļa panelis vai balsts, kas paredzēts ierobežotāja rotācijas ierobežošanai frontāla trieciena laikā.

c) *i-Size* uzlabotas bērna ierobežotājsistēmas pretrotācijas ierīci veido vai nu augšējā atsaite, vai balsts, kas paredzēts ierobežotāja rotācijas ierobežošanai frontāla trieciena laikā.

d) "Konkrēta transportlīdzekļa" (uzlabotas) bērna ierobežotājsistēmas pretrotācijas ierīci veido augšējā atsaite, balsts, apakšējās atsaites siksna(-as) vai jebkāds cits līdzeklis, kas spēj ierobežot rotāciju.

e) *ISOFIX*, *i-Size*, universālajām un daļēji universālajām (uzlabotajām) bērna ierobežotājsistēmām pats transportlīdzekļa sēdeklis neveido pretrotācijas ierīci.

2.31. "ISOFIX *augšējās atsaites stiprinājums*" ir ANO Noteikumu Nr. 14 vai ANO Noteikumu Nr. 145 prasībām atbilstoša ietaise, piem., definētā zonā esošs stienis, kas konstruēts *ISOFIX* augšējās atsaites savienotāja uzņemšanai un tā ierobežojošā spēka pārnešanai uz transportlīdzekļa struktūru.

2.32. "*Vadierīce*" ir paredzēta, lai palīdzētu *ISOFIX* bērna ierobežotājsistēmu uzstādošajai personai, fiziski vadot *ISOFIX* bērna ierobežotāja *ISOFIX* fiksatorus pareizai salāgošanai ar *ISOFIX* apakšējiem stiprinājumiem, lai atvieglotu saslēgšanu.

2.33. "ISOFIX *marķējums*" ir kaut kas, kas informē to, kas vēlas uzstādīt *ISOFIX* bērna ierobežotājsistēmu, par *ISOFIX* vietām transportlīdzeklī un par katras attiecīgās *ISOFIX* stiprinājumu sistēmas pozīciju.

2.34. "*Bērna ierobežotājsistēmas kontrolierīce* (CRF)" ir ietaise, kas atbilst vienai no *ISOFIX* ietaisēm, kas definētas šo noteikumu 6. pielikuma 2. papildinājuma 4. punktā un kuras izmēri doti minētā 4. punkta 1.–8. attēlā. Minētās bērna ierobežotājsistēmas kontrolierīces (*CRF*) šo noteikumu vajadzībām izmanto, lai pārbaudītu, kuras ANO Noteikumos Nr. 44 vai ANO Noteikumos Nr. 129 minētās *ISOFIX* bērna ierobežotājsistēmas ārējo robežu izmēru klases var uzstādīt transportlīdzekļa *ISOFIX* vietās. Turklāt vienu no *CRF*, tā saucamo ISO/F2, kas redzama iepriekš minētā 4. punkta 2. attēlā, ANO Noteikumu Nr. 14 vai ANO Noteikumu Nr. 145 vajadzībām izmanto, lai pārbaudītu jebkuras *ISOFIX* stiprinājumu sistēmas atrašanās vietu un piekļuves iespēju tai.

Vai ietaise, kas atbilst vienai no divām "bērna sēdekļa" ietaisēm, kas definētas šo noteikumu 6. pielikuma 5. papildinājumā un kuras izmēri konkrēti doti 6. pielikuma 5. papildinājuma 2. un 3. attēlā. Šo noteikumu vajadzībām minētās ietaises izmanto, lai pārbaudītu, kuru ANO Noteikumu Nr. 129 minēto izmēru ārējo robežu bērnu sēdekļus, ja tādi ir, var uzstādīt transportlīdzekļa sēdvietās.

2.35. "i-Size *balsta uzstādīšanas novērtēšanas apjoms*" ir apjoms, kas nodrošina *i-Size* bērna ierobežotājsistēmas balsta un transportlīdzekļa *i-Size* sēdvietas izmēru un ģeometrisko saderību.

2.36. "i-Size *sēdvieta*" ir transportlīdzekļa ražotāja definēta sēdvieta, ja tāda ir, kas konstruēta ANO Noteikumos Nr. 129 definēto *i-Size* bērna ierobežotājsistēmu uzņemšanai un atbilst šajos noteikumos noteiktajām prasībām.

2.37. "*Apakšējās atsaites stiprinājums* (LTA)": stiprinājums uz transportlīdzekļa sēdekļa vadotnes vai uz transportlīdzekļa grīdas vai tās tuvumā, kuram var piestiprināt apakšējās atsaites skavu vai kurā tā integrēta. Apakšējās atsaites skava drīkst būt vai nebūt ietverta transportlīdzekļa apstiprinājumā.

2.38. "*Apakšējā atsaite*": tādas pretrotācijas ierīces veids, kas paredzēta, lai ierobežotu uz aizmuguri vērstas *(E)CRS* rotāciju uz aizmuguri.

2.39. "*Apakšējās atsaites siksna*": siksnu kopuma siksna (vai tās ekvivalents), kas sniedzas no konkrēta transportlīdzekļa *(E)CRS* aizmugures līdz apakšējās atsaites stiprinājumam transportlīdzeklī un kas ir aprīkota ar regulēšanas ierīci, spriegojuma atbrīvošanas ierīci un apakšējās atsaites savienotāju.

2.40. "*Apakšējās atsaites savienotājs*" ir ierīce, ko paredzēts piestiprināt pie apakšējās atsaites skavas.

2.41. "*Apakšējās atsaites kāsis*" ir savienotājs, ko parasti izmanto, lai apakšējās atsaites siksnu pievienotu apakšējās atsaites skavai, un kas ir tāds pats un tādu paši izmēru kā *ISOFIX* augšējās atsaites kāsis, kas definēts ANO Noteikumu Nr. 145 4. pielikuma 3. attēlā.

2.42. "*Apakšējās atsaites skava*" ir skava, kas piestiprināta pie apakšējās atsaites stiprinājuma vai integrēta tajā.

2.43. "*Apakšējā atsaites tipiska skava*" ir tipiska skava, ko *ECRS* ražotājs nodrošina kopā ar *ECRS* un kas jāstiprina pie *LTA*, kā norādījis transportlīdzekļa ražotājs.

2.44. "*Patiesais jostas stiprinājums* (EA)" ir punkts, ko izmanto, lai ierastā veidā, kā norādīts Noteikumu Nr. 14 5.4. punktā, noteiktu drošības jostas katras daļas leņķi attiecībā pret tās lietotāju, proti, punkts, kurā josta būtu jānostiprina, lai iegūtu tādu pašu izvietojumu, kāds paredzēts jostas lietošanas laikā, un kas drīkst būt vai nebūt faktiskais jostas stiprinājums atkarībā no drošības jostas stingro daļu konfigurācijas tās stiprināšanas vietā pie jostas stiprinājuma.

2.45. "*Sprādzes punkts*" ir savienojošās daļas viduspunkts starp sprādzi un sprādzes siksnu.

2.46. "*Bd punkts*" ir sprādzes punkta pozīcija, kad braucējs (pēc ražotāja ieskatiem *Hybrid III* piecdesmitās procentiles vīrieša manekens vai *Hybrid III* piektās procentiles sievietes manekens) ir ierobežots konstrukcijā paredzētajā sēdekļa jostas ceļā.

2.47. "*Siksnas garums*" ir sprādzes siksnas virsmas garums pa viduslīniju.

3. Apstiprinājuma pieteikums

3.1. Pieteikumu transportlīdzekļa tipa apstiprināšanai attiecībā uz drošības jostu, ierobežotājsistēmu, bērna ierobežotājsistēmu, *ISOFIX* bērna ierobežotājsistēmu un *i-Size* bērna ierobežotājsistēmu uzstādīšanu iesniedz transportlīdzekļa ražotājs vai tā pienācīgi pilnvarots pārstāvis saskaņā ar Nolīguma (E/ECE/TRANS/505/Rev.3) 3. pielikumā noteikto procedūru.

3.2. Tam pievieno turpmāk minētos dokumentus un šādas ziņas:

3.2.1. transportlīdzekļa vispārīgās struktūras rasējumus pienācīgā mērogā, parādot drošības jostu un *ISOFIX* stiprinājumu atrašanās vietas, un detalizētus drošības jostu un *ISOFIX* stiprinājumu un to punktu rasējumus, kuriem tās pievienotas;

3.2.2. to izmantoto materiālu specifikāciju, kas varētu ietekmēt drošības jostu izturību;

3.2.3. drošības jostu tehnisko aprakstu;

3.2.4. sēdekļa struktūrai piestiprinātu drošības jostu gadījumā:

3.2.4.1. transportlīdzekļa tipa detalizētu aprakstu attiecībā uz sēdekļu, sēdekļa stiprinājumu, kā arī to regulēšanas un bloķēšanas sistēmu konstrukciju;

3.2.4.2. sēdekļu, to stiprinājumu pie transportlīdzekļa, kā arī to regulēšanas un bloķēšanas sistēmu rasējumus pienācīgā mērogā un pietiekamā detalizācijā.

3.3. Tehniskajam dienestam iesniedz apstiprināmo transportlīdzekļa tipu reprezentējošu transportlīdzekli un transportlīdzekļa īpašnieka rokasgrāmatu.

4. Apstiprinājums

4.1. Ja apstiprināšanai atbilstīgi šiem noteikumiem iesniegtais transportlīdzeklis atbilst šo ANO noteikumu prasībām, šim transportlīdzekļa tipam piešķir apstiprinājumu.

4.2. Katram apstiprinātajam tipam piešķir apstiprinājuma numuru saskaņā ar Nolīguma (E/ECE/TRANS/505/Rev.3) 4. pielikumu.

4.3. Paziņojumu par transportlīdzekļa tipa apstiprinājumu, apstiprinājuma paplašinājumu, atteikumu, anulēšanu vai ražošanas pilnīgu izbeigšanu atbilstīgi šiem noteikumiem dara zināmu šos noteikumus piemērojošajām 1958. gada Nolīguma pusēm, izmantojot šo noteikumu 1. pielikumā dotajam paraugam atbilstošu veidlapu.

4.4. Uz katra transportlīdzekļa, kas atbilst saskaņā ar šiem noteikumiem apstiprinātam transportlīdzekļa tipam, skaidri redzamā un viegli pieejamā vietā, kas norādīta apstiprinājuma veidlapā, liek starptautisku apstiprinājuma marķējuma zīmi, ko veido:

4.4.1. aplis, kas aptver burtu "E" un tam līdzās esošo tās valsts pazīšanas numuru, kura piešķīrusi apstiprinājumu ([3]);

4.4.2. pa labi no 4.4.1. punktā noteiktā apļa – šo noteikumu numurs, kam seko burts "R", domuzīme un apstiprinājuma numurs.

4.5. Ja transportlīdzeklis atbilst transportlīdzekļa tipam, kas saskaņā ar vieniem vai vairākiem citiem noteikumiem, kuri pievienoti Nolīgumam kā pielikumi, apstiprināts valstī, kas piešķīrusi apstiprinājumu saskaņā ar šiem noteikumiem, 4.4.1. punktā noteiktais simbols nav obligāti jāatkārto; šādā gadījumā šo noteikumu un apstiprinājuma numurus un papildu simbolus no visiem tiem noteikumiem, atbilstīgi kuriem piešķirts apstiprinājums valstī, kas piešķīrusi apstiprinājumu atbilstīgi šiem noteikumiem, novieto vertikālās slejās pa labi no 4.4.1. punktā noteiktā simbola.

4.6. Apstiprinājuma marķējuma zīmei jābūt skaidri salasāmai un neizdzēšamai.

4.7. Apstiprinājuma marķējuma zīmi liek ražotāja piestiprinātās transportlīdzekļa datu plāksnītes tuvumā vai uz tās.

4.8. Apstiprinājuma marķējuma zīmes izkārtojuma piemērs ir dots šo noteikumu 2. pielikumā.

5. Prasības uzstādīšanai transportlīdzeklī

5.1. Drošības josta un ierobežotājsistēmu aprīkojums

5.1.1. Izņemot sēdvietas, ko paredzēts izmantot tikai nekustīgā transportlīdzeklī, $M_1$, $M_2$ (III vai B klases ([4])), $M_3$ (III vai B klases[4]) un N kategorijas transportlīdzekļu sēdekļi jāaprīko ar šo noteikumu prasībām atbilstošām drošības jostām vai ierobežotājsistēmām.

Šos noteikumus piemērojošās Nolīguma puses drīkst pieprasīt drošības jostu uzstādīšanu $M_2$ un $M_3$ transportlīdzekļos, kas pieder II klasei.

$M_2$ vai $M_3$ kategorijas I, II vai A klases transportlīdzekļos uzstādītajām drošības jostām un/vai ierobežotājsistēmām jāatbilst šo noteikumu prasībām.

Nolīguma puses atbilstoši nacionālajiem tiesību aktiem drīkst ļaut uzstādīt drošības jostas vai ierobežotājsistēmas, kas atšķiras no šajos noteikumos aptvertajām, ar nosacījumu, ka tās ir paredzētas personām ar invaliditāti.

Šo noteikumu prasības neattiecas uz ierobežotājsistēmām, kuras atbilst ANO Noteikumu Nr. 107 02. sērijas grozījumu 8. pielikuma prasībām.

$M_2$ vai $M_3$ kategorijas I vai A klases transportlīdzekļus drīkst aprīkot ar šo noteikumu prasībām atbilstošām drošības jostām un/vai ierobežotājsistēmām.

Tikai $M_2$ vai $M_3$ kategorijas transportlīdzekļus drīkst aprīkot ar ierobežotājsistēmām, kurās ir elastīga plecu augstuma regulēšanas ierīce (2.12.7. punkts).

([3]) 1958. gada Nolīguma pušu pazīšanas numuri ir reproducēti Konsolidētās rezolūcijas par transportlīdzekļu konstrukciju (R.E.3) 3. pielikumā, dokumentā ECE/TRANS/WP.29/78/Rev.8, Annex 3 – https://unece.org/transport/vehicle-regulations/wp29/resolutions.

([4]) Kā definēts Konsolidētajā rezolūcijā par transportlīdzekļu konstrukciju (R.E.3), dokumentā ECE/TRANS/WP.29/78/Rev.8 – https://unece.org/transport/vehicle-regulations/wp29/resolutions.

5.1.2. Drošības jostu vai ierobežotājsistēmu veidi katrai sēdvietai, kurā tās jāuzstāda, ir norādīti 5. pielikumā (kopā ar tiem nedrīkst izmantot ne nebloķējošos ievilcējus (2.12.1. punkts), ne manuāli atbloķējamu ievilcēju (2.12.2. punkts)). Visās sēdvietās, kurām 5. pielikumā norādītas B veida klēpja jostas, ir atļautas Br3 veida klēpja jostas, izņemot, ja lietotas tās ievelkas tādā mērā, ka pēc normālas piesprādzēšanas ievērojami samazina komfortu.

5.1.2.1. Tomēr 5. pielikumā attēlotajās $N_1$ kategorijas transportlīdzekļu sānu sēdvietās, kuras nav priekšējās sēdvietas un ir apzīmētas ar simbolu Ø, ir atļauta Br4m vai Br4Nm veida klēpja jostas uzstādīšana, ja starp sēdekli un tuvāko transportlīdzekļa sānsienu ir eja, kas paredzēta pasažieru nokļūšanai citās transportlīdzekļa daļās. Telpu starp sēdekli un sānsienu uzskata par eju, ja tad, kad visas durvis ir aizvērtas, attālums starp šo sānsienu un vertikālo garenplakni, kas iet caur attiecīgā sēdekļa viduslīniju, ir lielāks nekā 500 mm, mērot R punkta pozīcijā un perpendikulāri transportlīdzekļa vidējai garenplaknei.

5.1.3. Ja drošības jostas nav prasītas, ražotājs pēc izvēles drīkst nodrošināt jebkura veida drošības jostas vai ierobežotājsistēmas, kas atbilst šiem noteikumiem. No 5. pielikumā atļautajiem veidiem drīkst uzstādīt A veida jostas kā alternatīvu klēpja jostām sēdvietās, kurām 5. pielikumā norādītas klēpja jostas.

5.1.4. Ar ievilcēju aprīkotās trīspunktu drošības jostās vienam ievilcējam jāiedarbojas vismaz uz diagonālo siksnu.

5.1.5. Izņemot $M_1$ kategorijas transportlīdzekļus, 4. veida ievilcēja (2.12.4. punkts) vietā drīkst atļaut 4.N veida ievilcēju ar avārijas bloķēšanu (2.12.5. punkts), ja par testiem atbildīgajiem dienestiem ir pierādīts, ka 4. veida ievilcēja uzstādīšana nav praktiska.

5.1.6. Priekšējās ārējās un priekšējās vidējās sēdvietās, kas parādītas 5. pielikumā un marķētas ar simbolu *, minētajā pielikumā norādītā veida klēpja jostas uzskata par pietiekamām, ja vējstikls atrodas ārpus ANO Noteikumu Nr. 21 1. pielikumā definētās atsauces zonas.

Attiecībā uz drošības jostām vējstiklu uzskata par atsauces zonas daļu, ja tas var nonākt statiskā saskarē ar testa aparatūru, izmantojot ANO Noteikumu Nr. 21 1. pielikumā aprakstīto metodi.

5.1.7. Katra sēdvieta, kas 5. pielikumā marķēta ar simbolu ●, jānodrošina ar 5. pielikumā norādītā veida trīspunktu jostām, izņemot gadījumus, kad izpildās viens no šādiem nosacījumiem, un tādā gadījumā drīkst nodrošināt 5. pielikumā norādītā veida divpunktu jostas:

5.1.7.1. tieši priekšā ir sēdeklis vai citas transportlīdzekļa daļas, kas atbilst ANO Noteikumu Nr. 80 1. papildinājuma 3.5. punktam, vai

5.1.7.2. neviena transportlīdzekļa daļa nav atsauces zonā vai, kad transportlīdzeklis ir kustībā, nespēj būt atsauces zonā, vai vai

5.1.7.3. minētajā atsauces zonā esošas transportlīdzekļa daļas atbilst ANO Noteikumu Nr. 80 6. papildinājumā noteiktajām enerģijas absorbcijas prasībām.

5.1.7.4. Vadītāja sēdeklim nepiemēro 5.1.7.1.–5.1.7.3. punktu.

5.1.8. $M_2$ un $M_3$ visu klašu transportlīdzekļos uz priekšu vērsti sēdekļi, kas vērsti pret iebūvētām bērna ierobežotājsistēmām, jāaprīko ar vismaz Ar sēdekļa jostām.

5.1.9. Transportlīdzeklī jābūt informācijai, ka tas ir aprīkots ar sēdekļu frontālās aizsardzības drošības gaisa spilveniem.

5.1.9.1. Ar vadītāja aizsardzībai paredzētu drošības gaisa spilvena mezglu aprīkotos transportlīdzekļos šai informācijai jāsatur uzraksts “AIRBAG” (“DROŠĪBAS GAISA SPILVENS”), kam jāatrodas iekšpus stūres rata aploces; šim uzrakstam jābūt noturīgam un labi redzamam.

5.1.9.2. Katra sēdvieta pasažierim, kas aprīkota ar frontālās aizsardzības drošības gaisa spilvenu, jānodrošina ar brīdinājumu nelietot uz aizmuguri vērstu bērna ierobežotāju minētajā sēdvietā. Šai informācijai jābūt etiķetes formā, kas satur skaidras brīdinošas piktogrammas, kā norādīts turpmāk.

*1. attēls*

**Brīdinājuma etiķete**




Etiķetes kopējiem izmēriem jābūt vismaz 120 x 60 mm vai ekvivalentam laukumam.

Etiķeti drīkst pielāgot tā, ka tās izkārtojums atšķiras no redzamā piemēra; tomēr saturam ir jāatbilst precīzajiem priekšrakstiem. Turklāt uz etiķetes nedrīkst norādīt cita veida informāciju, ja vien tā neatrodas ārpus skaidri marķēta taisnstūra, kuram ir vismaz tādi kopējie izmēri, kādi prasīti iepriekš. Atkāpjoties no iepriekš minētā, uz etiķetes drīkst atrasties daļas numurs, svītrkods vai līdzīga identifikācijas marķējuma zīme, kas nepārsniedz 8 mm x 35 mm vai ekvivalentu laukumu.

Nodrošina, ka netiek pieļautas nekādas novirzes no noteikto piktogrammu formas vai orientācijas, īpaši to, ka ir aizliegts jebkāds individualizēts noteikto piktogrammu attēlu izskats, izņemot roku ar rādītājpirkstu un atvērtu bukletu, kura labās puses lapā ir burts "i" ar nosacījumu, ka tie ir skaidri atpazīstami kā tādi.

Ir pieļaujamas līniju biezuma, etiķešu drukas nelielas neprecizitātes un citas saistītas ražošanas pielaides.

*2. attēls*

**Piktogramma saskaņā ar ISO 2575:2004 – Z.01, kas jāizmanto un kuras ārējam diametram jābūt vismaz 38 mm.**



*3. attēls*

**Piktogrammai, kas attēlo drošības spilvena nostrādāšanas bīstamību un kura jālieto, ir jābūt 40 mm platai un 28 mm augstai vai proporcionāli lielākai.**



5.1.9.3. Ja pasažiera priekšējo sēdekļu priekšā atrodas frontālās aizsardzības drošības gaisa spilvens, brīdinājums pienācīgi jāpiestiprina pasažiera priekšējā saulsarga katrā pusē tādā pozīcijā, ka vismaz viens brīdinājums uz saulsarga ir vienmēr redzams neatkarīgi no saulsarga pozīcijas. Alternatīvi, vienam brīdinājumam jāatrodas uz neizmantota saulsarga redzamās virsmas, un otram brīdinājumam jāatrodas uz jumta aiz saulsarga tā, ka vismaz viens brīdinājums ir vienmēr redzams. Nedrīkst būt iespējas viegli noņemt etiķeti no saulsarga un jumta, neradot redzamus un skaidri saskatāmus saulsarga vai jumta bojājumus transportlīdzekļa iekšpusē.

Ja transportlīdzeklim nav saulsarga vai jumta, brīdinājuma etiķetei jāatrodas vietā, kur tā ir vienmēr labi redzama.

Ja frontālās aizsardzības drošības gaisa spilveni ir citiem transportlīdzekļa pasažieru sēdekļiem, brīdinājumam jāatrodas tieši attiecīgā sēdekļa priekšā un jābūt vienmēr skaidri redzamam ikvienam, kas minētajā sēdeklī uzstāda uz aizmuguri vērstu bērna ierobežotāju. Šis punkts un 5.1.9.2. punkts neattiecas uz tām pasažieru sēdvietām, kas aprīkotas ar ierīci, kura automātiski deaktivē frontālās aizsardzības drošības gaisa spilvena mezglu, kad ir uzstādīts jebkāds uz aizmuguri vērsts bērna ierobežotājs.

5.1.9.4. Transportlīdzekļa īpašnieka rokasgrāmatā jābūt detalizētai informācijai ar atsauci uz brīdinājumu; kā minimums, šai informācijai jāsatur vismaz šāds teksts:

“NEKAD neizmantot uz aizmuguri vērstu bērna ierobežotāju uz sēdekļa, kas aizsargāts ar tā priekšā esošu AKTĪVU DROŠĪBAS GAISA SPILVENU! Tas var izraisīt BĒRNA NĀVI vai SMAGUS MIESAS BOJĀJUMUS!” ([5]).

([5]) Bez saistības ar tipa apstiprināšanu Nolīguma puses drīkst norādīt, kādās valodās šim tekstam jābūt katrā transportlīdzeklī, kas tiek laists tirgū tās teritorijā esošā tirdzniecības vietā.

Teksts jāpapildina ar transportlīdzeklī esošās brīdinājuma etiķetes attēlu. Informācijai jābūt viegli atrodamai īpašnieka rokasgrāmatā (piem., pirmajā lappusē drukāta specifiska atsauce uz šo informāciju, lappuses tabulācijas zīme vai atsevišķs buklets un tml.).

Šā punkta prasības neattiecas uz transportlīdzekļiem, kuros visas pasažieru sēdvietas ir aprīkotas ar ierīci, kas automātiski deaktivē frontālās aizsardzības drošības gaisa spilvena mezglu, kad ir uzstādīts jebkāds uz aizmuguri vērsts bērna ierobežotājs.

5.1.10. Ja sēdekļi ir pagriežami vai citādi orientējami un konstruēti izmantošanai nekustīgā transportlīdzeklī, 5.1.1. punkta prasības saskaņā ar šiem noteikumiem piemēro tikai tām orientācijām, kas norādītas normālai izmantošanai, kad transportlīdzeklis pārvietojas pa ceļu.

5.2. Vispārīgas prasības

5.2.1. Drošības jostas, ierobežotājsistēmas un *ISOFIX* bērna ierobežotājsistēmas, kā arī *i-Size* bērna ierobežotājsistēmas saskaņā ar 6. pielikuma 3. papildinājumu savieno ar stiprinājumiem un *i-Size* bērna ierobežotājsistēmas gadījumā atbalsta uz transportlīdzekļa grīdas kontaktvirsmas atbilstoši ANO Noteikumu Nr. 14 vai ANO Noteikumu Nr. 145 specifikācijām, piemēram, konstrukcijas un izmēra raksturlielumiem, stiprinājumu skaitam un stiprības prasībām.

5.2.2. Drošības jostas, ierobežotājsistēmas un bērna ierobežotājsistēmas, ko saskaņā ar 6. pielikuma 3. papildinājumu iesaka ražotājs, uzstāda tā, ka tās apmierinoši darbosies un samazinās miesas bojājumu risku avārijas gadījumā. Konkrēti, tās uzstāda tā, ka:

5.2.2.1. siksnas nevarētu veidot bīstamu konfigurāciju;

5.2.2.2. līdz minimumam samazināta bīstamība, ka pareizi izvietota siksna varētu noslīdēt no lietotāja(-as) pleca, viņam(-ai) virzoties uz priekšu;

5.2.2.3. līdz minimumam samazināts siksnas stāvokļa pasliktināšanās risks, tai saskaroties ar transportlīdzekļa vai sēdekļa struktūras asām daļām vai ar bērna ierobežotājsistēmām, kuras ražotājs ieteicis saskaņā ar 6. pielikuma 3. papildinājumu;

5.2.2.4. katrai sēdvietai nodrošinātās jebkādas drošības jostas konstrukcijai un uzstādīšanai jābūt tādai, ka tā ir uzreiz pieejama lietošanai. Turklāt, ja visu sēdekli vai sēdekļa spilvenu un/vai sēdekļa atzveltni var locīt, lai varētu iekļūt transportlīdzekļa aizmugurē vai piekļūt kravas vai bagāžas nodalījumam, tad pēc locīšanas un sēdekļu atgriešanas sēdēšanai paredzētā stāvoklī minētajiem sēdekļiem nodrošinātajām drošības jostām jābūt aizsniedzamām lietošanai vai jāatrodas tā, ka viena persona var tās viegli izvilkt no sēdekļa apakšas vai aizmugures saskaņā ar instrukcijām transportlīdzekļa lietotāja rokasgrāmatā bez vajadzības minētajai personai būt apmācītai vai guvušai pieredzi.

5.2.2.5. Tehniskajam dienestam jāpārliecinās, ka, sprādzes mēlītei esot saslēgtai ar sprādzi:

5.2.2.5.1. jostas iespējamais vaļīgums neliedz korekti uzstādīt ražotāja ieteiktās bērna ierobežotājsistēmas un

5.2.2.5.2. trīspunktu jostām vismaz klēpja posmā var radīt 50 N nostiepumu, veicot ārēju stiepšanu jostas diagonālajā posmā, kad tā atrodas:

a) uz desmitgadīgas personas manekena, kas atbilst ANO Noteikumu Nr. 44 8. pielikuma 1. papildinājuma specifikācijām un ir novietots saskaņā ar šo noteikumu 6. pielikuma 4. papildinājumu,

b) vai uz šo noteikumu 6. pielikuma 1. papildinājuma 1. attēlā norādītās kontrolierīces attiecībā uz sēdekļiem, kuros var uzstādīt universālās kategorijas bērna ierobežotājierīci.

5.2.3. Turpmāk noteiktā prasība saistībā ar siksnu starp sprādzes punktu un patieso jostas stiprinājumu attiecas tikai uz $M_1$ kategorijas transportlīdzekļu aizmugurējām sēdvietām.

5.2.3.1. Siksnas faktiskā garuma un attāluma taisnā līnijā atšķirībai starp punktu EA un punktu Bd jābūt 80 mm vai mazākai.

Šo prasību izpildi ražotājs pēc saviem ieskatiem drīkst pierādīt ar reālu transportlīdzekli, daļām, rasējumiem vai 3D datiem.

Ražotājam jāpierāda korelācija starp reālu transportlīdzekli un/vai daļām, un rasējumiem vai 3D datiem.

5.2.3.2. Prasības, kas noteiktas 5.2.3.1. punktā, nepiemēro, ja izpildās kāds no šādiem nosacījumiem:

a) drošības jostas mezgls ir aprīkots ar priekšslogošanas ierīci;

b) ražotājs tehniskajam dienestam ar eksperimentu datiem, simulāciju vai datorizētiem stiprības aprēķiniem pierāda, ka sprādzes siksnas mezglam ir tāda pati veiktspēja, kāda prasīta turpmāk c) apakšpunktā;

c) testējot sprādzes siksnas mezglu ar šo noteikumu 7. pielikumā aprakstīto metodi, sprādzes punkta pārvietojums nedrīkst būt lielāks kā 80 mm pie 1000 N ± 50 N stiepes slodzes.

5.3. Īpašas prasības drošības jostās vai ierobežotājsistēmās iestrādātām stingrajām daļām

5.3.1. Tādas stingrās daļas kā sprādzes, regulēšanas ierīces un fiksatori lietotājam vai citiem transportlīdzekļa braucējiem nedrīkst palielināt miesas bojājumu risku avārijas gadījumā.

5.3.2. Sprādzes atvēršanas ierīcei jābūt lietotājam skaidri redzamai un viegli sasniedzamai, un konstruētai tā, ka to nevar atvērt netīši vai nejauši. Sprādzei arī jābūt novietotai tādā pozīcijā, ka ārkārtas gadījumā tā ir viegli pieejama glābējam, kam jāatbrīvo lietotājs.

Sprādzei arī jābūt uzstādītai tā, ka lietotājs to spēj atsprādzēt ar vienu vienkāršu labās vai kreisās rokas vienvirziena kustību gan tad, kad tā nav noslogota, gan tad, kad tā notur lietotāja masu.

Priekšējo ārējo sēdvietu drošības jostu vai ierobežotājsistēmu, ja tās nav drošības jostu sistēmas, sprādzei jābūt tādā pašā veidā aizsprādzējamai.

Jāpārbauda, vai tad, ja sprādze saskaras ar lietotāju, kontaktvirsmas platums nav mazāks kā 46 mm.

Jāveic pārbaude, lai nodrošinātu, ka tad, ja sprādze saskaras ar lietotāju, kontaktvirsma atbilst ANO Noteikumu Nr. 16 6.2.2.1. punkta prasībām.

5.3.3. Kad josta tiek lietota, tai vai nu automātiski jānoregulējas, lai pielāgotos lietotājam, vai jābūt konstruētai tā, ka, lietotājam sēžot, ir viegli pieejama, ērta un vienkārši izmantojama manuāla regulēšanas ierīce. Jābūt arī iespējai to pievilkt ar vienu roku, lai pielāgotu lietotāja ķermeņa uzbūvei un transportlīdzekļa sēdekļa novietojumam.

5.3.4. Drošības jostas vai ierobežotājsistēmas ar ievilcējiem uzstāda tā, ka ievilcēji spēj korekti darboties un efektīvi ievilkt siksnu. Ja ir gan jostas regulēšanas ierīce, gan elastīga plecu augstuma regulēšanas ierīce, tad vismaz to augstākajā un zemākajā pozīcijā jāpārbauda, vai pēc sprādzes aizsprādzēšanas ievilcējs automātiski pielāgo siksnu attiecīgā lietotāja plecam, kā arī to, vai sprādzes mēlīte pēc atsprādzēšanas tiek uzvilkta augšup.

5.3.5. Lai informētu transportlīdzekļa lietotāju(-us) par bērnu pārvadāšanas līdzekļiem, $M_1$, $M_2$, $M_3$ un $N_1$ kategorijas transportlīdzekļiem jāatbilst informācijas prasībām 6. pielikumā. Ikvienam $M_1$ kategorijas transportlīdzeklim jābūt aprīkotam ar *ISOFIX* vietām saskaņā ar attiecīgajiem ANO Noteikumu Nr. 14 vai ANO Noteikumu Nr. 145 priekšrakstiem.

Pirmajā *ISOFIX* vietā jābūt iespējai uzstādīt vismaz vienu no trijām uz priekšu vērstajām kontrolierīcēm, kas definētas 6. pielikuma 2. papildinājumā; otrajā *ISOFIX* vietā jābūt iespējai uzstādīt vismaz vienu uz aizmuguri vērstu kontrolierīci, kas definēta 6. pielikuma 2. papildinājumā. Attiecībā uz šo otro *ISOFIX* vietu, ja uz aizmuguri vērstas kontrolierīces uzstādīšana nav iespējama transportlīdzekļa otrajā sēdekļu rindā tā konstrukcijas dēļ, ir atļauta vienas kontrolierīces uzstādīšana jebkurā attiecīgā vietā transportlīdzeklī.

5.3.6. Jābūt iespējai ikvienā *i-Size* sēdvietā uzstādīt *ISOFIX* bērna ierobežotājsistēmas kontrolierīci "ISO/F2X", "ISO/R2" un iekļaut balsta uzstādīšanas novērtēšanas apjomu, kā noteikts 6. pielikuma 2. papildinājumā, kā arī bērna sēdekļa kontrolierīci "ISO/B2", kā noteikts 6. pielikuma 5. papildinājumā, bez *ISOFIX* fiksatoriem (sk. mezglu B). Jābūt iespējamai visu blakus esošo *i-Size* sēdvietu vienlaicīgai izmantošanai. To uzskata par pierādītu, ja atsevišķo blakus esošu sēdvietu vertikālās vidusplaknes ir vismaz 440 mm attālumā viena no otras.

5.4. M, N, O, $L_2$, $L_4$, $L_5$, $L_6$, $L_7$ un T kategorijas transportlīdzekļu tipus, kas atbilstīgi ANO Noteikumu Nr. 16 08. sērijas grozījumiem apstiprināti pirms 2026. gada 1. septembra vai 09. sērijas grozījumiem – pirms 2027. gada 1. septembra, uzskata par atbilstošiem šim 5. punktam.

5.5. X kategorijas transportlīdzekļos sēdvietu, kur stūrēšanas vadības ierīce atrodas priekšā, drīkst norādīt kā piemērotu bērna ierobežotājsistēmas uzstādīšanai ar nosacījumu, ka ir izpildītas visas 5.1.9.2.–5.1.9.4. punkta prasības pasažiera sēdvietai.

6. Ražošanas atbilstība

Ražošanas atbilstības procedūrām jāatbilst Nolīguma 1. pielikumā (E/ECE/TRANS/505/Rev.3) noteiktajām, ievērojot šādas prasības.

6.1. Katrs transportlīdzekļa tips, kas apstiprināts atbilstīgi šiem noteikumiem, ir jāizgatavo tā, ka tas atbilst apstiprinātajam tipam, izpildot iepriekš 5. punktā noteiktās prasības.

7. Sankcijas par ražošanas neatbilstību

7.1. Atbilstīgi šiem noteikumiem transportlīdzekļa tipam piešķirtu apstiprinājumu drīkst anulēt, ja netiek izpildītas iepriekš 6.1. punktā noteiktās prasības.

7.2. Ja šos noteikumus piemērojoša Nolīguma puse anulē tās iepriekš piešķirtu apstiprinājumu, tā nekavējoties par to informē pārējās šos noteikumus piemērojošās Nolīguma puses, izmantojot šo noteikumu 1. pielikumā dotajam paraugam atbilstošu paziņojuma veidlapu.

8. Pārveidojumi un transportlīdzekļa tipa apstiprinājuma paplašinājums

8.1. Par katru transportlīdzekļa tipa pārveidojumu attiecībā uz šiem ANO noteikumiem paziņo transportlīdzekļa tipu apstiprinājušajai tipa apstiprinātājai iestādei. Tipa apstiprinātāja iestāde tad drīkst vai nu:

a) pēc apspriešanās ar ražotāju nolemt, ka jāpiešķir jauns tipa apstiprinājums, vai

b) piemērot 8.1.1. punktā noteikto procedūru (revīzija) un, ja attiecināms, 8.1.2. punktā noteikto procedūru (paplašinājums).

8.1.1. Revīzija

Ja ir mainījušās informācijas dokumentos iekļautās ziņas un tipa apstiprinātāja iestāde uzskata, ka izdarītajiem pārveidojumiem nevarētu būt ievērojamas negatīvas sekas un ka transportlīdzeklis jebkurā gadījumā joprojām atbilst prasībām, pārveidojumu apzīmē kā "revīziju".

Šādā gadījumā tipa apstiprinātāja iestāde pēc nepieciešamības izdod informācijas dokumenta pārskatītās lapas, marķējot katru pārskatīto lapu, lai skaidri norādītu pārveidojuma raksturu un atkārtotās izdošanas datumu. Par atbilstīgām šai prasībai uzskata konsolidētas un atjauninātas informācijas dokumentu versijas, kam pievienots detalizēts pārveidojuma apraksts.

8.1.2. Paplašinājums

Pārveidojumu apzīmē kā "paplašinājumu", ja papildus informācijas mapē iekļauto ziņu izmaiņām:

a) ir vajadzīgas papildu inspicēšanas vai testi vai

b) ir mainījusies jebkāda informācija paziņojuma dokumentā (izņemot tā pielikumus), vai

c) ir pieprasīts apstiprinājums atbilstīgi jaunākas sērijas grozījumiem pēc to stāšanās spēkā.

8.2. Paziņojumu par apstiprinājuma apliecināšanu, paplašinājumu vai atteikumu dara zināmu šos noteikumus piemērojošajām Nolīguma pusēm saskaņā ar 4.3. punktā noteikto procedūru. Turklāt attiecīgi groza 1. pielikumā noteiktajam paziņojuma dokumentam pievienotā informācijas dokumenta un testa ziņojumu satura rādītāju, lai parādītu jaunākās revīzijas vai paplašinājuma datumu.

8.3. Tipa apstiprinātāja iestāde, kas izdod apstiprinājuma paplašinājumu, piešķir sērijas numuru katrai paziņojuma veidlapai, kas aizpildīta šāda paplašinājuma nolūkā.

9. Ražošanas pilnīga izbeigšana

Ja apstiprinājuma turētājs pilnīgi izbeidz saskaņā ar šiem noteikumiem apstiprinātas ierīces ražošanu, viņš par to informē tipa apstiprinātāju iestādi, kas piešķīra apstiprinājumu. Saņēmusi attiecīgo paziņojumu, minētā iestāde par to informē pārējās šos noteikumus piemērojošās 1958. gada Nolīguma puses, izmantojot šo noteikumu 1. pielikumā dotajam paraugam atbilstošu paziņojuma veidlapu.

10. Par apstiprināšanas testu veikšanu atbildīgo tehnisko dienestu un tipa apstiprinātāju iestāžu nosaukumi un adreses

Šos noteikumus piemērojošās 1958. gada Nolīguma puses paziņo Apvienoto Nāciju Organizācijas Sekretariātam to tehnisko dienestu nosaukumus un adreses, kas atbildīgi par apstiprināšanas testu veikšanu, un to tipa apstiprinātāju iestāžu nosaukumus un adreses, kuras piešķir apstiprinājumu un kurām jānosūta veidlapas, kas apliecina citās valstīs izdotu apstiprinājumu vai apstiprinājuma paplašinājumu, vai atteikumu, vai anulēšanu.

11. Pārejas noteikumi

11.1. Vispārīgi

11.1.1. Nolīguma puses, kuras piemēro šos noteikumus, drīkst piešķirt tipa apstiprinājumus saskaņā ar šo noteikumu jebkuras iepriekšējās sērijas grozījumiem.

11.1.2. Nolīguma puses, kas piemēro šos noteikumus, turpina piešķirt paplašinājumus esošiem apstiprinājumiem atbilstīgi šo noteikumu jebkuras iepriekšējās sērijas grozījumiem.

11.2. Pārejas noteikumi, ko piemēro 01. sērijas grozījumiem

11.2.1. No 01. sērijas grozījumu oficiālās spēkā stāšanās datuma Nolīguma puse, kas piemēro šos noteikumus, neatsaka piešķirt vai neatsaka pieņemt tipa apstiprinājumus atbilstīgi šiem noteikumiem, kas grozīti ar 01. sērijas grozījumiem.

11.2.2. No 2027. gada 1. septembra Nolīguma pusēm, kuras piemēro šos noteikumus, nav pienākuma pieņemt tipa apstiprinājumus atbilstīgi iepriekšējo sēriju grozījumiem, kas pirmo reizi izdoti pēc 2027. gada 1. septembra.

11.2.3. Nolīguma puses, kuras piemēro šos noteikumus, turpina pieņemt tipa apstiprinājumus, kas saskaņā ar šo noteikumu sākotnējo redakciju pirmo reizi izdoti pirms 2027. gada 1. septembra.

*1. PIELIKUMS*

**Paziņojums**

(Maksimālais formāts: A4 (210 x 297 mm))

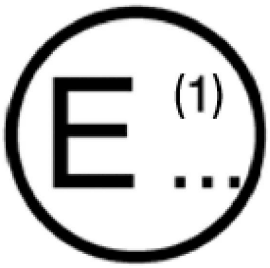


Izdevējs: Iestādes nosaukums:
……
……
……

par ([2]):
apstiprinājuma piešķiršanu
apstiprinājuma paplašinājumu
apstiprinājuma atteikumu
apstiprinājuma anulēšanu
ražošanas pilnīgu izbeigšanu

transportlīdzekļa tipam attiecībā uz drošības jostu, ierobežotājsistēmu, bērna ierobežotājsistēmu, *ISOFIX* bērna ierobežotājsistēmu un *i-Size* bērna ierobežotājsistēmu uzstādīšanu atbilstīgi ANO Noteikumiem Nr. 173

Apstiprinājuma Nr ……

1. Vispārīgi ……

1.1. Marka (ražotāja tirdzniecības nosaukums) ……

1.2. Tips un vispārīgs(-i) komercapraksts(-i) ……

1.3. Tipa identifikācijas līdzekļi, ja marķēti uz transportlīdzekļa ……

……

1.3.1. Minētā marķējuma atrašanās vieta ……

1.4. Transportlīdzekļa kategorija ……

1.5. Ražotāja nosaukums un adrese ……

1.6. Montāžas rūpnīcas(-u) adrese(-es) ……

1.7. Par testu veikšanu atbildīgais tehniskais dienests ……

1.8. Testa ziņojuma datums ……

1.9. Testa ziņojuma numurs ……

2. Transportlīdzekļa konstrukcijas vispārīgi raksturlielumi

2.1. Reprezentatīva transportlīdzekļa fotoattēli un/vai rasējumi

([1]) Tās valsts pazīšanas numurs, kura piešķīrusi/paplašinājusi/atteikusi/anulējusi apstiprinājumu (apstiprināšanas nosacījumus skatīt noteikumos).
([2]) Lieko svītrot.

3. Virsbūve

3.1. Sēdekļi

3.1.1. Skaits .....

3.1.2. Atrašanās vieta un izkārtojums .....

3.1.2.1. Izmantošanai tikai nekustīgā transportlīdzeklī norādītā(-s) sēdvieta(-as) .....

3.1.3. Raksturlielumi: apraksts un rasējumi:

3.1.3.1. sēdekļu un to stiprinājumu .....

3.1.3.2. regulēšanas sistēmas .....

3.1.3.3. pārvietošanas un bloķēšanas sistēmu .....

3.1.3.4. sēdekļa jostas stiprinājumu, ja tie iestrādāti sēdekļa struktūrā .....

3.2. Drošības jostas un/vai citas ierobežotājsistēmas

3.2.1. Drošības jostu un ierobežotājsistēmu skaits un novietojums un sēdekļi, kuros tās var izmantot .....

| | | Pilna tipa apstiprinājuma marķējuma zīme | Variants (ja attiecināms) | Jostas augstuma regulēšanas ierīce (norādīt jā/nē/neobligāta) |
|---|---|---|---|---|
| Pirmā sēdekļu rinda | R | | | |
| | C | | | |
| | L | | | |
| Otrā sēdekļu rinda | R | | | |
| | C | | | |
| | L | | | |

(R = labās puses sēdeklis, C = vidējais sēdeklis, L = kreisās puses sēdeklis)

3.2.2. Papildu ierobežotājsistēmu raksturs un atrašanās vieta (norādīt ir/nav/neobligāta)

| | | Priekšējais drošības gaisa spilvens | Sānu drošības gaisa spilvens | Jostas priekšspriegošanas ierīce |
|---|---|---|---|---|
| Pirmā sēdekļu rinda | R | | | |
| | C | | | |
| | L | | | |
| Otrā sēdekļu rinda | R | | | |
| | C | | | |
| | L | | | |

(R = labās puses sēdeklis, C = vidējais sēdeklis, L = kreisās puses sēdeklis)

3.2.3. Drošības jostas stiprinājumu skaits un atrašanās vietas un pierādījums par atbilstību ANO Noteikumiem Nr. 14 (t. i., tipa apstiprinājuma numurs vai testa ziņojums)

3.3. *ISOFIX* stiprinājumi

3.3.1. *ISOFIX* stiprinājumu skaits un atrašanās vietas un pierādījums par atbilstību ANO Noteikumiem Nr. 14 vai 145 (t. i., tipa apstiprinājuma numurs vai testa ziņojums)

4. Vieta .....

5. Datums .....

6. Paraksts .....

*2. PIELIKUMS*

**Apstiprinājuma marķējuma zīmes izkārtojums**

(sk. šo noteikumu 4.5.–4.5.2. punktu)

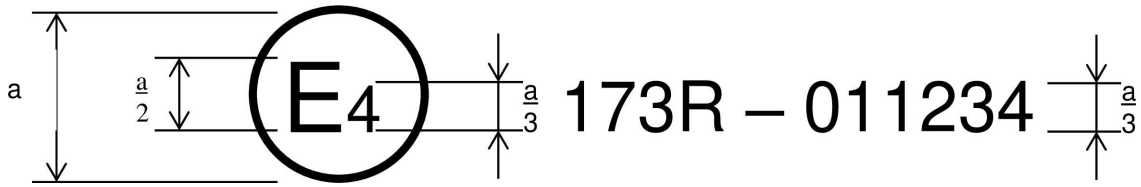


a = min. 8 mm

Dotā apstiprinājuma marķējuma zīme uz transportlīdzekļa rāda, ka konkrētais transportlīdzekļa tips apstiprināts Nīderlandē (E4) atbilstīgi ANO Noteikumiem Nr. 173 ar apstiprinājuma numuru 011234. Apstiprinājuma numura pirmie divi cipari (01) norāda, ka apstiprinājums ir piešķirts saskaņā ar prasībām ANO Noteikumos Nr. 173, kas grozīti ar 01. sērijas grozījumiem.

*3. PIELIKUMS*

**Instrukcijas**

Lietošanas instrukcijas (drīkst iekļaut transportlīdzekļa lietotāja rokasgrāmatā, ja drošības jostu uzstādījis transportlīdzekļa ražotājs), kurās dotas instrukcijas, lai nodrošinātu, ka lietotājs no drošības jostas gūst vislielāko labumu. Šajās instrukcijās jāatsaucas uz:

a) mezgla lietošanas svarīgumu visos braucienos;

b) jostas korektu lietošanu, konkrēti:

   i) paredzēto sprādzes atrašanās vietu;

   ii) ka jostas vēlams lietot cieši pieguļošas;

   iii) siksnu korektu izvietojumu un vajadzību izvairīties no to savērpšanās;

   iv) ka ir svarīgi, ka katru jostu izmanto tikai viens braucējs un ka jostu neliek ap bērnu, kurš sēž braucēja klēpī;

c) sprādzes darbināšanas metodi;

d) regulētāja darbināšanas metodi;

e) jebkāda ievilcēja, kurš varētu būt iestrādāts mezglā, darbināšanas metodi un tā bloķēšanās pārbaudes metodi;

f) ieteicamās metodes, kā jostas tīrīt un attiecīgā gadījumā tās salikt pēc tīrīšanas;

g) vajadzību nomainīt drošības jostu pēc tās izmantošanas smagā negadījumā vai tad, ja tai parādās nopietnas nolietojuma pazīmes, vai ja tā tikusi griezta, vai, ja drošības josta ir aprīkota ar vizuālu pārslodzes indikatoru, kad tas norāda drošības jostas nepiemērotību turpmākai lietošanai, vai, ja drošības josta ir aprīkota ar priekšslogošanas ierīci, kad minētā ierīce ir bijusi aktivēta;

h) to, ka drošības jostu nedrīkst nekādi pārveidot vai izmainīt, jo šādas izmaiņas to var padarīt neefektīvu; jo īpaši tad, ja drošības jostas konstrukcija ļauj to izjaukt pa daļām, iekļauj instrukcijas, lai nodrošinātu korektu atkārtotu salikšanu;

i) to, ka drošības jostu paredzēts lietot braucējiem ar pieauguša cilvēka augumu;

j) jostas novietojumu, kad to nelieto.

*4. PIELIKUMS*

**“H” punkta un rumpja faktiskā leņķa noteikšanas procedūra mehānisko transportlīdzekļu sēdvietām** ([1])

1. papildinājums. “H” punkta telpiskās mašīnas apraksts ([1])

2. papildinājums. Telpiskā koordinātu sistēma ([1])

3. papildinājums. Atsauces dati par sēdvietām ([1])

([1]) Procedūra ir aprakstīta Savstarpējās rezolūcijas Nr. 1 (M.R.1) 6. pielikumā (dokuments ECE/TRANS/WP.29/1101/Amend.5); sk. https://unece.org/transport/vehicle-regulations/wp29/resolutions.

*5. PIELIKUMS*

**Drošības jostas uzstādīšana ar jostas veidu un ievilcēja veidu norādi**

| Minimālās prasības drošības jostām un ievilcējiem | | | | | | |
|---|---|---|---|---|---|---|
| Transportlīdzekļa kategorija | Uz priekšu vērstas sēdvietas | | | | Uz aizmuguri vērstas sēdvietas | Sānis vērsta sēdvieta |
| | Ārējās sēdvietas | | Vidējā sēdvieta | | | |
| | Priekša | Ne priekša | Priekša | Ne priekša | | |
| $M_1$ | Ar4m | Ar4m | Ar4m | Ar4m | B, Br3, Br4m | – |
| $M_2$ < 3,5 t | Ar4m, Ar4Nm | Ar4m, Ar4Nm | Ar4m, Ar4Nm | Ar4m, Ar4Nm | Br3, Br4m, Br4Nm | – |
| $M_2$ > 3,5 t | Br3, Br4m, Br4Nm vai Ar4m, vai Ar4Nm ● | Br3, Br4m, Br4Nm vai Ar4m, vai Ar4Nm ● | Br3, Br4m, Br4Nm vai Ar4m, vai Ar4Nm ● | Br3, Br4m, Br4Nm vai Ar4m, vai Ar4Nm ● | Br3, Br4m, Br4Nm | – |
| $M_3$ | Br3, Br4m, Br4Nm vai Ar4m, vai Ar4Nm ●<br>Sk. 5.1.7. punktu par nosacījumiem, kad ir atļauta klēpja josta | Br3, Br4m, Br4Nm vai Ar4m, vai Ar4Nm ●<br>Sk. 5.1.7. punktu par nosacījumiem, kad ir atļauta klēpja josta | Br3, Br4m, Br4Nm vai Ar4m, vai Ar4Nm ●<br>Sk. 5.1.7. punktu par nosacījumiem, kad ir atļauta klēpja josta | Br3, Br4m, Br4Nm vai Ar4m, vai Ar4Nm ●<br>Sk. 5.1.7. punktu par nosacījumiem, kad ir atļauta klēpja josta | Br3, Br4m, Br4Nm | B, Br3, Br4m, Br4Nm |
| $N_1$ | Ar4m, Ar4Nm | Ar4m, Ar4Nm, Br4m, Br4Nm Ø | B, Br3, Br4m, Br4Nm vai A, Ar4m, Ar4Nm* | B, Br3, Br4m, Br4Nm | B, Br3, Br4m, Br4Nm | – |
| | | 5.1.2.1. punkts – klēpja josta atļauta, ja sēdvieta ir ejas pusē | 5.1.6. punkts – klēpja josta atļauta, ja vējstikls neatrodas atsauces zonā | | | |
| $N_2$ | Br3, Br4m, Br4Nm vai Ar4m, Ar4Nm*<br>5.1.6. punkts – klēpja josta atļauta, ja vējstikls[z] atrodas ārpus atsauces zonas vai ja sēdekļa priekšā ir stūrēšanas vadības ierīce | B, Br3, Br4m, Br4Nm | B, Br3, Br4m, Br4Nm vai A, Ar4m, Ar4Nm*<br>5.1.6. punkts – klēpja josta atļauta, ja vējstikls neatrodas atsauces zonā | B, Br3, Br4m, Br4Nm | B, Br3, Br4m, Br4Nm | – |

| Minimālās prasības drošības jostām un ievilcējiem | | | | | | |
|---|---|---|---|---|---|---|
| Transportlīdzekļa kategorija | Uz priekšu vērstas sēdvietas | | | | Uz aizmuguri vērstas sēdvietas | Sānis vērsta sēdvieta |
| | Ārējās sēdvietas | | Vidējā sēdvieta | | | |
| | Priekša | Ne priekša | Priekša | Ne priekša | | |
| $N_3$ | Br3, Br4m, Br4Nm vai Ar4m, Ar4Nm*<br>5.1.6. punkts – klēpja josta atļauta, ja vējstikls[Z] atrodas ārpus atsauces zonas vai ja sēdekļa priekšā ir stūrēšanas vadības ierīce | B, Br3, Br4m, Br4Nm | B, Br3, Br4m, Br4Nm vai A, Ar4m, Ar4Nm*<br>5.1.6. punkts – klēpja josta atļauta, ja vējstikls neatrodas atsauces zonā | B, Br3, Br4m, Br4Nm | B, Br3, Br4m, Br4Nm | – |

A: trīspunktu (klēpja un diagonāla) josta
B: divpunktu (klēpja) josta
r: ievilcējs
m: ievilcējs ar avārijas bloķēšanu un salikto jutību
3: automātiskas bloķēšanās ievilcējs
4: ievilcējs ar avārijas bloķēšanu
N: paaugstināts reakcijas slieksnis

*: attiecas uz šo noteikumu 5.1.6. punktu
Ø: attiecas uz šo noteikumu 5.1.2.1. punktu
●: attiecas uz šo noteikumu 5.1.7. punktu (sk. šo noteikumu 2.12.3. un 2.12.5. punktu)

Z: šo noteikumu vajadzībām: X kategorijas transportlīdzekļiem par vējstiklu uzskata priekšējo ārējo, uz priekšu vērsto stiklojumu vai virsmu.

Piezīme a. Visos gadījumos visas S veida jostas drīkst uzstādīt visu iespējamo A vai B veida jostu vietā ar nosacījumu, ka to stiprinājumi atbilst ANO Noteikumiem Nr. 14.
Ja drošības jostu sistēma ir apstiprināta saskaņā ar šiem noteikumiem kā S veida josta, izmantojot klēpja jostas siksnu, ražotājs/pieteikuma iesniedzējs drīkst nodrošināt plecu jostas siksnas un, iespējams, vienu vai vairākus ievilcējus, vienu vai divas papildu kājstarpes siksnas, ieskaitot to fiksatorus pie stiprinājumiem. Šiem papildu stiprinājumiem nav obligāti jāatbilst ANO Noteikumiem Nr. 14.
Piezīme b. $M_2$ un $M_3$ visu klašu transportlīdzekļos uz priekšu vērsti sēdekļi, kas vērsti pret iebūvētām bērna ierobežotājsistēmām, jāaprīko ar vismaz Ar sēdekļa jostām.

*6. PIELIKUMS*

**Prasības attiecībā uz mehānisko transportlīdzekļu pieaugušu braucēju drošības jostu un ierobežotājsistēmu uzstādīšanu uz priekšu vērstos sēdekļos un attiecībā uz *ISOFIX* bērna ierobežotājsistēmu un *i-Size* bērna ierobežotājsistēmu uzstādīšanu**

1. Saderība ar bērna ierobežotājsistēmām

1.1. Transportlīdzekļa ražotājs transportlīdzekļa rokasgrāmatā iekļauj vienkāršu padomu transportlīdzekļa lietotājam par katras pasažiera sēdvietas piemērotību bērna ierobežotājsistēmu uzstādīšanai. Šo informāciju sniedz ar piktogrammām vai tās valsts valodā vai vismaz vienā no valsts valodām, kurā transportlīdzekli piedāvā pārdošanai.

Par katru uz priekšu vērstu pasažiera sēdvietu un katru norādīto *ISOFIX* vietu transportlīdzekļa ražotājam jānorāda, vai:

a) sēdvieta ir piemērota "universālās" kategorijas bērna ierobežotājiem (sk. turpmāk 1.2. punktu), un/vai

b) sēdvieta ir piemērota *i-Size* bērna ierobežotājsistēmām (sk. turpmāk 1.4. punktu), un/vai

c) sēdvieta ir piemērota ar apakšējās atsaites fiksatoru aprīkotām bērna ierobežotājsistēmām, un/vai

d) sēdvieta ir piemērota bērna ierobežotājsistēmām, kas iepriekš nav norādītas (sk. turpmāk 1.3. punktu).

Ja sēdvieta ir piemērota tikai lietošanai ar bērna ierobežotājsistēmām, kuras vērstas uz priekšu, tas arī jānorāda transportlīdzekļa rokasgrāmatā.

Papildus iepriekš minētajai informācijai transportlīdzekļa lietotājam transportlīdzekļa ražotājs dara pieejamu šā pielikuma 3. papildinājumā noteikto informāciju. Piemēram, šo informāciju var iekļaut atsevišķos transportlīdzekļa rokasgrāmatas pielikumos vai transportlīdzekļa tehniskajos aprakstos, vai īpašā tīmekļa vietnē. Vietu, kur piekļūt šai informācijai, norāda transportlīdzekļa rokasgrāmatā.

1.2. Universālas kategorijas bērna ierobežotājsistēma ir tāds bērna ierobežotājs, kas apstiprināts kā "universālās" kategorijas atbilstīgi ANO Noteikumu Nr. 44 04. sērijas grozījumiem vai kādas no universālajām kategorijām atbilstīgi ANO Noteikumiem Nr. 129 (vai turpmākiem grozījumiem). Vietām, kuras transportlīdzekļa ražotājs ir norādījis kā piemērotas universālās kategorijas bērna ierobežotājsistēmu uzstādīšanai, jāatbilst šā pielikuma 1. papildinājuma un 5. papildinājuma noteikumiem.

1.3. *ISOFIX* bērna ierobežotājsistēma ir bērna ierobežotājs, kas apstiprināts atbilstīgi ANO Noteikumu Nr. 44 03. sērijas grozījumu 5. papildinājumam vai ANO Noteikumiem Nr. 129 (vai turpmākiem grozījumiem). Vietām, kuras transportlīdzekļa ražotājs ir norādījis kā piemērotas *ISOFIX* bērna ierobežotājsistēmu uzstādīšanai, jāatbilst šā pielikuma 2. papildinājuma noteikumiem.

1.4. *i-Size* bērna ierobežotājs ir bērna ierobežotājs, kas apstiprināts *i-Size* kategorijā atbilstīgi ANO Noteikumiem Nr. 129. Sēdvietām, kuras transportlīdzekļa ražotājs ir norādījis kā piemērotas *i-Size* bērna ierobežotājsistēmu uzstādīšanai, jāatbilst šā pielikuma 2. papildinājuma un 5. papildinājuma noteikumiem.

*6. pielikuma 1. papildinājums*

**Noteikumi par "universālās" kategorijas bērna ierobežotājsistēmu uzstādīšanu kopā ar transportlīdzekļa drošības jostu aprīkojumu**

1. Vispārīgi

1.1. Šajā papildinājumā iekļautās testa procedūras un prasības izmanto, lai noteiktu sēdvietu piemērotību "universālās" kategorijas bērna ierobežotāju uzstādīšanai.

1.2. Testus drīkst veikt transportlīdzeklī vai transportlīdzekļa reprezentatīvā daļā.

2. Testa procedūra

2.1. Sēdekli iestata galējā aizmugurējā un viszemākajā pozīcijā.

2.2. Sēdekļa atzveltnes leņķi iestata atbilstoši ražotāja norādījumiem. Ja nekādas specifikācijas nav, tad būtu jāizmanto 25° leņķis attiecībā pret vertikāli vai tam vistuvākā sēdekļa atzveltnes fiksētā pozīcija.

2.3. Pleca stiprinājumu iestata viszemākajā pozīcijā.

2.4. Uz sēdekļa atzveltnes un spilvena novieto kokvilnas audumu.

2.5. Uz transportlīdzekļa sēdekļa novieto kontrolierīci (kas attēlota šā papildinājuma 1. attēlā).

2.6. Ja sēdvieta ir paredzēta uz priekšu vērstas vai uz aizmuguri vērstas universālas ierobežotājsistēmas uzņemšanai, darbības turpina saskaņā ar 2.6.1., 2.7., 2.8., 2.9. un 2.10. punktu. Ja sēdvieta ir paredzēta tikai uz priekšu vērstas universālas ierobežotājsistēmas uzņemšanai, darbības turpina saskaņā ar 2.6.2., 2.7., 2.8., 2.9. un 2.10. punktu.

2.6.1. Drošības jostas siksnu izkārto ap kontrolierīci aptuveni korektā pozīcijā, kā parādīts 2. un 3. attēlā, tad aizsprādzē sprādzi.

2.6.2. Drošības jostas klēpja siksnu izkārto aptuveni korektā pozīcijā ap kontrolierīces apakšējo daļu, kuras rādiuss ir 150 mm, kā parādīts 3. attēlā, tad aizsprādzē sprādzi.

2.7. Nodrošina, ka kontrolierīce novietota tā, ka tās vertikālā simetrijas plakne atrodas ± 25 mm robežās no sēdvietas vertikālās simetrijas plaknes.

2.8. Nodrošina, ka siksnas nav vaļīgas. Vaļīguma novēršanai pieliek pietiekamu spēku, taču nav jācenšas siksnu kopumu nospriegot.

2.9. Kontrolierīces priekšējās daļas centrā spiež, pieliekot paralēli apakšējai virsmai uz aizmuguri vērstu 100 ± 10 N spēku, un izbeidz spēka pielikšanu.

2.10. Kontrolierīces priekšējās daļas centrā spiež, pieliekot vertikāli lejup vērstu 100 ± 10 N spēku, un izbeidz spēka pielikšanu.

3. Prasības

3.1. Kontrolierīces pamatnei jāsaskaras ar sēdekļa spilvena virsmas gan priekšējām, gan aizmugurējām daļām. Ja šāda saskare nenotiek tādēļ, ka testa kontrolierīcē ir sprauga jostas piekļuvei, šo spraugu drīkst pārsegt vienā līmenī ar testa kontrolierīces apakšējo virsmu.

3.2. Jostas klēpja posmam jāskar kontrolierīce abās pusēs klēpja jostas ceļa aizmugurē (sk. 3. attēlu). Drošības jostas siksnu kopumam vienmēr jāsedz punkti BP liektās malas labās un kreisās puses galos; punkta BP precīza atrašanās vieta uz liektās malas ir parādīta mezglā W 1. attēlā.

3.3. Ja iepriekšminētās prasības nav izpildītas, veicot iepriekš 2.1., 2.2. un 2.3. punktā norādītās korekcijas, tad sēdekli, sēdekļa atzveltni un drošības jostas stiprinājumus drīkst iestatīt alternatīvā pozīcijā, kuru ražotājs norādījis normālai lietošanai un kurā atkārto iepriekšminēto uzstādīšanas procedūru, un atkārtoti verificē prasību izpildi. Šo alternatīvo pozīciju norāda šā pielikuma 3. papildinājuma 1. tabulā kā informāciju.

*1. attēls*

**Kontrolierīces specifikācijas (visi izmēri mm)**

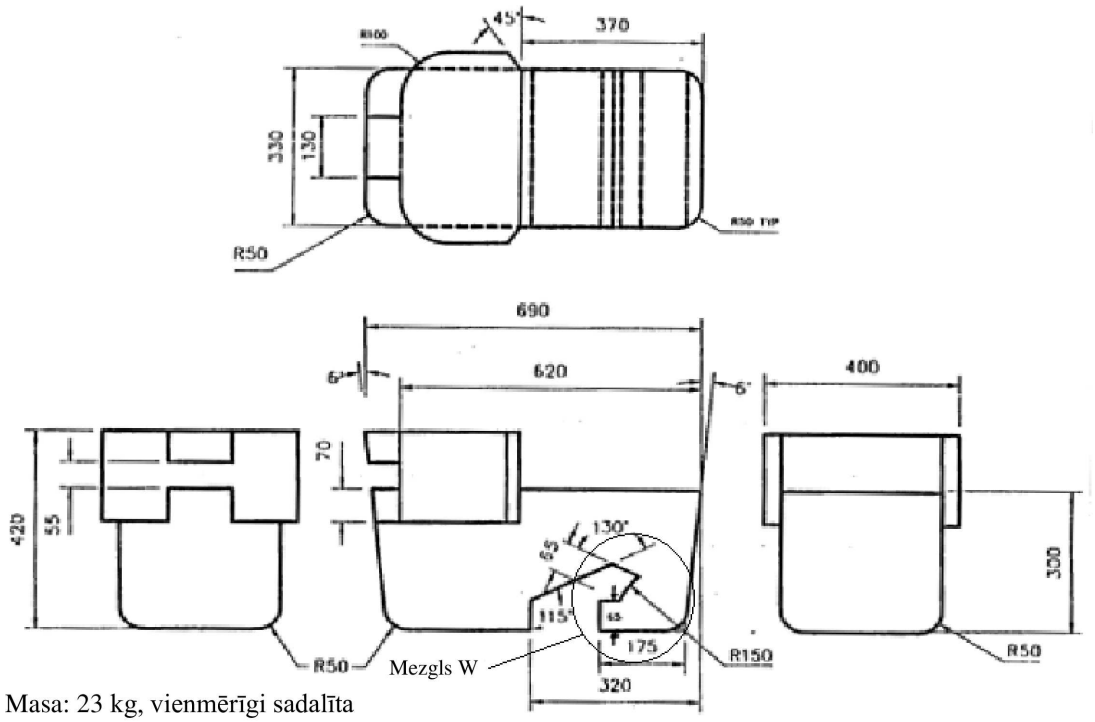


Masa: 23 kg, vienmērīgi sadalīta

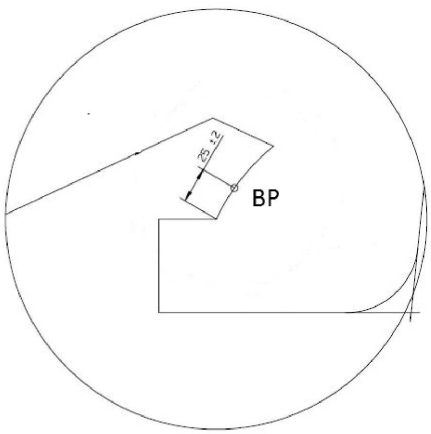


Mezgls W

*2. attēls*

**Kontrolierīces uzstādīšana transportlīdzekļa sēdeklī**

(sk. 2.6.1. punktu)

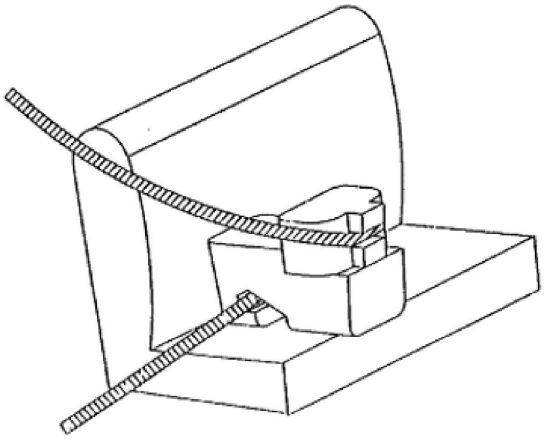

*3. attēls*

**Pārbaudīt saderību**

(sk. 2.6.1. un 3.2. punktu)

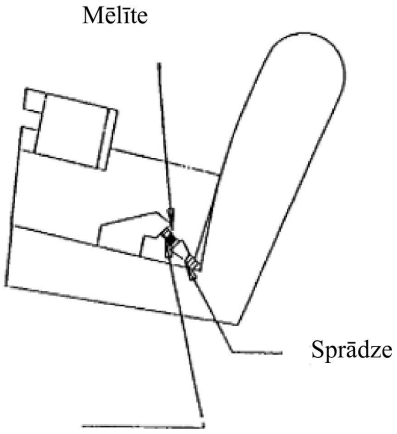


Attēlota tikai klēpja josta

*6. pielikuma 2. papildinājums*

**Noteikumi par tādu universālas un daļēji universālas kategorijas *ISOFIX* bērna ierobežotājsistēmu uzstādīšanu, kas vērstas uz priekšu vai uz aizmuguri, *ISOFIX* vai *i-Size* pozīcijās**

1. Vispārīgi

1.1. Šajā papildinājumā iekļautās testa procedūras un prasības izmanto, lai noteiktu *ISOFIX* vietu piemērotību universālas un daļēji universālas kategorijas *ISOFIX* bērna ierobežotājsistēmu uzstādīšanai, kā arī lai noteiktu, vai *i-Size* sēdvietu piemērotību *i-Size* bērna ierobežotājsistēmu uzstādīšanai.

1.2. Universālas kategorijas bērna ierobežotājsistēma ir bērna ierobežotājs, kas apstiprināts kā "universālās" kategorijas atbilstīgi ANO Noteikumu Nr. 44 03. sērijas grozījumu (vai turpmāku grozījumu) 5. papildinājumam. Sēdvietām, kuras transportlīdzekļa ražotājs ir norādījis kā piemērotas universālās kategorijas bērna ierobežotājsistēmu uzstādīšanai, jāatbilst šā pielikuma 1. papildinājuma noteikumiem.

2. Testa procedūra

*ISOFIX* vietas transportlīdzeklī, kuras noteicis transportlīdzekļa ražotājs, pārbauda, lai nodrošinātu, ka tās var uzņemt šā papildinājuma 4. punktā uzskaitītās *CRF*. Ja transportlīdzekļa ražotājs norādījis, ka *ISOFIX* vieta(-as) uzņems konkrētu *CRF*, tad ir jāpieņem, ka varētu uzņemt mazākas tādas pašas orientācijas *CRF*.

Transportlīdzekļa ražotāja noteiktās *i-Size* sēdvietas pārbauda, lai nodrošinātu, ka ir iespējams uzņemt gan ISO/R2, gan ISO/F2X bērna ierobežotāja kontrolierīces (sk. šā pielikuma 4. punktu), kā arī *i-Size* balsta uzstādīšanas novērtēšanas apjomu.

Gan *ISOFIX*, gan *i-Size* vietai(-ām) piemēro šādu procedūru.

2.1. Pārbaudot *CRF* uz sēdekļa ar *i-Size* balsta uzstādīšanas novērtēšanas apjomu vai bez tā, šo sēdekli drīkst garenvirzienā iestatīt galējā aizmugurējā pozīcijā un tā viszemākajā pozīcijā.

2.2. Sēdekļa atzveltnes leņķi iestata atbilstoši ražotāja norādījumiem un pagalvi – viszemākajā un galējā aizmugurējā pozīcijā. Ja nekādas specifikācijas nav, tad izmanto sēdekļa atzveltnes leņķi, kas atbilst 25° rumpja leņķim attiecībā pret vertikāli, vai tam tuvāko sēdekļa atzveltnes fiksēto pozīciju.

Pārbaudot *CRF* uz aizmugurējā sēdekļa ar *i-Size* balsta uzstādīšanas novērtēšanas apjomu vai bez tā, transportlīdzekļa sēdekli, kas atrodas šā aizmugurējā sēdekļa priekšā, drīkst garenvirzienā pieregulēt uz priekšu, bet ne tālāk par vidējo pozīciju starp galējo priekšējo un galējo aizmugurējo pozīciju. Drīkst pieregulēt arī sēdekļa atzveltnes leņķi, bet ne stāvākā leņķī kā tas, kāds atbilst 15° rumpja leņķim.

2.3. Uz sēdekļa atzveltnes un spilvena novieto kokvilnas audumu.

2.4. *ISOFIX* vai *i-Size* vietā novieto *CRF* ar *i-Size* balsta uzstādīšanas novērtēšanas apjomu vai bez tā.

2.5. Spiež *ISOFIX* stiprinājumu sistēmas virzienā vidū starp *ISOFIX* stiprinājumiem, pieliekot paralēli apakšējai virsmai 100 N ± 10 N spēku, un izbeidz spēka pielikšanu.

2.6. *ISOFIX* stiprinājumu sistēmai piestiprina *CRF* ar *i-Size* balsta uzstādīšanas novērtēšanas apjomu vai bez tā.

2.7. Kontrolierīces priekšējās daļas centrā spiež, pieliekot vertikāli lejup vērstu 100 ± 10 N spēku, un izbeidz spēka pielikšanu.

3. Prasības

Turpmāk izklāstītie testēšanas nosacījumi attiecas tikai uz *CRF* ar *i-Size* balsta uzstādīšanas novērtēšanas apjomu vai bez tā, kad tas uzstādīts *ISOFIX* un/vai *i-Size* vietā. Netiek prasīts, lai šajos apstākļos *CRF* ar *i-Size* balsta uzstādīšanas novērtēšanas apjomu vai bez tā būtu iespējams ielikt *ISOFIX* un/vai *i-Size* vietā un izņemt no tās.

3.1. Jābūt iespējamai *CRF* ar *i-Size* balsta uzstādīšanas novērtēšanas apjomu vai bez tā uzņemšanai, neiejaucoties transportlīdzekļa iekšpusē. *CRF* pamatnei jāatrodas 15° ± 10° leņķī virs horizontālās plaknes, kas iet caur *ISOFIX* stiprinājumu sistēmu. *ISOFIX* fiksatorus – atbilstoši mezglam Y 1.–9. attēlā – drīkst garenvirzienā pieregulēt par –10 mm līdz +70 mm, lai atvieglotu traucējumu pārbaudi. Attēlos parādītas galējās izvirzītās pozīcijas.

3.2. *ISOFIX* augšējās atsaites stiprinājumam, ja tāds ir, jāsaglabājas piekļūstamam.

3.3. Ja iepriekšminētās prasības nav izpildītas, veicot iepriekš 2. punktā norādītās korekcijas, tad sēdekļus, sēdekļu atzveltnes un pagalvjus drīkst iestatīt alternatīvā pozīcijā, kuru ražotājs norādījis normālai lietošanai un kurā atkārto iepriekšminēto uzstādīšanas procedūru, un atkārtoti verificē prasību izpildi. Šīs alternatīvās pozīcijas apraksta transportlīdzekļa rokasgrāmatā, sniedzot šā pielikuma 3. papildinājumā norādīto papildu informāciju. Pasažieru sēdekļus, kas atrodas priekšā *i-Size* sēdvietām, drīkst arī pārvietot pozīcijā, kas ir uz priekšu no normālās izmantošanas pozīcijas. Šādos gadījumos transportlīdzekļa ražotājs transportlīdzekļa rokasgrāmatā sniedz informāciju par to, ka attiecīgo pasažieru sēdekli šādās pozīcijās izmantot nedrīkst.

3.4. Ja iepriekšminētās prasības nav izpildītas, kad savās vietās atrodas kādas iekšējās pierīces, šādas pierīces drīkst noņemt, un pēc tam atkārtoti verificē atbilstību 3. punkta prasībām. Šādā gadījumā attiecīgo informāciju iekļauj šā pielikuma 3. papildinājuma 1. tabulā.

4. ISOFIX bērna ierobežotājsistēmas ārējo robežu izmēru kopu kontrolierīces

— ISO/F3: pilna augstuma uz priekšu vērsta mazbērnu *CRS*

— ISO/F2: samazināta augstuma uz priekšu vērsta mazbērnu *CRS*

— ISO/F2X: samazināta augstuma uz priekšu vērsta mazbērnu *CRS*

— ISO/R3: pilna izmēra uz aizmuguri vērsta mazbērnu *CRS*

— ISO/R2: samazināta izmēra uz aizmuguri vērsta mazbērnu *CRS*

— ISO/R2X: samazināta izmēra uz aizmuguri vērsta mazbērnu *CRS*

— ISO/R1: uz aizmuguri vērsta zīdaiņu *CRS*

— ISO/L1: sānis vērsta kreisās puses *CRS* (kulbiņa)

— ISO/L2: sānis vērsta labās puses *CRS* (kulbiņa)

Iepriekš minētās kontrolierīces jāražo tā, ka to masa ir starp 10 un/vai 13 kg +/- 1 kg, un tām jābūt piemēroti izturīgām un stingrām, lai atbilstu tabulā dotajām funkcionālajām prasībām.

| CRF | Masa (kg) | Pielaide (kg) |
|---|---|---|
| R1 [a] | 10 | ±1 |
| R2 / R2X [a] | 10 | ±1 |
| R3 | 13 | ±1 |
| L1 / L2 | 13 | ±1 |
| F2 / F2X [a] | 13 | ±1 |
| F3 | 13 | ±1 |

[a] Ņemot vērā *ISOFIX* pamatnes masu.

4.1. Pilna augstuma uz priekšu vērstu bērna ierobežotājsistēmu mazbērnam ārējās robežas

*1. attēls*

**ISO/F3 ārējo robežu izmēri pilna augstuma uz priekšu vērstai mazbērnu *CRS* (augstums 720 mm) *ISOFIX* IZMĒRA KLASE A**

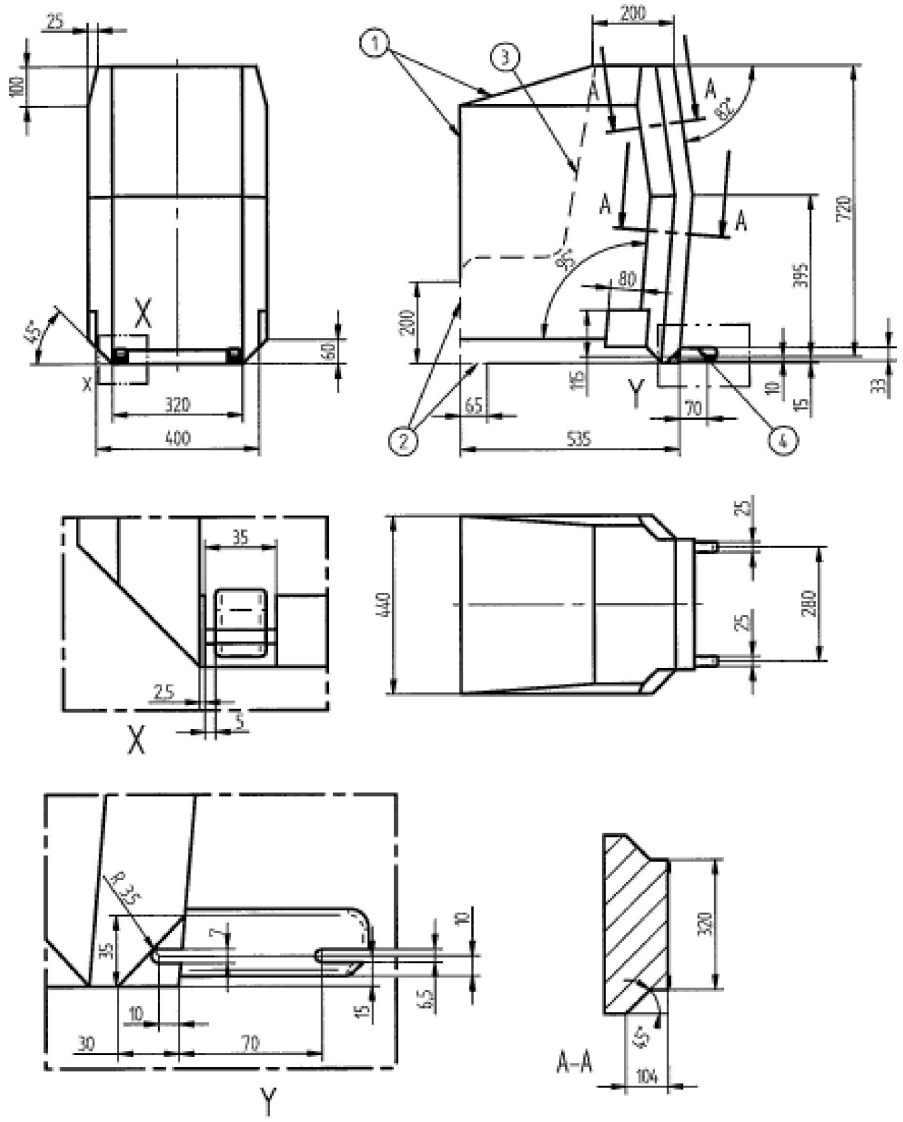


Visi izmēri mm

*Paskaidrojums*

1 Robežas virzienā uz priekšu un uz augšu

2 Svītrpunktu līnija iezīmē zonu, kurā balsts drīkst izvirzīties

3 N/A

4 Savienotāja zonas plašākas specifikācijas dotas ANO Noteikumos Nr. 44 / ANO Noteikumos Nr. 129

4.2. Samazināta augstuma uz priekšu vērstu bērna ierobežotājsistēmu mazbērnam ārējās robežas

*2. attēls*

**ISO/F2 ārējo robežu izmēri samazināta augstuma uz priekšu vērstai mazbērnu *CRS* (augstums 650 mm) – *ISOFIX* IZMĒRA KLASE B**

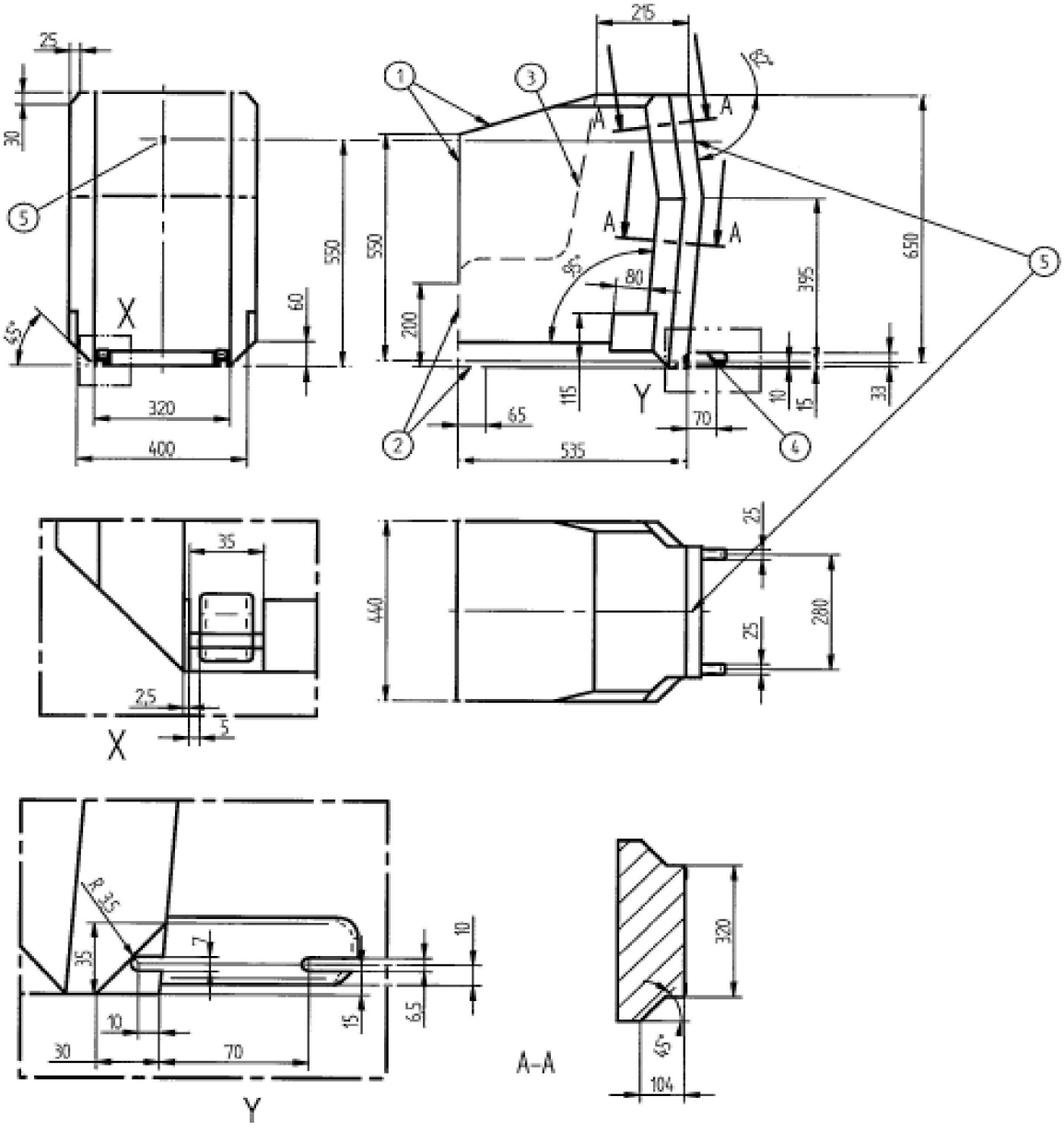


Visi izmēri mm

*Paskaidrojums*

1 Robežas virzienā uz priekšu un uz augšu

2 Svītrpunktu līnija iezīmē zonu, kurā balsts drīkst izvirzīties

3 N/A

4 Savienotāja zonas plašākas specifikācijas dotas ANO Noteikumos Nr. 44 / ANO Noteikumos Nr. 129

5 Augšējās atsaites siksnas stiprināšanas punkts

4.3. Samazināta augstuma otrās versijas aizmugures formas uz priekšu vērstu bērna ierobežotājsistēmu mazbērnam ārējās robežas

*3. attēls*

**ISO/F2X ārējo robežu izmēri samazināta augstuma otrās versijas aizmugures virsmas formas uz priekšu vērstas mazbērnu *CRS* (augstums 650 mm) – *ISOFIX* IZMĒRA KLASE B1**

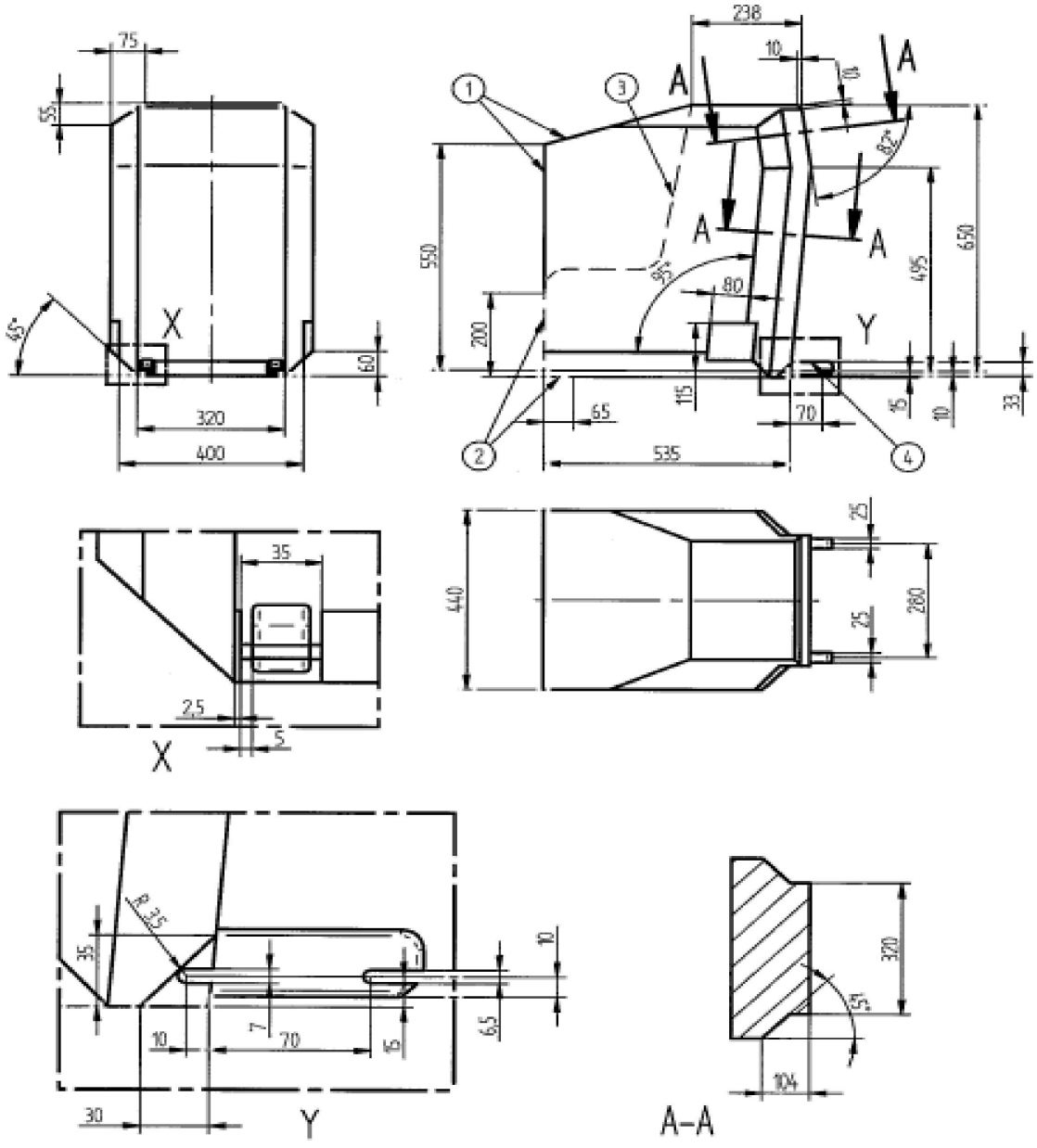


Visi izmēri mm

*Paskaidrojums*

1 Robežas virzienā uz priekšu un uz augšu

2 Svītrpunktu līnija iezīmē zonu, kurā balsts drīkst izvirzīties

3 N/A

4 Savienotāja zonas plašākas specifikācijas dotas ANO Noteikumos Nr. 44 / ANO Noteikumos Nr. 129

4.4. Pilna izmēra uz aizmuguri vērstas bērna ierobežotājsistēmas mazbērnam ārējās robežas

*4. attēls*

**ISO/R3 ārējo robežu izmēri pilna izmēra uz aizmuguri vērstai mazbērnu *CRS ISOFIX* IZMĒRA KLASE C**

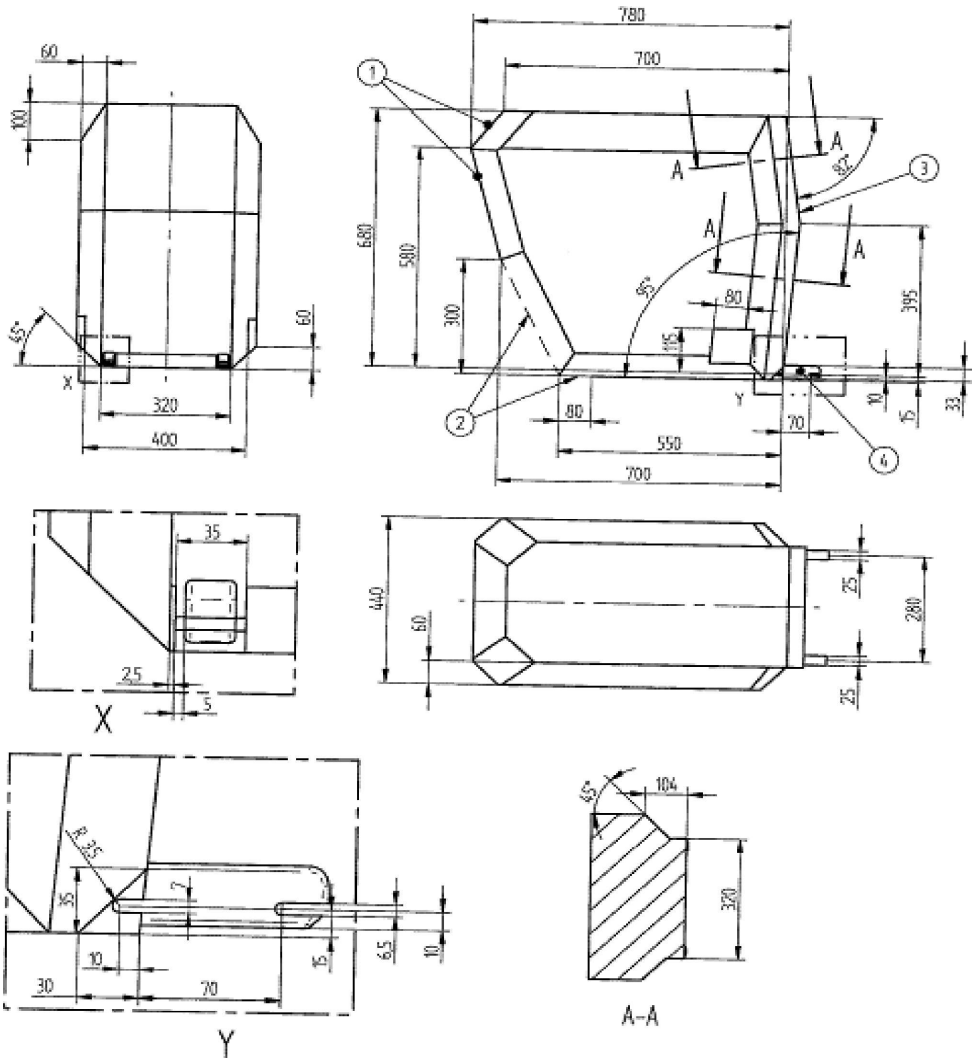


Visi izmēri mm

*Paskaidrojums*

1 Robežas virzienā uz aizmuguri un uz augšu

2 Svītrpunktu līnija iezīmē zonu, kurā balsts drīkst izvirzīties

3 Ierobežojumu virzienā uz aizmuguri (attēlā pa labi) nosaka uz priekšu vērstas ārējās robežas 2. attēlā

4 Savienotāja zonas plašākas specifikācijas dotas ANO Noteikumos Nr. 44 / ANO Noteikumos Nr. 129

4.5. Samazināta izmēra uz aizmuguri vērstu bērna ierobežotājsistēmu mazbērnam ārējās robežas

*5. attēls*

**ISO/R2 ārējo robežu izmēri samazināta izmēra uz aizmuguri vērstai mazbērnu *CRS ISOFIX* IZMĒRA KLASE D**

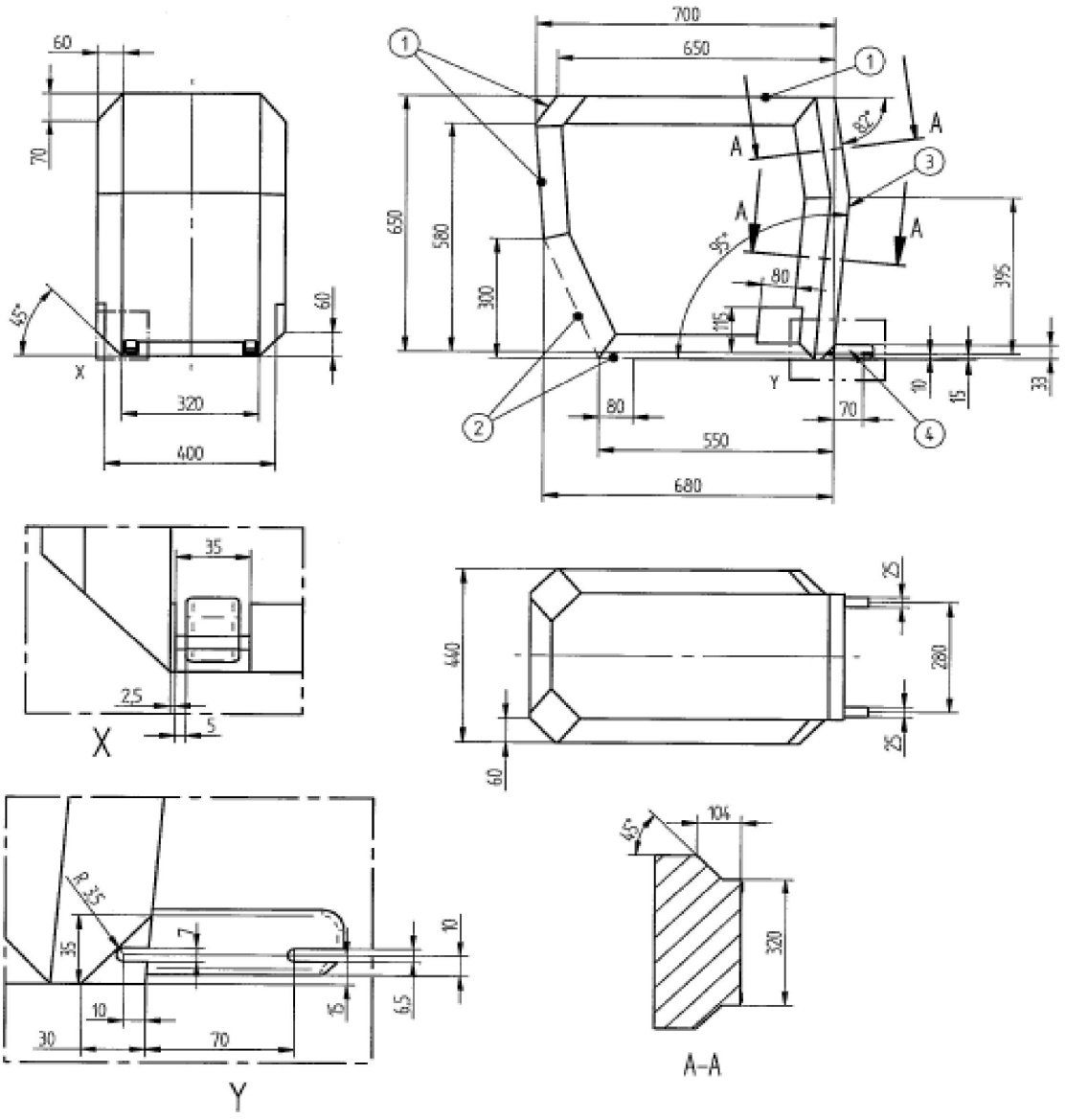


Visi izmēri mm

*Paskaidrojums*

1 Robežas virzienā uz aizmuguri un uz augšu

2 Svītrpunktu līnija iezīmē zonu, kurā drīkst izvirzīties konkrēta transportlīdzekļa *CRS* balsts vai līdzīga ierīce

3 Ierobežojumu virzienā uz aizmuguri (attēlā pa labi) nosaka uz priekšu vērstas ārējās robežas 2. attēlā

4 Savienotāja zonas plašākas specifikācijas dotas ANO Noteikumos Nr. 44 / ANO Noteikumos Nr. 129

4.6. Uz aizmuguri vērstu bērna ierobežotājsistēmu zīdainim ārējās robežas

*6. attēls*

**ISO/R1 ārējo robežu izmēri uz aizmuguri vērstai zīdaiņa izmēra *CRS ISOFIX* IZMĒRA KLASE E**

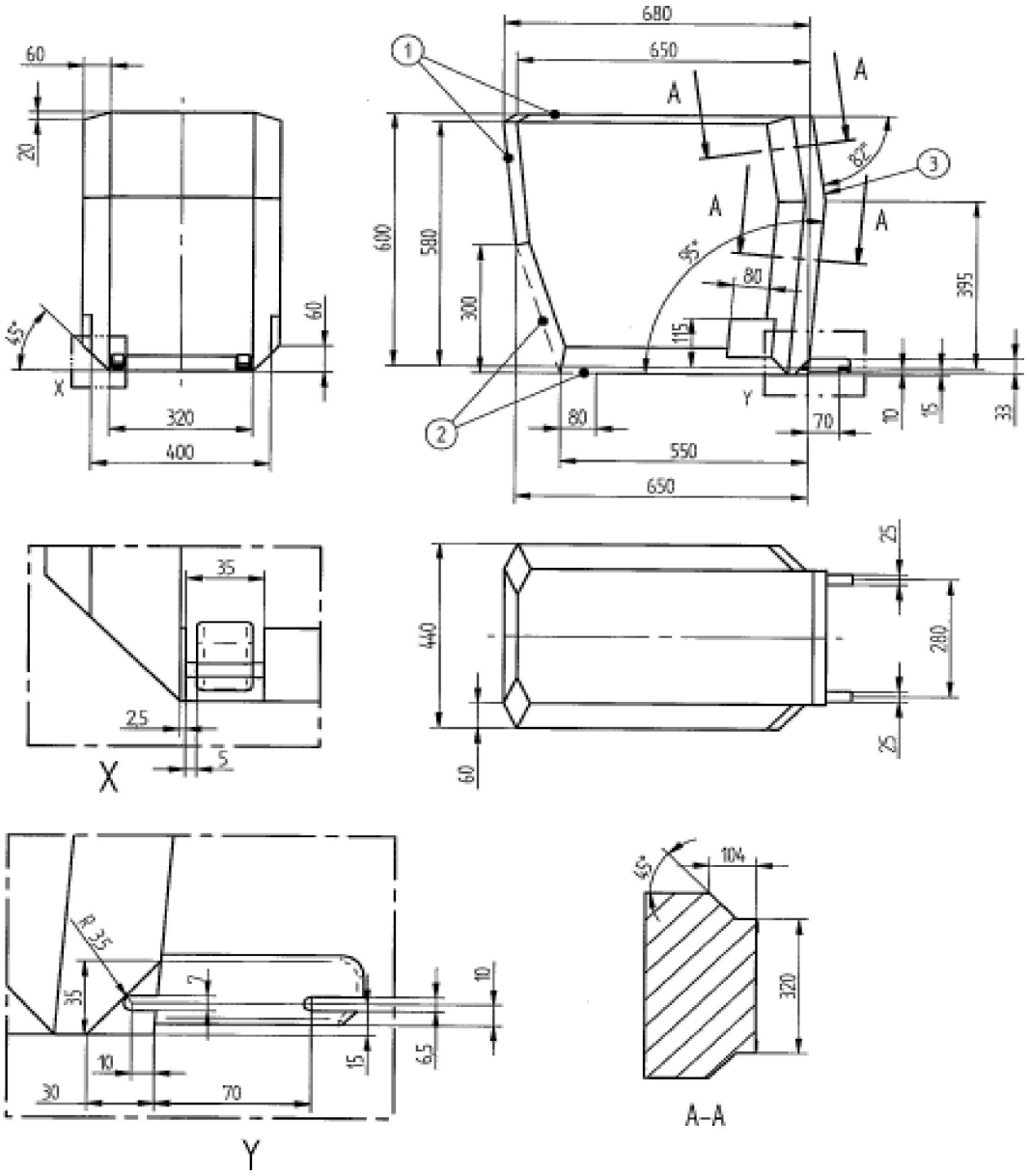


Visi izmēri mm

*Paskaidrojums*

1 Robežas virzienā uz aizmuguri un uz augšu

2 Svītrpunktu līnija iezīmē zonu, kurā balsts drīkst izvirzīties

3 Ierobežojumu virzienā uz aizmuguri (attēlā pa labi) nosaka uz priekšu vērstas ārējās robežas 2. attēlā

4 Savienotāja zonas plašākas specifikācijas dotas ANO Noteikumos Nr. 44 / ANO Noteikumos Nr. 129

4.7. Uz aizmuguri vērstas bērna ierobežotājsistēmas mazbērnam ārējās robežas

*7. attēls*

**ISO/R2X Ārējo robežu izmēri samazināta izmēra uz aizmuguri vērstai *CRS*, kas pārveidotas, lai uzlabotu savietojamību ar transportlīdzekļa iekšpusi**

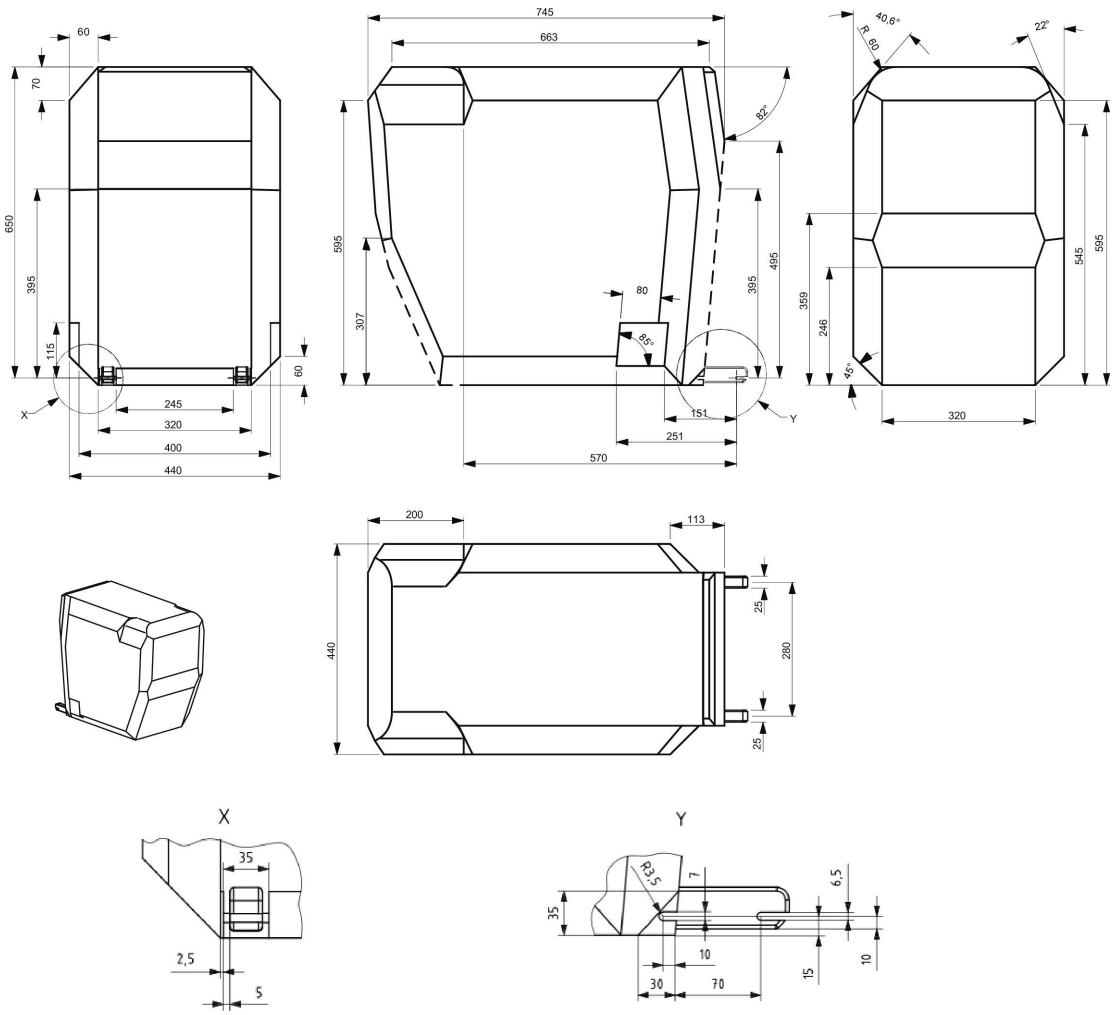


Visi izmēri mm

*Paskaidrojums*

1 Robežas virzienā uz aizmuguri un uz augšu

2 Svītrpunktu līnija iezīmē zonu, kurā drīkst izvirzīties pretrotācijas ierīce vai līdzīga ierīce (piem., atsitiena stienis)

3 Ierobežojumu virzienā uz aizmuguri (attēlā pa labi) nosaka uz priekšu vērstas ārējās robežas 2. attēlā.

4 Savienotāja zonas plašākas specifikācijas skatīt ANO Noteikumos Nr. 44 / ANO Noteikumos Nr. 129

4.8. Sānis vērstu bērna ierobežotājsistēmu ārējās robežas

*8. attēls*

**Ārējo robežu izmēri sānis vērstai *CRS* – ISO/L1 – vai simetriski pretējai – ISO/L2 (redzama attēlā)**

*Piezīme.* Uz kreiso sānu vērstas zīdaiņa *CRS* (ISO/L1) ārējo robežu izmēri ir simetriski ISO/L2 attiecībā pret tās vidējo garenplakni.

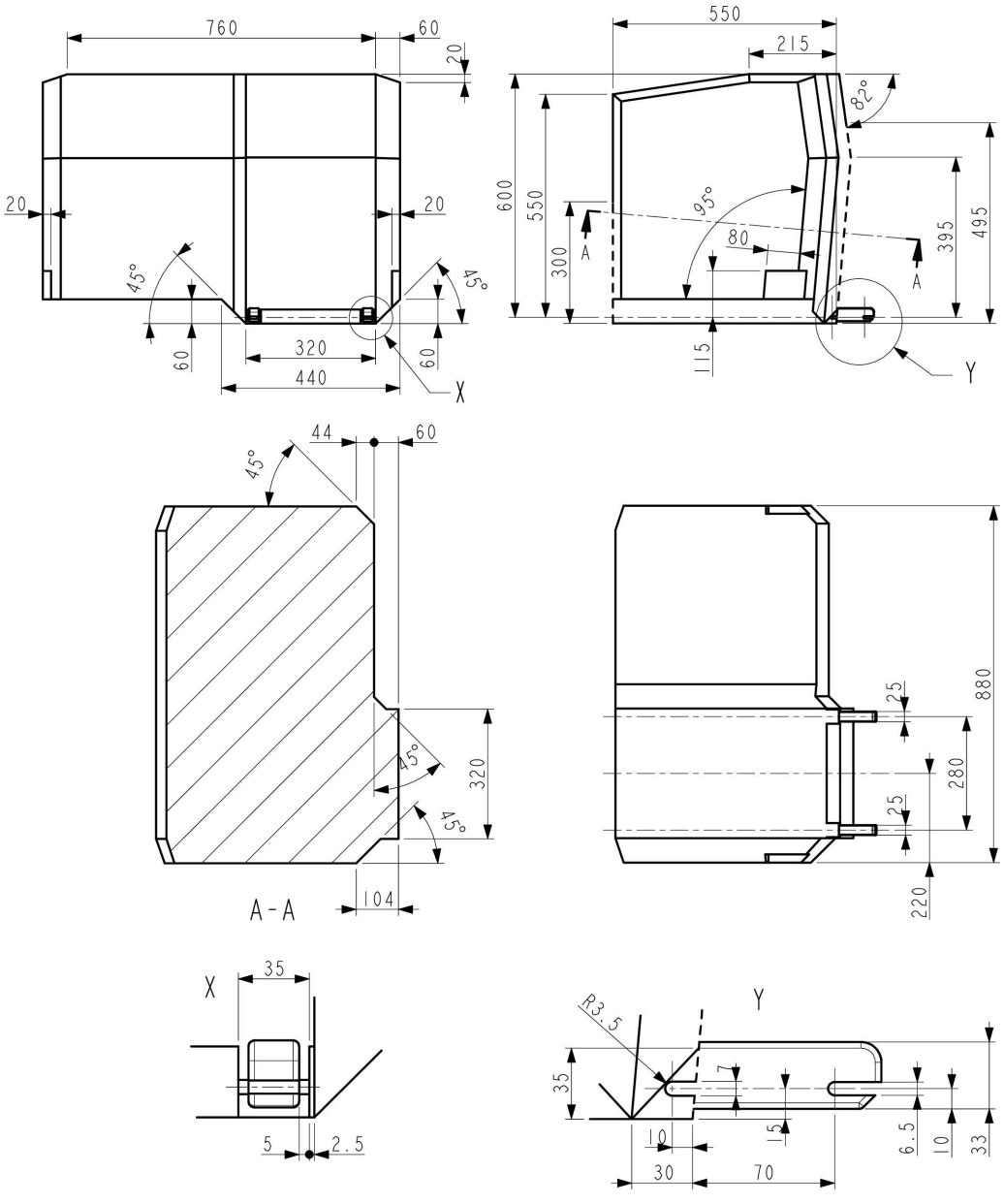


Visi izmēri mm

*Paskaidrojums*

1 Robežas virzienā uz aizmuguri un uz augšu

2 Svītrpunktu līnija iezīmē zonu, kurā drīkst izvirzīties pretrotācijas ierīce vai līdzīga ierīce (piem., atsitiena stienis)

3 Savienotāja zonas plašākas specifikācijas skatīt ANO Noteikumos Nr. 44 / ANO Noteikumos Nr. 129

4.9. *i-Size* balsts

*9. attēls*

**i-Size balsta uzstādīšanas novērtēšanas apjoma sānskats *i-Size* sēdvietu saderības novērtēšanai ar *i-Size* bērna ierobežotājsistēmu balstiem**

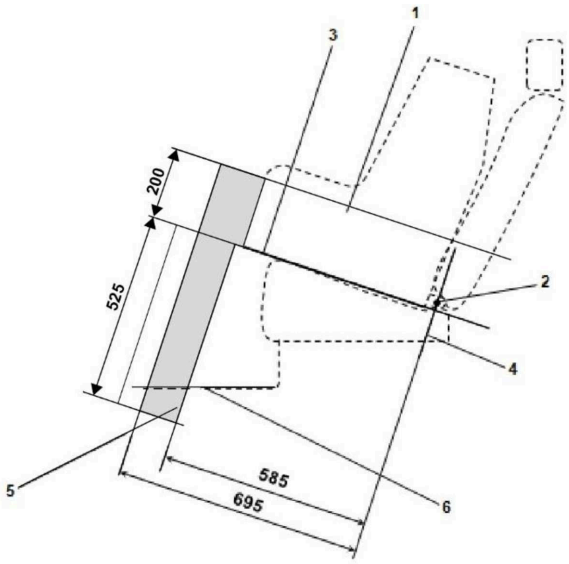


Visi izmēri mm

*Paskaidrojums*

1. Bērna ierobežotāja kontrolierīce (*CRF*)
2. *ISOFIX* apakšējo stiprinājumu stienis
3. Plakne, ko veido *CRF* apakšējā virsma, kad tā uzstādīta paredzētajā sēdvietā
4. Plakne, kas iet caur apakšējā stiprinājuma stieni un orientēta perpendikulāri *CRF* vidējai garenplaknei un perpendikulāri plaknei, ko veido paredzētajā sēdvietā uzstādītas *CRF* apakšējā virsma
5. *i-Size* balsta uzstādīšanas novērtēšanas apjoms, kas reprezentē *i-Size ISOFIX* bērna ierobežotājsistēmas balsta ģeometriskās robežas
6. Transportlīdzekļa grīda

*Piezīme.* Rasējums nav mērogā.

4.10. *i-Size* balsta uzstādīšanas novērtēšanas apjoms

*10. attēls*

**_i-Size_ balsta uzstādīšanas novērtēšanas apjoma 3D skats _i-Size_ sēdvietas savietojamības novērtēšanai ar _i-Size_ bērna ierobežotājsistēmu balstiem**

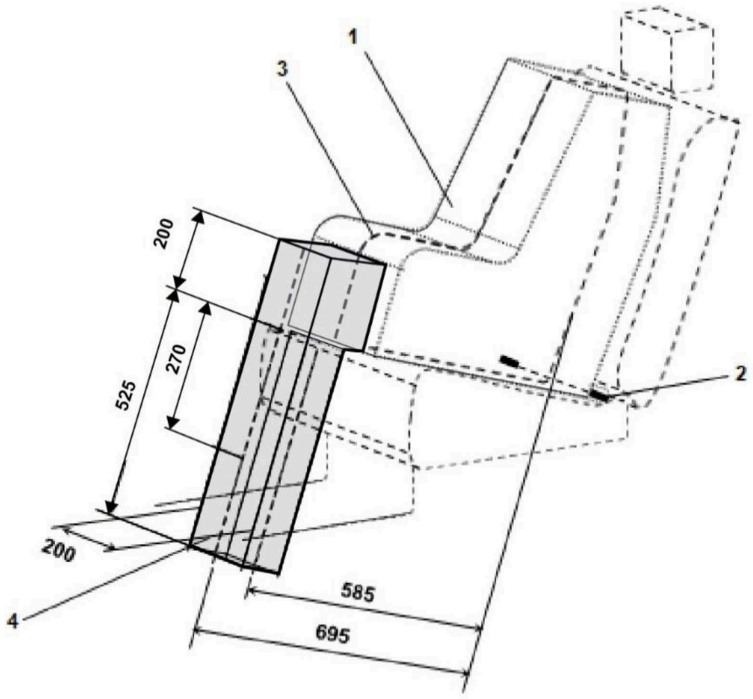


Visi izmēri mm

*Paskaidrojums*

1. Bērna ierobežotāja kontrolierīce (*CRF*)
2. *ISOFIX* apakšējo stiprinājumu stienis
3. *CRF* vidējā garenplakne
4. *i-Size* balsta uzstādīšanas novērtēšanas apjoms

*Piezīme.* Rasējums nav mērogā.

*6. pielikuma 3. papildinājums*

**Detalizētas informācijas piemērs, piem., bērna ierobežotājsistēmas ražotājiem**

*1. tabula*

**Tehniska informācija, piem., bērna ierobežotājsistēmas ražotājiem**

(tāpēc tās tulkojums valsts valodās netiek prasīts)

| | Sēdvieta | | | | | | | | |
|---|---|---|---|---|---|---|---|---|---|
| Sēdvietas numurs | 1 | 2 | 3 | 4 | 5 | 6 | 7 | 8 | 9 |
| Sēdvieta piemērota universālai jostu (jā/nē) | | | | | | | | | |
| *i-Size* sēdvieta (jā/nē) | | | | | | | | | |
| Sēdvieta piemērota sānis vērstai kontrolierīcei (L1/L2) | | | | | | | | | |
| Lielākā piemērotā uz aizmuguri vērstā kontrolierīce (R1/ R2X/ R2/ R3) | | | | | | | | | |
| Lielākā piemērotā uz priekšu vērstā kontrolierīce (F2X/ F2/ F3) | | | | | | | | | |
| Lielākā piemērotā bērna sēdekļa kontrolierīce (B2/B3) | | | | | | | | | |

1. Pievieno informāciju par katru sēdvietu, kas nav *i-Size* sēdvieta un kas ir savietojama ar šajos noteikumos aprakstīto balstu.
2. Pievieno informāciju par katru sēdvietu, kas aprīkota ar *ISOFIX* apakšējiem stiprinājumiem, bet kurai nav augšējās atsaites atbilstoši šiem noteikumiem.
3. Pievieno informāciju, ja pieauguša cilvēka drošības jostas sprādzes atrodas sānos starp abiem *ISOFIX* apakšējiem stiprinājumiem.
4. Pievieno informāciju, ja kādai sēdvietai ir apakšējās atsaites stiprinājumi un/vai apakšējās atsaites skavas un/vai ja priekšējā sēdekļa augšējās atsaites stiprinājumu (ja tas pieejams) drīkst izmantot kā *LTA*.

*Piezīme.*

1. Orientācija ir normāls braukšanas virziens; drīkst dzēst slejas attiecībā uz sēdvietām, kuru transportlīdzeklī nav.
2. Sēdvietu numerāciju veido uz šādu definīciju pamata.

| Sēdekļa numurs | Pozīcija transportlīdzeklī |
|---|---|
| 1 | Priekšā kreisā pusē |
| 2 | Priekšā vidū |
| 3 | Priekšā labā pusē |
| 4 | Otrā rinda kreisā pusē |
| 5 | Otrā rinda vidū |
| 6 | Otrā rinda labā pusē |
| 7 | Trešā rinda kreisā pusē |
| 8 | Trešā rinda vidū |
| 9 | Trešā rinda labā pusē |

Informāciju par sēdvietas numuru var sniegt tabulā, ar skicēm vai piktogrammām.

*6. pielikuma 4. papildinājums*

**Desmitgadīgas personas manekena uzstādīšana**

a) Sēdekli iestata galējā aizmugurējā pozīcijā.

b) Sēdekļa augstumu iestata atbilstoši ražotāja specifikācijām. Ja nekādas specifikācijas nav, sēdekli iestata viszemākajā pozīcijā.

c) Sēdekļa atzveltnes leņķi iestata atbilstoši ražotāja norādījumiem. Ja nekādas specifikācijas nav, tad būtu jāizmanto 25 grādu leņķis attiecībā pret vertikāli vai tam vistuvākā sēdekļa atzveltnes fiksētā pozīcija.

d) Pleca stiprinājumu iestata viszemākajā pozīcijā.

e) Manekenu novieto sēdvietā, nodrošinot, ka iegurnis saskaras ar sēdekļa atzveltni.

f) Garenplakne, kas iet caur manekena viduslīniju, būs uz sēdvietas šķietamās viduslīnijas.

*6. pielikuma 5. papildinājums*

**Noteikumi par uz priekšu vērstu bērna sēdekļa *i-Size* un konkrētu kategoriju bērna ierobežotājsistēmu uzstādīšanu transportlīdzekļa sēdvietās vai *i-Size* sēdvietās**

1. Vispārīgi

1.1. Šajā papildinājumā iekļautās testa procedūras un prasības izmanto, lai noteiktu sēdvietu piemērotību bērna sēdekļa kontrolierīces ISO/B2 vai ISO/B3 uzstādīšanai bez *ISOFIX* fiksatoriem. Ja transportlīdzekļa ražotājs norādījis, ka vieta(-s) transportlīdzeklī uzņems konkrētu *CRF*, tad ir jāpieņem, ka uzņems arī mazākas tādas pašas orientācijas *CRF*.

1.2. Testus drīkst veikt transportlīdzeklī vai transportlīdzekļa reprezentatīvā daļā. Atbilstību šai prasībai var pierādīt ar fizisku testu vai datorsimulāciju, vai ar reprezentatīviem rasējumiem.

2. Testa procedūra

Transportlīdzekļa ražotāja definētās *i-Size* vietas transportlīdzeklī pārbauda, lai nodrošinātu, ka tās vismaz bez *ISOFIX* savienojumiem var uzņemt šā papildinājuma 4. punktā uzskaitīto ISO/B2 kontrolierīci.

2.1. Sēdekli iestata galējā aizmugurējā un viszemākajā pozīcijā.

2.2. Sēdekļa atzveltnes leņķi iestata atbilstoši ražotāja norādījumiem. Ja nekādas specifikācijas nav, tad būtu jāizmanto 25° rumpja leņķis attiecībā pret vertikāli vai tam vistuvākā sēdekļa atzveltnes fiksētā pozīcija.

2.3. Pārbaudot *CRF* aizmugurējā sēdeklī, transportlīdzekļa sēdekli, kas atrodas šā aizmugurējā sēdekļa priekšā, drīkst garenvirzienā piereglēt uz priekšu, bet ne tālāk par vidējo pozīciju starp galējo priekšējo un galējo aizmugurējo pozīciju. Drīkst piereglēt arī sēdekļa atzveltnes leņķi, bet ne stāvākā leņķī kā tas, kāds atbilst 15° rumpja leņķim. Ja priekšējam sēdeklim var regulēt augstumu, to iestata atbilstoši ražotāja specifikācijai. Ja nekādas specifikācijas nav, tad priekšējo sēdekli iestata vidējā augstuma vai vidējam augstumam vistuvākajā pozīcijā.

2.4. Ja nepieciešams, pagalvjus drīkst regulēt vai noņemt, ja tas iespējams.

2.5. Pleca stiprinājumu iestata transportlīdzekļa ražotāja noteiktajā pozīcijā.

2.6. Ja vajadzīgs, uz sēdekļa atzveltnes un spilvena novieto kokvilnas audumus.

2.7. Noņem *ISOFIX* fiksatorus no *CRF* vai tos ievelk pozīcijā, kurā tie pilnībā atrodas iekšpusē no atvirzījuma līnijas (atsauces līnija E, 2. vai 3. attēls).

2.8. Kontrolierīci novieto uz transportlīdzekļa sēdekļa (kā parādīts šā papildinājuma 2. vai 3. attēlā). Kontrolierīces augša drīkst saskarties ar transportlīdzekļa jumtu. Lai kontrolierīci novietotu vajadzīgajā pozīcijā, ir atļauta sēdekļa spilvena saspiešana.

2.9. Drošības jostu izkārto caur *CRF* aptuveni korektā pozīcijā, un tad aizsprādzē sprādzi. Nodrošina, ka siksnas nav vaļīgas. Kontrolierīce jānotur transportlīdzekļa drošības jostai.

2.10. Nodrošina, ka kontrolierīce ir novietota tā, ka tās viduslīnija ir uz sēdvietas šķietamās viduslīnijas ± 25 mm, un ka šī viduslīnija ir paralēla transportlīdzekļa sēdekļa viduslīnijai. Sasveres leņķim α (sk. 1. attēlu) jābūt 0 ± 5° robežās.

2.11. Kontrolierīces priekšējās daļas centrā spiež, pieliekot paralēli apakšējai virsmai uz aizmuguri vērstu 100 ± 10 N spēku, un izbeidz spēka pielikšanu.

2.12. Kad iespējams, kontrolierīces priekšējās daļas centrā spiež, pieliekot vertikāli lejup vērstu 100 ± 10 N spēku, un izbeidz spēka pielikšanu.

3. Prasības

3.1. Jābūt iespējai kontrolierīci nostiprināt sēdvietā, izmantojot trīspunktu drošības jostu, un aizsprādzēt drošības jostu.

3.2. Sasveres leņķim α, kā parādīts 1. attēlā, jābūt vienādam ar vai mazākam par 5°.

3.3. Kontrolierīces pamatnei jāsaskaras ar sēdekļa spilvenu, un kontrolierīces aizmugurējai virsmai jāsaskaras ar sēdekļa atzveltni vai pagalvi. Pilnīga saskare ar sēdekli nav nepieciešama, ir pieļaujamas "spraugas" transportlīdzekļa sēdekļa kontūru dēļ, kā norādīts ar bultām 1. attēlā. Bērna sēdekļa ārējā robeža ir aprīkota ar regulējamu atzveltni. Savietojamību ar transportlīdzekļa sēdvietu panāk vismaz vienā atzveltnes stāvoklī tās pārvietošanas diapazonā, kā parādīts 2. vai 3. attēlā.

3.4. Ja iepriekšminētās prasības nav izpildītas, veicot iepriekš 2.1.– 2.12. punktā norādītās korekcijas, tad sēdekli, sēdekļa atzveltni un drošības jostas stiprinājumus drīkst iestatīt alternatīvā pozīcijā, kuru ražotājs norādījis normālai lietošanai un kurā atkārto iepriekšminēto uzstādīšanas procedūru, un atkārtoti verificē prasību izpildi. Šo alternatīvo pozīciju apraksta saskaņā ar 6. pielikuma 1.1. punktu un 3. papildinājumā norādītajā detalizētajā tehniskajā informācijā.

4. Bērna sēdekļa bērna ierobežotājsistēmas kontrolierīces:

a) ISO/B2: bērna sēdeklis, samazināta platuma 440 mm (2. attēls);

b) ISO/B3: bērna sēdeklis, pilna platuma 520 mm (3. attēls).

Iepriekš minētās kontrolierīces jāražo tā, ka to masa ir 7 kg +/– 1 kg, un tām jābūt piemēroti izturīgām un stingrām, lai atbilstu funkcionālajām prasībām.

*1. attēls*

**Novietojums sēdeklī**

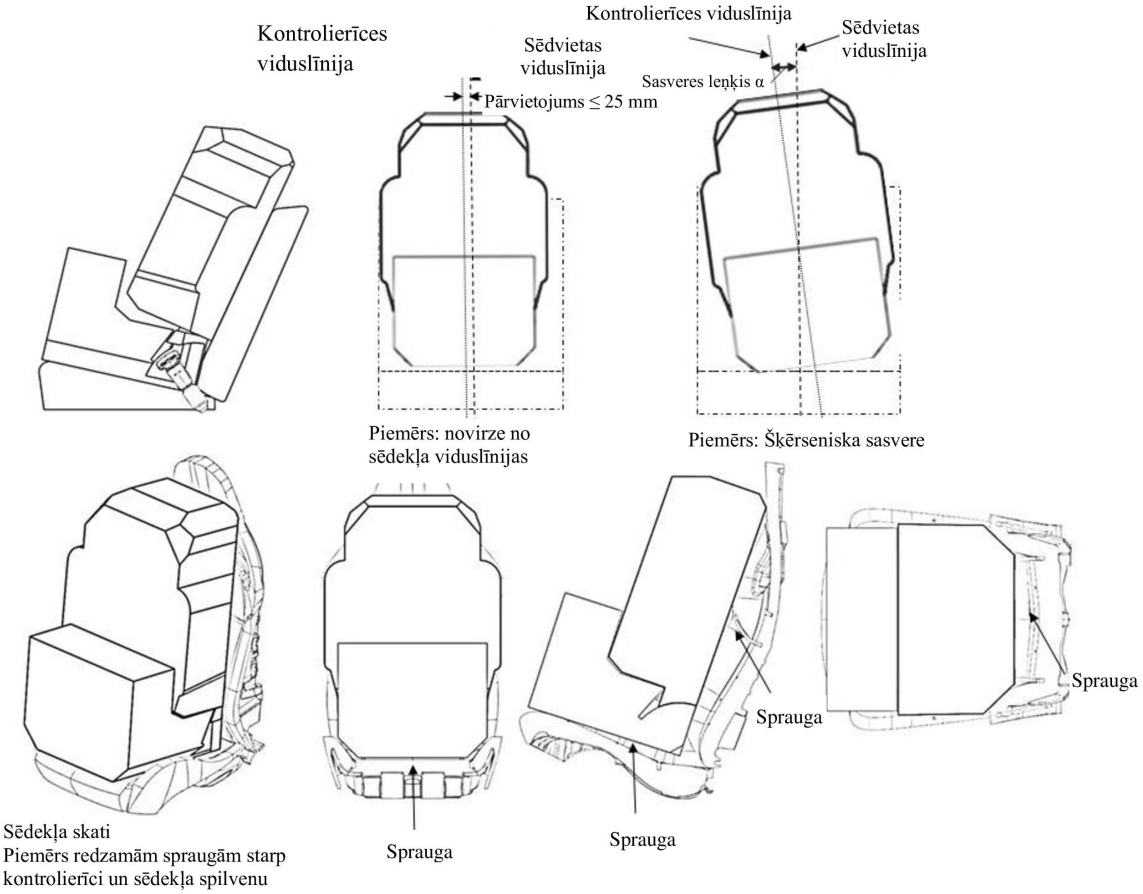

*2. attēls*

**ISO/B2: bērna sēdekļa ārējo robežu izmēri, samazināts platums 440 mm – bez *ISOFIX* vai ar noņemtiem vai kontrolierīces korpusā ievirzītiem savienojumiem (aiz līnijas E, kā noteikts mezglā B)**

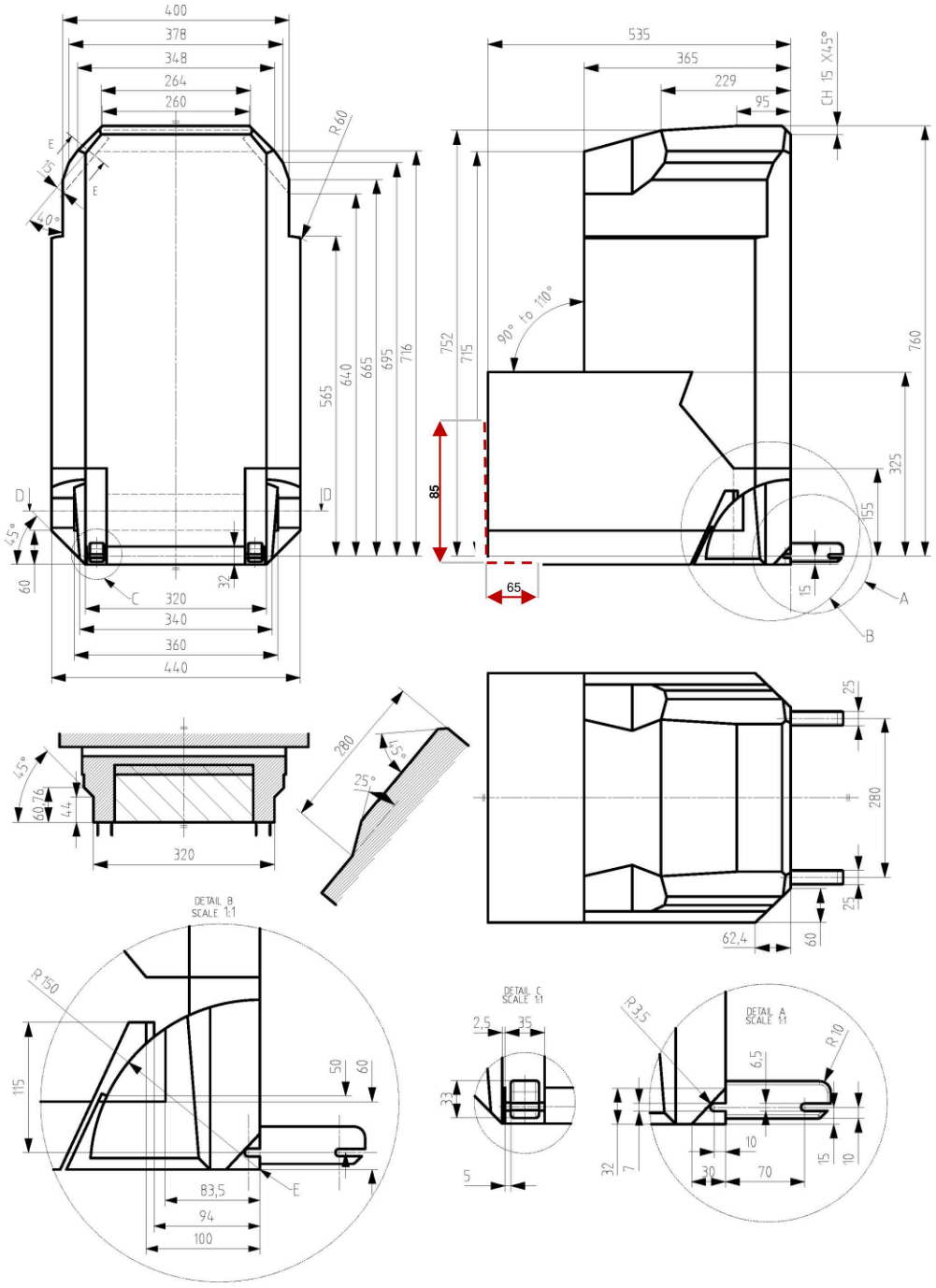


Visi izmēri mm

*Paskaidrojums*

1. E ir atzveltnes rotācijas atsauces ass (90°–110°) un atsauces līnija *ISOFIX* ievilkšanai/ievirzīšanai

2. Svītrpunktu līnija iezīmē zonu, kurā drīkst izvirzīties pretrotācijas ierīce vai līdzīga ierīce

*3. attēls*

**ISO/B3 – bērna sēdekļa ārējo robežu izmēri, pilns platums 520 mm – bez *ISOFIX* vai ar noņemtiem vai kontrolierīces korpusā ievirzītiem savienojumiem (aiz līnijas E, kā noteikts mezglā B)**

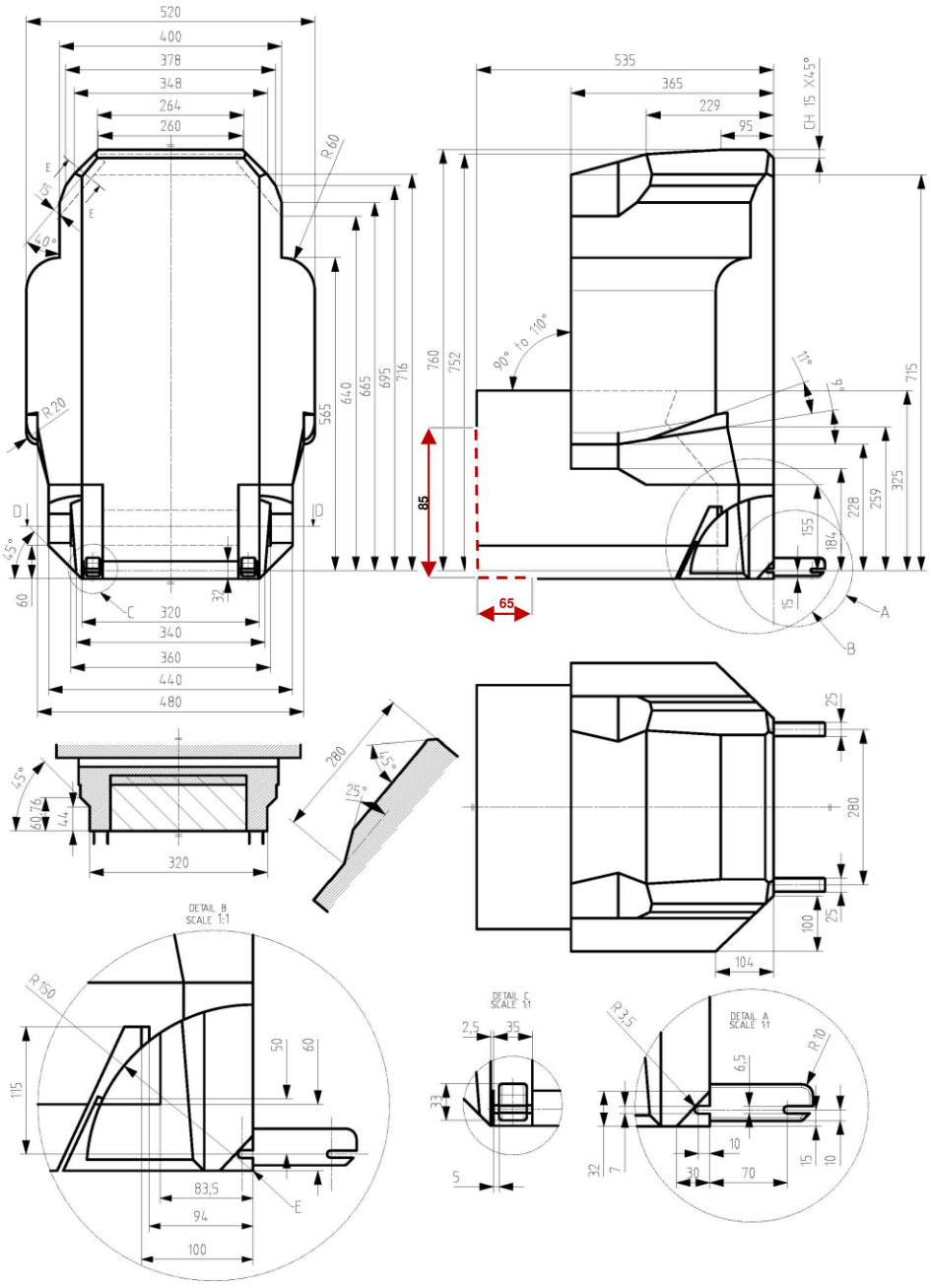


Visi izmēri mm

*Paskaidrojums*

1. E ir atzveltnes rotācijas atsauces ass (90°–110°) un atsauces līnija *ISOFIX* ievilkšanai/ievirzīšanai
2. Svītrpunktu līnija iezīmē zonu, kurā drīkst izvirzīties pretrotācijas ierīce vai līdzīga ierīce

*7. PIELIKUMS*

**Sprādzes siksnas mezgla stiepes testa metode**

1. Vispārīgi

1.1. Šajā pielikumā noteikto testa procedūru izmanto šo noteikumu 5.2.3.2. punktā aprakstītajā sprādzes siksnas mezgla stiepes testā.

2. Testa procedūra

2.1. Sprādzes siksnas mezgla skavu, kas bija pievienota stiprinājumam uz transportlīdzekļa, nostiprina stiepes testēšanas mašīnas apakšējai daļai.

2.2. Sprādzi nostiprina pozīcijā, kas atrodas stiepes testēšanas mašīnas slogošanas līnijā tā, ka attālums starp sprādzes punktu un punktu EA ir tāds pats kā attālums taisnā līnijā starp punktiem EA un Bd, kā aprakstīts šo noteikumu 5.2.3.1. punktā.

2.3. Mēlīti pievieno sprādzei un mēlītes jostu novieto uz stiepes testēšanas mašīnas augšējās daļas. Mēlītes jostas stiepes spēks ir 4 ± 3 N. Tad atbrīvo sprādzi.

2.4. Veic stiepes testu un izmēra slodzi uz sprādzi un sprādzes pārvietojumu.