2026/2518

2026.11.13.

A nemzetközi közjog értelmében jogi hatállyal kizárólag az ENSZ-EGB eredeti szövegei rendelkeznek. Ennek az előírásnak a státusza és hatálybalépésének időpontja az ENSZ-EGB TRANS/WP.29/343 sz. státuszdokumentumának legutóbbi változatában ellenőrizhető a következő weboldalon: https://unece.org/status-1958-agreement-and-annexed-regulations

Az Egyesült Nemzetek Európai Gazdasági Bizottságának (ENSZ-EGB) 173. számú előírása – Egységes rendelkezések a biztonsági övek, az utasbiztonsági rendszerek, a gyermekbiztonsági rendszerek, az ISOFIX gyermekbiztonsági rendszerek és az i-Size gyermekbiztonsági rendszerek beszerelésének jóváhagyásáról [2026/2518]

Tartalmaz minden érvényes szöveget a következő változatig bezárólag:

A 01. módosításssorozat 2. kiegészítése – A hatálybalépés időpontja: 2027. január (megerősítendő)

Ez a dokumentum pusztán dokumentációs célokat szolgál. A hiteles és jogilag kötelező érvényű szövegek a következők:

ECE/TRANS/WP.29/2024/152
ECE/TRANS/WP.29/2025/55
ECE/TRANS/WP.29/2025/47
ECE/TRANS/WP.29/2025/134
ECE/TRANS/WP.29/2026/71
WP.29-199-06
WP.29-199-10

TARTALOMJEGYZÉK

Előírás

0. Bevezetés
1. Alkalmazási kör
2. Fogalommeghatározások
3. Jóváhagyási kérelem
4. Jóváhagyás
5. A járműbe történő beszerelésre vonatkozó követelmények
6. A gyártás megfelelősége
7. Szankciók nem megfelelő gyártás esetén
8. A jármű módosítása és jóváhagyásának kiterjesztése
9. A gyártás végleges leállítása
10. A jóváhagyási vizsgálatok elvégzéséért felelős műszaki szolgálatok és a típusjóváhagyó hatóságok neve és címe
11. Átmeneti rendelkezések

Mellékletek

1. Értesítés
2. A jóváhagyási jel elrendezése
3. Utasítások
4. Eljárás a H pont helyének és a gépjárműben utazó személy törzse különböző ülőhelyeken felvett tényleges dőlésszögének meghatározására
   - 1. függelék: A háromdimenziós H-pontvizsgáló eszköz leírása
   - 2. függelék: Háromdimenziós koordináta-rendszer
   - 3. függelék: Az üléshelyzetekre vonatkozó referenciaadatok
5. A biztonsági öv beszerelése megadva az övek és övvisszahúzók típusait

6. A gépjárművek menetirányba néző ülésein utazó felnőtt utasok biztonsági öveinek és biztonsági rendszereinek, valamint az ISOFIX gyermekbiztonsági rendszereknek és az i-Size gyermekbiztonsági rendszernek a beszerelésére vonatkozó követelmények

1. függelék: A gépjármű biztonsági övével rögzített „univerzális” kategóriájú gyermekbiztonsági rendszerek beszerelésére vonatkozó rendelkezések

2. függelék: ISOFIX vagy i-Size helyekre beszerelt, univerzális és féluniverzális kategóriájú, menetirányba néző és hátrafelé néző ISOFIX gyermekbiztonsági rendszerek beszerelésére vonatkozó rendelkezések

3. függelék: Példa a részletes információkra például a gyermekbiztonsági rendszerek gyártói számára

4. függelék: A 10 éves gyermeknek megfelelő próbababu behelyezése

5. függelék: A jármű ülőhelyeire vagy i-Size ülőhelyeire beszerelt, i-Size és különleges kategóriájú, menetirányba néző ülésmagasító gyermekbiztonsági rendszerek beszerelésére vonatkozó rendelkezések

7. A csat- és hevederegység szakítóvizsgálati módszere

0. Bevezetés

0.1. A 173. számú ENSZ-előírás eredeti változata esetében:

0.1.1. A passzív biztonsággal foglalkozó munkacsoport (GRSP) 2023 májusában tartott hetvenharmadik ülésszakán az a döntés született, hogy a 16. számú ENSZ-előírást három ENSZ-előírásra bontják:

a) biztonsági övek és utasbiztonsági rendszerek (alkotóelemek);

b) a biztonsági övek és a gyermekbiztonsági rendszerek beszerelése (jármű);

c) a biztonsági öv becsatolására figyelmeztető jelzések (jármű).

0.1.2. Ez az ENSZ-előírás a biztonsági övek és a gyermekbiztonsági rendszerek beszerelésére vonatkozó egyedi követelményeket és jóváhagyási eljárást tartalmazza. A követelmények a 09. módosítássorozattal módosított 16. számú ENSZ-előírásból származnak.

0.2. A 01. módosítássorozat esetében:

0.2.1. A hevederútvonal a biztonsági öv tényleges rögzítési pontjai és a csat között általában egyenes, mint a 129. számú ENSZ-előírásban meghatározott próbapad. A hevederútvonal az öv tényleges rögzítési pontjai és egyes forgalomban lévő járművek csatja között azonban nem egyenes, hanem az üléspárna mentén ívelt.

0.2.2. Ha a hevederútvonal a biztonsági öv tényleges rögzítési pontjai és a csat között nem egyenes, az utasok frontális ütközés esetén jelentős mértékben előrelendülhetnek. Ha egy utas az ISOFIX-szel rögzített ülésmagasítóban ül, előfordulhatnak olyan esetek, amikor a biztonsági öv felcsúszik a nyakig, és az ülésmagasítón helyet foglaló gyermek a heveder alá csúszik. Ez növeli a gyermek utas nyaki és hasi sérülésének kockázatát. Emellett megnő a próbababu mellkasi sérülésének veszélye is.

0.2.3. Ezek a módosítások enyhítik az utasok biztonságára gyakorolt negatív hatásokat azáltal, hogy korlátozzák a csatheveder lazaságának mértékét.

0.3. A 01 módosítássorozat 1. kiegészítése esetében:

0.3.1. A „meghatározott jármű” kifejezés törlése, mivel a gyermekbiztonsági rendszer típusát a vonatkozó előírás határozza meg. A jelenlegi megfogalmazás ellentmondásos.

0.3.2. A 129. számú ENSZ-előírásra való hivatkozás beillesztése, mivel az ISOFIX rögzítési pontok részleteit a 129. számú ENSZ-előírás is tartalmazza.

0.3.3. A helytelen megfogalmazás törlése a 4.7. szakaszból.

0.4. A 01 módosítássorozat 2. kiegészítése esetében:

0.4.1. Az előírás módosítása az X jármű-kategória ([1]) figyelembevétele érdekében. Az Y[1] kategóriájú járművek nem tartoznak ezen előírás hatálya alá.

0.4.2. Az előírást eredetileg járművezetővel és manuális kezelőszervekkel rendelkező járművekre dolgozták ki; e módosítás célja, hogy az előírás szellemét megőrizve kiterjessze annak alkalmazását a járművezető és manuális kezelőszervek nélküli járművekre. Járművezető vagy manuális kezelőszervek hiányában a rájuk vonatkozó rendelkezéseket nem kell figyelembe venni, ha azokat e módosítás még nem fedi le.

0.4.3. Az X kategóriájú járművektől eltérő, automatizált vezetési rendszerrel (ADS)[1] felszerelt járművek esetében a manuális vezetési módra nem vonatkoznak különleges rendelkezések vagy mentességek. Olyan üzemmódban, amelyben az automatizált vezetési rendszer valamely funkciója aktív, az automatizált vezetési rendszer vonatkozó követelményei alkalmazandók.

1. Alkalmazási kör

1.1. Ez az előírás az alábbiakra vonatkozik:

a) M, N, O, L_2, L_4, L_5, L_6, L_7 és T kategóriájú[1] járművekre a menetirányba néző, a hátrafelé néző és az oldalra néző üléseken helyet foglaló, felnőtt testalkatú utasok önállóan alkalmazandó, azaz egyedileg beszerelt biztonsági öveinek és utasbiztonsági rendszereinek beszerelése tekintetében;

b) az M_1 és az N_1 kategóriájú[1] járművekre a gyermekbiztonsági rendszerek és az ISOFIX-gyermekbiztonsági rendszerek beszerelése tekintetében;

c) a gyártó kérésére az M_2 és az M_3 kategóriájú[1] járművekbe történő beszerelésre tervezett gyermekbiztonsági rendszerek és ISOFIX gyermekbiztonsági rendszerek beszerelésére is vonatkozik;

d) a gyártó kérésére az i-Size gyermekbiztonsági rendszerek beszerelésére is vonatkozik, amennyiben a jármű gyártója meghatározott i-Size ülőhelyeket.

1.2. Ez az előírás nem vonatkozik az Y kategóriájú járművekre.

2. Fogalommeghatározások

2.1. „Biztonsági öv (üléshevederek, öv)”: rögzítő csattal, beállító eszközökkel és csatlakoztatóelemekkel ellátott hevederek összeállítása, amely a gépjármű belsejéhez rögzíthető, és amelyet úgy alakítottak ki, hogy a jármű ütközése vagy hirtelen lassulása esetén a viselő testének elmozdulását korlátozva csökkentse viselője sérülésének kockázatát. Az ilyen összeállítást rendszerint „övszerelvénynek” nevezik, amely kifejezés magában foglalja az energia elnyelésére vagy az öv visszahúzására szolgáló berendezéseket is.

Az összeállítás vizsgálata és jóváhagyása történhet a 16. számú ENSZ-előírás szerinti biztonságiöv-berendezésként vagy utasbiztonsági rendszerként is.

2.1.1. „Medenceöv”: olyan kétpontos öv, amely a viselője medencetájéka előtt halad el.

2.1.2. „Átlós biztonsági öv”: a mellkas elülső oldalán a csípőtől a másik váll irányában átlósan végigvezetett öv.

2.1.3. „Hárompontos öv”: olyan öv, amely alapvetően a medenceöv és átlós biztonsági öv kombinációja.

([1]) A járművek kialakításáról szóló összevont határozat (R.E.3) (ECE/TRANS/WP.29/78/Rev.8. számú dokumentum) meghatározása szerint – https://unece.org/transport/vehicle-regulations/wp29/resolutions.

2.1.4. „S-típusú öv”: a hárompontos övtől vagy a medenceövtől különböző övberendezés.

2.1.5. „Hámrendszerű öv”: medenceövből és vállpántokból álló S-típusú öv; a hámrendszerű biztonsági övet ágyékheveder-összeállítással is ki lehet egészíteni.

2.2. „Heveder”: olyan hajlékony alkotóelem, amelyet arra terveztek, hogy megtartsa a testet, és a rá ható erőket átadja az öv rögzítési pontjainak.

2.3. „Csat”: gyorskioldó berendezés, amely lehetővé teszi, hogy az öv megtartsa viselőjét. A csat magában foglalhatja a beállító eszközt is, a hámrendszerű biztonsági öv csatját kivéve.

2.4. „Hevederhossz-beállító eszköz”: olyan eszköz, amely lehetővé teszi az öv szabályozását viselője egyéni igényeinek és az ülés helyzetének megfelelően. A beállító eszköz lehet a csat része, vagy lehet az övvisszahúzó vagy a biztonsági övnek valamely más része.

2.5. „Előfeszítő szerkezet”: az a kiegészítő vagy beépített eszköz, amely megfeszíti az övhevedert, hogy csökkentse annak lazaságát ütközés esetén.

2.6. „Referenciazóna”: a H pontra szimmetrikus, egymástól 400 mm távolságra levő két olyan függőleges hosszirányú sík közötti tér, amelyeket a fejforma-mérőberendezés függőlegesből vízszintesbe forgatásával határoznak meg, a 21. számú ENSZ-előírás 1. mellékletében szereplő leírás szerint. A fejforma mérőberendezését a 21. számú ENSZ-előírás említett mellékletében ismertetett módon kell elhelyezni, és a 840 mm-es legnagyobb hosszúságra kell beállítani.

2.7. „Légzsákmodul”: a biztonsági övek és az utasbiztonsági rendszerek kiegészítésére a gépjárművekbe beépített készülék, vagyis az a rendszer, amely a járművet érő komoly ütés esetén automatikusan működésbe helyez egy rugalmas szerkezetet, amelynek rendeltetése, hogy a benne lévő gáz összenyomása révén csökkentse a jármű valamely utasának egy vagy több testrésze és az utastér belseje közötti érintkezés súlyosságát. A leírt, működésbe helyezett szerkezet nem tekinthető merev résznek.

2.8. „Utasoldali légzsák”: olyan légzsákmodul, amely a vezetőülésen kívül, a többi ülésen helyet foglaló személy(ek) védelmét szolgálja frontális ütközés esetén.

2.9. „Gyermekbiztonsági rendszer”: a 44. számú ENSZ-előírás vagy a 129. számú ENSZ-előírás szerinti biztonsági berendezés.

2.10. „Hátrafelé néző”: a jármű szokásos menetirányával ellentétes irányba néző.

2.11. „Csatlakoztatóelemek”: az övszerelvény azon részei, amelyek tartalmazzák a szükséges rögzítőelemeket, amelyek lehetővé teszik a hevedereknek az öv rögzítési pontjaihoz csatlakoztatását.

2.12. „Övvisszahúzó”: olyan eszköz, amely a biztonsági öv hevederei egy részének vagy egészének helyet biztosít.

2.12.1. „Nem reteszelő övvisszahúzó (1. típus)”: olyan övvisszahúzó, amelyből a hevedert kis külső erővel teljes hosszában ki lehet húzni, és amely nem teszi lehetővé a kihúzott heveder hosszúságának beállítását.

2.12.2. „Kézzel kioldható övvisszahúzó (2. típus)”: olyan övvisszahúzó, amelynél a heveder kívánt mértékű kihúzásához a használónak kézzel működtetnie kell egy szerkezetet, hogy kioldja az övvisszahúzót, amely az említett művelet megszűnésekor automatikusan reteszel.

2.12.3. „Automatikusan reteszelő övvisszahúzó (3. típus)”: olyan övvisszahúzó, amely lehetővé teszi a kívánt hosszúságú heveder kihúzását, és a csat rögzítésekor a hevedert automatikusan beállítja az utas testalkatának megfelelően. A heveder többi részének kihúzása csak az utas szándékos beavatkozásával lehetséges.

2.12.4. „Vészhelyzetben reteszelő övvisszahúzó (4. típus)”: olyan övvisszahúzó, amely normál vezetési körülmények között nem korlátozza a biztonsági öv viselőjének mozgásszabadságát. Hosszbeállító szerkezeteket foglal magában, amelyek automatikusan beállítják a hevedert az utas testalkatának megfelelően, valamint egy reteszelő mechanizmust, amelyet vészhelyzetben a következő események hoznak működésbe:

2.12.4.1. a jármű lassulása (egyszeres érzékenység);

2.12.4.2. a jármű lassulása, a heveder mozgása és bármilyen más automatikus művelet kombinációja (többszörös érzékenység).

2.12.5. „Vészhelyzetben reteszelő övvisszahúzó magasabb reakcióküszöbbel (4N típus)”: a 2.12.4. szakaszban meghatározott típusú övvisszahúzó, amely azonban az M_2, az M_3, az N_1, az N_2 és az N_3 kategóriájú járművekben ([2]) való használata szempontjából különleges tulajdonságokkal rendelkezik.

2.12.6. „Övmagasság-beállító szerkezet”: olyan szerkezet, amely lehetővé teszi, hogy az öv oszlopon lévő (és a járműhöz vagy merev ülésszerkezethez közvetlenül kapcsolódó) felső övtartó pántjának helyzetét a viselőének igényei és az ülőhely kívánalmai szerint beállítsák. Az ilyen szerkezetet az öv vagy a biztonsági öv rögzítése részének lehet tekinteni.

2.12.7. „Rugalmas vállmagasság-beállító szerkezet”: olyan, az egyes viselő vállmagasságának megfelelő beállítását lehetővé tevő szerkezet, amelyben a beállító rész nem kapcsolódik közvetlenül a járműszerkezethez (pl. oszlophoz) vagy az ülésszerkezethez (pl. a merev ülésszerkezethez), de a vállrész beállítása:

a) egy rugalmas szerkezeten való elmozdítás révén történik; valamint

b) nem befolyásolja a medenceöv vezetésének vonalát.

2.13. A „biztonsági öv rögzítési pontjai”: a jármű- vagy ülésszerkezet, illetve a jármű bármely más részei, amelyekhez a biztonsági öv csatlakozását erősítik.

2.14. „Járműtípus a biztonsági övek, az utasbiztonsági rendszerek, a gyermekbiztonsági rendszerek, az ISOFIX gyermekbiztonsági rendszerek és az i-Size gyermekbiztonsági rendszerek beszerelése tekintetében”: a gépjárművek olyan kategóriája, amelyek nem különböznek egymástól az olyan lényeges jellemzőkben, mint a méretek, a körvonalak és a gépjárműszerkezet vagy az ülésszerkezet alkotóelemeit vagy a gépjármű bármely más részét alkotó anyagok, melyekhez a biztonsági övek, az utasbiztonsági rendszerek és az ISOFIX rögzítések rögzítve vannak.

2.15. „Utasbiztonsági rendszer”: olyan, meghatározott járműtípusba tervezett rendszer vagy a jármű gyártója által meghatározott és a műszaki szolgálat által elfogadott olyan típus, amely megfelelő módon a járműhöz erősített ülésből és övből, valamint olyan kiegészítő elemekből áll, amelyek úgy csökkentik az utas sérülésének kockázatát a jármű hirtelen lassulása esetén, hogy korlátozzák az utas testének elmozdulását.

2.16. „Ülés”: olyan szerkezet a kárpitozásával együtt, amely a jármű szerkezetével egy egységet alkot vagy különálló, és egy felnőtt személy ülőhelyéül szolgál. A fogalom mind egyedi ülésekre, mind pedig az üléspadok egy személy számára szolgáló részére vonatkozik.

2.16.1. „Első utasülés”: az az ülés, ahol a szóban forgó ülés „legelső H pontja” a jármű vezetőjének R pontján átmenő függőleges keresztsíkban vagy az előtt van. Az X kategóriájú járművek esetében a vezetőülés R pontja helyett a legelső utasülés R pontját kell figyelembe venni.

2.16.2. „Menetirányba néző ülés”: olyan ülés, amely a mozgó járműben használható, és amely a jármű eleje felé néz oly módon, hogy az ülés függőleges szimmetriasíkja a jármű függőleges szimmetriasíkjával + 10°-nál vagy – 10°-nál kisebb szöget zár be.

([2]) A járművek kialakításáról szóló összevont határozat (R.E.3) (ECE/TRANS/WP.29/78/Rev.8. számú dokumentum) meghatározása szerint – https://unece.org/transport/vehicle-regulations/wp29/resolutions.

2.16.3. „Hátrafelé néző ülés”: olyan ülés, amely a mozgó járműben használható, és amely a jármű hátulja felé néz oly módon, hogy az ülés függőleges szimmetriasíkja a jármű függőleges szimmetriasíkjával + 10°-nál vagy – 10°-nál kisebb szöget zár be.

2.16.4. „Oldalra néző ülés”: olyan ülés, amely a mozgó járműben használható, és amely a jármű oldala felé néz oly módon, hogy az ülés függőleges szimmetriasíkja a jármű függőleges szimmetriasíkjával 90° (± 10°)-ot zár be.

2.17. „Üléscsoport”: üléspad vagy egymás mellett elhelyezkedő, különálló ülések (vagyis az egyik ülés első rögzítési pontjai egy vonalban vannak a másik ülés első vagy hátsó rögzítési pontjaival, vagy az e rögzítési pontok között haladó vonalra esnek), amelyek egy vagy több felnőttnek biztosítanak ülőhelyet.

2.18. „Üléspad”: olyan kárpitozott szerkezet, amely több felnőttnek biztosít ülőhelyet.

2.19. „Ülésbeállító rendszer”: az a teljes berendezés, amellyel az ülés vagy annak részei az ülésben helyet foglaló utas testalkatához illeszkedő helyzetbe állíthatók. Ez a berendezés különösen a következőket teszi lehetővé:

2.19.1. hosszirányú elmozdítás;

2.19.2. függőleges elmozdítás;

2.19.3. szögben történő elmozdítás.

2.20. „Ülésrögzítő pont”: olyan rendszer, amellyel az ülésszerelvény rögzítve van a jármű szerkezetéhez, beleértve a járműszerkezet érintett részeit is.

2.21. „Üléstípus”: olyan üléskategória, amelyben az ülések az alábbi lényeges jellemzőik tekintetében nem különböznek egymástól:

2.21.1. az ülésszerkezet alakja, mérete és anyagai;

2.21.2. az ülésbeállító és -reteszelő rendszerek típusai és méretei;

2.21.3. a biztonsági öv ülésen lévő rögzítési pontjainak, az ülésrögzítő pontoknak és a járműszerkezet érintett részeinek típusa és mérete.

2.22. „Üléselmozdító rendszer”: olyan szerkezet, amelynek segítségével az ülés vagy annak egy része közbenső rögzített helyzet nélkül elmozdítható szögben vagy hosszirányban (abból a célból, hogy ez megkönnyítse az utasok számára a ki-/beszállást).

2.23. „Ülésreteszelő rendszer”: olyan szerkezet, amely biztosítja, hogy az ülés és annak részei bármely használati helyzetben rögzítve maradjanak.

2.24. „Feszüléscsökkentő szerkezet”: olyan, az övvisszahúzóba beépített szerkezet, amely a biztonsági öv bekapcsolásakor automatikusan csökkenti a heveder feszülését. Kioldáskor a szerkezet automatikusan kikapcsolódik.

2.25. „ISOFIX”: a gyermekbiztonsági rendszerek járműhöz való erősítésére szolgáló olyan rendszer, amelynek két, a járműhöz erősített merev rögzítési pontja, a gyermekbiztonsági rendszeren két megfelelő merev csatlakoztatóeleme és egy olyan eszköze van, amellyel a gyermekbiztonsági rendszer hosszirányú dőlését (bólintó mozgását) korlátozza.

2.26. „ISOFIX gyermekbiztonsági rendszer”: a 44. számú ENSZ-előírás vagy a 129. számú ENSZ-előírás követelményeinek megfelelő olyan rendszer, amelyet a 14. számú ENSZ-előírás vagy a 145. számú ENSZ-előírás követelményeinek megfelelő ISOFIX rögzítési rendszerhez kell erősíteni.

2.27. „ISOFIX hely”: olyan rendszer, amely lehetővé teszi a következők elhelyezését:

a) vagy a 44. számú ENSZ-előírás szerinti, menetirányba néző, univerzális ISOFIX gyermekbiztonsági rendszer;

b) vagy a 44. számú ENSZ-előírás szerinti, menetirányba néző, féluniverzális ISOFIX gyermekbiztonsági rendszer;

c) vagy a 44. számú ENSZ-előírás szerinti, hátrafelé néző, féluniverzális ISOFIX gyermekbiztonsági rendszer;

d) vagy a 44. számú ENSZ-előírás szerinti, oldalra néző, féluniverzális ISOFIX gyermekbiztonsági rendszer;

e) vagy a 44. számú ENSZ-előírás szerinti, meghatározott járműbe tervezett ISOFIX gyermekbiztonsági rendszer;

f) vagy a 129. számú ENSZ-előírás szerinti i-Size gyermekbiztonsági rendszer;

g) vagy a 129. számú ENSZ-előírás szerinti, meghatározott járműbe tervezett ISOFIX gyermekbiztonsági rendszer.

2.28. „ISOFIX rögzítési rendszer”: a 14. számú ENSZ-előírás vagy a 145. számú ENSZ-előírás követelményeinek megfelelő két alsó ISOFIX rögzítésből álló rendszer, amelyhez egy elfordulásgátló szerkezettel összekapcsolt ISOFIX gyermekbiztonsági rendszer erősíthető.

2.29. „Alsó ISOFIX rögzítés”: 6 mm átmérőjű, merev, kör keresztmetszetű vízszintes rúd, amely a járműből vagy az ülés szerkezetéből úgy nyúlik ki, hogy befogadja és megtartsa az ISOFIX csatlakoztatóelemekkel rendelkező ISOFIX gyermekbiztonsági rendszert.

2.30. *„Elfordulásgátló szerkezet”:*

a) az ISOFIX univerzális gyermekbiztonsági rendszer elfordulásgátló szerkezete az ISOFIX felső hevederből áll;

b) az ISOFIX féluniverzális gyermekbiztonsági rendszer elfordulásgátló szerkezete állhat egy felső hevederből, a jármű műszerfalából vagy a frontális ütközés során a biztonsági rendszer elfordulását korlátozó kitámasztó lábból;

c) az i-Size továbbfejlesztett gyermekbiztonsági rendszer elfordulásgátló szerkezete állhat egy felső hevederből vagy a frontális ütközés során a biztonsági rendszer elfordulását korlátozó kitámasztó lábból;

d) a „meghatározott járműtípusba tervezett”, továbbfejlesztett gyermekbiztonsági rendszerek esetében az „elfordulásgátló szerkezet” egy felső heveder, egy kitámasztóláb, (egy) alsó heveder(ek) vagy bármilyen más, a forgást korlátozó eszköz lehet;

e) az ISOFIX, illetve i-Size univerzális és féluniverzális (továbbfejlesztett) gyermekbiztonsági rendszerek szempontjából a jármű ülése önmagában nem minősül elfordulásgátló szerkezetnek.

2.31. „ISOFIX felső hevederrögzítés”: meghatározott helyű, a 14. számú ENSZ-előírás vagy a 145. számú ENSZ-előírás követelményeinek megfelelő olyan eszköz – például rúd –, amelynek kialakítása lehetővé teszi az ISOFIX felső hevedercsatlakozójának befogadását, hogy a visszatartó erőt átvigye a jármű szerkezetére.

2.32. „Vezetőszerkezet”: az ISOFIX gyermekbiztonsági rendszert beszerelő személyt segíti azzal, hogy az ISOFIX gyermekbiztonsági rendszeren levő ISOFIX csatlakoztatóelemeket fizikailag a helyes elrendezésben az alsó ISOFIX rögzítésekhez vezeti, megkönnyítve azok bekapcsolását.

2.33. „ISOFIX jelölés”: az ISOFIX gyermekbiztonsági rendszert beszerelni kívánó személyt a jármű ISOFIX helyeinek elhelyezkedéséről, valamint az ISOFIX rögzítési rendszernek megfelelő egyes ISOFIX csatlakozók helyzetéről tájékoztató megoldás.

2.34. „Gyermekbiztonsági rendszer beépítési sablonja (CRF)”: az ezen előírás 6. melléklete 2. függelékének 4. szakaszában meghatározott ISOFIX készülékek egyike szerinti készülék, amely készülékek méreteit az előbb említett 4. szakasz 1–8. ábrája adja meg. A szóban forgó beépítési sablonokat (CRF) ezen előírás szerint annak megállapítására használják, hogy a 44. számú ENSZ-előírásban vagy a 129. számú ENSZ-előírásban említettek közül az ISOFIX gyermekbiztonsági rendszerek mely méret szerinti burkológörbe-osztályai helyezhetők el a jármű ISOFIX helyein. Az egyik gyermekbiztonsági rendszer beépítési sablonját, az előbb említett 4. szakasz 2. ábráján ismertetett, úgynevezett ISO/F2-t a 14. számú ENSZ-előírásban vagy a 145. számú ENSZ-előírásban az ISOFIX rögzítési rendszerek helyének és hozzáférhetőségének ellenőrzésére használják.

Vagy az ezen előírás 6. mellékletének 5. függelékében meghatározott két ülésmagasító-beépítési sablon egyike szerinti sablon, amely sablonok méreteit a 6. melléklet 5. függelékének 2. és 3. ábrája adja meg. A szóban forgó beépítési sablonokat ezen előírás szerint annak megállapítására használják, hogy a 129. számú ENSZ-előírásban említettek közül az ülésmagasítók mely méret szerinti burkológörbe-osztályai helyezhetők el a jármű ülőhelyein.

2.35. „i-Size kitámasztóláb méretezési térfogata”: azon térfogat, amely biztosítja egy i-Size gyermekbiztonsági rendszer kitámasztólábának és egy jármű i-Size ülőhelyének méretbeli és geometriai kompatibilitását.

2.36. „i-Size ülőhely”: a jármű gyártója által meghatározott olyan ülőhely, amely úgy van kialakítva, hogy azon el lehessen helyezni a 129. számú előírásban meghatározott i-Size gyermekbiztonsági rendszereket, és amely megfelel az ezen előírásban meghatározott követelményeknek.

2.37. „Alsó hevederrögzítés (LTA)”: a jármű üléstartó sínjén vagy a járműpadlón vagy annak közelében található rögzítési pont, amelyhez alsó hevedertartó rögzíthető, vagy ahol az alsó hevedertartót beépítették. Az alsó hevedertartó a jármű jóváhagyásának részét képezheti.

2.38. „Alsó rögzítés”: a hátrafelé néző (továbbfejlesztett) gyermekbiztonsági rendszer hátrafelé történő elfordulását korlátozó elfordulásgátló szerkezet.

2.39. „Alsó heveder”: az a hevederpánt (vagy annak megfelelője), amely egy meghatározott járműbe tervezett ISOFIX (továbbfejlesztett) gyermekbiztonsági rendszer hátuljától a járműben található alsó hevederrögzítésig nyúlik, és amelyet beállítószerkezettel, feszülésmentesítő szerkezettel és alsó hevedercsatlakozóval láttak el.

2.40. „Alsóheveder-csatlakozó”: az a szerkezet, amelyet az alsó hevedertartóhoz kell csatlakoztatni.

2.41. „Alsóheveder-horog”: olyan csatlakozó, amelyet jellemzően egy alsó hevedernek az alsóheveder-tartóhoz való rögzítésére használnak, és amely kialakítását és méretét tekintve megegyezik a 145. számú ENSZ-előírás 4. mellékletének 3. ábráján meghatározott ISOFIX felsőheveder-horoggal.

2.42. „Alsó hevedertartó”: az alsó hevederrögzítéshez csatlakoztatott vagy azzal egybeépített tartószerkezet.

2.43. „Általános alsó hevedertartó”: a továbbfejlesztett gyermekbiztonsági rendszer gyártója által a továbbfejlesztett gyermekbiztonsági rendszerrel együtt biztosított általános tartószerkezet, amelyet a járműgyártó által megadott módon kell az alsó hevederrögzítési ponthoz csatlakoztatni.

2.44. „Tényleges rögzítési pont” (EA): az a pont, amelyet megállapodás szerint arra használnak, hogy meghatározzák a 14. számú ENSZ-előírás 5.4. szakaszában említett azon szöget, amelyet a biztonsági öv egyes elemei az övet használó személlyel bezárnak, vagyis az a pont, amelyhez a biztonsági övet erősítenék, hogy az ugyanúgy feküdjön föl, mint az öv viselése közben. Ez a pont esetleg egybeeshet a biztonsági öv tényleges rögzítési pontjával is a rögzítési pont biztonsági övhöz csatlakozó részének kialakításától függően.

2.45. „Összecsatoló pont”: a csat, valamint a csat- és hevederegység közötti összekötő rész középpontja.

2.46. „Bd pont”: az összecsatoló pont azon helyzete, amikor az utas (a gyártó választása szerint az 50. percentilisbe tartozó átlagos férfit képviselő Hybrid III próbabábu vagy az 50. percentilisbe tartozó átlagos nőt képviselő Hybrid III próbabábu) a biztonsági öv tervezett hevederútvonalán rögzítve van.

2.47. „Hevederhossz”: a csat- és hevederegység felületének középvonala mentén mért hossz.

3. Jóváhagyási kérelem

3.1. A járműtípusnak a biztonsági övek, utasbiztonsági rendszerek, gyermekbiztonsági rendszerek, ISOFIX gyermekbiztonsági rendszerek és i-Size gyermekbiztonsági rendszerek beszerelése tekintetében történő jóváhagyására irányuló kérelmet a jármű gyártója vagy annak jogszerűen meghatalmazott képviselője nyújtja be a megállapodás (E/ECE/TRANS/505/Rev.3) 3. függelékében meghatározott eljárásnak megfelelően.

3.2. A kérelemhez csatolni kell az alábbi dokumentumokat, és meg kell adni a következő adatokat:

3.2.1. a járműszerkezet megfelelő méretarányú rajzai, amelyeken fel van tüntetve a biztonsági övek és az ISOFIX rögzítési pontok helye, valamint a biztonsági öveket, az ISOFIX rögzítési pontokat és azokat a pontokat ábrázoló részletes rajzok, amelyekhez ezek csatlakoznak;

3.2.2. azon szerkezeti anyagok jellemzői, amelyek befolyásolhatják a biztonsági övek szilárdságát;

3.2.3. a biztonsági övek műszaki leírása.

3.2.4. az ülésszerkezethez rögzített biztonsági övek esetében:

3.2.4.1. a járműtípus részletes leírása az ülések, az ülésrögzítések és a beállító és reteszelő rendszerek szempontjából;

3.2.4.2. megfelelő méretarányú és kellően részletezett rajzok az ülésekről, azoknak a járműhöz való rögzítéséről, valamint beállító és reteszelő rendszereikről.

3.3. Egy, a jóváhagyásra benyújtott járműtípust jól reprezentáló járművet – a jármű használati útmutatójával együtt – át kell adni a műszaki szolgálatnak.

4. Jóváhagyás

4.1. Ha az ezen ENSZ-előírás szerint jóváhagyásra benyújtott jármű megfelel az ezen előírásban foglalt követelményeknek, akkor az adott járműtípust jóvá kell hagyni.

4.2. Mindegyik jóváhagyott típushoz jóváhagyási számot kell rendelni a megállapodás (E/ECE/TRANS/505/Rev.3) 4. függeléke szerint.

4.3. Egy járműtípusnak az ezen előírás szerinti jóváhagyásáról vagy a jóváhagyás kiterjesztéséről, elutasításáról vagy visszavonásáról, illetve a gyártás végleges leállításáról értesíteni kell az 1958. évi megállapodásban részes és ezen előírást alkalmazó feleket az ezen előírás 1. mellékletének megfelelő nyomtatványon.

4.4. Minden olyan járművön, amely megfelel egy ezen előírás szerint jóváhagyott járműtípusnak, a jóváhagyási értesítésben megadott, könnyen hozzáférhető helyen, jól látható módon fel kell tüntetni a következőkből álló nemzetközi jóváhagyási jelet:

4.4.1. egy kör, benne az „E” betűjel és a jóváhagyó ország egyedi azonosító száma ([3]);

4.4.2. ezen előírás száma, amelyet egy „R” betű, egy kötőjel és a jóváhagyási szám követ a fenti 4.4.1. szakaszban előírt kör jobb oldalán.

4.5. Ha a jármű megfelel a megállapodáshoz mellékelt egy vagy több további előírás szerint egy abban az országban jóváhagyott járműtípusnak, amely ezen előírás alapján megadta a jóváhagyást, akkor a 4.4.1. szakaszban előírt jelet nem szükséges megismételni. Ilyen esetben az előírás és a jóváhagyás számát, valamint az összes olyan előírás kiegészítő jelét, amelyek szerint a jóváhagyást megadták ugyanabban az országban, amely ezen előírás szerint is megadta a jóváhagyást, a fenti 4.4.1. szakaszban előírt jel jobb oldalán egymás alatt kell feltüntetni.

4.6. A jóváhagyási jelnek jól olvashatónak és eltávolíthatatlannak kell lennie.

4.7. A jóváhagyási jelet a gyártó által a járműre szerelt adattáblán vagy annak közelében kell elhelyezni.

4.8. Ezen előírás 2. mellékletében példák láthatóak a jóváhagyási jel elrendezésére.

5. A járműbe történő beszerelésre vonatkozó követelmények

5.1. Biztonsági öv és utasbiztonsági rendszerek beszerelése

5.1.1. A csak a jármű álló helyzetében használatos ülések kivételével, az M_1, az M_2 (III. vagy B. ([4]) osztályú), M_3 (III. vagy B.[4] osztályú) és N kategóriájú járművek üléseit az ezen előírás követelményeinek megfelelő biztonsági övekkel vagy utasbiztonsági rendszerekkel kell felszerelni.

Az ezen előírást alkalmazó szerződő felek kérhetik biztonsági öv beszerelését a II. osztályba tartozó M_2 és M_3 kategóriájú járművekbe.

Amennyiben M_2 vagy M_3 kategóriájú, I., II. vagy A. osztályú járművekbe biztonsági öveket és/vagy utasbiztonsági rendszereket szerelnek, azoknak meg kell felelniük ezen előírás követelményeinek.

A szerződő felek a nemzeti joguk értelmében engedélyezhetik az ezen előírás által szabályozott biztonsági övektől és utasbiztonsági rendszerektől eltérő biztonsági övek és utasbiztonsági rendszerek beszerelését, feltéve, hogy azok mozgáskorlátozottak számára készülnek.

A 02. módosítássorozattal módosított 107. számú ENSZ-előírás 8. melléklete rendelkezéseinek megfelelő utasbiztonsági rendszerek mentesülnek ezen előírás rendelkezései alól.

Az M_2 vagy M_3 kategóriájú, I. vagy A. osztályú járművekbe be lehet szerelni az ezen előírás követelményeinek megfelelő biztonsági öveket és/vagy utasbiztonsági rendszereket.

Csak az M_2 és az M_3 kategóriájú járművekbe lehet rugalmas vállmagasság-beállító szerkezetet is magában foglaló biztonsági övet szerelni (lásd a 2.12.7. szakaszt).

([3]) Az 1958. évi megállapodásban részes szerződő felek megkülönböztető számai a járművek kialakításáról szóló összevont határozat (R.E.3) (ECE/TRANS/WP.29/78/Rev.8. számú dokumentum) 3. mellékletében találhatók – https://unece.org/transport/vehicle-regulations/wp29/resolutions.

([4]) A járművek kialakításáról szóló összevont határozat (R.E.3) (ECE/TRANS/WP.29/78/Rev.8. számú dokumentum) meghatározása szerint – https://unece.org/transport/vehicle-regulations/wp29/resolutions.

5.1.2. Minden olyan ülőhelynél, amelynél biztonsági öv vagy biztonsági rendszer beszerelése kötelező, típusának [amelyhez sem nem reteszelő övvisszahúzó (2.12.1. szakasz), sem kézzel kioldható övvisszahúzó (2.12.2. szakasz) nem használható] az 5. mellékletben előírt típusnak kell lennie. Minden olyan ülőhelynél, amelyhez az 5. melléklet B. típusú medenceövet ír elő, megengedett a Br3. típusú medenceöv, kivéve abban az esetben, ha a használat során ezek olyan mértékben visszahúzódnak, hogy a szokásos becsatolás után jelentősen csökkentik a kényelemérzetet.

5.1.2.1. Az N_1 kategóriájú járművek elsőtől eltérő szélső, az 5. mellékletben ismertetett és Ø jelölésű ülőhelyeinél a Br4m vagy a Br4Nm típusú medenceöv beszerelése megengedett, amennyiben az ülés és a gépjármű legközelebbi oldalfala között olyan átjáró van, amely az utasok számára lehetővé teszi a jármű más részeinek megközelítését. Az ülés és az oldalfal közötti teret átjárónak kell tekinteni, amennyiben az R pont helyzetében és a jármű hosszirányú középsíkjára merőlegesen mért távolság – zárt ajtóknál – az oldalfal és az ülés középvonalán átmenő hosszirányú függőleges sík között 500 mm-nél nagyobb.

5.1.3. Amennyiben biztonsági öv nincs előírva, a gyártó belátása szerint az ezen előírásnak megfelelő bármely biztonsági öv vagy utasbiztonsági rendszer alkalmazható. Azoknál az ülőhelyeknél, amelyek esetében az 5. melléklet medenceövet ír elő, a medenceövek alternatívájaként az 5. mellékletben engedélyezett típusú övek közé tartozó A típusú öveket lehet alkalmazni.

5.1.4. Övvisszahúzókkal felszerelt hárompontos biztonsági övön legalább az egyik visszahúzónak az átlós hevederen kell működnie.

5.1.5. Az M_1 kategóriájú járművek kivételével engedélyezhető a 4N típusú, vészhelyzetben reteszelő övvisszahúzó (2.12.5. szakasz) a 4. típusú övvisszahúzó helyett (2.12.4. szakasz), amennyiben a vizsgálatokért felelős műszaki szolgálatok kellően megbizonyosodtak arról, hogy a 4. típusú övvisszahúzó felszerelése nem célszerű.

5.1.6. Az 5. mellékletben ábrázolt és * jelölésű első szélső és első középső ülőhelyek esetében az említett mellékletben meghatározott típusú medenceöveket megfelelőnek kell tekinteni, amennyiben a szélvédő a 21. számú ENSZ-előírás 1. mellékletében meghatározott referenciazónán kívül található.

A biztonsági övek szempontjából a szélvédő akkor része a referenciazónának, ha a 21. számú ENSZ-előírás 1. mellékletében ismertetett módszer szerint statikus érintkezésbe kerülhet a vizsgálóberendezéssel.

5.1.7. Az 5. mellékletben ● szimbólummal jelölt valamennyi ülőhelyhez az 5. mellékletben előírt hárompontos övet kell biztosítani, kivéve, ha teljesül az alábbi feltételek valamelyike, amikor is az 5. mellékletben meghatározott medenceövek is alkalmazhatók:

5.1.7.1. közvetlenül az ülés előtt van egy olyan ülés vagy más járműrész, amely megfelel a 80. számú ENSZ-előírás 1. függeléke 3.5. szakaszának; vagy

5.1.7.2. a jármű egyetlen része sincs a referenciazónában, vagy nem lehet a referenciazónában, amikor a jármű mozog; vagy

5.1.7.3. a járműnek az említett referenciazónán belül eső részei teljesítik a 80. számú ENSZ-előírás 6. függelékében meghatározott energiaelnyelési követelményeket.

5.1.7.4. Az 5.1.7.1–5.1.7.3. szakasz követelményei nem vonatkoznak a vezetőülésre.

5.1.8. Valamennyi osztály M_2 és M_3 járművei esetében azokat a menetirányba néző üléseket, amelyek a beépített gyermekbiztonsági rendszerekkel szemben találhatóak, legalább Ar biztonsági övvel fel kell szerelni.

5.1.9. A járművekben fel kell tüntetni azt az információt, hogy az ülések frontális ütközéssel szembeni védelmet szolgáló légzsákokkal vannak ellátva.

5.1.9.1. A vezető védelmét szolgáló légzsákmodullal felszerelt jármű esetében az erre vonatkozó tájékoztatást a kormánykerék kerületén belül kell helyezni, „AIRBAG” felirat formájában. A feliratot tartósan fel kell erősíteni egy szembetűnő helyre.

5.1.9.2 Az összes, elülső légzsákkal ellátott utasülőhelyen el kell helyezni a hátrafelé néző gyermekbiztonsági rendszer használatát tiltó figyelmeztetést. A tájékoztató feliratnak az alábbiak szerinti egyértelmű figyelmeztető piktogramokat tartalmazó címkéből kell állnia:

1. ábra

Figyelmeztető címke



A címkének legalább 120 × 60 mm-es méretűnek vagy ezzel azonos területűnek kell lennie.

A címke formátuma eltérhet az itt bemutatott mintától, tartalmának azonban pontosan meg kell egyeznie az előírásban foglaltakkal. A címkén nem szerepelhetnek más típusú információk, kivéve, ha azokat egy jól látható, legalább a fent előírt méretekkel rendelkező négyszögön kívül helyezik el. A fentiektől eltérve a címkén legfeljebb 8 × 35 mm-es méretben vagy ezzel azonos területen alkatrészszám, vonalkód vagy hasonló azonosító jel helyezhető el.

Biztosítani kell továbbá, hogy az előírt piktogramok alakjában és tájolásában ne legyen eltérés; ennek megfelelően tilos az előírt piktogramok testre szabása, kivéve a mutatóujjat felmutató kezet és az, „i” betűvel jelölt nyitott füzetet a jobb oldalon, melyek az egyértelmű felismerhetőség fenntartása mellett módosíthatók.

A vonalvastagsággal, a címke nyomtatásával és más vonatkozó gyártási tűrésekkel kapcsolatos kisebb szabálytalanságokat el kell fogadni.

2. ábra

A kötelezően használandó, ISO 2575:2004 – Z.01 szabvány szerinti piktogram, amelynek legalább 38 mm-es külső átmérővel kell rendelkeznie



3. ábra

A kötelezően használandó, a légzsák kinyílásának veszélyére figyelmeztető piktogram, melynek legalább 40 mm szélesnek és 28 mm magasnak (vagy e méretekkel arányosan nagyobbnak) kell lennie



5.1.9.3. Az első utasülések előtt elhelyezett frontális ütközéssel szembeni védelemre szolgáló légzsák esetében a figyelmeztető címkét tartósan fel kell erősíteni az első utasülés feletti napellenző mindkét oldalára oly módon, hogy legalább a napellenzőn lévő egyik felirat mindig látható legyen, függetlenül a napellenző beállításától. A másik megoldás az, hogy az egyik figyelmeztető címkét a felhajtott napellenző látható felületére helyezik el, a másikat pedig a napellenző mögött a mennyezetre, így legalább az egyik figyelmeztetés mindig látható. A figyelmeztető címke nem lehet könnyen eltávolítható a napellenzőről vagy a mennyezetről, és ha eltávolítják is, annak nyilvánvaló, jól látható nyoma kell, hogy maradjon a napellenzőn vagy a mennyezeten a jármű belsejében.

Amennyiben a jármű nem rendelkezik napellenzővel vagy tetővel, a figyelmeztető címkét olyan helyen kell elhelyezni, ahol mindig jól látható.

Amennyiben a jármű egyéb utasüléseinél frontális ütközéssel szembeni védelemre szolgáló légzsák van elhelyezve, a figyelmeztetést közvetlenül az adott ülés előtt kell elhelyezni úgy, hogy mindig jól látható legyen mindenki számára, aki arra az ülésre egy menetiránnyal szembeni gyermekbiztonsági ülést szeretne felszerelni. Ennek a szakasznak és az 5.1.9.2. szakasznak a követelményei nem vonatkoznak az olyan eszközzel felszerelt ülőhelyekre, amely automatikusan kikapcsolja a frontális ütközéssel szembeni védelemre szolgáló légzsákmodult, ha egy hátrafelé néző gyermekbiztonsági ülést szerelnek rá.

5.1.9.4. A jármű használati útmutatójának részletes tájékoztatást kell tartalmaznia, amely hivatkozik a figyelmeztetésre; ennek a tájékoztatásnak tartalmaznia kell legalább a következő szöveget:

„SOHA ne használjon hátrafelé néző gyermekbiztonsági ülést olyan ülésen, amelyet az ülés elé beszerelt AKTÍV LÉGZSÁK véd: ez a GYERMEK HALÁLÁT vagy SÚLYOS SÉRÜLÉSÉT okozhatja” ([5])

([5]) A típusjóváhagyástól függetlenül a szerződő felek meghatározhatják, hogy mely nyelveken kell ezt a szöveget a területükön az értékesítési helyen forgalomba hozott valamennyi járművel együtt rendelkezésre bocsátani.

A szöveghez mellékelni kell a járműben elhelyezett figyelmeztető címkét szemléltető ábrát. Az információnak könnyen megtalálhatónak kell lennie a használati útmutatóban (pl. konkrét hivatkozás az információra az első oldalon, az oldalt azonosító fül vagy különálló füzet stb.).

Ennek a szakasznak a követelményei nem vonatkoznak azon járművekre, amelyeknek valamennyi ülőhelye olyan eszközzel van felszerelve, amely automatikusan kikapcsolja a frontális ütközéssel szembeni védelemre szolgáló légzsákmodult, ha egy hátrafelé néző gyermekbiztonsági ülést szerelnek rá.

5.1.10. Elfordítható vagy más irányba helyezhető ülések esetében, amelyek a jármű álló helyzetében használhatók, az 5.1.1. szakasz követelményei csak azokra az irányokra vonatkoznak, amelyeket a közúton haladó jármű esetében az ezen előírással összhangban a rendeltetésszerű használatra meghatároznak.

5.2. Általános követelmények

5.2.1. A 6. melléklet 3. függeléke szerinti biztonsági öveket, utasbiztonsági rendszereket és ISOFIX gyermekbiztonsági rendszereket, valamint i-Size gyermekbiztonsági rendszereket olyan rögzítőpontokhoz kell erősíteni, illetve i-Size gyermekbiztonsági rendszerek esetében azokat olyan járműpadló-érintkezési felületnek kell alátámasztania, amely(ek) megfelel(nek) a 14. számú ENSZ-előírás vagy a 145. számú ENSZ-előírás többek között a kialakításra és a méretbeli jellemzőkre, a rögzítőpontok számára és a szilárdsági követelményekre vonatkozó előírásainak.

5.2.2. A gyártó által a 6. melléklet 3. függeléke szerint ajánlott biztonsági öveket, utasbiztonsági rendszereket és gyermekbiztonsági rendszereket úgy kell beszerelni, hogy kielégítően működjenek, és baleset esetén csökkentsék a személyi sérülések kockázatát. Különösképpen úgy kell őket beszerelni, hogy:

5.2.2.1. a hevederek ne vehessenek fel veszélyes helyzetet;

5.2.2.2. a legkisebbre csökkenjen annak a veszélye, hogy a megfelelően elhelyezett biztonsági öv a menetirányba történő elmozdulása eredményeként lecsússzon a viselőjének a válláról;

5.2.2.3. a legkisebbre csökkenjen annak a veszélye, hogy a heveder a jármű vagy az ülésszerkezet, illetve a gyártó által a 6. melléklet 3. függeléke szerint ajánlott gyermekbiztonsági rendszerek éles részeivel érintkezve károsodjon.

5.2.2.4. Minden ülőhelynél valamennyi biztonsági öv kialakításának és beszerelésének olyannak kell lennie, hogy azt könnyen használatba lehessen venni. Ezenfelül, amennyiben a teljes ülés vagy az üléspárna és/vagy az üléstámla felhajtásával lehetőség van a jármű hátsó részének, rakterének vagy csomagterének elérésére, ezeket úgy kell kialakítani, hogy az ülések lehajtása és ülőhelyzetbe visszaállítása után az ülések biztonsági öve egyszerűen hozzáférhető legyen, illetve egyetlen személy elég legyen ahhoz a művelethez, hogy az ülések biztonsági övét kiszabadítsa a jármű használati útmutatójában levő utasítások alapján az ülés alól vagy mögül anélkül, hogy oktatásra vagy gyakorlatra lenne szüksége.

5.2.2.5. A műszaki szolgálatnak ellenőriznie kell, hogy ha a zárnyelvet bepattintották a zárba, akkor:

5.2.2.5.1. az öv esetleges lazasága ne akadályozza a gyártó által ajánlott biztonsági gyermekülés rendeltetésszerű beszerelését; és

5.2.2.5.2. hárompontos övek esetében az öv átlós részének megfeszítésével a kétpontos részen legalább 50 N feszítést lehessen elérni, amikor az öv az alábbi módon van elhelyezve:

a) a 44. számú ENSZ-előírás 8. mellékletének 1. függelékében meghatározott, 10 éves gyermeknek megfelelő próbabábun ezen előírás 6. mellékletének 4. függeléke szerint beállítva;

b) az univerzális kategóriájú gyermekbiztonsági eszköz beszerelését lehetővé tevő ülésekhez az ezen előírás 6. melléklete 1. függelékének 1. ábráján meghatározott beépítési sablonon.

5.2.3. Az összecsatoló pont és a biztonsági öv tényleges rögzítése közötti hevederre vonatkozó alábbi követelmény csak az M1 kategóriájú járművek hátsó ülőhelyeire vonatkozik.

5.2.3.1. A heveder tényleges hossza, valamint az EA pont, valamint a Bd pont közötti egyenes vonalú távolság közötti különbség legfeljebb 80 mm lehet.

A fenti követelményeknek való megfelelést a gyártó saját belátása szerint igazolhatja a tényleges járművel, annak részeivel, rajzokkal vagy háromdimenziós adatokkal.

A gyártónak igazolnia kell a tényleges jármű és/vagy alkatrészek, valamint a rajz vagy a háromdimenziós adatok közötti korrelációt.

5.2.3.2. Az 5.2.3.1. szakasz követelménye nem alkalmazandó, ha az alábbi feltételek bármelyike teljesül:

a) A biztonságiöv-szerelvény fel van szerelve egy előfeszítő szerkezettel.

b) A gyártó kísérleti adatokkal, szimulációval vagy elméleti szilárdsági számításokkal a műszaki szolgálat számára hitelt érdemlő módon bizonyítja, hogy a csat- és hevederegység teljesítménye megegyezik az alábbi c) pontban előírt követelményekkel.

c) A csat- és hevederegységnek az ezen előírás 7. mellékletében leírt módszerrel történő vizsgálatakor az összecsatoló pont mozgása 1 000 N ± 50 N húzóterhelés mellett nem lehet nagyobb 80 mm-nél.

5.3. A biztonsági övbe vagy az utasbiztonsági rendszerbe beépített merev részekre vonatkozó különleges követelmények

5.3.1. A merev részek, mint a csatok, beállító eszközök és csatlakoztatóelemek, baleset esetén nem növelhetik a viselőik vagy a járműben ülő egyéb utasok testi sérülésének kockázatát.

5.3.2. A csatkioldó szerkezet tisztán látható és könnyen elérhető kell, hogy legyen a viselője számára, és azt úgy kell kialakítani, hogy gondatlanságból vagy véletlenül ne lehessen kinyitni. A csatot úgy kell elhelyezni, hogy vészhelyzetben a mentést végző személy könnyen hozzáférjen, ha ki kell szabadítania a viselőjét.

A csatot úgy kell elhelyezni, hogy amikor nincs terhelés alatt, és akkor is, amikor a viselője tömegét tartja, viselője bármelyik kezével egy irányba tett egyetlen egyszerű mozdulattal ki tudja azt oldani.

Az első szélső ülőhelyek biztonsági övei vagy utasbiztonsági rendszerei esetében – kivéve, ha ezek hámrendszerű övek – a csatot úgy kell kialakítani, hogy ugyanilyen módon be lehessen csatolni.

Ellenőrizni kell, és gondoskodni kell arról, hogy amennyiben a csat érintkezik viselőjével, az érintkezési felületnek legalább 46 mm szélesnek kell lennie.

Ellenőrizni kell, és gondoskodni kell arról, hogy amennyiben a csat érintkezik viselőjével, az érintkezési felületnek eleget kell tennie a 16. számú ENSZ-előírás 6.2.2.1. szakaszában foglalt követelményeknek.

5.3.3. Ha az övet viselik, az övnek vagy automatikusan idomulnia kell viselőjéhez, vagy kialakításának olyannak kell lennie, hogy a viselő ülő helyzetben könnyen hozzáférjen a kézi beállító eszközhöz, amelynek kényelmesnek és könnyen használhatónak kell lennie. Úgy kell kialakítani, hogy az övet egy kézzel is meg lehessen feszíteni, hogy az illeszkedjen viselőjének testalkatához és a jármű ülésének helyzetéhez.

5.3.4. A visszahúzóval ellátott biztonsági öveket vagy utasbiztonsági rendszereket úgy kell beszerelni, hogy az övvisszahúzó helyesen működhessen, és hatásosan húzza vissza az övet. Övbeállító eszköz és rugalmas vállmagasság-beállító szerkezet megléte esetén legalább a legmagasabb és a legalacsonyabb helyzetben ellenőrizni kell, hogy az övvisszahúzó becsatolás után automatikusan hozzáigazítja a hevedert az érintett viselő vállához, valamint hogy kicsatolás esetén az öv nyelvlemeze felhúzódik.

5.3.5. A jármű használójának (használóinak) a gyermekek szállítására vonatkozó előírásokról való tájékoztatása érdekében az M_1, az M_2, az M_3 és az N_1 kategóriájú járműveknek teljesíteniük kell a 6. melléklet tájékoztatásra vonatkozó követelményeit. A 14. számú ENSZ-előírás vagy a 145. számú ENSZ-előírás vonatkozó előírásainak megfelelően minden M_1 kategóriájú járművet fel kell szerelni ISOFIX helyekkel.

Az első ISOFIX helynek a 6. melléklet 2. függelékében meghatározott három menetirányba néző beépítési sablon közül legalább egynek a behelyezését lehetővé kell tennie; a második ISOFIX helynek legalább egy, a 6. melléklet 2. függelékében meghatározott hátrafelé néző beépítési sablon behelyezését lehetővé kell tennie. Ennél a második ISOFIX helynél abban az esetben, ha a hátrafelé néző beépítési sablon elhelyezése a kialakítása miatt nem lehetséges a jármű második üléssorában, egy beépítési sablon elhelyezése a jármű bármelyik helyén megengedett.

5.3.6. Minden i-Size ülőhelyen el kell férniük az „ISO/F2X” és az „ISO/R2” méretosztályokba tartozó ISOFIX gyermekbiztonsági rendszer beépítési sablonjainak a 6. melléklet 2. függelékében meghatározott kitámasztóláb méretezési térfogatával együtt, valamint a 6. melléklet 5. függelékében meghatározott, „ISO/B2” méretosztályba tartozó ülésmagasító-beépítési sablonnak az ISOFIX csatlakoztatóelemek nélkül (lásd a B. részletet). Az i-Size ülőhely kialakításának lehetővé kell tennie, hogy minden szomszédos i-Size ülőhelyen egyidejűleg helyet lehessen foglalni. Ez akkor tekinthető bizonyítottnak, ha az egyes szomszédos ülőhelyek függőleges középsíkjai legalább 440 mm-re vannak egymástól.

5.4. Úgy kell tekinteni, hogy a 16. számú ENSZ-előírás 08. módosításssorozata alapján 2026. szeptember 1. előtt, illetve a 09. módosításssorozat alapján 2027. szeptember 1. előtt jóváhagyott M, N, O, L_2, L_4, L_5, L_6, L_7 és T kategóriájú járműtípusok megfelelnek ennek az 5. szakasznak.

5.5. Az X kategóriájú járművek esetében a kormányberendezéssel szemben elhelyezkedő ülőhely is kijelölhető a gyermekbiztonsági rendszer beépítésére alkalmas helyként, feltéve, hogy az teljesíti az 5.1.9.2–5.1.9.4. szakaszban az utasülésekre meghatározott összes követelményt.

6. A gyártás megfelelősége

A gyártásmegfelelőség ellenőrzésére szolgáló eljárásoknak meg kell felelniük a megállapodás (E/ECE/TRANS/505/Rev.3) 1. függelékében megállapított eljárásoknak, valamint a következő követelményeknek:

6.1. Az ezen előírás szerint jóváhagyott minden járműtípust úgy kell gyártani, hogy a fenti 5. szakaszban megállapított követelményeket teljesítve megfeleljen a jóváhagyott típusnak.

7. Szankciók nem megfelelő gyártás esetén

7.1. Az ezen előírás szerint egy járműtípusra megadott jóváhagyás visszavonható, ha nem teljesülnek a fenti 6.1. szakaszban előírt követelmények.

7.2. Ha a megállapodásban részes és ezen előírást alkalmazó valamely szerződő fél visszavon egy előzőleg általa megadott jóváhagyást, akkor erről az ezen előírás 1. mellékletének megfelelő nyomtatványon haladéktalanul értesíti az ezen előírást alkalmazó többi szerződő felet.

8. Járműtípus módosítása és jóváhagyásának kiterjesztése

8,1. A járműtípus valamennyi, ezen ENSZ-előírás hatálya alá tartozó módosításáról értesíteni kell a járműtípust jóváhagyó típusjóváhagyó hatóságot. A típusjóváhagyó hatóság ezt követően a következőképpen járhat el:

a) a gyártóval egyeztetve úgy dönt, hogy új típusjóváhagyás megadására van szükség; vagy

b) a 8.1.1. szakaszban leírt eljárást (felülvizsgálat) és adott esetben a 8.1.2. szakaszban leírt eljárást (kiterjesztés) alkalmazza.

8.1.1. Felülvizsgálat

Amennyiben az adatközlő lapokon megadott adatok megváltoznak, és a típusjóváhagyó hatóság úgy ítéli meg, hogy az elvégzett módosításoknak nagy valószínűséggel nincs számottevő kedvezőtlen hatásuk, és a jármű továbbra is megfelel a követelményeknek, a módosítást felülvizsgálatnak kell tekinteni.

Ilyen esetben a típusjóváhagyó hatóság szükség szerint kiadja az adatközlő lapok felülvizsgált oldalait, amelyeken egyértelműen feltünteti a módosítás jellegét és az új kiadás keltét. Úgy kell tekinteni, hogy az adatközlő lapok egységes szerkezetbe foglalt, naprakész változata – a módosítás részletes leírásával kiegészítve – megfelel ennek a követelménynek.

8.1.2. Kiterjesztés

A módosítást kiterjesztésnek kell tekinteni, amennyiben az adatközlő mappában foglalt adatok változásán túl:

a) további ellenőrzésekre vagy vizsgálatokra van szükség; vagy

b) az értesítésben szereplő adatok bármelyike megváltozott (az értesítés csatolmányaiban szereplő adatok kivételével); vagy

c) egy későbbi módosítássorozat hatálybalépése után egy az alapján történő jóváhagyásra irányuló kérelem érkezik.

8.2. A jóváhagyás megerősítéséről, kiterjesztéséről vagy elutasításáról a fenti 4.3. szakaszban rögzített eljárás szerint értesíteni kell a megállapodásban részes és ezen előírást alkalmazó szerződő feleket. Ezenkívül az adatközlő lapoknak és a vizsgálati jegyzőkönyveknek az 1. melléklet szerinti értesítéshez csatolt jegyzékét is megfelelően módosítani kell, hogy azon fel legyen tüntetve a legutóbbi felülvizsgálat vagy kiterjesztés időpontja.

8.3. A jóváhagyást kiterjesztő típusjóváhagyó hatóság az ilyen kiterjesztéshez készített valamennyi értesítési nyomtatványhoz sorszámot rendel.

9. A gyártás végleges leállítása

Amennyiben a jóváhagyás jogosultja véglegesen leállítja az ezen előírás szerint jóváhagyott eszköz gyártását, erről tájékoztatnia kell a jóváhagyást megadó típusjóváhagyó hatóságot. Az erre vonatkozó értesítés kézhezvételét követően a hatóság az ezen előírás 1. mellékletében szereplő mintának megfelelő nyomtatványon értesíti erről az 1958. évi megállapodásban részes és ezen előírást alkalmazó feleket.

10. A jóváhagyási vizsgálatok elvégzéséért felelős műszaki szolgálatok és a típusjóváhagyó hatóságok neve és címe

Az 1958. évi megállapodásban részes és ezen előírást alkalmazó szerződő felek megadják az Egyesült Nemzetek Titkárságának a jóváhagyási vizsgálatok elvégzéséért felelős műszaki szolgálatok, valamint a jóváhagyásokat megadó, illetve a más országok által kiadott jóváhagyásokat, kiterjesztéseket, elutasításokat vagy visszavonásokat igazoló értesítéseket fogadó típusjóváhagyó hatóságok nevét és címét.

11. Átmeneti rendelkezések

11.1. Általános előírások

11.1.1. Az ezen előírást alkalmazó szerződő felek ezen előírás bármely korábbi módosítássorozata alapján megadhatják a típusjóváhagyásokat.

11.1.2. Az ezen előírást alkalmazó szerződő felek az ezen előírás bármely előző módosítássorozata szerint megadott típusjóváhagyásokhoz továbbra is kötelesek megadni a kiterjesztést.

11.2. A 01. módosítássorozatra alkalmazandó átmeneti rendelkezések

11.2.1. A 01. módosítássorozat hivatalos hatálybalépésének napjától kezdve az ezen előírást alkalmazó egyik szerződő fél sem utasíthatja el a 01. módosítássorozattal módosított ezen előírás szerinti típusjóváhagyás megadását vagy elfogadását.

11.2.2. 2027. szeptember 1-jétől az ezen előírást alkalmazó szerződő felek nem kötelesek elfogadni a valamely előző módosítássorozat alapján első alkalommal 2027. szeptember 1-je után kiadott típusjóváhagyásokat.

11.2.3. Az ezen előírást alkalmazó szerződő feleknek továbbra is el kell fogadniuk az ezen előírás eredeti változata alapján első alkalommal 2027. szeptember 1-je előtt kiadott típusjóváhagyásokat.

1. MELLÉKLET

Értesítés

(legnagyobb méret: A4 [210 × 297 mm])

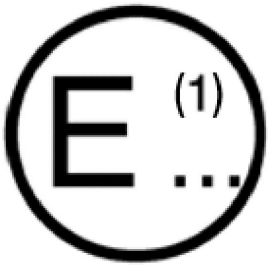

Kiadta: A hatóság neve:
……
……
……

tárgy: ([2]) Jóváhagyás megadása
Jóváhagyás kiterjesztése
Jóváhagyás elutasítása
Jóváhagyás visszavonása
A gyártás végleges leállítása

valamely járműtípusra vonatkozóan a biztonsági övek, az utasbiztonsági rendszerek, a gyermekbiztonsági rendszerek, az ISOFIX gyermekbiztonsági rendszerek és az i-Size gyermekbiztonsági rendszerek beszerelése tekintetében, a 173. számú előírás alapján

A jóváhagyás száma ……

1. Általános előírások ……

1.1. Gyártmány (a gyártó kereskedelmi neve) ……

1.2. Típus és általános kereskedelmi megnevezés(ek): ……

1.3. A típusazonosító jelölés, ha fel van tüntetve a járművön ……

……

1.3.1. A jelölés helye: ……

1.4. A jármű kategóriája: ……

1.5. A gyártó neve és címe: ……

1.6. Az összeszerelő üzem(ek) címe: ……

1.7. A vizsgálat elvégzéséért felelős műszaki szolgálat: ……

1.8. A vizsgálati jegyzőkönyv kelte: ……

1.9. A vizsgálati jegyzőkönyv száma: ……

2. A jármű általános felépítésére vonatkozó jellemzők

2.1. Egy reprezentatív járműről készült fényképek és/vagy rajzok

([1]) A jóváhagyást megadó/kiterjesztő/elutasító/visszavonó ország egyedi azonosító száma (lásd ezen előírás jóváhagyásra vonatkozó rendelkezéseit).
([2]) A nem kívánt rész törlendő.

3. Felépítmény

3.1. Ülések

3.1.1. Számuk .....

3.1.2. Az ülések helyzete és elrendezése .....

3.1.2.1. Kizárólag a jármű álló helyzetében használható ülőhely(ek) .....

3.1.3. Jellemzők: leírás és rajzok a következőkről:

3.1.3.1. az ülések és rögzítőpontjaik .....

3.1.3.2. a beállító rendszer .....

3.1.3.3. az elmozdító és reteszelő rendszerek .....

3.1.3.4. a biztonsági öv rögzítési pontjai (ha az ülésszerkezetbe vannak beépítve) .....

3.2. Biztonsági övek és/vagy más utasbiztonsági rendszerek

3.2.1. A biztonsági övek és utasbiztonsági rendszerek száma és helyzete és azok az ülések, amelyekhez alkalmazhatók .....

		Teljes típusjóváhagyási jel	Változat (ha van)	Övmagasság-beállító szerkezet (van/nincs/választható)
Első üléssor	R			
	C			
	L			
Második üléssor	R			
	C			
	L			

(R = jobboldali ülések, C = középső ülések, L = baloldali ülések)

3.2.2. A kiegészítő utasbiztonsági rendszerek jellege és helyzete (van/nincs/választható)

		Első légzsák	Oldallégzsák	Övelőfeszítő szerkezet
Első üléssor	R			
	C			
	L			
Második üléssor	R			
	C			
	L			

(R = jobboldali ülések, C = középső ülések, L = baloldali ülések)

3.2.3. A biztonsági öv rögzítési pontjainak száma és helyzete, valamint bizonyíték a 14. számú ENSZ-előírásnak való megfelelésre (pl. típusjóváhagyás száma vagy vizsgálati jegyzőkönyv).

3. 3. ISOFIX rögzítési pontok

3.3.1. Az ISOFIX rögzítési pontok száma és helyzete, valamint bizonyíték a 14. vagy a 145. számú ENSZ-előírásnak való megfelelésre (pl. típusjóváhagyás száma vagy vizsgálati jegyzőkönyv)

4. Hely .....

5. Dátum .....

6. Aláírás .....

2. MELLÉKLET

A jóváhagyási jel elrendezése

(lásd ezen előírás 4.5–4.5.2. szakaszát)

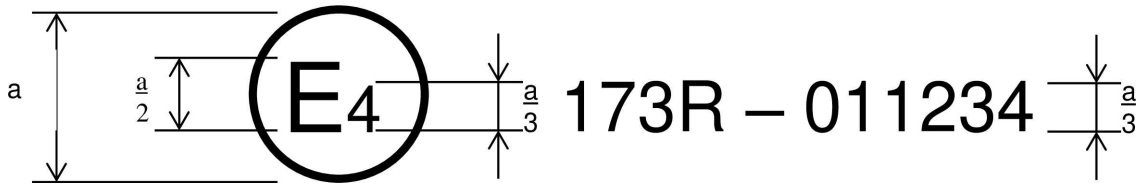

a = legalább 8 mm

A járművön elhelyezett fenti jóváhagyási jel azt mutatja, hogy az adott járműtípust a 173. számú ENSZ-előírás alapján hagyták jóvá Hollandiában (E4), a 011234 jóváhagyási számon. A jóváhagyási szám első két számjegye (01) azt jelzi, hogy a jóváhagyást a 01. módosításssorozattal módosított 173. számú ENSZ-előírás alapján adták meg.

3. MELLÉKLET

Utasítások

A használati utasítás (szerepelhet a jármű használati útmutatójában, ha a biztonsági övet a jármű gyártója szerelte be), amely meghatározza azokat az utasításokat, amelyekkel a felhasználó a legjobb eredményt éri el a biztonsági övvel. Az utasításokban fel kell hívni a figyelmet:

a) annak fontosságára, hogy a biztonsági övet az utazás során végig viselni kell;

b) az öv viselésének helyes módjára, különösen:

   i. a csat tervezett helyzetére;

   ii. a viselt öv feszességének fontosságára;

   iii. a hevederek megfelelő beállítására és a megcsavarodás elkerülésének szükségességére;

   iv. annak fontosságára, hogy minden övet csak egy személy viseljen, és különösen arra, hogy ne helyezzék az övet a felnőtt ölében ülő gyermekre;

c) a csatok működtetési módjára;

d) a beállító eszköz működtetési módjára;

e) a biztonsági öv részét képező minden övvisszahúzó működési módjára, és annak ellenőrzésére, hogy az reteszel-e;

f) az öv tisztításának és a tisztítás utáni összeszerelésének ajánlott módszerére, amennyiben szükséges;

g) a biztonsági öv cseréjének szükségességére, ha azt súlyos baleset során használták, vagy ha láthatóan erősen kirojtosodott vagy elszakadt, vagy amikor vizuális túlterhelésjelzővel felszerelt öv jelzi a további használatra való alkalmatlanságot, vagy ha a biztonsági övet előfeszítő szerkezettel szerelték fel és az már működésbe lépett;

h) azt, hogy az övet semmilyen módon nem szabad átalakítani vagy módosítani, mert a változtatások hatástalanná tehetik az övet, és – különösen akkor, ha kialakítása lehetővé teszi a részek szétszerelését – a helyes összeszerelésre vonatkozó utasításokra;

i) arra, hogy az övet felnőtt méretű utasok használatára szánják;

j) és arra, hogy használaton kívül az övnek visszahúzott állapotban kell lennie.

4. MELLÉKLET

Eljárás a H pont helyének és a gépjárműben utazó személy törzse különböző ülőhelyeken felvett tényleges dőlésszögének meghatározására [1]

1. függelék – A háromdimenziós H pontvizsgáló eszköz leírása [1]

2. függelék – Háromdimenziós referencia-rendszer [1]

3. függelék – Az üléshelyzetekre vonatkozó referenciaadatok [1]

[1] Ezt az eljárást az 1. számú kölcsönösen elfogadott határozat (M.R.1) 6. kiegészítése (ECE/TRANS/WP.29/1101/Amend.5. számú dokumentum) írja le; lásd https://unece.org/transport/vehicle-regulations/wp29/resolutions.

5. MELLÉKLET

A biztonsági öv beszerelése megadva az övek és övvisszahúzók típusait

A biztonsági övekre és az övvisszahúzókra vonatkozó minimumkövetelmények						
Járműkategória	Menetirányba néző ülőhelyek				Hátrafelé néző ülőhelyek	Oldalra néző ülőhelyek
	Szélső ülőhelyek		Középső ülőhelyek			
	Elülső	Nem elülső	Elülső	Nem elülső		
M_1	Ar4m	Ar4m	Ar4m	Ar4m	B, Br3, Br4m	–
M_2 < 3,5 t	Ar4m, Ar4Nm	Ar4m, Ar4Nm	Ar4m, Ar4Nm	Ar4m, Ar4Nm	Br3, Br4m, Br4Nm	–
M_2 > 3,5 t	Br3, Br4m, Br4Nm vagy Ar4m vagy Ar4Nm ●	Br3, Br4m, Br4Nm vagy Ar4m vagy Ar4Nm ●	Br3, Br4m, Br4Nm vagy Ar4m vagy Ar4Nm ●	Br3, Br4m, Br4Nm vagy Ar4m vagy Ar4Nm ●	Br3, Br4m, Br4Nm	–
M_3	Br3, Br4m, Br4Nm vagy Ar4m vagy Ar4Nm ● Lásd az 5.1.7. szakaszt, hogy a medenceöv milyen feltételek mellett megengedett	Br3, Br4m, Br4Nm vagy Ar4m vagy Ar4Nm ● Lásd az 5.1.7. szakaszt, hogy a medenceöv milyen feltételek mellett megengedett	Br3, Br4m, Br4Nm vagy Ar4m vagy Ar4Nm ● Lásd az 5.1.7. szakaszt, hogy a medenceöv milyen feltételek mellett megengedett	Br3, Br4m, Br4Nm vagy Ar4m vagy Ar4Nm ● Lásd az 5.1.7. szakaszt, hogy a medenceöv milyen feltételek mellett megengedett	Br3, Br4m, Br4Nm	B, Br3, Br4m, Br4Nm
N_1	Ar4m, Ar4Nm	Ar4m, Ar4Nm, Br4m, Br4Nm Ø	B, Br3, Br4m, Br4Nm vagy A, Ar4m, Ar4Nm*	B, Br3, Br4m, Br4Nm	B, Br3, Br4m, Br4Nm	–
		Az 5.1.2.1. szakasz megengedi a medenceövet, ha az ülés az utasfolyosó mellett helyezkedik el	Az 5.1.6. szakasz megengedi a medenceövet, ha a szélvédő nincs a referenciazónában			
N_2	Br3, Br4m, Br4Nm vagy Ar4m, Ar4Nm* Az 5.1.6. szakasz megengedi a medenceövet, ha a szélvédő[Z] nincs a referenciazónában, vagy a kormányberendezéssel szembeni ülésről van szó	B, Br3, Br4m, Br4Nm	B, Br3, Br4m, Br4Nm vagy A, Ar4m, Ar4Nm* Az 5.1.6. szakasz megengedi a medenceövet, ha a szélvédő nincs a referenciazónában	B, Br3, Br4m, Br4Nm	B, Br3, Br4m, Br4Nm	–

A biztonsági övekre és az övvisszahúzókra vonatkozó minimumkövetelmények						
Járműkategória	Menetirányba néző ülőhelyek				Hátrafelé néző ülőhelyek	Oldalra néző ülőhelyek
	Szélső ülőhelyek		Középső ülőhelyek			
	Elülső	Nem elülső	Elülső	Nem elülső		
N_3	Br3, Br4m, Br4Nm vagy Ar4m, Ar4Nm* Az 5.1.6. szakasz megengedi a medenceövet, ha a szélvédő[Z] nincs a referenciazónában, vagy a kormányberendezéssel szembeni ülésről van szó	B, Br3, Br4m, Br4Nm	B, Br3, Br4m, Br4Nm vagy A, Ar4m, Ar4Nm* Az 5.1.6. szakasz megengedi a medenceövet, ha a szélvédő nincs a referenciazónában	B, Br3, Br4m, Br4Nm	B, Br3, Br4m, Br4Nm	–

A: hárompontos (medence- és átlós) öv
B: kétpontos öv (medenceöv)
r: övvisszahúzó
m: többszörös érzékenységű, vészhelyzetben reteszelő övvisszahúzó
3: automatikusan reteszelő övvisszahúzó
4: vészhelyzetben reteszelő övvisszahúzó
N: magasabb reakcióküszöb
*: ezen előírás 5.1.6. szakaszára vonatkozik
Ø: ezen előírás 5.1.2.1. szakaszára vonatkozik
●: ezen előírás 5.1.7. szakaszára vonatkozik
(lásd ezen előírás 2.12.3. és 2.12.5. szakaszát)

Z: ezen előírás alkalmazásában: X kategóriájú járművek esetében az első külső, előre néző üvegezést vagy felületet szélvédőnek kell tekinteni.

Megjegyzés (a): Az S-típusú övek minden esetben beszerelhetők az A és B típusú övek helyére, feltéve, hogy rögzítéseik megfelelnek a 14. számú ENSZ-előírásnak.
Amennyiben a hámrendszerű övet ezen előírással összhangban a medenceöv hevederének használatával S-típusú övként hagyták jóvá, a vállöv hevedereit és esetleg egy vagy több övvisszahúzót, egy vagy két kiegészítő ágyékhevedert, beleértve rögzítéseiket a gyártó/kérelmező biztosíthatja. Ezeknek a kiegészítő rögzítési pontoknak nem kell megfelelniük a 14. számú ENSZ-előírás követelményeinek.
Megjegyzés (b): valamennyi osztály M_2 és M_3 járművei esetében azokat a menetirányba néző üléseket, amelyek a beépített gyermekbiztonsági rendszerekkel szemben találhatóak, legalább Ar biztonsági övvel fel kell szerelni.

6. MELLÉKLET

A gépjárművek menetirányba néző ülésein utazó felnőtt utasok biztonsági öveinek és biztonsági rendszereinek, valamint az ISOFIX gyermekbiztonsági rendszereknek és az i-Size gyermekbiztonsági rendszernek a beszerelésére vonatkozó követelmények

1. Kompatibilitás a gyermekbiztonsági rendszerekkel

1.1. A járműgyártónak a jármű használati útmutatójában közérthető tájékoztatást kell adnia a jármű használójának arról, hogy az egyes ülőhelyek alkalmasak-e gyermekbiztonsági rendszer beszerelésére. Ezeket az információkat piktogramok segítségével vagy annak az országnak a hivatalos nyelvén vagy legalább az egyik hivatalos nyelvén kell feltüntetni, amelyben a járművet eladásra kínálják.

A járműgyártónak minden menetirányba néző ülőhely és minden meghatározott ISOFIX hely tekintetében fel kell tüntetnie, hogy:

a) az ülőhely alkalmas-e „univerzális” kategóriájú gyermekbiztonsági rendszerek beszerelésére (lásd az alábbi 1.2. szakaszt); és/vagy

b) az ülőhely alkalmas-e i-Size gyermekbiztonsági rendszerek beszerelésére (lásd az alábbi 1.4. szakaszt); és/vagy

c) az ülőhely alkalmas-e alsó hevederrögzítési csatlakoztatóelemekkel ellátott gyermekbiztonsági rendszerek beszerelésére; és/vagy

d) az ülőhely alkalmas-e a fent meghatározottaktól eltérő gyermekbiztonsági rendszerek beszerelésére (lásd az alábbi 1.3. szakaszt).

A jármű használati útmutatójában jelezni kell, ha valamelyik ülőhelyen csak menetirányba néző gyermekbiztonsági rendszer használható.

A jármű használójának szánt fenti információk mellett a járműgyártóknak az e melléklet 3. függelékében meghatározott információkat is rendelkezésre kell bocsátaniuk. Ezeket az információkat rendelkezésre lehet bocsátani például a jármű használati útmutatójának külön mellékleteiben, a jármű műszaki leírásaiban vagy egy erre a célra létrehozott weboldalon. A jármű használati útmutatójában meg kell adni, hogy ez az információ hol érhető el.

1.2. Az univerzális kategóriájú gyermekbiztonsági rendszer a 44. számú ENSZ-előírás 04. módosítássorozata alapján jóváhagyott, „univerzális” kategóriájú gyermekbiztonsági rendszer vagy a 129. számú ENSZ-előírás (vagy későbbi módosításai) alapján jóváhagyott, „univerzális” kategóriájú gyermekbiztonsági rendszerek egyike. A gyártó által az „univerzális” kategóriájú gyermekbiztonsági rendszerek beszerelésére alkalmasként feltüntetett ülőhelyeknek meg kell felelniük az e melléklet 1. függeléke és 5. függeléke rendelkezéseinek.

1.3. Az ISOFIX gyermekbiztonsági rendszer a 44. számú ENSZ-előírás 03. módosítássorozatának 5. kiegészítése vagy a 129. számú ENSZ-előírás (vagy későbbi módosításai) szerint jóváhagyott gyermekbiztonsági rendszer. A gyártó által ISOFIX gyermekbiztonsági rendszerek beszerelésére alkalmasként feltüntetett ülőhelyeknek meg kell felelniük az e melléklet 2. függeléke rendelkezéseinek.

1.4. Az i-Size gyermekbiztonsági rendszer a 129. számú ENSZ-előírás szerint jóváhagyott, i-Size kategóriájú gyermekbiztonsági rendszer. A gyártó által i-Size gyermekbiztonsági rendszerek beszerelésére alkalmasként feltüntetett ülőhelyeknek meg kell felelniük az e melléklet 2. függeléke és 5. függeléke rendelkezéseinek.

6. melléklet – 1. függelék

A gépjármű biztonsági övével rögzített „univerzális” kategóriájú gyermekbiztonsági rendszerek beszerelésére vonatkozó rendelkezések

1. Általános előírások

1.1. Az e függelékben szereplő vizsgálati eljárást és az arra vonatkozó követelményeket kell alkalmazni annak megállapítására, hogy az adott ülőhelyek alkalmasak-e „univerzális” kategóriájú gyermekbiztonsági rendszerek beszerelésére.

1.2. A vizsgálatokat a járműben vagy a jármű megfelelő részén is el lehet végezni.

2. Vizsgálati eljárás

2.1. Az ülést a leghátsó és legalacsonyabb helyzetbe kell állítani.

2.2. Az üléstámla dőlésszögét a jármű gyártója által meghatározott tervezési helyzetbe kell állítani. Idevágó előírások hiányában a háttámlát a függőlegeshez képest 25 fokos szögbe vagy az ahhoz legközelebbi rögzített helyzetbe kell állítani.

2.3. A vállnál lévő rögzítési pontot a legalacsonyabb helyzetbe kell állítani.

2.4. A háttámlára és a párnára pamutanyagot kell helyezni.

2.5. A beépítési sablont a jármű ülésére kell helyezni (a függelék 1. ábrájának megfelelően).

2.6. Amennyiben az ülőhely menetirányba vagy hátrafelé néző univerzális utasbiztonsági rendszer elhelyezésére szolgál, a 2.6.1., a 2.7., a 2.8., a 2.9. és a 2.10. szakasznak megfelelően kell eljárni. Amennyiben az ülőhely csak menetirányba néző univerzális utasbiztonsági rendszer elhelyezésére szolgál, az alábbi 2.6.2., 2.7., 2.8., 2.9. és 2.10. szakasznak megfelelően kell eljárni.

2.6.1. A biztonsági öv hevederét a beépítési sablon körül megközelítőleg a 2. és 3. ábrán látható helyes helyzetben kell elrendezni, majd be kell csatolni a csatot.

2.6.2. A biztonsági öv medencehevederét a beépítési sablon 150 mm sugarú alsó része körül megközelítőleg a 3. ábrán látható helyes helyzetben kell elrendezni, majd be kell csatolni a csatot.

2.7. Meg kell győződni arról, hogy a beépítési sablon függőleges szimmetriasíkja az ülőhely függőleges szimmetriasíkjától számított ±25 mm-re helyezkedik el.

2.8. Meg kell győződni arról, hogy a heveder nem laza. A feszesebbé tételhez megfelelő erőt kell alkalmazni, a hevedert nem kell megpróbálni megfeszíteni.

2.9. A beépítési sablon elejét középen 100 N ± 10 N nagyságú erővel, az alsó felülettel párhuzamosan hátrafelé kell nyomni, majd az erőt meg kell szüntetni.

2.10. A beépítési sablon felső felületét középen 100 N ± 10 N nagyságú erővel lefelé kell nyomni, majd az erőt meg kell szüntetni.

3. Követelmények

3.1. A beépítési sablon alapjának mind az üléspárna felületének elülső, mind a hátulsó részeivel érintkeznie kell. Amennyiben az érintkezés a beépítési sablon övbevezetési rése miatt nem jön létre, ezt a rést a vizsgálati készülék alsó felületével egyvonalban le lehet takarni.

3.2. Az öv medencerészének a beépítési sablon mindkét oldalával érintkeznie kell a medenceöv pályájának hátulján (lásd a 3. ábrát). A biztonsági öv hevederének minden esetben fednie kell a BP pontokat az ívelt él bal és jobb oldalán; a BP pont ívelt élen elfoglalt pontos helyét az 1. ábra W részlete mutatja.

3.3. Ha a fenti követelmények nem teljesülnek a 2.1., a 2.2. és a 2.3. szakaszokban megadott beállításokkal, az ülést, a háttámlát és a biztonsági öv rögzítőpontjait a gyártó által rendeltetésszerű használathoz megadott más alternatív helyzethez is hozzá lehet igazítani, mely esetben meg kell ismételni a fenti beszerelési eljárást, és ismét ellenőrizni kell, hogy teljesülnek-e a követelmények. Ezt az alternatív helyzetet tájékoztatásképpen meg kell adni az e melléklet 3. függelékében szereplő 1. táblázatban.

1. ábra

A beépítési sablon jellemzői (minden méret mm-ben van megadva)

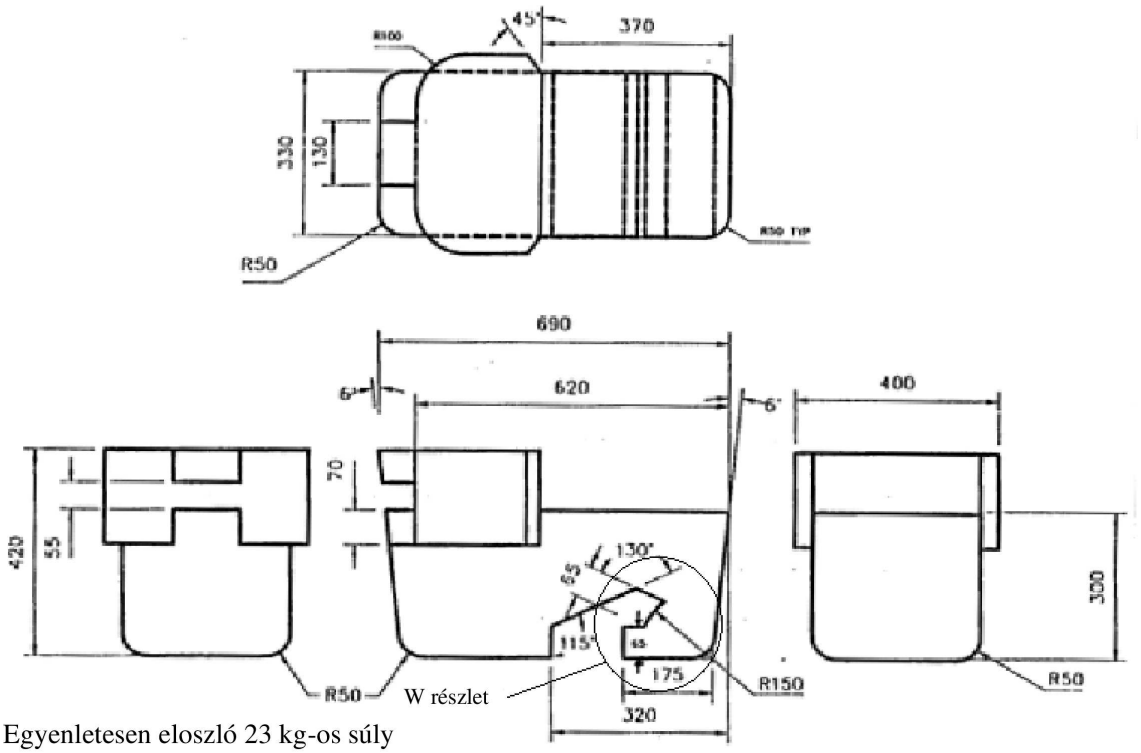

Egyenletesen eloszló 23 kg-os súly

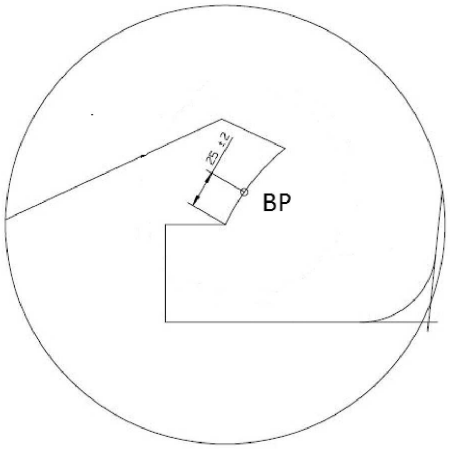

W részlet

2. ábra

A beépítési sablon felszerelése a gépjármű ülésére

(lásd a 2.6.1. szakaszt)

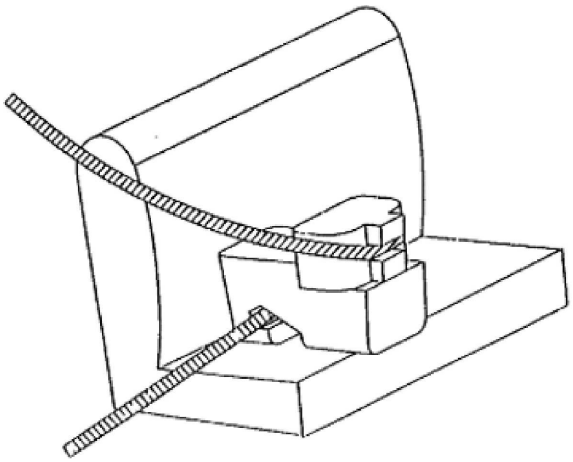

3. ábra

A kompatibilitás ellenőrzése

(lásd a 2.6.1. és a 3.2. szakaszt)

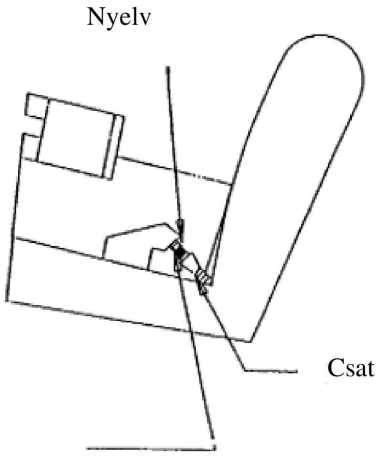

A medenceöv csupán fel van tüntetve

6. melléklet – 2. függelék

ISOFIX vagy i-Size helyekre beszerelt, univerzális és féluniverzális kategóriájú, menetirányba néző és hátrafelé nézőt ISOFIX gyermekbiztonsági rendszerek beszerelésére vonatkozó rendelkezések

1. Általános előírások

1.1. Az e függelékben szereplő vizsgálati eljárást és az arra vonatkozó követelményeket kell alkalmazni annak megállapítására, hogy az adott ISOFIX helyek alkalmasak-e univerzális és féluniverzális kategóriájú ISOFIX gyermekbiztonsági rendszerek beszerelésére, valamint annak megállapítására, hogy az adott i-Size ülőhelyek alkalmasak-e i-Size gyermekbiztonsági rendszerek beszerelésére.

1.2. Az univerzális kategóriájú gyermekbiztonsági rendszer a 44. számú ENSZ-előírás 03. módosításssorozatának 5. kiegészítése (vagy későbbi módosításai) szerint jóváhagyott, „univerzális" kategóriájú gyermekbiztonsági rendszer. A gyártó által az „univerzális" kategóriájú gyermekbiztonsági rendszerek beszerelésére alkalmasként feltüntetett ülőhelyeknek meg kell felelniük az e melléklet 1. függeléke rendelkezéseinek.

2. Vizsgálati eljárás

A járműben található, a jármű gyártója által meghatározott ISOFIX helyeket ellenőrizni kell annak érdekében, hogy az e függelék 4. szakaszában felsorolt gyermekbiztonsági rendszerek beépítési sablonjait garantáltan be lehessen helyezni. Ha a járműgyártó azt jelezte, hogy az ISOFIX hely(ek)en el lehet helyezni egy adott gyermekbiztonsági rendszer beépítési sablonját, akkor azt kell feltételezni, hogy az azonos tájolású, de kisebb beépítési sablont is el lehet helyezni.

A jármű gyártója által meghatározott i-Size ülőhelyeket ellenőrizni kell annak érdekében, hogy az ISO/R2 és az ISO/F2X gyermekbiztonsági rendszer beépítési sablonjait (lásd e melléklet 4. szakaszát), az i-Size kitámasztóláb méretezési térfogatát is beleértve, garantáltan be lehessen helyezni.

Mind az ISOFIX, mind az i-Size ülőhely(ek) tekintetében a következő eljárást kell alkalmazni:

2.1. Egy gyermekbiztonsági rendszer beépítési sablonjának az ülésen akár i-Size kitámasztóláb méretezési térfogattal, akár anélkül történő ellenőrzésekor ezt az ülést hosszirányban a leghátsó és legalacsonyabb helyzetbe lehet állítani.

2.2. Az üléstámla dőlésszögét a gyártó által meghatározott tervezési helyzetbe, a fejtámaszt pedig a legalsó és leghátsó helyzetbe kell állítani. Idevágó előírás hiányában a háttámlát a törzs függőlegeshez képest 25 fokos dőlésszögének megfelelő szögbe vagy az ahhoz legközelebbi rögzített helyzetbe kell állítani.

Egy gyermekbiztonsági rendszer beépítési sablonjának hátsó ülésen akár i-Size kitámasztóláb méretezési térfogattal, akár anélkül történő ellenőrzésekor a jármű szóban forgó hátsó ülés előtti ülését hosszirányban előre – de a leghátsó és a legelső helyzet közötti középállásnál nem előrébb – lehet állítani. Az ülés háttámlaszöge is állítható, de függőlegesen legfeljebb csak a törzs 15 fokos dőlésszögének megfelelő szögig.

2.3. A háttámlára és a párnára pamutanyagot kell helyezni.

2.4. A gyermekbiztonsági rendszer beépítési sablonját i-Size kitámasztóláb méretezési térfogattal vagy anélkül az ISOFIX vagy az i-Size ülőhelyre kell helyezni.

2.5. Az ISOFIX rögzítési pontok között középen 100 N ± 10 N nagyságú nyomóerőt kell kifejteni az ISOFIX rögzítési rendszer irányába, az alsó felülettel párhuzamosan, majd az erőt meg kell szüntetni.

2.6. A gyermekbiztonsági rendszer beépítési sablonját i-Size kitámasztóláb méretezési térfogattal vagy anélkül az ISOFIX rögzítési rendszerhez kell csatlakoztatni.

2.7. A beépítési sablon felső felületét középen 100 N ± 10 N nagyságú erővel lefelé kell nyomni, majd az erőt meg kell szüntetni.

3. Követelmények

Az alábbi vizsgálati feltételek kizárólag az ISOFIX és/vagy az i-Size ülőhelyre az i-Size kitámasztóláb méretezési térfogattal vagy anélkül behelyezett gyermekbiztonsági rendszer beépítési sablonjaira vonatkoznak. Nincs előírva, hogy e feltételek között a gyermekbiztonsági rendszerek beépítési sablonjait az ISOFIX és/vagy az i-Size ülőhelyre az i-Size kitámasztóláb méretezési térfogattal vagy anélkül be lehessen tenni és ki is lehessen onnan venni.

3.1. A gyermekbiztonsági rendszer beépítési sablonjait az i-Size kitámasztóláb méretezési térfogattal vagy anélkül minden zavar nélkül be kell tudni helyezni a jármű belsejébe. A gyermekbiztonsági rendszer beépítési sablonja alapjának 15° ± 10°-os szöget kell bezárnia az ISOFIX rögzítési rendszeren átmenő vízszintes sík felett. Az illesztések ellenőrzésének megkönnyítése érdekében az ISOFIX csatlakoztatóelemeket hosszirányban –10 mm és +70 mm között lehet állítani, miként az az 1–9. ábra Y részletén látható. Az ábrák a leghosszabbra állított helyzetet mutatják.

3.2. Az ISOFIX felső hevederrögzítésnek – ha van – hozzáférhetőnek kell maradnia.

3.3. Ha a fenti követelmények a fenti 2. szakaszban megadott beállításokkal nem teljesülnek, az üléseket, a háttámlákat és a fejtámlákat a gyártó által rendeltetésszerű használathoz megadott más alternatív helyzetekhez is hozzá lehet igazítani, mely esetben meg kell ismételni a fenti beszerelési eljárást, és ismét ellenőrizni kell, hogy teljesülnek-e a követelmények. Ezeket az alternatív helyzeteket a jármű használati útmutatójában és az e melléklet 3. függelékében megadott kiegészítő információkkal együtt le kell írni. Az i-Size ülőhelyek előtti utasüléseket is előrébb lehet mozdítani a szokásos használati helyzet előtti helyzetbe. Ilyen esetekben a jármű gyártójának a jármű használati útmutatójában meg kell adnia, hogy az így elmozdított utasülésen nem lehet helyet foglalni.

3.4. Ha a fenti követelmények nem teljesülnek, amikor néhány eltávolítható belső berendezés is fel van szerelve, ezeket a berendezéseket el lehet távolítani, és ismét ellenőrizni kell, hogy teljesülnek-e a 3. szakasz követelményei. Ebben az esetben az ezzel kapcsolatos információt fel kell tüntetni e melléklet 3. függelékének 1. táblázatában.

4. Az ISOFIX gyermekbiztonsági rendszer méret szerinti burkológörbe-osztályába tartozó beépítési sablonok

— ISO/F3: Menetirányba néző, teljes magasságú gyermekbiztonsági rendszer kisgyermekek számára

— ISO/F2: Menetirányba néző, csökkentett magasságú gyermekbiztonsági rendszer kisgyermekek számára

— ISO/F2X: Menetirányba néző, csökkentett magasságú gyermekbiztonsági rendszer kisgyermekek számára

— ISO/R3: Hátrafelé néző, teljes magasságú gyermekbiztonsági rendszer kisgyermekek számára

— ISO/R2: Hátrafelé néző, kis méretű gyermekbiztonsági rendszer kisgyermekek számára

— ISO/R2X: Hátrafelé néző, kis méretű gyermekbiztonsági rendszer kisgyermekek számára

— ISO/R1: Hátrafelé néző gyermekbiztonsági rendszer csecsemők számára

— ISO/L1: Bal oldalra néző gyermekbiztonsági rendszer (mózeskosár)

— ISO/L2: Jobb oldalra néző gyermekbiztonsági rendszer (mózeskosár)

A fenti beépítési sablonokat az alábbi táblázat szerint 10 és/vagy 13 kg +/– 1 kg tömeggel kell kialakítani, és kellően tartósnak és merevnek kell lenniük a funkcionális követelmények kielégítéséhez:

CRF	Tömeg (kg)	Tűrés (kg)
R1 [a]	10	± 1
R2 / R2X [a]	10	± 1
R3	13	± 1
L1 / L2	13	± 1
F2 / F2X [a]	13	± 1
F3	13	± 1

[a] Az ISOFIX alaptömegét figyelembe véve.

4.1. Kisgyermekek számára készült, menetirányba néző, teljes magasságú gyermekbiztonsági rendszer burkológörbéje

1. ábra

ISO/F3 burkológörbe méretei kisgyermekek számára készült, menetirányba néző, teljes magasságú (720 mm magasságú) gyermekbiztonsági rendszer esetében – ISOFIX A MÉRETOSZTÁLY

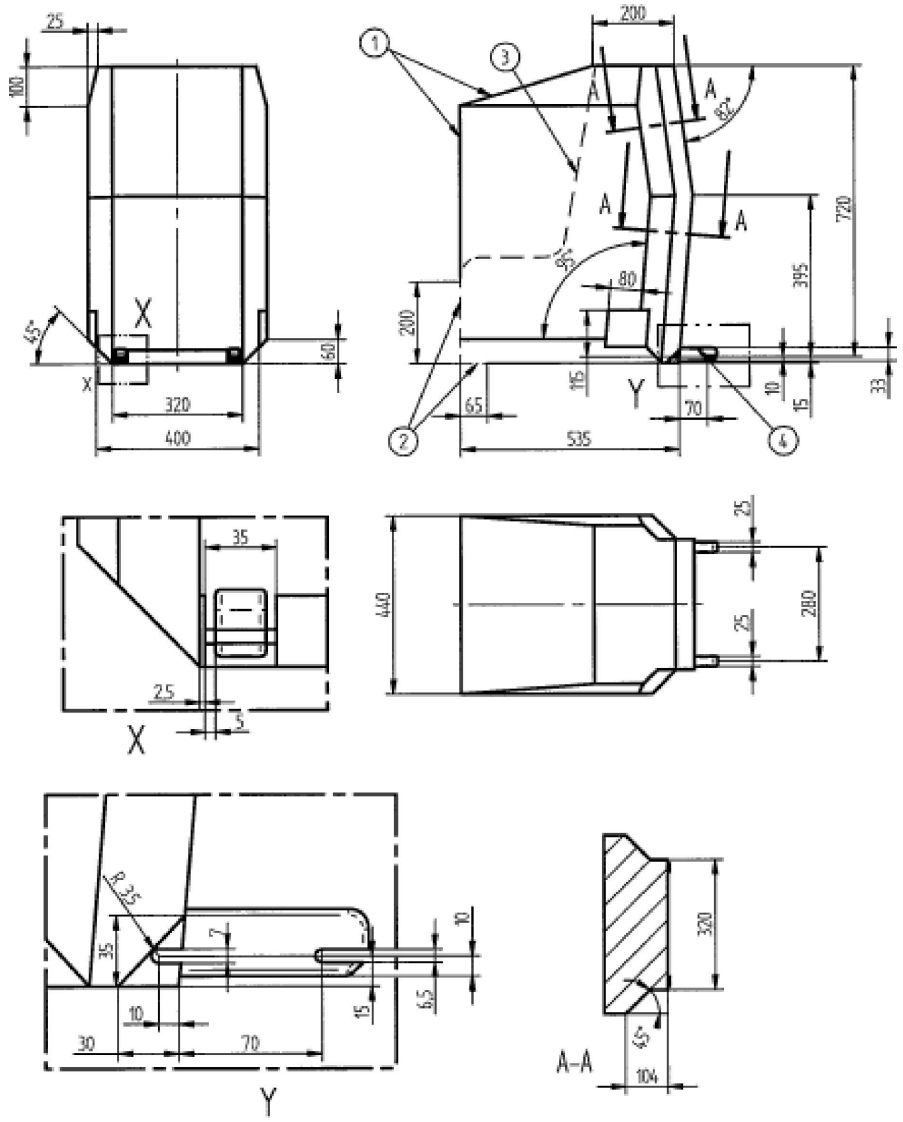

Minden méret mm-ben van megadva.

Jelmagyarázat:

1 Határok előre és felfelé.

2 Szaggatott vonal jelöli azt a területet, ahol a kitámasztó láb túlnyúlhat.

3 Nem alkalmazható.

4 A csatlakozó terület további jellemzőit a 44. számú ENSZ-előírás/a 129. számú ENSZ-előírás adja meg.

4.2. Kisgyermekek számára készült, menetirányba néző, csökkentett magasságú gyermekbiztonsági rendszer burkológörbéje

2. ábra

ISO/F2 burkológörbe méretei kisgyermekek számára készült, menetirányba néző, csökkentett magasságú (650 mm magasságú) gyermekbiztonsági rendszer esetében – ISOFIX B MÉRETOSZTÁLY

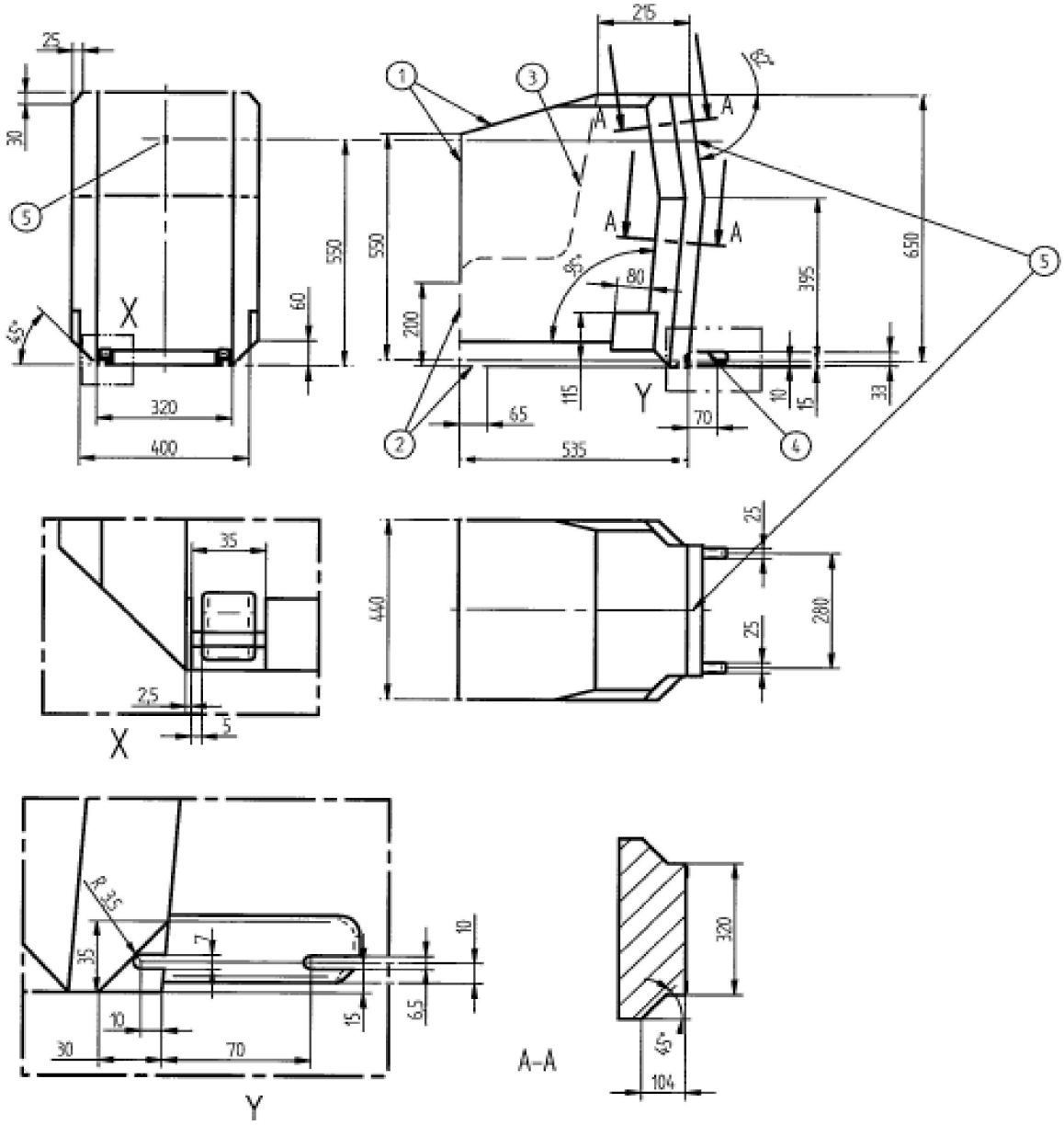

Minden méret mm-ben van megadva.

Jelmagyarázat:

1 Határok előre és felfelé.

2 Szaggatott vonal jelöli azt a területet, ahol a kitámasztó láb túlnyúlhat.

3 Nem alkalmazható.

4 A csatlakozó terület további jellemzőit a 44. számú ENSZ-előírás/a 129. számú ENSZ-előírás adja meg.

5 A felső heveder rögzítési pontja.

4.3. Kisgyermekek számára készült, a második háttámlaváltozattal rendelkező, menetirányba néző, csökkentett magasságú gyermekbiztonsági rendszer burkológörbéje

3. ábra

ISO/F2X burkológörbe méretei kisgyermekek számára készült, a második háttámlaváltozattal rendelkező, menetirányba néző, csökkentett magasságú (650 mm magasságú) gyermekbiztonsági rendszer esetében – ISOFIX B1 MÉRETOSZTÁLY

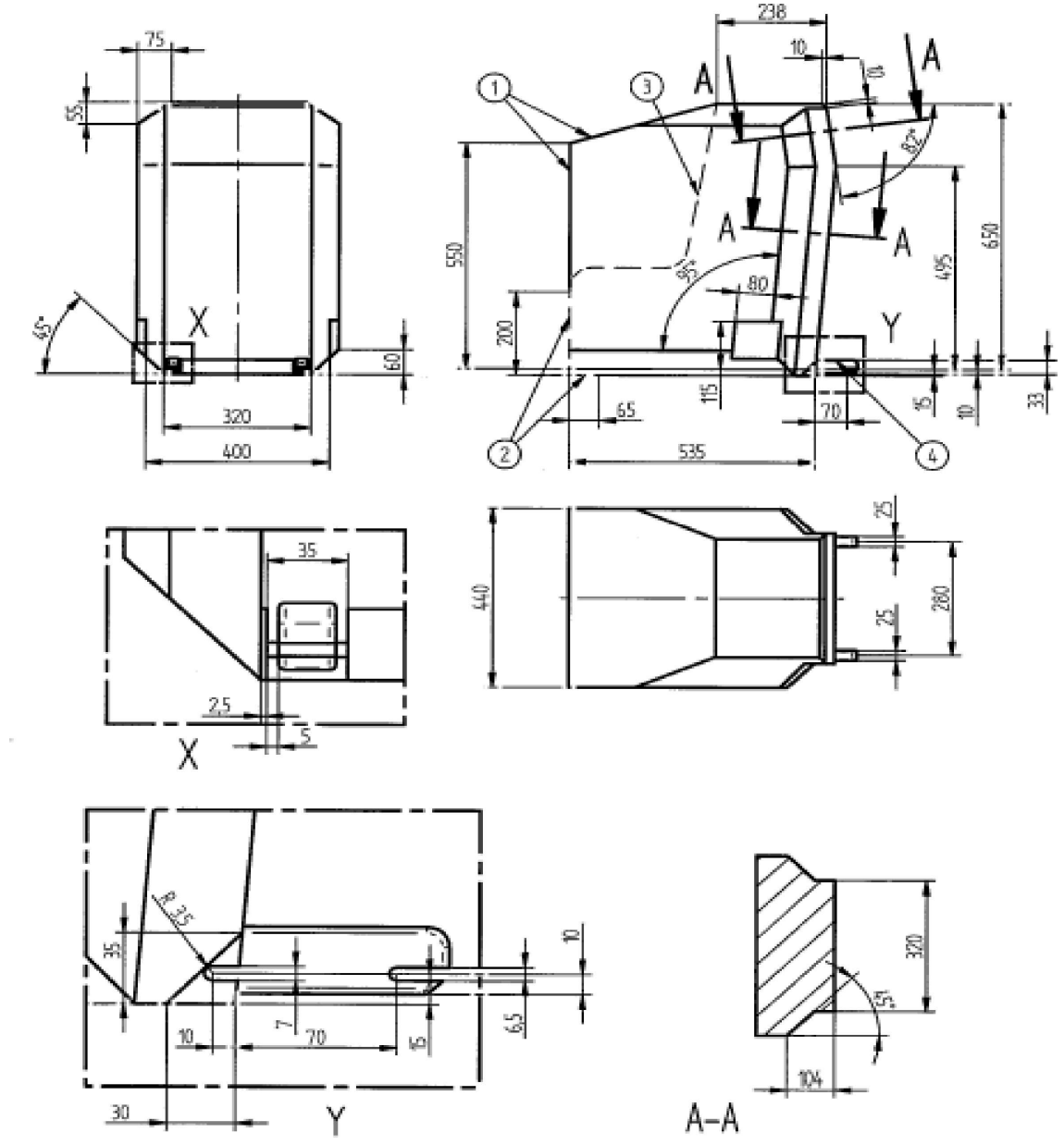

Minden méret mm-ben van megadva.

Jelmagyarázat:

1 Határok előre és felfelé.

2 Szaggatott vonal jelöli azt a területet, ahol a kitámasztó láb túlnyúlhat.

3 Nem alkalmazható.

4 A csatlakozó terület további jellemzőit a 44. számú ENSZ-előírás/a 129. számú ENSZ-előírás adja meg.

4.4. Kisgyermekek számára készült, hátrafelé néző, teljes magasságú gyermekbiztonsági rendszer burkológörbéje

4. ábra

ISO/R3 burkológörbe méretei kisgyermekek számára készült, hátrafelé néző, teljes magasságú gyermekbiztonsági rendszer esetében – ISOFIX C MÉRETOSZTÁLY

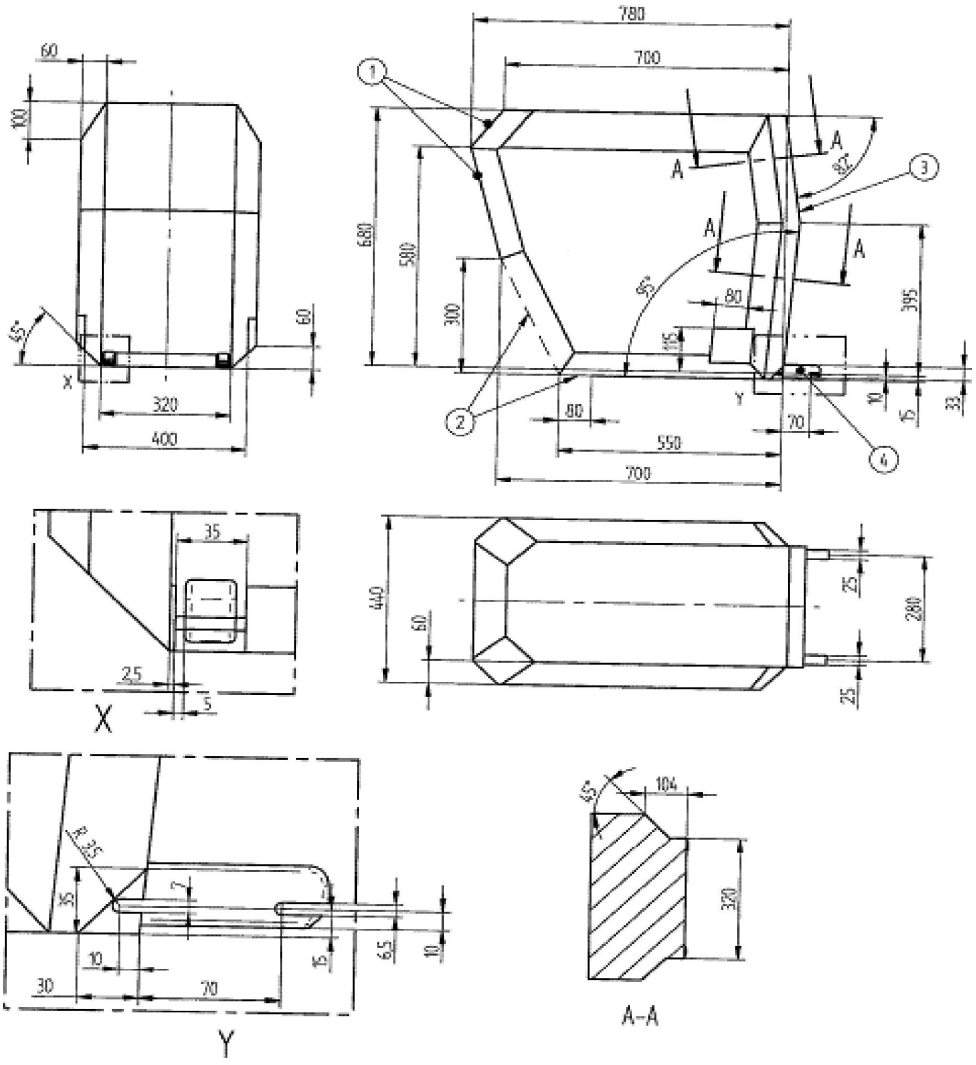

Minden méret mm-ben van megadva.

Jelmagyarázat:

1 Határok hátrafelé és felfelé.

2 Szaggatott vonal jelöli azt a területet, ahol a kitámasztó láb túlnyúlhat.

3 A határt hátrafelé (az ábrán jobbra) a menetirányba néző készülék burkológörbéje adja meg a 2. ábrán.

4 A csatlakozó terület további jellemzőit a 44. számú ENSZ-előírás/a 129. számú ENSZ-előírás adja meg.

4.5. Kisgyermekek számára készült, hátrafelé néző, csökkentett magasságú gyermekbiztonsági rendszer burkológörbéje

5. ábra

ISO/R2 burkológörbe méretei kisgyermekek számára készült, hátrafelé néző, csökkentett magasságú gyermekbiztonsági rendszer esetében – ISOFIX D MÉRETOSZTÁLY

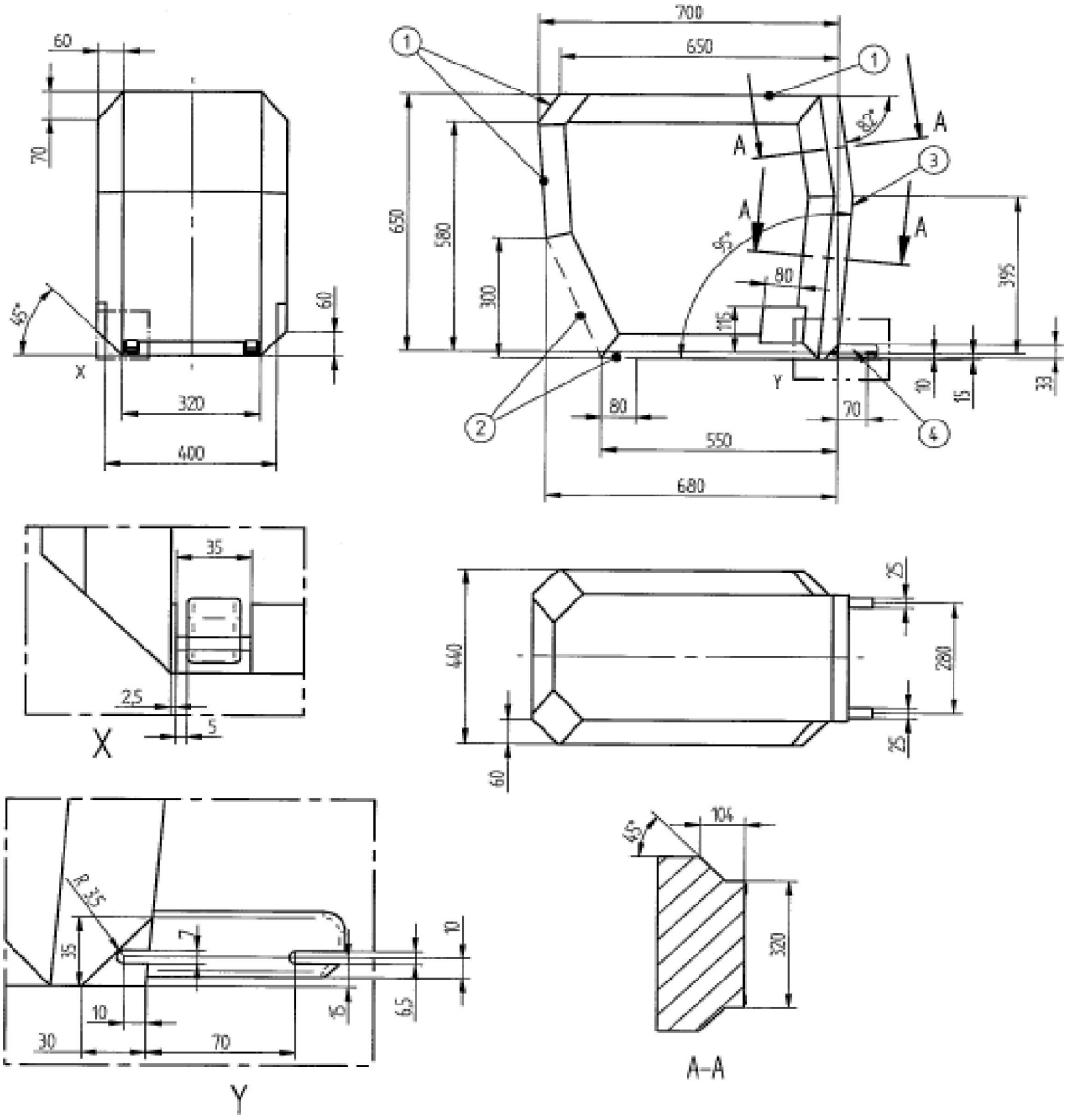

Minden méret mm-ben van megadva.

Jelmagyarázat:

1 Határok hátrafelé és felfelé.

2 Szaggatott vonal jelöli azt a területet, ahol egy meghatározott jármű gyermekbiztonsági rendszerének kitámasztó lába vagy hasonló része túlnyúlhat.

3 A határt hátrafelé (az ábrán jobbra) a menetirányba néző készülék burkológörbéje adja meg a 2. ábrán.

4 A csatlakozó terület további jellemzőit a 44. számú ENSZ-előírás/a 129. számú ENSZ-előírás adja meg.

4.6. Csecsemők számára készült, hátrafelé néző gyermekbiztonsági rendszer burkológörbéje

6. ábra

ISO/R1 burkológörbe méretei hátrafelé néző, csecsemők számára készült gyermekbiztonsági rendszer esetében – ISOFIX E MÉRETOSZTÁLY

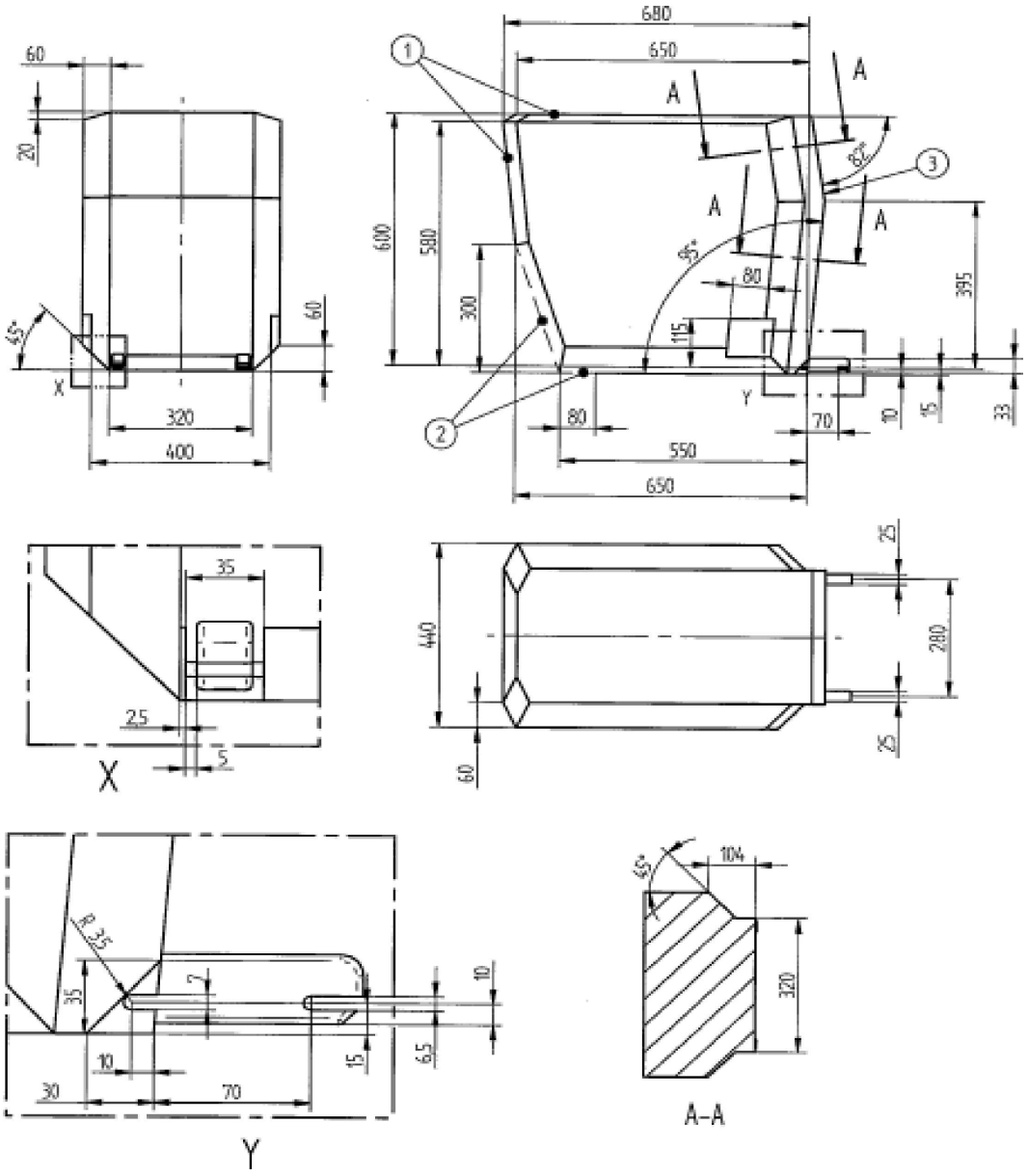

Minden méret mm-ben van megadva.

Jelmagyarázat:

1 Határok hátrafelé és felfelé.

2 Szaggatott vonal jelöli azt a területet, ahol a kitámasztó láb túlnyúlhat.

3 A határt hátrafelé (az ábrán jobbra) a menetirányba néző készülék burkológörbéje adja meg a 2. ábrán.

4 A csatlakozó terület további jellemzőit a 44. számú ENSZ-előírás/a 129. számú ENSZ-előírás adja meg.

4.7. Kisgyermekek számára készült, hátrafelé néző gyermekbiztonsági rendszer burkológörbéje

7. ábra

ISO/R2X burkológörbe méretei kisgyermekek számára készült, hátrafelé néző, csökkentett magasságú, a jármű belsejével való jobb kompatibilitás érdekében módosított gyermekbiztonsági rendszer esetében

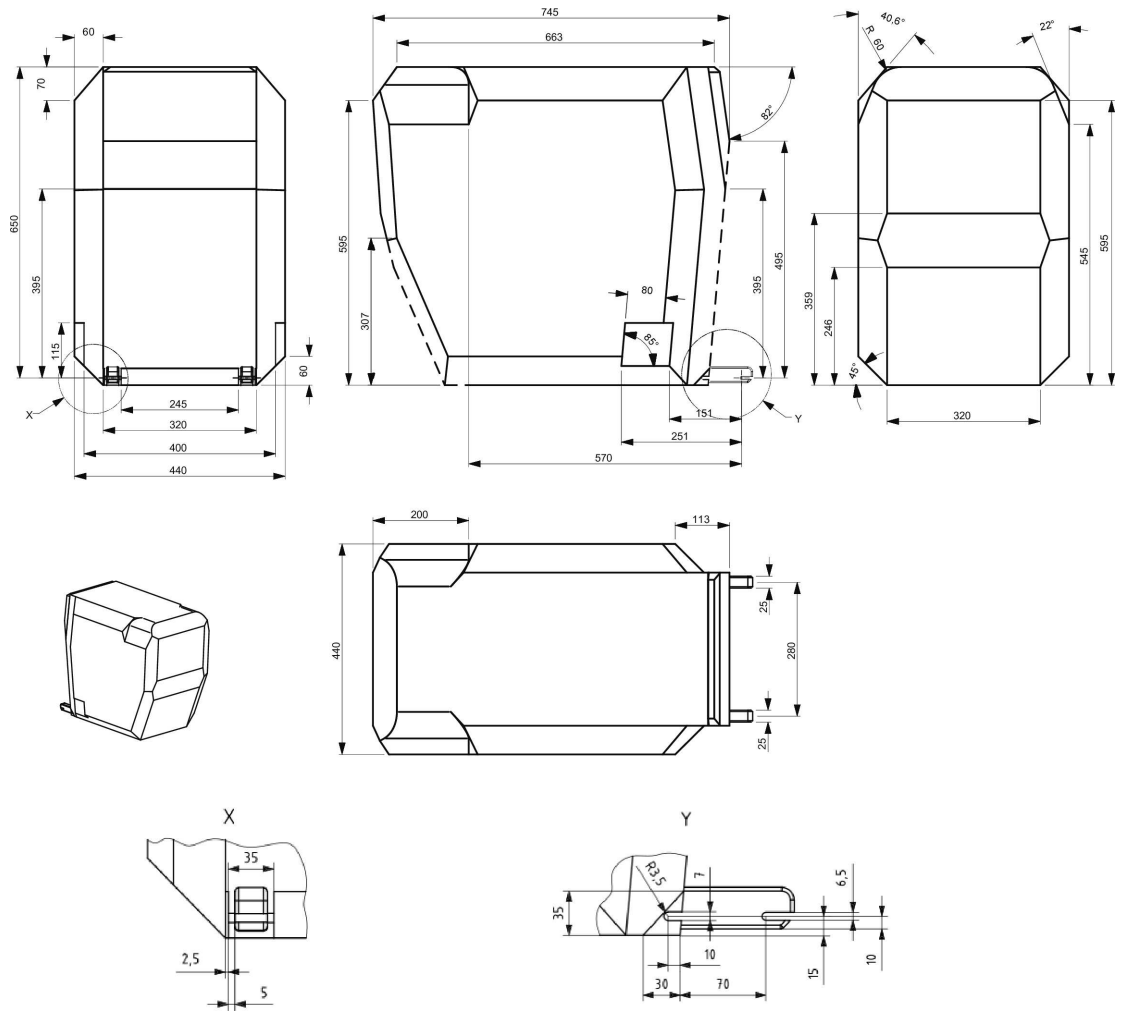

Minden méret mm-ben van megadva.

Jelmagyarázat

1 Határok hátrafelé és felfelé.

2 Szaggatott vonalak jelölik azt a területet, ahol az elfordulásgátló szerkezet vagy hasonló szerkezet (pl. visszapattanás ellen védő keret) túlnyúlhat.

3 A határt hátrafelé (az ábrán jobbra) a menetirányba néző készülék burkológörbéje adja meg a 2. ábrán.

4 A csatlakozó terület további jellemzőit a 44. számú ENSZ-előírás/a 129. számú ENSZ-előírás adja meg.

4.8. Oldalra néző gyermekbiztonsági rendszer burkológörbéje

8. ábra

Burkológörbe méretei oldalra néző gyermekbiztonsági rendszer esetében – ISO/L1 vagy a tükörszimmetrikus ISO/L2 – (lásd az ábrát)

Megjegyzés: A csecsemők számára készült, bal oldalra néző gyermekbiztonsági rendszer (ISO/L1) burkológörbéjének méretei a hosszirányú síkjára szimmetrikusak az ISO/L2 rendszerrel.

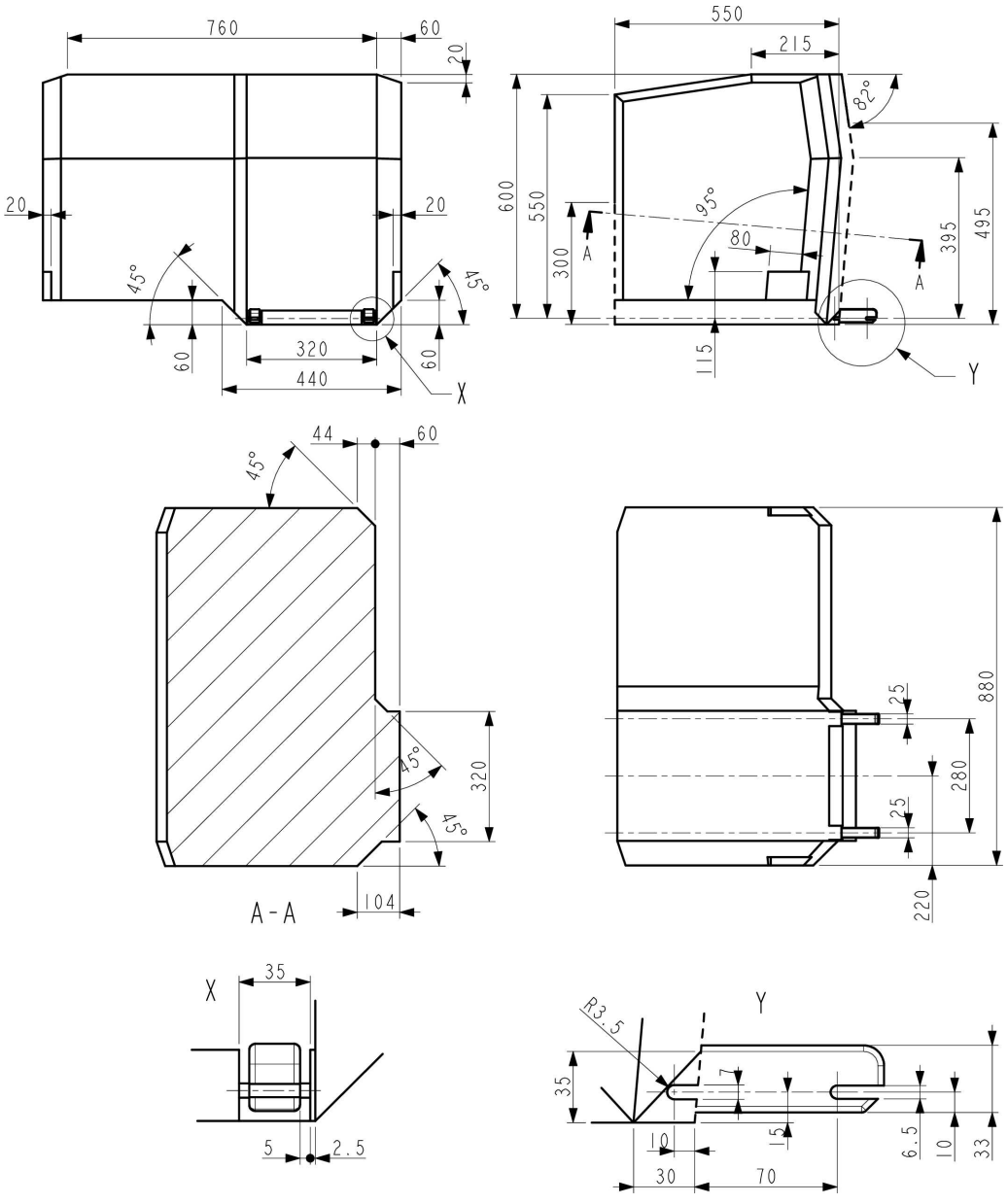

Minden méret mm-ben van megadva.

Jelmagyarázat

1 Határok hátrafelé és felfelé.

2 Szaggatott vonalak jelölik azt a területet, ahol az elfordulásgátló szerkezet vagy hasonló szerkezet (pl. visszapattanás ellen védő keret) túlnyúlhat.

3 A csatlakozó terület további jellemzőit a 44. számú ENSZ-előírás/a 129. számú ENSZ-előírás adja meg.

4.9. i-Size kitámasztóláb

9. ábra

Az i-Size kitámasztóláb méretezési térfogatának oldalnézete az i-Size ülőhelyek és az i-Size gyermekbiztonsági rendszerek kitámasztólába kompatibilitásának értékeléséhez

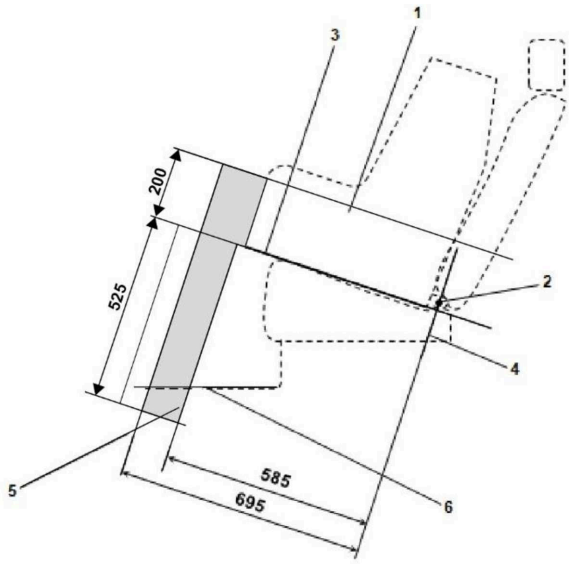

Minden méret mm-ben van megadva.

Jelmagyarázat:

1 Gyermekbiztonsági rendszer beépítési sablonja (CRF).

2 Alsó ISOFIX rögzítések rúdja.

3 A kijelölt ülőhelyre behelyezett gyermekbiztonsági rendszer beépítési sablonjának alsó felülete által alkotott sík.

4 Az alsó rögzítés rúdján áthaladó, valamint a gyermekbiztonsági rendszer beépítési sablonjának hosszirányú középsíkjára és a kijelölt ülőhelyre behelyezett beépítési sablon alsó felülete által alkotott síkra egyaránt merőleges sík.

5 Az i-Size kitámasztóláb méretezési térfogata, amely egy i-Size ISOFIX gyermekbiztonsági rendszer kitámasztólábának geometriai határait képviseli.

6 A jármű padlója.

Megjegyzés: Nem méretarányos rajz.

4.10. Az i-Size kitámasztóláb méretezési térfogata

10. ábra

Az i-Size kitámasztóláb méretezési térfogatának háromdimenziós nézete az i-Size ülőhelyek és az i-Size gyermekbiztonsági rendszerek kitámasztólába kompatibilitásának értékeléséhez

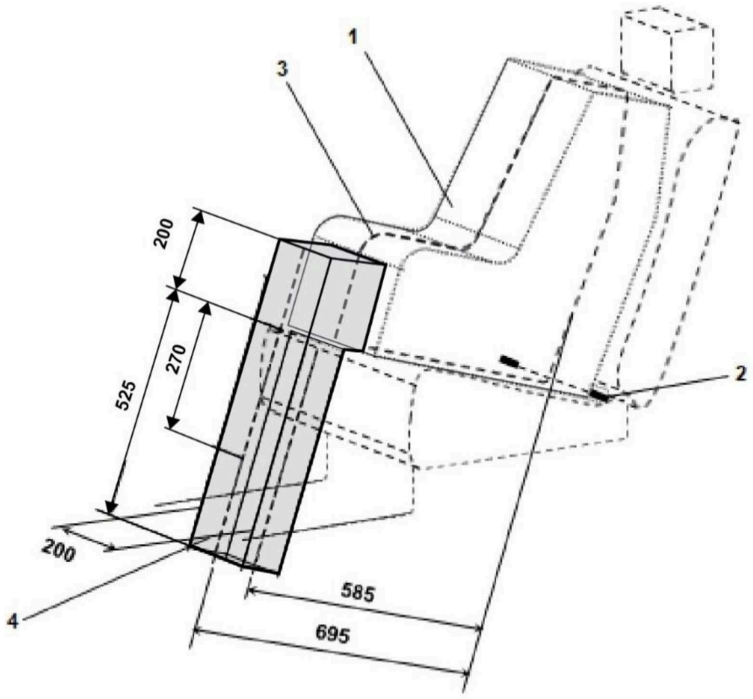

Minden méret mm-ben van megadva.

Jelmagyarázat:

1 Gyermekbiztonsági rendszer beépítési sablonja (CRF).

2 Alsó ISOFIX rögzítések rúdja.

3 A gyermekbiztonsági rendszer beépítési sablonjának (CRF) hosszirányú középsíkja.

4 Az i-Size kitámasztóláb méretezési térfogata.

Megjegyzés: Nem méretarányos rajz.

6. melléklet – 3. függelék

Példa a részletes információkra például a gyermekbiztonsági rendszerek gyártói számára

1. táblázat

Kifejezetten a gyermekbiztonsági rendszer gyártójának szóló műszaki információk

(ezért a nemzeti nyelvekre nem szükséges lefordítani)

	Ülőhely								
Az ülőhely száma	1	2	3	4	5	6	7	8	9
Az ülőhely megfelelő a biztonsági övvel rögzített univerzális készülékhez (igen/nem)									
i-Size ülőhely (igen/nem)									
Az ülőhely megfelelő az oldalra néző beépítési sablonhoz (L1/L2)									
A legnagyobb megfelelő, hátrafelé néző beépítési sablon (R1/R2X/R2/R3)									
A legnagyobb megfelelő, menetirányba beszerelhető beépítési sablon (F2X/F2/F3)									
A legnagyobb megfelelő ülésmagasító beépítési sablon (B2/B3)									

1. Az ezen előírásban leírt módon adjon információt a kitámasztólábbal kompatibilis minden egyes nem i-Size ülőhelyről.
2. Az ezen előírásban leírt módon adjon információt minden egyes, alsó ISOFIX rögzítési pontokkal ellátott, de felső hevederrögzítési ponttal nem rendelkező ülőhelyről.
3. Adjon információt arról, ha a felnőttbiztonsági öv csatjai oldalirányban helyezkednek el a két ISOFIX alsó rögzítési pont között.
4. Adjon információt arról, ha valamelyik ülőhely el van látva alsó hevederrögzítési pontokkal és/vagy alsó hevedertartókkal, és/vagy abban az esetben, ha az első ülés felső hevederrögzítése (ha rendelkezésre áll) használható alsó hevederrögzítésként.

Megjegyzés:

1. Az irány a rendes haladási irány; azokat az oszlopokat törölni lehet, amelyek olyan ülőhelyekre vonatkoznak, amilyenek nincsenek a járműben.
2. Az ülőhelyeket a következő meghatározás alapján kell megszámozni:

Az ülés száma	Elhelyezkedés a járműben
1	Első sor, bal oldal
2	Első sor, középső
3	Első sor, jobb oldal
4	2. sor, bal oldal
5	2. sor, középső
6	2. sor, jobb oldal
7	3. sor, bal oldal
8	3. sor, középső
9	3. sor, jobb oldal

Az ülőhelyek számára vonatkozó információkat táblázatos formában, vázlatokon vagy piktogramokkal lehet megadni.

6. melléklet – 4. függelék

A 10 éves gyermeknek megfelelő próbababu behelyezése

a) Az ülést a leghátsó helyzetébe kell állítani.

b) Az ülés magasságát a gyártó előírásainak megfelelően be kell állítani. Idevágó előírások hiányában az ülést a legalacsonyabb helyzetbe kell állítani.

c) Az üléstámla dőlésszögét a jármű gyártója által meghatározott tervezési helyzetbe kell állítani. Idevágó előírások hiányában a háttámlát a függőlegeshez képest 25 fokos szögbe vagy az ahhoz legközelebbi rögzített helyzetbe kell állítani.

d) A vállnál lévő rögzítési pontot a legalacsonyabb helyzetbe kell állítani.

e) A próbababut az ülésre kell helyezni úgy, hogy a medence érintkezzen az üléstámlával.

f) A próbababu középvonalán áthaladó hosszirányú síknak az ülőhely látszólagos középvonalán kell áthaladnia.

6. melléklet – 5. függelék

A jármű ülőhelyeire vagy i-Size ülőhelyeire beszerelt, i-Size és különleges kategóriájú, menetirányba néző ülésmagasító gyermekbiztonsági rendszerek beszerelésére vonatkozó rendelkezések

1. Általános előírások

1.1. Az e függelékben szereplő vizsgálati eljárást és az arra vonatkozó követelményeket kell alkalmazni annak megállapítására, hogy az adott ülőhelyek alkalmasak-e az ISO/B2 vagy az ISO/B3 méretosztályba tartozó ülésmagasító-beépítési sablonok beszerelésére ISOFIX csatlakoztatóelemek nélkül. Ha a járműgyártó azt jelezte, hogy a jármű ülőhelyén (ülőhelyein) el lehet helyezni egy adott gyermekbiztonsági rendszer beépítési sablonját, akkor azt kell feltételezni, hogy az azonos tájolású, de kisebb beépítési sablonokat is el lehet helyezni.

1.2. A vizsgálatokat a járműben vagy a jármű megfelelő részén is el lehet végezni. Az e követelménynek való megfelelés fizikai vizsgálattal, számítógépes szimulációval vagy rajzokkal egyaránt bizonyítható.

2. Vizsgálati eljárás

A járműben található, a jármű gyártója által meghatározott i-Size helyeket ellenőrizni kell annak érdekében, hogy az e függelék 4. szakaszában felsorolt ISO/B2 beépítési sablont – legalább az ISOFIX csatlakozóelemek nélkül – garantáltan be lehessen helyezni.

2.1. Az ülést a leghátsó és legalacsonyabb helyzetbe kell állítani.

2.2. Az üléstámla dőlésszögét a jármű gyártója által meghatározott tervezési helyzetbe kell állítani. Idevágó előírások hiányában a háttámlát a függőlegeshez képest 25 fokos törzsszögbe vagy az ahhoz legközelebbi rögzített helyzetbe kell állítani.

2.3. Egy gyermekbiztonsági rendszer beépítési sablonjának hátsó ülésen történő ellenőrzésekor a jármű szóban forgó hátsó ülés előtti ülését hosszirányban előre – de a leghátsó és a legelső helyzet közötti középállásnál nem előrébb – lehet állítani. Az ülés háttámlaszöge is állítható, de függőlegesen legfeljebb csak a törzs 15 fokos dőlésszögének megfelelő szögig. Ha az első ülés állítható magasságú, a gyártó előírásainak megfelelően be kell állítani. Idevágó előírások hiányában az első ülést a középső magassági helyzetbe vagy az ahhoz legközelebb eső helyzetbe kell állítani.

2.4. A fejtámlákat szükség esetén be lehet állítani vagy – amennyiben lehetséges – el lehet távolítani.

2.5. A vállnál lévő rögzítési pontot a járműgyártó által meghatározott helyzetbe kell állítani.

2.6. A háttámlára és a párnára szükség esetén pamutanyagot kell helyezni.

2.7. Az ISOFIX csatlakoztatóelemeket el kell távolítani a gyermekbiztonsági rendszer beépítési sablonjából, vagy azokat teljesen be kell húzni a háttámla vonalába (E referenciaegyenes, 2. vagy 3. ábra).

2.8. A beépítési sablont a jármű ülésére kell helyezni (e függelék 2. vagy 3. ábrájának megfelelően). A beépítési sablon teteje érintheti a jármű mennyezetét. A beépítési sablont a megfelelő helyzetbe lehet állítani az üléspárna összenyomásával.

2.9. A biztonsági öv hevederét a gyermekbiztonsági rendszer beépítési sablonján (CRF) keresztülvezetve a megközelítőleg helyes helyzetben el kell rendezni, majd be kell csatolni a csatot. Meg kell győződni arról, hogy a heveder nem laza. A beépítési sablont a jármű biztonsági övével kell rögzíteni.

2.10. Meg kell győződni arról, hogy a beépítési sablon középvonala az ülőhely látszólagos középvonalán helyezkedik el vagy – a jármű ülésének középvonalával párhuzamosan – attól ± 25 mm-re. Az α gördülési szögnek (lásd az 1. ábrát) 0° ± 5°-on belül kell lennie.

2.11. A beépítési sablon elejét középen 100 N ± 10 N nagyságú erővel, az alsó felülettel párhuzamosan hátrafelé kell nyomni, majd az erőt meg kell szüntetni.

2.12. Ha lehetséges, a beépítési sablon felső felületét középen 100 N ± 10 N nagyságú erővel lefelé kell nyomni, majd az erőt meg kell szüntetni.

3. Követelmények

3.1. Az ülőhely kialakításának olyannak kell lennie, hogy a hárompontos biztonsági öv segítségévelrögzíteni lehessen a beépítési sablont, és a biztonsági övet be lehessen kapcsolni.

3.2. Az 1. ábrán látható α gördülési szög legfeljebb 5° lehet.

3.3. A beépítési sablon alapjának érintkeznie kell az üléspárnával, a beépítési sablon hátoldalának pedig érintkeznie kell az ülés háttámlájával vagy fejtámlájával. Az üléssel való teljes érintkezés nem szükséges, az 1. ábrán nyilakkal jelzett, a jármű ülésének körvonalából adódó „rések” megengedettek. Az ülésmagasító burkológörbéje állítható háttámlát foglal magában. A jármű ülőhelyével való kompatibilitást a háttámla 2. vagy 3. ábra szerinti tartományának legalább egy állásában el kell érni.

3.4. Ha a fenti követelmények a fenti 2.1–2.12. szakaszban megadott beállításokkal nem teljesülnek, az ülést, a háttámlát és a biztonsági öv rögzítési pontjait a gyártó által a rendeltetésszerű használathoz megadott más alternatív helyzethez is hozzá lehet igazítani, mely esetben meg kell ismételni a fenti beszerelési eljárást, és ismét ellenőrizni kell, hogy teljesülnek-e a követelmények. Ezt az alternatív helyzetet a 6. melléklet 1.1. szakasza szerint, a 3. függelékben meghatározott részletes műszaki információk között le kell írni.

4. Ülésmagasító gyermekbiztonsági rendszer beépítési sablonjai:

a) ISO/B2: csökkentett szélességű, 440 mm széles ülésmagasító (lásd a 2. ábrát);

b) ISO/B3: teljes szélességű, 520 mm széles ülésmagasító (lásd a 3. ábrát).

A fenti beépítési sablonokat 7 kg +/– 1 kg tömeggel kell kialakítani, és kellően tartósnak és merevnek kell lenniük a funkcionális követelmények kielégítéséhez.

1. ábra

Elhelyezés az ülésen

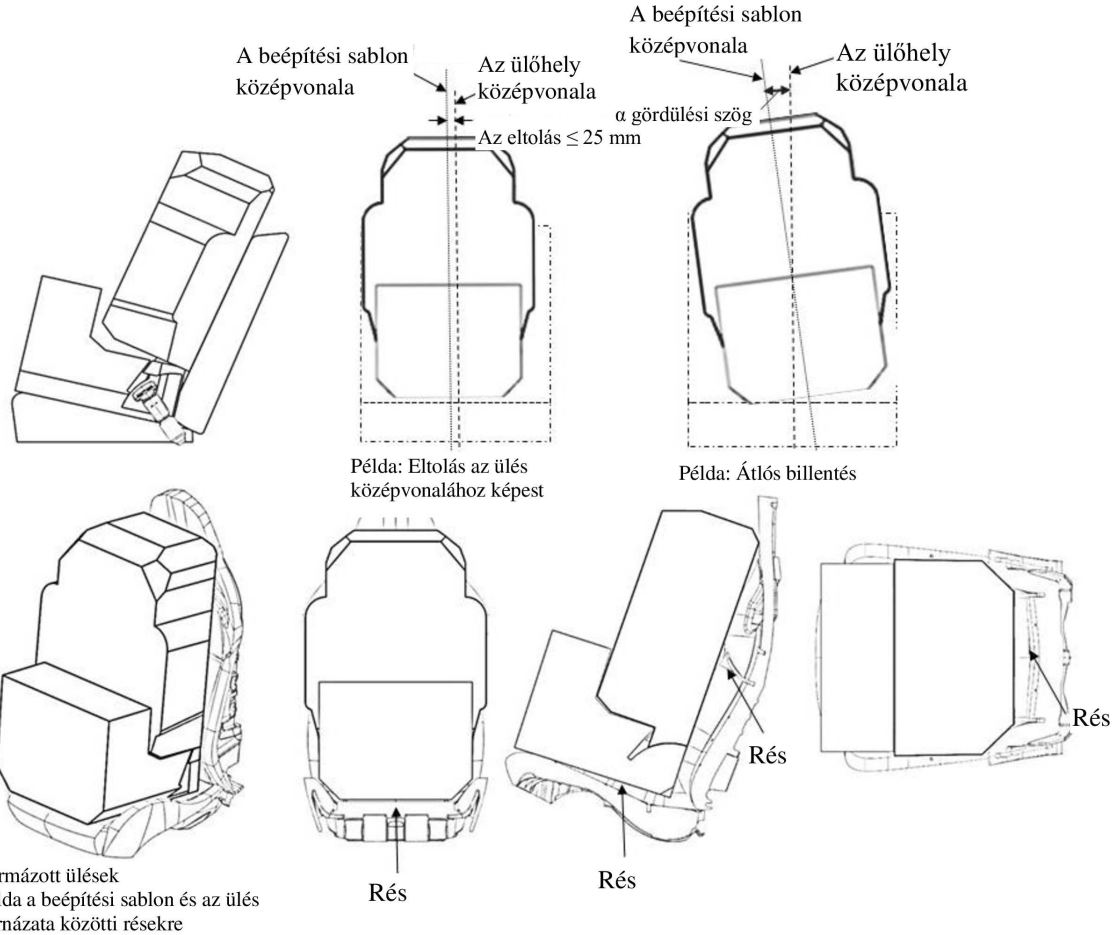

2. ábra

ISO/B2: csökkentett szélességű, 440 mm széles ülésmagasító burkológörbéjének méretei – ISOFIX nélkül vagy a csatlakozóelemeket eltávolítva vagy visszahelyezve a beépítési sablon szerkezetébe (az E vonal mögé, a B. részleten meghatározott módon)

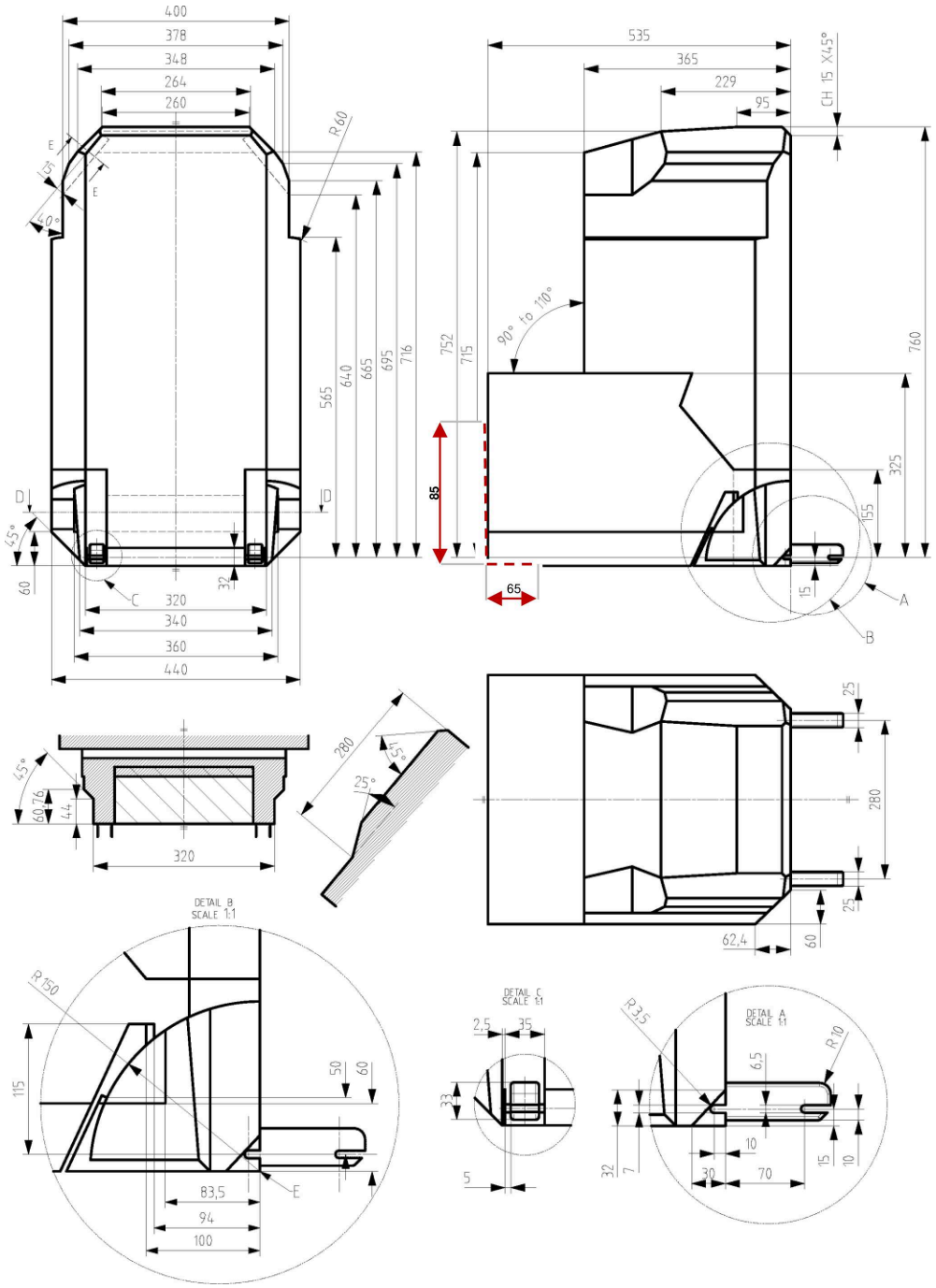

Minden méret mm-ben van megadva.

Jelmagyarázat

1 E a háttámla referencia-forgástengelye (90°–110°) és az ISOFIX csatlakoztatóelemek behúzásának/visszahelyezésének referenciaegyenese.

2 Szaggatott vonalak jelölik azt a területet, ahol az elfordulásgátló szerkezet vagy egy hasonló szerkezet túlnyúlhat.

3. ábra

ISO/B3: teljes szélességű, 520 mm széles ülésmagasító burkológörbéjének méretei – ISOFIX nélkül vagy a csatlakozóelemeket eltávolítva vagy visszahelyezve a beépítési sablon szerkezetébe (az E vonal mögé, a B. részleten meghatározott módon)

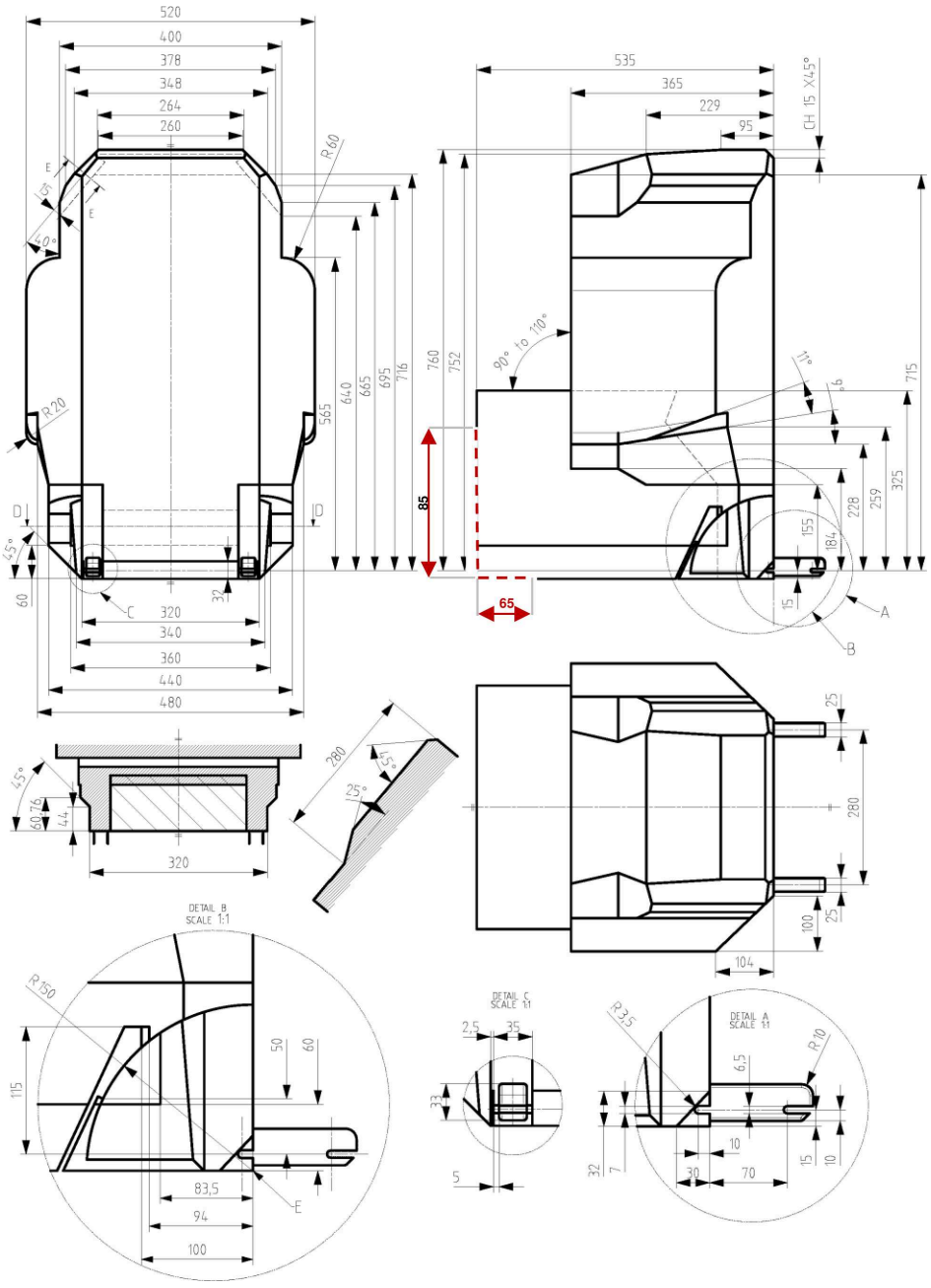

Minden méret mm-ben van megadva.

Jelmagyarázat

1 E a háttámla referencia-forgástengelye (90°–110°) és az ISOFIX csatlakoztatóelemek behúzásának/visszahelyezésének referenciaegyenese.

2 Szaggatott vonalak jelölik azt a területet, ahol az elfordulásgátló szerkezet vagy egy hasonló szerkezet túlnyúlhat.

7. MELLÉKLET

A csat- és hevederegység szakítóvizsgálati módszere

1. Általános előírások

1.1. Az e mellékletben leírt vizsgálati eljárást kell alkalmazni a csat- és hevederegység ezen előírás 5.2.3.2. szakaszában leírt szakítóvizsgálatához.

2. Vizsgálati eljárás

2.1. Rögzítse a jármű rögzítési pontjához erősített csat- és hevederegység tartóelemét a szakítógép alsó részéhez.

2.2. Rögzítse a csatot a szakítógép terhelési vonalának egy olyan pontján, ahol a csatpont és az EA pont közötti távolság megegyezik az ezen előírás 5.2.3.1. szakaszában leírt EA és Bd pont közötti egyenes vonalú távolsággal.

2.3. Illessze a csatnyelvet a csatba, és rögzítse a csatnyelv hevederét a szakítógép felső részéhez. A csatnyelv hevederére ható feszítőerő 4 ± 3 N. Ezt követően oldja ki a csatot.

2.4. Végezze el a szakítóvizsgálatot, és mérje meg a terhelést, valamint a csat elmozdulását.