2026/2518

13.11.2026 г.

Само оригиналните текстове на ИКЕ на ООН имат правна сила съгласно международното публично право. Статутът и датата на влизане в сила на настоящото правило следва да бъдат проверявани в последната версия на документа на ИКЕ на ООН за статута UN/ECE TRANS/WP.29/343, който е на разположение на следния адрес: https://unece.org/status-1958-agreement-and-annexed-regulations

Правило № 173 на Икономическата комисия за Европа на Организацията на обединените нации (ИКЕ на ООН) — Единни предписания относно одобряването на монтирането на обезопасителни колани, системи за обезопасяване, системи за обезопасяване на деца, системи за обезопасяване на деца ISOFIX и системи за обезопасяване на деца i-Size [2026/2518]

Включващо всички текстове в сила до:

Притурка 2 към серия от изменения 01 — дата на влизане в сила: Януари 2027 г. (очаква се потвърждение)

Настоящият документ служи единствено като средство за документиране. Автентични и правно обвързващи текстове са:

ECE/TRANS/WP.29/2024/152

ECE/TRANS/WP.29/2025/55

ECE/TRANS/WP.29/2025/47

ECE/TRANS/WP.29/2025/134

ECE/TRANS/WP.29/2026/71

WP.29-199-06

WP.29-199-10

СЪДЪРЖАНИЕ

Правило

0. Въведение
1. Обхват
2. Определения
3. Заявление за одобрение
4. Одобрение
5. Изисквания относно монтирането в превозното средство
6. Съответствие на производството
7. Санкции при несъответствие на производството
8. Промяна и разширение на одобрение на превозно средство
9. Окончателно прекратяване на производство
10. Наименования и адреси на техническите служби, отговарящи за провеждане на изпитвания за одобряване на типа, и на органите по одобряване на типа
11. Преходни разпоредби

Приложения

1. Съобщение
2. Оформление на маркировката за одобрение
3. Указания
4. Процедура за определяне на точката „H“ и действителния ъгъл на наклон на торса за места за сядане в моторни превозни средства

   Допълнение 1: Описание на тримерния механизъм за определяне на точка „H“

   Допълнение 2: Триизмерна координатна система

   Допълнение 3: Контролни данни относно местата за сядане
5. Инсталиране на обезопасителните колани с показване на типовете колани и прибиращи устройства

6. Изисквания за монтирането на обезопасителни колани и системи за обезопасяване за възрастни пътници в моторни превозни средства на седалки, гледащи напред, и за монтиране на системи ISOFIX и i-size за обезопасяване на деца

Допълнение 1: Разпоредби относно монтирането на системи от „универсална“ категория за обезопасяване на деца, монтирани към оборудването за обезопасителните колани в превозното средство

Допълнение 2: Разпоредби относно монтирането на гледащи напред и гледащи назад системи ISOFIX от универсална и полууниверсална категории за обезопасяване на деца, монтирани на позиции ISOFIX

Допълнение 3: Пример за подробна информация — например за производителите на системи за обезопасяване на деца

Допълнение 4: Монтиране на манекен на 10-годишен

Допълнение 5: Разпоредби относно монтирането на гледащи напред системи за обезопасяване на деца с повдигаща седалка от категория i-Size и от специфични категории, монтирани на места за сядане на превозното средство или на места за сядане със система i-Size

7. Метод за изпитване на опън на комплекта ремък с ключалка

0. Въведение

0.1. За първоначалната версия на Правило № 173 на ООН:

0.1.1. По време на седемдесет и третата сесия на работната група „Пасивна безопасност“ (GRSP), проведена през май 2023 г., беше взето решение Правило № 16 на ООН да бъде разделено на три правила на ООН:

а) оборудване с обезопасителни колани и системи за обезопасяване (компоненти)

б) монтиране на обезопасителни колани и системи за обезопасяване на деца (превозно средство);

в) сигнализатори за непоставен обезопасителен колан (превозно средство)

0.1.2. Настоящото правило на ООН се състои от специфичните изисквания и процеса на одобряване на тип превозно средство по отношение на монтирането на обезопасителни колани и системи за обезопасяване на деца. Изискванията произтичат от Правило № 16 на ООН, изменено със серия от изменения 09.

0.2. за серия от изменения 01:

0.2.1. Пътят на ремъка между точката на ефективно закрепване на обезопасителния колан и ключалката обикновено са прави като на изпитвателния стенд посочен в Правило № 129 на ООН. Въпреки това пътят на ремъка между точката на ефективно закрепване на колана и ключалката при някои превозни средства на пазара не е прав, а извит и следва формата на възглавницата.

0.2.2. Когато пътят на лентата между точката на ефективно закрепване на колана и ключалката не е прав, при произшествие с челен удар пътниците могат да бъдат изхвърлени значително напред. Ако пътник седи на повдигаща детска седалка, прикрепена с ISOFIX, има случаи, в които обезопасителният колан се плъзга до врата и може да възникне изхлузване под ремъците. Това увеличава риска от нараняване на врата и корема на седнало дете. Увеличава се и нараняването на гръдния кош на манекена.

0.2.3. Тези изменения смекчават отрицателното въздействие върху безопасността на пътниците, като ограничават хлабината на колана на ключалката.

0.3. За притурка 1 на серия от изменения 01:

0.3.1. Премахване на формулировката „конкретно превозно средство“, тъй като типът на системата за обезопасяване на деца е определен в съответното правило. С настоящата формулировка съществува противоречие.

0.3.2. Добавя се препратка към Правило № 129 на ООН, тъй като подробностите за приспособленията за закрепване ISOFIX са дадени и в Правило № 129 на ООН.

0.3.3. Премахва се неправилната формулировка в параграф 4.7.

0.4. За притурка 2 на серия 01 от изменения:

0.4.1. Правилото се изменя, за да се вземат предвид превозните средства от категория X ([1]). Превозните средства от категория Y[1] не попадат в обхвата на настоящото правило.

0.4.2. Първоначално правилото беше изготвено за превозни средства с водач и ръчни органи за управление и целта на настоящото изменение е да се запази духът на регламента и да се разшири прилагането му, така че да обхване превозни средства без водач и ръчни органи за управление на кормилната уредба. При липса на водач или ръчни органи за управление на кормилната уредба свързаните с тях разпоредби не се вземат предвид, ако все още не са обхванати от настоящото изменение.

0.4.3. В случай на превозни средства, оборудвани с автоматизирана система за управление (ADS)[1], различни от превозни средства от категория X, в режим на ръчно управление не се прилагат специални разпоредби или изключения. В режим, в който подфункцията на ADS е активна, се прилагат съответните изисквания за ADS.

1. Обхват

1.1. Настоящият регламент се прилага по отношение на:

а) Превозни средства от категории M, N, O, L_2, L_4, L_5, L_6, L_7 и T[1] по отношение на монтирането на обезопасителни колани и системи за обезопасяване, които са предназначени за отделна употреба, т. е. като индивидуални устройства, от лица с телосложение на възрастен човек, заемащи седалки, гледащи напред, гледащи назад и гледащи настрани;

б) Превозни средства от категории M_1 и N_1[1] по отношение на монтирането на системи за обезопасяване за деца или системи за обезопасяване за деца ISOFIX.

в) По искане на производителя правилото се прилага и по отношение на системи за обезопасяване за деца и системи за обезопасяване за деца ISOFIX, предназначени за монтиране в превозни средства от категории M_2 и M_3.[1]

г) По искане на производителя правилото се прилага и по отношение на монтирането на системи i-Size за обезопасяване на деца, в случай че от производителя са определени места за сядане със система i-Size.

1.2. Настоящото правило не се прилага за превозни средства от категория Y.

2. Определения

2.1. „*Обезопасителни колани (предпазни колани, колани)*“, означава комплект от ленти с осигурителна ключалка, устройства за регулиране и приспособления за закрепване, които могат да се закрепват към моторно превозно средство и са предназначени да намалят риска от нараняване на ползвателя на колана чрез ограничаване подвижността на тялото му в случай на сблъсък или внезапно намаляване на скоростта на превозното средство. Такъв комплект обикновено се определя като „комплект колан“ — термин, обхващащ също всяко устройство за поглъщане на енергия или за прибиране на колан.

Допуска се изпитване и одобряване на описания комплект като комплект обезопасителен колан или като система за обезопасяване съгласно Правило № 16 на ООН.

2.1.1. „*надбедрен колан*“ е закрепен в две точки колан, който преминава пред тазовата област на ползвателя;

2.1.2. „*диагонален колан*“ е колан, който минава диагонално пред гръдния кош на ползвателя, от бедрото към противоположното рамо;

2.1.3. „*триточков колан*“ означава колан, който е комбинация от надбедрена лента и диагонална лента.

([1]) Съгласно определеното в Консолидираната резолюция за конструкцията на превозни средства (R.E.3), документ ECE/TRANS/WP.29/78/Rev.8 — https://unece.org/transport/standards/transport/vehicle-regulations-wp29/resolutions.

2.1.4. „*Колан от тип S*“ означава колан, който е различен от триточков или надбедрен колан.

2.1.5. „*Колан с цялостно обхващане (четири/петточков колан)*“ означава комплект колан от тип S, включващ надбедрен колан и раменни ремъци; Коланът с цялостно обхващане (четири/петточковият колан) може да се доставя с допълнителен комплект ремък за чатала.

2.2. „*Ремък*“ е еластичен компонент, предназначен за задържане на тялото и за отвеждане на усилията към точките на закрепване;

2.3. „*Ключалка*“ е бързо освобождаващо се устройство, което позволява задържането на ползвателя от колана. Ключалката може да включва устройство за регулиране на колана, с изключение на ключалка за колан с цялостно обхващане (четири/петточков колан).

2.4. „*Регулиращо устройство*“ е устройство, посредством което коланът се регулира според нуждите на индивидуалния ползвател и положението на седалката. Устройството за регулиране може да бъде част от ключалката, прибиращото устройство или друга част от обезопасителния колан.

2.5. „*Устройство за предварително обтягане на коланите*“ означава допълнително или интегрирано устройство, което обтяга лентите на обезопасителния колан с цел намаляване хлабината на колана по време на сблъсък.

2.6. „*Базова зона*“ означава пространството между две вертикални надлъжни равнини, разположени на 400 mm една от друга и симетрични спрямо точка H, което пространство е ограничено чрез въртене от вертикалата към хоризонталата на апарата, наподобяващ глава, описан в приложение 1 към Правило № 21 на ООН. Апаратът се позиционира съгласно цитираното приложение към Правило № 21 на ООН и се установява на максимална дължина 840 mm.

2.7. „*Комплект въздушна възглавница*“ означава приспособление, инсталирано, за да допълва обезопасителните колани и системите за обезопасяване в моторни превозни средства, т. е. система, която в случай на силен удар на превозното средство, автоматично разтваря еластична конструкция, предназначена да ограничи, чрез нагнетяване на газ, който се съдържа в нея, силата на съприкосновението на една или повече части на тялото на пътник в превозното средство с интериора на отделението за пътници. Всяка монтирана такава гореописана конструкция не се счита за твърда част.

2.8. „*Въздушна възглавница за пътник*“ означава комплект въздушна възглавница, предназначена за предпазване на пътника (пътниците) на седалките, различни от тази за водача, в случай на челен удар;

2.9. „*Устройство за обезопасяване на деца*“ означава обезопасително устройство, отговарящо на определението в Правило № 44 или Правило № 129 на ООН.

2.10. „*Гледащ назад*“ означава обърнат в посока, обратна на нормалната посока на движение на превозното средство.

2.11. „*Приспособления за закрепване*“ са частите на комплекта, включително необходимите фиксиращи компоненти, които дават възможност за закрепването му към точките на закрепване на колана.

2.12. „*Прибиращо устройство*“ е устройство за прибиране, отчасти или изцяло, на ремъка на обезопасителния колан;

2.12.1. „*Незаключващо се прибиращо устройство (тип 1)*“ означава устройство за прибиране, от което лентата се изтегля до цялата ѝ дължина от малка външна сила и което не осигурява регулиране на дължината на изтеглената лента.

2.12.2. „*Прибиращо устройство с ръчно отключване (тип 2)*“ означава прибиращо устройство, което ползвателят трябва да отключи с устройство с ръчно действие, за да може да се развие ремъкът до желаната дължина и което се заключва автоматично, когато ползвателят преустановява въздействието си върху това устройство;

2.12.3. „*Прибиращо устройство с автоматично заключване (тип 3)*“ означава прибиращо устройство, което позволява развиването на ремъка до желаната дължина и което автоматично регулира дължината на ремъка според нуждите на ползвателя след затваряне на ключалката. По-нататъшно изтегляне на лентата не е възможно без целенасочена намеса от страна на ползвателя.

2.12.4. „*Прибиращо устройство с аварийно заключване (тип 4)*“ е прибиращо устройство, което при нормални условия на управление не ограничава свободата на движение на ползвателя на обезопасителния колан. Устройството е снабдено с регулиращи елементи за дължина, които регулират автоматично лентата по ползвателя, и блокиращ механизъм, задействан при извънредна ситуация от:

2.12.4.1. Отрицателно ускорение на превозното средство (възприемане на един сигнал).

2.12.4.2. Комбинация от отрицателното ускорение на превозното средство, движението на лентата или други автоматични устройства (възприемане на повече от един сигнал).

2.12.5. „*Прибиращо устройство с аварийно заключване и по-висок праг на задействане (тип 4N)*“ означава прибиращо устройство от типа, определен в точка 2.12.4. но притежаващ специални качества по отношение на използването в превозни средства от категории M_2, M_3, N_1, N_2 и N_3 ([2]).

2.12.6. „*Устройство за регулиране колана по височина*“ означава устройство, позволяващо да бъде регулирано местоположението по височина на горната халка на колоната (пряко свързана към конструкцията на превозното средство или твърдата конструкция на седалката) за колан съобразно изискванията на отделния ползвател и местоположението на седалката. Такова устройство може да се смята за част от колана или част от закрепващите елементи на колана.

2.12.7. „*Гъвкаво устройство за регулиране съобразно височината на рамото*“ означава устройство за регулиране съобразно височината на рамото на отделния ползвател, при което регулиращата част не е пряко прикрепена към конструкцията на превозното средство (напр. колона) или към конструкцията на седалката (напр. твърдата конструкция на седалката), а регулирането с оглед на раменната част:

а) се осъществява посредством преместване по гъвкава конструкция; както и

б) не пречи на насочването на надбедрения колан

2.13. „*Точки на закрепване на колани*“ означава частите от конструкцията на превозното средство или на седалката, или всяка друга част от превозното средство, към която трябва да бъдат неподвижно прикрепени обезопасителните колани;

2.14. „*Тип превозно средство по отношение на монтирането на обезопасителни колани, системи за обезопасяване, системи за обезопасяване за деца, системи за обезопасяване за деца ISOFIX и системи за обезопасяване за деца i-Size*“ означава категория моторни превозни средства, които не се различават съществено по отношение на такива основни характеристики като размери, форма и материали на компонентите на конструкцията на превозното средство или на седалката, или на която и да е друга част на превозното средство, към която са прикрепени обезопасителните колани, системите за обезопасяване и устройствата за закрепване ISOFIX.

2.15. „*Система за обезопасяване*“ означава система за конкретен тип превозно средство или тип, дефиниран от производителя на превозното средство и одобрен от техническата служба, състояща се от седалка и обезопасителен колан, закрепен към конструкцията на превозното средство чрез подходящи средства, и включваща допълнително всички елементи, предназначени да намалят риска от нараняване на ползвателя в случай на рязко намаляване на скоростта на превозното средство посредством ограничаване подвижността на тялото на ползвателя на колана.

2.16. „*Седалка*“ означава конструкция, която може да е съставна част от конструкцията на превозното средство, комплектувана с тапицерия и предвидена за сядане на едно възрастно лице. Понятието включва както индивидуалната седалка, така и частта от седалка, тип пейка, предвидена за сядане на един възрастен човек.

2.16.1. „*Предна седалка за пътник*“ означава всяка седалка, чиято „най-предна точка H“ се намира пред или във вертикалната напречна равнина, минаваща през точката R на водача. За превозни средства от категория X се взема точката „R“ на най-предната пътническа седалка вместо точката „R“ на седалката на водача.

2.16.2. „*Седалка, гледаща напред*“ означава седалка, която може да се използва, когато превозното средство е в движение, и която е обърната към предната част на превозното средство по начин, при който вертикалната равнина на симетрия на седалката образува ъгъл по-малък от +10 ° или -10 ° с вертикалната равнина на симетрия на превозното средство.

([2]) Съгласно определеното в Консолидираната резолюция за конструкцията на превозни средства (R.E.3), документ ECE/TRANS/WP.29/78/Rev.8 — https://unece.org/transport/standards/transport/vehicle-regulations-wp29/resolutions.

2.16.3. „*Седалка, гледаща назад*“ означава седалка, която може да се използва, когато превозното средство е в движение, и която е обърната към задната част на превозното средство по начин, при който вертикалната равнина на симетрия на седалката образува ъгъл по-малък от +10 ° или -10 ° с вертикалната равнина на симетрия на превозното средство.

2.16.4. „*Седалка, гледаща настрани*“ означава седалка, която може да се използва, когато превозното средство е в движение, и която е обърната към една от страните на превозното средство по начин, при който вертикалната равнина на симетрия на седалката образува ъгъл 90° (± 10°) с вертикалната равнина на симетрия на превозното средство.

2.17. „*Група седалки*“ означава седалка тип пейка или отделни седалки, разположени една до друга (монтирани по такъв начин, че предното устройство за закрепване на една от седалките е на една линия с предната част на задните устройства за закрепване на другите седалки или между устройствата за закрепване на другите седалки) и които са предназначени за сядане на един или повече възрастни пътници.

2.18. „*Седалка тип пейка*“ е конструкция, комплектувана с тапицерия, предвидена за сядане на повече от едно възрастно лице.

2,19. „*Система за регулиране на седалката*“ означава устройството, чрез което седалката или нейните части може да бъдат регулирани до положение, съответстващо на телосложението на седналия в нея човек; по-специално, да се извършва:

2.19.1. Преместване в надлъжно направление;

2.19.2. Преместване във вертикално направление;

2.19.3. Ъглово преместване.

2,20. „*Устройство за закрепване на седалката*“ е системата, чрез която комплектуваната седалка е закрепена към конструкцията на превозното средство, включително и засегнатите елементи от конструкцията на превозното средство.

2.21. „*Тип седалка*“ означава категория седалки, които не се различават съществено по отношение на такива основни характеристики като:

2.21.1. Формата, размерите и материалите на конструкцията на седалката;

2.21.2. Типовете и размерите на регулиращата система и всички системи за регулиране, както и всички системи за застопоряване;

2.21.3. Типа и размерите на закрепващите елементи на обезопасителните колани за седалката, на устройствата за закрепване на седалката и на частите от конструкцията на превозното средство, на които въздейства.

2.22. „*Система за преместване на седалката*“ означава приспособление, с помощта на което седалката или някоя от нейните части може да се премества ъглово или надлъжно без фиксирано междинно положение с цел улесняване на достъпа на пътниците;

2,23. „*Система за застопоряване на седалката*“ означава устройство, осигуряващо поддържането на седалката и нейните части в положението за ползване;

2.24. „*Устройство за напаляване на обтягането*“ означава устройство, което е вградено в прибиращото устройство и автоматично намалява обтягането на лентата при поставяне на обезопасителния колан. При освобождаване на колана това устройство се изключва автоматично.

2.25. „*ISOFIX*“ означава система за закрепване на системи за обезопасяване на деца към конструкцията на превозното средство, която включва две неподвижни устройства за закрепване, монтирани върху конструкцията на превозното средство, две съответстващи неподвижни приспособления за закрепване върху системата за обезопасяване на деца и средство за ограничаване на ъгловото преместване около напречната ос на системата за обезопасяване на деца.

2.26. „*Система ISOFIX за обезопасяване на деца*“ означава система за обезопасяване на деца, отговаряща на изискванията на Правило № 44 на ООН или Правило № 129 на ООН, която е предназначена за прикрепване към система за закрепване ISOFIX, отговаряща на изискванията на Правило № 14 на ООН или Правило № 145 на ООН.

2.27. „*Позиция ISOFIX*“ означава система, която позволява монтиране на:

а) универсална гледаща напред система за обезопасяване на деца ISOFIX, отговаряща на определението в Правило № 44 на ООН; или

б) полууниверсална гледаща напред система за обезопасяване на деца ISOFIX, отговаряща на определението в Правило № 44 на ООН; или

в) полууниверсална гледаща назад система за обезопасяване на деца ISOFIX, отговаряща на определението в Правило № 44 на ООН; или

г) полууниверсална гледаща настрани система за обезопасяване на деца ISOFIX, отговаряща на определението в Правило № 44 на ООН; или

д) специфична за превозното средство система за обезопасяване на деца ISOFIX, съгласно определението в Правило № 44 на ООН; или

е) система i-Size за обезопасяване на деца, отговаряща на определението в Правило № 129 на ООН;

ж) специфична за превозното средство система за обезопасяване на деца ISOFIX, съгласно определението в Правило № 129 на ООН.

2.28. „*Система за закрепване ISOFIX*“ означава система, включваща две долни устройство за закрепване ISOFIX, отговарящи на изискванията на Правило № 14 на ООН или Правило № 145 на ООН, която заедно с устройството против завъртане е предназначена за закрепване на система ISOFIX за обезопасяване на деца.

2.29. „*Долно устройство за закрепване ISOFIX*“ означава хоризонтална корава щанга с кръгло сечение и с диаметър 6 mm, монтирана към конструкцията на превозното средство или на седалката, върху която се поставя и закрепя системата за обезопасяване на деца ISOFIX с помощта на приспособления за закрепване ISOFIX.

2.30. „*Устройство против завъртане*“

а) устройството против завъртане, предназначено за ползване с универсална система ISOFIX за обезопасяване на деца, се състои от горна лента ISOFIX;

б) устройството против завъртане, предназначено за ползване с полууниверсална система ISOFIX за обезопасяване на деца, се състои от горна лента, арматурното табло на превозното средство, или от опорен крак, чието предназначение е да ограничи завъртането на системата за обезопасяване в случай на челен удар;

в) устройството против завъртане, предназначено за ползване с усъвършенствана система за обезопасяване на деца i-Size, се състои от горна лента или от опорен крак, чието предназначение е да ограничи завъртането на системата за обезопасяване в случай на челен удар;

г) „устройство против завъртане“ за усъвършенствана система за обезопасяване за деца за „специфично превозно средство“ може да се състои от горна лента, опорен крак, долна(и) лента(и) или всякакви други средства, които могат да ограничат завъртането;

д) При системите „ISOFIX“, „i-Size“, универсалните и полууниверсалните (усъвършенствани) системи за обезопасяване на деца, самата седалка на превозното средство не представлява устройство против завъртане.

2.31. „*Горно лентово устройство за закрепване ISOFIX*“ означава приспособление, изпълняващо изискванията на Правило № 14 на ООН или Правило № 145 на ООН, например щанга, монтирано в определена зона и предназначено да приема съединител за горна лента ISOFIX и да предава силите на задържане от лентата към конструкцията на превозното средство.

2.32. „*Водещо устройство*“ е устройство, което подпомага инсталирането на системата за обезопасяване на деца ISOFIX, като физически направлява движението на приспособленията за закрепване ISOFIX на системата за обезопасяване на деца ISOFIX точно към долните устройства за закрепване ISOFIX, за да улесни закрепването.

2.33. „*Маркировка ISOFIX*“ е обозначение, което информира желаещия да инсталира система ISOFIX за обезопасяване на деца за позициите на ISOFIX в превозното средство и позицията на всяка съответстваща система за закрепване ISOFIX.

2.34. „*Приспособление за обезопасяване на деца*“(„*CRF*“) е приспособление съобразно една от седемте системи ISOFIX, дефинирани в точка 4 от приложение 6 — допълнение 2 към настоящото правило, и по-специално такова, чиито размери са дадени на фигури 1—8 от упоменатата точка 4. Тези приспособления за обезопасяване на деца се използват, съгласно настоящото правило, за да се провери кои категории за обвивки на размери на системите ISOFIX за обезопасяване на деца, споменати в Правило № 44 на ООН или Правило № 129 на ООН, могат да се монтират на позициите ISOFIX в превозното средство. Освен това едно от приспособленията за обезопасяване на деца, т. нар. ISO/F2, което е показано на фигура 2 от упоменатата точка 4, е използвано в Правило № 14 на ООН или Правило № 145 на ООН за проверка на местоположението и достъпността на системите за закрепване ISOFIX.

Или приспособление съобразно една от двете системи „повдигаща детска седалка“ дефинирани в приложение 6 — допълнение 5 към настоящото правило, и по-специално такова, чиито размери са дадени на фигури 2 и 3 от приложение 6, допълнение 5. Тези приспособления се използват, съгласно настоящото правило, за да се провери кои категории за максимални размери на повдигащи детски седалки, споменати в Правило № 129 на ООН, могат да се монтират на местата за сядане в превозното средство, ако има такива.

2.35. „*Пространство за оценка за монтирането на опорен крак за i-Size*“ означава пространство, което гарантира съвместимостта на размерите и геометрията между опорния крак на система i-Size за обезопасяване на деца и на място за сядане в превозно средство, съвместимо с i-Size.

2.36. „*Място за сядане i-Size*“ означава място за сядане, ако такова е било дефинирано от производителя на превозното средство, което е проектирано да поеме система за обезопасяване на деца i-Size, определена в Правило № 129 на ООН, което отговаря на изискванията, определени в настоящото правило.

2.37. „*Устройство за закрепване на долно лентово устройство (LTA)*“: устройство за закрепване върху релсата на седалката на превозното средство или върху или близо до пода на превозното средство, към което може да бъде прикрепена скоба за долно лентово устлойство, или в което последната може да бъде вградена. Скобата за долно лентово устройство може да е част от процедурата по одобряване на превозното средство.

2,38. „*Долно лентово устройство*“: означава тип устройство против завъртане, предназначено да ограничава завъртането назад на гледаща назад (усъвършенствана) система за обезопасяване на деца ((E)CRS).

2.39. „*Лента на долно лентово устройство*“: здрава тъкана (или подобна) лента, която започва от задната част на CRS за специфично превозно средство и продължава до устройството за закрепване на долно лентово устройство в превозното средство и която е снабдена с регулиращо устройство, устройство за отпускане и съединител за долно лентово устройство.

2.40. „*Съединител за долно лентово устройство*“ означава устройство, предназначено да бъде прикрепено към скоба на долно лентово устройство.

2.41. „*Катарала за долно лентово устройство*“ означава съединител, който обикновено се използва за закрепване на лента на долно лентово устройство към скоба за долно лентово устройство и който е същият и има същите размери като катарама за горна лента ISOFIX, както е определена на фигура 3 от приложение 4 към Правило № 145 на ООН.

2.42. „*Скоба на долно лентово устройство*“ означава скобата, прикрепена към долното лентово устройство за закрепване или интегрирана в него.

2.43. „*Първична скоба за закрепване на долната лента*“ означава първична скоба, предоставяна от производителя на усъвършенстваната CRS заедно с въпросната CRS, която трябва да бъде прикрепена към LTA, както е посочено от производителя на превозното средство.

2.44. „*Точка на ефективно закрепване на обезопасителните колани*“ *(EA)* означава точката, която се използва обичайно, както е уточнено в точка 5.4 на Правило № 14 на ООН, за установяване на ъгъла на всеки елемент от обезопасителния колан по отношение на ползвателя му, т. е. точката, към която трябва да се прикрепи лента, за да се осигури позиция на колана, отговаряща на предвидената му позиция, когато е сложен, и която точка може да бъде или не реалната точка на закрепване на колана в зависимост от конфигурацията на механизма на обезопасителния колан и неговото закрепване към устройството за закрепване.

2.45. „*Точка на ключалката*“ означава централната точка на свързващата част между ключалката и ремъка на ключалката.

2,46. „*Точка BD*“ означава положението на точката на ключалката, когато пътникът (манекен Хибрид III за петдесетия процентил за мъж или манекен Хибрид III за петдесетия процентил за жена, по преценка на производителя) е задържан по проектния маршрут на обезопасителния колан.

2.47. „*Дължина на ремъка*“ означава дължината по осевата линия на повърхността на ремъка на ключалката.

3. Заявление за одобрение

3.1. Заявлението за одобрение на тип превозно средство по отношение на монтирането на обезопасителни колани, системи за обезопасяване, системи за обезопасяване на деца, системи за обезопасяване на деца ISOFIX и системи за обезопасяване на деца i-Size се подава от производителя на превозното средство или от негов надлежно упълномощен представител в съответствие с процедурата, определена в списък 3 към Споразумението (E/ECE/TRANS/505/Rev.3).

3.2. То се придружава от посочените по-долу документи със следните данни:

3.2.1. Тейхнически чертежи на общата конструкция на превозното средство в подходящ мащаб, на които е указано положението на обезопасителните колани и устройствата за закрепване ISOFIX, както и подробни технически чертежи на обезопасителните колани, на устройствата за закрепване ISOFIX и на точките, към които те са закрепени;

3.2.2. Спецификация на използваните материали, които могат да окажат въздействие върху якостта на обезопасителните колани;

3.2.3. Техническо описание на обезопасителните колани;

3.2.4. В случай на обезопасителни колани, закрепени към конструкцията на седалката;

3.2.4.1. Подробно описание на типа превозно средство по отношение на конструкцията на седалките, устройствата за закрепване на седалките и техните системи за регулиране и застопоряване;

3.2.4.2. Изработени в подходящ мащаб и с достатъчно ниво на детайлност чертежи на седалките, на тяхното закрепване към превозното средство и на техните системи за регулиране и застопоряване;

3.3. На техническата служба се предоставя превозно средство, представително за подлежащия на одобряване тип превозно средство, включително ръководството за експлоатация на превозното средство.

4. Одобрение

4.1. Ако превозното средство, представено за одобряване съгласно настоящото правило, отговаря на изискванията на настоящото правило на ООН, за съответния тип превозно средство се издава одобрение.

4.2. На всеки тип, одобрен в съответствие с график 4 към Споразумението (E/ECE/TRANS/505/Rev.3), се присвоява номер на одобрението.

4.3. Страните по Споразумението от 1958 г., прилагащи настоящото правило, биват уведомявани за всяко одобрение, разширение, отказ, отнемане на одобрение или окончателно прекратяване на производството на тип превозно средство съгласно настоящото правило, посредством формуляр, който съответства на образеца от приложение 1 към настоящото правило.

4,4. На всяко превозно средство, което съответства на одобрен по настоящото правило тип превозно средство, на видно и леснодостъпно място, определено във формуляра за одобряване, се нанася международна маркировка за одобрение, състояща се от:

4.4.1. окръжност, ограждаща буквата „E“, следвана от отличителния пореден номер на държавата, издала одобрението ([3]);

4.4.2. номера на настоящото правило, следван от буквата „R“, тире и номера на одобрението, отдясно на окръжността по точка 4.4.1 по-горе.

4.5. Ако превозното средство съответства на тип превозно средство, одобрен по едно или няколко правила, приложени към Споразумението, в държавата, издала одобрението по настоящото правило, символът, предписан в точка 4.4.1, не е необходимо да се повтаря. В този случай номерът на правилото и номерата на одобренията, както и допълнителните символи за всички правила, съгласно които е издадено одобрение в държавата, издала одобрението съгласно настоящото правило, се поставят във вертикални колони вдясно от символа, предписан в точка 4.4.1.

4.6. Маркировката за одобрението трябва да бъде ясна, четлива и незаличима.

4.7. Маркировката за одобрението се поставя в близост до табелата с данни за превозното средство, поставена от производителя, или върху нея.

4.8. Приложение 2 към настоящото правило дава пример за оформлението на маркировката за одобрение на типа.

5. Изисквания относно монтирането в певозното средство

5,1. Оборудване с обезопасителни колани и системи за обезопасяване

5.1.1. С изключение на местата за сядане, предназначени за ползване само когато превозното средство е неподвижно, седалките в превозните средства от категории M_1, M_2 (от клас III или B ([4])), M_3 (от клас III или B4 и N се оборудват с обезопасителни колани или системи за обезопасяване, които удовлетворяват изискванията на настоящото правило.

Страните по Споразумението, прилагащи настоящото правило, могат да изискват монтирането на обезопасителни колани в превозни средства от категории M_2 и M_3, принадлежащи към клас II.

Когато са монтирани в превозни средства от категория M_2 или M_3, принадлежащи към клас I, II или A, обезопасителните колани и/или системите за обезопасяване трябва да съответстват на изискванията на настоящото правило.

Страните по Споразумението могат да разрешават съгласно националното законодателство монтирането на обезопасителни колани или системи за обезопасяване, различни от обхванатите в настоящото правило, при условие че са предназначени за инвалиди.

Системите за обезопасяване, които съответстват на разпоредбите на приложение 8 към серия 02 от изменения на Правило № 107 на ООН не са предмет на разпоредбите на настоящото правило.

Превозните средства от категории M_2 или M_3, принадлежащи към клас I или A, могат да бъдат оборудвани с обезопасителни колани и/или системи за обезопасяване, съответстващи на изискванията на настоящото правило.

Само превозни средства от категории M_2 или M_3 могат да бъдат оборудвани със системи за обезопасяване, включващи гъвкаво устройство за регулиране на височината съобразно рамото (точка 2.12.7).

([3]) Отличителните номера на страните по Споразумението от 1958 г. са дадени в приложение 3 към Консолидираната резолюция за конструкцията на превозните средства (R.E.3) (документ ECE/TRANS/WP.29/78/Rev.8, приложение 3 – https://unece.org/transport/vehicle-regulations/wp29/resolutions).

([4]) Съгласно определеното в Консолидираната резолюция за конструкцията на превозни средства (R.E.3), документ ECE/TRANS/WP.29/78/Rev.8 — https://unece.org/transport/standards/transport/vehicle-regulations-wp29/resolutions.

5.1.2. Типовете обезопасителни колани или системи за обезопасяване за всяко място за сядане, където се изисква монтиране, трябва да са посочените в приложение 5 (с които не могат да се използват нито прибиращи устройства без блокировка (точка 2.12.1), нито прибиращи устройства с ръчно разблокиране (точка 2.12.2).) За всички места за сядане, за които в приложение 5 са посочени надбедрени колани тип B, са разрешени надбедрени колани тип Br3, с изключение на случаите, когато при използването им те се прибират до такава степен, че забележимо намаляват удобството след нормално заключване.

5.1.2.1. Същевременно, за външни места за сядане, освен предните, в превозни средства от категория N_1, посочени в приложение 5 и обозначени със символа Ø, се допуска монтиране на надбедрен колан от тип Br4m или Br4Nm, когато е налице проход между седалката и най-близката странична стена на превозното средство, предназначен да позволи достъп за пътниците до останалите части на превозното средство. Пространството между седалка и странична стена на превозното средство се приема за проход, когато разстоянието между тази странична стена, при затворени врати на превозното средство, и вертикалната надлъжна равнина, преминаваща през осевата линия на съответната седалка, измерена при точката R, перпендикулярно на средната надлъжна равнина на превозното средство, е по-голямо от 500 mm.

5.1.3. Когато не се изискват обезопасителни колани, по избор на производителя могат да бъдат осигурени всякакви типове обезопасителни колани или системи за обезопасяване, отговарящи на изискванията на настоящото правило. За местата за сядане, за които в приложение 5 са определени надбедрени колани, се допуска употребата на надбедрени колани тип A от типовете, разрешени в приложение 5.

5.1.4. При колани с три точки, снабдени с прибиращи устройства, поне едно прибиращо устройство трябва да действа на диагоналната лента.

5.1.5. С изключение на превозните средства от категория M_1, може да се разреши използването на аварийно прибиращо устройство с блокировка от тип 4N (точка 2.12.5) вместо прибиращо устройство от тип 4 (точка 2.12.4), когато се докаже в задоволителна за техническата служба, провеждаща изпитванията, степен, че монтирането на прибиращо устройство от тип 4 не би било практично.

5.1.6. За предните външни и предните централни места за сядане, посочени в приложение 5 и обозначени със символа *, се приема, че надбедрените колани от типа, определен в същото приложение, са подходящи, когато предното стъкло е разположено извън базовата зона, определена в приложение 1 към Правило № 21 на ООН.

По отношение на обезопасителните колани се приема, че предното стъкло е част от базовата зона, когато то може да влезе в статичен контакт с изпитвателната апаратура съгласно метода, описан в приложение 1 към Правило № 21 на ООН.

5.1.7. За всички места за сядане, посочени в приложение 5 и обозначени със символа ●, се осигуряват колани с три точки от типовете, посочени в приложение 5, освен ако не е изпълнено някое от следните условия, в който случай могат да се използват двуточкови колани от тип, посочен в приложение 5.

5.1.7.1. Точно отпред е разположена седалка или други части на превозното средство, отговарящи на изискванията на точка 3.5 от приложение 1 към Правило № 80 на ООН; или

5.1.7.2. Няма част на превозното средство, която да попада или когато превозното средство е в движение, да може да попадне в базовата зона, или

5.1.7.3. частите на превозното средство, попадащи в посочената базова зона, отговарят на изискванията за поглъщане на енергията, предвидени в приложение 6 към Правило № 80 на ООН

5.1.7.4. Точки 5.1.7.1 — 5.1.7.3 не се отнасят за седалката на водача.

5.1.8. В превозни средства от категории M_2 и M_3 от всички класове, гледащите напред седалки, които са разположени срещу вградени системи за обезопасяване на деца, се оборудват поне с обезопасителни колани от тип Ar.

5.1.9. Превозното средство трябва да носи информация за факта, че е оборудвано с въздушни възглавници за предна защита за седалки.

5.1.9.1 За превозно средство, оборудвано с комплект въздушна възглавница, предназначена да предпазва водача, тази информация се състои от надписа „AIRBAG“, разположен във вътрешността на обръча на волана; този надпис трябва да бъде трайно прикрепен и лесно забележим

5.1.9.2 Всяко място за сядане на пътник, което е оборудвано с въздушна възглавница за предна защита, трябва да бъде снабдено с предупреждение да не се използва гледаща назад система за обезопасяване на деца на това място за сядане. Тази информация се състои от етикет съдържащи ясни предупредителни пиктограми, както е посочено по-долу:

Фигура 1

Предупредителен етикет



Общите размери на етикета трябва да са най-малко 120 x 60 mm или еквивалентна площ.

Етикетът може да бъде променян по такъв начин, че оформлението да се различава от показания тук пример; съдържанието на текста обаче трябва да отговаря точно на предписанията. Освен това върху етикета не се включва никакъв друг вид информация, освен ако е поставена извън ясно очертания правоъгълник с най-малко общите размери, както се изисква по-горе. Чрез дерогация от горепосоченото върху етикета може да се постави номер на част, баркод или сходна идентификационна маркировка, непревишаваща 8 mm x 35 mm или еквивалентна площ.

Трябва също така да се гарантира, че не се допускат отклонения във формата и ориентацията на представените пиктограми, а именно забраняват се всякакви промени на определените пиктограми с изключение на ръката с посочващ показалец и отворената брошура с буквата „i“ на дясната ѝ страница, при условие че са ясно разпознаваеми.

Приемат се малки отклонения по отношение на дебелината на линията, отпечатвания етикет и други съответни производствени отклонения.

Фигура 2

Пиктограма съгласно ISO 2575:2004 — Z.01, която трябва да се използва и трябва да има външен диаметър от най-малко 38 mm



Фигура 3

Пиктограма, изобразяваща опасност при отваряне на въздушната възглавница, която трябва да се използва и да има следните размери: 40 mm широчина и 28 mm височина или пропорционално по-големи размери

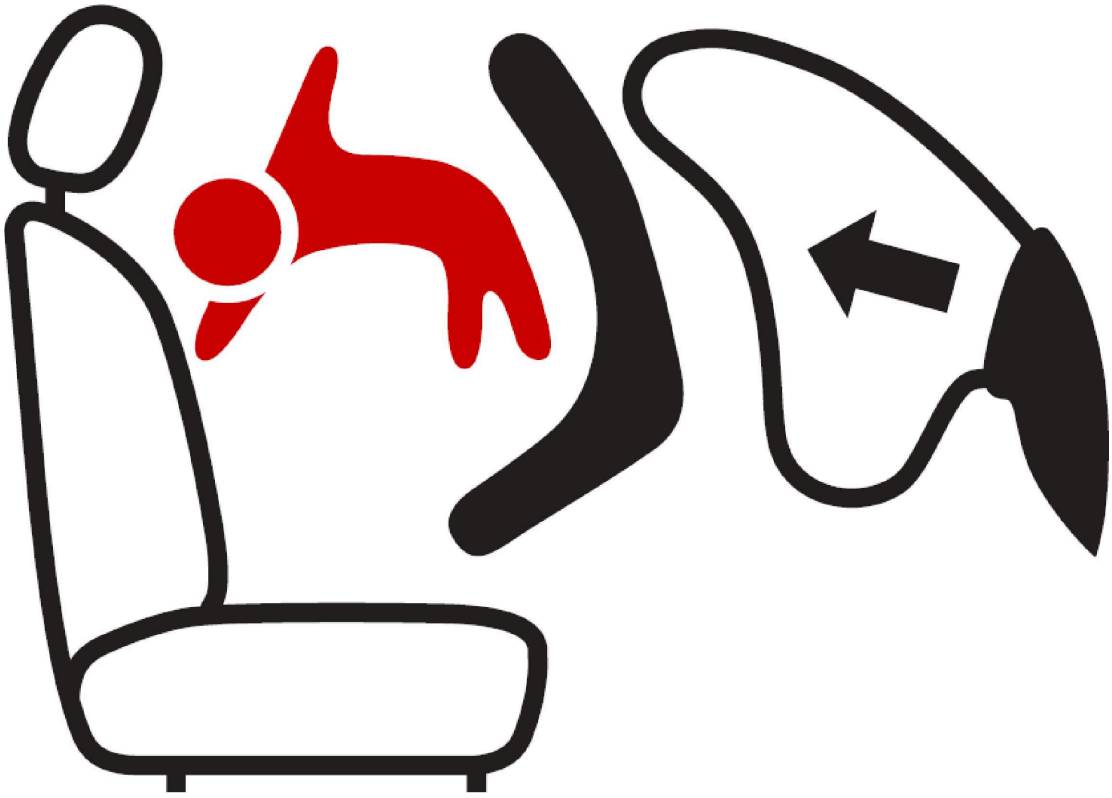

5.1.9,3. В случай на въздушна възглавница за предна защита, разположна пред предни пътнически седалки, предупреждението трябва да бъде трайно закрепено на всяка страна на предните сенници в такова положение, че поне едно предупреждение да бъде видимо през цялото време, независимо от положението на сенника. Като алтернатива, едно предупреждение трябва да бъде разположено на видимата страна на прибрания сенник, а второ предупреждение трябва да бъде разположено на покрива зад сенника, така че най-малко едно предупреждение да бъде видимо по всяко време. Не трябва да е възможно лесно да се отстрани предупредителния етикет от сенника и тавана без никакви очевидни и ясни видими повреди, оставащи върху сенника или тавана във вътрешността на превозното средство.

Ако превозното средство няма сенник или таван, предупредителният етикет се разполага на място, където се вижда ясно по всяко време.

В случай на въздушна възглавница за предна защита на други пътнически седалки на превозното средство предупреждението трябва да бъде точно отпред на съответната седалка и във всеки момент ясно видимо за този, който монтира гледаща назад система за обезопасяване на деца. Настоящата точка и точка 5.1.9.2. не се прилагат за местата за сядане на пътници, оборудвани с устройство, което автоматично дезактивира комплекта въздушна възглавница за предна защита, когато е монтирана гледаща назад система за обезопасяване на деца.

5.1.9.4. Ръководството за експлоатация на превозното средство трябва да включва подробна информация, в която да е посочено предупреждението; тази информация включва най-малко следния текст:

„НИКОГА да не се използва гледаща назад система за обезопасяване на деца на седалка, защитена с ДЕЙСТВАЩА ВЪЗДУШНА ВЪЗГЛАВНИЦА пред нея. Това може да доведе до СМЪРТ или СЕРИОЗНО НАРАНЯВАНЕ на ДЕТЕТО“ ([5]).

([5]) Без връзка с одобряването на типа, страните по Споразумението могат да посочат на кои езици трябва да се предоставя текстът на всяко превозно средство, пуснато на пазара на мястото на продажба на тяхна територия.

Текстът трябва да бъде придружен от илюстрация на предупреждението, което се намира на превозното средство. Информацията трябва да се открива лесно в ръководството за експлоатация на превозното средство (напр. специална препратка към информацията, отпечатана на първата страница, заглавен показалец или отделна брошура и др.).

Изискванията по настоящата точка не се прилагат за превозни средства, чиито места за сядане са оборудвани с устройство, което автоматично дезактивира комплекта въздушна възглавница за предна защита, когато е монтирана гледаща назад система за обезопасяване на деца.

5.1.10. В случай на седалки, които могат да бъдат завъртени или поставени в други ориентации, предназначени за ползване, когато превозното средство е неподвижно, изискванията по точка 5.1.1 по-горе се прилагат само за ориентациите, посочени за нормално използване, когато превозното средство е в движение, в съответствие с настоящото правило.

5,2. Общи изисквания

5.2.1. Обезопасителни колани, системи за обезопасяване и системи ISOFIX за обезопасяване на деца, както и системи i-Size за обезопасяване на деца съобразно приложение 6 — допълнение 3 се закрепват към устройства за закрепване, и в случай на системи i-Size за обезопасяване на деца, използващи за опора контактната повърхност на пода на превозното средство, отговарящи на изискванията съгласно Правило № 14 на ООН или Правило № 145 на ООН по отношение на устройството и размерите, броя на устройствата за закрепване и изискванията за якостта.

5.2.2. Обезопасителните колани, системите за обезопасяване и системите за обезопасяване на деца, препоръчани за ползване от производителя в съответствие приложение 6 — допълнение 3, се монтират така, че да работят задоволително и да ограничават риска от нараняване в случай на злополука. По-специално те трябва да бъдат монтирани така, че:

5.2.2.1. Лентите да няма вероятност да заемат опасни конфигурации;

5.2.2.2. опасността от плъзгане на правилно разположения колан от рамото на ползвателя в резултат от неговото/нейното движение напред да е намалена до минимум.

5.2.2,3. Да е намален до минимум рискът от повреждане на лентата при контакт с остри части на превозното средство, повреждане на конструкцията на седалката или на системите за обезопасяване на деца, препоръчани за ползване от производителя в съответствие с приложение 6 — допълнение 3.

5.2.2.4. Всеки обезопасителен колан за всяко място за сядане се проектира и монтира така, че да бъде леснодостъпен за използване. Освен това, когато цялата седалка, възглавницата на седалка и/или облегалката на седалката могат да се сгъват, за да осигурят достъп в задната част на превозното средство или до отделението за стоки или багаж, след сгъване и връщане на такава седалка в положение за сядане, обезопасителните колани за тези седалки трябва да са достъпни за ползване и да могат лесно да се изтеглят отдолу или отзад на седалката от едно лице съгласно указанията в ръководството за експлоатация на превозното средство, без да е необходимо то да е обучено или да има практика.

5.2.2.5. Техническата служба проверява дали при зацепен език в ключалката:

5.2.2.5.1. възможната хлабина в колана не пречи на правилното монтиране на системи за обезопасяване на деца, препоръчани от производителя; и

5.2.2.5.2. в случай на колан с три точки може да се приложи опън най-малко 50 N в разхлабения участък от колана чрез външно прилагане на опън в диагоналната му част, когато е поставен:

а) на манекен на 10-годишно дете, определен в приложение 8, допълнение 1 към Правило № 44 на ООН, като се спазват условията на приложение 6, допълнение 4 към настоящото правило;

б) или на приспособлението, определено в приложение 6, допълнение 1, фигура 1 към настоящото правило, за седалки, което позволява монтирането на система за обезопасяване на деца от категория „универсална“.

5.2.3. Посоченото по-долу изискване относно лентата между точката на ключалката и точката на ефективно закрепване на обезопасителния колан се прилага само за задните места за сядане на превозни средства от категория M_1.

5.2.3.1. Разликата между действителната дължина на лентата и разстоянието по права линия между точките EA и Bd трябва да бъде 80 mm или по-малко.

Горните изисквания могат да бъдат илюстрирани с помощта на истинското превозно средство, негови части, чертежи или тримерни пространствени данни по преценка на производителя.

Съответствието между действителното превозно средство и/или части и чертежа или тримерните пространствени данни се доказва от производителя.

5.2.3.2. Изискването по точка 5.2.3.1 не се прилага, ако е изпълнено някое от следните условия:

а) комплектът обезопасителен колан е оборудван с устройство за предварително обтягане.

б) производителят доказва по удовлетворителен за техническата служба начин с експериментални данни, симулации или инженерни изчисления на якостта, че комплектът ремък с ключалка има експлоатационни показатели, отговарящи на изискването в буква в) по-долу.

в) Когато комплектът ремък с ключалка се изпитва по метода, описан в приложение 7 към настоящото правило, движението на точката на ключалката не трябва да е над 80 mm при натоварване на опън 1000 N ± 50 N.

5.3. Специални изисквания към твърди части, вградени в обезопасителни колани или системи за обезопасяване

5.3.1. Твърдите части, като ключалки, устройства за регулиране и приспособления за закрепване, не трябва да увеличават риска от нараняване на ползвателя или други пътници в превозното средство в случай на злополука.

5.3.2. Устройството за освобождаване на ключалката трябва да бъде ясно видимо и леснодостъпно за ползвателя и проектирано така, че да не може да се отвори неволно или случайно. Ключалката се разполага на такова място, че да е леснодостъпна за спасител, който трябва да освободи ползвателя при извънредна ситуация.

Ключалката трябва да бъде монтирана така, че когато е под натоварване и когато поддържа масата на ползвателя, да се освобождава от ползвателя с едно просто движение в една посока с която и да е ръка.

В случай на обезопасителни колани или системи за обезопасяване за предни външни места за сядане, освен ако това не са колани с цялостно обхващане (четири/петточкови колани), ключалката трябва също да може да се блокира по същия начин.

Извършва се проверка, за да се гарантира, че ако ключалката е в контакт с ползвателя, широчината на контактната повърхност е не по-малка от 46 mm.

Извършва се проверка, за да се гарантира, че ако ключалката е в контакт с ползвателя, контактната повърхност удовлетворява изискванията по точка 6.2.2.1 от Правило № 16 на ООН.

5.3.3. Когато коланът е поставен, той трябва да се регулира автоматично, за да пасва на ползвателя, или да е проектиран така, че ръчното устройство за регулиране да е леснодостъпно за седнал ползвател и да е удобно и лесно за ползване. Коланът трябва да може да се затяга с една ръка, за да пасва на телосложението на ползвателя и на положението на седалката в превозното средство.

5.3.4. Обезопасителните колани или системите за обезопасяване, включващи прибиращи устройства, трябва да бъдат така монтирани, че прибиращи устройства да могат да действат правилно и да прибират ефикасно лентата на мястото ѝ. Както за устройство за регулиране на колана, така и за гъвкаво устройство за регулиране на височината съобразно рамото се извършват проверки поне за тяхното най-високо и най-ниско положение дали прибиращото устройство регулира автоматично дължината на лентата съобразно рамото на конкретния ползвател след заключване на колана, както и дали планката на езика се прибира при отключване.

5.3.5. За да се уведоми(ят) потребителя(ите) на превозното средство за предвидените възможности за превоз на деца, превозните средства от категории M_1, M_2, M_3 и N_1трябва за отговарят на информационните изисквания по приложение 6. Всяко превозно средство от категория M_1 се оборудва с позиции ISOFIX в съответствие с приложимите предписания на Правило № 14 на ООН или Правило № 145 на ООН.

Първата позиция ISOFIX трябва да позволява поне монтирането на едно от трите приспособления, гледащи напред, съгласно допълнение 2 към приложение 6; втората позиция ISOFIX трябва да позволява поне монтирането на едно приспособление, гледащо напред, съгласно допълнение 2 към приложение 6; За тази втора позиция ISOFIX, в случай че монтирането на система, гледаща назад, не е възможно на втория ред седалки в превозното средство поради неговата конструкция, се допуска монтиране на една система на всяка позиция в превозното средство.

5.3.6. Всяко място за сядане, съвместимо със стандарта i-Size, трябва да позволява монтиране на приспособленията за обезопасяване на деца ISOFIX „ISO/F2X“, „ISO/R2“ и на пространството за оценка на монтирането на опорния крак, както е определено в допълнение 2 към приложение 6, както и на приспособлението за повдигаща детска седалка „ISO/B2“, както е определено в допълнение 5 към приложение 6, без приспособленията за закрепване ISOFIX (вж. частичен изглед B). Трябва да е възможно да се заемат едновременно всички съседни места за сядане i-Size. Това се смята за доказано, ако средните вертикална равнини на отделните съседни места са разположени на не по-малко от 440 mm едно от друго.

5.4. Типовете превозни средства от категориите M, N, O, L_2, L_4, L_5, L_6, L_7 и T, одобрени съгласно сериите изменения 08 на Правило № 16 на ООН, преди 1 септември 2026 г. или сериите изменения 09 преди 1 септември 2027 г. се разглеждат като съответстващи на настоящата точка 5.

5.5. В случай на превозни средства от категория X, място за сядане с разположен отпред орган за управление на кормилната уредба, може да бъде определено като подходящо за монтиране на система за обезопасяване на деца, при условие че са изпълнени всички изисквания за място за сядане на пътници, определени в точки 5.1.9.2—5.1.9.4.

6. Съответствие на производството

Процедурите за съответствие на производството трябва да съответстват на определените в Спогодбата, график 1 (E/ECE/TRANS/505/Rev.3), като се спазват следните изисквания:

6.1. Всяко превозно средство от тип, одобрен съгласно настоящото правило, трябва да е произведено така, че да съответства на одобрения тип, като изпълнява изискванията, установени в точка 5 по-горе.

7. Санкции при несъответствие на производството

7.1. Одобрението, издадено по отношение на тип превозно средство съгласно настоящото правило, може да бъде отнето, в случай че се открие несъответствие с изискванията, описани в точка 6.1 по-горе.

7.2. Ако договаряща страна по Спогодбата, която прилага настоящото правило, отнеме издадено преди това от нея одобрение, тя незабавно уведомява за това другите договарящи страни, прилагащи настоящото правило, посредством формуляр за съобщение, съответстващ на образеца в приложение 1 към настоящото правило.

8. Промяна и разширение на одобрение на тип превозно средство

8.1. Органът по одобряване типа, одобрил типа превозно средство по отношение на настоящото правило на ООН, трябва да бъде уведомяван за всяка промяна на този тип превозно средство. Тогава органът по одобряване на типа може:

а) вземе решение след консултация с производителя, че трябва да бъде издадено ново одобрение на типа; или

б) Да приложи процедурата, посочена в точка 8.1.1. (изменение) и, ако е приложимо, процедурата, посочена в точка 8.1.2 (разширение).

8.1.1. Изменение

Когато определени данни, записани в информационните документи, претърпят изменение и органът по одобряване на типа прецени, че е малко вероятно направените изменения да оказват съществено неблагоприятно въздействие и че при всички положения превозното средство продължава да съответства на изискванията, промяната се отбелязва като „изменение“.

В такъв случай органът по одобряване на типа издава изменените страници от информационните документи, както е необходимо, като отбелязва всяка изменена страница така, че да бъдат ясно видими същността на промяната и датата на преиздаване. Счита се, че един консолидиран актуализиран вариант на информационните документи, придружен от подробно описание на промяната, отговаря на това изискване.

8.1.2. Разширение

Промяната се обозначава като „разширение“, ако освен промяната на записаните в информационното досие данни:

а) са необходими допълнителни проверки или изпитвания; или

б) е променена каквато и да е информация от документа за уведомление (с изключение на неговите приложения); или

в) е поискано одобрение по отношение на по-късна серия от изменения след влизането ѝ в сила.

8.2. Всяко потвърждение, разширение или отказ на одобрение се съобщава на страните по Спогодбата, прилагащи настоящото правило, съгласно процедурата, определена в точка 4.3 по-горе. Освен това указателят към информационните документи и протоколите от изпитвания, приложен към документа за съобщение от приложение 1, се променя съответно, за да указва датата на последното изменение или разширение.

8.3. Органът по одобряването на типа, който издава разширението на одобрението, присвоява сериен номер на всеки формуляр за съобщение, изготвян за такова разширение.

9. Окончателно прекратяване на производство

Ако притежателят на одобрението напълно прекрати производството на устройство, което е било одобрено в съответствие с настоящото правило, той уведомява за това органа по одобряване на типа, издал одобрението. Този орган на свой ред уведомява останалите страни по Спогодбата от 1958 г., прилагащи настоящото правило, посредством формуляр за съобщение, отговарящ на образеца в приложение 1 към настоящото правило.

10. Наименования и адреси на техническите служби, отговорни за провеждане на изпитвания за одобрение, и на органите по одобряване на типа

Страните по Спогодбата от 1958 г., прилагащи настоящото правило, съобщават на Секретариата на Организацията на обединените нации наименованията и адресите на техническите служби, отговорни за провеждане на изпитванията за одобряване, и на органите по одобряването на типа, които издават одобрението и на които трябва да се изпратят формулярите, за удостоверяване на издаване или отказ на одобрение, или за разширяване или отнемане на одобрение, издадено в другите страни.

11. Преходни разпоредби

11.1. Общи сведения

11.1.1. Страните по Спогодбата, прилагащи настоящото правило, може да издават одобрения на типа съгласно всички предходни серии от изменения на настоящото правило.

11.1.2. Страните по Спогодбата, прилагащи настоящото правило, продължават да издават разширения на съществуващи одобрения на всички предходни серии от изменения на настоящото правило.

11.2. Преходни разпоредби, приложими за серия от изменения 01.

11.2.1. След официалната дата на влизане в сила на серия от изменения 01, никоя страна по Спогодбата, прилагаща настоящото правило, не трябва да отказва да издава или приема одобрения на типа съгласно настоящото правило, както е изменено със серията от изменения 01.

11.2.2. Считано от 1 септември 2027 г., страните по Спогодбата, прилагащи настоящото правило, не са задължени да приемат одобрения на типа съгласно която и да е предходна серия от изменения, издадена за първи път след 1 септември 2027 г.

11.2.3. Страните по Спогодбата, прилагащи настоящото правило, продължават да приемат одобрения на типа, издадени съгласно първоначалната форма на настоящото правило, издадени за първи път преди 1 септември 2027 г.

ПРИЛОЖЕНИЕ 1

Съобщение

(Максимален формат: A4 (210x297 mm)) a

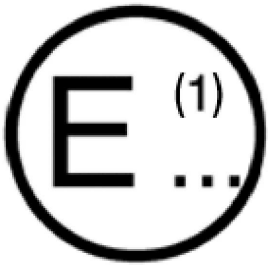

издадено от: Наименование на административния орган:
.....
.....
.....

Относно: (2): Издаване на одобрение
Разширяване на одобрение
Отказване на одобрение
Отнемане на одобрение
Окончателно прекратяване на производство

на тип превозно средство, във връзка с монтирането на обезопасителни колани, системи за обезопасяване, системи за обезопасяване на деца, системи за обезопасяване за деца ISOFIX и системи за обезопасяване на деца i-Size съгласно правило № 173 на ООН.

Одобрение № .....

1. Общи сведения .....

1.1. Марка (търговско наименование на производителя) .....

1.2. Тип и общо търговско описание(я) .....

1.3. Начини за идентифициране на типа, ако са маркирани върху превозното средство: .....

.....

1.3.1. Местоположение на тази маркировка .....

1.4. Категория на превозното средство .....

1.5. Наименование и адрес на производителя .....

1.6. Наименование(я) и адрес(и) на монтажното(ите) предприятие(я) .....

1.7. Техническа служба, отговорна за провеждане на изпитването .....

1.8. Дата на протокола от изпитването .....

1.9. Номер на протокола от изпитването .....

2. Общи конструктивни характеристики на превозното средство

2.1. Снимки и/или чертежи на представително превозно средство

(1) Отличителен номер на държавата, която е издала/разширила/отказала/отнела одобрение (вж. разпоредбите относно одобрението в правилото).
(2) Ненужното се зачертава.

3. Каросерия

3.1. Седалки

3.1.1. Номер .....

3.1.2. Положение и подредба .....

3.1.2.1. Място или места за сядане, предназначени за ползване само когато превозното средство е неподвижно .....

3.1.3. Характеристики: описание и чертежи на:

3.1.3,1. Седалките и техните устройства за закрепване .....

3.1.3.2. Системата за регулиране .....

3.1.3,3. Системите за преместване и застопоряване .....

3.1.3.4. Устройствата за закрепване на обезопасителните колани в седалката, когато те са вградени в конструкцията на седалката .....

3.2. Обезопасителни колани и/или други системи за обезопасяване

3.2.1. Брой и положение на обезопасителните колани и системите за обезопасяване и на седалките, на които могат да се използват .....

		Пълна маркировка за одобрение на типа	Вариант (ако е приложимо)	Устройство за регулиране на колана по височина (посочете да/не/по избор)
Първи ред седалки	R			
	C			
	L			
Втори ред седалки	R			
	C			
	L			

(R = десни седалки, C = средни седалки, L = леви седалки)

3.2.2. Естество и положение на допълнителните системи за обезопасяване (посочете да/не/по избор).

		Предна въздушна възглавница	Странична въздушна възглавница	Устройство за предварително обтягане на коланите
Първи ред седалки	R			
	C			
	L			
Втори ред седалки	R			
	C			
	L			

(R = десни седалки, C = средни седалки, L = леви седалки)

3.2.3. Брой и положение на точките на закрепване на обезопасителните колани и доказателства за съответствие с Правило № 14 на ООН (т. е. номер на одобрението на типа или протокол от изпитването).

3.3. Приспособления за закрепване ISOFIX

3.3.1. Брой и положение на устройствата за закрепване ISOFIX на обезопасителните колани и доказателства за съответствие с Правило № 14 или 145 на ООН (т. е. номер на одобрението на типа или протокол от изпитването).

4. Място .....

5. Дата .....

6. Подпис .....

ПРИЛОЖЕНИЕ 2

Оформление на маркировката за одобрение

(вж. точки 4.5—4.5.2 от настоящото правило)

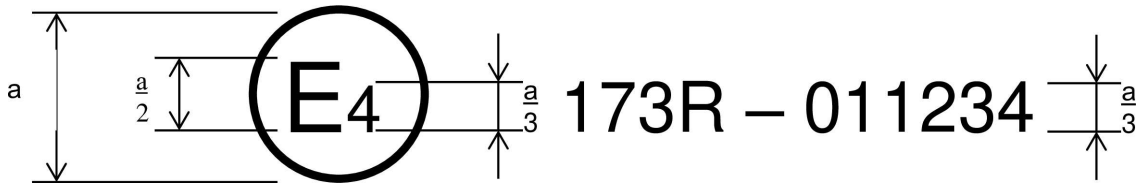

a = 8 mm (минимум)

Изобразената по-горе маркировка за одобрение, нанесена върху превозно средство, показва, че типът на превозното средство е одобрен в Нидерландия (E4) съгласно Правило № 173 на ООН с одобрение № 011234. Първите две цифри (01) от номера на одобрението указват, че одобрението е издадено в съответствие с изискванията на Правило № 173 на ООН, изменено със серия от изменения 01.

ПРИЛОЖЕНИЕ 3

Указания

Инструкции за ползвателите (могат да се включат в ръководството за експлоатация на превозното средство, когато обезопасителният колан се монтира от производителя на превозното средство), които съдържат необходимата информация, за да се гарантира, че потребителят ще използва обезопасителния колан максимално ефективно. В тези инструкции се посочва:

а) важността на поставянето на колана при всички пътувания;

б) правилният начин на поставяне на колана и по-специално:

i) предвиденото местоположение на ключалката;

ii) необходимостта коланите да прилягат плътно при ползване;

iii) правилното разположение на лентите и необходимостта да се избягва усукването им;

iv) обстоятелството, че всеки колан трябва да се използва само от един пътник и че коланът не трябва да се поставя около дете, седнало в скута на пътник;

в) начинът на работа с ключалката;

г) начинът за регулиране на колана;

д) начинът на действие на всяко прибиращо устройство, вградено в комплекта, и начинът на проверка, че той блокира;

е) препоръчителните начини за почистване на колана и сглобяването му отново след почистване, когато е уместно;

ж) необходимостта да се подмени обезопасителният колан след ползването му при сериозна злополука, при признаци на голямо изтриване, при срязване или, при колан с монтиран визуален индикатор за претоварване, когато има индикация за непригодността на колана за по-нататъшно ползване; или, при колан с устройство за предварително обтягане, когато то се е задействало;

з) фактът, че коланът не трябва да се поправя или изменя по никакъв начин, тъй като такива промени могат да намалят ефективността му, и по-специално, когато конструкцията на колана позволява да бъдат демонтирани части, трябва да се дадат инструкции, за да се осигури правилното сглобяване отново;

i) фактът, че коланът е предназначен за ползване от пътник с телосложение на възрастен;

й) скатаването на колана, когато не се използва.

ПРИЛОЖЕНИЕ 4

Процедура за определяне на точката „H“ и действителния ъгъл на наклон на торса за места за сядане в моторни превозни средства ([1])

Допълнение 1 — Описание на тримерния механизъм за определяне на точка „H“ ([1])

Допълнение 2 — Тримерна координатна система ([1])

Допълнение 3 — Контролни данни относно местата за сядане ([1])

([1]) Тази процедура е описана в допълнение 6 към Обща резолюция № 1 (M.R.1) (документ ECE/TRANS/WP.29/1101/Amend.5); вж. https://unece.org/transport/vehicle-regulations/wp29/resolutions.

ПРИЛОЖЕНИЕ 5

Инсталиране на обезопасителните колани с показване на типовете колани и прибиращи устройства

Минимални изисквания за обезопасителни колани и прибиращи устройства						
Категория превозни средства	Места за сядане, гледащи напред				Обърнати назад места за сядане	Места за сядане, гледащи настрани
	Външни места за сядане		Средни места за сядане			
	Предни	Други освен предни	Предни	Други освен предни		
M_1	Ar4m	Ar4m	Ar4m	Ar4m	B, Br3, Br4m	-
M_2 < 3.5 t	Ar4m, Ar4Nm	Ar4m, Ar4Nm	Ar4m, Ar4Nm	Ar4m, Ar4Nm	Br3, Br4m, Br4Nm	-
M_2 > 3.5 t	Br3, Br4m, Br4Nm, or Ar4m или Ar4Nm ●	Br3, Br4m, Br4Nm, or Ar4m или Ar4Nm ●	Br3, Br4m, Br4Nm или Ar4m или Ar4Nm ●	Br3, Br4m, Br4Nm или Ar4m или Ar4Nm ●	Br3, Br4m, Br4Nm	-
M_3	Br3, Br4m, Br4Nm или Ar4m или Ar4Nm ● Вж. точка 5.1.7 за условия, при които се допуска надбедрен колан	Br3, Br4m, Br4Nm или Ar4m или Ar4Nm ● Вж. точка 5.1.7 за условия, при които се допуска надбедрен колан	Br3, Br4m, Br4Nm или Ar4m или Ar4Nm ● Вж. точка 5.1.7 за условия, при които се допуска надбедрен колан	Br3, Br4m, Br4Nm или Ar4m или Ar4Nm ● Вж. точка 5.1.7 за условия, при които се допуска надбедрен колан	Br3, Br4m, Br4Nm	B, Br3, Br4m, Br4Nm
N_1	Ar4m, Ar4Nm	Ar4m, Ar4Nm, Br4m, Br4Nm Ø	B, Br3, Br4m, Br4Nm или A, Ar4m, Ar4Nm*	B, Br3, Br4m, Br4Nm	B, Br3, Br4m, Br4Nm	-
		По точка 5.1.2.1 се допуска надбедрен колан, ако седалката е от вътрешната страна на проход	По точка 5.1.6 се допуска надбедрен колан, ако предното стъкло не е в базовата зона.			
N_2	Br3, Br4m, Br4Nm или Ar4m, Ar4Nm* По точка 5.1.6. се допуска надбедрен колан, ако предното стъкло[Z] е извън базовата зона или, за седалка, за която органът за управление на кормилната уредба е разположен отпред	B, Br3, Br4m, Br4Nm	B, Br3, Br4m, Br4Nm или A, Ar4m, Ar4Nm* По точка 5.1.6 се допуска надбедрен колан, ако предното стъкло не е в базовата зона.	B, Br3, Br4m, Br4Nm	B, Br3, Br4m, Br4Nm	-

Минимални изисквания за обезопасителни колани и прибиращи устройства

Категория превозни средства	Места за сядане, гледащи напред				Обърнати назад места за сядане	Места за сядане, гледащи настрани
	Външни места за сядане		Средни места за сядане			
	Предни	Други освен предни	Предни	Други освен предни		
N_3	Br3, Br4m, Br4Nm или Ar4m, Ar4Nm* По точка 5.1.6. се допуска надбедрен колан, ако предното стъкло[Z] е извън базовата зона или, за седалка, за която органът за управление на кормилната уредба е разположен отпред	B, Br3, Br4m, Br4Nm	B, Br3, Br4m, Br4Nm или A, Ar4m, Ar4Nm* По точка 5.1.6 се допуска надбедрен колан, ако предното стъкло не е в базовата зона.	B, Br3, Br4m, Br4Nm	B, Br3, Br4m, Br4Nm	-

A: колан с три точки (надбедрен и диагонален колан)
Б: колан с две точки (надбедрен колан)
r: прибиращо устройство
m: аварийно прибиращо устройство с блокировка с приемане на повече от един сигнал
3 прибиращо устройство с автоматична блокировка
4: Аварийни прибиращи устройства с блокировка
N: по-висок праг на реагиране

*: препраща към точка 5.1.6 от настоящото правило
Ø: препраща към точка 5.1.2.1 от настоящото правило
●: препраща към точка 5.1.7 от настоящото правило (вж. точки 2.12.3 и2.12.5. от настоящото правило)

Z: За целите на настоящото правило: В случай на превозни средства от категория X, предното външно гледащо напред остъкляване или повърхност се смята за предно стъкло.

Бележка а: Във всички случаи могат да се поставят колани от тип S вместо колани от типове A или B, при условие че се използват устройства за закрепване, съответстващи на изискванията на Правило № 14 на ООН.

Когато колан с цялостно обхващане (четири/петточков колан) одобрен като колан от тип S съгласно настоящото правило, производителят или заявителят може да предвиди използването на надбедрена лента, диагонални ленти, както и едно или повече прибиращи устройства, една или две допълнителни ленти за чатала, вкл. съответните приспособления за закрепване към техните устройства за закрепване. Не е необходимо тези допълнителни устройства за закрепване да отговарят на изискванията на Правило № 14 на ООН

Бележка б: В превозни средства от категории M_2 и M_3 от всички класове, гледащите напред седалки, които са разположени срещу вградени системи за обезопасяване на деца, се оборудват поне с обезопасителни колани от тип Ar.

ПРИЛОЖЕНИЕ 6

Изисквания за монтирането на обезопасителни колани и системи за обезопасяване за възрастни пътници в моторни превозни средства на седалки, гледащи напред, и за монтиране на системи ISOFIX и i-Size за обезопасяване на деца

1. Съвместимост със системи за обезопасяване на деца

1.1. Производителят на превозното средство включва в ръководството за експлоатация на превозното средство лесноразбираема препоръка към ползвателя на превозното средство относно пригодността на всяко място за сядане на пътници за монтирането на система за обезопасяване на деца. Тази информация се дава чрез пиктограми или на националния език, или на поне на един от националните езици в държавата, в която превозното средство се предлага за продажба.

За всяко гледащо напред място за сядане на пътници и всяка определена позиция ISOFIX производителят на превозното средство посочва:

а) дали мястото за сядане е пригодно за монтиране на система за обезопасяване на деца от „универсална“ категория (вж. точка 1.2 по-долу); и/или

б) дали мястото за сядане е пригодно за монтиране на система i-Size за обезопасяване на деца (вж. точка 1.4 по-долу); и/или

в) дали мястото за сядане е пригодно за системи за обезопасяване на деца, оборудвани с приспособления за закрепване на долното лентово устройство: и/или

г) дали мястото за сядане е пригодно за монтиране на система за обезопасяване на деца, различна от посочените по-горе (вж. точка 1.3 по-долу).

Ако дадено място за сядане е пригодно за ползване само с гледащи напред системи за обезопасяване на деца, това също следва да се посочи в ръководството за експлоатация на превозното средство.

Освен горепосочената информация за ползвателя на превозното средство производителят му предоставя информацията, определена в допълнение 3 към настоящото приложение. Например тази информация може да бъде включена в отделни приложения към ръководството за експлоатация на превозното средство или в техническото описание на превозното средство, или да се дава в специална уебстраница. Мястото за достъп до тази информация трябва да бъде указано в инструкцията за експлоатация на превозното средство.

1.2. „Система за обезопасяване на деца от универсална категория“ означава средство за обезопасяване на деца, одобрено съобразно изискванията за „универсална“ категория от Правило № 44 на ООН, изменено със серия изменения 04, или съобразно една от универсалните категории от Правило № 129 на ООН (или следващи изменения). Местата, които са посочени от производителя на превозното средство като пригодни за монтиране на системи за обезопасяване на деца от универсална категория, трябва да отговарят на разпоредбите на допълнение 1 и допълнение 5 към настоящото приложение.

1.3. Система ISOFIX за обезопасяване на деца означава система за обезопасяване на деца, одобрена съгласно притурка 5 към серия 03 от изменения на Правило № 44 на ООН или Правило № 129 на ООН (или следващи изменения). Места, които са посочени от производителя на превозното средство като пригодни за монтиране на системи ISOFIX за обезопасяване на деца, трябва да отговарят на разпоредбите на допълнение 2 към настоящото приложение.

1.4. „Средство i-Size за обезопасяване на деца“ означава средство за обезопасяване на деца, одобрено в съответствие с определението за категорията i-Size в Правило № 129 на ООН. Места за сядане, които са посочени от производителя на превозното средство като пригодни за монтиране на системи i-Size за обезопасяване на деца, трябва да отговарят на разпоредбите на допълнение 2 и допълнение 5 към настоящото приложение.

Приложение 6 - Допълнение 1

Разпоредби относно монтирането на системи от „универсална“ категория за обезопасяване на деца, монтирани към оборудването за обезопасителните колани в превозното средство

1. Общи сведения

1.1. Процедурата за изпитване и изискванията от настоящото допълнение се използват за определяне пригодността на местата за сядане за монтиране на системи за обезопасяване за деца от категория „универсална“.

1.2. Изпитванията могат да се проведат на превозно средство или на представителна част от него.

2. Процедура на изпитване

2.1. Седалката се регулира в нейното крайно задно и най-ниско положение.

2,2. Ъгълът на наклона на облегалката на седалката се регулира на посоченото от производителя положение. При липса на указания от производителя се използва ъгъл 25°, мерен спрямо вертикалата, или най-близкото фиксирано положение на облегалката на седалката.

2.3. раменните устройства за закрепване се поставят в най-долно положение;

2.4. На облегалката и на самата седалка се поставя памучен плат.

2.5. Изпитвателното устройство се поставя (както е показано на фигура 1 от настоящото допълнение) на седалката на превозното средство.

2.6. Ако мястото за сядане е предназначено за поставяне на гледаща напред или гледаща назад универсална система за обезопасяване, се действа съгласно точки 2.6.1, 2.7, 2.8, 2.9 и 2.10 по-долу. Ако мястото за сядане е предназначено за поставяне само на гледаща напред универсална система за обезопасяване, се действа съгласно точки 2.6.2, 2.7, 2.8, 2.9 и 2.10 по-долу.

2.6.1. Лентата на обезопасителния колан се разполага около изпитвателното устройство в правилно положение, както е показано на фигури 2 и 3, след което се затваря ключалката.

2.6.2. Надбедрената лента на обезопасителния колан се поставя в правилно положение около долната част на изпитвателното устройство с радиус 150 mm, както е показано на фигура 3, след което се затваря ключалката.

2.7. Изпитвателното устройство се разполага така, че неговата вертикална равнина на симетрия да бъде на ± 25 mm от вертикалната равнина на симетрия на мястото за сядане.

2.8. Отстранява се цялата хлабина на лентата. Използва се достатъчна сила, за да се отстрани хлабината, без да се прави опит да се опъва лентата.

2.9. В центъра на предната повърхност на изпитвателното устройство се прилага еднократно сила от 100 N ± 10 N успоредно на долната повърхност и насочена назад, след което действието ѝ се прекратява.

2.10. В центъра на горната повърхност на изпитвателното устройство се прилага еднократно сила от 100 N ± 10 N вертикално надолу, след което действието ѝ се прекратява.

3. Изисквания

3.1. Основата на изпитвателното устройство трябва да контактува както с предните, така и със задните части на повърхността за сядане на седалката. Ако не се получава такъв контакт поради наличие на хлабина за преминаване на лентата в повърхността на изпитвателното приспособление, тази хлабина може да се запълни до изравняване с долната повърхност на изпитвателното устройство.

3.2. Надбедрената част на колана трябва да допира изпитвателното устройство от двете страни, отзад на траекторията на надбедрения колан (вж. фиг. 3). Лентата на колана на седалката трябва винаги да покрива точките BP отляво и отдясно на извития край; точното местоположение на точката BP върху извития край е посочено в частичен изглед W от фигура 1.

3.3. Ако горните изисквания не се изпълнят с регулировките, посочени в параграфи 2.1, 2.2 и 2.3 по-горе, седалката, облегалката на седалката и точките на закрепване на обезопасителния колан могат да бъдат регулирани към алтернативна позиция, предвидена от производителя при нормална употреба, при която се повтаря посочената процедура за монтиране и се проверява отново съответствието с техническите изисквания. Информация за алтернативната позиция се включва в таблица 1 от допълнение 3 към настоящото приложение.

Фигура 1

Спецификации на приспособлението (всички размери са в mm)

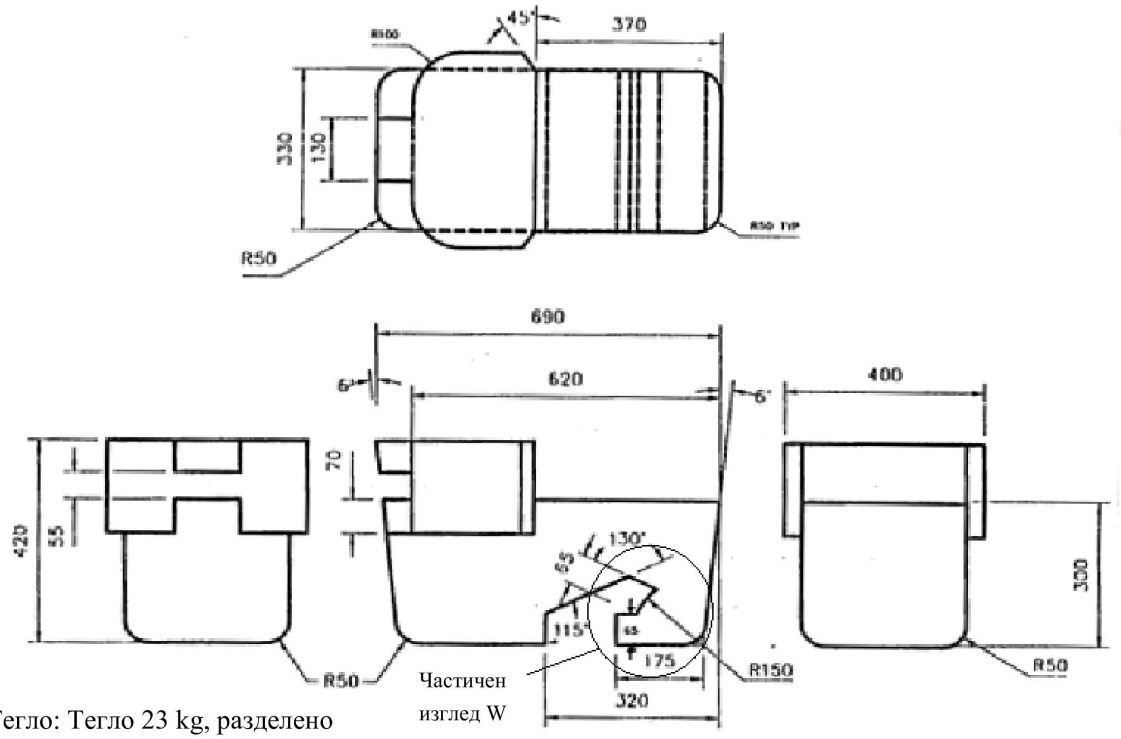

Тегло: Тегло 23 kg, разделено равномерно

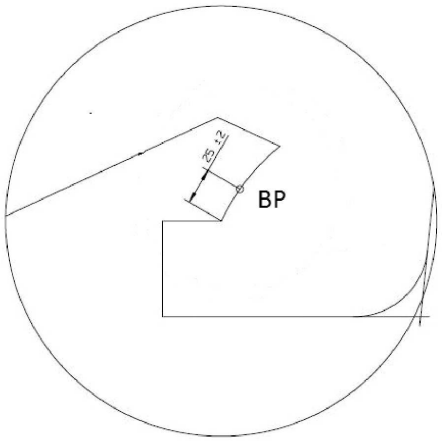

Частичен изглед W

Фигура 2

Монтаж на изпитвателно приспособление на седалка на превозно средство

(вж. точка 2.6.1.)

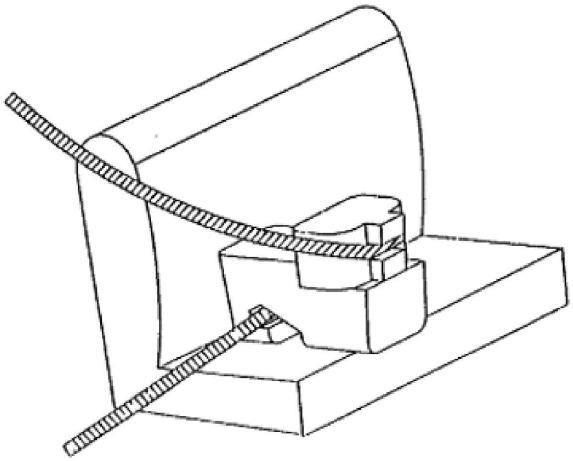

Фигура 3

Проверка за съвместимост

(вж. точки 2.6.1. и 3.2)

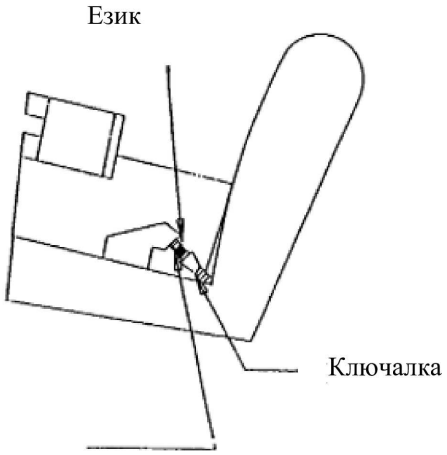

Показан е само надбедрен колан

Приложение 6 - Допълнение 2

Разпоредби относно монтирането на гледащи напред и гледащи назад системи ISOFIX от универсална и полууниверсална категории за обезопасяване на деца, монтирани на позиции ISOFIX

1. Общи сведения

1.1. Процедурата за изпитване и изискванията, предвидени в настоящото допълнение, се използват за определяне на пригодността на позиции ISOFIX за монтиране на системи ISOFIX от универсална и полууниверсална категории за обезопасяване на деца, както и за определяне на пригодността на места за сядане със система i-Size за монтиране на системи i-Size за обезопасяване на деца.

1.2. „Система за обезопасяване на деца от универсална категория“ означава система за обезопасяване на деца, одобрена в съответствие с определението за „универсална“ категория в притурка 5 към серия 03 от изменения (или по-следващи изменения) на Правило № 44 на ООН (или следващи изменения). Местата за сядане, които са посочени от производителя на превозното средство като пригодни за монтиране на системи за обезопасяване на деца от универсална категория, трябва да отговарят на разпоредбите на допълнение 1 към настоящото приложение.

2. Процедура на изпитване

Проверяват се посочените от производителя на превозното средство позиции ISOFIX в него, за да се гарантира, че могат да се монтират изброените в точка 4 от настоящото допълнение приспособления за обезопасяване на деца. Когато производителят на превозното средство е посочил, че позициите ISOFIX са пригодни за монтирането на конкретно приспособление за обезопасяване на деца, тогава се приема, че може да бъдат монтирани и по-малки такива приспособления със същата ориентация.

Проверяват се посочените от производителя на превозното средство места за сядане със система i-Size, за да се гарантира, че могат да се монтират приспособления ISO/R2 и ISO/F2X за обезопасяване на деца (вж. точка 4 от настоящото приложение), включително че е налице пространство за оценка за монтирането на опорен крак за i-Size.

И за двете позиции — ISOFIX и i-size, се прилага следната процедура:

2.1. При проверката за монтиране на приспособление за обезопасяване на деца върху седалка, със или без пространство за оценка на монтирането на опорния крак по стандарта i-Size, седалката може да се регулира по дължина в нейното крайно задно и най-ниско положение.

2.2. Ъгълът на облегалката на седалката се регулира на посоченото от производителя положение, а облегалката за глава се регулира на нейното най-ниско и най-задно положение. При липса на указания от производителя за ъгъла на наклона на облегалката на седалката се използва ъгъл, отговарящ на ъгъл от 25° на наклона на торса, измерен спрямо вертикалата, или най-близкото фиксирано положение на облегалката на седалката.

При проверката за монтиране на приспособление за обезопасяване на деца върху задна седалка, със или без пространство за оценка на монтирането на опорния крак по стандарта i-Size, седалката в превозното средство, разположена пред тази задна седалка, може да се регулира по дължина напред, но не по-далече от средното положение между нейното най-задно и най-предно положения. Ъгълът на облегалката може също да се регулира, но не в по-изправено положение, от съответстващото на ъгъл на торса 15°.

2.3. На облегалката и на самата седалка се поставя памучен плат.

2.4. Поставя се приспособлението за обезопасяване на деца, със или без пространство за оценка на монтирането на опорния крак по стандарта i-Size, на позицията ISOFIX или i-Size.

2.5. Върху средната точка между системата за закрепване ISOFIX се прилага еднократно сила от 100 ± 10N към системата за закрепване ISOFIX, насочена успоредно на долната повърхност, след което се прекратява действието ѝ.

2.6. Поставя се приспособлението за обезопасяване на деца, със или без пространство за оценка на монтирането на опорния крак по стандарта i-Size, към системата за закрепване „ISOFIX“.

2.7. В центъра на горната повърхност на изпитвателното устройство се прилага еднократно сила от 100 N ± 10 N вертикално надолу, след което действието ѝ се прекратява.

3. Изисквания

За изпитване на приспособление за обезопасяване на деца, със или без пространство за оценка на монтирането на опорния крак по стандарта i-Size, се прилагат следните условия само когато то се монтира на позиция ISOFIX и/или i-Size. При тези условия не се изисква приспособлението за обезопасяване на деца, със или без пространство за оценка на монтирането на опорния крак по стандарта i-Size, да може да се поставя в позицията ISOFIX и/или i-Size или да се изважда от нея.

3.1. Трябва да е възможно да се постави приспособлението за обезопасяване на деца, със или без пространство за оценка на монтирането на опорния крак по стандарта i-Size, без да е необходимо да се влиза в съприкосновение с вътрешността на превозното средство. Основата на приспособлението за обезопасяване на деца трябва да е наклонена под ъгъл 15° ± 10° над хоризонталната равнина, преминаваща през системата за закрепване ISOFIX. Приспособленията за закрепване ISOFIX, съгласно частичен изглед Y на фигури 1—9, може да се регулират по дължина между -10 mm и +70 mm, за да се улесни проверката за стегнатост. На фигурите са показани най-разгънатите положения.

3.2. Горното лентово устройство за закрепване ISOFIX, ако е предвидено такова, трябва да остава достъпно.

3.3. Ако горните изисквания не се изпълнят с регулировките, указани в параграф 2. по-горе, седалките, облегалките на седалка, облегалките за глава могат да бъдат регулирани към алтернативни позиции, предвидени от производителя за нормална употреба, при които се повтаря посочената процедура за монтиране и се проверява отново съответствието с техническите изисквания. Тези алтернативни позиции се описват в инструкцията за експлоатация на превозното средство и с допълнителната информация, определена в допълнение 3 към настоящото приложение. Пътническите седалки пред местата за сядане със система i-Size, може също да се преместят в положение напред спрямо нормалното положение за употреба. В такива случаи производителят на превозното средство предоставя информация в ръководството за експлоатация на превозното средство, че в такива положения на преместване съответната пътническа седалка не може да се заема.

3.4. Ако горните изисквания не могат да се изпълнят при наличието на части от вътрешното оборудване на превозното средство, които подлежат на демонтиране, тези части могат да се отстранят, след което изискванията по параграф 3 трябва да се проверят отново и да бъдат изпълнени. В такъв случай съответната информация се включва в таблица 1 в допълнение 3 към настоящото приложение.

4. Категории по размер и приспособления на системи ISOFIX за обезопасяване на деца

— ISO/F3: система за обезопасяване на прохождащо дете, обърната напред, цял ръст

— ISO/F2: система за обезопасяване на прохождащо дете, обърната напред, намален ръст

— ISO/F2X: система за обезопасяване на прохождащо дете, обърната напред, намален ръст

— ISO/R3: система за обезопасяване на прохождащо дете, обърната назад, цял ръст

— ISO/R2: система за обезопасяване на прохождащо дете, обърната назад, намален ръст

— ISO/R2X: система за обезопасяване на прохождащо дете, обърната назад, намален ръст

— ISO/R1: Система за обезопасяване на кърмаче, обърната назад

— ISO/L1: Система за обезопасяване на деца (преносимо креватче), обърната наляво

— ISO/L2: Система за обезопасяване на деца (преносимо креватче), обърната надясно

Посочените по-горе устройства се изработват с маса между 10 и/или 13 kg +/– 1, като трябва да са изпълнени функционалните изисквания за износоустойчивост и коравина съгласно таблицата по-долу:

ПОД	Тегло (kg)	Допуск ± (kg)
R1 [a]	10	± 1
R2 / R2X [a]	10	± 1
R3	13	± 1
L1 / L2	13	± 1
F2 / F2X [a]	13	± 1
F3	13	± 1

[a] базовата маса на ISOFIX е взета под внимание.

4.1. Максимални размери за система за обезопасяване за прохождащо дете, гледаща напред, цял ръст

Фигура 1

ISO/F3 максимални размери за система за обезопасяване за прохождащо дете, гледаща напред, цял ръст (височина 720 mm) ISOFIX група A по размер

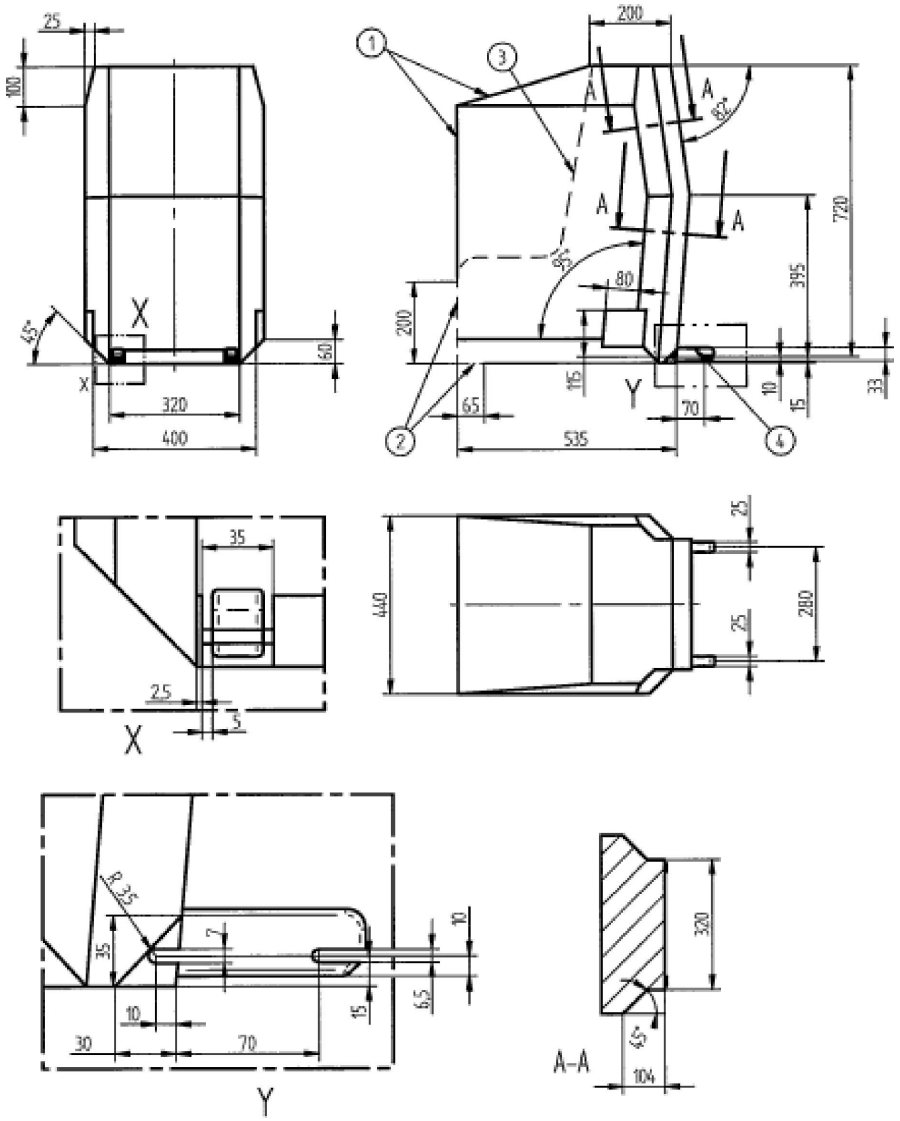

Всички размери са в mm

Легенда:

1 Граници в посока напред и нагоре

2 С прекъснатата линия е отбелязана зоната, в която се допуска излизане навън на опорен крак

3 Не е приложимо

4 Допълнителни спецификации на зоната на съединителя са дадени в Правило № 44 на ООН , Правило № 129 на ООН

4.2. Максимални размери за система за обезопасяване на прохождащо дете, гледаща напред, намален ръст

Фигура 2

ISO/F2 максимални размери за система за обезопасяване на прохождащо дете, гледаща напред, с намален ръст (височина 650 mm) – ISOFIX ГРУПА ПО РАЗМЕР B

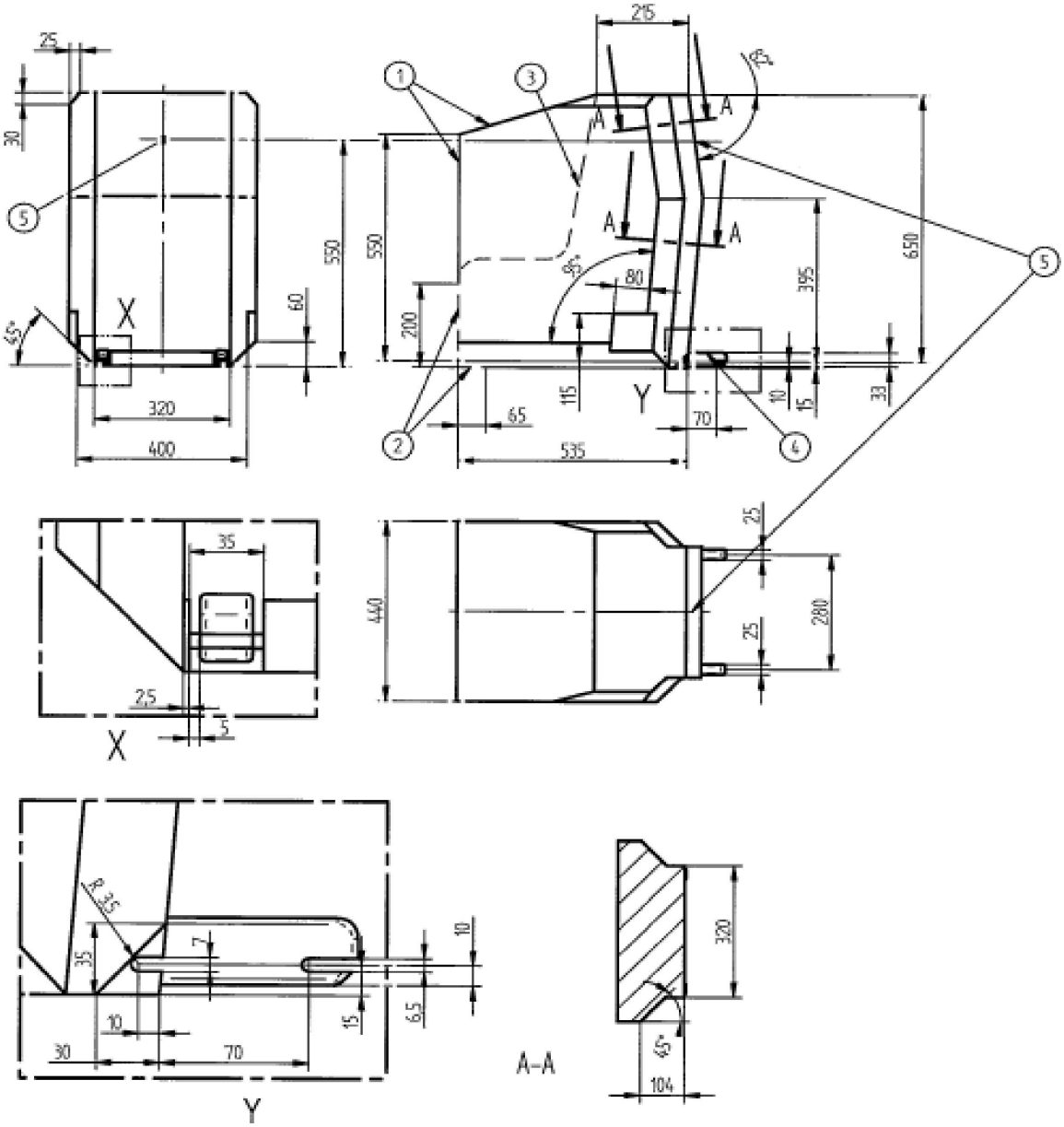

Всички размери са в mm

Легенда:

1 Граници в посока напред и нагоре

2 С прекъснатата линия е отбелязана зоната, в която се допуска излизане навън на опорен крак.

3 Не е приложимо

4 Допълнителни спецификации на зоната на съединителя са дадени в Правило № 44.на ООН , Правило № 129 на ООН

5 Точка на закрепване на горната лента

4.3. Максимални размери за система за обезопасяване на прохождащо дете, гледаща напред, намален ръст, с втори вид форма на задната повърхност

Фигура 3

ISO/F2X максимални размери за система за обезопасяване на прохождащо дете, гледаща напред, намален ръст, с втори вид форма на задната повърхност (височина 650 mm) — ISOFIX група B1 по размер

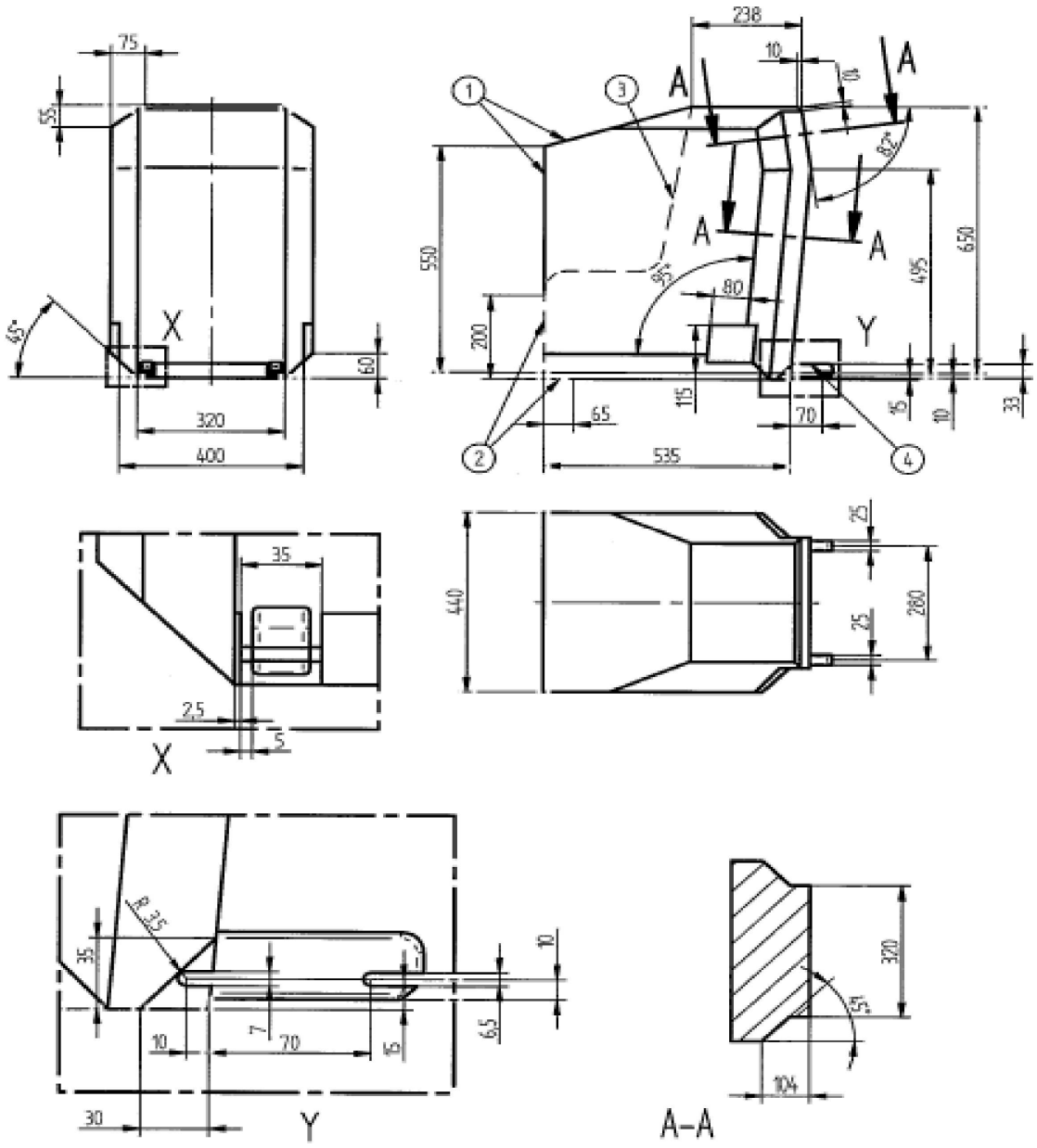

Всички размери са в mm

Легенда:

1 Граници в посока напред и нагоре

2 С прекъснатата линия е отбелязана зоната, в която се допуска излизане навън на опорен крак

3 Не е приложимо

4 Допълнителни спецификации на зоната на съединителя са дадени в Правило № 44.на ООН , Правило № 129 на ООН

4.4. Максимални размери за система за обезопасяване на прохождащо дете, гледаща назад, пълен размер

Фигура 4

ISO/R3 максимални размери за система за обезопасяване на прохождащо дете, гледаща назад, цял ръст, ISOFIX група по размер C

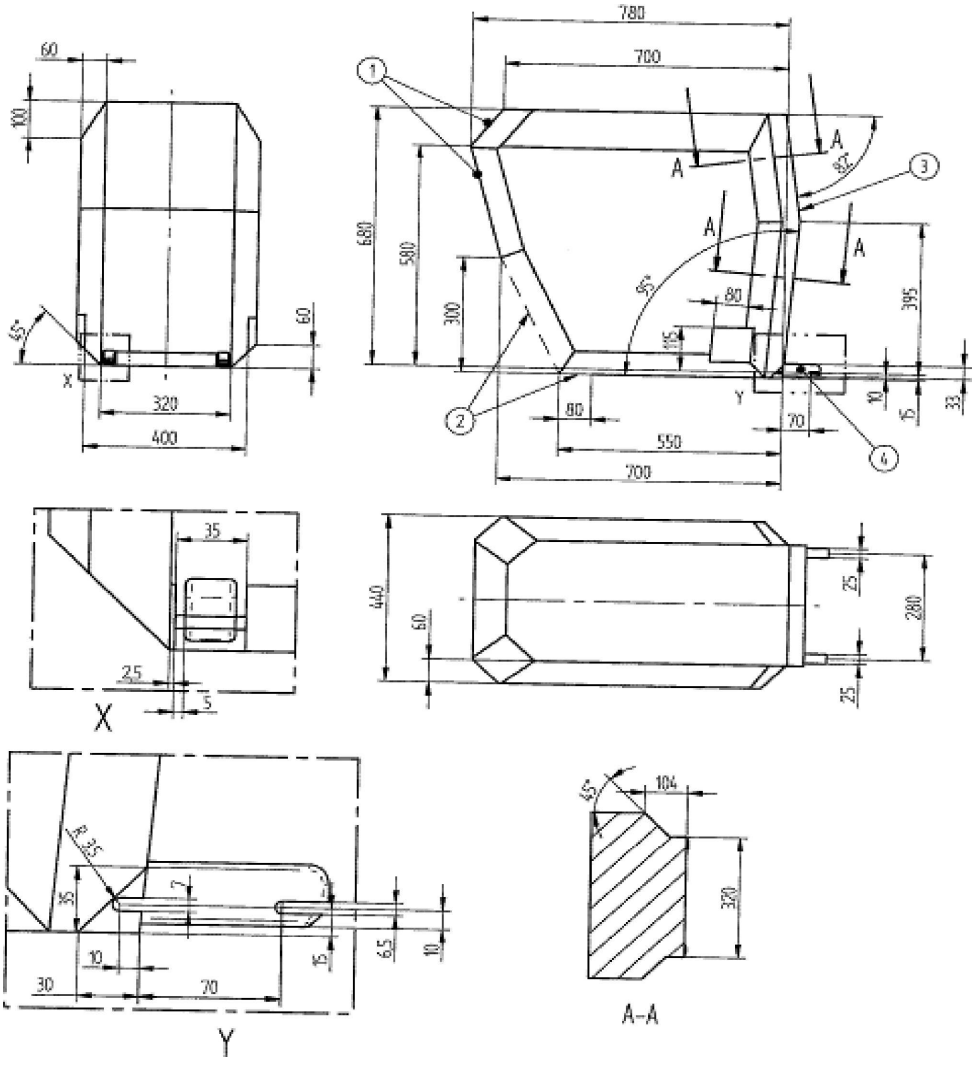

Всички размери са в mm

Легенда:

1 Граници в посока назад и нагоре

2 С прекъснатата линия е отбелязана зоната, в която се допуска излизане навън на опорен крак

3 Ограничението в задно направление (вдясно на фигурата) е определено от гледащата напред система на фигура 2

4 Допълнителни спецификации на зоната на съединителя са дадени в Правило № 44.на ООН , Правило № 129 на ООН

4.5. Максимални размери за система за обезопасяване на прохождащо дете, гледаща назад, намален размер

Фигура 5

ISO/R2 максимални размери за система за обезопасяване на прохождащо дете, гледаща назад, с намален размер, ISOFIX група по размер C

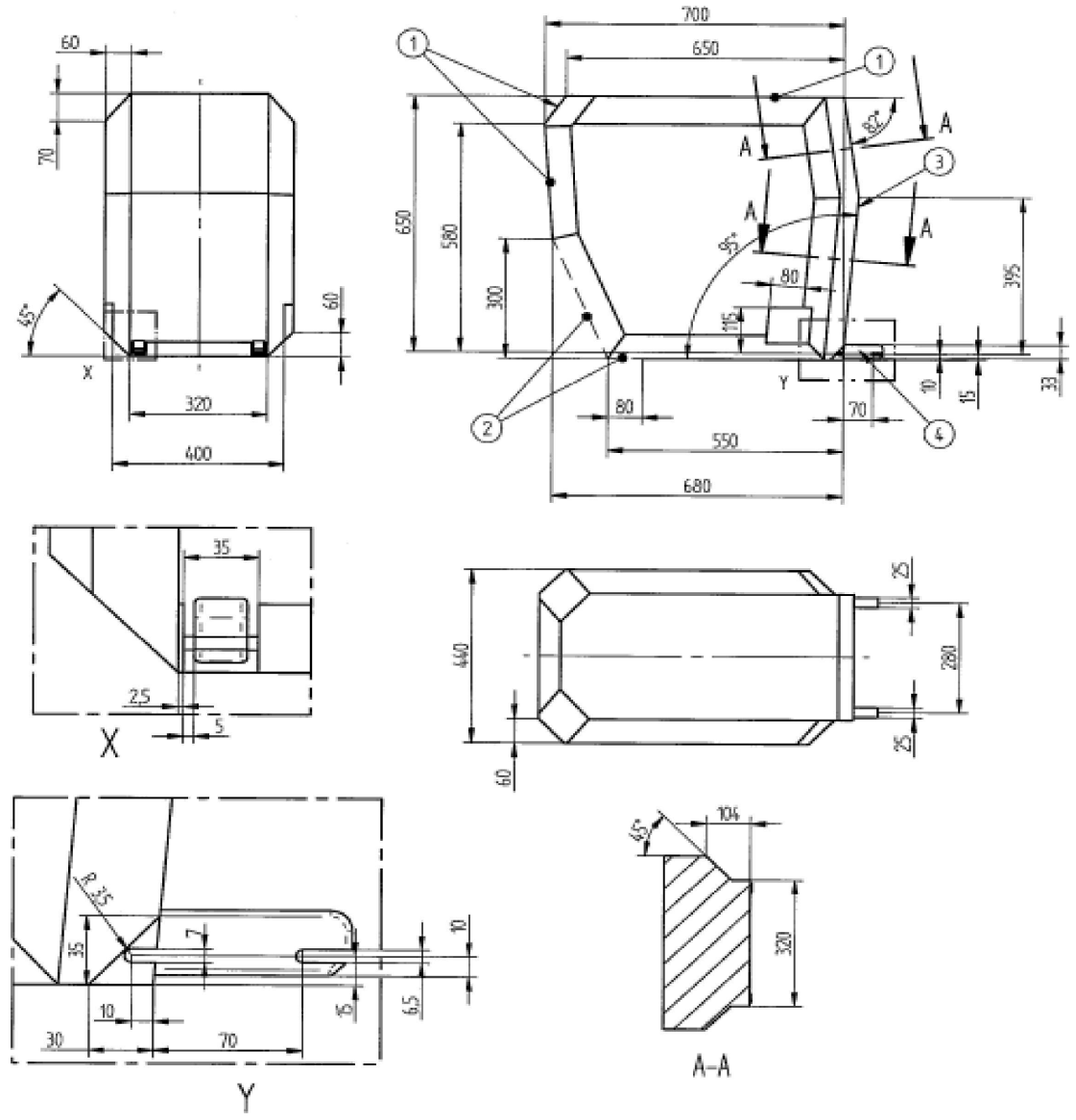

Всички размери са в mm

Легенда:

1 Граници в посока назад и нагоре

2 С прекъснатата линия е отбелязана зоната, в която се допуска излизане навън на опорен крак или сходно приспособление за система за обезопасяване на деца за конкретно превозно средство.

3 Ограничението в задно направление (вдясно на фигурата) е определено от максималния размер напред на фигура 2

4 Допълнителни спецификации на зоната на съединителя са дадени в Правило № 44 на ООН/Правило № 129 на ООН

4.6. Максимални размери за система за обезопасяване на бебе, гледаща назад

Фигура 6

ISO/R1 максимални размери за система за обезопасяване на бебе, гледаща назад, ISOFIX група E по размер

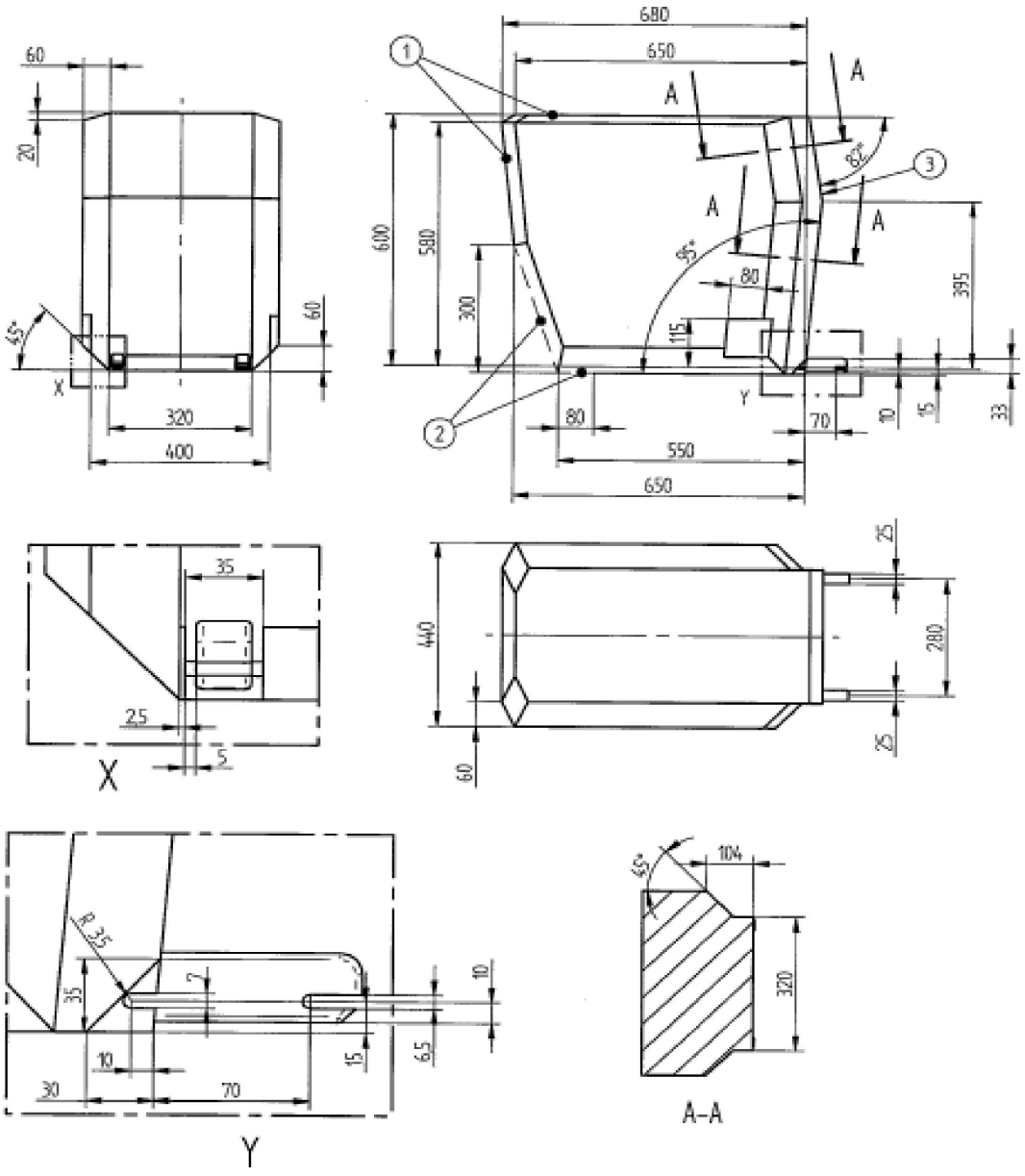

Всички размери са в mm

Легенда:

1 Граници в посока назад и нагоре

2 С прекъснатата линия е отбелязана зоната, в която се допуска излизане навън на опорен крак

3 Ограничението в задно направление (вдясно на фигурата) е определено от максималния размер напред на фигура 2

4 Допълнителни спецификации на зоната на съединителя са дадени в Правило № 44 на ООН/Правило № 129 на ООН

4.7. Максимални размери за система за обезопасяване на прохождащо дете, гледаща назад

Фигура 7

Максимални размери на система ISO/R2X на гледаща назад CRS за прохождащо дете, намален размер, модифицирана за по-добра съвместимост с вътрешността на превозното средство

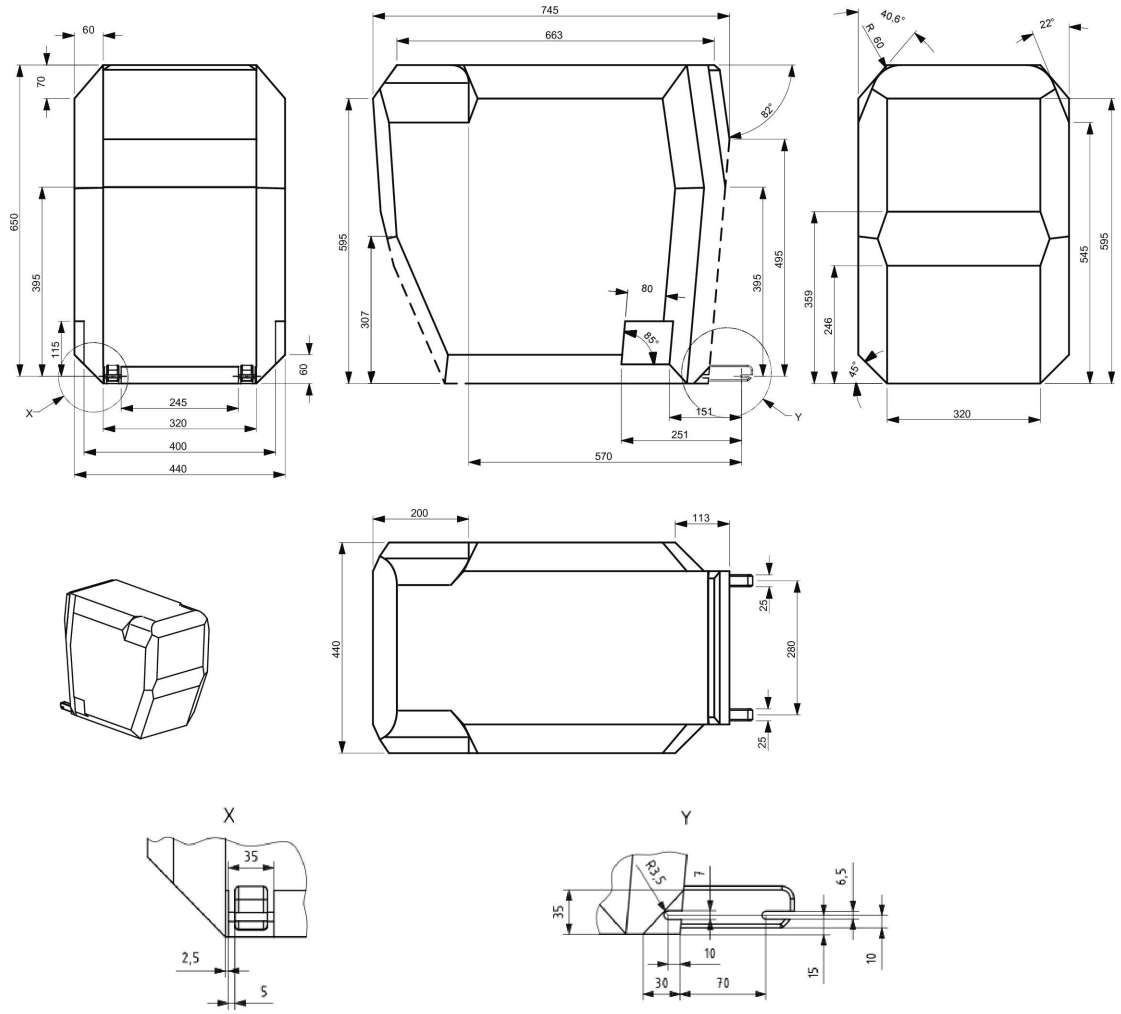

Всички размери са в mm

Легенда:

1 Граници в посока назад и нагоре

2 Прекъснатите линии бележат областта, в която се допуска да навлиза устройство против извъртане или подобно (напр. демпферна щанга).

3 Ограничението в задно направление (вдясно на фигурата) е определено от максималния размер при гледане напред на фигура 2

4 За допълнителни спецификации на зоната на съединителя — вж. Правило № 44 на ООН/Правило № 129 на ООН

4.8. Максимални размери за гледащи настрани системи за обезопасяване на деца

Фигура 8

Кривата обхващаща максималните размери за гледаща настрани система за обезопасяване — ISO/L1- или противостояща симетрично — ISO/L2 (показано на фигура)

Забележка: Кривата обхващаща максималните размери на гледаща наляво система за обезопасяване на бебе (ISO/L1) е симетрична на ISO/L2 по отношение на средната си надлъжна равнина.

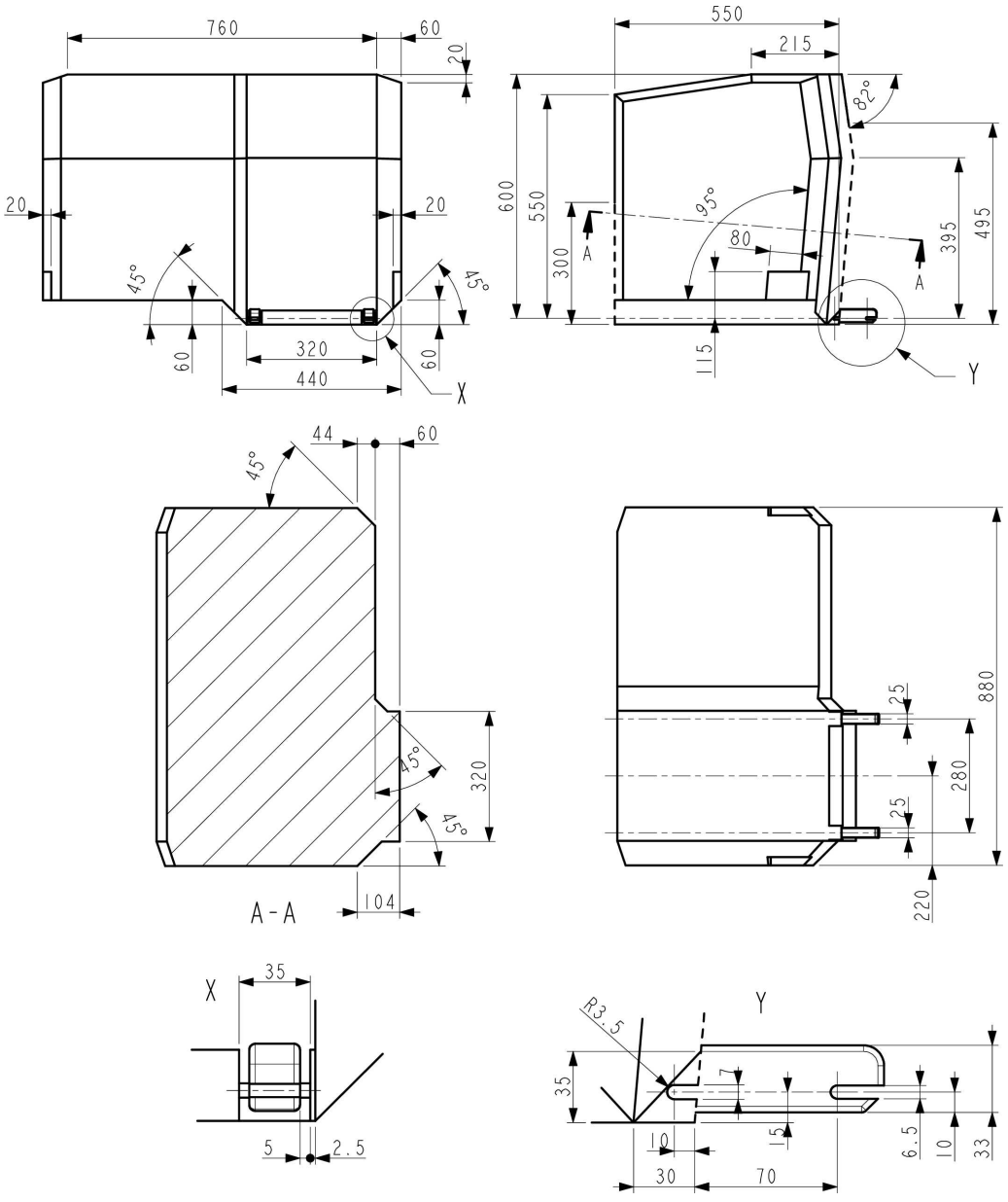

Всички размери са в mm

Легенда:

1 Граници в посока назад и нагоре

2 Прекъснатите линии бележат областта, в която се допуска да навлиза устройство против извъртане или подобно (напр. демпферна щанга).

3 За допълнителни спецификации на зоната на съединителя — вж. Правило № 44 на ООН/Правило № 129 на ООН

4.9. опорен крак i-Size

Фигура 9

Изглед отстрани на пространството за оценка на монтирането на опорния крак по стандарта i-Size за оценка на съвместимостта на места за сядане i-Size с опорни крака на системи i-Size за обезопасяване на деца

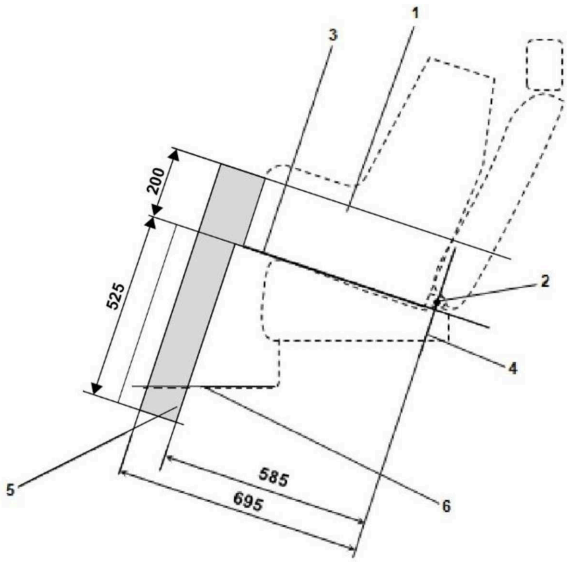

Всички размери са в mm

Легенда:

1. Приспособление за обезопасяване на деца (CRF)
2. Щанга с долни устройства за закрепване ISOFIX
3. Равнина, образувана от долната повърхност на приспособлението за обезопасяване на дете (CRF), когато то е монтирано в определеното място за сядане.
4. Равнина, която преминава през долната щанга за закрепване и е ориентирана перпендикулярно на средната надлъжна равнина на CRF и е перпендикулярна на равнината, образувана от долната повърхност на CRF, когато то е монтирано в определеното място за сядане.
5. Пространство за оценка на монтирането на опорния крак по стандарта i-Size, представляващо геометричните граници за опорен крак за система i-Size ISOFIX за обезопасяване на деца.
6. Под на превозното средство

Забележка: Чертежът не е в реален мащаб.

4.10. Пространство за оценка на монтирането на опорния крак по стандарта i-Size.

Фигура 10

Триизмерен изглед на пространството за оценка на монтирането на опорния крак по стандарта i-Size за оценка на съвместимостта на места за сядане i-Size с опорни крака на системи i-Size за обезопасяване на деца

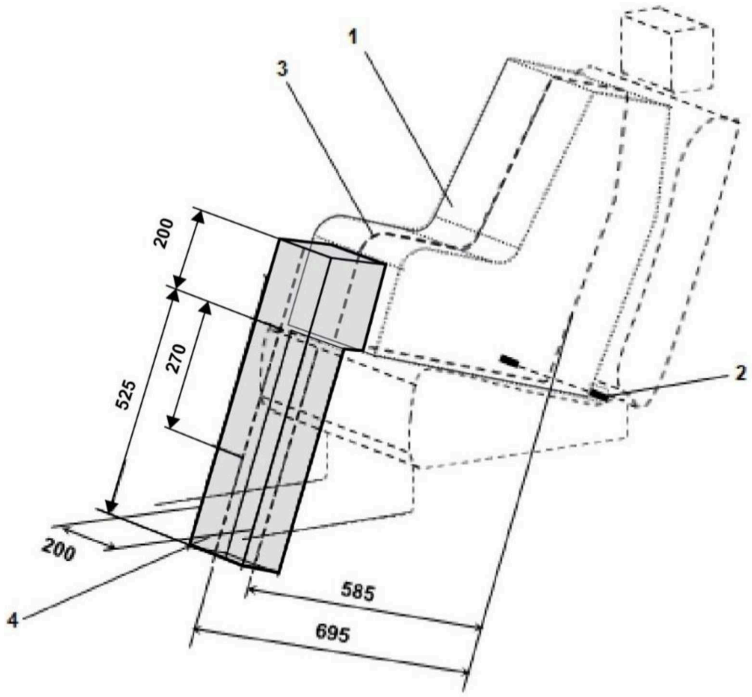

Всички размери са в mm

Легенда:

1. Приспособление за обезопасяване на деца (CRF)
2. Щанга с долни устройства за закрепване ISOFIX
3. Средна надлъжна равнина на приспособлението за обезопасяване на дете (CRF)
4. Пространство за оценка на монтирането на опорния крак по стандарта i-Size.

Забележка: Чертежът не е в реален мащаб.

Приложение 6 — Допълнение 3

Пример за подробна информация — например за производителите на системи за обезопасяване на деца

Таблица 1

Конкретна техническа информация — напр. за производителите на системи за обезопасяване на деца

(така че не се изисква превод на националния език).

	Място за сядане								
Номер на мястото за сядане	1	2	3	4	5	6	7	8	9
Място за сядане, подходящо за монтиране на CRS от категория „универсална“ (да/не)									
Място за сядане по стандарта i-Size (да/не)									
Място за сядане подходящо за странична система (L1/L2)									
Най-голяма подходяща система, гледаща назад (R1/ R2X/ R2/ R3)									
Най-голяма подходяща система, гледаща напред (F2X /F2/ F3)									
Най-голяма подходяща система повдигаща детска седалка (R1/B2/B3)									

1. Да се добави информация за всяко място за сядане, което не е по стандарта i-size, съвместимо с опорен крак, както е описано в настоящото правило.
2. Да се добави информация за всяко място за сядане, оборудвано с долни устройства за закрепване ISOFIX, но без горна лента, съгласно настоящото правило.
3. Да се добави информация дали ключалките на обезопасителните колани за възрастни са разположени странично между двете долни устройства за закрепване ISOFIX.
4. Да се добави информация, когато всяко място за сядане е оборудвано с долни лентови устройства за закрепване и/или скоби на долно лентово устройство, и/или в случай че устройството за закрепване на горната лента на предната седалка (ако има такова) може да се използва като LTA.

Забележка:

1. Ориентацията е нормалната посока на движение; колоните за места за сядане, които не са налични в превозното средство, могат да бъдат заличени.
2. Номерирането на местата за сядане се прави въз основа на следното определение:

Номер на мястото	Местоположение в превозното средство
1	Отпред вляво
2	Отпред в средата
3	Отпред вдясно
4	Втори ред вляво
5	Втори ред в средата
6	Втори ред в вдясно
7	Трети ред вляво
8	Трети ред в средата
9	Трети ред вдясно

Информацията относно номера за местоположението на седалките може да се даде чрез таблица, скици или пиктограми.

Приложение 6 — Допълнение 4

Монтиране на 10-годишен манекен

а) седалката се регулира в нейното крайно задно положение;

б) височината на седалката се регулира съобразно спецификациите на производителя. При липса на указания седалката се регулира в най-долното ѝ положение;

в) ъгълът на наклона на облегалката на седалката се регулира на посоченото от производителя положение. при липса на указания се използва ъгъл 25 градуса спрямо вертикалата или най-близкото фиксирано положение на облегалката на седалката;

г) раменните устройства за закрепване се поставят в най-долно положение;

д) манекенът се поставя на седалката, така че тазът да е в контакт с облегалката на седалката;

е) надлъжната равнина, минаваща през осевата линия на манекена, трябва да минава през предполагаемата осева линия на мястото за сядане.

Приложение 6 — Допълнение 5

Разпоредби относно монтирането на гледащи напред системи за обезопасяване на деца с повдигаща седалка от категория i-Size и от специфични категории, монтирани на места за сядане на превозното средство или на места за сядане със система i-Size

1. Общи сведения

1.1. Процедурата за изпитване и изискванията от настоящото допълнение се използват за определяне пригодността на местата за сядане за монтиране на системи с повдигаща детска седалка ISO/B2 или ISO/B3, без приспособления за закрепване ISOFIX. Когато производителят на превозното средство е посочил, че мястото(местата) на превозното средство е(са) пригодно(и) за монтирането на конкретно приспособление за обезопасяване на деца, тогава се приема, че може да бъдат монтирани и по-малки такива приспособления със същата ориентация.

1.2. Изпитванията могат да се проведат на превозно средство или на представителна част от него. Спазването на това изискване може да се докаже чрез физическо изпитване, компютърна симулация или представителни чертежи.

2. Процедура на изпитване

Проверяват се посочените от производителя на превозното средство места i-Size в него, за да се гарантира, че могат да се монтират изброените в точка 4 от настоящото допълнение приспособления ISO/B2 за обезопасяване на деца, най-малкото без приспособления за закрепване ISOFIX.

2.1. Седалката се регулира в нейното крайно задно и най-ниско положение.

2.2. Ъгълът на наклона на облегалката на седалката се регулира на посоченото от производителя положение. При липса на указания от производителя се използва ъгъл на наклона на торса 25°, мерен спрямо вертикалата, или най-близкото фиксирано положение на облегалката на седалката.

2.3. При проверката за монтиране на устройство за обезопасяване на дете върху задна седалка, седалката в превозното средство, разположена пред тази задна седалка, може да се регулира по дължина напред, но не по-далече от средното положение между нейната най-задна и най-предна позиции. Ъгълът на облегалката може също да се регулира, но не в по-изправено положение, от съответстващото на ъгъл на торса 15°. Ако седалката е регулируема по височина, да се регулира в съответствие със спецификациите на производителя. При липса на указания седалката се регулира в средното положение по височина или в положение по височина, най-близко до средното.

2.4. Ако е необходимо, облегалките за глава могат да бъдат регулирани или отстранени, ако е възможно.

2.5. раменните устройства за закрепване се поставят в най-долно положение;

2.6. На облегалката и на самата седалка се поставят памучни платове.

2.7. Премахват се приспособленията за закрепване ISOFIX от CRF, или се прибират в положение напълно в рамките на задния ред седалки (базова линия E, фигура 2 или 3).

2.8. Изпитвателното устройство се поставя (както е показано на фигура 2 или 3 от настоящото допълнение) на седалката на превозното средство. Горната част на изпитвателното устройство може да се допира до покрива на превозното средство. Разрешава се сплескване на възглавницата на седалката, за да се премести изпитвателното устройство в положението му.

2.9. Лентата на обезопасителния колан се поставя през CRF в правилно положение, след което се затваря ключалката. Отстранява се цялата хлабина на лентата. Изпитвателното устройство трябва да се удържа от обезопасителния колан на превозното средство.

2.10. Изпитвателното устройство се разполага така, че неговата осева линия да съвпада с видимата средна линия на мястото за сядане ± 25 mm, като осевата линия на изпитвателното устройство е успоредна на осевата линия на седалката на превозното средство. Ъгълът на завъртане около надлъжната ос α (вж. фигура 1), трябва да бъде в граници 0 ± 5°

2.11. В центъра на предната повърхност на изпитвателното устройство се прилага еднократно сила 100 N ± 10 N успоредно на долната повърхност и насочена назад, след което действието ѝ се прекратява.

2.12. Когато е възможно в центъра на горната повърхност на изпитвателното устройство се прилага еднократно сила от 100 N ± 10 N вертикално надолу, след което действието ѝ се прекратява.

3. Изисквания

3.1. Трябва да бъде възможно да се осигури изпитвателното устройство в мястото за сядане при използване на 3-точков обезопасителен колан и обезопасителният колан да се пристегне с ключалката.

3.2. Ъгълът на завъртане около надлъжната ос α, показан на фигура 1, трябва да бъде по-малък или равен на 5°

3.3. Основата на изпитвателното устройство трябва да бъде в контакт с възглавницата на седалката, а задната повърхност на изпитвателното устройство трябва да бъде в контакт с облегалката на седалката или облегалката за глава. Пълен контакт със седалката не е необходим, позволени са хлабини, дължащи се на контурите на седалките на превозното средство, както е показано със стрелките на фигура 1. Обвивката на повдигащата детска седалка е снабдена с регулируема облегалка. Съвместимост с мястото за сядане на превозното средство трябва да бъде постигната в най-малко едно положение в обхвата на облегалката, показана на фигура 2 или фигура 3.

3.4. Ако горните изисквания не се изпълнят с регулировките, указани в точки 2.1. до 2.12. по-горе, седалката, облегалката на седалката и точките на закрепване на обезопасителния колан могат да бъдат регулирани към алтернативна позиция, предвидена от производителя при нормална употреба, при която се повтаря посочената процедура за монтиране и се проверява отново съответствието с техническите изисквания. Тази алтернативна позиция се описва съгласно точка 1.1. от приложение 6 и с подробната техническа информация, посочена в допълнение 3.

4. Системи за обезопасяване на деца с повдигаща седалка

а) ISO/B2: Повдигаща детска седалка, намалена широчина 440 mm (фигура 2)

б) ISO/B3: Повдигаща детска седалка, намалена широчина 520 mm (фигура 3)

Посочените по-горе устройства се изработват с маса 7 kg +/– 1 kg, като трябва да са изпълнени функционалните изисквания за износоустойчивост и коравина.

Фигура 1

Разполагане в седалката

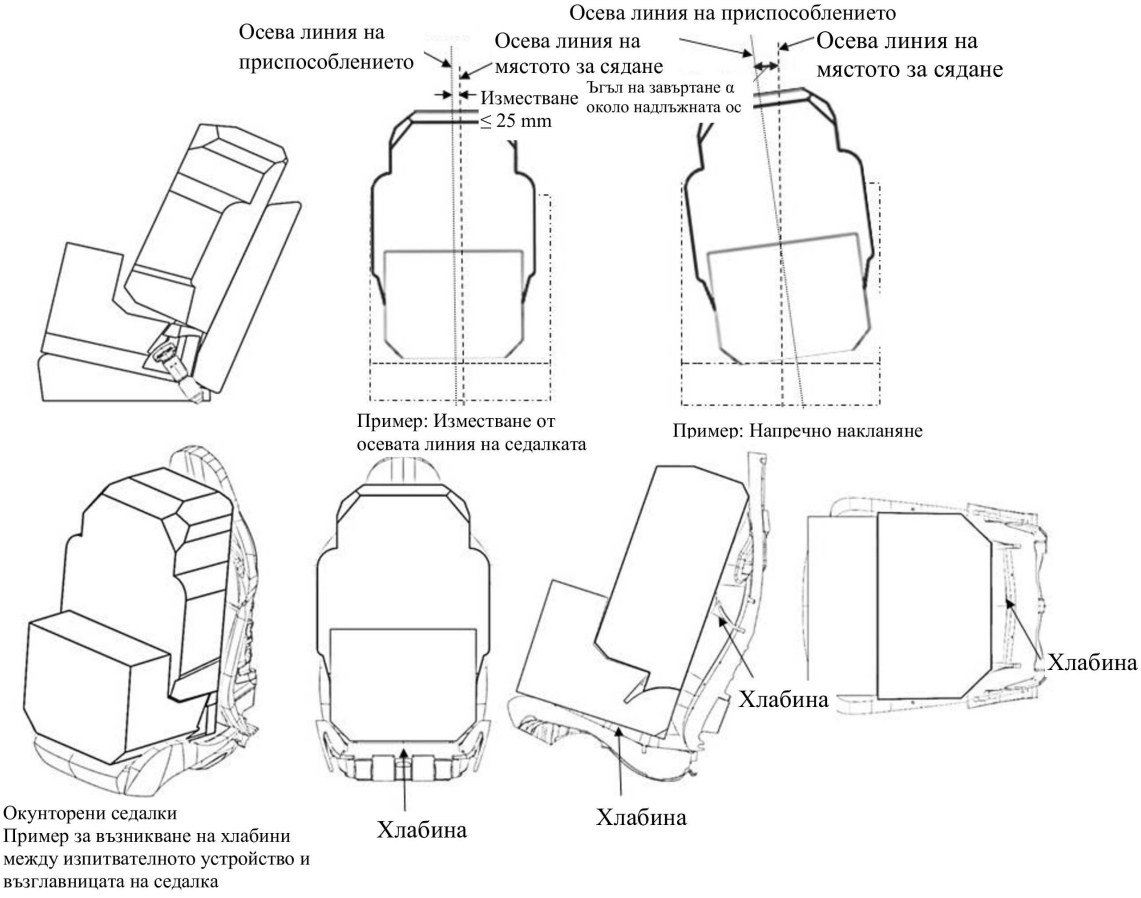

Фигура 2

ISO/B2: Максимални размери за повдигаща детска седалка, намалена широчина 440 mm — без ISOFIX, или с приспособления за закрепване, отстранени или прибрани в корпуса на изпитвателното устройство
(зад линията E, както е определено подробно в частичен изглед B)

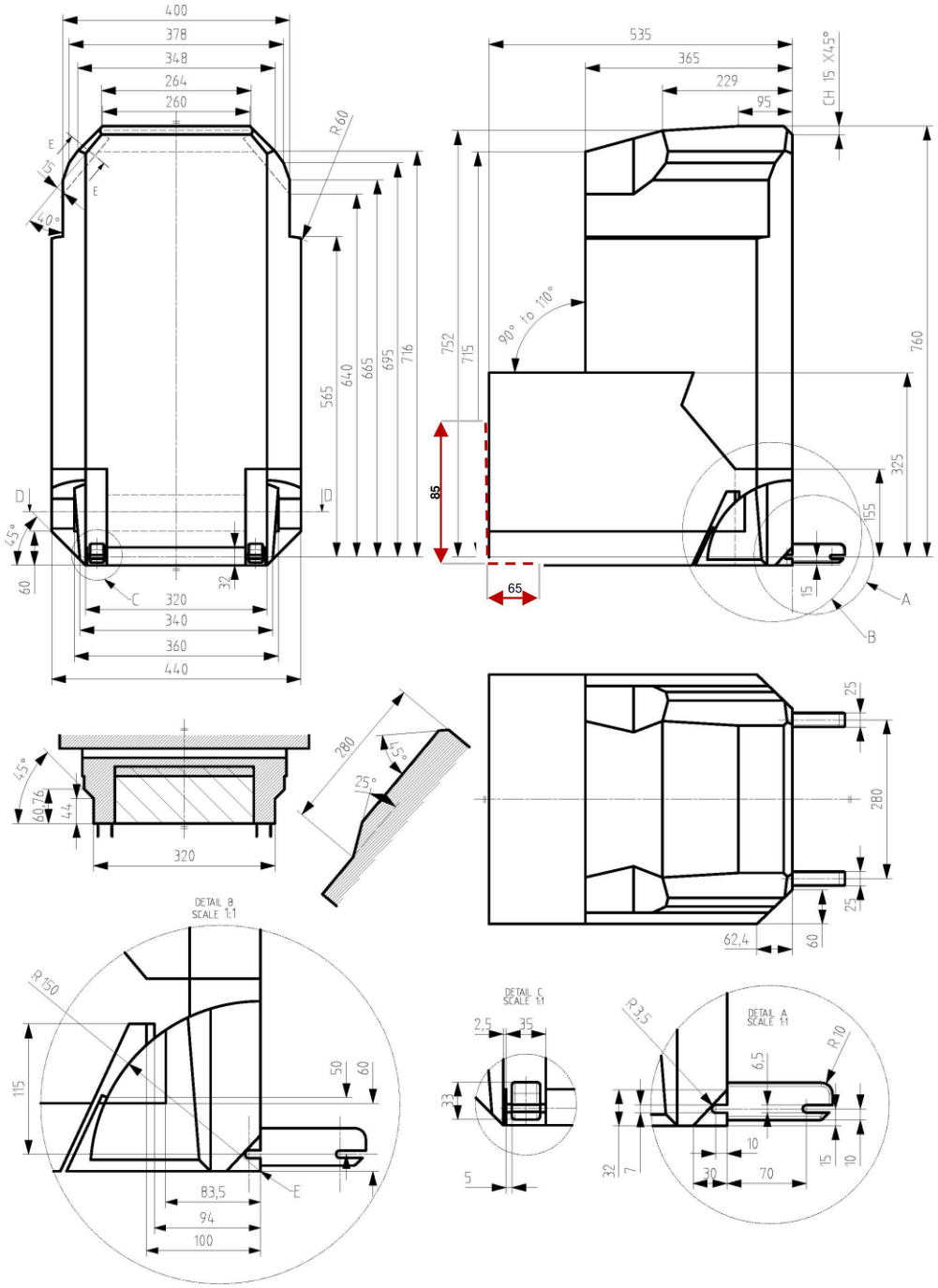

Всички размери са в mm

Легенда:

1. E е базовата ос на въртене на облегалката (90° до 110°) и базовата линия за прибиране/скатаване на ISOFIX.

2. Прекъснатите линии бележат областта, в която се допуска да навлиза устройство против извъртане или подобно.

Фигура 3

ISO/B3 — Максимални размери за повдигаща детска седалка, пълна широчина 520 mm — без ISOFIX, или с приспособления за закрепване, отстранени или прибрани в корпуса на изпитвателното устройство
(зад линията E, както е определено подробно в частичен изглед B)

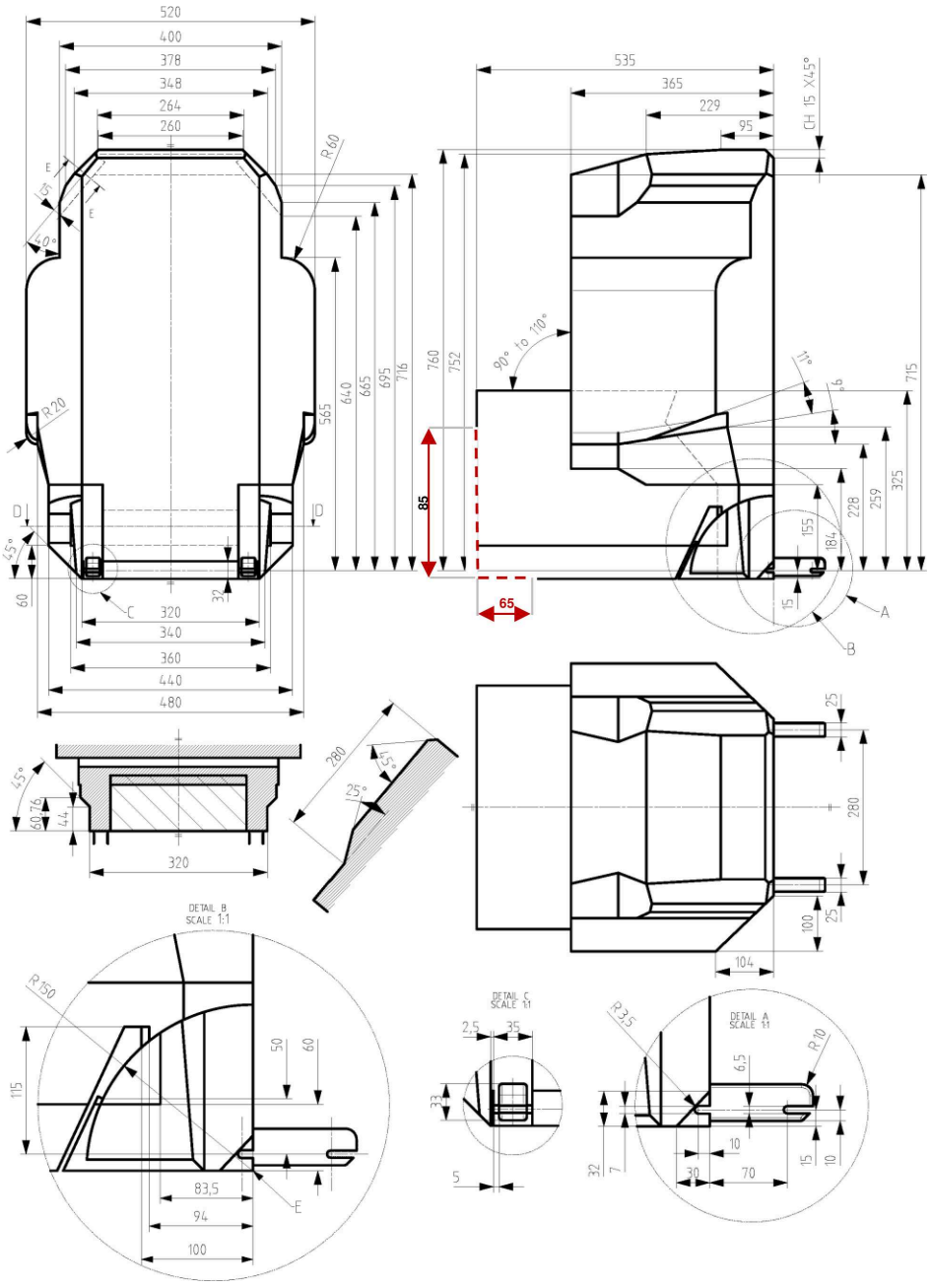

Всички размери са в mm

Легенда:

1. E е базовата ос на въртене на облегалката (90° до 110°) и базовата линия за прибиране/скатаване на ISOFIX.
2. Прекъснатите линии бележат областта, в която се допуска да навлиза устройство против извъртане или подобно.

ПРИЛОЖЕНИЕ 7

Метод за изпитване на опън на комплекта ремък с ключалка

1. Общи сведения

1.1. За изпитването на опън на комплекта ремък с ключалка, описан в точка 5.2.3.2 от настоящото правило, се използва процедурата за изпитване, описана в настоящото приложение.

2. Процедура на изпитване

2.1. Закрепва се скобата на комплекта ремък с ключалка, прикрепен към устройството за закрепване на превозното средство, към долната част на машината за изпитване на опън.

2.2. Ключалката се фиксира върху линията на натоварване на машината за изпитване на опън, така че разстоянието между точката на ключалката и точката EA да е същото като разстоянието по права линия между точките EA и Bd, описани в точка 5.2.3.1 от настоящото правило.

2.3. Поставя се езикът в ключалката и ремъкът на езика се прикрепя към горната част на машината за изпитване на опън. Силата на опън на ремъка на езика е 4 ± 3 N. След това ключалката се отхлабва.

2.4. Извършва се изпитване на опън и се измерва натоварването и движението на ключалката.