Detta dokument är endast avsett som dokumentationshjälpmedel och institutionerna ansvarar inte för innehållet

►B

RÅDETS DIREKTIV

av den 28 juni 1977

om tillnärmning av medlemsstaternas lagstiftning om backningsstrålkastare för motorfordon och släpvagnar till dessa fordon

(77/539/EEG)

(EGT L 220, 29.8.1977, s. 72)

Ändrat genom:

		Officiella tidningen		
		nr	sida	datum
►A1	Anslutningsakten för Grekland (*)	L 291	17	19.11.1979

(*) Denna rättsakt finns inte publicerad på svenska.

▼B

RÅDETS DIREKTIV

av den 28 juni 1977

om tillnärmning av medlemsstaternas lagstiftning om backningsstrålkastare för motorfordon och släpvagnar till dessa fordon

(77/539/EEG)

EUROPEISKA GEMENSKAPERNAS RÅD HAR ANTAGIT DETTA DIREKTIV

med beaktande av Fördraget om upprättandet av Europeiska ekonomiska gemenskapen, särskilt artikel 100 i detta,

med beaktande av kommissionens förslag,

med beaktande av Europaparlamentets yttrande [1],

med beaktande av Ekonomiska och sociala kommitténs yttrande [2], och

med beaktande av följande:

De tekniska krav som motorfordon måste uppfylla i enlighet med nationell lagstiftning avser bl.a. backningsstrålkastare.

Dessa krav skiljer sig åt i de olika medlemsstaterna. Det är därför nödvändigt att alla medlemsstater antar samma krav, antingen som tillägg till eller i stället för sina nuvarande bestämmelser, särskilt för att därmed för alla fordonstyper medge det förfarande för EEG-typgodkännande som beskrivs i rådets direktiv 70/156/EEG av den 6 februari 1970 om tillnärmning av medlemsstaternas lagstiftning om typgodkännande av motorfordon och släpvagnar till dessa fordon [3].

Rådet har i direktiv 76/756/EEG [4] fastställt gemensamma krav för montering av belysnings- och ljussignalanordningar på motorfordon och släpvagnar till dessa fordon.

Ett harmoniserat förfarande för typgodkännande av backningsstrålkastare gör det möjligt för varje medlemsstat att kontrollera överensstämmelsen med gemensamma konstruktions- och provningskrav och att underrätta övriga medlemsstater om sina resultat genom att sända ett exemplar av typgodkännandeintyget för varje typ av backningsstrålkastare. Om ett EEG-typgodkännandemärke anbringas på alla backningsstrålkastare som tillverkats i överensstämmelse med den godkända typen undanröjer detta behov av tekniska kontroller av dessa strålkastare i övriga medlemsstater.

Det är önskvärt att hänsyn tas till de tekniska krav som antagits av FNs ekonomiska kommission för Europa i dess reglemente nr. 23 (Enhetliga bestämmelser avseende godkännande av backningsstrålkastare för motordrivna fordon och släpvagnar till dessa fordon) [5]som är bilagt avtalet av den 20 mars 1958 om antagande av enhetliga villkor för godkännande och ömsesidigt erkännande av godkännande av utrustning och delar till motorfordon.

Tillnärmningen av nationell lagstiftning för motorfordon innefattar ömsesidigt erkännande mellan medlemsstaterna av de provningar som var och en av dem utför på grundval av gemensamma krav.

---

(1) EGT nr C 118, 16.5.1977, s. 29.
(2) EGT nr C 114, 11.5.1977, s. 3.
(3) EGT nr L 42, 23.2.1970, s. 1.
(4) EGT nr L 262, 27.9.1976, s. 1.
(5) Ekonomiska kommissionen för Europa dokument E/ECE/324/E/ECE/TRANS/505/Utg. 1/Ändr. 22, 20.8.1971.

▼B

HÄRIGENOM FÖRESKRIVS FÖLJANDE.

Artikel 1

1. Varje medlemsstat skall bevilja EEG-typgodkännande för varje typ av backningsstrålkastare som uppfyller de krav på konstruktion och provning som anges i bilagorna 0, 2, 3 och 4.

2. Den medlemsstat som har beviljat EEG-typgodkännande skall vidta de åtgärder som är nödvändiga för att kontrollera att de serietillverkade exemplaren stämmer överens med den godkända typen, i den utsträckning detta är nödvändigt och vid behov i samarbete med de behöriga myndigheterna i de övriga medlemsstaterna. Dessa kontroller skall begränsas till stickprover.

Artikel 2

Medlemsstaterna skall, för varje typ av backningsstrålkastare som de godkänner i enlighet med artikel 1, tilldela tillverkaren eller dennes representant ett EEG-typgodkännandemärke enligt mallen i bilaga 2.

Medlemsstaterna skall vidta alla lämpliga åtgärder för att förhindra användning av märken som kan leda till förväxling av backningsstrålkastare som har typgodkänts i enlighet med artikel 1 och andra anordningar.

Artikel 3

1. Ingen medlemsstat får av skäl som hänför sig till en backningsstrålkastares konstruktion eller funktion förbjuda att denna släpps ut på marknaden om strålkastaren är försedd med EEG-typgodkännandemärke.

2. En medlemsstat får dock förbjuda att backningsstrålkastare som är försedda med EEG-typgodkännandemärke släpps ut på marknaden om dessa systematiskt avviker från den godkända typen.

Medlemsstaten skall genast underrätta de andra medlemsstaterna och kommissionen om de åtgärder som har vidtagits och ange skälen för sitt beslut.

Artikel 4

De behöriga myndigheterna i varje medlemsstat skall inom en månad till de behöriga myndigheterna i de övriga medlemsstaterna sända ett exemplar av typgodkännandeintygen, varav ett exempel visas i bilaga 1, för varje typ av backningstrålkastare som de beviljar eller vägrar att bevilja ett godkännande.

Artikel 5

1. Om den medlemsstat som har beviljat EEG-typgodkännade konstaterar att ett antal backningsstrålkastare med samma EEG-typgodkännandemärke inte överensstämmer med den godkända typen, skall medlemsstaten vidta de åtgärder som är nödvändiga för att säkerställa att de serietillverkade exemplaren överensstämmer med den godkända typen. De behöriga myndigheterna i medlemsstaten skall underrätta motsvarande myndigheter i de övriga medlemsstaterna om vidtagna åtgärder, vilket vid systematiskt bristande överensstämmelse kan medföra återkallelse av EEG-typgodkännandet. De nämnda myndigheterna skall vidta samma åtgärder när de underrättas av de behöriga myndigheterna i en annan medlemsstat om en sådan brist på överensstämmelse.

2. De behöriga myndigheterna i medlemsstaterna skall inom en månad underrätta varandra om varje återkallelse av EEG-typgodkännande och om skälen till en sådan åtgärd.

▼B

Artikel 6

Av varje beslut, som har fattats i enlighet med de bestämmelser som har antagits för genomförandet av detta direktiv, att vägra att bevilja eller återkalla EEG-typgodkännande för en backningsstrålkastare eller förbjuda att den släpps ut på marknaden eller tas i bruk, skall i detalj framgå de skäl beslutet grundas på. Beslutet skall delges den berörda parten, som samtidigt skall upplysas om vilka möjligheter till prövning som står till buds inom ramen för medlemsstaternas lagstiftning och inom vilken tid prövning skall begäras.

Artikel 7

Ingen medlemsstat får vägra att bevilja EEG-typgodkännande eller nationellt typgodkännande för ett fordon av skäl som hänför sig till dess backningsstrålkastare om dessa är försedda med EEG-typgodkännandemärke och är monterade enligt de krav som fastställts i direktiv 76/756/EEG.

Artikel 8

Ingen medlemsstat får vägra eller förbjuda försäljning, registrering, ibruktagande eller användning av ett fordon av skäl som hänför sig till dess backningsstrålkastare om dessa är försedda med EEG-typgodkännandemärke och är monterade enligt de krav som fastställts i direktiv 76/756/EEG.

Artikel 9

I detta direktiv avses med *fordon* varje motorfordon avsett att användas på väg, med eller utan karosseri, med minst fyra hjul och som är konstruerat för en högsta hastighet som överstiger 25 km/tim, och tillhörande släpvagnar till dessa fordon. Spårbundna fordon, traktorer och maskiner för jord- eller skogsbruk och övriga motorredskap är undantagna.

Artikel 10

Varje ändring som är nödvändig för att anpassa kraven i bilagorna med hänsyn till den tekniska utvecklingen skall antas i enlighet med det förfarande som fastställts i artikel 13 i direktiv 70/156/EEG.

Artikel 11

1. Medlemsstaterna skall sätta i kraft de bestämmelser som är nödvändiga för att följa detta direktiv inom 18 månader efter dagen för anmälan och skall genast underrätta kommissionen om detta.

2. Medlemsstaterna skall se till att till kommissionen överlämna texterna till de centrala bestämmelser i nationell lagstiftning som de antar inom det område som omfattas av detta direktiv.

Artikel 12

Detta direktiv riktar sig till medlemsstaterna.

▼B

BILAGEFÖRTECKNING

BILAGA 0 ([1]):	Definitioner, allmänna specifikationer, ljusstyrka, provningsförfarande, färg på utsänt ljus, överensstämmelse med godkänd typ
BILAGA 1:	Mall för EEG-typgodkännandeintyg
BILAGA 2:	Föreskrifter för EEG-typgodkännande och märkning
BILAGA 3 ([1]):	Fotometriska mätningar
BILAGA 4 ([1]):	Färg på utsänt ljus; trikromatiska koordinater

([1]) De tekniska kraven i denna bilaga överensstämmer med de i reglemente nr 23 från den Ekonomiska kommissionen för Europa. Särskilt indelningen i punkter är densamma. I det fall en punkt i reglemente nr 23 saknar motsvarighet i detta direktiv anges därför dess motsvarande nummer inom parentes.

▼B

BILAGA 0

DEFINITIONER, ALLMÄNNA SPECIFIKATIONER, LJUSSTYRKA, PROVNINGSFÖRFARANDE, FÄRG PÅ UTSÄNT LJUS, ÖVERENSSTÄMMELSE MED GODKÄND TYP

1. DEFINITIONER

1.1 *Med backningsstrålkastare* avses den lykta som används för att belysa vägen bakom fordonet och att varna andra trafikanter för att fordonet backar eller skall backa.

1.2 *Med referensaxel* avses ljusets karakteristiska axel, vilken anges av tillverkaren och används som referensriktning (H = 0°, V = 0°) för fotometriska mätningar och vid montering av lyktan på fordonet.

1.3 *Med referenscentrum* avses skärningspunkten mellan referensaxeln och den yttre ljusavgivande ytan. Denna anges av tillverkaren av lyktan.

1.4 *Med typ av backningsstrålkastare* avses backningsstrålkastare som inte skiljer sig åt i fråga om sådana väsentliga faktorer som

1.4.1 handelsnamn eller varumärke,

1.4.2 det optiska systemets egenskaper,

1.4.3 innefattandet av komponenter som kan ändra de optiska egenskaperna genom reflektion, refraktion eller absorption,

1.4.4 typ av glödlampa.

(2.)

(3.)

(4.)

5. ALLMÄNNA SPECIFIKATIONER

5.1 Varje provexemplar enligt 1.2.3 i bilaga 2 skall överensstämma med de föreskrifter som anges i avsnitten nedan.

5.2 Backningsstrålkastarna skall vara så konstruerade och uppbyggda att de vid normala användningsförhållanden och trots de vibrationer som de kan utsättas för under sådan användning bibehåller sin funktionssäkerhet och de egenskaper som föreskrivs i detta direktiv.

6. LJUSSTYRKA

6.1 Ljusstyrkan från vart och ett av de i punkt 1.2.3 i bilaga 2 angivna exemplaren skall inte vara mindre än den lägsta intensitet och inte högre än den högsta intensitet som anges nedan. Ljusstyrkan skall mätas i förhållande till referensaxeln i de riktningar som anges nedan (uttryckt i grader från referensaxeln).

6.2 Ljusstyrkan längs referensaxeln får inte understiga 80 cd.

6.3 Ljusstyrkan får inte i någon riktning där strålkastaren kan observeras överstiga

— 300 cd i eller över det horisontella planet,

— 600 cd under det horisontella planet.

6.4 I varje annan mätriktning som anges i bilaga 3 får ljusstyrkan inte understiga det lägsta värde som anges i bilagan.

7. PROVNINGSFÖRFARANDE

Alla mätningar skall utföras med en ofärgad standardglödlampa av den typ som rekommenderas för backningsstrålkastaren, och reglerad så att den avger det normala ljusflöde som anges för denna typ av glödlampa.

▼B

8. FÄRG PÅ UTSÄNT LJUS

Ljuset skall vara vitt. I tveksamma fall kan ljuset kontrolleras med ledning av definitionen av vitt ljus i bilaga 4.

9. ÖVERENSSTÄMMELSE MED GODKÄND TYP

Varje backningsstrålkastare som är försedd med EEG-typgodkännandemärke skall överensstämma med den godkända typen och uppfylla de fotometriska krav som anges i 6 och 8. För en backningsstrålkastare som valts slumpmässigt från en serieproduktion får dock kraven angående minsta ljusstyrka (uppmätt med en standardglödlampa enligt 7) begränsas i varje aktuell riktning till 80 % av det lägsta värde som anges i 6.

(10.)

(11.)

▼B

BILAGA 1

MALL FÖR EEG-TYPGODKÄNNANDEINTYG

[Största format: A4 (210 × 297 mm)]

Myndighetens namn

Meddelande om beviljande, vägran eller återkallelse av EEG-typgodkännande för en typ av backningsstrålkastare

EEG-typgodkännande nr .....

1. Typ av backningsstrålkastare .....
2. Typ(-er) av glödlampa(-or) .....
3. Backningsstrålkastarens handelsnamn eller varumärke .....
4. Tillverkarens namn och adress .....

   .....
5. I tillämpliga fall namn och adress för tillverkarens representant .....

   .....
6. Tillhandahållet för typgodkännande den .....
7. Teknisk tjänst som utfört provning för EEG-typgodkännande .....

   .....
8. Datum på rapporten från den tekniska tjänsten .....
9. Nummer på rapporten från den tekniska tjänsten .....
10. Datum för beviljande/vägran/återkallelse av EEG-typgodkännande(1) .....

    .....
11. Gemensamt EEG-typgodkännande beviljat med ledning av punkt 3.3 i bilaga 2 för en belysnings- och ljussignalanordning bestående av flera lyktor, och särskilt: .....
12. Datum för beviljande/vägran/återkallelse av gemensamt EEG-typgodkännande(1) .....

    .....
13. Ort .....
14. Datum .....
15. Underskrift .....
16. Den bifogade ritningen nr ..... anger det geometriska läget i vilket backningsstrålkastaren skall monteras på fordonet, samt backningsstrålkastarens referensaxel och referenscentrum .....
17. Anmärkningar .....

(1) Stryk det som inte är tillämpligt.

▼B

BILAGA 2

FÖRESKRIFTER FÖR EEG-TYPGODKÄNNANDE OCH MÄRKNING

1. ANSÖKAN OM EEG-TYPGODKÄNNANDE

1.1 Ansökan om EEG-typgodkännande skall lämnas in av innehavaren av handelsnamnet eller varumärket eller dennes representant.

1.2 Ansökningen skall för varje typ av backningsstrålkastare följas av:

1.2.1 en kortfattad teknisk beskrivning som särskilt innehåller uppgifter om den eller de typer av glödlampor som rekommenderas, vilka skall överensstämma med specifikationerna från Internationella elektrotekniska kommissionen (IEC),

1.2.2 tillräckligt detaljerade ritningar (i tre exemplar) som medger identifiering av backningsstrålkastarens typ och som anger det geometriska läge som backningsstrålkastaren skall monteras på fordonet, samt den observationsaxel som skall användas som referensaxel vid provningarna (horisontell vinkel H = 0°, vertikal vinkel V = 0°) och den punkt som vid dessa provningar skall användas som referenscentrum,

1.2.3 två provexemplar.

2. MÄRKNING

2.1 Provexemplaren för en typ av backningsstrålkastare som lämnas in för EEG-typgodkännande skall vara försedda med

2.1.1 sökandens handelsnamn eller varumärke, som skall vara klart läsbart och outplånligt,

2.1.2 en klart läsbar och outplånlig märkning som anger vilka glödlampstyper som rekommenderas,

2.1.3 om nödvändigt, för att undvika felaktig montering av backningsstrålkastaren på fordonet, ordet ”TOP” angivet horisontellt på glasets övre del,

2.1.4 ett utrymme tillräckligt stort för EEG-typgodkännandemärket och de tilläggssymboler som föreskrivs i 4. Detta utrymme skall anges på de i 1.2.2 nämnda ritningarna.

3. EEG-TYPGODKÄNNANDE

3.1 Om de två provexemplar som lämnas in i enlighet med punkt 1 uppfyller kraven i bilagorna 0, 2, 3 och 4 skall EEG-typgodkännande beviljas och ett typgodkännandenummer tilldelas.

3.2 Detta nummer får inte tilldelas en annan typ av backningsstrålkastare.

3.3 Om ett EEG-typgodkännande begärs för en typ av belysnings- eller ljussignalanordning som består av en backningsstrålkastare och andra lyktor får ett gemensamt EEG-typgodkännandemärke tilldelas under förutsättning att backningsstrålkastaren uppfyller kraven i detta direktiv och att de övriga lyktorna som ingår i belysnings- och ljussignalanordningen för vilken EEG-typgodkännande har begärts, uppfyller det särdirektiv som gäller för respektive lykta.

4. MÄRKEN

4.1 Varje backningsstrålkastare som överensstämmer med en typ som godkänts enligt detta direktiv skall vara försedd med EEG-typgodkännandemärke.

4.2 Detta märke skall bestå av en rektangel som omger den gemenabokstaven ”e”, följd av den bokstavs- eller sifferkod som identifierar den medlemsstat som har beviljat typgodkännandet:

1 för Tyskland
2 för Frankrike
3 för Italien
4 för Nederländerna
6 för Belgien
11 för Storbritannien

▼B

13 för Luxemburg

18 för Danmark

IRL IRL för Irland

▼A1

E for Greece

▼B

samt ett EEG-typgodkännandenummer, vilket motsvarar numret på EEG-typgodkännandeintyget som utfärdats för den aktuella typen av backningsstrålkastare.

4.3 EEG-typgodkännandemärket skall kompletteras med tilläggssymbolen ”AR”.

4.4 EEG-typgodkännandenumret skall placeras i närheten av rektangeln som omger bokstaven ”e”.

4.5 EEG-typgodkännandemärket och tilläggssymbolen skall sitta på lyktglaset, eller ett av lyktglasen, på så sätt att de inte kan utplånas och är klart läsbara även när backningsstrålkastaren är monterad på fordonet.

4.6 I tillägget ges ett exempel på EEG-typgodkännandemärke och tilläggssymbolen, där bokstäverna A och R har skrivits ihop.

4.7 I de fall ett gemensamt EEG-typgodkännandenummer har tilldelats, som i 3.3, för en typ av belysnings- och ljussignalanordning bestående av en backningsstålkastare och andra lyktor får endast ett EEG-typgodkännandemärke anbringas, bestående av

— en rektangel som omger bokstaven ”e”, följd av en bokstavs- eller sifferkod som identifierar den medlemsstat som har beviljat EEG-typgodkännandet,

— ett EEG-typgodkännandenummer,

— de tilläggssymboler som krävs enligt de olika direktiv under vilka EEG-typgodkännandet har beviljats.

4.8 Måtten för de olika delarna i detta märke får inte understiga det största av de minsta mått som anges för enskilda märkningar i direktiven under vilka EEG-typgodkännandet har beviljats.

▼B

Tillägg

Exempel på ett EEG-typgodkännandemärke

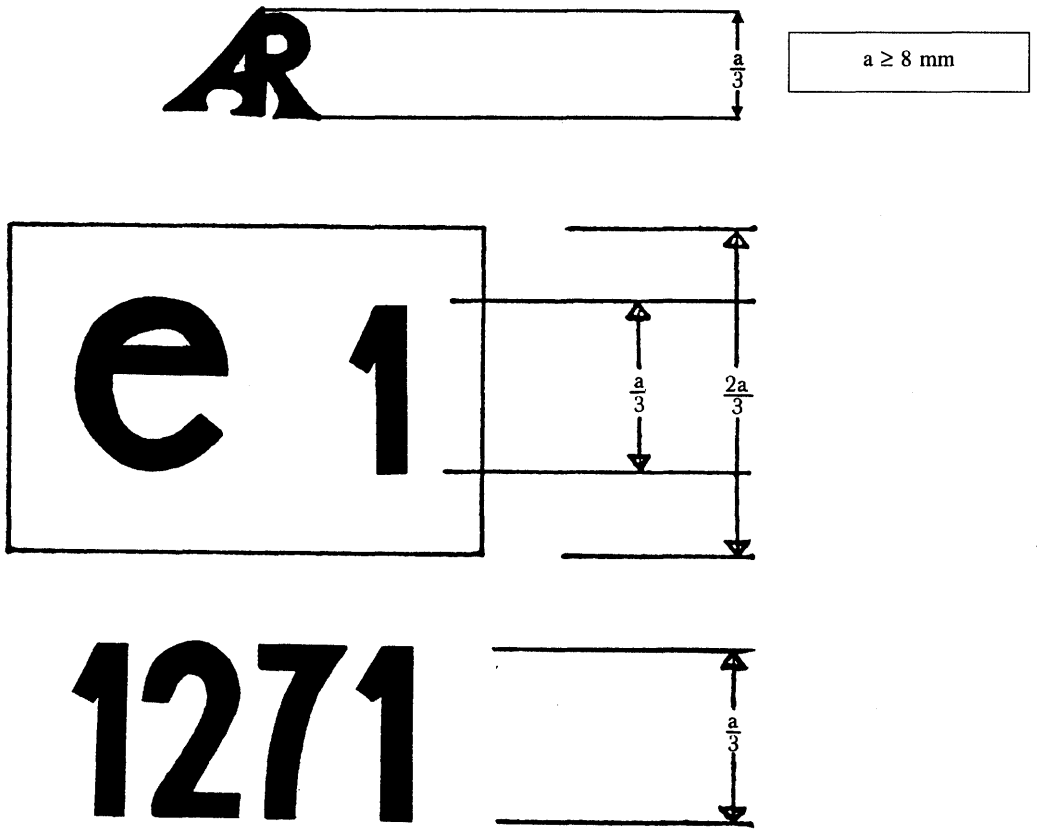

Den anordning som är försedd med ovanstående EEG-typgodkännandemärke är en backningsstrålkastare som har EEG-typgodkänts i Tyskland (e 1) under nummer 1271.

▼B

BILAGA 3

FOTOMETRISKA MÄTNINGAR

1. MÄTNINGSFÖRFARANDEN

1.1 Vid fotometriska mätningar skall ströreflektioner undvikas genom lämplig avskärmning.

1.2 Om mätresultaten ifrågasätts skall mätningarna utföras på så sätt att följande krav uppfylls:

1.2.1 Mätavståndet skall vara sådant att lagen om omvänd proportionalitet mot kvadraten på avståndet kan tillämpas.

1.2.2 Mätutrustningen skall vara sådan att mottagarens öppning sett från lyktans referenscentrum har en vinkel mellan 10′ och 1°.

1.2.3 Kravet på ljusstyrka i en viss observationsriktning skall anses uppfyllt om detta krav är uppfyllt i en riktning som inte avviker mer än 15′ från observationsriktningen.

2. MÄTPUNKTER UTTRYCKT I GRADER FRÅN REFERENSAXELN OCH LÄGSTA VÄRDEN FÖR LJUSSTYRKAN

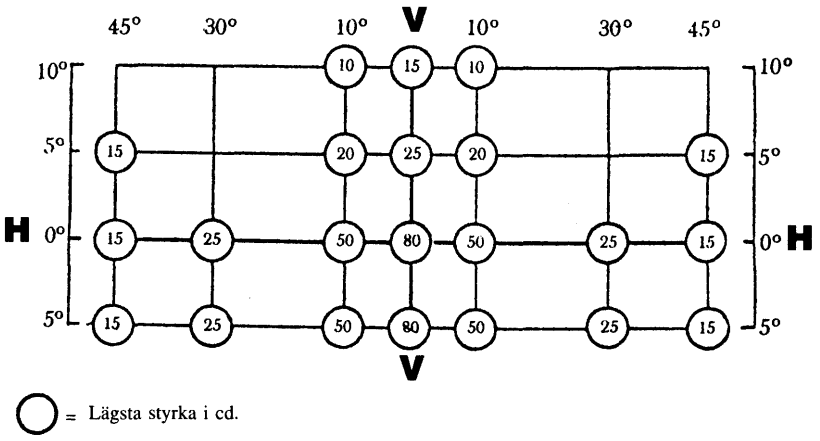

2.1 Riktningen H = 0° och V = 0° motsvarar referensaxeln som, när strålkastaren är monterad på fordonet, skall vara horisontell och parallell med fordonets längsgående mittplan och orienterad i föreskriven siktriktning. Den går genom referenscentrum. De i schemat markerade värdena anger lägsta ljusstyrka i cd för de olika mätriktningarna.

2.2 Om en lykta vid visuell inspektion uppvisar betydande, lokala ljusstyrkevariationer skall kontrolleras att ingen ljusstyrka mätt mellan två av de ovannämnda mätriktningarna är lägre än 50 % av den lägsta som föreskrivs för dessa två mätriktningar.

▼B

BILAGA 4

FÄRG PÅ UTSÄNT LJUS

TRIKROMATISKA KOORDINATER

VITT:	gräns mot blått:	$x \geqslant 0{,}310$
	gräns mot gult:	$x \leqslant 0{,}500$
	gräns mot grönt:	$y \leqslant 0{,}150 + 0{,}640\ x$
	gräns mot grönt:	$y \leqslant 0{,}440$
	gräns mot purpur:	$y \geqslant 0{,}050 + 0{,}750\ x$
	gräns mot rött:	$y \geqslant 0{,}382$

För att kontrollera dessa färgegenskaper skall en ljuskälla med en färgtemperatur på 2854 K motsvarande ljuskälla A enligt den Internationella elektrotekniska kommissionen (IEC) användas.