31971L0347

25.10.1971. *EIROPAS KOPIENU OFICIĀLAIS VĒSTNESIS* L 239/1

PADOMES DIREKTĪVA

(1971. gada 12. oktobris)

par dalībvalstu tiesību aktu tuvināšanu attiecībā uz uzglabājamo graudu standartmasas mērīšanu tilpuma vienībā

(71/347/EEK)

EIROPAS KOPIENU PADOME,

ņemot vērā Eiropas Ekonomikas kopienas dibināšanas līgumu, un jo īpaši tā 100. pantu,

ņemot vērā Komisijas priekšlikumu,

ņemot vērā Eiropas Parlamenta atzinumu [1],

ņemot vērā Ekonomikas un sociālo lietu komitejas atzinumu [2],

tā kā instrumenti un metodes, ko dalībvalstīs izmanto, lai mērītu uzglabājamo graudu standartmasu tilpuma vienībā, ir atšķirīgi un tieši ietekmē vienotā tirgus darbību; tā kā tiesību aktu tuvināšana šajā jomā atvieglos ne tikai graudu, bet arī mērinstrumentu tirdzniecību;

tā kā šim nolūkam ir ieteicams noteikt īpašu raksturojumu, nosaucot to par "EEK tilpummasu", un izstrādāt tehniskās prasības standartinstrumentiem, ko izmanto, lai noteiktu šo standartlielumu;

tā kā mērinstrumenti, kuru precizitāte ir noteikta attiecībā pret standartinstrumentu precizitāti un kuri ir pārbaudīti, kā paredzēts Padomes Direktīvā (1971. gada 26. jūlijs) par dalībvalstu tiesību aktu tuvināšanu attiecībā uz kopīgiem noteikumiem, ko piemēro metroloģiskās kontroles mērinstrumentiem un metodēm [3], dod pietiekamas garantijas, lai attaisnotu to likumīgu izmantošanu visās dalībvalstīs; tā kā šos mērinstrumentus attiecīgi var pārdot visā Kopienā;

tā kā attiecībā uz tirdzniecību starp dalībvalstīm ir jāaizliedz uzglabājamo graudu tilpummasas mērīšanu saskaņā ar dažādiem noteikumiem un praksi, ko pašlaik piemēro Kopienā; tā kā EEK tilpummasas ekskluzīva un obligāta izmantošana visās dalībvalstīs novērsīs strīdus par šo mērīšanas metodi Kopienas iekšējā tirdzniecībā,

IR PIEŅĒMUSI ŠO DIREKTĪVU.

1. pants

Šī direktīva attiecas uz:

a) graudu raksturojumu, ko dēvē par "*masse à l'hectolitre CEE*", "*EEG natuurgewicht*", "*EWG-Schüttdichte*", "*peso ettolitrico CEE*" (EEK tilpummasa);

b) prasībām to atsauces standartinstrumentu tehniskai konstrukcijai un pārstrādei, kurus izmanto, lai noteiktu EEK tilpummasu;

c) nosacījumiem, kam jāatbilst darba instrumentiem, kurus izmanto, lai mērītu EEK tilpummasu.

[1] OV C 63, 28.5.1969., 27. lpp.
[2] OV C 4, 14.1.1969., 4. lpp.
[3] OV L 202, 6.9.1971., 1. lpp.

2. pants

1. EEK tilpummasa ir attiecība starp masu, kas izteikta kilogramos, un tilpumu, kas izteikts hektolitros, kā katram graudu veidam noteikts ar instrumenta mērījumu un saskaņā ar metodēm, kas atbilst šīs direktīvas noteikumiem.

2. "Atsauces" EEK tilpummasa ir EEK tilpummasa, kas noteikta ar tāda Kopienas vai valsts standartinstrumenta mērījumu, kurš ražots un lietots saskaņā I pielikuma I un II nodaļu.

3. Atsauces EEK tilpummasa tiek izteikta kilogramos uz hektolitru ar diviem cipariem aiz komata.

3. pants

1. Kopienas standartinstruments atrodas Vācijas Federatīvās Republikas Metroloģijas dienestā. Vismaz reizi desmit gados valsts standartinstruments saskaņā ar I pielikumu tiek pārbaudīts salīdzinājumā ar Kopienas standartinstrumentu un attiecīgi pielāgots, izmantojot tā paša modeļa pārvietojamu instrumentu.

2. Pārvietojams standartinstruments ir instruments bez svēršanas ierīces, bet ar tādām pašām pazīmēm, kādas ir Kopienas un valstu standartinstrumentiem.

4. pants

1. Tirdzniecībā terminu "EEK tilpummasa" var izmantot tikai, lai noteiktu tās graudu pazīmes, kas mērītas ar instrumentiem, kuri ir saskaņā ar šīs direktīvas prasībām.

2. Graudu tirdzniecībā starp dalībvalstīm noteiktā tilpummasa var būt tikai EEK tilpummasa, kas definēta iepriekš.

5. pants

Mērinstrumenti, ko izmanto tirdzniecībā, lai noteiktu graudu EEK tilpummasu, atbilst II pielikuma prasībām.

Uz tiem attiecas EEK tipa apstiprinājums un EEK sākotnējā verifikācija.

Tos ražo un izmanto saskaņā ar noteikumiem, kas noteikti EEK tipa apstiprinājuma sertifikātā.

Uz tiem jābūt EEK zīmēm un simboliem.

6. pants

Neviena dalībvalsts nedrīkst atteikties, aizliegt vai ierobežot to mērinstrumentu piedāvāšanu tirgū vai nodošanu ekspluatācijā, kurus lieto, lai noteiktu EEK tilpummasu, ja uz šādiem instrumentiem ir EEK tipa apstiprinājuma simbols un EEK sākotnējās verifikācijas zīme.

7. pants

1. Dalībvalstīs stājas spēkā normatīvi vai administratīvi akti, kas vajadzīgi, lai izpildītu šīs direktīvas prasības astoņpadsmit mēnešos pēc tās paziņošanas, un par to tūlīt informē Komisiju.

2. Dalībvalstis nodrošina to, ka galvenos noteikumus valsts tiesību aktos, ko tās pieņem jomā, uz kuru attiecas šī direktīva, dara zināmus Komisijai.

8. pants

Šī direktīva ir adresēta dalībvalstīm.

Luksemburgā, 1971. gada 12. oktobrī

Padomes vārdā –

priekšsēdētājs

L. VIGLIANESI

I PIELIKUMS

STANDARTINSTRUMENTI, KO IZMANTO, LAI MĒRĪTU UZGLABĀJAMO GRAUDU EEK TILPUMMASU

I. KONSTRUKCIJAS PRASĪBAS

1. Standartinstrumenti sastāv no tilpuma mērītāja, uzpildes ierīces, griezējierīces, svērējierīces un uzpildes konteinera.

Visas instrumenta daļas ir veidotas droši un rūpīgi; visas virsmas, kas ir saskarē ar graudiem, ir gludas un veidotas no samērā cieta metāla, piemēram, misiņa, nerūsējoša tērauda, tās ir pietiekami biezas, lai, pareizi lietojot, nedeformētos.

2. **Tilpuma mērītājs**

2.1. Tilpuma mērītājam ir taisna riņķa cilindra forma; tā augšējā mala ir līdzena un veido plakni, kas ir perpendikulāra tā asij.

2.2. Uzpildīšanas laikā tilpuma mērītājs vienmēr atrodas vienā un tajā pašā pozīcijā zem uzpildes ierīces.

2.3. Uzpildes pozīcijā virs tilpuma mērītāja atrodas uzpildes gredzens, kas ir piestiprināts uz tās pašas ass, un tam ir tāds pats iekšējais diametrs kā tilpuma mērītājam, griezēja asmens kustas starp šīm divām sastāvdaļām ar nelielu atstarpi.

3. **Uzpildes ierīce**

3.1. Uzpildes ierīce sastāv no piltuves, kas aprīkota ar vārstu un regulētājierīci.

3.2. Uzpildes piltuvei ir nošķelta konusa forma, kuram piestiprināta augšējā cilindriskā daļa un apakšējais konusveida izbēršanas uzgalis, kas aprīkots ar vārstu.

3.3. Uzpildes piltuve ir izveidota tā, ka uzpildes laikā tās ass būtu vertikāla un sakristu ar tilpuma mērītāja asi.

3.4. Regulētājierīcei ir precīzi pielāgota forma. Tā ir virzīta uz leju apakšējā izbēršanas uzgalī, un tās stāvoklis ir regulējams vertikālā virzienā. Tās ass sakrīt ar uzpildes piltuves asi.

4. **Griezējierīce**

4.1. Griezējierīce sastāv no asmens, vadāmierīces un vilkšanas ierīces.

4.2. Asmens ir plakans, horizontāls un nedeformējas lietošanas laikā.

4.3. Vadāmierīce liek asmenim kustēties starp uzpildes gredzena apakšējo malu un tilpuma mērītāja augšējo malu.

4.4. Vilkšanas ierīce notur asmeni pastāvīgā kustībā graudos.

4.5. Pēc tilpuma mērītāja piepildīšanas un nosvēršanas graudus, kas palikuši uz asmens uzpildes gredzenā, savāc tvertnē.

5. **Svērējierīce**

5.1. Tilpuma mērītājs, kas piepildīts ar graudiem, tiek svērts uz vienādplecu līdzsvara svariem, kuru celtspēja ir 50 kg.

5.2. Svaru atsvaru platformas masa notur līdzsvarā tukšu tilpuma mērītāju.

6. **Vispārējā konstrukcija**

6.1. Dažādās instrumenta daļas, izņemot tilpuma mērītāju un svarus, ir sastiprinātas uz rāmja tādā veidā, ka tilpuma mērītāja augšējā daļa uzpildot ir horizontāli.

6.2. Instrumenta rāmis ir aprīkots ar svērteni, kas ir vismaz 500 mm garš, vai līmeņrādi. Šīm ierīcēm ir jābūt starp atsauces atzīmēm, kad tilpuma mērītāja augšējā mala uzpildot ir horizontāli.

7. **Dažādu sastāvdaļu izmēri**

Tilpuma mērītājs	
Iekšējais diametrs	295 mm ± 1 mm
Tilpums	20 L ± 0,01 L
Attālums starp mērītāja grīdas iekšējo plakni un uzpildes piltuves apakšējā konusveida izbēršanas uzgaļa apakšējo malu	500 mm ± 2 mm
Attālums starp asmeni un tilpuma mērītāja malu	0,5 mm ± 0,2 mm
Uzpildes gredzens	
Iekšējais diametrs	295 mm ± 1 mm
Uzpildes piltuve	
Augšējās cilindriskās daļas ass garums	120 mm ± 2 mm
Konusveida daļas ass garums	240 mm ± 1 mm
Apakšējā konusveida izbēršanas uzgaļa ass garums	80 mm ± 0,5 mm
Piltuves ass kopējais garums	440 mm ± 3 mm
Augšējās cilindriskās daļas iekšējais diametrs	390 mm ± 1 mm
Konusveida izbēršanas uzgaļa iekšējais diametrs	
augšpusē (g')	84,5 mm ± 0,5 mm
apakšpusē (g")	86,5 mm ± 0,5 mm
Starpība g" – g'	2 mm ± 0,5 mm
Regulēšanas ierīce	
Auklas diametrs	11 mm ± 0,2 mm
Kakla rādiuss	16 mm ± 0,5 mm
Cilindriskās daļas augstums	5 mm ± 0,5 mm
Cilindriskās daļas diametrs	33 mm ± 0,2 mm
Griezējierīce	
Vilkšanas atsvara masa	5 kg ± 0,1 kg
Uzpildes tvertne	
Tilpums līdz malai	24 L ± 0,1 L

8. **Zīmējums**

Standartinstruments ir parādīts pievienotajā diagrammā

II. LIETOŠANAS INSTRUKCIJA

Graudus, kas jāmēra, attīra, un to temperatūra ir aptuveni vienāda ar apkārtējā gaisa temperatūru. Tos žāvē ar gaisu, t. i., higroskopiskā līdzsvarā ar apkārtējo gaisu. Šim nolūkam tos izklāj plānā kārtā un atstāj uz apmēram desmit stundām pirms pārvietošanas. Relatīvais apkārtējā gaisa mitrums nepārsniedz 60 %.

Tilpummasa ir atkarīga no izmantoto graudu daudzuma un no veida, kādā tie tiek iebērti uzpildes piltuvē. Šim nolūkam ir jāievēro šāda procedūra:

Novieto tilpuma mērītāju 1 (skatīt pievienoto diagrammu) uzpildes pozīcijā tā, lai tā ass sakrīt ar uzpildes gredzena 2 un uzpildes piltuves 3 asi un pagriezt sviru 15 tā, lai nostiprinātu mērītāju šajā pozīcijā ar saslēgšanas auklu 16. Novietot asmeni 9 tā pastāvīgajā pozīcijā un nostiprināt to šajā pozīcijā ar sviru 12. Izmantot līmeņa regulētājskrūves 19, lai noregulētu rāmi 20 tā, lai tilpuma mērītāja 1 augšējā mala atrodas horizontāli uzpildot.

24 litrus graudu ieber uzpildes tvertnē (nav parādīta diagrammā) un pārber uzpildes piltuvē 3 pēc tam, kad ir pārbaudīts, ka izbēršanas uzgaļa 8 vārsts 4 ir aizvērts. Tad pavelk sviru 5, lai atvērtu vārstu 4 (ko atvērtā pozīcijā notur drošinātājs 6), un ļauj graudiem ieplūst tilpuma mērītājā 1, kas stāv uz ratiņiem 14. Šo plūsmu no ārējās ietekmes pasargā aizsargs 2a. Balsts 14a novērš sliežu deformāciju, pa kuru kustas ratiņu 14 riteņi.

Pārpalikušos graudus (apmēram 4 litri), kas bērti piltuvē 3, lai nodrošinātu vienmērīgu tilpuma mērītāja 1 uzpildi, patur uzpildes gredzenā 2 pēc tam, kad mērītājs ir pilnīgi piepildīts. Lai atdalītu šos pārpalikušos graudus no tilpuma mērītāja 1 satura, atver sviru 12, kas griežas uz vārpstas, kas piestiprināta pārliktnim 11, lai palaistu asmeni 9. Asmens 9, kas tiek iedarbināts ar vilkšanas atsvaru 13, priekšējā mala ir pietiekami asa, lai nogrieztu tos graudus no tilpuma mērītāja 1 malas, kas varētu traucēt nolīdzināšanai. Kad asmens 9 ir sasniedzis savu galējo pozīciju, izmanto sviru 15, lai atbīdītu tilpuma mērītāju 1, kas stāv uz ratiņiem, noņem mērītāju no šiem ratiņiem 14, uzliek to uz svariem un nosver tā saturu ar ± 5 g precizitāti.

Novieto asmeni 9 sākuma pozīcijā, lai pārpalikušie graudi, kas atrodas uz asmens, iekristu tvertnē 17; visus izbirušos graudus savāc tvertnē ar ietverierīci 18. Pēc drošinātāja 6 atlaišanas, pagriežot sviru 4a, aizver vārstu 4.

Ja tiek veikts cits tā paša parauga mērījums, tilpuma mērītājā esošie graudi ir rūpīgi jāsamaisa ar tvertnē esošajiem graudiem.

Lai iegūtu standartmasu tilpuma vienībā, kas izteikta kg/hl, vērtība N, ko rāda svari, jāizdala ar 0,2 hl.

III. PĀRBAUDE UN NOREGULĒŠANA

1. **Izmēri un tilpums**

Izmērus un tilpumu, kas minēti 1.7. punktā, pārbauda ar piemērotas precizitātes instrumentiem.

2. **Darbības pārbaude**

Valsts standartinstrumentu pārbauda salīdzinājumā ar Kopienas standartinstrumentu un attiecīgi pielāgo, izmantojot pārvietojamu standartinstrumentu.

2.1. Šai pārbaudei tiek izmantoti tīri *Manitoba* kvieši, kuru graudi ir aptuveni sfēriski. To tilpummasa nav mazāka par 80 kg/hl un ir higroskopiskā līdzsvarā ar apkārtējo gaisu. Tiek veiktas sešas mērīšanas darbības saskaņā ar II punktu. Ja ar P apzīmē standartinstrumentu, kas jāpārbauda, un ar N – EEK standartinstrumentu, mērīšanu veic šādi:

Salīdzinājums Nr.	1	2	3	4	5	6
Instrumentu secība	NP	PN	NP	PN	NP	PN

2.1.1. Starpība starp atsevišķajām vērtībām, ko norāda P, un to vidējo vērtību nedrīkst pārsniegt ± 10 g.

2.1.2. Instrumenta kļūda ir starpība starp sešu rādījumu vidējo vērtību, ko uzrāda P, un sešu rādījumu vidējo vērtību, ko uzrāda N. Maksimālā pieļaujamā kļūda ir ± 10 g.

2.1.3. Ja maksimālā pieļaujamā kļūda, kas norādīta 2.1.1. un 2.1.2. punktā, tiek pārsniegta, tas varētu būt tāpēc, ka graudi vēl nav pietiekami viendabīgi; tāpēc tie ir jāizklāj vēl uz desmit stundām mērīšanas vietā, pēc tam 2.1. punktā minēto pārbaudi atkārto.

2.1.4. Ja tikai 2.1.2. punktā minētā maksimālā pieļaujamā kļūda tiek pārsniegta, instruments ir jānoregulē.

Rādījumus, ko uzrāda instruments, var mainīt, pārbīdot regulēšanas ierīci 7 augstākā un zemākā pozīcijā.

Regulēšanas ierīci 7 pārbīda un 2.1. punktā minēto pārbaudi atkārto.

3. **Svēršanas ierīce**

3.1. Atsvariem no 10 līdz 20 kg kļūda līdzsvarā nedrīkst pārsniegt ± 0,01 % no atsvara.

3.2. Izmantoto svaru kļūdu summa nedrīkst pārsniegt ± 0,02 % no to nominālās masas.

Pievienotā zīmējuma skaidrojums

1. Tilpuma mērītājs
2. Uzpildes gredzens un aizsargs 2a
3. Uzpildes piltuve
4. Vārsts un svira 4a
5. Vārsta svira
6. Vārsta drošinātājs
7. Regulēšanas ierīce
8. Konusveida izbēršanas uzgalis
9. Asmens
10. Asmens vadāmierīce
11. Pārliktnis un balsts 11a
12. Asmens svira
13. Vilkšanas atsvars
14. Ratiņi un balsts sliedēm 14a
15. Ratiņu svira
16. Saslēgšanas aukla
17. Tvertne
18. Ietvarierīce
19. Līmeņa regulētājskrūves
20. Rāmis

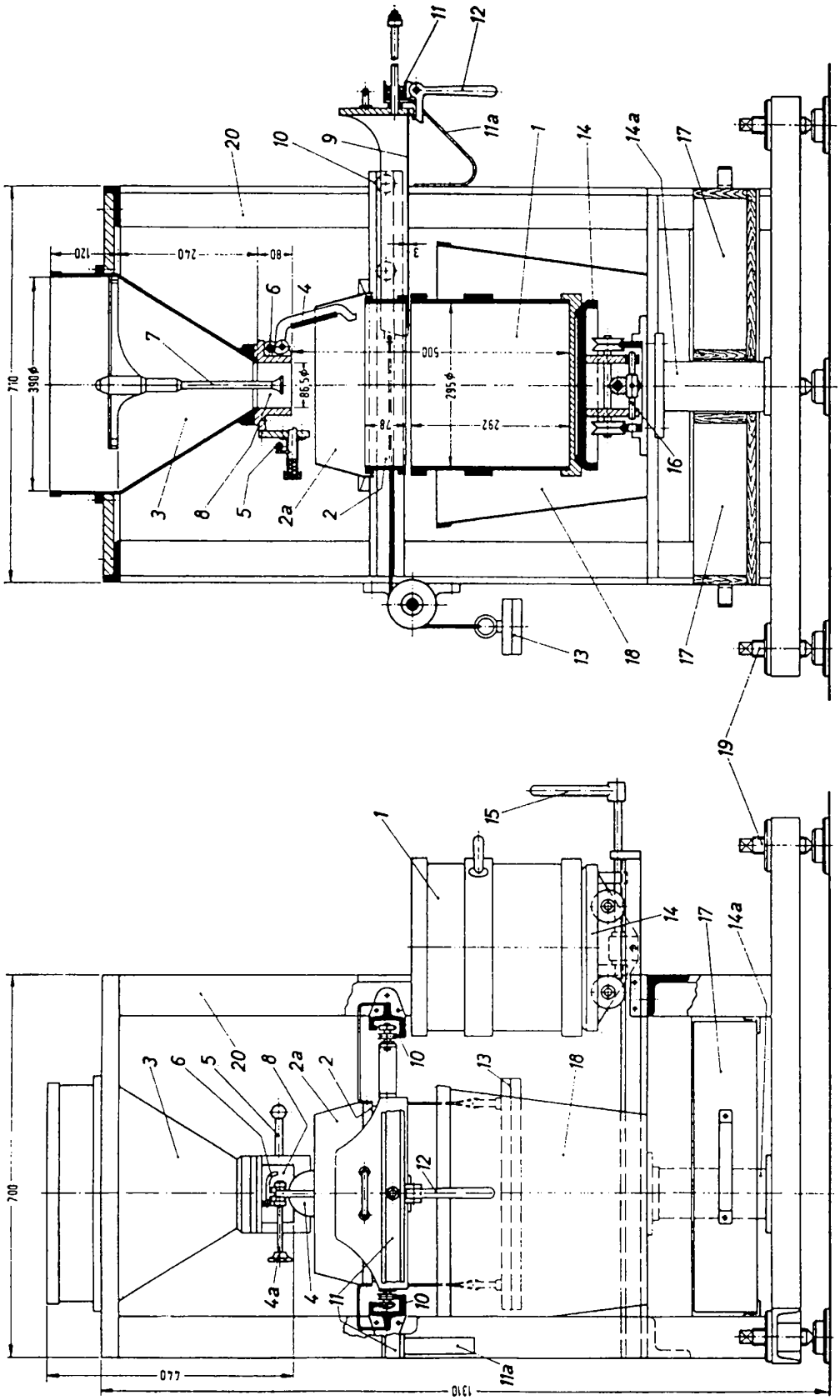
11
12
11a
20
10
9
1
14
14a
17
120
240
80
6
4
7
710
390ϕ
86,5ϕ
500
295ϕ
292
78
16
3
8
5
2a
2
13
18
17
19
15
1
14
17
14a
3
6
5
20
8
2a
2
10
13
18
12
700
4a
4
11
10
11a
440
1310

II PIELIKUMS

MĒRINSTRUMENTI, KO IZMANTO, LAI NOTEIKTU UZGLABĀJAMO GRAUDU EEK TILPUMMASU

1. Mērinstrumentiem, ko izmanto, lai noteiktu uzglabājamo graudu EEK tilpummasu, ir šādas īpatnības:
   a) tie ir projektēti un veidoti tā, lai nodrošinātu mērījumu pietiekamu atkārtojamību;
   b) tilpummasas maksimālā pieļaujamā kļūda ir plus vai mīnus piecas tūkstošdaļas no rezultāta, ko uzrāda standartinstruments;
   c) maksimālā pieļaujamā relatīvā izmantotās tvertnes tilpuma kļūda ir plus vai mīnus divas tūkstošdaļas;
   d) maksimālā pieļaujamā relatīvā svēršanas instrumenta kļūda svērtajam daudzumam ir plus vai mīnus viena tūkstošdaļa;
   e) starpība starp iegūtajiem rezultātiem, kas iegūti par konkrētiem graudiem, un vidējo vērtību tilpummasas, kas noteikta ar sešiem secīgiem mērījumiem, nepārsniedz plus vai mīnus trīs tūkstošdaļas no šādas vidējās vērtības.
2. Katram instrumentam ir skaidri redzama uzraksta plāksne ar šādu viegli salasāmu un neizdzēšamu informāciju:
   a) EEK tipa apstiprinājuma simboli;
   b) ražotāja identifikācijas zīme vai nosaukums;
   c) ražotāja apraksts, ja tāds ir;
   d) identifikācijas numurs un ražošanas gads;
   e) tilpuma mērītāja nominālais tilpums un lietošanas instrukcija vai atsauce uz lietošanas instrukciju.