31971L0347

1971 10 25 *EUROPOS BENDRIJŲ OFICIALUSIS LEIDINYS* L 239/1

TARYBOS DIREKTYVA

1971 m. spalio 12 d.

dėl valstybių narių įstatymų, reglamentuojančių grūdų hektolitro masės matavimą, suderinimo

(71/347/EEB)

EUROPOS BENDRIJŲ TARYBA,

atsižvelgdama į Europos ekonominės bendrijos steigimo sutartį, ypač į jos 100 straipsnį,

atsižvelgdama į Komisijos pasiūlymą,

atsižvelgdama į Europos Parlamento nuomonę [1],

atsižvelgdama į Ekonomikos ir socialinių reikalų komiteto nuomonę [2],

kadangi valstybės narės naudoja skirtingus grūdų hektolitro masės matuoklius ir metodus, o tai turi tiesioginės įtakos bendrosios rinkos veikimui; kadangi suderinus įstatymus šioje srityje palengvės prekyba ne tik grūdais, bet ir matuokliais;

kadangi tam tikslui patartina apibrėžti konkrečią charakteristiką, vadinamą „hektolitro masė“, ir nustatyti techninius reikalavimus, kuriuos turi atitikti etaloniniai matuokliai, naudojami šiai pamatinei vertei nustatyti;

kadangi matuokliai, kurių tikslumas nustatomas etaloninių matuoklių tikslumo atžvilgiu ir kuriems taikoma kontrolė, numatyta 1971 m. liepos 26 d. Tarybos direktyvoje dėl valstybių narių įstatymų, susijusių su bendromis matavimo priemonių ir metrologinės kontrolės metodų nuostatomis, suderinimo [3] suteikia pakankamas garantijas, pagrindžiančias jų teisėtą naudojimą visose valstybėse narėse; kadangi pagal tai šie matuokliai gali būti pateikiami rinkai visoje Bendrijoje;

kadangi dėl valstybių narių vidaus prekybos būtina uždrausti matuoti grūdų hektolitro masę taikant įvairias šiuo metu Bendrijoje galiojančias nuostatas bei svėrimo metodus; kadangi išimtinis ir privalomas EEB hektolitro masės taikymas visose valstybėse narėse užkirs kelią dėl šio matavimo metodo kylantiems ginčams Bendrijos vidaus prekyboje,

PRIĖMĖ ŠIĄ DIREKTYVĄ:

1 straipsnis

Šia direktyva nustatoma:

a) grūdų charakteristikos, vadinamos „EEB hektolitro masė“ („masse à l'hectolitre CEE“, „EEG natuurgewicht“, „EWG-Schüttdichte“, „peso ettolitrico CEE“), apibrėžimas;

b) pamatinio etaloninio matuoklio, naudojamo EEB hektolitro masei nustatyti, techninės konstrukcijos ir naudojimo reikalavimai;

c) sąlygos, kurias turi atitikti darbiniai matuokliai, naudojami EEB hektolitro masei matuoti.

[1] OL C 63, 1969 5 28, p. 27.
[2] OL C 4, 1969 1 14, p. 4.
[3] OL L 202, 1971 9 6, p. 1.

2 straipsnis

1. EEB hektolitro masė yra kilogramais išreikštos masės ir hektolitrais išreikšto tūrio dalmuo, nustatytas bet kurios rūšies grūdams, matuojant šios direktyvos nuostatas atitinkančiu matuokliu ir taikant šios direktyvos nuostatose numatytą metodą.

2. „Pamatinė“ EEB hektolitro masė yra EEB hektolitro masė, nustatyta matuojant etaloniniu Bendrijos ar nacionaliniu matuokliu, sukonstruotu ir naudojamu laikantis I priedo I ir II skyrių nurodymų.

3. Normatyvinė EEB hektolitro masė išreiškiama kilogramais hektolitrui vienos šimtosios tikslumu.

3 straipsnis

1. Bendrijos etaloninis matuoklis atiduodamas saugoti Vokietijos Federacinės Respublikos Metrologijos tarnybai. Bent kas dešimt metų nacionaliniai etaloniniai matuokliai sutikrinami su Bendrijos etaloniniu matuokliu laikantis I priedo reikalavimų ir atitinkamai sureguliuojami naudojant to paties tipo kilnojamąjį etaloninį matuoklį.

2. Kilnojamajame etaloniniame matuoklyje nėra svėrimo įtaiso, tačiau kitos jo charakteristikos tiksliai tokios pat kaip Bendrijos ir nacionalinių etaloninių matuoklių.

4 straipsnis

1. Prekyboje terminas „EEB hektolitro masė“ gali būti vartojamas tik šios direktyvos reikalavimus atitinkančiais matuokliais išmatuotai grūdų charakteristikai apibūdinti.

2. Valstybių narių vidaus prekyboje grūdais hektolitro mase gali būti vadinama charakteristika, atitinkanti pirmiau apibrėžtą EEB hektolitro masę.

5 straipsnis

Matuokliai, naudojami EEB grūdų hektolitro masei nustatyti prekybos tikslams, atitinka II priedo reikalavimus.

Jiems taikomas EEB modelio patvirtinimas ir EEB pirminė patikra.

Jie sukonstruoti ir naudojami laikantis EEB modelio patvirtinimo liudijime numatytų sąlygų.

Ant jų dedamos EEB žymenys ir simboliai.

6 straipsnis

Nė viena valstybė narė negali atsisakyti, uždrausti ar apriboti matuoklių, naudojamų EEB hektolitro masei nustatyti pateikimo rinkai ar jų naudojimo, jeigu ant tokių matuoklių uždėtas EEB modelio patvirtinimo simbolis ir EEB pirminės patikros žymuo.

7 straipsnis

1. Valstybės narės per 18 mėnesių nuo šios direktyvos paskelbimo dienos priima įstatymus ir kitus teisės aktus, būtinus, kad būtų laikomasi šios direktyvos, ir apie tai nedelsdamos praneša Komisijai.

2. Valstybės narės užtikrina, kad Komisijai būtų pateikti šios direktyvos taikymo srityje priimtų pagrindinių nacionalinių teisės aktų nuostatų tekstai.

8 straipsnis

Ši direktyva skirta valstybėms narėms.

Priimta Liuksemburge, 1971 m. spalio 12 d.

Tarybos vardu

Pirmininkas

L. VIGLIANESI

I PRIEDAS

ETALONINIAI MATUOKLIAI EEB GRŪDŲ HEKTOLITRO MASEI MATUOTI

I. KONSTRUKCIJOS REIKALAVIMAI

1. Etaloninius matuoklius sudaro tūrio matas, pildymo įtaisas, grandiklis, svėrimo įtaisas ir pildymo talpykla.

Visos matuoklio dalys sukonstruojamos tvirtai ir kruopščiai; visi grūdus liečiantys paviršiai lygūs ir pagaminti iš tvirto metalo, pvz., žalvario, nerūdijančiojo plieno, pakankamai stori, kad normaliomis naudojimo sąlygomis išlaikytų formą.

2. **Tūrio matas**

2.1. Tūrio matas yra vertikalaus apskritojo cilindro, kurio viršutinė briauna yra poliruota statmenai jo ašiai, formos.

2.2. Pildant tūrio matas visada laikomas toje pačioje padėtyje po pildymo įtaisu.

2.3. Kai tūrio matas yra pildymo padėtyje, virš jo pritvirtinamas pildymo žiedas, kuris įtaisomas išilgai tos pačios ašies, o jo vidinis skersmuo yra toks pat kaip ir tūrio mato. Grandiklio peilis tarp šių dviejų sudėtinių dalių gali judėti palikdamas nedidelį tarpelį.

3. **Pildymo įtaisas**

3.1. Pildymo įtaisas susideda iš piltuvo, prie kurio pritvirtintas uždariklis ir reguliatorius.

3.2. Piltuvas yra nupjautinio kūgio formos. Prie jo pritvirtinta viršutinė cilindrinė dalis ir apatinė kūgiškoji išmetimo tūta su uždarikliu.

3.3. Piltuvas pritvirtinamas taip, kad pildymo padėtyje jo ašis būtų vertikali ir sutaptų su tūrio mato ašimi.

3.4. Reguliatoriaus profilis tiksliai apibrėžtas. Jis nukreipiamas žemyn į apatinę išmetimo tūtą ir jo padėtį galima reguliuoti vertikalia kryptimi. Jo ašis sutampa su piltuvo ašimi.

4. **Grandiklis**

4.1. Grandiklį sudaro grandiklio peilis, kreipiklis ir traukiklis.

4.2. Grandiklio peilis yra plokščias, horizontalus ir naudojamas nekeičia savo formos.

4.3. Kreipiklis verčia grandiklio peilio judėti tarp apatinės pildymo žiedo briaunos ir viršutinės tūrio mato briaunos.

4.4. Traukiklis traukia grandiklio peilį, kuris tolygiai juda per grūdus.

4.5. Pripildžius ir pasvėrus tūrio matą, ant grandiklio peilio esantis grūdų perteklius pildymo žiede surenkamas į talpyklą.

5. **Svėrimo įtaisas**

5.1. Grūdų pripildytas tūrio matas pasveriamas lygiapetėmis 50 kg leidžiamosios apkrovos svarstyklėmis.

5.2. Svarstyklių svėrimo platformos masė atsveria tuščią tūrio matą.

6. **Bendroji sąranka**

6.1. Įvairios matuoklio dalys, išskyrus tūrio matą ir svarstykles, pritvirtinamos prie rėmo taip, kad pildymo padėtyje viršutinė tūrio mato briauna būtų horizontali.

6.2. Ant matuoklio rėmo pritvirtinamas bent 500 mm ilgio svambalas arba spiritinis gulsčiukas. Kai pildymo padėtyje viršutinė tūrio mato briauna būtų horizontali, šie įtaisai turi būti tarp atskaitos žymių.

7. **Įvairių komponentų matmenys**

Tūrio matas	
Vidinis skersmuo	295 mm ± 1 mm
Tūris	20 L ± 0,01 L
Atstumas tarp tūrio mato vidinio dugno paviršiaus ir piltuvo apatinio kūgiškosios išmetimo tūtos dugno krašto	500 mm ± 2 mm
Atstumas tarp grandiklio peilio ir tūrio mato briaunos	0,5 mm ± 0,2 mm
Pildymo žiedas	
Vidinis skersmuo	295 mm ± 1 mm
Piltuvas	
Viršutinės cilindrinės dalies ašies ilgis	120 mm ± 2 mm
Kūginės dalies ašies ilgis	240 mm ± 1 mm
Apatinės kūgiškosios išmetimo tūtos ašies ilgis	80 mm ± 0,5 mm
Visas piltuvo ašies ilgis	440 mm ± 3 mm
Viršutinės cilindrinės dalies vidinis skersmuo	390 mm ± 1 mm
Kūgiškosios išmetimo tūtos vidinis skersmuo:	
viršuje (g')	84,5 mm ± 0,5 mm
apačioje (g")	86,5 ± 0,5 mm
Skirtumas g" – g'	2 mm ± 0,5 mm
Reguliatorius	
Strypo skersmuo	11 mm ± 0,2 mm
Angos spindulys	16 mm ± 0,5 mm
Cilindrinės dalies aukštis	5 mm ± 0,5 mm
Cilindrinės dalies skersmuo	33 mm ± 0,2 mm
Grandiklis	
Traukimo svarmens masė	5 kg ± 0,1 kg
Pildymo talpykla	
Tūris iki briaunų	24 L ± 0,1 L

8. **Brėžinys**

Etaloninis matuoklis parodytas pridedamoje diagramoje.

II. NAUDOJIMO INSTRUKCIJA

Matuojami grūdai turi būti be priemaišų ir apytiksliai aplinkos temperatūros. Jie turi būti išdžiovinti ore, t. y. esant higroskopinei pusiausvyrai su aplinkos oru. Tam jie paskleidžiami plonu sluoksniu ir neliečiami apie 10 valandų iki pernešimo. Santykinis aplinkos oro drėgnis neturi viršyti 60 %

Hektolitro masė priklauso nuo to, kiek grūdų naudojama ir kaip jie pernešami į piltuvą. Todėl laikomasi tokios darbo tvarkos:

Nustatomas tūrio matas 1 (žr. pridedamą diagramą) į pildymo padėtį taip, kad jo ašis sutaptų su pildymo žiedo 2 ašimi ir piltuvo 3 ašimi, pakeliamas svertas 15, kad fiksavimo strypu 16 būtų užfiksuotas minėtas tūrio matas toje padėtyje. Grandiklio peilis 9 nustumiamas į pradinę padėtį ir svertu 12 pritvirtinamas jį toje padėtyje. Naudojami apatiniai varžtai 19 rėmui 20 sureguliuoti taip, kad viršutinė tūrio mato briauna 1 pildant būtų horizontalioje plokštumoje.

Tada į pildymo talpyklą įpilami 24 litrai grūdų (diagramoje neparodyta) ir jie supilami į piltuvą 3 prieš tai patikrinus, ar kūgiškosios išmetimo tūtos 8 uždariklis 4 yra uždarymo padėtyje. Tada patraukiama sklendė 5, kad atsidarytų uždariklis 4 (paskui jį atidarytą laiko skląstis 6), ir grūdai subyrėtų į tūrio matą 1, stovintį ant vežimėlio 14. Nuo išorinio poveikio taip byrančius grūdus apsaugo sandariklis 2 a. Atrama 14a apsaugo bėgius, kuriais rieda vežimėlio 14a ratukai, nuo deformacijos.

Pripildžius visą tūrio matą, grūdų perteklius (apie 4 litrai), kuris buvo supiltas į piltuvą 3 tam, kad tūrio matas 1 būtų pripildytas tolygiai, paliekamas pildymo žiede 2. Siekiant atskirti šį perteklių nuo tūrio mato 1 turinio, reikia atidaryti sklendę 12, kuri sukasi apie veleno, pritvirtinto prie skersinio 11, centrinę ašį, taip paleidžiant grandiklio peilį 9. Grandiklio peilio 9, kurį išjudina traukimo svoris, priekinis kraštas turi būti pakankamai aštrus, kad nubrauktų nuo tūrio mato 1 briaunos grūdus, kurie gali trukdyti normaliam gramdymui. Kai grandiklio peilio ašmenys 9 pasiekia galutinę padėtį, svertu 15 ištraukiamas ant vežimėlio 14 stovintis tūrio matas 1, jus nuimamas nuo vežimėlio ir padedamas ant svarstyklių, o jo turinys pasveriamas ± 5 g tikslumu.

Grandiklio peilis 9 atitraukiamas į pradinę padėtį, kad ant šio peilio ašmenų esantis grūdų perteklius nukristų į pildymo talpyklą 17; visi palaidi grūdai nukreipiami į talpyklą gaubtu 18. Paleidžiamas skląstis 6, sukant smagratį 4a uždaromas uždariklį 4.

Prireikus atlikti kitą to paties ėminio matavimą, tūrio mate esantys grūdai turėtų būti kruopščiai sumaišomi su esančiais pildymo talpykloje.

Norint nustatyti hektolitro masę, išreikštą kg/hl, reikia svėrimo įtaiso rodomą N vertę padalyti iš 0,2 hl.

III. TIKRINIMAS IR REGULIAVIMAS

1. **Matmenys ir tūriai**

1.7 punkte nurodyti matmenys ir tūriai patikrinami reikiamo tikslumo matavimo priemonėmis.

2. **Veikimo tikrinimas**

Nacionaliniai etaloniniai matuokliai tikrinami pagal Bendrijos etaloninius matuoklius ir atitinkamai sureguliuojami naudojant kilnojamąjį etaloninį matuoklį.

2.1 Šiam tikrinimui naudojami gryni *Manitoba* kviečiai, kurių grūdai yra apytiksliai rutulio formos. Jų hektolitro masė turi būti ne mažesnė kaip 80 kg/hl. Jie turi būti išdžiovinti esant higroskopinei pusiausvyrai su aplinkos oru. Atliekami šeši matavimai laikantis II punkto nurodymų. Jei P yra etaloninis matuoklis, kurį reikia patikrinti, o N – EEB etaloninis matuoklis, matavimai atliekami taip:

Lyginimo Nr.	1	2	3	4	5	6
Matuoklių seka	NP	PN	NP	PN	NP	PN

2.1.1. Skirtumo tarp atskirų P verčių ir jų vidutinės vertės paklaida negali būti didesnė kaip ± 10 g.

2.1.2. Matuoklio paklaida yra skirtumas tarp šešių rodmenų P vidutinės vertės ir šešių rodmenų N vidutinės vertės. Didžiausia leidžiamoji paklaida yra ± 10 g.

2.1.3. Jei 2.1.1. ir 2.1.2. papunkčiuose nurodytos didžiausios leidžiamosios paklaidos viršijamos, gali būti, kad grūdai dar yra nevienalyčiai, todėl juos reikia palikti paskleistus matavimo vietoje dar maždaug 10 valandų ir tada dar kartą patikrinti, kaip nurodyta 2.1 punkte.

2.1.4. Jei viršijama tik 2.1.2 papunktyje nurodyta didžiausia leidžiamoji paklaida, reikia sureguliuoti matuoklį.

Matuoklio rodmenis galima pakeisti perkeliant reguliatorių 7 į aukštesnę ar žemesnę padėtį.

Perkėlus reguliatorių 7, kartojamas 2.1 punkte aprašytas tikrinimas.

3. **Svėrimo įtaisas**

3.1. Svėriniams nuo 10 iki 20 kg svarstyklių paklaida negali viršyti ± 0,01 % svėrinio masės.

3.2. Naudojamų svarsčių suminė paklaida neturi viršyti ± 0,02 % jų vardinės masės.

Pridedamos schemos paaiškinimas

1. Tūrio matas
2. Pildymo žiedas ir sandariklis 2a
3. Piltuvas
4. Uždariklis ir smagratis 4a
5. Uždariklio sklendė
6. Uždariklio skląstis
7. Reguliatorius
8. Kūgiškoji išmetimo tūta
9. Grandiklio peilis
10. Grandiklio peilio kreipiklis
11. Skersinis ir atrama 11a
12. Grandiklio peilio sklendė
13. Tempimo svarmuo
14. Vežimėlis ir bėgių atrama 14a
15. Vežimėlio svertas
16. Fiksavimo strypas
17. Pildymo talpykla
18. Gaubtas
19. Apatiniai varžtai
20. Rėmas

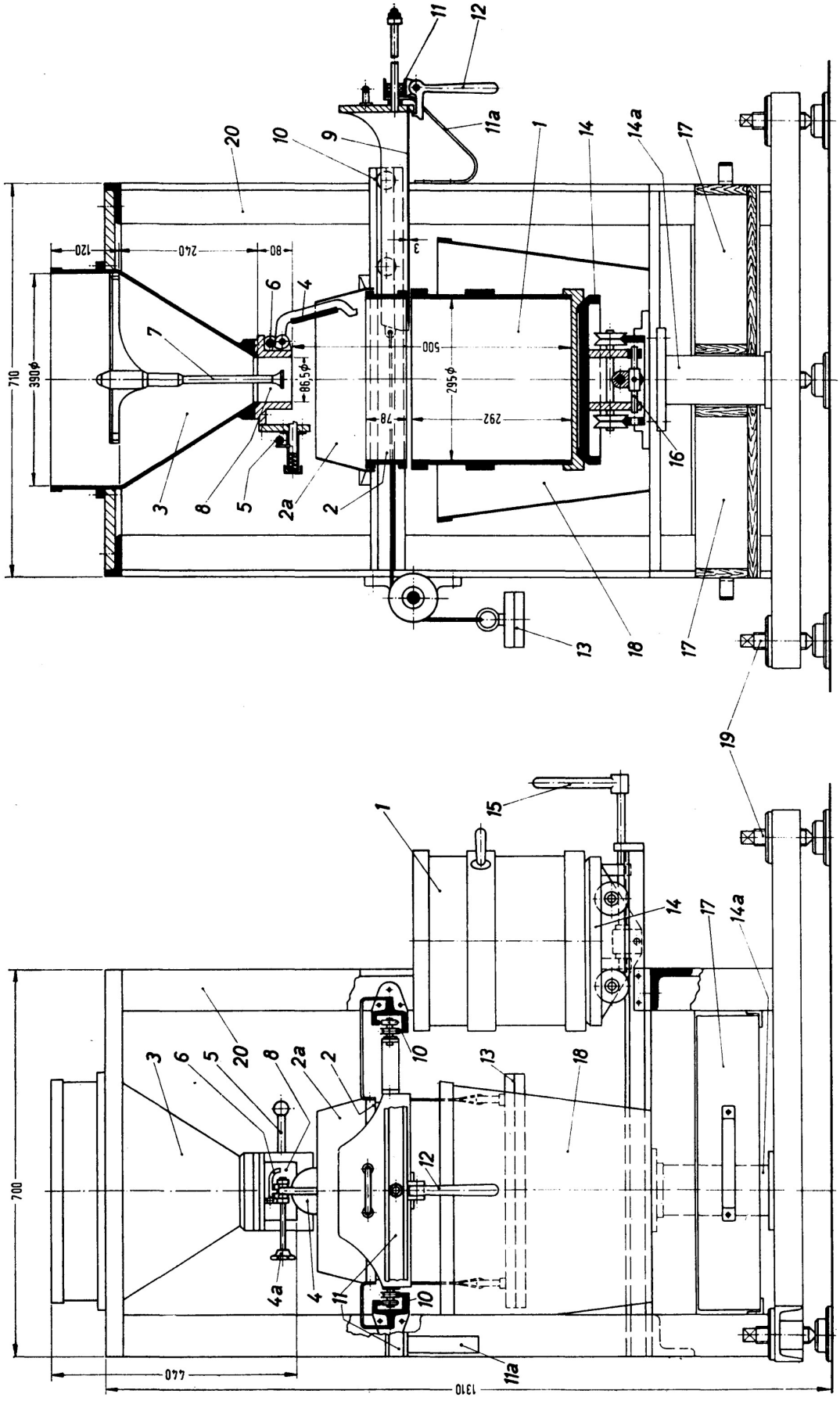
11
12
11a
20
10
9
1
14
14a
17
120
240
80
6
4
7
710
390ϕ
86,5ϕ
500
295ϕ
292
78
16
3
8
5
2a
2
13
18
17
19
15
1
14
17
14a
20
3
6
5
8
2a
2
10
13
18
12
700
4a
4
11
10
11a
770
1310

II PRIEDAS

MATUOKLIAI EEB GRŪDŲ HEKTOLITRO MASEI NUSTATYTI

1. Matuoklių EEB grūdų hektolitro masei nustatyti charakteristikos:
   a) jie suprojektuoti ir pagaminti taip, kad būtų užtikrintas patenkinamas matavimų kartojimasis ir atkuriamumas;
   b) hektolitro masės didžiausia leidžiamoji paklaida yra plius (minus) penkios tūkstantosios etaloniniais matuokliais gautų rezultatų dalys;
   c) naudojamos talpyklos talpos didžiausia leidžiamoji santykinė paklaida yra plius (minus) dvi tūkstantosios dalys;
   d) svėrimo priemonės didžiausia leidžiamoji santykinė paklaida pasvertam kiekiui yra plius (minus) viena tūkstantoji dalis;
   e) skirtumas tarp kiekvieno gauto tam tikrų grūdų rezultato ir vidutinės hektolitro s masės vertės, nustatytos paeiliui atlikus šešis matavimus, yra ne didesnė kaip plius (minus) trys tūkstantosios tos vidutinės vertės dalys.
2. Ant kiekvieno matuoklio yra aiškiai matoma įrašų lentelė, kurioje įskaitomomis ir nenusitrinančiomis raidėmis pateikiama tokia informacija:
   a) EEB modelio tvirtinimo simbolis;
   b) gamintojo tapatumo ženklas ar pavadinimas;
   c) gamintojo aprašymas, jei toks yra;
   d) tapatumo numeris ir pagaminimo metai;
   e) tūrio mato nominalusis pajėgumas ir veikimo instrukcija, arba nuoroda į veikimo instrukciją.