TEISINGUMO TEISMO (penktoji kolegija) SPRENDIMAS

2025 m. sausio 23 d.*

„Apeliacinis skundas – Europos Sąjungos prekių ženklas – Reglamentas (EB) Nr. 207/2009 – 4 straipsnis – Žymenys, galintys sudaryti ES prekių ženklą – Pozicinio lytėjimo prekių ženklo, vaizduojančio cilindro formos santechninį įdėklą, registracijos paraiška – 7 straipsnis – Absoliutūs atsisakymo registruoti pagrindai – Pareiga pirmiausia išnagrinėti Reglamento Nr. 207/2009 7 straipsnio 1 dalies a punkte numatytą atsisakymo pagrindą – Nebuvimas – Reglamentas (ES) 2017/1001 – 72 straipsnio 3 dalis – Bendrojo Teismo jurisdikcija pakeisti Apeliacinės tarybos sprendimą – Ribos“

Byloje C-93/23 P

dėl 2023 m. vasario 17 d. pagal Europos Sąjungos Teisingumo Teismo statuto 56 straipsnį pateikto apeliacinio skundo

Europos Sąjungos intelektinės nuosavybės tarnyba (EUIPO), atstovaujama D. Hanf, T. Klee ir E. Markakis,

apeliantė,

dalyvaujant kitai proceso šaliai:

Neoperl AG, įsteigtai Reinache (Šveicarija), atstovaujamai *Rechtsanwälte* C. Mertzlufft-Paufler, M. Nielen ir C. Schrempp,

ieškovei pirmojoje instancijoje,

TEISINGUMO TEISMAS (penktoji kolegija),

kurį sudaro penktosios kolegijos pirmininko pareigas einantis Teisingumo Teismo pirmininkas K. Lenaerts, ketvirtosios kolegijos pirmininkas I. Jarukaitis, teisėjai E. Regan, Z. Csehi ir O. Spineanu-Matei (pranešėja),

generalinis advokatas P. Pikamäe,

kancleris A. Calot Escobar,

atsižvelgęs į rašytinę proceso dalį,

susipažinęs su 2024 m. rugsėjo 12 d. posėdyje pateikta generalinio advokato išvada,

* Proceso kalba: vokiečių.

priima šį

Sprendimą

1 Apeliaciniu skundu Europos Sąjungos intelektinės nuosavybės tarnyba (EUIPO) prašo panaikinti 2022 m. gruodžio 7 d. Europos Sąjungos Bendrojo Teismo sprendimą *Neoperl / EUIPO (Cilindro formos santechninio įdėklo vaizdas)* (T-487/21, toliau – skundžiamas sprendimas, EU:T:2022:780), kuriuo šis panaikino 2021 m. birželio 3 d. EUIPO penktosios apeliacinės tarybos sprendimą (byla R 2327/2019-5), susijusį su pozicinio lytėjimo prekių ženklo, vaizduojančio cilindro formos santechninį įdėklą, registracija kaip Europos Sąjungos prekių ženklo (toliau – ginčijamas sprendimas).

Teisinis pagrindas

Reglamentas Nr. 207/2009

2 2009 m. vasario 26 d. Tarybos reglamento (EB) Nr. 207/2009 dėl Bendrijos prekių ženklo (OL L 78, 2009, p. 1), iš dalies pakeisto 2015 m. gruodžio 16 d. Europos Parlamento ir Tarybos reglamentu (ES) 2015/2424 (OL L 341, 2015, p. 21) (toliau – Reglamentas Nr. 207/2009), 4 straipsnyje „Žymenys, galintys sudaryti ES prekių ženklą“ nustatyta:

„[Europos Sąjungos] prekių ženklą gali sudaryti bet kokie žymenys, kuriuos galima pavaizduoti grafiškai, būtent: žodžiai, tarp jų asmenų pavardės, dizainas, raidės, skaitmenys, išorinis prekių arba jų įpakavimo vaizdas, jeigu jie leidžia atskirti vienos įmonės prekes ar paslaugas nuo kitų įmonių prekių ar paslaugų.“

3 Reglamento Nr. 207/2009 7 straipsnyje „Absoliutūs atsisakymo registruoti pagrindai“ numatyta:

„1. Neregistruojami šie žymenys:

a) 4 straipsnio reikalavimų neatitinkantys žymenys;

b) neturintys jokio skiriamojo požymio prekių ženklai;

c) prekių ženklai, sudaryti tiktai iš žymenų arba nuorodų, kurie prekyboje gali būti naudojami žymėti rūšiai, kokybei, kiekiui, paskirčiai, vertei, geografinei kilmei arba prekių pagaminimo ar paslaugų suteikimo laikui, ar kitoms prekių ar paslaugų charakteristikoms;

d) prekių ženklai, sudaryti tiktai iš tokių žymenų ar nuorodų, kurie dabartinėje kalboje arba sąžiningoje ir nusistovėjusioje prekybos praktikoje yra tapę bendriniais;

e) žymenys, susidedantys vien tik iš:
   i) formos ar kitų charakteristikų, kurias nulemia pačių prekių rūšis,
   ii) prekių formos ar kitų charakteristikų, būtinų techniniam rezultatui gauti,
   iii) formos ar kitų charakteristikų, kurios prekėms suteikia esminę vertę;

f) prekių ženklai, prieštaraujantys viešajai tvarkai arba nusistovėjusiems moralės principams;

g) prekių ženklai, kurie gali suklaidinti visuomenę, pavyzdžiui, dėl prekių ar paslaugų rūšies, kokybės ar geografinės kilmės;

h) prekių ženklai, kurių registruoti kompetentingos institucijos nėra davusios sutikimo ir kuriuos pagal Paryžiaus konvencija dėl pramoninės nuosavybės apsaugos [pasirašyta 1883 m. kovo 20 d. Paryžiuje, paskutinį kartą peržiūrėta 1967 m. liepos 14 d. Stokholme ir iš dalies pakeista 1979 m. rugsėjo 28 d. (*Jungtinių Tautų sutarčių rinkinys*, 828 t., Nr. 11851, p. 305)] (toliau – Paryžiaus konvencija) 6*ter* straipsnį turi būti atsisakyta registruoti;

i) prekių ženklai, sudaryti iš Paryžiaus konvencijos 6*ter* straipsnyje nenurodytų ir reikšmingų [ypatingą reikšmę] visuomenei turinčių ženkliukų, emblemų ir herbų, išskyrus atvejus, kai kompetentingos institucijos yra davusios sutikimą jų įregistravimui;

j) prekių ženklai, kurie nėra registruojami pagal Sąjungos teisės aktus arba nacionalinę teisę ar tarptautinius susitarimus, kurių šalis yra Sąjunga ar atitinkama valstybė narė, kuriuose numatyta kilmės vietos nuorodų ir geografinių nuorodų apsauga;

k) prekių ženklai, kurie nėra registruojami pagal Sąjungos teisės aktus ar tarptautinius susitarimus, kurių šalis yra Sąjunga, kuriuose numatyta tradicinių terminų, naudojamų vynui apibūdinti, apsauga;

l) prekių ženklai, kurie nėra registruojami pagal Sąjungos teisės aktus ar tarptautinius susitarimus, kurių šalis yra Sąjunga, kuriuose numatyta garantuotų tradicinių gaminių apsauga;

m) prekių ženklai, kurie yra sudaryti iš ankstesnio augalų veislės pavadinimo, įregistruoto pagal Sąjungos teisės aktus arba nacionalinę teisę ar tarptautinius susitarimus, kurių šalis yra Sąjunga ar atitinkama valstybė narė, kuriais numatoma augalų veislių apsauga, arba kuriuose atkartojami esminiai jų elementai, ir kurie yra susiję su tų pačių ar glaudžiai susijusių rūšių augalų veislėmis.

<…>“

4 Šio reglamento 26 straipsnio „Reikalavimai, kuriuos paraiškos turi atitikti“ 1 dalies d punkte ir 3 dalyje nustatyta:

„1. Paraiškoje ES prekių ženklui turi būti:

<…>

d) prekių ženklo vaizdas.

<…>

3. Paraiška ES prekių ženklui turi atitikti 162 straipsnio 1 dalyje minimo Įgyvendinimo reglamento <…> reikalavimus.“

Reglamentas (ES) 2017/1001

5 Nuo 2017 m. spalio 1 d. Reglamentas Nr. 207/2009 buvo panaikintas ir pakeistas 2017 m. birželio 14 d. Europos Parlamento ir Tarybos reglamentu (ES) 2017/1001 dėl Europos Sąjungos prekių ženklo (OL L 154, 2017, p. 1).

6 Reglamento 2017/1001 31 straipsnio „Reikalavimai, kuriuos paraiškos turi atitikti“ 1 dalies d punkte nustatyta:

„1. Paraiškoje ES prekių ženklui turi būti:

<…>

d) ženklo vaizdas, atitinkantis 4 straipsnio b punkte nustatytus reikalavimus.

<…>

3. Be 1 ir 2 dalyse nurodytų reikalavimų[,] ES prekių ženklo paraiška turi atitikti formalius reikalavimus, nustatytus šiame reglamente ir pagal jį priimtuose įgyvendinimo aktuose. Jei tose sąlygose [tuose reikalavimuose] numatyta, kad prekių ženklas atvaizduojamas elektronine forma, vykdomasis direktorius gali nustatyti tokios elektroninės bylos formatus ir maksimalų dydį.“

7 Reglamento 2017/1001 41 straipsnio „Paraiškos padavimui keliamų reikalavimų nagrinėjimas“ 1, 2 ir 4 dalyse numatyta:

„1. [EUIPO] patikrina, ar:

<…>

b) ES prekių ženklo paraiška atitinka 31 straipsnio 3 dalyje nurodytas sąlygas ir reikalavimus;

<…>

2. Jeigu paraiška ES prekių ženklui neatitinka 1 dalyje nurodytų reikalavimų, [EUIPO] pareikalauja, kad pareiškėjas per du mėnesius nuo pranešimo gavimo dienos pašalintų trūkumus arba sumokėtų trūkstamus mokesčius.

<…>

4. Jeigu per nurodytą laiką nepašalinami šio straipsnio 1 dalies b punkte nurodyti trūkumai, [EUIPO] paraišką atmeta.“

8 Šio reglamento 71 straipsnyje „Sprendimai dėl apeliacijų“ nustatyta:

„1. Išnagrinėjusi apeliacijos leistinumą, Apeliacinė taryba priima sprendimą dėl apeliacijos. Apeliacinė taryba gali arba pasinaudoti kokiais nors skyriaus, atsakingo už sprendimą, kuriam [dėl kurio] pateikta apeliacija, kompetencijai priklausančiais įgaliojimais, arba perduoti bylą tam skyriui nagrinėti toliau.

2. Jeigu Apeliacinė taryba perduoda bylą nagrinėti toliau tam skyriui, kurio sprendimas buvo apskųstas, šis skyrius privalo vadovautis Apeliacinės tarybos *ratio decidendi* tol, kol nepasikeičia faktai.

3. Apeliacinės tarybos sprendimai įsigalioja tik pasibaigus 72 straipsnio 5 dalyje nurodytam laikotarpiui arba, jeigu per tą laikotarpį buvo pateiktas ieškinys Bendrajam Teismui, nuo tokio ieškinio atmetimo dienos arba nuo Teisingumo Teismui pateiktos apeliacijos dėl Bendrojo Teismo sprendimo atmetimo dienos.“

9 Šio reglamento 72 straipsnyje „Skundai Teisingumo Teismui“ nustatyta:

„1. Apeliacinių tarybų sprendimus dėl apeliacijų galima skųsti Bendrajam Teismui.

2. Skundą galima pateikti dėl kompetencijos stokos, dėl esminio procedūrinio reikalavimo pažeidimo, dėl SESV, šio reglamento arba bet kurios su jos taikymu susijusios teisės normos pažeidimo ar piktnaudžiavimo įgaliojimais.

3. Bendrasis Teismas turi jurisdikciją panaikinti arba pakeisti ginčijamą sprendimą.

4. Byloje gali dalyvauti bet kuri Apeliacinėje taryboje vykusios procedūros šalis, kuriai jos sprendimas turėjo neigiamų padarinių.

5. Skundas Bendrajam Teismui gali būti pateiktas per du mėnesius nuo pranešimo apie Apeliacinės tarybos sprendimą dienos.

6. [EUIPO] imasi būtinų priemonių Bendrojo Teismo sprendimui, arba, jei dėl to sprendimo pateikta apeliacija, Teisingumo Teismo sprendimui vykdyti.“

10 To paties reglamento 94 straipsnyje „[EUIPO] sprendimai ir pateikiama informacija“ numatyta:

„1. [EUIPO] sprendimuose nurodomi juos pagrindžiantys motyvai. Sprendimai grindžiami tik tokiais motyvais ar įrodymais, dėl kurių atitinkamos šalys turėjo galimybę pateikti savo pastabas. <…>

<…>“

11 Reglamento Nr. 2017/1001 95 straipsnyje „Faktų nagrinėjimas [EUIPO] iniciatyva“ nurodyta:

„1. Procedūrų metu [EUIPO] faktus nagrinėja savo iniciatyva; <…>

<…>“

12 Šio reglamento 159 straipsnyje „Kompetencija“ numatyta:

„Priimti sprendimus šiame reglamente nurodytų procedūrų klausimais yra kompetentingi:

a) ekspertai;

b) Protestų skyriai;

c) už registrą atsakingas departamentas;

d) Anuliavimo skyriai;

e) Apeliacinė taryba;

f) bet kuris kitas tuo tikslu vykdomojo direktoriaus paskirtas padalinys ar asmuo.“

Ginčo aplinkybės

13 Ginčo aplinkybės išdėstytos skundžiamo sprendimo 2–11 punktuose ir, kiek tai svarbu šiai bylai, gali būti apibendrintos taip.

14 2016 m. rugsėjo 1 d. bendrovė *Neoperl AG*, remdamasi Reglamentu Nr. 207/2009, pateikė EUIPO paraišką įregistruoti šį žymenį kaip Europos Sąjungos prekių ženklą:

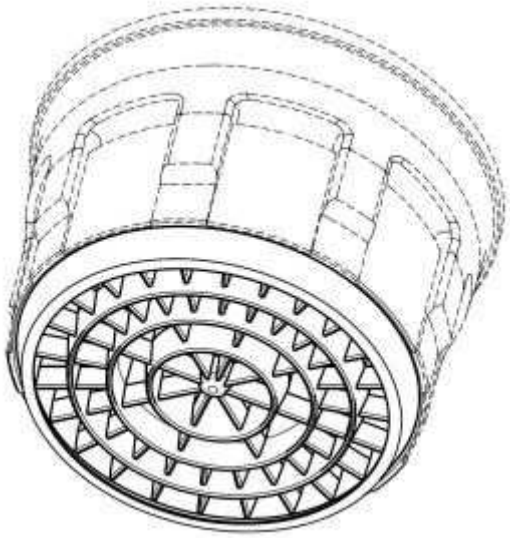

15 Registracijos paraiškoje nagrinėjamas žymuo buvo nurodytas kaip „pozicinis lytėjimo prekių ženklas“ ir apibūdintas taip:

„Prekių ženklas yra pozicinis lytėjimo prekių ženklas. Apsaugos prašoma į išorę orientuotai nuo kieto pagrindo atskirtai struktūrai, esančiai vandentiekiui skirto cilindro formos santechninio įdėklo gale; struktūrą sudaro visame išoriniame paviršiuje išdėstytos kelių milimetrų aukščio apskritos ir koncentrinės elastinės juostos, kurios gali būti deformuojamos pirštu spaudžiant lygiagrečiai su pagrindu. Dėl likusios punktyru nubrėžtos įdėklo dalies neprašoma jokios apsaugos.“

16 Prekės, kurioms prašyta įregistruoti prekių ženklą, priklauso peržiūrėtos ir iš dalies pakeistos 1957 m. birželio 15 d. Nicos sutarties dėl tarptautinės prekių ir paslaugų klasifikacijos ženklams registruoti 11 klasei ir atitinka tokį aprašymą: „Santechniniai įdėklai, skirti, be kita ko, vandens srovei reguliuoti ir formuoti“.

17 Dėl registracijos paraiškos buvo pareikšti prieštaravimai, remiantis Reglamento Nr. 207/2009 26 straipsnio 1 dalies d punkte (dabar – Reglamento 2017/1001 31 straipsnio 1 dalies d punktas), siejamame su 1995 m. gruodžio 13 d. Komisijos reglamento (EB) Nr. 2868/95, skirto įgyvendinti Tarybos reglament[ui] (EB) Nr. 40/94 dėl Bendrijos prekių ženklo (OL L 303, 1995, p. 1; 2004 m. specialusis leidimas lietuvių k., 17 sk., 1 t., p. 189), 9 taisyklės 3 dalies a punktu (dabar – Reglamento 2017/1001 41 straipsnio 2 dalis), numatytais formaliais atsisakymo registruoti pagrindais, nes „[EUIPO] paprastai atsisako registruoti lytėjimo prekių ženklus“. Taigi *Neoperl* buvo pasiūlyta pervadinti prašomą įregistruoti prekių ženklą į „pozicinį prekių ženklą“.

18 2016 m. gruodžio 22 d. raštu *Neoperl* atsisakė pervadinti prašomą įregistruoti prekių ženklą ir pabrėžė tebelaikanti jį „poziciniu lytėjimo prekių ženklu“, taip pat neatsisakė šio sprendimo 15 punkte pateikto jo aprašymo.

19 2019 m. spalio 11 d. sprendimu ekspertė, remdamasi Reglamento 2017/1001 41 straipsnio 4 dalimi, be kita ko, siejama su šio reglamento 4 straipsniu ir 31 straipsnio 3 dalimi, atmetė registracijos paraišką dėl formalių priežasčių, nes paraiška, kiek ji buvo susijusi su lytėjimo prekių ženklo įregistravimu, iš esmės nebuvo pakankamai tiksli, kaip tai suprantama pagal šias nuostatas.

20 2019 m. spalio 16 d. *Neoperl* pateikė EUIPO apeliaciją dėl ekspertės sprendimo.

21 2020 m. rugpjūčio 3 d. pranešimu EUIPO penktoji apeliacinė taryba *Neoperl* nurodė, kad, nepaisant to, ar paraiška įregistruoti ginčijamą žymenį kaip Europos Sąjungos prekių ženklą atitinka Reglamento 2017/1001 31 straipsnio reikalavimus, jos nuomone, šio reglamento 7 straipsnio 1 dalies b punkte nurodytas absoliutus atsisakymo registruoti pagrindas yra taikytinas ir kad prašomas įregistruoti prekių ženklas neturi skiriamojo požymio, kaip tai suprantama pagal šią nuostatą.

22 2021 m. kovo 3 d. *Neoperl* pateikė pastabas dėl 2020 m. rugpjūčio 3 d. pranešimo.

23 Ginčijamame sprendime Apeliacinė taryba priėjo prie išvados, kad žymuo, kurį prašyta įregistruoti kaip Europos Sąjungos prekių ženklą, neturi skiriamojo požymio, kaip tai suprantama pagal Reglamento 2017/1001 7 straipsnio 1 dalies b punktą, ir atmetė apeliaciją.

Procesas Bendrajame Teisme ir skundžiamas sprendimas

24 2021 m. rugpjūčio 10 d. *Neoperl* pateikė Bendrojo Teismo kanceliarijai ieškinį dėl ginčijamo sprendimo panaikinimo.

25 Grįsdama ieškinį ji nurodė du pagrindus. Nurodydama pirmąjį pagrindą, susijusį su Reglamento Nr. 2017/2009 7 straipsnio 1 dalies b punkto pažeidimu, *Neoperl* teigė, kad Apeliacinė taryba nepakankamai atsižvelgė į prašomo įregistruoti prekių ženklo ypatumus. Tuo remdamasi *Neoperl* padarė išvadą, kad, priešingai, nei nusprendė Apeliacinė taryba, ginčijamas žymuo turi skiriamąjį požymį.

26 Nurodydama antrąjį pagrindą, susijusį su Reglamento 2017/1001 95 straipsnio 1 dalies pirmo sakinio pažeidimu, *Neoperl* iš esmės pareiškė, kad nors Apeliacinė taryba teigė, kad ginčijamo žymens sukeliamas lytėjimo pojūtis tik nežymiai skyrėsi nuo to, kurį sukelia tradicinė kieta

struktūra, ji nepateikė pakankamų įrodymų šiam teiginiui pagrįsti, taip pažeisdama jai tenkančią pareigą *ex officio* išnagrinėti šias aplinkybes vertinant absoliučius atsisakymo registruoti pagrindus.

27 Skundžiamo sprendimo 14–17 punktuose Bendrasis Teismas pateikė pirmines pastabas dėl ginčui taikytinų teisės nuostatų.

28 Pažymėjęs, kad paraiškos įregistruoti ginčijamą žymenį kaip Europos Sąjungos prekių ženklą pateikimo data – 2016 m. rugsėjo 1 d. – turi lemiamą reikšmę nustatant materialinę teisę, taikytiną nagrinėjant absoliučių atsisakymo registruoti pagrindų buvimo klausimą, Bendrasis Teismas konstatavo, kad ginčui taikomos Reglamento Nr. 207/2009 materialinės nuostatos, prireikus iš dalies pakeistos Reglamentu 2015/2424.

29 Šiuo klausimu Bendrasis Teismas patikslino, kad Reglamento 2015/2424 4 straipsnyje buvo numatyta, kad jis įsigalioja 2016 m. kovo 23 d., tačiau kai kurios iš dalies pakeisto Reglamento Nr. 207/2009 nuostatos, įskaitant 4 straipsnį ir 26 straipsnio 3 dalį, taikomos tik nuo 2017 m. spalio 1 d.

30 Taigi Bendrasis Teismas laikėsi nuomonės, kad nagrinėjamu atveju, kiek tai susiję su materialinėmis normomis, taikomi iki Reglamentu 2015/2424 atlikto dalinio pakeitimo galiojusios Reglamento Nr. 207/2009 redakcijos 4 straipsnis ir 26 straipsnio 3 dalis, taip pat iš dalies pakeisto Reglamento Nr. 207/2009 7 straipsnis. Tačiau jis pridūrė, kad, kiek tai susiję su pastaruoju straipsniu, Reglamento Nr. 207/2009 taikymas *ratione temporis* nelemia kitokio pareikšto ieškinio nagrinėjimo rezultato, nes Reglamentu 2015/2424 padaryti daliniai pakeitimai nesusiję su Reglamento Nr. 207/2009 7 straipsnio 1 dalies a ir b punktais, kurie vieninteliai reikšmingi nagrinėjant šį ieškinį. Taigi, Bendrojo Teismo nuomone, šiuo atveju, kiek tai susiję su materialinėmis normomis, ginčijamame Apeliacinės tarybos sprendime ir *Neoperl* ieškinyje pateiktas nuorodas į Reglamento 2017/1001 7 straipsnio 1 dalies b punktą reikia suprasti kaip reiškiančias Reglamento Nr. 207/2009 tapataus turinio 7 straipsnio 1 dalies b punktą.

31 Galiausiai Bendrasis Teismas pažymėjo: kadangi pagal bendrą taisyklę procedūrinės nuostatos taikomos nuo jų įsigaliojimo datos, ginčui turi būti taikomos priimant ginčijamą sprendimą galiojusios Reglamento Nr. 2017/1001 procedūrinės nuostatos.

32 Ieškinio nagrinėjimą iš esmės Bendrasis Teismas pradėjo skundžiamo sprendimo 20–22 punktuose priminęs, kad paraišką įregistruoti ginčijamą žymenį kaip Europos Sąjungos prekių ženklą ekspertė atmetė remdamasi Reglamento 2017/1001 41 straipsnio 4 dalimi ir kad Apeliacinė taryba nusprendė išnagrinėti tik Reglamento Nr. 207/2009 7 straipsnio 1 dalies b punkte numatytą absoliutų atsisakymo registruoti pagrindą, nurodžiusi, jog nesvarbu, ar ginčijamą žymenį reikėjo atsisakyti registruoti taip pat pagal Reglamento 2017/1001 41 straipsnio 4 dalį, siejamą su Reglamento Nr. 207/2009 4 straipsniu (po pakeitimo – Reglamento Nr. 2017/1001 4 straipsnis), arba pagal Reglamento Nr. 207/2009 7 straipsnio 1 dalies a punktą, nes pakako, kad atsisakymas registruoti būtų pagrįstas kuriuo nors vienu 7 straipsnio 1 dalyje nurodytu pagrindu.

33 Visų pirma dėl skundžiamo sprendimo 20–49 punktuose išdėstytų motyvų Bendrasis Teismas *ex officio* iškėlė pagrindą, susijusį su teisės akto taikymo srities pažeidimu.

34 Šiuo klausimu skundžiamo sprendimo 24 punkte Bendrasis Teismas priminė, kad, remiantis Teisingumo Teismo jurisprudencija, nors tam tikri pagrindai gali (ir net privalo) būti iškelti *ex officio*, vis dėlto pagrindą dėl ginčijamo sprendimo turinio teisėtumo Sąjungos teismas gali nagrinėti tik tuomet, kai jį nurodo ieškovas, o nagrinėjamu atveju taip nėra. Skundžiamo sprendimo 25 punkte Bendrasis Teismas pridūrė, kad pagal šią jurisprudenciją, nors Sąjungos teismas turi priimti sprendimą tik dėl šalių, kurios turi apibrėžti ginčo dalyką, pareikštų reikalavimų, jis negali apsiriboti tik jų nurodytais argumentais savo reikalavimams pagrįsti, antraip jam kartais galėtų prireikti grįsti savo sprendimą klaidingais teisiniais argumentais. Tuo remdamasis, skundžiamo sprendimo 26 punkte Bendrasis Teismas padarė išvadą, kad Sąjungos teismas gali ir prireikus privalo *ex officio* nagrinėti tam tikrus su akto turinio teisėtumu susijusius pagrindus. Skundžiamo sprendimo 27 punkte Bendrasis Teismas nurodė, kad pagrindas, siejamas su teisės akto taikymo sritimi, yra susijęs su viešąja tvarka, todėl turi būti išnagrinėtas *ex officio*. Bendrasis Teismas pabrėžė, kad jis neatliktų savo funkcijos spręsti dėl teisėtumo, jeigu neatkreiptų dėmesio į tai, kad ginčijamas sprendimas priimtas remiantis teisės norma, kuri nagrinėjamu atveju negali būti taikoma, nors šalys to ir neginčytų, ir jei nagrinėjamoje byloje jis pats priimtų sprendimą, taikydamas tokią teisės normą.

35 Toliau skundžiamo sprendimo 38 punkte Bendrasis Teismas numanomai pripažino, kad Apeliacinė taryba pažeidė Reglamento Nr. 207/2009 7 straipsnio 1 dalies a punkto taikymo sritį, nes, anot jo, prieš nagrinėdama šio reglamento 7 straipsnio 1 dalies b punktą ji klaidingai nesiėmė priemonių nustatyti, ar žymuo, kurį prašyta įregistruoti kaip Europos Sąjungos prekių ženklą, atitiko to reglamento 4 straipsnyje įtvirtintas sąlygas, įskaitant galimybę būti pavaizduotam grafiškai, ir galbūt reikėjo atsisakyti jį registruoti remiantis šio 7 straipsnio 1 dalies a punktu. Iš tiesų, kadangi pagal Reglamento Nr. 207/2009 7 straipsnio 1 dalies b punktą neregistruojami neturintys jokio skiriamojo požymio „prekių ženklai“, skundžiamo sprendimo 36 punkte Bendrasis Teismas nurodė, kad, siekiant įregistruoti žymenį kaip Europos Sąjungos prekių ženklą, jo skiriamasis požymis gali būti vertinamas tik konstatavus, kad jis gali būti prekių ženklas, kaip tai suprantama pagal šio reglamento 4 straipsnį, t. y. nuo to momento, kai konstatuojama, kad jį galima pavaizduoti grafiškai.

36 Antra, skundžiamo sprendimo 50–61 punktuose Bendrasis Teismas išnagrinėjo, ar ginčijamas žymuo atitiko Reglamento Nr. 207/2009 4 straipsnyje numatytas sąlygas, taigi, ar taikytinas Reglamento Nr. 207/2009 7 straipsnio 1 dalies a punkte įtvirtintas absoliutaus atsisakymo registruoti pagrindas.

37 Šiuo klausimu skundžiamo sprendimo 57 punkte Bendrasis Teismas nurodė, kad ginčijamo žymens sukeliamo lytėjimo pojūčio aiškiai ir išsamiai nematyti iš paties grafinio šio žymens vaizdo, jis daugių daugiausia išplaukia iš prie jo pridėto aprašymo. Todėl, anot Bendrojo Teismo, šis aprašymas ne tik nepadeda apibūdinti prašomos apsaugos pagal prekių ženklų teisę objekto ir apimties, kaip reikalaujama pagal Teisingumo Teismo jurisprudenciją, bet, priešingai, gali sukelti abejonių dėl šio grafinio vaizdo objekto ir apimties, nes juo siekiama išplėsti prašomos apsaugos dalyką. Remdamasis tuo, kas išdėstyta, skundžiamo sprendimo 58 punkte Bendrasis Teismas nusprendė, kad ginčijamas žymuo neatitinka Reglamento Nr. 207/2009 4 straipsnyje numatytų sąlygų, todėl jam taikomas absoliutus atsisakymo registruoti pagrindas, nurodytas šio reglamento 7 straipsnio 1 dalies a punkte.

38 Skundžiamo sprendimo 60 punkte Bendrasis Teismas padarė išvadą, kad Reglamento Nr. 207/2009 7 straipsnio 1 dalies b punktas negalėjo būti taikomas vertinant paraišką įregistruoti ginčijamą žymenį kaip Europos Sąjungos prekių ženklą, todėl Apeliacinė taryba negalėjo teisėtai taikyti šios nuostatos, kad priimtų ginčijamą sprendimą.

39 Skundžiamu sprendimu Bendrasis Teismas panaikino ginčijamą sprendimą.

Procesas Teisingumo Teisme ir apeliacinės bylos šalių reikalavimai

40 Tą pačią dieną kaip ir apeliacinis skundas pateiktu dokumentu EUIPO, remdamasi Teisingumo Teismo procedūros reglamento 170a straipsnio 1 dalimi, paprašė priimti jos apeliacinį skundą pagal Europos Sąjungos Teisingumo Teismo statuto 58a straipsnio trečią pastraipą.

41 2023 m. liepos 11 d. Nutartimi *EUIPO / Neoperl* (C-93/23 P, EU:C:2023:601) apeliacinis skundas buvo pripažintas priimtinu.

42 EUIPO Teisingumo Teismo prašo:

– panaikinti skundžiamą sprendimą,

– atmesti ieškinį, pareikštą dėl ginčijamo sprendimo, ir

– nurodyti kiekvienai šaliai padengti savo bylinėjimosi išlaidas.

43 *Neoperl* Teisingumo Teismo prašo:

– patenkinti apeliacinį skundą tiek, kiek juo prašoma panaikinti skundžiamą sprendimą, o likusią jo dalį atmesti,

– panaikinti skundžiamą sprendimą dėl to, kad jame neatsižvelgta į ieškinio pagrindą, susijusį su EUIPO padarytu Reglamento 2017/1001 71 straipsnio 1 dalies, siejamos su Reglamento Nr. 207/2009 7 straipsnio 1 dalies a punktu ir Reglamento 2017/1001 94 straipsnio 1 dalimi, pažeidimu,

– grąžinti bylą EUIPO, kad ši pirmą kartą išnagrinėtų Reglamento Nr. 207/2009 7 straipsnio 1 dalies a punkte, siejamame su 4 straipsniu, numatytas sąlygas, ir

– priteisti iš EUIPO bylinėjimosi išlaidas.

Dėl apeliacinio skundo

44 EUIPO nurodo vienintelį apeliacinio skundo pagrindą.

Šalių argumentai

45 Grįsdama apeliacinį skundą EUIPO nurodo vienintelį pagrindą, grindžiamą Reglamento 2017/1001 72 straipsnio 3 dalies pažeidimu. Šį vienintelį pagrindą sudaro dvi dalys.

46 Pirmoje vienintelio pagrindo dalyje EUIPO priekaištauja Bendrajam Teismui dėl to, kad šis peržengė Reglamento 2017/1001 72 straipsnio 3 dalyje įtvirtintas savo jurisdikcijos ribas, nes *ex officio* ir priešingai *Neoperl* reikalavimams išnagrinėjo Reglamento Nr. 207/2009 7 straipsnio 1 dalies a punkte, siejamame su šio reglamento 4 straipsniu, numatyto absoliutaus atsisakymo registruoti pagrindo taikytinumą. Kalbant konkrečiai, EUIPO nuomone,

skundžiamo sprendimo 47 punkte Bendrasis Teismas klaidingai nurodė, kad atsakymas į klausimą, ar ginčijamas žymuo atitinka Reglamento Nr. 207/2009 4 straipsnyje nustatytas sąlygas, įskaitant galimybę jį pavaizduoti grafiškai, yra „išankstinis etapas“, būtinas norint išnagrinėti ieškinio pagrindus, kildinamus iš Reglamento Nr. 2017/1001 ir 7 straipsnio 1 dalies b punkto ir 95 straipsnio 1 dalies pažeidimo.

47 Antroje šio pagrindo dalyje EUIPO priekaištauja Bendrajam Teismui dėl to, kad šis peržengė Reglamento 2017/1001 72 straipsnio 3 dalyje įtvirtintas savo jurisdikcijos ribas, nes *ex officio* išnagrinėjo Reglamento Nr. 207/2009 ir 7 straipsnio 1 dalies a punkte įtvirtinto absoliutaus atsisakymo registruoti pagrindo materialines sąlygas, kurių Apeliacinė taryba aiškiai nenagrinėjo ginčijamame sprendime; taip jis užėmė jos vietą ir skundžiamo sprendimo 50–58 punktuose faktiškai panaikino ir pakeitė ginčijamą sprendimą, nors ir patvirtino jo rezoliucinės dalies pagrįstumą.

48 Taip neteisėtai pakeitęs ginčijamą sprendimą Bendrasis Teismas, anot EUIPO, pažeidė Sąjungos teisės aktų leidėjo Apeliacinei tarybai suteiktą pirminę kompetenciją nagrinėti jai pateiktas apeliacijas. Be to, jis tariamai pažeidė Apeliacinės tarybos specifinę pirminę kompetenciją neapsiriboti ekspertės sprendimo kontrole (Reglamento 2017/1001 71 straipsnio 1 dalies antrame sakinyje numatytas antrasis variantas), bet prireikus pačiai pasinaudoti ekspertės įgaliojimais (Reglamento 2017/1001 71 straipsnio 1 dalies antrame sakinyje numatytas pirmasis variantas), įskaitant, be kita ko, galimybę atlikti išsamesnę ar platesnę ekspertės dar neištirtų faktų analizę. Galiausiai Bendrasis Teismas tariamai pažeidė teisinę apsaugą, kurią Sąjungos teisės aktų leidėjas suteikė ieškovei pirmojoje instancijoje.

49 Bet kuriuo atveju skundžiamam sprendimui tariamai būdingas „vidinis nenuoseklumas“, dėl kurio EUIPO neturi galimybės jo įvykdyti. Šį nenuoseklumą lėmė aplinkybė, kad Bendrasis Teismas formaliai nepakeitė ginčijamo sprendimo ir neatmetė ieškinio, nepaisant to, kad pakeisdamas šio sprendimo teisinį pagrindą jis būtent patvirtino jo rezoliucinės dalies pagrįstumą.

50 Atsiliepime į apeliacinį skundą *Neoperl* neginčija EUIPO nurodyto vienintelio pagrindo, susijusio su Reglamento 2017/1001 72 straipsnio 3 dalies pažeidimu, pagrįstumo. Iš tiesų, kaip ir EUIPO, *Neoperl* mano, kad Bendrasis Teismas peržengė šioje nuostatoje nubrėžtas jo jurisdikcijos ribas, nes nusprendė turįs dalykinę jurisdikciją pats pirmą kartą nagrinėti Reglamento Nr. 207/2009 ir 7 straipsnio 1 dalies a punktą, siejamą su to paties reglamento 4 straipsniu, ir vietoj Apeliacinės tarybos priimti sprendimą iš esmės. *Neoperl* taip pat pritaria EUIPO argumentams dėl Sąjungos teisės aktų leidėjo suteiktos teisinės apsaugos pažeidimo ir mano, kad skundžiamo sprendimo 47–58 punktuose išdėstytos Bendrojo Teismo išvados pažeidžia jos teisę būti išklausytai. Dėl šios priežasties, jos nuomone, skundžiamas sprendimas turi būti panaikintas ir byla grąžinta EUIPO, kad ši pati visapusiškai išnagrinėtų Reglamento Nr. 207/2009 7 straipsnio 1 dalies a punktą, siejamą su šio reglamento 4 straipsniu.

51 Atvirkščiai, kiek tai susiję su Reglamento Nr. 207/2009 7 straipsnio 1 dalies a ir b punktų santykiu, *Neoperl* mano, kad skundžiamame sprendime Bendrasis Teismas iš esmės teisingai nusprendė, kad nagrinėjant juose įtvirtintus absoliučius atsisakymo registruoti pagrindus reikia laikytis eiliškumo, todėl pirmiausia nagrinėtinos pirmosios iš šių nuostatų taikymo sąlygos.

52 Dublike EUIPO ginčija *Neoperl* argumentus dėl nurodyto eiliškumo nagrinėjant Reglamento Nr. 207/2009 7 straipsnio 1 dalyje numatytus absoliučius atsisakymo registruoti pagrindus ir iš esmės teigia, kad iš šios nuostatos teksto, struktūros ir tikslo nematyti, kad nagrinėti ir taikyti jos b punkte numatytą atsisakymo registruoti pagrindą galima tik prieš tai išnagrinėjus jos a punkte numatytą atsisakymo registruoti pagrindą.

53 Triplike *Neoperl* pabrėžia, kad nors pritaria EUIPO, jog skundžiamu sprendimu pažeista Reglamento 2017/1001 72 straipsnio 3 dalis, todėl jis naikintinas, jos nuomone, esamoje bylos stadijoje negalima priimti galutinio sprendimo.

Teisingumo Teismo vertinimas

54 Pirmiausia pažymėtina, kad paraiška įregistruoti ginčijamą žymenį kaip Europos Sąjungos prekių ženklą pateikta 2016 m. rugsėjo 1 d. Vadinasi, ginčui taikomos, pirma, Reglamento Nr. 207/2009 materialinės nuostatos ir, antra, Reglamento 2017/1001 procedūrinės nuostatos (šiuo klausimu žr. 2024 m. birželio 20 d. Sprendimo *EUIPO / Indo European Foods*, C-801/21 P, EU:C:2024:528, 50 punktą ir jame nurodytą jurisprudenciją).

Dėl apeliacinio skundo vienintelio pagrindo pirmos dalies

55 Primintina, kad Reglamento Nr. 207/2009 7 straipsnio 1 dalies a–m punktuose išvardyti absoliutūs atsisakymo registruoti žymenį kaip Europos Sąjungos prekių ženklą pagrindai.

56 Nors įmanoma kartu taikyti kelis šių pagrindų, kiekvienas šiame straipsnyje nurodytas absoliutus atsisakymo registruoti pagrindas yra savarankiškas, nepriklauso nuo kitų ir turi būti nagrinėjamas atskirai (pagal analogiją žr. 2003 m. balandžio 8 d. Sprendimo *Linde ir kt.*, C-53/01-C-55/01, EU:C:2003:206, 67 punktą ir 2015 m. rugsėjo 16 d. Sprendimo *Société des Produits Nestlé*, C-215/14, EU:C:2015:604, 46 punktą).

57 Nagrinėjamu atveju palyginęs Reglamento Nr. 207/2009 4 straipsnį, kuriame numatyta galimybės grafiškai pavaizduoti ginčijamą žymenį sąlyga, su šio reglamento 7 straipsniu, Bendrasis Teismas padarė išvadą, kad reikia skirtį sąvoką „žymuo“ nuo sąvokos „prekių ženklas“. Taigi skundžiamo sprendimo 36 punkte Bendrasis Teismas, remdamasis 2021 m. spalio 6 d. Sprendimo *M/S. Indeutsch International / EUIPO – 135 Kirkstall (V formos kreivės tarp dviejų lygiagrečių linijų)* (T-124/20, EU:T:2021:668) 46 punktu, nusprendė, kad, siekiant įregistruoti žymenį kaip Europos Sąjungos prekių ženklą, jo skiriamasis požymis gali būti vertinamas tik konstatavus, kad jis gali būti prekių ženklas, kaip tai suprantama pagal šį 4 straipsnį, t. y. nuo to momento, kai konstatuojama, kad jį galima pavaizduoti grafiškai.

58 Tiesa, Reglamento Nr. 207/2009 4 straipsnyje ir 7 straipsnio 1 dalies a punkte vartojama sąvoka „žymenys“, o kitose šio 7 straipsnio 1 dalies nuostatose – arba ši sąvoka, arba sąvoka „prekių ženklai“.

59 Vis dėlto, jei Sąjungos teisės aktų leidėjas būtų norėjęs dėl šio terminologijos skirtumo įtvirtinti Reglamento Nr. 207/2009 7 straipsnio 1 dalyje nagrinėjimo eiliškumą, pirmenybę teikdamas šios nuostatos a punkte numatytam atsisakymo registruoti pagrindui, jis nuosekliai vartotų sąvoką „prekių ženklas“ visuose kituose atsisakymo registruoti pagrinduose, numatytuose tos pačios nuostatos b–m punktuose. Tačiau taip nėra, nes, pavyzdžiui, šio reglamento 7 straipsnio 1 dalies e punkte kalbama apie „žymenis“. Taigi pripažintina, kad 7 straipsnio 1 dalyje šios dvi sąvokos

vartojamos pakaitomis, todėl vienos jų nurodymas šios nuostatos a punkte, o kitos – b punkte negali patvirtinti Sąjungos teisės aktų leidėjo ketinimo suteikti šiame a punkte numatytam atsisakymo registruoti pagrindui pirmumą prieš kitus atsisakymo pagrindus, įskaitant nurodytąjį b punkte.

60 Be to, pažymėtina, kad iš jokios kitos Reglamento Nr. 207/2009 7 straipsnio 1 dalies teksto vietos nematyti, kad nagrinėjant šios nuostatos a–m punktuose numatytus absoliučius atsisakymo registruoti pagrindus reikia laikytis kokio nors eiliškumo.

61 Vadinasi, nagrinėdama registracijos paraišką Apeliacinė taryba gali nuspręsti, kad tam tikrais atvejais tinkamiau pirmiausia analizuoti Reglamento Nr. 207/2009 7 straipsnio 1 dalies a punkte numatytą atsisakymo registruoti pagrindą, o kitais atvejais – šio reglamento 7 straipsnio 1 dalies b punkte numatytą pagrindą, ir dėl tokio pasirinkimo šio nagrinėjimo pabaigoje priimtas Apeliacinės tarybos sprendimas netampa teisiškai klaidingas.

62 Pavyzdžiui, kai žymens negalima pavaizduoti grafiškai, kaip tai suprantama pagal Reglamento Nr. 207/2009 7 straipsnio 1 dalies a punktą, siejamą su šio reglamento 4 straipsniu, nebūtina remiantis to paties reglamento 7 straipsnio 1 dalies b punktu nagrinėti, ar šis žymuo turi skiriamąjį požymį. Tačiau gali būti ir atvirkščiai, nes kai žymuo neturi skiriamojo požymio, kaip tai suprantama pagal pastarąją nuostatą, nėra prasmės nagrinėti, ar jį galima pavaizduoti grafiškai.

63 Taigi aplinkybė, kad ginčijamame sprendime Apeliacinį taryba, prieš nagrinėdama Reglamento Nr. 207/2009 7 straipsnio 1 dalies b punkte numatytą atsisakymo registruoti pagrindą, neišnagrinėjo šio reglamento 7 straipsnio 1 dalies a punkte numatyto pagrindo, nereiškia teisės akto taikymo srities pažeidimo.

64 Vadinasi, skundžiamo sprendimo 38 punkte Bendrasis Teismas padarė teisės klaidą, nes priekaištavo Apeliacinei tarybai dėl to, kad ginčijamame sprendime ši nenagrinėjo, ar ginčijamas žymuo gali būti prekių ženklas, nes laikė tokį nagrinėjimą nereikšmingu dėl savo išvados, kad šis žymuo bet kuriuo atveju neturi skiriamojo požymio. Taip nuspręsdamas Bendrasis Teismas faktiškai nustatė eiliškumą, kurio reikia laikytis nagrinėjant Reglamento Nr. 207/2009 7 straipsnio 1 dalyje numatytus absoliučius atsisakymo registruoti pagrindus, nors Sąjungos teisės aktų leidėjas visai neketino įtvirtinti tokio eiliškumo.

65 Darytina išvada, kad apeliacinio skundo vienintelio pagrindo pirma dalis yra pagrįsta.

Dėl apeliacinio skundo vienintelio pagrindo antros dalies

66 Pirmiausia reikia pažymėti, kad skundžiamame sprendime Bendrasis Teismas formaliai nenurodė, kad pasinaudojo jurisdikcija pakeisti ginčijamą sprendimą, kaip numatyta Reglamento 2017/1001 72 straipsnio 3 dalyje. Kalbant konkrečiai, skundžiamo sprendimo rezoliucinėje dalyje Bendrasis Teismas tik panaikino ginčijamą sprendimą.

67 Vis dėlto skundžiamo sprendimo 50–58 punktuose, sujungtuose skirsnyje, skirtame ieškinio pagrindui, susijusiam su teisės akto taikymo srities pažeidimu, pagrįsti, Bendrasis Teismas *ex officio* išnagrinėjo Reglamento Nr. 207/2009 7 straipsnio 1 dalies a punkte įtvirtinto absoliutaus atsisakymo registruoti pagrindo materialines taikymo sąlygas ir, remdamasis šia nuostata, kurioje įtvirtintą atsisakymo pagrindą jis manė esant būtina nagrinėti pirmiausia, konstatavo, kad ginčijamas žymuo neatitinka joje numatytų sąlygų. Taip Bendrasis Teismas implicitiškai, bet neišvengiamai pakeitė ginčijamą sprendimą.

68 Tiesa, primintina, kad pagal Reglamento 2017/1001 72 straipsnio 2 ir 3 dalis „Bendrasis Teismas turi jurisdikciją panaikinti arba pakeisti [EUIPO apeliacinės tarybos] sprendimą“.

69 Vis dėlto ši 72 straipsnio 2 ir 3 dalyse Bendrajam Teismui pripažinta teisė pakeisti sprendimą nesuteikia jam jurisdikcijos atlikti vertinimo, dėl kurio Apeliacinė taryba dar nėra pareiškusi nuomonės. Dėl šios priežasties sprendimų pakeitimo įgaliojimais turi būti naudojamasi iš esmės tik tais atvejais, kai patikrinęs Apeliacinės tarybos atliktą vertinimą Bendrasis Teismas, remdamasis nustatytomis faktinėmis ir teisinėmis aplinkybėmis, gali nustatyti, kokį sprendimą turėjo priimti Apeliacinė taryba (šiuo klausimu žr. 2011 m. liepos 5 d. Sprendimo *Edwin / VRDT*, C-263/09 P, EU:C:2011:452, 72 punktą ir 2013 m. rugsėjo 26 d. Sprendimo *Centrotherm Systemtechnik / centrotherm Clean Solutions*, C-609/11 P, EU:C:2013:592, 48 punktą).

70 Kadangi nagrinėjamu Apeliacinė taryba nenagrinėjo Reglamento Nr. 207/2009 7 straipsnio 1 dalies a punkte įtvirtinto absoliutaus atsisakymo registruoti pagrindo, Bendrajam Teismui buvo neįmanoma kontroliuoti jos atlikto vertinimo, taigi jis negalėjo teisėtai pakeisti ginčijamo sprendimo šiuo klausimu. Iš tiesų šis ginčijamo sprendimo pakeitimas reiškė, kad Bendrasis Teismas pirmą kartą vertino faktus ir įrodymus, kurių Apeliacinė taryba netyrė.

71 Kaip generalinis advokatas nurodė savo išvados 98 ir 99 punktuose, taip pasinaudojęs jurisdikcija pakeisti sprendimą Bendrasis Teismas akivaizdžiai nepaisė privalomos institucinės sistemos, kurioje veikia Reglamento 2017/1001 72 straipsnio 3 dalyje įtvirtinta teisė pakeisti intelektinės nuosavybės srityje priimtą sprendimą ir kuria siekiama užtikrinti teisės subjektams jų teisės į veiksmingą teisminę gynybą paisymą šioje srityje.

72 Darytina išvada, kad apeliacinio skundo vienintelio pagrindo antra dalis taip pat yra pagrįsta.

73 Atsižvelgiant į visa tai, kas išdėstyta, reikia pritarti vieninteliam apeliacinio skundo pagrindui, todėl panaikinti skundžiamą sprendimą.

Dėl ieškinio Bendrajame Teisme

74 Pagal Europos Sąjungos Teisingumo Teismo statuto 61 straipsnio pirmą pastraipą tuo atveju, kai Teisingumo Teismas panaikina Bendrojo Teismo sprendimą, jis gali pats paskelbti galutinį sprendimą, jei toje bylos stadijoje tai galima daryti, arba grąžinti bylą Bendrajam Teismui.

75 Nagrinėjamu atveju Teisingumo Teismas laikosi nuomonės, kad esamoje bylos stadijoje negalima priimti galutinio sprendimo, nes Bendrasis Teismas neišnagrinėjo nė vieno iš dviejų *Neoperl* nurodytų ieškinio pagrindų, o tam būtina įvertinti faktines aplinkybes.

76 Taigi bylą reikia grąžinti Bendrajam Teismui.

Dėl bylinėjimosi išlaidų

77 Kadangi byla grąžinama Bendrajam Teismui, reikia atidėti su apeliaciniu skundu susijusių bylinėjimosi išlaidų klausimo nagrinėjimą.

Remdamasis šiais motyvais, Teisingumo Teismas (penktoji kolegija) nusprendžia:

1. **Panaikinti 2022 m. gruodžio 7 d. Europos Sąjungos Bendrojo Teismo sprendimą *Neoperl / EUIPO (Cilindro formos santechninio įdėklo vaizdas)* (T-487/21, EU:T:2022:780).**

2. **Grąžinti bylą T-487/21 Europos Sąjungos Bendrajam Teismui.**

3. **Atidėti bylinėjimosi išlaidų klausimo nagrinėjimą.**

Parašai.