A BÍRÓSÁG ÍTÉLETE (ötödik tanács)

2025. január 23.*

„Fellebbezés – Európai uniós védjegy – 207/2009/EK rendelet – 4. cikk – Európai uniós védjegyoltalom tárgyát képező megjelölés – Egy henger alakú szaniterbetétet ábrázoló, tapintható pozícióvédjegy lajstromozása iránti kérelem – 7. cikk – Feltétlen kizáró okok – A 207/2009 rendelet 7. cikke (1) bekezdésének a) pontjában foglalt kizáró ok előzetes vizsgálatára vonatkozó kötelezettség – Hiány – (EU) 2017/1001 rendelet – A 72. cikk (3) bekezdése – A Törvényszéknek a fellebbezési tanács határozatának megváltoztatására vonatkozó hatásköre – Korlátok”

A C-93/23. P. sz. ügyben,

az **Európai Unió Szellemi Tulajdoni Hivatala (EUIPO)** (képviselik: D. Hanf, T. Klee és E. Markakis, meghatalmazotti minőségben)

fellebbezőnek

az Európai Unió Bírósága alapokmányának 56. cikke alapján 2023. február 17-én benyújtott fellebbezése tárgyában,

a másik fél az eljárásban:

a **Neoperl AG** (székhelye: Reinach [Svájc], képviselik: M. C. Mertzlufft-Paufler, M. Nielen és C. Schrempp Rechtsanwälte)

felperes az elsőfokú eljárásban,

A BÍRÓSÁG (ötödik tanács),

tagjai: K. Lenaerts, a Bíróság elnöke, az ötödik tanács elnökeként eljárva, I. Jarukaitis, a negyedik tanács elnöke, E. Regan, Csehi Z. és O. Spineanu-Matei (előadó) bírák,

főtanácsnok: P. Pikamäe,

hivatalvezető: A. Calot Escobar,

tekintettel az írásbeli szakaszra,

a főtanácsnok indítványának a 2024. szeptember 12-i tárgyaláson történt meghallgatását követően,

* Az eljárás nyelve: német.

meghozta a következő

Ítéletet

1 Az Európai Unió Szellemi Tulajdoni Hivatala (EUIPO) fellebbezésével az Európai Unió Törvényszéke 2022. december 7-i Neoperl kontra EUIPO (Egy henger alakú szaniteralkatrész betétjének ábrázolása) ítéletének (T-487/21, a továbbiakban: megtámadott ítélet, EU:T:2022:780) hatályon kívül helyezését kéri, amely ítéletben a Törvényszék hatályon kívül helyezte az EUIPO ötödik fellebbezési tanácsának egy henger alakú szaniterbetétet ábrázoló pozícióvédjegy európai uniós védjegyként történő lajstromozásáról szóló 2021. június 3-i határozatát (R 2327/2019-5. sz. ügy) (a továbbiakban: vitatott határozat).

Jogi háttér

A 207/2009 rendelet

2 A 2015. december 16-i (EU) 2015/2424 európai parlamenti és tanácsi rendelettel (HL 2015. L 341., 21. o.) módosított, a közösségi védjegyről szóló, 2009. február 26-i 207/2009/EK tanácsi rendelet (HL 2009. L 78., 1. o.; helyesbítés: HL 2017. L 142., 104. o; a továbbiakban: 207/2009 rendelet) „Az európai uniós védjegyoltalom tárgyát képező megjelölés” című 4. cikke az alábbiak szerint rendelkezik:

„Európai uniós védjegyoltalom tárgya lehet minden grafikailag ábrázolható megjelölés, így különösen szó – beleértve a személyneveket –, ábra, kép, alakzat, betű, szám, továbbá az áru vagy a csomagolás formája, ha e megjelölés alkalmas arra, hogy valamely vállalkozás áruit vagy szolgáltatásait megkülönböztesse más vállalkozások áruitól vagy szolgáltatásaitól.”

3 A 207/2009 rendelet „Feltétlen kizáró okok” című 7. cikke a következőket írja elő:

„(1) A megjelölés nem részesülhet védjegyoltalomban, ha

a) nem felel meg a 4. cikkben meghatározott követelményeknek;

b) nem alkalmas a megkülönböztetésre;

c) kizárólag olyan jelekből vagy adatokból áll, amelyeket a forgalomban az áru vagy a szolgáltatás fajtája, minősége, mennyisége, rendeltetése, értéke, földrajzi származása, előállítási vagy teljesítési ideje, illetve egyéb jellemzője feltüntetésére használhatnak;

d) kizárólag olyan jelekből vagy adatokból áll, amelyeket az általános nyelvhasználatban, illetve a tisztességes üzleti gyakorlatban állandóan és szokásosan alkalmaznak;

e) kizárólag
   i. olyan formából vagy egyéb jellemzőből áll, amely az áru jellegéből következik;
   ii. az árunak olyan formájából vagy egyéb jellemzőjéből áll, amely a célzott műszaki hatás eléréséhez szükséges; vagy
   iii. olyan formából vagy egyéb jellemzőből áll, amely lényeges értéket ad az áruhoz;

f) a közrendbe vagy a közerkölcsbe ütközik;

g) alkalmas a fogyasztók megtévesztésére különösen az áru, illetve a szolgáltatás fajtája, minősége vagy földrajzi származása tekintetében;

h) lajstromozásához az illetékes szerv nem járult hozzá, és az ipari tulajdon oltalmára létesült, 1883. március 20-án Párizsban aláírt, legutóbb 1967. július 14-én Stockholmban felülvizsgált és 1979. szeptember 28-án módosított Párizsi Egyezmény *(Recueil des traités des Nations unies*, 828. kötet, 11851. szám, 305. o., kihirdette az 1970. évi 18. törvényerejű rendelet;] (a továbbiakban: Párizsi Egyezmény) 6c. cikke alapján nem részesülhet védjegyoltalomban;

i) a Párizsi Egyezmény 6c. cikkében nem említett olyan kitüntetést, jelvényt vagy címert tartalmaz, amelyhez különleges közérdek fűződik, kivéve, ha lajstromozásához az illetékes szerv hozzájárult;

j) az eredetmegjelölések és a földrajzi jelzések oltalmát biztosító uniós jogszabályok vagy nemzeti jog, vagy olyan nemzetközi megállapodás alapján, amelyben az Unió vagy az érintett tagállam részes fél, ki van zárva az oltalomból;

k) a borral kapcsolatos hagyományos kifejezések oltalmát biztosító uniós jogszabályok vagy olyan nemzetközi megállapodás alapján, amelyben az Unió részes fél, ki van zárva az oltalomból;

l) a hagyományos különleges termékek oltalmát biztosító uniós jogszabályok vagy olyan nemzetközi megállapodás alapján, amelyben az Unió részes fél, ki van zárva az oltalomból;

m) olyan korábbi fajtanévből áll vagy alapvető elemeiben olyan korábbi fajtanevet idéz, amelyet a növényfajta-oltalmat biztosító uniós jogszabálynak vagy nemzeti jognak megfelelően, vagy ilyen oltalmat biztosító olyan nemzetközi megállapodás alapján lajstromoztak, amelyben az Unió vagy az érintett tagállam részes fél, azonos vagy rokon fajba tartozó növényfajta tekintetében.

[…]”

4 E rendelet „A bejelentés kellékei” című 26. cikkének (1) és (3) bekezdése a következőképpen rendelkezik:

„(1) Az európai uniós védjegybejelentésnek tartalmaznia kell

[…]

d) a megjelölést.

[…]

(3) Az európai uniós védjegybejelentésnek meg kell felelnie a 162. cikk (1) bekezdésében említett végrehajtási rendeletben […] megállapított feltételeknek.”

Az (EU) 2017/1001 rendelet

5 A módosított 207/2009 rendeletet 2017. október 1-jei hatállyal hatályon kívül helyezte és felváltotta az európai uniós védjegyről szóló, 2017. június 14-i (EU) 2017/1001 európai parlamenti és tanácsi rendelet (HL 2017. L 154., 1. o.).

6 Az 2017/1001 rendeletnek „A bejelentés kellékei” című 31. cikke (1) bekezdésének d) pontjában a következőket írja elő:

„(1) Az európai uniós védjegybejelentésnek tartalmaznia kell

[…]

d) a megjelölésnek a 4. cikk b) pontjában rögzített követelményeknek megfelelő ábrázolását.

[…]

(3) Az (1) és (2) bekezdésben említett követelményeken túl az európai uniós védjegybejelentésnek meg kell felelnie az e rendeletben és a rendelet alapján elfogadott végrehajtási jogi aktusokban megállapított alaki követelményeknek. Amennyiben az említett követelmények a megjelölés elektronikus ábrázolásáról rendelkeznek, az ügyvezető igazgató meghatározhatja az elektronikus fájl formátumát és maximális méretét.”

7 A 2017/1001 rendeletnek „A bejelentés alaki vizsgálata” című 41. cikkének (1), (2) és (4) bekezdése a következőképpen szól:

„(1) A[z EUIPO] megvizsgálja, hogy

[…]

b) az európai uniós védjegybejelentés kielégíti-e a 31. cikk (3) bekezdésében említett feltételeket és követelményeket;

[…]

(2) Ha az európai uniós védjegybejelentés nem felel meg az (1) bekezdésben említett feltételeknek, a[z EUIPO] a bejelentőt az értesítés kézhezvételétől számított két hónapon belül történő hiánypótlásra, illetve a díj megfizetésére hívja fel.

[…]

(4) Ha az (1) bekezdés b) albekezdése szerinti hiányokat az előírt határidőn belül nem pótolják, a[z EUIPO] a bejelentést elutasítja.”

8 E rendeletnek „A fellebbezés tárgyában hozott határozat” című 71. cikke a következőképpen rendelkezik:

„(1) A fellebbezési tanács a fellebbezés érdemi vizsgálatát követően határoz a fellebbezésről. A fellebbezési tanács eljár annak a szervezeti egységnek a hatáskörében, amelyik a fellebbezéssel

megtámadott határozatot hozta, vagy az ügyet visszautalja ehhez a szervezeti egységhez új eljárásra.

(2) Ha a fellebbezési tanács az ügyet visszautalja ahhoz a szervezeti egységhez, amelyik a fellebbezéssel megtámadott határozatot hozta, ez a szervezeti egység azonos tényállás esetén a fellebbezési tanács határozatának alapjául szolgáló jogértelmezéshez kötve van.

(3) A fellebbezési tanács határozata a 72. cikk (5) bekezdésében említett határidő lejártától, vagy ha e határidőn belül a Törvényszékhez keresetet nyújtottak be, a kereset elutasításának napjától, vagy ha a Törvényszék határozata ellen a Bíróságnál fellebbezést nyújtottak be, a fellebbezés elutasításának napjától hatályos.”

9 A rendelet „A Bírósághoz benyújtott keresetek” című 72. cikke értelmében:

„(1) A fellebbezési tanácsok fellebbezés tárgyában hozott határozatai a Törvényszék előtt keresettel támadhatók meg.

(2) A kereset hatáskör hiányára, lényeges eljárási szabálysértésre, az EUMSZ vagy e rendelet, illetve az ezek alkalmazásával kapcsolatos bármely jogszabály megsértésére vagy hatáskörrel való visszaélésre alapítva indítható.

(3) A Törvényszék a megtámadott határozatot megsemmisítheti vagy megváltoztathatja.

(4) A kereset indítására a fellebbezési tanács előtti eljárásban részt vevő bármely fél jogosult, akit a határozat hátrányosan érint.

(5) A keresetet a fellebbezési tanács határozatának kézbesítésétől számított két hónapon belül kell a Törvényszékhez benyújtani.

(6) A[z EUIPO] megteszi azokat az intézkedéseket, amelyek ahhoz szükségesek, hogy eleget tegyen a Törvényszék ítéletében, vagy ha ez utóbbival szemben fellebbezést nyújtottak be, a Bíróság ítéletében foglaltaknak.”

10 Az említett 2017/1001 rendelet „A[z EUIPO] határozatai és közlései” című 94. cikke a következőket írja elő:

„(1) A[z EUIPO] határozatait indokolni kell. A határozatok csak olyan érveken és bizonyítékokon alapulhatnak, amelyekkel kapcsolatban az érintett feleknek módjukban állt nyilatkozatot tenni. […]

[…]”

11 A 2017/1001 rendeletnek „A tényállás hivatalbóli vizsgálata” című 95. cikke a következőképpen rendelkezik:

„(1) A[z EUIPO] az előtte folyó eljárásban a tényeket hivatalból vizsgálja.

[…]”

12 A rendelet „Hatáskör” című 159. cikke a következőket írja elő:

„Az e rendeletben megállapított eljárásokban határozathozatalra a következők jogosultak:

a) az elbírálók;

b) a felszólalási osztályok;

c) a lajstrom vezetésével megbízott szervezeti egység;

d) a törlési osztályok;

e) a fellebbezési tanácsok;

f) az ügyvezető igazgató által erre kinevezett bármely szervezeti egység vagy személy.”

A jogvita előzményei

13 A jogvita hátterét a megtámadott ítélet 2–11. pontja rögzíti, és a jelen eljárás szempontjából a következőképpen foglalható össze.

14 2016. szeptember 1-jén a Neoperl AG a 207/2009 rendelet alapján európai uniós védjegy lajstromozása iránti kérelmet nyújtott be az EUIPO-hoz, a következő megjelölés tekintetében:

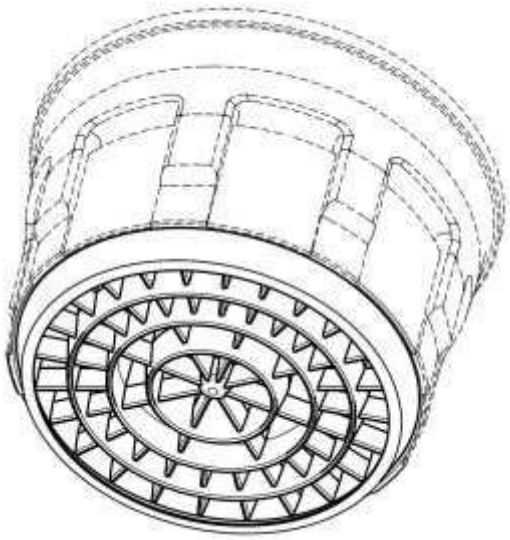

15 A lajstromozás iránti kérelemben a szóban forgó megjelölést „tapintható pozícióvédjegyként” jelölték meg, és a következőképpen írták le:

„A védjegy egy tapintható pozícióvédjegy. Az oltalom igénylése egy olyan szerkezetre terjed ki, amelyet egy henger alakú szaniteralkatrész egyik végén helyeznek el betétként, a vízfolyás irányában, kifelé fordítva, egy nem rugalmas alapra, azon túlnyúlóan; e szerkezet koncentrikus kör alakú, rugalmas, néhány milliméter magasságú lamellákból áll a külső felület egészén; a rugalmas

lamellákra az alappal párhuzamosan egy ujjal rányomva azok deformálhatók. Az oltalom igénylése nem terjed ki a beillesztendő elem körvonalának fennmaradó részére, amelyet az ábrán szaggatott vonal jelöl.”

16 A bejelentést a védjegyekkel ellátható termékek és szolgáltatások nemzetközi osztályozására vonatkozó, felülvizsgált és módosított, 1957. június 15-i Nizzai Megállapodás szerinti 11. osztályba tartozó áruk vonatkozásában tették, a következő leírással: „Behelyezhető szaniteralkatrészek, különösen vízsugárszabályozók és vízsugárformázók.”

17 Az említett védjegybejelentéssel szemben kifogásokat terjesztettek elő, a 207/2009 rendelet 26. cikke (1) bekezdésének d) pontjában (jelenleg a 2017/1001 rendelet 31. cikke (1) bekezdésének d) pontja) foglalt – a közösségi védjegyről szóló 40/94/EK tanácsi rendelet végrehajtásáról szóló, 1995. december 13-i 2868/95/EK bizottsági rendelet (HL 1995. L 303., 1. o.; magyar nyelvű különkiadás 17. fejezet, 1. kötet, 189. o.) 9. szabálya (3) bekezdésének a) pontjával (jelenleg a 2017/1001 rendelet 41. cikke (2) bekezdése) együttesen értelmezett – lajstromozást kizáró (alaki) okok miatt, mivel »az [EUIPO] általában nem fogad el tapintható védjegyeket«. A Neoperlnek így azt javasolták, hogy a bejelentett védjegyet minősítse át „pozícióvédjeggyé”.

18 2016. december 22-i levelével a Neoperl megtagadta a bejelentett védjegy átminősítését, és e tekintetben ragaszkodott a „tapintható pozícióvédjegynek” való minősítéshez, valamint az ahhoz mellékelt, a jelen ítélet 15. pontjában szereplő leíráshoz.

19 2019. október 11-i határozatával az elbíráló a 2017/1001 rendelet 41. cikkének (4) bekezdése alapján – különösen az említett rendelet 4. cikkével és 31. cikkének (3) bekezdésével együttesen értelmezve – alaki okok miatt elutasította a védjegybejelentési kérelmet, mivel lényegét tekintve a tapintható védjegy lajstromozására irányuló kérelem e rendelkezések értelmében nem volt kellően pontos.

20 Az elbíráló határozatával szemben a Neoperl 2019. október 16-án fellebbezést nyújtott be az EUIPO-hoz.

21 Az előadó 2020. augusztus 3-i értesítésével az EUIPO ötödik fellebbezési tanácsa jelezte a Neoperlnek, hogy függetlenül attól, hogy a szóban forgó megjelölés európai uniós védjegyként történő lajstromozása iránti kérelem megfelel-e a 2017/1001 rendelet 31. cikkében foglalt követelményeknek, úgy véli, hogy a rendelet 7. cikke (1) bekezdésének b) pontjában foglalt feltétlen kizáró ok releváns a jelen ügyben, és hogy a bejelentett védjegy ez utóbbi rendelkezés értelmében nem rendelkezik megkülönböztető képességgel.

22 2021. március 3-án a Neoperl benyújtotta a 2020. augusztus 3-i értesítésre vonatkozó észrevételeit.

23 A vitatott határozatban a fellebbezési tanács úgy ítélte meg, hogy az európai uniós védjegyként lajstromoztatni kívánt megjelölés nem rendelkezik a 2017/1001 rendelet 7. cikke (1) bekezdésének b) pontja értelmében vett megkülönböztető képességgel, és elutasította a fellebbezést.

A Törvényszék előtti eljárás és a megtámadott ítélet

24 A Törvényszék Hivatalához 2021. augusztus 10-én benyújtott keresetlevelével a Neoperl keresetet indított a vitatott határozat megsemmisítése iránt.

25 Keresetének alátámasztásaként a Neoperl két jogalapra hivatkozott. A 2017/1001 rendelet 7. cikke (1) bekezdése b) pontjának megsértésére alapított első jogalappal a Neoperl lényegében arra hivatkozott, hogy a fellebbezési tanács nem vette kellőképpen figyelembe a bejelentett védjegy sajátosságait. A Neoperl ebből arra következtetett, hogy a fellebbezési tanács megállapításával ellentétben az említett megjelölés igenis rendelkezik megkülönböztető képességgel.

26 A második, a 2017/1001 rendelet 95. cikke (1) bekezdése első mondatának megsértésére alapított jogalappal a Neoperl lényegében arra hivatkozott, hogy a fellebbezési tanács ugyan azt állította, hogy a szóban forgó megjelölés által keltett tapintás útján észlelhető benyomás csak kis mértékben tér el egy hagyományos, nem rugalmas szerkezet által keltett benyomástól, de nem szolgáltatott elegendő bizonyítékot ezen állítás alátámasztására, annak ellenére, hogy a feltétlen kizáró okok vizsgálata során köteles e tényeket hivatalból vizsgálni.

27 A Törvényszék a megtámadott ítélet 14–17. pontjában a jogvitára alkalmazandó rendelkezésekre vonatkozó előzetes észrevételeket fogalmazott meg.

28 A Törvényszék, miután megállapította, hogy a szóban forgó megjelölés európai uniós védjegyként történő lajstromozása iránti kérelem benyújtásának időpontja, azaz 2016. szeptember 1. meghatározó a feltétlen kizáró okok fennállásának vizsgálata céljából alkalmazandó anyagi jog meghatározása szempontjából, úgy ítélte meg, hogy a jogvitára a 207/2009 rendelet anyagi jogi rendelkezései irányadók, tehát adott esetben ezen anyagi jogi rendelkezések a 2015/2424 rendelet által bevezetett módosításokból erednek.

29 E tekintetben a Törvényszék pontosította, hogy a 2015/2424 rendelet 4. cikke úgy rendelkezik, hogy e rendelet 2016. március 23-án lép hatályba, de a 207/2009 rendelet egyes rendelkezései, köztük a 4. cikk és a 26. cikk (3) bekezdése, csak 2017. október 1-jétől alkalmazandók.

30 A Törvényszék úgy ítélte meg, hogy következésképpen a jelen ügyben az anyagi jogi szabályokat illetően a 207/2009 rendelet 4. cikkének és 26. cikke (3) bekezdésének a 2015/2424 rendelet általi módosítást megelőzően alkalmazandó változatát, valamint a 207/2009 rendelet 7. cikkét kell alkalmazni. A Törvényszék hozzátette, hogy ez utóbbi cikket illetően azonban a 207/2009 rendelet időbeli hatálya nem vezet eltérő eredményre az elé terjesztett fellebbezés vizsgálata szempontjából, mivel a 2015/2424 rendelettel bevezetett módosítások nem érintik a 207/2009 rendelet 7. cikke (1) bekezdése a) és b) pontjának a jelen ügyben kizárólagosan releváns rendelkezéseit. A Törvényszék ezért úgy ítélte meg, hogy a jelen ügyben az anyagi jogi szabályokat illetően a fellebbezési tanács által a vitatott határozatban és a Neoperl által a keresetlevélben a 2017/1001 rendelet 7. cikke (1) bekezdésének b) pontjára tett hivatkozásokat valójában a 207/2009 rendelet 7. cikke (1) bekezdésének b) pontjára való hivatkozásoknak kell tekinteni, mivel e két utóbbi rendelkezés tartalma azonos.

31 Végül a Törvényszék pontosította, hogy mivel az eljárási szabályokat általában a hatálybalépésüktől kezdve kell alkalmazni, a jogvitára a 2017/1001 rendelet eljárási rendelkezései az irányadók, mivel ez utóbbi rendelet a vitatott határozat elfogadásának időpontjában hatályban volt.

32 A kereset értékelése keretében a Törvényszék a megtámadott ítélet 20–22. pontjában lényegében arra emlékeztetett, hogy az elbíráló a 2017/1001 rendelet 41. cikkének (4) bekezdése alapján elutasította a szóban forgó megjelölés európai uniós védjegyként történő lajstromozása iránti kérelmet, és hogy a fellebbezési tanács úgy határozott, hogy kizárólag a 207/2009 rendelet 7. cikke (1) bekezdése b) pontjában foglalt feltétlen kizáró okot vizsgálja, és jelezte, hogy

irreleváns az a kérdés, hogy a bejelentett megjelölés lajstromozását egyébként meg kell-e tagadni a 2017/1001 rendeletnek a 207/2009 rendelet 4. cikkével (jelenleg, módosítást követően, a 2017/1001 rendelet 4. cikke) együttesen értelmezett 41. cikkének (4) bekezdése vagy a 207/2009 rendelet 7. cikke (1) bekezdésének a) pontja alapján, mivel már az említett 7. cikk (1) bekezdésében szereplő kizáró ok is elegendő a lajstromozás megtagadásához.

33 Először is a Törvényszék a megtámadott ítélet 20–49. pontjában kifejtett indokok alapján hivatalból felhozta a jogszabály hatályának megsértésére alapított jogalapot.

34 E tekintetben a Törvényszék a megtámadott ítélet 24. pontjában mindenekelőtt emlékeztetett arra, hogy a Bíróság ítélkezési gyakorlata szerint, bár bizonyos jogalapokat hivatalból lehet, sőt kell felhozni, a vitatott határozat érdemi jogszerűségére vonatkozó jogalapot az uniós bíróság csak akkor vizsgálhatja, ha arra a fellebbező hivatkozik, ami a jelen ügyben nem áll fenn. A Törvényszék a megtámadott ítélet 25. pontjában hozzátette, hogy ezen ítélkezési gyakorlat szerint noha az uniós bíróságnak csak a felek kérelmeiről kell döntenie, akiknek a feladata a jogvita kereteinek a meghatározása, nem kötheti magát kizárólag a felek által az állításaik alátámasztására felhozott érvekhez, mivel adott esetben arra kényszerülne, hogy határozatát téves jogi megállapításokra alapítsa. A megtámadott ítélet 26. pontjában a Törvényszék ebből azt a következtetést vonta le, hogy az uniós bíróság jogosult és adott esetben köteles bizonyos belső jogszerűségre vonatkozó jogalapokat hivatalból figyelembe venni. A megtámadott ítélet 27. pontjában, mivel úgy ítélte meg, hogy a jogszabály hatályára alapított jogalap imperatív jellegű, a Törvényszék úgy ítélte meg, hogy azt hivatalból kell vizsgálnia. A Törvényszék hangsúlyozta ugyanis, hogy a törvényesség megállapítására vonatkozó kötelezettségét szegné meg, ha nem állapítaná meg – akár a felek erre vonatkozó hivatkozásának hiányában is –, hogy a vitatott határozat olyan jogi normán alapul, amely az adott esetre nem alkalmazható, és ebből következően az előtte folyamatban lévő jogvitát maga is ilyen jogi norma alapján döntené el.

35 Ezt követően a Törvényszék a megtámadott ítélet 38. pontjában hallgatólagosan megállapította, hogy a fellebbezési tanács figyelmen kívül hagyta a 207/2009 rendelet 7. cikke (1) bekezdése a) pontjának hatályát, amikor úgy ítélte meg, hogy tévesen mulasztotta el az e rendelet 7. cikke (1) bekezdése b) pontjának vizsgálatát megelőzően megvizsgálni, hogy az európai uniós védjegyként lajstromoztatni kívánt megjelölés megfelel-e az említett rendelet 4. cikkében foglalt feltételeknek, köztük a grafikai ábrázolhatóságnak, és következésképpen a 7. cikk (1) bekezdésének a) pontja alapján meg kell-e tagadni a lajstromozást. Mivel ugyanis a 207/2009 rendelet 7. cikke (1) bekezdésének b) pontja értelmében a megjelölés nem részesülhet „védjegyoltalomban”, ha nem rendelkezik megkülönböztető képességgel, a Törvényszék a megtámadott ítélet 36. pontjában úgy ítélte meg, hogy valamely megjelölés megkülönböztető képességét annak európai uniós védjegyként történő lajstromozása céljából csak akkor lehet értékelni, ha megállapítást nyert, hogy az e rendelet 4. cikke értelmében védjegynek minősül, azaz attól az időponttól kezdve, amikor megállapítást nyert, hogy grafikailag ábrázolható.

36 Másodszor, a Törvényszék a megtámadott ítélet 50–61. pontjában megvizsgálta, hogy a jelen ügyben a szóban forgó megjelölés megfelel-e a 207/2009 rendelet 4. cikkében foglalt feltételeknek, és következésképpen, hogy a 207/2009 rendelet 7. cikke (1) bekezdésének a) pontjában foglalt feltétlen kizáró ok alkalmazható-e.

37 E körülmények között a Törvényszék a megtámadott ítélet 57. pontjában megállapította, hogy a lajstromoztatni kívánt megjelölés által tapintás útján keltett benyomás nem a megjelölés grafikai ábrázolásából, hanem legfeljebb az azt kísérő leírásból derül ki pontosan és teljes körűen. Így a Törvényszék szerint e leírás nemcsak hogy nem járult hozzá a Bíróság ítélkezési gyakorlata

értelmében a védjegyjog alapján igényelt oltalom tárgyának és terjedelmének pontosításához, hanem éppen ellenkezőleg, kétségeket vethetett fel e grafikai ábrázolás tárgyát és terjedelmét illetően, mivel az az igényelt oltalom tárgyának kiterjesztésére irányult. Következésképpen a megtámadott ítélet 58. pontjában a Törvényszék úgy ítélte meg, hogy a szóban forgó megjelölés nem felel meg a 207/2009 rendelet 4. cikkében foglalt feltételeknek, és a lajstromozás az e rendelet 7. cikke (1) bekezdésének a) pontjában foglalt feltétlen kizáró okba ütközik.

38 A megtámadott ítélet 60. pontjában a Törvényszék ebből azt a következtetést vonta le, hogy a 207/2009 rendelet 7. cikke (1) bekezdésének b) pontja nem alkalmazható a szóban forgó megjelölés európai uniós védjegyként történő lajstromozása iránti kérelem értékelésére, és hogy ennélfogva a fellebbezési tanács a vitatott határozat elfogadásakor nem alkalmazhatta jogszerűen e rendelkezést.

39 A megtámadott ítélettel a Törvényszék hatályon kívül helyezte a vitatott határozatot.

A Bíróság előtti eljárás és a fellebbezők kérelmei

40 A jelen fellebbezéssel egy napon benyújtott beadványában az EUIPO a Bíróság eljárási szabályzata 170a. cikkének (1) bekezdése alapján kérte, hogy az Európai Unió Bírósága alapokmánya 58a. cikkének harmadik bekezdése alapján a fellebbezést nyilvánítsa megengedhetővé.

41 A Bíróság a 2023. július 11-i EUIPO kontra Neoperl végzéssel (C-93/23 P, EU:C:2023:601) megengedhetővé nyilvánította a fellebbezést.

42 Az EUIPO azt kéri, hogy a Bíróság:

– helyezze hatályon kívül a megtámadott ítéletet;

– utasítsa el a vitatott határozat ellen benyújtott keresetet; és

– kötelezze a feleket saját költségeik viselésére.

43 A Neoperl azt kéri, hogy a Bíróság:

– adjon helyt a fellebbezésnek azon részében, amelyben az a megtámadott ítélet hatályon kívül helyezésére irányul, egyebekben pedig utasítsa el azt;

– helyezze hatályon kívül a megtámadott ítéletet azon az alapon, hogy az EUIPO nem vette figyelembe a 2017/1001 rendeletnek a 207/2009 rendelet 7. cikke (1) bekezdésének a) pontjával és a 2017/1001 rendelet 94. cikkének (1) bekezdésével összefüggésben értelmezett 71. cikke (1) bekezdésének EUIPO általi megsértésére alapított jogalapját;

– utalja vissza az eljárást az EUIPO elé annak érdekében, hogy az első ízben vizsgálja meg a 207/2009 rendelet 4. cikkével összefüggésben értelmezett 7. cikke (1) bekezdésének a) pontjában foglalt feltételeket, és

– az EUIPO-t kötelezze a költségek viselésére.

A fellebbezésről

44 Az EUIPO fellebbezésének alátámasztásaként egyetlen jogalapra hivatkozik.

A felek érvei

45 Fellebbezésének alátámasztásaként az EUIPO egyetlen jogalapra hivatkozik, amely a 2017/1001 rendelet 72. cikke (3) bekezdésének megsértésére vonatkozik. E jogalap két részből áll.

46 Az egyetlen jogalap első részében az EUIPO azt rója fel a Törvényszéknek, hogy túllépte hatáskörének a 2017/1001 rendelet 72. cikkének (3) bekezdésében meghatározott korlátait, amikor hivatalból, a Neoperl állításaival szemben vizsgálta a 207/2009 rendelet 7. cikke (1) bekezdésének a rendelet 4. cikkével összefüggésben értelmezett a) pontjában szereplő feltétlen kizáró ok alkalmazhatóságát. Közelebbről, az EUIPO úgy véli, hogy a Törvényszék a megtámadott ítélet 47. pontjában tévesen állapította meg, hogy az a kérdés, hogy a szóban forgó megjelölés megfelel-e a 207/2009 rendelet 4. cikkében előírt feltételeknek, köztük a grafikai ábrázolhatóságnak, olyan „előzetes kérdés”, amelynek eldöntése szükséges az e rendelet 7. cikke (1) bekezdése b) pontjának és a 2017/1001 rendelet 95. cikke (1) bekezdésének megsértésére alapított kereseti jogalapok vizsgálatához.

47 E jogalap második részével az EUIPO azt rója fel a Törvényszéknek, hogy túllépte hatáskörének a 2017/1001 rendelet 72. cikkének (3) bekezdésében meghatározott korlátait, amikor maga határozott e feltétlen kizáró oknak a 207/2009 rendelet 7. cikke (1) bekezdésének a) pontjában szereplő érdemi feltételeiről, amelyeket a fellebbezési tanács a vitatott határozatban kifejezetten nem vizsgált meg, és helyette a megtámadott ítélet 50–58. pontjában *de facto* hatályon kívül helyezte és megváltoztatta a vitatott határozatot, miközben megerősítette e határozat rendelkező részének megalapozottságát.

48 A vitatott határozat e jogellenes megváltoztatásával a Törvényszék először is megsértette a fellebbezési tanácsnak az elé terjesztett kereset vizsgálatára vonatkozó, az uniós jogalkotó által megállapított eredeti hatáskörét. Ezt követően veszélyeztette a fellebbezési tanács arra vonatkozó eredeti hatáskörét, amely nem korlátozódik az elbíráló határozatának felülvizsgálatára (a 2017/1001 rendelet 71. cikke (1) bekezdése második mondatának második esete), hanem adott esetben arra is kiterjed, hogy gyakorolja az elbíráló hatáskörét (a 2017/1001 rendelet 71. cikke (1) bekezdése második mondatának első esete), ami magában foglalja többek között az elbíráló által még nem értékelt tények alaposabb vagy teljesebb körű elemzésének lehetőségét. Végül a Törvényszék megsértette az uniós jogalkotó által az elsőfokú eljárás felperese számára biztosított jogvédelmet.

49 Mindenesetre a megtámadott ítélet olyan „belső ellentmondást” tartalmaz, amely lehetetlenné teszi az EUIPO számára annak végrehajtását. Ez az ellentmondásosság azon a tényen alapul, hogy a Törvényszék formálisan nem változtatta meg a vitatott határozatot, és a keresetet sem utasította el, annak ellenére, hogy a határozat jogalapjának felváltásával éppen a határozat rendelkező részének megalapozottságát erősítette meg.

50 Válaszbeadványában a Neoperl nem vitatja az EUIPO által felhozott, a 2017/1001 rendelet 72. cikke (3) bekezdésének Törvényszék általi megsértésére alapított egyetlen jogalap megalapozottságát. Az EUIPO-hoz hasonlóan ugyanis a Neoperl is úgy véli, hogy a Törvényszék túllépte hatáskörének e rendelkezésben rögzített korlátait, amikor úgy ítélte meg, hogy anyagi jogi szempontból hatáskörrel rendelkezik arra, hogy első alkalommal maga végezze el a 207/2009

rendelet 7. cikke (1) bekezdésének az utóbbi rendelet 4. cikkével összefüggésben értelmezett a) pontjának vizsgálatát, és érdemben határozzon a fellebbezési tanács helyett. A Neoperl osztja az EUIPO-nak az uniós jogalkotó által biztosított jogvédelem megsértésére vonatkozó érveit is, mivel úgy véli, hogy a Törvényszéknek a megtámadott ítélet 47–58. pontjában foglalt következtetései sérelmet okoznak számára a meghallgatáshoz való joga tekintetében. Következésképpen a Törvényszék ítéletét hatályon kívül kell helyezni, és az ügyet vissza kell utalni az EUIPO-hoz, hogy az teljeskörűen megvizsgálhassa a 207/2009 rendelet 4. cikkével együttesen értelmezett 7. cikke (1) bekezdése a) pontját.

51 Ezzel szemben a 207/2009 rendelet 7. cikke (1) bekezdésének a) pontja és 7. cikke (1) bekezdésének b) pontja közötti kapcsolatot illetően a Neoperl úgy véli, hogy a Törvényszék a megtámadott ítéletben lényegében helyesen állapította meg, hogy e feltétlen kizáró okok vizsgálata során tiszteletben kell tartani a sorrendet, így először az első rendelkezés alkalmazásának feltételeit kell megvizsgálni.

52 Válaszában az EUIPO vitatja a Neoperl érvelését a 207/2009 rendelet 7. cikkének (1) bekezdésében előírt abszolút kizáró okok vizsgálatának ilyen sorrendjére vonatkozóan, és lényegében azt állítja, hogy e rendelkezés szövegéből, rendszeréből és céljából nem lehet arra következtetni, hogy az e rendelkezés b) pontjában foglalt kizáró ok vizsgálata és alkalmazása szükségszerűen magában foglalja az említett rendelkezés a) pontjában foglalt kizáró ok vizsgálatát és alkalmazását.

53 Viszonválaszában a Neoperl hangsúlyozza, hogy bár az EUIPO-hoz hasonlóan úgy véli, hogy a megtámadott ítélet sérti a 2017/1001 rendelet 72. cikkének (3) bekezdését, és ezért azt hatályon kívül kell helyezni, úgy véli, hogy a per állása nem teszi lehetővé teljes mértékben az érdemi döntést.

A Bíróság álláspontja

54 Elöljáróban meg kell jegyezni, hogy a szóban forgó megjelölés európai uniós védjegyként történő lajstromozása iránti kérelmet 2016. szeptember 1-jén nyújtották be. Következésképpen a jogvitára egyrészt a 207/2009 rendelet anyagi jogi rendelkezései, másrészt pedig a 2017/1001 rendelet eljárási rendelkezései az irányadók (lásd ebben az értelemben és analógia útján: 2024. június 20-i EUIPO kontra Indo European Foods ítélet, C-801/21 P, EU:C:2024:528, 50. pont, valamint az ott hivatkozott ítélkezési gyakorlat).

Az egyetlen jogalap első részéről

55 Először is emlékeztetni kell arra, hogy a 207/2009 rendelet 7. cikke (1) bekezdésének a)–m) pontja felsorolja azokat a feltétlen kizáró okokat, amelyek alapján valamely megjelölés európai uniós védjegyként való lajstromozása megtagadható.

56 Még ha e kizáró okok közül több is alkalmazható egyidejűleg, az e cikkben felsorolt feltétlen kizáró okok önállóak, egymástól függetlenek, és önálló vizsgálatot igényelnek (lásd analógia útján: 2003. április 8-i Linde és társai ítélet, C-53/01–C-55/01, EU:C:2003:206, 67. pont; 2015. szeptember 16-i Société des Produits Nestlé ítélet, C-215/14, EU:C:2015:604, 46. pont).

57 A jelen ügyben a Törvényszék a 207/2009 rendelet 4. cikkének a rendeletnek a szóban forgó megjelölés grafikai ábrázolhatóságára vonatkozó feltételre vonatkozó 7. cikkével való összehasonlításából azt a következtetést vonta le, hogy különbséget kell tenni a „megjelölés” és a

„védjegy” szó között. Következésképpen a megtámadott ítélet 36. pontjában a Törvényszék a 2021. október 6-i M/S. Indeutsch International kontra EUIPO – 135 Kirkstall (Két párhuzamos vonal közötti halszálkaminta ábrázolása) ítélet (T-124/20, EU:T:2021:668) 46. pontja alapján úgy ítélte meg, hogy valamely megjelölés megkülönböztető képességét annak európai uniós védjegyként történő lajstromozása céljából csak akkor lehet értékelni, ha megállapítást nyert, hogy e megjelölés az e 4. cikk értelmében vett védjegynek minősül, vagyis attól az időponttól kezdve, hogy megállapítást nyert, hogy grafikailag ábrázolható.

58 Kétségtelen, hogy a 207/2009 rendelet 4. cikke és 7. cikke (1) bekezdésének a) pontja a „megjelölések” szót használja, míg a 7. cikk (1) bekezdésének többi rendelkezése vagy ezt a szót, vagy a „védjegyek” szót használja.

59 Ugyanakkor, ha az uniós jogalkotó e terminológiai különbségtétellel a 207/2009 rendelet 7. cikkének (1) bekezdése keretében vizsgálati sorrendet kívánt volna felállítani az e rendelkezés a) pontjában foglalt kizáró ok javára, következetesen a „védjegy” szót használta volna az e rendelkezés b)–m) pontjában foglalt minden más kizáró ok tekintetében. Márpedig nem ez a helyzet, mivel e rendelet 7. cikke (1) bekezdésének e) pontja a „megjelölésekre” hivatkozik. Ezt a két szót tehát úgy kell tekinteni, hogy azokat a 7. cikk (1) bekezdésében egymással felcserélhetően használják, így az, hogy e rendelkezés a) és b) pontjában váltakozva használják őket, nem tükrözi az uniós jogalkotó arra vonatkozó szándékát, hogy elsőbbséget biztosítson az a) pontban említett kizáró ok alkalmazásának a többi feltétlen kizáró ok – köztük a b) pontban szereplő kizáró ok – alkalmazásával szemben.

60 Ezenkívül hangsúlyozni kell, hogy a 207/2009 rendelet 7. cikke (1) bekezdésének egyetlen más eleméből sem következik, hogy az e rendelkezés a)–m) pontjában foglalt feltétlen kizáró okok vizsgálata során bármilyen sorrendet kellene betartani.

61 Következésképpen a lajstromozás iránti kérelem vizsgálata keretében a fellebbezési tanács bizonyos esetekben célszerűbbnek ítélheti először a 207/2009 rendelet 7. cikke (1) bekezdésének a) pontjában foglalt kizáró ok, más esetekben pedig az e rendelet 7. cikke (1) bekezdésének b) pontjában foglalt kizáró ok elemzését, anélkül hogy e döntés miatt a fellebbezési tanács által e vizsgálat végén hozott határozat téves jogalkalmazásnak minősülne.

62 Különösen, ha valamely megjelölés a 207/2009 rendelet 4. cikkével együttesen értelmezett 7. cikke (1) bekezdésének a) pontja értelmében grafikailag nem ábrázolható, akkor nem szükséges az említett rendelet 7. cikke (1) bekezdésének b) pontja alapján megvizsgálni, hogy e megjelölés rendelkezik-e megkülönböztető képességgel. Mindazonáltal az ellenkezője is igaz, mivel ha valamely megjelölés ez utóbbi rendelkezés értelmében nem rendelkezik megkülönböztető képességgel, szükségtelen annak eldöntése, hogy grafikailag ábrázolható-e.

63 Így az a tény, hogy a vitatott határozatban a fellebbezési tanács a 207/2009 rendelet 7. cikke (1) bekezdésének b) pontjában foglalt feltétlen kizáró okot megelőzően nem vizsgálta meg az e rendelet 7. cikke (1) bekezdésének a) pontjában szereplő feltétlen kizáró okot, nem jelenti a jogszabály hatályának megsértését.

64 Következésképpen a megtámadott ítélet 38. pontjában a Törvényszék tévesen alkalmazta a jogot, amikor azt rótta fel a fellebbezési tanácsnak, hogy az a vitatott határozatban nem vizsgálta meg, hogy a szóban forgó megjelölés védjegyoltalom tárgya lehet-e, tehát úgy vélte, hogy e vizsgálat irreleváns, mivel e megjelölés semmiképpen nem rendelkezik megkülönböztető képességgel.

Ennek kimondásával ugyanis a Törvényszék olyan sorrendiséget állapított meg a 207/2009 rendelet 7. cikkének (1) bekezdésében foglalt feltétlen kizáró okok vizsgálatával összefüggésben, amelyet az uniós jogalkotó egyáltalán nem helyezett kilátásba.

65 Ebből következően az egyetlen jogalap első részének helyt kell adni.

Az egyetlen jogalap második részéről

66 Előzetesen meg kell állapítani, hogy a Törvényszék a megtámadott ítéletben hivatalosan nem állapította meg, hogy a 2017/1001 rendelet 72. cikkének (3) bekezdése szerinti felülvizsgálati hatáskörét gyakorolja. A megtámadott ítélet rendelkező részében a Törvényszék csupán a megtámadott határozatot helyezte hatályon kívül.

67 Mindazonáltal a megtámadott ítélet 50–58. pontjában, a jogszabály hatályának megsértésére alapított jogalap megalapozottságára vonatkozó alcím alatt a Törvényszék maga határozott a 207/2009 rendelet 7. cikke (1) bekezdésének a) pontjában szereplő feltétlen kizáró ok érdemi feltételeiről, és e rendelkezés alapján – amelyről úgy ítélte meg, hogy az érintett kizáró ok alkalmazását kell elsőként megvizsgálni – megállapította, hogy a szóban forgó megjelölés nem felel meg az említett rendelkezésben előírt feltételeknek. A Törvényszék így tehát hallgatólagosan, de mindenképpen megváltoztatta a vitatott határozatot.

68 Igaz, emlékeztetni kell arra, hogy a 2017/1001 rendelet 72. cikkének (2) és (3) bekezdése értelmében „[a] A Törvényszék [az EUIPO fellebbezési tanácsának határozatát] megsemmisítheti vagy megváltoztathatja”.

69 Ugyanakkor ezen, a 72. cikk (2) és (3) bekezdésében a Törvényszék számára ily módon elismert megváltoztatásra vonatkozó hatáskör nem ruházza őt fel azzal a jogkörrel, hogy olyan értékelést fogalmazzon meg, amellyel kapcsolatban a fellebbezési tanács még nem foglalt állást. A megváltoztatásra vonatkozó hatáskör gyakorlásának főszabály szerint azokra az esetekre kell korlátozódnia, amikor a Törvényszék, miután felülvizsgálta a fellebbezési tanács által megfogalmazott értékelést, a már bizonyított ténybeli és jogi elemek alapján meg tudja állapítani, hogy a fellebbezési tanácsnak milyen határozatot kellett volna hoznia (lásd ebben az értelemben: 2011. július 5-i Edwin kontra OHIM ítélet, C-263/09 P, EU:C:2011:452, 72. pont; 2013. szeptember 26-i Centrotherm Systemtechnik kontra centrotherm Clean Solutions ítélet, C-609/11 P, EU:C:2013:592, 48. pont).

70 A jelen ügyben az, hogy a fellebbezési tanács nem vizsgálta meg a 207/2009 rendelet 7. cikke (1) bekezdésének a) pontjában foglalt feltétlen kizáró okot, kizárja, hogy a Törvényszék felülvizsgálhassa a fellebbezési tanács általi értékelést, és hogy következésképpen e tekintetben érvényesen megváltoztathassa a vitatott határozatot. A vitatott határozat ilyen megváltoztatása esetén ugyanis a Törvényszéknek olyan tényeket vagy bizonyítékokat kellett első alkalommal értékelnie, amelyeket a fellebbezési tanács nem vizsgált.

71 Amint arra a főtanácsnok az indítványának 98. és 99. pontjában rámutatott, a megváltoztatásra vonatkozó hatáskör Törvényszék általi ilyen gyakorlása nyilvánvalóan sérti azt a kötelező intézményi keretet, amelyen belül a szellemi tulajdonnal kapcsolatos ügyekben a 2017/1001 rendelet 72. cikkének (3) bekezdése értelmében – amely a jogalanyoknak ezen a jogterületen hatékony bírói jogvédelemhez való jogának biztosítására irányul – a megváltoztatásra vonatkozó hatáskört gyakorolni kell.

72 Ebből következően az egyetlen jogalap második részének helyt kell adni.

73 A fenti megfontolások összességére tekintettel a fellebbezés egyetlen jogalapjának helyt kell adni, a megtámadott ítéletet pedig ebből következően teljes egészében hatályon kívül kell helyezni.

A Törvényszékhez benyújtott keresetről

74 Az Európai Unió Bírósága alapokmánya 61. cikkének első bekezdése szerint a Bíróság a Törvényszék határozatának hatályon kívül helyezése esetén az ügyet érdemben eldöntheti, ha a per állása megengedi, illetve határozathozatalra visszautalhatja a Törvényszékhez.

75 A jelen ügyben a Bíróság úgy véli, hogy a per állása nem engedi meg az érdemi döntést, mivel a Törvényszék nem vizsgálta meg a Neoperl által előtte felhozott két, a tényállás értékeléséhez szükséges jogalap egyikét sem.

76 Következésképpen az ügyet vissza kell utalni a Törvényszék elé.

A költségekről

77 Mivel a jogvitát a Bíróság visszautalja a Törvényszék elé, a fellebbezéssel kapcsolatos költségekről jelenleg nem kell határozni.

A fenti indokok alapján a Bíróság (ötödik tanács) a következőképpen határozott:

1) A Bíróság az Európai Unió Törvényszékének 2022. december 7-i Neoperl kontra EUIPO (Egy henger alakú szaniteralkatrész betétjének ábrázolása) ítéletét (T-487/21, EU:T:2022:780) hatályon kívül helyezi.

2) A Bíróság a T-487/21. sz. ügyet visszautalja az Európai Unió Törvényszéke elé.

3) A Bíróság a költségekről jelenleg nem határoz.

Aláírások