Συλλογή της Νομολογίας

ΑΠΟΦΑΣΗ ΤΟΥ ΔΙΚΑΣΤΗΡΙΟΥ (πέμπτο τμήμα)

της 23ης Ιανουαρίου 2025*

«Αίτηση αναιρέσεως – Σήμα της Ευρωπαϊκής Ένωσης – Κανονισμός (ΕΚ) 207/2009 – Άρθρο 4 – Σημεία που δύνανται να συνιστούν σήμα της Ευρωπαϊκής Ένωσης – Αίτηση καταχώρισης σήματος θέσης, αισθητού διά της αφής, το οποίο αναπαριστά κυλινδρικό ένθετο υδραυλικό εξάρτημα υγιεινής – Άρθρο 7 – Απόλυτοι λόγοι απαραδέκτου – Υποχρέωση προηγούμενης εξέτασης του λόγου απαραδέκτου που προβλέπεται στο άρθρο 7, παράγραφος 1, στοιχείο α', του κανονισμού 207/2009 – Δεν υφίσταται – Κανονισμός (ΕΕ) 2017/1001 – Άρθρο 72, παράγραφος 3 – Εξουσία του Γενικού Δικαστηρίου να μεταρρυθμίσει την απόφαση του τμήματος προσφυγών – Όρια»

Στην υπόθεση C-93/23 P,

με αντικείμενο αίτηση αναιρέσεως δυνάμει του άρθρου 56 του Οργανισμού του Δικαστηρίου της Ευρωπαϊκής Ένωσης, που ασκήθηκε στις 17 Φεβρουαρίου 2023,

Γραφείο Διανοητικής Ιδιοκτησίας της Ευρωπαϊκής Ένωσης (EUIPO), εκπροσωπούμενο από τους D. Hanf, T. Klee και E. Μαρκάκη,

αναιρεσείον,

όπου ο έτερος διάδικος είναι:

Neoperl AG, με έδρα το Reinach (Ελβετία), εκπροσωπούμενη από τους C. Mertzlufft-Paufler, M. Nielen και C. Schrempp, Rechtsanwälte,

προσφεύγουσα πρωτοδίκως,

ΤΟ ΔΙΚΑΣΤΗΡΙΟ (πέμπτο τμήμα),

συγκείμενο από τους K. Lenaerts, Πρόεδρο του Δικαστηρίου, προεδρεύοντα του πέμπτου τμήματος, I. Jarukaitis, πρόεδρο του τετάρτου τμήματος, E. Regan, Z. Csehi και O. Spineanu-Matei (εισηγήτρια), δικαστές,

γενικός εισαγγελέας: P. Pikamäe

γραμματέας: A. Calot Escobar

έχοντας υπόψη την έγγραφη διαδικασία,

* Γλώσσα διαδικασίας: η γερμανική.

αφού άκουσε τον γενικό εισαγγελέα που ανέπτυξε τις προτάσεις του κατά τη συνεδρίαση της 12ης Σεπτεμβρίου 2024,

εκδίδει την ακόλουθη

Απόφαση

1 Με την υπό κρίση αίτηση αναιρέσεως, το Γραφείο Διανοητικής Ιδιοκτησίας της Ευρωπαϊκής Ένωσης (EUIPO) ζητεί την αναίρεση της απόφασης του Γενικού Δικαστηρίου της Ευρωπαϊκής Ένωσης της 7ης Δεκεμβρίου 2022, Neoperl κατά EUIPO (Αναπαράσταση κυλινδρικού ενθέτου υδραυλικού εξαρτήματος υγιεινής) (T-487/21, στο εξής: αναιρεσιβαλλόμενη απόφαση, EU:T:2022:780), με την οποία το Γενικό Δικαστήριο ακύρωσε την απόφαση του πέμπτου τμήματος προσφυγών του EUIPO, της 3ης Ιουνίου 2021 (υπόθεση R 2327/2019-5), σχετικά με την καταχώριση ως σήματος της Ευρωπαϊκής Ένωσης σήματος θέσης, αισθητού διά της αφής, το οποίο αναπαριστά κυλινδρικό ένθετο υδραυλικό εξάρτημα υγιεινής (στο εξής: επίδικη απόφαση).

Το νομικό πλαίσιο

Ο κανονισμός 207/2009

2 Ο κανονισμός (ΕΚ) 207/2009 του Συμβουλίου, της 26ης Φεβρουαρίου 2009, για το κοινοτικό σήμα (ΕΕ 2009, L 78, σ. 1), όπως τροποποιήθηκε με τον κανονισμό (ΕΕ) 2015/2424 του Ευρωπαϊκού Κοινοβουλίου και του Συμβουλίου, της 16ης Δεκεμβρίου 2015 (ΕΕ 2015, L 341, σ. 21) (στο εξής: κανονισμός 207/2009), ορίζει στο άρθρο 4, το οποίο φέρει τον τίτλο «Σημεία που δύνανται να συνιστούν σήμα της Ευρωπαϊκής Ένωσης», τα εξής:

«Μπορεί να αποτελέσει σήμα της Ευρωπαϊκής Ένωσης οποιοδήποτε σημείο επιδεκτικό γραφικής παράστασης, ιδίως λέξεις, συμπεριλαμβανομένων των ονομάτων των προσώπων, σχέδια, γράμματα, αριθμοί, το σχήμα προϊόντος ή της συσκευασίας του, υπό την προϋπόθεση ότι τα σημεία αυτά είναι ικανά, από τη φύση τους, να διακρίνουν τα προϊόντα ή τις υπηρεσίες μιας επιχείρησης από τα προϊόντα ή τις υπηρεσίες άλλων επιχειρήσεων.»

3 Το άρθρο 7 του κανονισμού 207/2009, το οποίο φέρει τον τίτλο «Απόλυτοι λόγοι απαραδέκτου», προβλέπει τα εξής:

«1. Δεν γίνονται δεκτά για καταχώριση:

α) τα σημεία που δεν πληρούν τους όρους του άρθρου 4·

β) τα σήματα που στερούνται διακριτικού χαρακτήρα·

γ) τα σήματα που αποτελούνται αποκλειστικά από σημεία ή ενδείξεις που μπορούν να χρησιμεύσουν, στο εμπόριο, προς δήλωση του είδους, της ποιότητας, της ποσότητας, του προορισμού, της αξίας, της γεωγραφικής προέλευσης ή του χρόνου παραγωγής του προϊόντος ή της παροχής της υπηρεσίας ή άλλων χαρακτηριστικών του προϊόντος ή της υπηρεσίας·

δ) τα σήματα που συνίστανται αποκλειστικά από σημεία ή ενδείξεις τα οποία έχουν καταστεί συνήθη στην καθημερινή γλώσσα ή στη θεμιτή και πάγια πρακτική του εμπορίου·

ε) τα σημεία που συνίστανται αποκλειστικά:
   i) από το σχήμα, ή άλλο χαρακτηριστικό, που προκύπτει από την ίδια τη φύση του προϊόντος·
   ii) από το σχήμα, ή άλλο χαρακτηριστικό του προϊόντος, που είναι απαραίτητο για την επίτευξη τεχνικού αποτελέσματος·
   iii) από το σχήμα, ή άλλο χαρακτηριστικό που προσδίδει ουσιαστική αξία στο προϊόν·

στ) τα σήματα που αντίκεινται στη δημόσια τάξη ή στα χρηστά ήθη·

ζ) τα σήματα που θα μπορούσαν να παραπλανήσουν το κοινό, για παράδειγμα ως προς τη φύση, την ποιότητα ή τη γεωγραφική προέλευση του προϊόντος ή της υπηρεσίας·

η) τα σήματα τα οποία, ελλείψει αδείας των αρμόδιων αρχών, δεν γίνονται δεκτά δυνάμει του άρθρου 6β της σύμβασης των Παρισίων για την προστασία της βιομηχανικής ιδιοκτησίας[, η οποία υπογράφηκε στο Παρίσι στις 20 Μαρτίου 1883, αναθεωρήθηκε, για τελευταία φορά, στη Στοκχόλμη στις 14 Ιουλίου 1967 και τροποποιήθηκε στις 28 Σεπτεμβρίου 1979 (*Recueil des traités des Nations unies*, τόμος 828, αριθ. 11851, σ. 305)], εφεξής "η σύμβαση των Παρισίων"·

θ) τα σήματα που περιλαμβάνουν διακριτικά σύμβολα, εμβλήματα ή θυρεούς εκτός αυτών του άρθρου 6β της σύμβασης των Παρισίων και που είναι ιδιαίτερου δημοσίου συμφέροντος, εκτός εάν έχει επιτραπεί η καταχώρισή τους από τις αρμόδιες αρχές·

ι) τα σήματα που εξαιρούνται από την καταχώριση δυνάμει ενωσιακής νομοθεσίας ή του εθνικού δικαίου ή διεθνών συμφωνιών στις οποίες η Ένωση ή το οικείο κράτος μέλος είναι συμβαλλόμενο μέρος, όπου προβλέπεται η προστασία των ονομασιών προέλευσης και των γεωγραφικών ενδείξεων·

ια) τα σήματα που εξαιρούνται από την καταχώριση δυνάμει ενωσιακής νομοθεσίας ή διεθνών συμφωνιών στις οποίες η Ένωση είναι συμβαλλόμενο μέρος, όπου προβλέπεται η προστασία παραδοσιακών ενδείξεων των οίνων·

ιβ) τα σήματα που εξαιρούνται από την καταχώριση δυνάμει ενωσιακής νομοθεσίας ή διεθνών συμφωνιών στις οποίες η Ένωση είναι συμβαλλόμενο μέρος, όπου προβλέπεται η προστασία των εγγυημένων παραδοσιακών ιδιότυπων προϊόντων·

ιγ) τα σήματα που αποτελούνται από ή αναπαράγουν στα βασικά τους στοιχεία προγενέστερη ονομασία φυτικής ποικιλίας καταχωρισμένη σύμφωνα με την ενωσιακή νομοθεσία ή το εθνικό δίκαιο ή τις διεθνείς συμφωνίες στις οποίες η Ένωση ή το ενδιαφερόμενο κράτος μέλος είναι συμβαλλόμενο μέρος, όπου προβλέπεται η προστασία των δικαιωμάτων επί φυτικών ποικιλιών και τα οποία σχετίζονται με φυτικές ποικιλίες του ιδίου είδους ή στενά συγγενικών ειδών.

[…]»

4 Το άρθρο 26 του κανονισμού αυτού, το οποίο φέρει τον τίτλο «Προϋποθέσεις που πρέπει να πληροί η αίτηση», ορίζει στην παράγραφο 1, στοιχείο δ′, και στην παράγραφο 3 τα εξής:

«1. Η αίτηση σήματος της ΕΕ πρέπει να περιλαμβάνει:

[…]

δ) ανατύπωση του σήματος.

[…]

3. Η αίτηση σήματος της ΕΕ πρέπει να πληροί τις προϋποθέσεις που προβλέπει ο εκτελεστικός κανονισμός ο οποίος προβλέπεται στο άρθρο 162, παράγραφος 1, […]».

Ο κανονισμός (ΕΕ) 2017/1001

5 Ο κανονισμός 207/2009 καταργήθηκε και αντικαταστάθηκε, με ισχύ από την 1η Οκτωβρίου 2017, από τον κανονισμό (ΕΕ) 2017/1001 του Ευρωπαϊκού Κοινοβουλίου και του Συμβουλίου, της 14ης Ιουνίου 2017, για το σήμα της Ευρωπαϊκής Ένωσης (ΕΕ 2017, L 154, σ. 1).

6 Το άρθρο 31 του κανονισμού 2017/1001, το οποίο φέρει τον τίτλο «Προϋποθέσεις που πρέπει να πληροί η αίτηση», ορίζει στην παράγραφο 1, στοιχείο δ′, τα εξής:

«1. Η αίτηση σήματος της ΕΕ πρέπει να περιλαμβάνει:

[…]

δ) παράσταση του σήματος που να πληροί τις απαιτήσεις του άρθρου 4 στοιχείο β).

[…]

3. Επιπλέον των προϋποθέσεων που προβλέπονται στις παραγράφους 1 και 2, η αίτηση σήματος της ΕΕ πρέπει να πληροί τις τυπικές προϋποθέσεις που ορίζονται στον παρόντα κανονισμό και στις εκτελεστικές πράξεις που εκδίδονται σύμφωνα με αυτόν. Εάν οι προϋποθέσεις αυτές προβλέπουν την ηλεκτρονική αναπαράσταση του σήματος, ο εκτελεστικός διευθυντής μπορεί να καθορίσει το μορφότυπο και το μέγιστο μέγεθος ενός τέτοιου ηλεκτρονικού αρχείου.»

7 Το άρθρο 41 του κανονισμού 2017/1001, το οποίο φέρει τον τίτλο «Εξέταση των προϋποθέσεων της αίτησης», προβλέπει στις παραγράφους 1, 2 και 4 τα εξής:

«1. Το [EUIPO] εξετάζει:

[…]

β) αν η αίτηση σήματος της ΕΕ πληροί τους όρους και τις απαιτήσεις του άρθρου 31 παράγραφος 3·

[…]

2. Αν η αίτηση σήματος της ΕΕ δεν πληροί τις προϋποθέσεις της παραγράφου 1, το [EUIPO] καλεί τον καταθέτη να διορθώσει τις διαπιστωθείσες παρατυπίες ή να καταβάλει τις οφειλόμενες πληρωμές εντός διμήνου από την παραλαβή της κοινοποίησης.

[…]

4. Εάν οι παρατυπίες που διαπιστώθηκαν κατ' εφαρμογή της παραγράφου 1 στοιχείο β) δεν διορθωθούν εντός των ταχθεισών προθεσμιών, το [EUIPO] απορρίπτει την αίτηση.»

8 Το άρθρο 71 του κανονισμού αυτού, το οποίο φέρει τον τίτλο «Απόφαση επί της προσφυγής», ορίζει τα εξής:

«1. Μετά την εξέταση της προσφυγής επί της ουσίας, το τμήμα προσφυγών αποφαίνεται επί της προσφυγής. Δύναται, είτε να ασκήσει τις αρμοδιότητες του τμήματος που εξέδωσε την προσβαλλόμενη απόφαση, είτε να αναπέμψει την υπόθεση στο τμήμα αυτό για τα περαιτέρω.

2. Αν το τμήμα προσφυγών αναπέμψει την υπόθεση για τα περαιτέρω στο τμήμα που εξέδωσε την προσβαλλόμενη απόφαση, το τμήμα αυτό δεσμεύεται από το σκεπτικό και το διατακτικό της απόφασης του τμήματος προσφυγών, εφόσον τα πραγματικά περιστατικά της υπόθεσης είναι τα ίδια.

3. Οι αποφάσεις του τμήματος προσφυγών αρχίζουν να ισχύουν μόνο από την ημερομηνία λήξης της προθεσμίας που αναφέρεται στο άρθρο 72 παράγραφος 5 ή, αν έχει ασκηθεί προσφυγή ενώπιον του Γενικού Δικαστηρίου εντός της προθεσμίας αυτής, από την ημερομηνία απορρίψεώς της ή από την ημερομηνία απόρριψης τυχόν αναίρεσης που έχει ασκηθεί ενώπιον του Δικαστηρίου κατά της απόφασης του Γενικού Δικαστηρίου.»

9 Κατά το άρθρο 72 του εν λόγω κανονισμού, το οποίο φέρει τον τίτλο «Προσφυγή ενώπιον του Δικαστηρίου της Ευρωπαϊκής Ένωσης»:

«1. Επιτρέπεται η άσκηση προσφυγής ενώπιον του Γενικού Δικαστηρίου κατά αποφάσεων του τμήματος προσφυγών.

2. Προσφυγή επιτρέπεται για λόγους αναρμοδιότητας, παράβασης ουσιώδους τύπου, παράβασης της [Συνθήκης ΛΕΕ], του παρόντος κανονισμού ή οποιουδήποτε κανόνα δικαίου σχετικά με την εφαρμογή τους, ή για κατάχρηση εξουσίας.

3. Το Γενικό Δικαστήριο είναι αρμόδιο για την ακύρωση ή την τροποποίηση της προσβαλλόμενης απόφασης.

4. Δικαίωμα προσφυγής έχει κάθε διάδικος της διαδικασίας ενώπιον του τμήματος προσφυγών, εφόσον η απόφαση του τμήματος αυτού δεν τον δικαιώνει.

5. Η προσφυγή ασκείται ενώπιον του Γενικού Δικαστηρίου εντός προθεσμίας δύο μηνών από την κοινοποίηση της απόφασης του τμήματος προσφυγών.

6. Το [EUIPO] λαμβάνει τα αναγκαία μέτρα για να συμμορφωθεί με την απόφαση του Γενικού Δικαστηρίου ή, σε περίπτωση αναίρεσης κατά της αποφάσεως αυτής, του Δικαστηρίου.»

10 Το άρθρο 94 του ίδιου κανονισμού, το οποίο φέρει τον τίτλο «Αποφάσεις και ανακοινώσεις του [EUIPO]», προβλέπει τα εξής:

«1. Οι αποφάσεις του [EUIPO] αιτιολογούνται. Στηρίζονται μόνο στους λόγους ή στα αποδεικτικά στοιχεία επί των οποίων οι διάδικοι είχαν τη δυνατότητα να λάβουν θέση. […]

[…]»

11 Το άρθρο 95 του κανονισμού 2017/1001, το οποίο φέρει τον τίτλο «Αυτεπάγγελτη εξέταση των πραγματικών περιστατικών», ορίζει τα εξής:

«1. Κατά την ενώπιόν του διαδικασία, το [EUIPO] εξετάζει τα πραγματικά περιστατικά· […]

[…]».

12 Το άρθρο 159 του κανονισμού αυτού, το οποίο φέρει τον τίτλο «Αρμοδιότητες», προβλέπει τα εξής:

«Αρμόδιοι για τη λήψη κάθε απόφασης στα πλαίσια των διαδικασιών που προβλέπονται στον παρόντα κανονισμό είναι:

α) οι εξεταστές·

β) τα τμήματα ανακοπών·

γ) το τμήμα που είναι επιφορτισμένο με το μητρώο·

δ) τα τμήματα ακύρωσης·

ε) τα τμήματα προσφυγών·

στ) οποιαδήποτε άλλη μονάδα ή πρόσωπο που ορίζεται από τον εκτελεστικό διευθυντή για τον σκοπό αυτόν.»

Το ιστορικό της διαφοράς

13 Το ιστορικό της διαφοράς εκτίθεται στις σκέψεις 2 έως 11 της αναιρεσιβαλλόμενης απόφασης και μπορεί, για τις ανάγκες τις παρούσας διαδικασίας, να συνοψιστεί ως εξής.

14 Την 1η Σεπτεμβρίου 2016 η Neoperl AG υπέβαλε στο EUIPO αίτηση καταχώρισης σήματος της Ευρωπαϊκής Ένωσης δυνάμει του κανονισμού 207/2009 για το ακόλουθο σημείο:

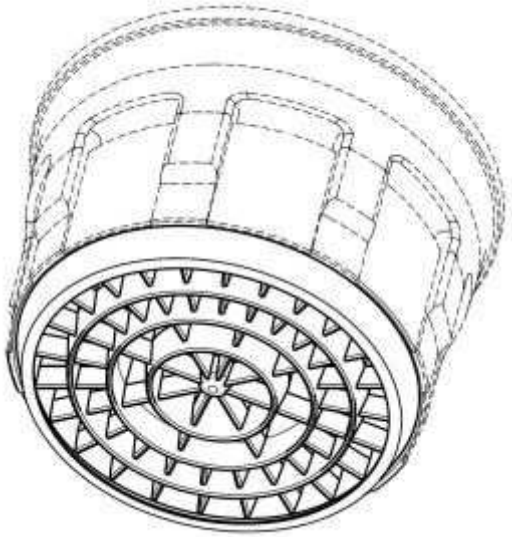

15 Στην αίτηση καταχώρισης, το επίμαχο σημείο χαρακτηρίστηκε ως «σήμα θέσης, αισθητό διά της αφής» και περιγράφηκε ως εξής:

«Το σήμα είναι σήμα θέσης, αισθητό διά της αφής. Η προστασία ζητείται για διάταξη τοποθετημένη στο ένα άκρο κυλινδρικού ένθετου υδραυλικού εξαρτήματος, η οποία χρησιμοποιείται για τη ροή του νερού, έχει κατεύθυνση προς τα έξω και προεξέχει από μια μη ελαστική βάση και η οποία αποτελείται από κυκλικά, ομόκεντρα και ελαστικά ελάσματα ύψους μερικών χιλιοστών σε όλη την επιφάνεια του άκρου, τα οποία παραμορφώνονται όταν ασκείται με το δάκτυλο πίεση στη βάση και κατά τρόπο παράλληλο προς τη βάση. Δεν ζητείται προστασία για το υπόλοιπο περίγραμμα του ένθετου εξαρτήματος, το οποίο αποτυπώνεται με διακεκομμένες γραμμές στην απεικόνιση.»

16 Τα προϊόντα για τα οποία ζητήθηκε η καταχώριση εμπίπτουν στην κλάση 11, κατά την έννοια του Διακανονισμού της Νίκαιας για τη διεθνή ταξινόμηση των προϊόντων και των υπηρεσιών με σκοπό την καταχώριση των σημάτων, της 15ης Ιουνίου 1957, όπως έχει αναθεωρηθεί και τροποποιηθεί, και αντιστοιχούν στην ακόλουθη περιγραφή: «Ένθετο υδραυλικό εξάρτημα, συμπεριλαμβανομένων των ρυθμιστών ψεκασμού και των διαμορφωτών ψεκασμού».

17 Επί της αίτησης καταχώρισης προβλήθηκαν αντιρρήσεις για τυπικούς λόγους απαραδέκτου της καταχώρισης που προβλέπονται στο άρθρο 26, παράγραφος 1, στοιχείο δ′, του κανονισμού 207/2009 (νυν άρθρο 31, παράγραφος 1, στοιχείο δ′, του κανονισμού 2017/1001), σε συνδυασμό με τον κανόνα 9, παράγραφος 3, στοιχείο α′, του κανονισμού (ΕΚ) 2868/95 της Επιτροπής, της 13ης Δεκεμβρίου 1995, περί της εφαρμογής του κανονισμού (ΕΚ) 40/94 του Συμβουλίου για το κοινοτικό σήμα (ΕΕ 1995, L 303, σ. 1) (νυν άρθρο 41, παράγραφος 2, του κανονισμού 2017/1001), δεδομένου ότι, «γενικώς, τα σήματα που γίνονται αισθητά με την αφή […] δεν γίνονται δεκτά από το [EUIPO]». Ως εκ τούτου, προτάθηκε στη Neoperl να χαρακτηρίσει εκ νέου το σήμα του οποίου ζητήθηκε η καταχώριση ως «σήμα θέσης».

18 Με έγγραφο της 22ας Δεκεμβρίου 2016, η Neoperl αρνήθηκε να χαρακτηρίσει εκ νέου το σήμα του οποίου ζητήθηκε η καταχώριση και ενέμεινε, συναφώς, στη βούλησή της να διατηρήσει τον χαρακτηρισμό του ως «σήματος θέσης, αισθητού διά της αφής», καθώς και τη συνοδευτική του περιγραφή, η οποία παρατίθεται στη σκέψη 15 της παρούσας απόφασης.

19 Με απόφαση της 11ης Οκτωβρίου 2019, η εξετάστρια απέρριψε την αίτηση καταχώρισης για τυπικούς λόγους βάσει του άρθρου 41, παράγραφος 4, του κανονισμού 2017/1001, σε συνδυασμό, μεταξύ άλλων, με το άρθρο 4 και το άρθρο 31, παράγραφος 3, του κανονισμού αυτού, εκτιμώντας, κατ' ουσίαν, ότι η αίτηση, στο μέτρο που αφορούσε την καταχώριση σήματος αισθητού διά της αφής, δεν ήταν αρκούντως ακριβής υπό την έννοια των διατάξεων αυτών.

20 Στις 16 Οκτωβρίου 2019 η Neoperl άσκησε προσφυγή ενώπιον του EUIPO κατά της απόφασης της εξετάστριας.

21 Με ανακοίνωση του εισηγητή της 3ης Αυγούστου 2020, το πέμπτο τμήμα προσφυγών του EUIPO επισήμανε στη Neoperl ότι, ανεξαρτήτως του αν η αίτηση καταχώρισης του επίμαχου σημείου ως σήματος της Ευρωπαϊκής Ένωσης πληρούσε ή όχι τις απαιτήσεις του άρθρου 31 του κανονισμού 2017/1001, εκτιμούσε ότι συνέτρεχε ο απόλυτος λόγος απαραδέκτου του άρθρου 7, παράγραφος 1, στοιχείο β', του κανονισμού αυτού και ότι το σήμα του οποίου ζητήθηκε η καταχώριση στερούνταν διακριτικού χαρακτήρα κατά την έννοια της τελευταίας διάταξης.

22 Στις 3 Μαρτίου 2021 η Neoperl υπέβαλε τις παρατηρήσεις της επί της ανακοίνωσης της 3ης Αυγούστου 2020.

23 Το τμήμα προσφυγών έκρινε, με την επίδικη απόφαση, ότι το σημείο του οποίου ζητήθηκε η καταχώριση ως σήμα της Ευρωπαϊκής Ένωσης στερούνταν διακριτικού χαρακτήρα κατά την έννοια του άρθρου 7, παράγραφος 1, στοιχείο β', του κανονισμού 2017/1001 και απέρριψε την προσφυγή.

Η διαδικασία ενώπιον του Γενικού Δικαστηρίου και η αναιρεσιβαλλόμενη απόφαση

24 Με δικόγραφο που κατέθεσε στη Γραμματεία του Γενικού Δικαστηρίου στις 10 Αυγούστου 2021, η Neoperl άσκησε προσφυγή με αίτημα την ακύρωση της επίδικης απόφασης.

25 Προς στήριξη της προσφυγής της, η Neoperl προέβαλε δύο λόγους ακυρώσεως. Με τον πρώτο λόγο, ο οποίος αφορούσε παράβαση του άρθρου 7, παράγραφος 1, στοιχείο β', του κανονισμού 2017/1001, η Neoperl υποστήριξε, κατ' ουσίαν, ότι το τμήμα προσφυγών δεν είχε λάβει επαρκώς υπόψη τις ιδιαιτερότητες του σήματος του οποίου ζητήθηκε η καταχώριση. Η Neoperl συνήγαγε εντεύθεν ότι, αντιθέτως προς ό,τι είχε κρίνει το τμήμα προσφυγών, το επίμαχο σημείο είχε διακριτικό χαρακτήρα.

26 Με τον δεύτερο λόγο ακυρώσεως, ο οποίος αφορούσε παράβαση του άρθρου 95, παράγραφος 1, πρώτη περίοδος, του κανονισμού 2017/1001, η Neoperl υποστήριξε, κατ' ουσίαν, ότι το τμήμα προσφυγών υιοθέτησε μεν την άποψη ότι η αίσθηση αφής που προκαλεί το επίμαχο σημείο διέφερε μόνον ελαφρώς από εκείνη που προκαλεί μια παραδοσιακή μη ελαστική δομή, πλην όμως δεν στήριξε την άποψη αυτή σε επαρκή αποδεικτικά στοιχεία, παρότι όφειλε να προβεί σε αυτεπάγγελτη εξέταση των πραγματικών αυτών περιστατικών στο πλαίσιο της εξέτασης των απόλυτων λόγων απαραδέκτου.

27 Το Γενικό Δικαστήριο διατύπωσε, στις σκέψεις 14 έως 17 της αναιρεσιβαλλόμενης απόφασης, προκαταρκτικές παρατηρήσεις σχετικά με τις εφαρμοστέες στη διαφορά διατάξεις.

28 Αφού επισήμανε ότι η ημερομηνία υποβολής της αίτησης καταχώρισης του επίμαχου σημείου ως σήματος της Ευρωπαϊκής Ένωσης, ήτοι η 1η Σεπτεμβρίου 2016, ήταν αποφασιστικής σημασίας για τον προσδιορισμό του εφαρμοστέου ουσιαστικού δικαίου όσον αφορά την εξέταση της ύπαρξης απόλυτων λόγων απαραδέκτου, το Γενικό Δικαστήριο έκρινε ότι η διαφορά διεπόταν από τις ουσιαστικές διατάξεις του κανονισμού 207/2009, όπως, επομένως, είχαν κατά περίπτωση τροποποιηθεί με τον κανονισμό 2015/2424.

29 Συναφώς, το Γενικό Δικαστήριο διευκρίνισε ότι, κατά το άρθρο 4 του κανονισμού 2015/2424, ο κανονισμός αυτός επρόκειτο μεν να τεθεί σε ισχύ στις 23 Μαρτίου 2016, πλην όμως ορισμένες διατάξεις του κανονισμού 207/2009, μεταξύ των οποίων το άρθρο 4 και το άρθρο 26, παράγραφος 3, θα εφαρμόζονταν από 1ης Οκτωβρίου 2017.

30 Στη συνέχεια, το Γενικό Δικαστήριο εκτίμησε ότι, εν προκειμένω, όσον αφορά τους ουσιαστικούς κανόνες, είχαν εφαρμογή το άρθρο 4 και το άρθρο 26, παράγραφος 3, του κανονισμού 207/2009, όπως ίσχυαν πριν από την τροποποίηση που επήλθε με τον κανονισμό 2015/2424, καθώς και το άρθρο 7 του κανονισμού 207/2009. Προσέθεσε, ωστόσο, ότι, όσον αφορά το τελευταίο αυτό άρθρο, η ratione temporis εφαρμογή του κανονισμού 207/2009 δεν οδηγούσε σε διαφορετικό αποτέλεσμα για την εξέταση της προσφυγής της οποίας είχε επιληφθεί, διότι οι τροποποιήσεις που επέφερε ο κανονισμός 2015/2424 δεν αφορούσαν τις διατάξεις του άρθρου 7, παράγραφος 1, στοιχεία α′ και β′, του κανονισμού 207/2009, οι οποίες ήταν οι μόνες κρίσιμες εν προκειμένω. Ως εκ τούτου, το Γενικό Δικαστήριο έκρινε ότι, εν προκειμένω, όσον αφορά τους ουσιαστικούς κανόνες, οι παραπομπές στις οποίες προέβησαν το τμήμα προσφυγών με την επίδικη απόφαση και η Neoperl με το δικόγραφο της προσφυγής στο άρθρο 7, παράγραφος 1, στοιχείο β′, του κανονισμού 2017/1001 έπρεπε να θεωρηθούν, στην πραγματικότητα, ως παραπομπές στο άρθρο 7, παράγραφος 1, στοιχείο β′, του κανονισμού 207/2009, δεδομένου ότι οι δύο τελευταίες αυτές διατάξεις είχαν το ίδιο περιεχόμενο.

31 Τέλος, το Γενικό Δικαστήριο διευκρίνισε ότι, στο μέτρο που οι διαδικαστικοί κανόνες εφαρμόζονται γενικώς κατά την ημερομηνία έναρξης ισχύος τους, η διαφορά διεπόταν από τις διαδικαστικές διατάξεις του κανονισμού 2017/1001, ο οποίος ίσχυε κατά τον χρόνο έκδοσης της επίδικης απόφασης.

32 Στο πλαίσιο της εκτίμησης της προσφυγής, το Γενικό Δικαστήριο υπενθύμισε κατ’ ουσίαν, στις σκέψεις 20 έως 22 της αναιρεσιβαλλόμενης απόφασης, ότι η εξετάστρια είχε απορρίψει την αίτηση καταχώρισης του επίμαχου σημείου ως σήματος της Ευρωπαϊκής Ένωσης βάσει του άρθρου 41, παράγραφος 4, του κανονισμού 2017/1001 και ότι το τμήμα προσφυγών είχε αποφασίσει να εξετάσει μόνον τον απόλυτο λόγο απαραδέκτου της καταχώρισης που προβλέπεται στο άρθρο 7, παράγραφος 1, στοιχείο β′, του κανονισμού 207/2009, επισημαίνοντας ότι δεν ασκούσε επιρροή το ζήτημα αν το επίμαχο σημείο έπρεπε να μη γίνει δεκτό για καταχώριση σύμφωνα με το άρθρο 41, παράγραφος 4, του κανονισμού 2017/1001, σε συνδυασμό με το άρθρο 4 του κανονισμού 207/2009 (νυν, κατόπιν τροποποίησης, άρθρο 4 του κανονισμού 2017/1001), ή σύμφωνα με το άρθρο 7, παράγραφος 1, στοιχείο α′, του κανονισμού 207/2009, καθόσον αρκούσε το να αποκλείεται η καταχώριση βάσει ενός εκ των λόγων απαραδέκτου του άρθρου 7, παράγραφος 1.

33 Πρώτον, το Γενικό Δικαστήριο εξέτασε αυτεπαγγέλτως, για τους λόγους που εκτίθενται στις σκέψεις 20 έως 49 της αναιρεσιβαλλόμενης απόφασης, τον λόγο ακυρώσεως με τον οποίο προβαλλόταν παράβαση του πεδίου εφαρμογής της νομοθεσίας.

34 Συναφώς, το Γενικό Δικαστήριο υπενθύμισε κατ’ αρχάς, στη σκέψη 24 της αναιρεσιβαλλόμενης απόφασης, ότι, κατά τη νομολογία του Δικαστηρίου, μολονότι ορισμένοι λόγοι δύνανται, ενδεχομένως δε και πρέπει, να εξετάζονται αυτεπαγγέλτως, ο δικαστής της Ένωσης μπορεί να εξετάσει λόγο που αφορά την ουσιαστική νομιμότητα της επίδικης απόφασης μόνον εφόσον προβλήθηκε από τον διάδικο, όπερ δεν συνέβη εν προκειμένω. Το Γενικό Δικαστήριο προσέθεσε, στη σκέψη 25 της αναιρεσιβαλλόμενης απόφασης, ότι, κατά τη νομολογία αυτή, ο δικαστής της Ένωσης, μολονότι οφείλει να αποφαίνεται μόνον επί των αιτημάτων των διαδίκων, στους οποίους απόκειται η οριοθέτηση του πλαισίου της διαφοράς, δεν μπορεί να δεσμεύεται μόνον από τα επιχειρήματα που προβάλλουν οι διάδικοι προς στήριξη των ισχυρισμών τους, διότι άλλως θα αναγκαζόταν ενδεχομένως να στηρίξει την απόφασή του σε εσφαλμένες νομικές εκτιμήσεις. Στη σκέψη 26 της αναιρεσιβαλλόμενης απόφασης, το Γενικό Δικαστήριο συνήγαγε εντεύθεν την ευχέρεια και, ενδεχομένως, την υποχρέωση του δικαστή της Ένωσης να εξετάζει αυτεπαγγέλτως ορισμένους λόγους που αφορούν την εσωτερική νομιμότητα. Στη σκέψη 27 της αναιρεσιβαλλόμενης απόφασης, το Γενικό Δικαστήριο, εκτιμώντας ότι ο αντλούμενος από το πεδίο εφαρμογής της νομοθεσίας λόγος ακυρώσεως ήταν δημοσίας τάξεως, έκρινε ότι όφειλε να τον εξετάσει αυτεπαγγέλτως. Συγκεκριμένα, το Γενικό Δικαστήριο τόνισε ότι δεν θα ανταποκρινόταν στην αποστολή του, ως ελεγκτή της νομιμότητας, εάν παρέλειπε να λάβει υπόψη, ακόμη και ελλείψει σχετικής αμφισβήτησης εκ μέρους των διαδίκων, ότι η επίδικη απόφαση είχε ληφθεί βάσει διάταξης που δεν είχε εφαρμογή στην υπό κρίση υπόθεση και αν, συνεπώς, αποφαινόταν επί της ενώπιόν του εκκρεμούς διαφοράς προβαίνοντας το ίδιο σε εφαρμογή της διάταξης αυτής.

35 Εν συνεχεία, το Γενικό Δικαστήριο διαπίστωσε εμμέσως, στη σκέψη 38 της αναιρεσιβαλλόμενης απόφασης, ότι το τμήμα προσφυγών ενήργησε κατά παράβαση του πεδίου εφαρμογής του άρθρου 7, παράγραφος 1, στοιχείο α′, του κανονισμού 207/2009, κρίνοντας ότι το τμήμα αυτό κακώς παρέλειψε να ελέγξει, πριν από την εξέταση του άρθρου 7, παράγραφος 1, στοιχείο β′, του κανονισμού αυτού, αν το σημείο του οποίου ζητήθηκε η καταχώριση ως σήμα της Ευρωπαϊκής Ένωσης πληρούσε τις προϋποθέσεις του άρθρου 4 του εν λόγω κανονισμού, μεταξύ των οποίων την προϋπόθεση να είναι δεκτικό γραφικής παράστασης και αν, κατά συνέπεια, έπρεπε να απορριφθεί η καταχώριση σύμφωνα με το εν λόγω άρθρο 7, παράγραφος 1, στοιχείο α′. Συγκεκριμένα, δεδομένου ότι, δυνάμει του άρθρου 7, παράγραφος 1, στοιχείο β′, του κανονισμού 207/2009, δεν γίνονται δεκτά για καταχώριση τα «σήματα» που στερούνται διακριτικού χαρακτήρα, το Γενικό Δικαστήριο έκρινε, στη σκέψη 36 της αναιρεσιβαλλόμενης απόφασης, ότι ο διακριτικός χαρακτήρας ενός σημείου μπορεί να εκτιμηθεί, για τους σκοπούς της καταχώρισής του ως σήματος της Ευρωπαϊκής Ένωσης, μόνον εφόσον διαπιστωθεί ότι το σημείο αυτό συνιστά σήμα, κατά την έννοια του άρθρου 4 του κανονισμού αυτού, εφόσον δηλαδή διαπιστωθεί ότι είναι δεκτικό γραφικής παράστασης.

36 Δεύτερον, το Γενικό Δικαστήριο εξέτασε, στις σκέψεις 50 έως 61 της αναιρεσιβαλλόμενης απόφασης, αν, εν προκειμένω, το επίμαχο σημείο πληρούσε τις προϋποθέσεις του άρθρου 4 του κανονισμού 207/2009 και, κατά συνέπεια, αν μπορούσε να εφαρμοστεί ο απόλυτος λόγος απαραδέκτου του άρθρου 7, παράγραφος 1, στοιχείο α′, του κανονισμού 207/2009.

37 Συναφώς, το Γενικό Δικαστήριο επισήμανε, στη σκέψη 57 της αναιρεσιβαλλόμενης απόφασης, ότι η αίσθηση αφής που προκαλεί το επίμαχο σημείο δεν προέκυπτε με ακρίβεια και πληρότητα από αυτήν καθεαυτήν τη γραφική παράσταση του σημείου, αλλά μόνον από την περιγραφή που τη συνόδευε. Επομένως, κατά το Γενικό Δικαστήριο, η περιγραφή αυτή όχι μόνον δεν συνέβαλλε στην αποσαφήνιση του αντικειμένου και της έκτασης της ζητηθείσας προστασίας βάσει του δικαίου των σημάτων, κατά την έννοια της νομολογίας του Δικαστηρίου, αλλά μπορούσε, αντιθέτως, να εγείρει αμφιβολίες ως προς το αντικείμενο και την έκταση της εν λόγω γραφικής

παράστασης, καθόσον επιχειρούσε να διευρύνει το αντικείμενο της ζητηθείσας προστασίας. Ως εκ τούτου, στη σκέψη 58 της αναιρεσιβαλλόμενης απόφασης, το Γενικό Δικαστήριο έκρινε ότι το επίμαχο σημείο δεν πληρούσε τις προϋποθέσεις του άρθρου 4 του κανονισμού 207/2009 και ότι η καταχώρισή του προσέκρουε στον απόλυτο λόγο απαραδέκτου του άρθρου 7, παράγραφος 1, στοιχείο α′, του κανονισμού αυτού.

38 Στη σκέψη 60 της αναιρεσιβαλλόμενης απόφασης, το Γενικό Δικαστήριο συνήγαγε εντεύθεν ότι το άρθρο 7, παράγραφος 1, στοιχείο β′, του κανονισμού 207/2009 δεν μπορούσε να εφαρμοστεί στην εξέταση της αίτησης καταχώρισης του επίμαχου σημείου ως σήματος της Ευρωπαϊκής Ένωσης και ότι, ως εκ τούτου, το τμήμα προσφυγών δεν μπορούσε νομίμως να εφαρμόσει τη διάταξη αυτή για να εκδώσει την επίδικη απόφαση.

39 Με την αναιρεσιβαλλόμενη απόφαση, το Γενικό Δικαστήριο ακύρωσε την επίδικη απόφαση.

Η διαδικασία ενώπιον του Δικαστηρίου και τα αιτήματα των διαδίκων στο πλαίσιο της αναιρετικής διαδικασίας

40 Με δικόγραφο το οποίο κατατέθηκε την ίδια ημερομηνία με την υπό κρίση αίτηση αναιρέσεως, το EUIPO ζήτησε, βάσει του άρθρου 170α, παράγραφος 1, του Κανονισμού Διαδικασίας του Δικαστηρίου, να εγκριθεί η εξέταση της αιτήσεως αναιρέσεως, σύμφωνα με το άρθρο 58α, τρίτο εδάφιο, του Οργανισμού του Δικαστηρίου της Ευρωπαϊκής Ένωσης.

41 Με διάταξη της 11ης Ιουλίου 2023, EUIPO κατά Neoperl (C-93/23 P, EU:C:2023:601), επετράπη η εξέταση της αιτήσεως αναιρέσεως.

42 Το EUIPO ζητεί από το Δικαστήριο:

– να αναιρέσει την αναιρεσιβαλλόμενη απόφαση·

– να απορρίψει την προσφυγή που στρέφεται κατά της επίδικης απόφασης και

– να καταδικάσει κάθε διάδικο στα δικαστικά έξοδά του.

43 Η Neoperl ζητεί από το Δικαστήριο:

– να δεχθεί την αίτηση αναιρέσεως κατά το μέρος που με αυτή ζητείται η αναίρεση της αναιρεσιβαλλόμενης απόφασης και να την απορρίψει κατά τα λοιπά·

– να αναιρέσει την αναιρεσιβαλλόμενη απόφαση λόγω μη συνεκτίμησης του λόγου ακυρώσεως με τον οποίο προβλήθηκε παράβαση, εκ μέρους του EUIPO, του άρθρου 71, παράγραφος 1, του κανονισμού 2017/1001, σε συνδυασμό με το άρθρο 7, παράγραφος 1, στοιχείο α′, του κανονισμού 207/2009 και με το άρθρο 94, παράγραφος 1, του κανονισμού 2017/1001·

– να αναπέμψει τη διαδικασία ενώπιον του EUIPO προκειμένου αυτό να εξετάσει για πρώτη φορά τις προϋποθέσεις του άρθρου 7, παράγραφος 1, στοιχείο α′, του κανονισμού 207/2009, σε συνδυασμό με το άρθρο 4 αυτού, και

– να καταδικάσει το EUIPO στα δικαστικά έξοδα.

Επί της αιτήσεως αναιρέσεως

44 Το EUIPO προβάλλει έναν μόνο λόγο προς στήριξη της αιτήσεώς του αναιρέσεως.

Επιχειρήματα των διαδίκων

45 Προς στήριξη της υπό κρίση αιτήσεως αναιρέσεως, το EUIPO προβάλλει έναν μόνο λόγο αναιρέσεως, ο οποίος αφορά παράβαση του άρθρου 72, παράγραφος 3, του κανονισμού 2017/1001. Ο μοναδικός λόγος αναιρέσεως διαρθρώνεται σε δύο σκέλη.

46 Με το πρώτο σκέλος του μοναδικού λόγου αναιρέσεως, το EUIPO προσάπτει στο Γενικό Δικαστήριο ότι υπερέβη τα όρια της αρμοδιότητάς του όπως καθορίζονται στο άρθρο 72, παράγραφος 3, του κανονισμού 2017/1001 εξετάζοντας, αυτεπαγγέλτως και αντιθέτως προς τα αιτήματα της Neoperl, τη δυνατότητα εφαρμογής του απόλυτου λόγου απαραδέκτου του άρθρου 7, παράγραφος 1, στοιχείο α′, του κανονισμού 207/2009, σε συνδυασμό με το άρθρο 4 του τελευταίου αυτού κανονισμού. Ειδικότερα, το EUIPO εκτιμά ότι το Γενικό Δικαστήριο κακώς έκρινε, στη σκέψη 47 της αναιρεσιβαλλόμενης απόφασης, ότι το ζήτημα αν το επίμαχο σημείο πληρούσε τις προϋποθέσεις του άρθρου 4 του κανονισμού 207/2009, μεταξύ των οποίων και την προϋπόθεση να είναι δεκτικό γραφικής παράστασης, αποτελούσε «προκαταρκτικό ζήτημα» του οποίου η επίλυση ήταν αναγκαία για την εξέταση των λόγων ακυρώσεως με τους οποίους προβαλλόταν παράβαση του άρθρου 7, παράγραφος 1, στοιχείο β′, του κανονισμού αυτού και του άρθρου 95, παράγραφος 1, του κανονισμού 2017/1001.

47 Με το δεύτερο σκέλος του λόγου αυτού, το EUIPO προσάπτει στο Γενικό Δικαστήριο ότι υπερέβη τα όρια της αρμοδιότητάς του που καθορίζονται στο άρθρο 72, παράγραφος 3, του κανονισμού 2017/1001, καθόσον αποφάνθηκε το ίδιο, αντί του τμήματος προσφυγών, επί των ουσιαστικών προϋποθέσεων αυτού του απόλυτου λόγου απαραδέκτου του άρθρου 7, παράγραφος 1, στοιχείο α′, του κανονισμού 207/2009, οι οποίες ρητώς δεν εξετάστηκαν από το τμήμα προσφυγών με την επίδικη απόφαση, και καθόσον ακύρωσε και μεταρρύθμισε εν τοις πράγμασι, στις σκέψεις 50 έως 58 της αναιρεσιβαλλόμενης απόφασης, την επίδικη απόφαση, επιβεβαιώνοντας παράλληλα την ορθότητα του διατακτικού της.

48 Το αναιρεσείον ισχυρίζεται ότι το Γενικό Δικαστήριο, με την παράνομη αυτή μεταρρύθμιση της επίδικης απόφασης, παραβίασε εν πρώτοις την κατ’ αρχήν αρμοδιότητα που έχει το τμήμα προσφυγών για εξέταση της ενώπιόν του ασκηθείσας προσφυγής, όπως αυτή η αρμοδιότητα θεσπίστηκε από τον νομοθέτη της Ένωσης. Εν συνεχεία, υπονόμευσε την ειδική κατ’ αρχήν εξουσία του τμήματος προσφυγών να μην περιοριστεί στον έλεγχο της απόφασης της εξετάστριας (δεύτερη περίπτωση του άρθρου 71, παράγραφος 1, δεύτερη περίοδος, του κανονισμού 2017/1001), αλλά, ενδεχομένως, και να ασκήσει τις αρμοδιότητες της εξετάστριας (πρώτη περίπτωση του άρθρου 71, παράγραφος 1, δεύτερη περίοδος, του κανονισμού 2017/1001), εξουσία η οποία περιλαμβάνει, μεταξύ άλλων, τη δυνατότητα του τμήματος να προβεί σε ενδελεχέστερη ή πληρέστερη ανάλυση των πραγματικών περιστατικών που δεν έχουν ακόμη εκτιμηθεί από την εξετάστρια. Τέλος, το Γενικό Δικαστήριο έθιξε την έννομη προστασία την οποία εγγυάται ο νομοθέτης της Ένωσης στην προσφεύγουσα πρωτοδίκως.

49 Εν πάση περιπτώσει, κατά το αναιρεσείον, η αναιρεσιβαλλόμενη απόφαση ενέχει «εσωτερική ανακολουθία», η οποία καθιστά αδύνατη την εκτέλεσή της από το EUIPO. Η ανακολουθία αυτή ανάγεται στο ότι το Γενικό Δικαστήριο ούτε μεταρρύθμισε τυπικώς την επίδικη απόφαση ούτε απέρριψε την προσφυγή, τούτο δε παρά το γεγονός ότι, ενώ αντικατέστησε τη νομική βάση της απόφασης αυτής, επιβεβαίωσε ακριβώς την ορθότητα του διατακτικού της.

50 Με το υπόμνημά της αντικρούσεως, η Neoperl δεν αμφισβητεί το βάσιμο του μοναδικού λόγου αναιρέσεως που προέβαλε το EUIPO, ο οποίος αφορά παράβαση εκ μέρους του Γενικού Δικαστηρίου του άρθρου 72, παράγραφος 3, του κανονισμού 2017/1001. Συγκεκριμένα, όπως και το EUIPO, η Neoperl φρονεί ότι το Γενικό Δικαστήριο υπερέβη τα όρια της αρμοδιότητάς του που καθορίζονται στη διάταξη αυτή κρίνοντας ότι είναι καθ' ύλην αρμόδιο να προβεί το ίδιο, για πρώτη φορά, σε εξέταση του άρθρου 7, παράγραφος 1, στοιχείο α', του κανονισμού 207/2009, σε συνδυασμό με το άρθρο 4 του τελευταίου αυτού κανονισμού, και να αποφανθεί το ίδιο επί της ουσίας αντί του τμήματος προσφυγών. Η Neoperl συμμερίζεται επίσης τα επιχειρήματα του EUIPO σχετικά με την προσβολή της έννομης προστασίας την οποία εγγυάται ο νομοθέτης της Ένωσης, καθόσον θεωρεί ότι τα εκτιθέμενα στις σκέψεις 47 έως 58 της αναιρεσιβαλλόμενης απόφασης συμπεράσματα του Γενικού Δικαστηρίου θίγουν το δικαίωμά της ακροάσεως. Ως εκ τούτου, είναι της άποψης ότι πρέπει να αναιρεθεί η αναιρεσιβαλλόμενη απόφαση και να αναπεμφθεί η υπόθεση ενώπιον του EUIPO προκειμένου να προβεί το ίδιο σε πλήρη εξέταση του άρθρου 7, παράγραφος 1, στοιχείο α', του κανονισμού 207/2009, σε συνδυασμό με το άρθρο 4 του κανονισμού αυτού.

51 Αντιθέτως, όσον αφορά τη σχέση μεταξύ του άρθρου 7, παράγραφος 1, στοιχείο α', και του άρθρου 7, παράγραφος 1, στοιχείο β', του κανονισμού 207/2009, η Neoperl φρονεί ότι ορθώς το Γενικό Δικαστήριο διαπίστωσε κατ' ουσίαν, με την αναιρεσιβαλλόμενη απόφαση, ότι έπρεπε να τηρηθεί μια σειρά κατά την εξέταση αυτών των απόλυτων λόγων απαραδέκτου και ότι, κατά συνέπεια, επιβαλλόταν η εκ των προτέρων εξέταση των προϋποθέσεων εφαρμογής της πρώτης διάταξης.

52 Με το υπόμνημά του απαντήσεως, το EUIPO αντικρούει την επιχειρηματολογία της Neoperl σχετικά με την ύπαρξη μιας τέτοιας σειράς εξέτασης των απόλυτων λόγων απαραδέκτου του άρθρου 7, παράγραφος 1, του κανονισμού 207/2009, υποστηρίζοντας, κατ' ουσίαν, ότι από το γράμμα, την οικονομία και τον σκοπό της διάταξης αυτής δεν μπορεί να συναχθεί ότι η εξέταση και η εφαρμογή του λόγου απαραδέκτου που προβλέπεται στο στοιχείο β' της διάταξης προϋποθέτει κατ' ανάγκην την εκ των προτέρων εξέταση και εφαρμογή του λόγου απαραδέκτου που προβλέπεται στο στοιχείο α' της ίδιας διάταξης.

53 Με το υπόμνημά της ανταπαντήσεως, η Neoperl υπογραμμίζει ότι εκτιμά μεν, όπως και το EUIPO, ότι η αναιρεσιβαλλόμενη απόφαση αντιβαίνει στο άρθρο 72, παράγραφος 3, του κανονισμού 2017/1001 και ότι, ως εκ τούτου, πρέπει να αναιρεθεί, πλην όμως η διαφορά δεν είναι απολύτως ώριμη προς εκδίκαση.

Εκτίμηση του Δικαστηρίου

54 Προκαταρκτικώς, επισημαίνεται ότι η αίτηση καταχώρισης του επίμαχου σημείου ως σήματος της Ευρωπαϊκής Ένωσης κατατέθηκε την 1η Σεπτεμβρίου 2016. Κατά συνέπεια, η υπό κρίση διαφορά διέπεται, αφενός, από τις ουσιαστικές διατάξεις του κανονισμού 207/2009 και, αφετέρου, από τις διαδικαστικές διατάξεις του κανονισμού 2017/1001 (πρβλ., κατ' αναλογίαν, απόφαση της 20ής Ιουνίου 2024, EUIPO κατά Indo European Foods, C-801/21 P, EU:C:2024:528, σκέψη 50 και εκεί μνημονευόμενη νομολογία).

Επί του πρώτου σκέλους του μοναδικού λόγου αναιρέσεως

55 Υπενθυμίζεται ευθύς εξαρχής ότι το άρθρο 7, παράγραφος 1, του κανονισμού 207/2009 απαριθμεί, στα στοιχεία α′ έως ιγ′, τους απόλυτους λόγους απαραδέκτου της καταχώρισης σημείου ως σήματος της Ευρωπαϊκής Ένωσης.

56 Ακόμη και αν είναι δυνατή η ταυτόχρονη συνδρομή περισσοτέρων τέτοιων λόγων απαραδέκτου, οι απόλυτοι λόγοι απαραδέκτου της καταχώρισης που απαριθμούνται στο άρθρο αυτό είναι αυτοτελείς, έκαστος δε αυτών είναι ανεξάρτητος των άλλων και χρήζει χωριστής εξέτασης (βλ., κατ' αναλογίαν, αποφάσεις της 8ης Απριλίου 2003, Linde κ.λπ., C-53/01 έως C-55/01, EU:C:2003:206, σκέψη 67, και της 16ης Σεπτεμβρίου 2015, Société des Produits Nestlé, C-215/14, EU:C:2015:604, σκέψη 46).

57 Εν προκειμένω, το Γενικό Δικαστήριο συνήγαγε από τη σύγκριση του άρθρου 4 του κανονισμού 207/2009, το οποίο αφορά την προϋπόθεση της γραφικής παράστασης του επίμαχου σημείου, με το άρθρο 7 του κανονισμού αυτού, ότι έπρεπε να γίνει διάκριση μεταξύ του όρου «σημείο» και του όρου «σήμα». Ως εκ τούτου, στη σκέψη 36 της αναιρεσιβαλλόμενης απόφασης, το Γενικό Δικαστήριο έκρινε, στηριζόμενο στη σκέψη 46 της απόφασης της 6ης Οκτωβρίου 2021, M/S. Indeutsch International κατά EUIPO – 135 Kirkstall (Απεικόνιση σχεδίων σε σχήμα V μεταξύ δύο παράλληλων γραμμών) (T-124/20, EU:T:2021:668), ότι ο διακριτικός χαρακτήρας ενός σημείου μπορεί να εκτιμηθεί, για τους σκοπούς της καταχώρισής του ως σήματος της Ευρωπαϊκής Ένωσης, μόνον εφόσον διαπιστωθεί ότι το σημείο αυτό συνιστά σήμα, κατά την έννοια του εν λόγω άρθρου 4, εφόσον δηλαδή διαπιστωθεί ότι είναι δεκτικό γραφικής παράστασης.

58 Βεβαίως, το άρθρο 4 του κανονισμού 207/2009 και το στοιχείο α′ του άρθρου 7, παράγραφος 1, του κανονισμού αυτού χρησιμοποιούν τον όρο «σημεία», ενώ οι λοιπές διατάξεις του άρθρου 7, παράγραφος 1, χρησιμοποιούν είτε τον όρο αυτό είτε τον όρο «σήματα».

59 Εντούτοις, αν ο νομοθέτης της Ένωσης είχε θελήσει, μέσω αυτής της ορολογικής διάκρισης, να θεσπίσει, στο πλαίσιο του άρθρου 7, παράγραφος 1, του κανονισμού 207/2009, σειρά εξέτασης που προκρίνει τον λόγο απαραδέκτου που προβλέπεται στο στοιχείο α′ της διάταξης αυτής, θα είχε χρησιμοποιήσει συστηματικά τον όρο «σήμα» για όλους τους άλλους λόγους απαραδέκτου που προβλέπονται στα στοιχεία β′ έως ιγ′ της διάταξης. Τούτο όμως δεν συμβαίνει, δεδομένου ότι το άρθρο 7, παράγραφος 1, στοιχείο ε′, του κανονισμού κάνει λόγο για «σημεία». Επομένως, πρέπει να γίνει δεκτό ότι οι δύο αυτοί όροι χρησιμοποιούνται εναλλακτικά στο άρθρο 7, παράγραφος 1, με αποτέλεσμα η εναλλακτική χρήση τους στα στοιχεία α′ και β′ της διάταξης να μην απηχεί βούληση του νομοθέτη της Ένωσης να δώσει προτεραιότητα στην εφαρμογή του λόγου απαραδέκτου που προβλέπεται στο στοιχείο α′ έναντι της εφαρμογής των λοιπών απόλυτων λόγων απαραδέκτου, συμπεριλαμβανομένου, μεταξύ άλλων, του λόγου που μνημονεύεται στο εν λόγω στοιχείο β′.

60 Επιπλέον, επισημαίνεται ότι από κανένα άλλο στοιχείο του γράμματος του άρθρου 7, παράγραφος 1, του κανονισμού 207/2009 δεν προκύπτει ότι πρέπει να τηρείται οποιαδήποτε σειρά κατά την εξέταση των απολύτων λόγων απαραδέκτου που προβλέπονται στα στοιχεία α′ έως ιγ′ της διάταξης.

61 Ως εκ τούτου, στο πλαίσιο της εξέτασης αίτησης καταχώρισης, το τμήμα προσφυγών μπορεί να κρίνει καταλληλότερο, σε ορισμένες περιπτώσεις, να αναλύσει πρώτα τον λόγο απαραδέκτου που προβλέπεται στο άρθρο 7, παράγραφος 1, στοιχείο α′, του κανονισμού 207/2009 και, σε άλλες

περιπτώσεις, τον λόγο απαραδέκτου που προβλέπεται στο άρθρο 7, παράγραφος 1, στοιχείο β′, του κανονισμού, χωρίς η επιλογή αυτή να καθιστά πλημμελή την απόφαση που λαμβάνει το τμήμα προσφυγών κατόπιν της εν λόγω εξέτασης λόγω συνδρομής πλάνης περί το δίκαιο.

62 Ειδικότερα, όταν ένα σημείο δεν επιδέχεται γραφική παράσταση, κατά την έννοια του άρθρου 7, παράγραφος 1, στοιχείο α′, του κανονισμού 207/2009, σε συνδυασμό με το άρθρο 4 του κανονισμού, δεν είναι αναγκαίο να εξεταστεί, βάσει του άρθρου 7, παράγραφος 1, στοιχείο β′, του ίδιου κανονισμού, αν το σημείο αυτό έχει διακριτικό χαρακτήρα. Εντούτοις, το αντίστροφο είναι εξίσου ορθό, δεδομένου ότι, όταν ένα σημείο δεν έχει διακριτικό χαρακτήρα, κατά την έννοια της τελευταίας αυτής διάταξης, παρέλκει η απόφανση επί του ζητήματος αν μπορεί να αποτελέσει αντικείμενο γραφικής παράστασης.

63 Επομένως, το γεγονός ότι το τμήμα προσφυγών δεν εξέτασε, με την επίδικη απόφαση, πριν από τον απόλυτο λόγο απαραδέκτου του άρθρου 7, παράγραφος 1, στοιχείο β′, του κανονισμού 207/2009 τον απόλυτο λόγο απαραδέκτου του άρθρου 7, παράγραφος 1, στοιχείο α′, του κανονισμού δεν συνιστούσε υπέρβαση των ορίων του πεδίου εφαρμογής της νομοθεσίας.

64 Κατά συνέπεια το Γενικό Δικαστήριο υπέπεσε σε πλάνη περί το δίκαιο, στη σκέψη 38 της αναιρεσιβαλλόμενης απόφασης, προσάπτοντας στο τμήμα προσφυγών ότι δεν εξέτασε, με την επίδικη απόφαση, αν το επίμαχο σημείο μπορούσε να αποτελέσει σήμα και ότι, ως εκ τούτου, έκρινε ότι μια τέτοια εξέταση δεν ασκούσε επιρροή διότι το σημείο δεν είχε εν πάση περιπτώσει διακριτικό χαρακτήρα. Πράγματι, αποφαινόμενο κατ’ αυτόν τον τρόπο, το Γενικό Δικαστήριο όρισε μία σειρά η οποία πρέπει να τηρείται κατά την εξέταση των απολύτων λόγων απαραδέκτου που προβλέπονται στο άρθρο 7, παράγραφος 1, του κανονισμού 207/2009, η οποία όμως ουδόλως αποτέλεσε πρόθεση του νομοθέτη της Ένωσης.

65 Επομένως, το πρώτο σκέλος του μοναδικού λόγου αναιρέσεως πρέπει να γίνει δεκτό.

Επί του δευτέρου σκέλους του μοναδικού λόγου αναιρέσεως

66 Προκαταρκτικώς, επισημαίνεται ότι το Γενικό Δικαστήριο δεν ανέφερε ρητώς στην αναιρεσιβαλλόμενη απόφαση ότι ασκούσε την εξουσία μεταρρύθμισης που διαθέτει, κατ’ εφαρμογήν του άρθρου 72, παράγραφος 3, του κανονισμού 2017/1001. Ειδικότερα, στο διατακτικό της αναιρεσιβαλλόμενης απόφασης, το Γενικό Δικαστήριο περιορίστηκε στην ακύρωση της επίδικης απόφασης.

67 Παρά ταύτα, στις σκέψεις 50 έως 58 της αναιρεσιβαλλόμενης απόφασης, το Γενικό Δικαστήριο, υπό τον επιμέρους τίτλο που αφορούσε το βάσιμο του προβληθέντα λόγου ακυρώσεως περί παράβασης του πεδίου εφαρμογής της νομοθεσίας, αποφάνθηκε το ίδιο επί των ουσιαστικών προϋποθέσεων του απόλυτου λόγου απαραδέκτου του άρθρου 7, παράγραφος 1, στοιχείο α′, του κανονισμού 207/2009 και διαπίστωσε, βάσει της ίδιας διάταξης, ως προς την οποία έκρινε ότι η εφαρμογή του οικείου λόγου απαραδέκτου έπρεπε να εξεταστεί πρώτα, ότι το επίμαχο σημείο δεν πληρούσε τις προϋποθέσεις της διάταξης αυτής. Επομένως, το Γενικό Δικαστήριο, εμμέσως πλην σαφώς, μεταρρύθμισε την επίδικη απόφαση.

68 Βεβαίως, υπενθυμίζεται ότι, κατά το άρθρο 72, παράγραφοι 2 και 3, του κανονισμού 2017/1001, «[τ]ο Γενικό Δικαστήριο είναι αρμόδιο για την ακύρωση ή την τροποποίηση της [απόφασης του τμήματος προσφυγών του EUIPO]».

69 Εντούτοις, η εν λόγω εξουσία μεταρρύθμισης που αναγνωρίζεται κατ' αυτόν τον τρόπο στο Γενικό Δικαστήριο με το άρθρο 72, παράγραφοι 2 και 3, δεν έχει ως αποτέλεσμα να ανατίθεται στο δικαστήριο αυτό η αρμοδιότητα να αποφαίνεται επί ζητήματος ως προς το οποίο το τμήμα προσφυγών δεν έχει ακόμη λάβει θέση. Η άσκηση της εν λόγω εξουσίας πρέπει συνεπώς, κατ' αρχήν, να περιορίζεται στις περιπτώσεις όπου το Γενικό Δικαστήριο, έχοντας ελέγξει την εκτίμηση στην οποία προέβη το τμήμα προσφυγών, είναι σε θέση να κρίνει, βάσει του ισχύοντος νομικού πλαισίου και των διαπιστωθέντων πραγματικών περιστατικών, ποια απόφαση έπρεπε να είχε λάβει το τμήμα προσφυγών (πρβλ. αποφάσεις της 5ης Ιουλίου 2011, Edwin κατά ΓΕΕΑ, C-263/09 P, EU:C:2011:452, σκέψη 72, και της 26ης Σεπτεμβρίου 2013, Centrotherm Systemtechnik κατά centrotherm Clean Solutions, C-609/11 P, EU:C:2013:592, σκέψη 48).

70 Εν προκειμένω, το γεγονός ότι το τμήμα προσφυγών δεν είχε εξετάσει τον απόλυτο λόγο απαραδέκτου του άρθρου 7, παράγραφος 1, στοιχείο α′, του κανονισμού 207/2009 απέκλειε τη δυνατότητα του Γενικού Δικαστηρίου να ελέγξει την εκτίμηση του τμήματος προσφυγών και, κατά συνέπεια, να μεταρρυθμίσει εγκύρως την επίδικη απόφαση επ' αυτού. Συγκεκριμένα, η εν λόγω μεταρρύθμιση της επίδικης απόφασης ισοδυναμούσε με εκτίμηση για πρώτη φορά, εκ μέρους του Γενικού Δικαστηρίου, πραγματικών περιστατικών ή αποδεικτικών στοιχείων τα οποία δεν είχε εξετάσει το τμήμα προσφυγών.

71 Όπως επισήμανε ο γενικός εισαγγελέας στα σημεία 98 και 99 των προτάσεών του, μια τέτοια άσκηση εκ μέρους του Γενικού Δικαστηρίου της εξουσίας μεταρρύθμισης που διαθέτει συνιστά πρόδηλη παράβαση του δεσμευτικού θεσμικού πλαισίου στο οποίο εντάσσεται η εξουσία μεταρρύθμισης στον τομέα της διανοητικής ιδιοκτησίας, η οποία κατοχυρώνεται στο άρθρο 72, παράγραφος 3, του κανονισμού 2017/1001, σκοπός του οποίου είναι να διασφαλίσει στους πολίτες τον σεβασμό του δικαιώματός τους σε αποτελεσματική δικαστική προστασία στον τομέα αυτόν.

72 Επομένως, το δεύτερο σκέλος του μοναδικού λόγου αναιρέσεως πρέπει επίσης να γίνει δεκτό.

73 Κατόπιν του συνόλου των προεκτεθέντων πρέπει να γίνει δεκτός ο μοναδικός λόγος αναιρέσεως και, συνεπώς, να αναιρεθεί η αναιρεσιβαλλόμενη απόφαση.

Επί της προσφυγής ενώπιον του Γενικού Δικαστηρίου

74 Κατά το άρθρο 61, πρώτο εδάφιο, του Οργανισμού του Δικαστηρίου της Ευρωπαϊκής Ένωσης, το Δικαστήριο, σε περίπτωση αναιρέσεως της αποφάσεως του Γενικού Δικαστηρίου, μπορεί είτε το ίδιο να αποφανθεί οριστικά επί της διαφοράς, εφόσον είναι ώριμη προς εκδίκαση, είτε να την αναπέμψει στο Γενικό Δικαστήριο για να την κρίνει.

75 Εν προκειμένω, το Δικαστήριο εκτιμά ότι η διαφορά δεν είναι ώριμη προς εκδίκαση, δεδομένου ότι το Γενικό Δικαστήριο δεν εξέτασε κανέναν από τους δύο λόγους ακυρώσεως που προέβαλε η Neoperl ενώπιόν του, οι οποίοι καθιστούν αναγκαία την εκτίμηση των πραγματικών περιστατικών.

76 Κατά συνέπεια, η υπόθεση πρέπει να αναπεμφθεί ενώπιον του Γενικού Δικαστηρίου.

Επί των δικαστικών εξόδων

77 Δεδομένου ότι η διαφορά αναπέμπεται ενώπιον του Γενικού Δικαστηρίου, το Δικαστήριο επιφυλάσσεται ως προς τα σχετικά με την αναιρετική διαδικασία δικαστικά έξοδα.

Για τους λόγους αυτούς, το Δικαστήριο (πέμπτο τμήμα) αποφασίζει:

1) Αναιρεί την απόφαση του Γενικού Δικαστηρίου της Ευρωπαϊκής Ένωσης της 7ης Δεκεμβρίου 2022, Neoperl κατά EUIPO (Αναπαράσταση κυλινδρικού ενθέτου υδραυλικού εξαρτήματος υγιεινής) (T-487/21, EU:T:2022:780).

2) Αναπέμπει την υπόθεση T-487/21 ενώπιον του Γενικού Δικαστηρίου της Ευρωπαϊκής Ένωσης.

3) Επιφυλάσσεται ως προς τα δικαστικά έξοδα.

(υπογραφές)