Detta dokument är endast avsett som dokumentationshjälpmedel och institutionerna ansvarar inte för innehållet

►B

RÅDETS FÖRORDNING (EG) nr 40/2008

av den 16 januari 2008

om fastställande för år 2008 av fiskemöjligheter och därmed förbundna villkor för vissa fiskbestånd och grupper av fiskbestånd i gemenskapens vatten och, för gemenskapens fartyg, i andra vatten där fångstbegränsningar krävs

(EUT L 19, 23.1.2008, s. 1)

Ändrad genom:

		Officiella tidningen		
		nr	sida	datum
►M1	Kommissionens förordning (EG) nr 541/2008 av den 16 juni 2008	L 157	23	17.6.2008
►M2	Kommissionens förordning (EG) nr 641/2008 av den 4 juli 2008	L 178	17	5.7.2008
►M3	Kommissionens förordning (EG) nr 697/2008 av den 23 juli 2008	L 195	9	24.7.2008
►M4	Rådets förordning (EG) nr 718/2008 av den 24 juli 2008	L 198	8	26.7.2008
►M5	Kommissionens förordning (EG) nr 1038/2008 av den 22 oktober 2008	L 280	3	23.10.2008

Rättad genom:

►C1 Rättelse, EUT L 176, 4.7.2008, s. 25 (40/2008)

▼B

RÅDETS FÖRORDNING (EG) nr 40/2008

av den 16 januari 2008

om fastställande för år 2008 av fiskemöjligheter och därmed förbundna villkor för vissa fiskbestånd och grupper av fiskbestånd i gemenskapens vatten och, för gemenskapens fartyg, i andra vatten där fångstbegränsningar krävs

EUROPEISKA UNIONENS RÅD HAR ANTAGIT DENNA FÖRORDNING

med beaktande av fördraget om upprättandet av Europeiska gemenskapen,

med beaktande av rådets förordning (EG) nr 2371/2002 av den 20 december 2002 om bevarande och hållbart utnyttjande av fiskeresurserna inom ramen för den gemensamma fiskeripolitiken ([1]), särskilt artikel 20,

med beaktande av rådets förordning (EG) nr 847/96 av den 6 maj 1996 om att införa ytterligare villkor för förvaltning av totala tillåtna fångstmängder (TAC) och kvoter med fördelning mellan åren ([2]), särskilt artikel 2,

med beaktande av rådets förordning (EG) nr 423/2004 av den 26 februari 2004 om åtgärder för återhämtning av torskbestånd ([3]), särskilt artiklarna 6 och 8,

med beaktande av rådets förordning (EG) nr 811/2004 av den 21 april 2004 om åtgärder för återhämtning av det nordliga kummelbeståndet ([4]), särskilt artikel 5,

med beaktande av rådets förordning (EG) nr 2166/2005 av den 20 december 2005 om fastställande av återhämtningsåtgärder för bestånden av sydkummel och havskräfta i Kantabriska sjön och väster om Iberiska halvön ([5]), särskilt artiklarna 4 och 8,

med beaktande av rådets förordning (EG) nr 388/2006 av den 23 februari 2006 om upprättande av en flerårig plan för hållbart utnyttjande av beståndet av tunga i Biscayabukten ([6]), särskilt artikel 4,

med beaktande av rådets förordning (EG) nr 509/2007 av den 7 maj 2007 om upprättande av en flerårig plan för hållbart utnyttjande av beståndet av tunga i västra delen av Engelska kanalen ([7]), särskilt artiklarna 3 och 5,

med beaktande av rådets förordning (EG) nr 676/2007 av den 11 juni 2007 om upprättande av en flerårig plan för fiske som utnyttjar bestånden av rödspätta och tunga i Nordsjön ([8]), särskilt artiklarna 6 och 9,

med beaktande av kommissionens förslag, och

av följande skäl:

(1) Enligt artikel 4 i förordning (EG) nr 2371/2002 ska rådet anta de bestämmelser som krävs för att säkerställa tillträdet till vatten och resurser och för att se till att fiskeverksamheten sker på ett hållbart sätt med beaktande av tillgängliga vetenskapliga utlåtanden, särskilt den rapport som utarbetats av vetenskapliga, tekniska och ekonomiska kommittén för fiskerinäringen (STECF).

(2) Enligt artikel 20 i förordning (EG) nr 2371/2002 åligger det rådet att fastställa totala tillåtna fångstmängder (TAC) för varje fiske

([1]) EGT L 358, 31.12.2002, s. 59. Förordningen ändrad genom förordning (EG) nr 865/2007 (EUT L 192, 24.7.2007, s. 1).
([2]) EGT L 115, 9.5.1996, s. 3.
([3]) EUT L 70, 9.3.2004, s. 8. Förordningen ändrad genom kommissionens förordningen (EG) nr 441/2007 (EUT L 104, 21.4.2007, s. 28).
([4]) EUT L 150, 30.4.2004, s. 1.
([5]) EUT L 345, 28.12.2005, s. 5.
([6]) EUT L 65, 7.3.2006, s. 1.
([7]) EUT L 122, 11.5.2007, s. 7.
([8]) EUT L 157, 19.6.2007, s. 1.

▼B

eller grupp av fisken. Fiskemöjligheterna bör fördelas mellan medlemsstater och tredjeländer i enlighet med de kriterier som fastställs i artikel 20 i den förordningen.

(3) För att se till att de totala tillåtna fångstmängderna och kvoterna förvaltas på ett ändamålsenligt sätt bör det fastställas särskilda villkor för fisket.

(4) Principer och vissa förfaranden för fiskeriförvaltningen bör fastställas på gemenskapsnivå så att medlemsstaterna kan säkerställa förvaltningen av de fartyg som för deras flagg.

(5) Artikel 3 i förordning (EG) nr 2371/2002 innehåller definitioner som är relevanta för fördelning av fiskemöjligheter.

(6) Fiskemöjligheter bör utnyttjas i enlighet med relevant gemenskapslagstiftning, särskilt kommissionens förordning (EEG) nr 2807/83 av den 22 september 1983 om närmare bestämmelser för registrering av uppgifter om medlemsstaternas fångster av fisk ([1]), rådets förordning (EEG) nr 2930/86 av den 22 september 1986 om definition av fiskefartygs egenskaper ([2]), kommissionens förordning (EEG) nr 1381/87 av den 20 maj 1987 om fastställande av närmare bestämmelser avseende märkning och dokumentation av fiskefartyg ([3]), rådets förordning (EEG) nr 3880/91 av den 17 december 1991 om avlämnande av statistikuppgifter om nominell fångst för medlemsstater som bedriver fiske i Nordatlantens östra del ([4]), rådets förordning (EEG) nr 2847/93 av den 12 oktober 1993 om införande av ett kontrollsystem för den gemensamma fiskeripolitiken ([5]), rådets förordning (EG) nr 1627/94 av den 27 juni 1994 om allmänna bestämmelser för särskilda fisketillstånd ([6]), rådets förordning (EG) nr 850/98 av den 30 mars 1998 för bevarande av fiskeresurserna genom tekniska åtgärder för skydd av unga exemplar av marina organismer ([7]), rådets förordning (EG) nr 1434/98 av den 29 juni 1998 om att fastställa villkor för landning av sill i andra industriella syften än för att konsumeras direkt ([8]), rådets förordning (EG) nr 2347/2002 av den 16 december 2002 om särskilda tillträdeskrav och därmed förbundna villkor vid fiske efter djuphavsbestånd ([9]), rådets förordning (EG) nr 1954/2003 av den 4 november 2003 om förvaltningen av fiskeansträngningen för vissa fiskezoner och fisketillgångar inom gemenskapen ([10]), kommissionens förordning (EG) nr 2244/2003 av den 18 december 2003 om närmare föreskrifter för det satellitbaserade övervakningssystemet för fartyg ([11]), förordning (EG) nr 423/2004, rådets förordning (EG) nr 601/2004 av den 22 mars 2004 om fastställande av vissa kontrollåtgärder för fiskeriverksamhet i det område som omfattas av konventionen om bevarande av marina levande tillgångar i Antarktis ([12]), förordning (EG) nr 811/2004, rådets

([1]) EGT L 276, 10.10.1983, s. 1. Förordningen senast ändrad genom förordning (EG) nr 1804/2005 (EUT L 290, 4.11.2005, s. 10).
([2]) EGT L 274, 25.9.1986, s. 1. Förordningen ändrad genom förordning (EG) nr 3259/94 (EGT L 339, 29.12.1994, s. 11).
([3]) EGT L 132, 21.5.1987, s. 9.
([4]) EGT L 365, 31.12.1991, s. 1. Förordningen senast ändrad genom förordning (EG) nr 448/2005 (EUT L 74, 19.3.2005, s. 5).
([5]) EGT L 261, 20.10.1993, s. 1. Förordningen senast ändrad genom förordning (EG) nr 1098/2007 (EUT L 248, 22.9.2007, s. 1).
([6]) EGT L 171, 6.7.1994, s. 7. Förordningen senast ändrad genom förordning (EG) nr 2943/95 (EGT L 308, 21.12.1995, s. 15).
([7]) EGT L 125, 27.4.1998, s. 1. Förordningen senast ändrad genom förordning (EG) nr 2166/2005 (EUT L 345, 28.12.2005, s. 5).
([8]) EGT L 191, 7.7.1998, s. 10. Förordningen ändrad genom förordning (EG) nr 2187/2005 (EUT L 349, 31.12.2005, s. 1).
([9]) EGT L 351, 28.12.2002, s. 6. Förordningen ändrad genom förordning (EG) nr 2269/2004 (EUT L 396, 31.12.2004, s. 1).
([10]) EUT L 289, 7.11.2003, s. 1.
([11]) EUT L 333, 20.12.2003, s. 17.
([12]) EUT L 97, 1.4.2004, s. 16. Förordningen ändrad genom förordning (EG) nr 1099/2007 (EUT L 248, 22.9.2007, s. 11).

▼B

förordning (EG) nr 2115/2005 av den 20 december 2005 om upprättande av en återhämtningsplan för liten hälleflundra inom ramen för Fiskeriorganisationen för Nordatlantens västra del ([1]), förordning (EG) nr 2166/2005, förordning (EG) nr 388/2006, rådets förordning (EG) nr 2015/2006 av den 19 december 2006 om fastställande för 2007 och 2008 av fiskemöjligheter för gemenskapens fiskefartyg när det gäller vissa djuphavsbestånd ([2]), rådets förordning (EG) nr 1967/2006 av den 21 december 2006 om förvaltningsåtgärder för hållbart utnyttjande av fiskeresurserna i Medelhavet ([3]), förordning (EG) nr 509/2007, rådets förordning (EG) nr 520/2007 av den 7 maj 2007 om tekniska bestämmelser för bevarande av vissa fiskbestånd av långvandrande arter ([4]), förordning (EG) nr 676/2007 ([5]) samt rådets förordning (EG) nr 1386/2007 av den 22 oktober 2007 om inrättande av bevarande- och tillämpningsföreskrifter som ska tillämpas i regleringsområdet för Fiskeriorganisationen för Nordatlantens västra del ([6]).

(7) Det bör klargöras att bestämmelserna i denna förordning även bör gälla vid försäljning av marina organismer som fångas under fiskeverksamhet som uteslutande bedrivs i vetenskapligt syfte. I enlighet med rekommendationerna från Internationella havsforskningsrådet (ICES) är det nödvändigt att fortsätta tillämpa ett system för förvaltningen av fångstbegränsningarna för ansjovis i ICES-område VIII. Kommissionen bör fastställa fångstbegränsningarna för ansjovisbeståndet i ICES-område VIII mot bakgrund av vetenskapliga uppgifter som samlas in under det första halvåret 2008 och mot bakgrund av de diskussioner som förs i samband med en flerårig förvaltningsplan för ansjovis.

(8) I enlighet med rekommendationerna från ICES är det nödvändigt att behålla och revidera ett system för att förvalta fiskeansträngningen efter tobisfiskar i ICES-områdena IIIa och IV och EG-vattnen i område IIa.

(9) Som en övergångsåtgärd, baserad på de senaste vetenskapliga utlåtandena från ICES, bör fiskeansträngningen efter vissa djuphavsarter minskas ytterligare.

(10) Enligt artikel 20 i förordning (EG) nr 2371/2002 åligger det rådet att besluta om villkoren i samband med fångstbegränsningar och/eller begränsningar av fiskeansträngningen. Vetenskapliga utlåtanden visar att fångster som betydligt överstiger de beslutade totala tillåtna fångstmängderna är till förfång för ett hållbart fiske. Det bör därför införas villkor i samband med dessa begränsningar som leder till en förbättrad tillämpning av de beslutade fiskemöjligheterna.

(11) Vid sitt årliga möte 2007 antog Nordvästatlantiska fiskeriorganisationen (NAFO) ett antal tekniska åtgärder och kontrollåtgärder. Det är nödvändigt att genomföra dessa åtgärder.

(12) Vid sitt 26:e årliga möte 2007 antog konventionen för bevarande av marina levande tillgångar i Antarktis (CCAMLR) tillämpliga fångstbegränsningar för bestånd som får fiskas av etablerade fiskare från de länder som är parter i CCAMLR. CCAMLR godkände också att gemenskapsfartyg deltar i undersökande fiske efter *Dissostichus* spp. i delområdena FAO 88.1 och 88.2 och i sektionerna 58.4.1, 58.4.2, 58.4.3a och 58.4.3b och fastställde begränsningar för fångst och bifångst samt vissa tekniska bestäm-

([1]) EUT L 340, 23.12.2005, s. 3.
([2]) EUT L 384, 29.12.2006, s. 28. Förordningen senast ändrad genom förordning (EG) nr 754/2007 (EUT L 172, 30.6.2007, s. 26).
([3]) EUT L 36, 8.2.2007, s. 6.
([4]) EUT L 123, 12.5.2007, s. 3.
([5]) EUT L 157, 19.6.2007, s. 1.
([6]) EUT L 318, 5.12.2007, s. 1.

▼B

melser. Även dessa begränsningar och tekniska bestämmelser bör tillämpas.

(13) Som avtalsslutande part i konventionen för bevarande av marina levande tillgångar i Antarktis (CCAMLR) har gemenskapen ett internationellt åtagande som innefattar skyldigheten att tillämpa de åtgärder som antagits av CCAMLR-kommissionen. De totala tillåtna fångstmängder som antas av denna kommission för 2007–2008 och motsvarande fångstperioder bör tillämpas.

(14) Enligt artikel 2 i förordning (EG) nr 847/96 ([1]) måste det anges vilka bestånd som ska omfattas av de olika åtgärder som fastställs i den förordningen.

(15) I enlighet med förfarandet i avtalen eller protokollen om fiskeförbindelser har gemenskapen hållit samråd om fiskerättigheter med Norge ([2]), Färöarna ([3]) och Grönland ([4]).

(16) Gemenskapen är avtalsslutande part i flera regionala fiskeriorganisationer. Dessa fiskeriorganisationer har rekommenderat fångstbegränsningar eller begränsningar av fiskeansträngningen eller andra bevarandeföreskrifter för vissa arter. Gemenskapen bör därför genomföra sådana rekommendationer.

(17) De diskussioner som har förts under 2007 om ett alternativt system för förvaltning av fiskeansträngningen baserat på tak för kilowattdagar för 2008, har visat att det behövs mer tid för att anpassa de nationella administrativa förfarandena till de krav som ett sådant ansträngningsförvaltningssystem innebär. Det nuvarande ansträngningsförvaltningssystemet baserat på havdagar kommer att behållas under 2008 och avsikten är att diskussionerna under 2008 ska fortsätta om ett effortregleringssystem baserat på kilowattdagar så att ett sådant system kan införas 2009.

(18) För att anpassa begränsningen av fiskeansträngningen för torsk i enlighet med förordning (EG) nr 423/2004, behålls i enlighet med artikel 8.3 i den förordningen alternativa arrangemang för att förvalta fiskeansträngningen i överensstämmelse med de totala tillåtna fångstmängderna.

(19) Vissa tillfälliga bestämmelser för användning av VMS-uppgifter bör behållas för att göra uppföljning, kontroll och övervakning av ansträngningsförvaltningen mer effektiv och ändamålsenlig.

(20) För att anpassa begränsningen av fiskeansträngningen för tunga i enlighet med förordning (EG) nr 509/2007, bör det i enlighet med artikel 5.2 i den förordningen fastställas alternativa arrangemang för att förvalta fiskeansträngningen i överensstämmelse med de totala tillåtna fångstmängderna.

(21) För att anpassa begränsningen av fiskeansträngningen för rödspätta och tunga i enlighet med förordning (EG) nr 676/2007, bör det i enlighet med artikel 9.2 i den förordningen fastställas alternativa arrangemang för att förvalta fiskeansträngningen i överensstämmelse med de totala tillåtna fångstmängderna.

(22) För bestånden av torsk i Nordsjön, Skagerrak, västra delen av Engelska kanalen, Irländska sjön och vattnen väster om Skottland och för bestånden av kummel och havskräfta i ICES-områdena VIIIc och IXa behöver de tillåtna nivåerna i systemet för förvaltning av ansträngningen anpassas.

(23) Vissa kompletterande kontrollåtgärder och tekniska villkor för fiske bör införas under 2008 för att stödja bevarandet av fiskbestånden.

([1]) EGT L 115, 9.5.1996, s. 3.
([2]) EGT L 226, 29.8.1980, s. 48.
([3]) EGT L 226, 29.8.1980, s. 12.
([4]) EUT L 172, 30.6.2007, s. 1.

▼B

(24) Enligt vetenskapliga utlåtanden från ICES behövs det åtgärder för att skydda lekbeståndet av birkelånga i ICES-områdena VI och VII utöver de redan fastställda fångstbegränsningarna.

(25) Vetenskapliga undersökningar har visat att fiske med nät och insnärjningsnät i ICES-områdena VIa, VIb, VIIb, VIIc, VIIj, VIIk, VIII, IX, X och XII utgör ett allvarligt hot mot djuphavsarterna. Övergångsåtgärderna innebär dock att dessa fisken får bedrivas på vissa villkor till dess att mera permanenta åtgärder har vidtagits.

(26) I enlighet med det godkända protokollet över slutsatser mellan Europeiska gemenskapen och Norge av den 26 november 2007 bör tekniska åtgärder för att öka släpredskapens selektivitet i syfte att minska den mängd vitling som kastas överbord i Nordsjön testas under första delen av 2008.

(27) För att garantera ett hållbart utnyttjande av bestånden av kummel och havskräfta och minska den mängd fisk som kastas överbord bör användning av de senaste modellerna av selektiva redskap tillåtas i ICES-områdena VIIIa, VIIIb och VIIId.

(28) Redskap som inte används för att fånga havskräfta bör tillåtas i vissa områden avsedda för skydd av arterna, där fiske är förbjudet.

(29) Mot bakgrund av utlåtanden från STECF är det inte nödvändigt att stänga vissa lekområden för sill för att säkerställa hållbart utnyttjande av den arten i ICES-område VIa.

(30) Kontrollen av landningar och omlastningar av fryst fisk som fiskefartyg från tredjeland genomför i gemenskapens hamnar, och som rekommenderas av Nordostatlantiska fiskerikommissionen (NEAFC), bör behållas. I november 2007 rekommenderade NEAFC att ett antal fartyg skulle ersättas som finns med i förteckningen över fartyg som har konstaterats bedriva illegalt, orapporterat och oreglerat fiske. Det bör säkerställas att rekommendationerna genomförs i gemenskapens lagstiftning.

(31) För att bidra till bevarandet av bläckfisk, och särskilt för att skydda de unga exemplaren, är det nödvändigt att för 2008 behålla en minsta storlek för bläckfisk med ursprung i de farvatten som lyder under tredjeländers överhöghet eller jurisdiktion i regionen för fiskerikommittén för östra Centralatlanten (CECAF), i avvaktan på antagandet av en förordning om ändring av förordning (EG) nr 850/98.

(32) Mot bakgrund av utlåtanden från STECF bör fiske med bomtrål där elektrisk ström används tillåtas under 2008 i södra delen av ICES-områdena IVc och IVb på vissa villkor.

(33) Interamerikanska kommissionen för tropisk tonfisk (IATTC) lyckades inte anta fångstbegränsningar för gulfenad tonfisk, storögd tonfisk och bonit vid sitt årliga möte 2007, och även om gemenskapen inte är medlem i IATTC bör bestämmelser genomföras för att säkra en hållbar förvaltning av de bestånd som står under denna organisations jurisdiktion.

(34) Vid sitt tredje årliga möte antog Fiskerikommissionen för västra och mellersta Stilla havet (WCPFC) begränsningar av fiskeansträngningen för gulfenad tonfisk, storögd tonfisk, bonit, svärdfisk och långfenad tonfisk (från södra delen av Stilla havet) och tekniska åtgärder för hanteringen av bifångster. Gemenskapen har varit medlem i WCPFC sedan januari 2005. Dessa åtgärder bör därför införlivas med gemenskapslagstiftningen för att säkerställa att de resurser som står under detta organs jurisdiktion förvaltas på ett hållbart sätt.

(35) Vid sina årliga möten 2006 och 2007 antog Allmänna kommissionen för fiske i Medelhavet (AKFM) en rad rekommendationer

▼B

om tekniska bestämmelser för vissa fiskbestånd i Medelhavet. För att bidra till fiskbeståndens bevarande är det nödvändigt att genomföra dessa bestämmelser under 2008 i avvaktan på antagandet av en förordning om ändring av förordning (EG) nr 1967/2006.

(36) Vid sitt årliga möte 2007 antog Sydostatlantiska fiskeriorganisationen (SEAFO) fångstbegränsningar för fiskbestånd i SEAFO:s konventionsområde och fastställde villkor för återupptagande av fisket i de för närvarande stängda områdena samt detaljerade krav rörande hamnstatskontroller. Det är nödvändigt att införliva dessa bestämmelser med gemenskapslagstiftningen.

(37) Vid sina årliga möten 2006 och 2007 antog tonfiskkommissionen för Indiska oceanen (IOTC) en rad förvaltnings- och kontrollbestämmelser. Det är nödvändigt att införliva dessa bestämmelser med gemenskapslagstiftningen.

(38) Vid det tredje internationella mötet för att skapa en ny regional fiskeriorganisation för södra Stilla havet (SPFO), som hölls i maj 2007, antog deltagarna tillfälliga bestämmelser för att reglera pelagiskt fiske och bottenfiske i södra Stilla havet. Det är nödvändigt att införliva dessa bestämmelser med gemenskapslagstiftningen.

(39) Vid sitt årliga möte 2007 antog Internationella kommissionen för bevarande av tonfisk i Atlanten (Iccat), kvoter och justerade kvoter som återspeglar Iccats avtalsslutande parters över- respektive underutnyttjande av sina fiskemöjligheter. Iccat antog dessutom en teknisk bevarandeåtgärd för svärdfisk i Medelhavet 2008. För att bidra till bevarandet av fiskbestånden är det nödvändigt att genomföra denna åtgärd.

(40) För att se till att de fångster av blåvitling som görs av ett tredjelands fartyg i gemenskapens vatten redovisas korrekt, bör de skärpta bestämmelserna om kontroll av sådana fartyg behållas.

(41) Det är nödvändigt att trygga försörjningen för gemenskapens fiskare och undvika att resurser sätts i fara och andra eventuella problem till följd av att rådets förordning (EG) nr 41/2007 av 21 december 2006 om fastställande för år 2007 av fiskemöjligheter och därmed förbundna villkor för vissa fiskbestånd och grupper av fiskbestånd i gemenskapens vatten och, för gemenskapens fartyg, i andra vatten där fångstbegränsningar krävs ([1]) löper ut. Därför bör de aktuella fiskena öppnas den 1 januari 2008 och vissa av reglerna i förordningen bör förbli i kraft under januari 2008. Med tanke på frågans brådskande karaktär måste ett undantag medges från den sexveckorsperiod som anges i punkt I.3 i protokollet om de nationella parlamentens roll i Europeiska unionen, som är fogat till fördraget om Europeiska unionen och fördragen om upprättandet av Europeiska gemenskaperna.

HÄRIGENOM FÖRESKRIVS FÖLJANDE.

KAPITEL I

TILLÄMPNINGSOMRÅDE OCH DEFINITIONER

Artikel 1

Syfte

I denna förordning fastställs fiskemöjligheterna för 2008 för vissa fiskbestånd och grupper av fiskbestånd samt de därmed förbundna villkor som ska gälla för utnyttjandet av dessa fiskemöjligheter. Dessutom fastställs vissa begränsningar för ansträngningen och därmed förbundna

([1]) EUT L 15, 20.1.2007, s. 1. Förordningen senast ändrad genom kommissionens förordning (EG) nr 898/2007 (EUT L 196, 28.7.2007, s. 22).

▼B

villkor för januari 2009, och för vissa bestånd i Antarktis fastställs fiskemöjligheterna och de särskilda villkoren för de perioder som anges i bilaga IE.

Artikel 2

Tillämpningsområde

1. Om inte annat anges ska denna förordning tillämpas på

a) gemenskapens fiskefartyg (”gemenskapsfartyg”) och

b) fiskefartyg som för ett tredjelands flagg, och är registrerade i ett tredjeland (”tredjelands fiskefartyg”), i gemenskapens vatten (”EG-vatten”).

2. Genom undantag från punkt 1 ska bestämmelserna i denna förordning, utom punkt 4.2 i bilaga III och fotnot 1 i bilaga IX, inte gälla för fiskeverksamhet som uteslutande bedrivs i vetenskapligt syfte och som utförs med tillstånd från och under överinseende av den medlemsstat vars flagg fartyget för, om kommissionen och de medlemsstater i vars vatten undersökningarna äger rum har underrättats om detta i förväg. Medlemsstater som bedriver fiskeverksamhet i vetenskapligt syfte ska underrätta kommissionen, de medlemsstater i vars vatten undersökningarna äger rum, ICES samt STECF om alla fångster från sådan fiskeverksamhet.

Artikel 3

Definitioner

Utöver de definitioner som anges i artikel 3 i förordning (EG) nr 2371/2002 gäller följande definitioner i den här förordningen:

a) *totala tillåtna fångstmängder (TAC)*: den kvantitet som får fångas och landas ur varje bestånd varje år.

b) *kvot*: en andel av de totala tillåtna fångstmängder som tilldelas gemenskapen, en medlemsstat eller ett tredjeland.

c) *internationella vatten*: vatten som inte står under någon stats överhöghet eller jurisdiktion.

Artikel 4

Fiskezoner

I denna förordning gäller följande områdesavgränsningar:

a) *ICES-områden* (Internationella havsforskningsrådet): de områden som definieras i förordning (EEG) nr 3880/91.

b) *Skagerrak*: det område som avgränsas i väst av en linje från Hanstholms fyr till Lindesnes fyr och i söder av en linje från Skagens fyr till Tistlarnas fyr och därifrån till den närmaste punkten på den svenska kusten.

c) *Kattegatt*: det område som i norr avgränsas av en linje från Skagens fyr till Tistlarnas fyr och därifrån till den närmaste punkten på den svenska kusten och i söder av en linje från Hasenøre till Gnibens Spids, från Korshage till Spodsbjerg och från Gilbjerg Hoved till Kullen.

d) *Cadizbukten*: det område i ICES-område IXa som ligger öster om longitud 7°23′48″ V.

e) *AKFM-området* (Allmänna kommissionen för fiske i Medelhavet): det område som definieras i rådets beslut 98/416/EG av den 16 juni 1998 om Europeiska gemenskapens anslutning till Allmänna kommissionen för fiske i Medelhavet ([1]).

([1]) EGT L 190, 4.7.1998, s. 34.

▼B

f) *CECAF-områden* (östra Centralatlanten eller FAO:s stora fiskeområde 34): de områden som definieras i rådets förordning (EG) nr 2597/95 av den 23 oktober 1995 om avlämnande av statistikuppgifter över nominell fångst för medlemsstater som bedriver fiske i vissa områden, andra än dem i Nordatlanten ([1]).

g) *NEAFC:s konventionsområde*: de vatten som anges i artikel 1 i den konvention som är fogad till rådets beslut 81/608/EEG av den 13 juli 1981 om antagande av konventionen om framtida multilateralt samarbete om fisket i Nordostatlanten ([2]).

h) *NEAFC:s regleringsområde*: de vatten i NEAFC:s konventionsområde som ligger utanför vatten som står under NEAFC-parternas jurisdiktion.

i) *NAFO-områden* (Nordvästatlantiska fiskeriorganisationen): de områden som definieras i rådets förordning (EEG) nr 2018/93 av den 30 juni 1993 om rapportering av statistikuppgifter om medlemsstaternas fångster och fiskeriaktiviteter i Nordatlantens västra del ([3]).

j) *NAFO:s regleringsområde*: den del av NAFO:s (Nordvästatlantiska fiskeriorganisationen) konventionsområde som ligger utanför de områden som står under kuststaternas överhöghet eller jurisdiktion.

k) *SEAFO-områden* (Sydostatlantiska fiskeriorganisationen): de områden som definieras i rådets beslut 2002/738/EG av den 22 juli 2002 om ingående på Europeiska gemenskapens vägnar av konventionen om bevarande och förvaltning av fiskeresurser i Sydostatlanten ([4]).

l) *ICCAT-området* (Internationella kommissionen för bevarande av tonfisk i Atlanten): det område som definieras i rådets beslut 86/238/EEG av den 9 juni 1986 om anslutning av gemenskapen till internationella konventionen för bevarande av tonfisk i Atlanten, ändrat genom det protokoll som bifogas till utskottets slutbetänkande vid konferensen av staternas befullmäktigade ombud som i Paris undertecknat konventionen den 10 juli 1984 ([5]).

m) *CCAMLR-områden* (konventionen för bevarande av marina levande tillgångar i Antarktis): de områden som definieras i förordning (EG) nr 601/2004.

n) *IATTC-området* (Interamerikanska kommissionen för tropisk tonfisk): det område som definieras i rådets beslut 2006/539/EG av den 22 maj 2006 om ingående, på Europeiska gemenskapens vägnar, av konventionen om förstärkning av den interamerikanska kommission för tropisk tonfisk som inrättades genom 1949 års konvention mellan Amerikas förenta stater och Republiken Costa Rica ([6]).

o) *IOTC-området* (tonfiskkommissionen för Indiska oceanen): det område som definieras i rådets beslut 95/399/EG av den 18 september 1995 om gemenskapens anslutning till avtalet om inrättande av en tonfiskkommission för Indiska oceanen ([7]).

p) *SPFO-området* (regionala fiskeriförvaltningsorganisationen för södra Stilla havet): fritt hav som ligger söder om ekvatorn, norr om CCAMLR:s konventionsområde, öster om SIOFA:s konventionsområde enligt definitionen i rådets beslut 2006/496/EG av den 6 juli 2006 om undertecknande på Europeiska gemenskapens vägnar av

([1]) EGT L 270, 13.11.1995, s. 1. Förordningen senast ändrad genom Europaparlamentets och rådets förordning (EG) nr 1882/2003 (EUT L 284, 31.10.2003, s. 1).
([2]) EGT L 227, 12.8.1981, s. 21.
([3]) EGT L 186, 28.7.1993, s. 1. Förordningen senast ändrad genom förordning (EG) nr 1882/2003.
([4]) EGT L 234, 31.8.2002, s. 39.
([5]) EGT L 162, 18.6.1986, s. 33.
([6]) EUT L 224, 16.8.2006, s. 22.
([7]) EGT L 236, 5.10.1995, s. 24.

▼B

fiskeavtalet för södra Indiska oceanen ([1]) och väster om fiskeområden som står under de sydamerikanska staternas jurisdiktion.

q) *WCPFC-området* (Fiskerikommissionen för västra och mellersta Stilla havet): det område som definieras i rådets beslut 2005/75/EG av den 26 april 2004 om gemenskapens anslutning till konventionen om bevarande och förvaltning av långvandrande fiskbestånd i västra och mellersta Stilla havet ([2]).

KAPITEL II

FISKEMÖJLIGHETER OCH DÄRMED FÖRBUNDNA VILLKOR FÖR GEMENSKAPSFARTYG

Artikel 5

Fångstbegränsningar och fördelning

1. I bilaga I anges fångstbegränsningar för gemenskapsfartyg i gemenskapens vatten och i vissa andra vatten än gemenskapens vatten och fördelningen av dessa fångstbegränsningar bland medlemsstaterna samt ytterligare villkor enligt artikel 2 i förordning (EG) nr 847/96.

2. Gemenskapsfartyg tillåts härmed att ta fångster, inom de kvotgränser som anges i bilaga I, i vatten som står under Färöarnas, Grönlands, Islands och Norges fiskerijurisdiktion, samt i fiskezonen kring Jan Mayen, på de villkor som anges i artiklarna 11, 20 och 21.

3. Kommissionen ska fastställa fångstbegränsningarna för fiske efter tobisfiskar i ICES-områdena IIIa och IV och i EG-vattnen i ICES-område IIa enligt reglerna i punkt 6 i bilaga IID.

4. Så snart som den totala tillåtna fångstmängden för lodda i Grönlands vatten i ICES-områdena V och XIV har fastställts, ska kommissionen fastställa fångstbegränsningar för gemenskapen, motsvarande 7,7 % av den totala tillåtna fångstmängden för lodda.

5. Fångstbegränsningarna för beståndet av vitlinglyra i ICES-område IIIa och i EG-vattnen i ICES-områdena IIa och IV och för beståndet av skarpsill i EG-vattnen i ICES-områdena IIa och IV får ses över av kommissionen i enlighet med förfarandet i artikel 30.2 i förordning (EG) nr 2371/2002 mot bakgrund av vetenskapliga uppgifter som samlats in under det första halvåret 2008.

6. Kommissionen får fastställa fångstbegränsningarna för ansjovisbeståndet i ICES-område VIII i enlighet med förfarandet i artikel 30.2 i förordning (EG) nr 2371/2002 mot bakgrund av vetenskapliga uppgifter som samlas in under det första halvåret 2008.

7. Till följd av översynen av beståndet av vitlinglyra enligt punkt 5 får fångstbegränsningarna för beståndet av vitling i ICES-område IIIa och ICES-område IV och i EG-vattnen i ICES-område IIa och för beståndet av kolja i ICES-område IIIa och i EG-vattnen i ICES-områdena IIIb, IIIc och IIId och i ICES-område IV och i EG-vattnen i ICES-område IIa, ses över av kommissionen i enlighet med förfarandet i artikel 30.2 i förordning (EG) nr 2371/2002 för att beakta industriella bifångster i fisket efter vitlinglyra.

Artikel 6

Förbjudna arter

Det ska vara förbjudet för gemenskapsfartyg att fiska efter, behålla ombord, lasta om och landa följande arter, såväl i gemenskapens som

([1]) EUT L 196, 18.7.2006, s. 14.
([2]) EUT L 32, 4.2.2005, s. 1.

▼B

i alla andra vatten:

— Brugd (*Cetorhinus maximus*).

— Vithaj (*Carcharodon carcharias*).

Artikel 7

Särskilda bestämmelser om fördelningen

1. Fördelningen mellan medlemsstaterna av fiskemöjligheterna enligt bilaga I ska göras utan att det påverkar

a) byten enligt artikel 20.5 i förordning (EG) nr 2371/2002,

b) omfördelningar enligt artiklarna 21.4, 23.1 och 32.2 i förordning (EEG) nr 2847/93,

c) ytterligare landningar som tillåts enligt artikel 3 i förordning (EG) nr 847/96,

d) de kvantiteter som hålls inne enligt artikel 4 i förordning (EG) nr 847/96,

e) avdrag enligt artikel 5 i förordning (EG) nr 847/96.

2. Artikel 4.2 i förordning (EG) nr 847/96 ska, genom undantag från den förordningen, tillämpas på alla bestånd som omfattas av analytisk TAC i syfte att hålla inne kvoter som kan överföras till 2009.

Artikel 8

Begränsningar av fiskeansträngningen och därmed förbundna villkor för förvaltningen av bestånd

1. Under perioden 1 februari 2008–31 januari 2009 ska de begränsningar av fiskeansträngningen och därmed förbundna villkor som fastställs i

a) bilaga IIA tillämpas på förvaltningen av vissa bestånd i Kattegatt, Skagerrak och ICES-områdena IV, VIa, VIIa, VIId samt i EG-vattnen i ICES-område IIa,

b) bilaga IIB tillämpas på förvaltningen av kummel och havskräfta i ICES-områdena VIIIc och IXa, utom Cádizbukten,

c) bilaga IIC tillämpas på förvaltningen av bestånden av tunga i ICES-område VIIe, och

d) bilaga IID tillämpas på förvaltningen av bestånden av tobisfiskar i ICES-områdena IIIa och IV samt i EG-vattnen i ICES-område IIa.

2. För de bestånd som nämns i punkt 1 ska under perioden 1 januari 2008–31 januari 2008 den fiskeansträngning och därmed förbundna villkor som fastställs i bilagorna IIA, IIB, IIC och IID till förordning (EG) nr 41/2006 fortsätta att tillämpas.

3. Kommissionen ska fastställa fiskeansträngningen för 2008 för fiske efter tobisfiskar i ICES-områdena IIIa och IV och i EG-vattnen i ICES-område IIa i enlighet med reglerna i punkterna 4–5 i bilaga IID.

4. Medlemsstaterna ska se till att fiskeansträngningen under 2008, mätt i kilowattdagar ute ur hamn, för fartyg som innehar djuphavsfisketillstånd inte överstiger 75 % av den genomsnittliga årliga fiskeansträngningen för den berörda medlemsstatens fartyg år 2003 under fiskeresor då djuphavsfisketillstånd innehades och/eller arter av djuphavsfiskar, enligt förteckningen i bilagorna I och II till förordning (EG) nr 2347/2002, fångades. Denna punkt ska enbart tillämpas på fiskeresor då över 100 kg andra djuphavsarter än guldlax fångades.

▼B

Artikel 9

Villkor för landning av fångster och bifångster

1. Fisk från bestånd för vilka fångstbegränsningar har fastställts får endast behållas ombord eller landas om

a) fångsterna har gjorts av fartyg från en medlemsstat vars kvot inte är uttömd, eller

b) fångsterna utgör en del av en gemenskapsandel som inte har fördelats mellan medlemsstaterna med hjälp av kvoter och som inte är uttömd.

2. Genom undantag från punkt 1 får följande fiskarter behållas ombord och landas även om en medlemsstat inte har några kvoter eller om kvoterna eller andelarna är uttömda:

a) Arter, utom sill och makrill,

i) som fångats tillsammans med andra arter i nätredskap med en maskstorlek på mindre än 32 mm i enlighet med artikel 4 i förordning (EG) nr 850/98, och

ii) som varken sorteras ombord eller vid landning,

eller

b) makrill

i) som fångats tillsammans med taggmakrill eller sardiner,

ii) som inte överstiger 10 % av den totala vikten av makrill, taggmakrill och sardiner ombord, och

iii) som varken sorteras ombord eller vid landning.

3. Alla landningar ska räknas av från kvoten eller, om gemenskapsandelen inte har fördelats mellan medlemsstaterna med hjälp av kvoter, från gemenskapsandelen, utom fångster enligt punkt 2.

4. Procentsatserna för bifångster och deras avyttring ska fastställas i enlighet med artiklarna 4 och 11 i förordning (EG) nr 850/98.

Artikel 10

Osorterade landningar i ICES-områdena IIIa, IV och VIId och i EG-vattnen i ICES-område IIa

1. Artikel 2.1 i förordning (EG) nr 1434/98 ska inte tillämpas på sill som fångas i ICES-områdena IIIa, IV och VIId samt i EG-vattnen i ICES-område IIa.

2. Om en medlemsstats fångstbegränsningar för sill i ICES-områdena IIIa, IV och VIId och i EG-vattnen i ICES-område IIa har uppnåtts, ska det vara förbjudet för fartyg som för den medlemsstatens flagg, är registrerade i gemenskapen och verksamma inom de fisken där de aktuella fångstbegränsningarna gäller, att landa osorterade fångster som innehåller sill.

3. Medlemsstaterna ska se till att det finns ett adekvat provtagningssystem som gör det möjligt att effektivt övervaka osorterade landningar av varje art som fångas i ICES-områdena IIIa, IV och VIId samt i EG-vattnen i ICES-område IIa.

4. Osorterade fångster i ICES-områdena IIIa, IV och VIId samt i EG-vattnen i ICES-område IIa får endast landas i hamnar och på landningsplatser där det finns ett sådant provtagningssystem som avses i punkt 1.

▼B

Artikel 11

Begränsat tillträde

Gemenskapens fartyg får inte bedriva fiske i Skagerrak inom tolv nautiska mil utanför de norska baslinjerna. Fartyg som för dansk eller svensk flagg får emellertid fiska intill fyra nautiska mil utanför de norska baslinjerna.

Artikel 12

Fastställande av maskstorlek och garntjocklek

Maskstorlek och garntjocklek som avses i denna förordning ska fastställas enligt kommissionens förordning (EG) nr 129/2003 av den 24 januari 2003 om närmare bestämmelser för fastställande av maskstorlek och garntjocklek på nätredskap ([1]) när gemenskapens fiskefartyg inspekteras av gemenskapens inspektörer, kommissionens inspektörer och nationella inspektörer.

Artikel 13

Tekniska övergångsbestämmelser och övergångsbestämmelser som rör kontroll

De tekniska övergångsbestämmelserna och övergångsbestämmelserna om kontroll av gemenskapsfartygen ska vara de som anges i bilaga III.

KAPITEL III

FÅNGSTBEGRÄNSNINGAR OCH DÄRMED FÖRBUNDNA VILLKOR FÖR TREDJELANDS FISKEFARTYG

Artikel 14

Tillstånd

Fiskefartyg som för venezuelansk eller norsk flagg och fiskefartyg som är registrerade på Färöarna får ta fångster i gemenskapens vatten inom ramen för de fångstbegränsningar som fastställs i bilaga I och på de villkor som anges i artiklarna 15–18 och artiklarna 22–28.

Artikel 15

Förbjudna arter

Det ska vara förbjudet för tredjelands fiskefartyg att fiska efter, behålla ombord, lasta om eller landa följande arter i alla gemenskapens vatten:

— Brugd (*Cetorhinus maximus*).

— Vithaj (*Carcharodon carcharias*).

Artikel 16

Geografiska restriktioner

1. Fiske som bedrivs av fartyg som för norsk flagg eller är registrerade på Färöarna är begränsat till de delar av fiskezonen på 200 nautiska mil som ligger mer än tolv nautiska mil utanför medlemsstaternas baslinjer i ICES-område IV, Kattegatt och Atlanten norr om 43°00′N, utom det område som avses i artikel 18 i förordning (EG) nr 2371/2002.

([1]) EGT L 22, 25.1.2003, s. 5.

▼B

2. Fiske i Skagerrak med fiskefartyg som för norsk flagg är tillåtet i områden som ligger mer än fyra nautiska mil utanför Danmarks och Sveriges baslinjer.

3. Fiske som bedrivs av fiskefartyg som för venezuelansk flagg är begränsat till de delar av fiskezonen på 200 nautiska mil som ligger mer än tolv nautiska mil utanför det franska departementet Guyanas baslinjer.

Artikel 17

Segling genom gemenskapens vatten

Tredjelands fiskefartyg som seglar genom gemenskapens vatten ska stuva sina nätredskap på följande sätt, så att de inte med lätthet kan användas:

a) Nätredskap, vikter och liknande utrustning ska vara lossade från trålbord, bogserlinor och trålvarp.

b) Nätredskap som finns på däck eller ovanför däck ska vara säkert fastgjorda vid någon del av överbyggnaden.

Artikel 18

Villkor för landning av fångster och bifångster

Fisk från bestånd för vilka fångstbegränsningar har fastställts får endast behållas ombord eller landas om fångsterna har tagits av fiskefartyg från ett tredjeland vars kvot inte är uttömd.

Artikel 19

Tekniska övergångsbestämmelser och övergångsbestämmelser som rör kontroll

De tekniska övergångsbestämmelserna och övergångsbestämmelserna om kontroll av tredjelands fiskefartyg ska vara de som anges i bilaga III.

KAPITEL IV

LICENSSYSTEM FÖR GEMENSKAPSFARTYG

Artikel 20

Licenser och därmed förbundna villkor

1. Trots de allmänna reglerna om fiskelicenser och särskilda fisketillstånd i förordning (EG) nr 1627/94 ska det för gemenskapsfartygs fiske i tredjeländers vatten krävas en licens utfärdad av det berörda tredjelandets myndigheter.

2. Punkt 1 ska emellertid inte gälla nedanstående gemenskapsfartyg när de bedriver fiske i norska vatten i Nordsjön:

a) Fartyg på högst 200 GT.

b) Fartyg som bedriver fiske efter andra arter än makrill avsedda som livsmedel.

c) Fartyg som för svensk flagg, enligt etablerad praxis.

3. Det högsta antalet licenser och andra därmed förbundna villkor ska fastställas enligt del I i bilaga IV. Ansökningar om licens ska lämnas in av medlemsstaternas myndigheter till kommissionen och innehålla uppgift om typ av fiske samt namn och kännetecken för de gemenskapsfartyg för vilka licenser ska utfärdas. Kommissionen ska överlämna dessa ansökningar till myndigheterna i det berörda tredjelandet.

▼B

4. Om en medlemsstat överför kvoter till en annan medlemsstat som ett led i ett utbyte av fiskekvoter inom de fiskezoner som anges i del I i bilaga IV ska överföringen inbegripa en motsvarande överföring av licenser och anmälas till kommissionen. Det sammanlagda antalet licenser för varje fiskezon, enligt del I i bilaga IV, får dock inte överskridas.

5. Gemenskapens fartyg ska följa de bevarande- och kontrollföreskrifter och alla övriga bestämmelser som reglerar fisket i den zon där de bedriver fiske.

Artikel 21

Färöarna

Gemenskapsfartyg med licens att bedriva riktat fiske efter en art i färöiska vatten får bedriva riktat fiske efter en annan art, förutsatt att de i förväg anmäler detta till de färöiska myndigheterna.

KAPITEL V

LICENSSYSTEM FÖR TREDJELANDS FISKEFARTYG

Artikel 22

Skyldighet att inneha licens och särskilt fisketillstånd

1. Trots artikel 28b i förordning (EEG) nr 2847/93 ska fiskefartyg på mindre än 200 GT som för norsk flagg undantas från skyldigheten att ha licens och särskilt fisketillstånd.

2. Fiskelicensen och det särskilda fisketillståndet ska förvaras ombord. Fiskefartyg som är registrerade i Färöarna eller i Norge ska dock undantas från denna skyldighet.

3. Fiskefartyg från tredjeländer som den 31 december 2007 har tillstånd att bedriva fiske får fortsätta att fiska från och med den 1 januari 2008 till dess att förteckningen över de fiskefartyg som har tillstånd att bedriva fiske lämnas in till och godkänns av kommissionen.

Artikel 23

Ansökan om licens och särskilt fisketillstånd

En ansökan till kommissionen om licens och särskilt fisketillstånd från en myndighet i tredjeland ska åtföljas av följande upplysningar:

a) Fartygets namn.

b) Registreringsnummer.

c) Distriktsbeteckning.

d) Hemmahamn.

e) Ägarens eller befraktarens namn och adress.

f) Bruttodräktighet (GT) och total längd.

g) Maskinstyrka.

h) Anropssignal och radiofrekvens.

i) Planerad fångstmetod.

j) Planerat fiskeområde.

k) Arter som fisket avser.

l) Period för vilken licens begärs.

▼B

Artikel 24

Antal licenser

Antalet licenser och särskilda därmed förbundna villkor ska fastställas enligt del II i bilaga IV.

Artikel 25

Indragning och återkallelse av licenser

1. Licenser och särskilda fisketillstånd kan dras in i samband med utfärdande av nya licenser och särskilda fisketillstånd. Sådana indragningar får verkan dagen innan kommissionen utfärdar de nya licenserna och de särskilda fisketillstånden. Nya licenser och särskilda fisketillstånd ska gälla från utfärdandedagen.

2. Licenser och särskilda fisketillstånd ska helt eller delvis återkallas innan de löper ut om de kvoter som fastställs i bilaga I för det berörda beståndet har uttömts.

3. Licenser och särskilda fisketillstånd ska återkallas vid eventuell underlåtenhet att fullgöra skyldigheterna enligt denna förordning.

Artikel 26

När reglerna inte följs

1. Under en tid av högst tolv månader ska varken licens eller särskilt fisketillstånd utfärdas för ett tredjelands fiskefartyg som inte har fullgjort de skyldigheter som fastställs i denna förordning.

2. Kommissionen ska meddela myndigheterna i det berörda tredjelandet namn och kännetecken för de fiskefartyg från tredjelandet som till följd av överträdelse av gällande bestämmelser i denna förordning inte kommer att tillåtas att fiska i gemenskapens fiskezon under påföljande månad eller månader.

Artikel 27

Licensinnehavarens skyldigheter

1. Ett tredjelands fiskefartyg ska följa de bevarande- och kontrollföreskrifter och alla övriga bestämmelser som reglerar gemenskapsfartygens fiske i det område där de bedriver fiske, särskilt förordningarna (EEG) nr 1381/87, (EEG) nr 2847/93, (EG) nr 1627/94, (EG) nr 850/98, (EG) nr 1434/98 samt rådets förordning (EG) nr 2187/2005 av den 21 december 2005 om bevarande av fiskeresurser genom tekniska åtgärder i Östersjön, Bälten och Öresund ([1]).

2. De fiskefartyg från tredjeland som avses i punkt 1 ska föra en loggbok med de uppgifter som anges i del I i bilaga V.

3. I enlighet med bestämmelserna i bilaga VI ska ett tredjelands fiskefartyg, utom fartyg som för norsk flagg och fiskar i ICES-område IIIa, sända de uppgifter som anges i den bilagan till kommissionen.

Artikel 28

Särskilda bestämmelser för det franska departementet Guyana

1. Fiskelicenser för det franska departementet Guyanas vatten ska beviljas på villkor att ägaren av det berörda tredjelandets fiskefartyg på kommissionens begäran tillåter en observatör att komma ombord.

([1]) EUT L 349, 31.12.2005, s. 1. Förordningen ändrad genom förordning (EG) nr 809/2007 (EUT L 182, 12.7.2007, s. 1).

▼B

2. Tredjelands fiskefartyg som fiskar i det franska departementet Guyanas vatten ska föra en loggbok enligt förlagan i del II i bilaga V. Fångstuppgifter ska på begäran sändas till kommissionen, via de franska myndigheterna.

KAPITEL VI

SÄRSKILDA BESTÄMMELSER FÖR GEMENSKAPSFARTYG SOM FISKAR I MEDELHAVET

Artikel 29

Fastställande av en fredningstid för fiske efter guldmakrill med anordningar som samlar fisk (FAD)

1. För att skydda guldmakrillen (*Coryphaena hippurus*), och då särskilt små exemplar, är det förbjudet att fiska efter guldmakrill med anordningar som samlar fisk (FAD) från och med den 1 januari 2008 till och med den 14 augusti 2008 i alla geografiska delområden som ingår i AKFM:s avtalsområde i enlighet med resolution AKFM/31/2007/2 enligt bilaga XIV.

2. Om en medlemsstat kan visa att fiskefartyg som för dess flagg inte har kunnat utnyttja sina normala fiskedagar på grund av dåligt väder, får den medlemsstaten, genom undantag från punkt 1, föra över FAD-dagar som dess fartyg inte utnyttjat till senast den 31 januari påföljande år. Medlemsstater som önskar utnyttja denna möjlighet till överföring ska före den 1 januari 2009 lämna in en ansökan till kommissionen om tilldelning av ytterligare dagar då ett fartyg under förbudsperioden 1 januari 2009–31 januari 2009 har tillstånd att fiska efter guldmakrill med hjälp av anordningar som samlar fisk. En sådan ansökan ska åtföljas av följande upplysningar:

a) En rapport med närmare uppgifter om det inställda fisket, däribland relevant meteorologisk information.

b) Fartygets namn.

c) Registreringsnummer.

d) Distriktsbeteckning och identifieringsnummer enligt definitionen i bilaga I till kommissionens förordning (EG) nr 26/2004 av den 30 december 2003 om registret över gemenskapens fiskeflotta ([1]).

Kommissionen ska vidarebefordra medlemsstaternas uppgifter till AKFM:s verkställande sekretariat.

3. Medlemsstaterna ska före den 1 november 2008 sända en rapport till kommissionen om genomförandet av de åtgärder som avses i punkt 2 för 2007.

4. Medlemsstaterna ska senast den 15 januari 2009 meddela kommissionen de totala landningar och omlastningar av guldmakrill som har gjorts under 2008 av fiskefartyg som för deras flagg i alla geografiska delområden som ingår i AKFM:s avtalsområde i enlighet med resolution AKFM/31/2007/2 enligt bilaga XIV.

Kommissionen ska vidarebefordra medlemsstaternas uppgifter till AKFM:s verkställande sekretariat.

([1]) EUT L 5, 9.1.2004, s. 25. Förordningen ändrad genom förordning (EG) nr 1799/2006 (EUT L 341, 7.12.2006, s. 26).

▼B

Artikel 30

Fastställande av områden med särskilda fiskebegränsningar för att skydda känsliga djuphavsmiljöer

1. Fiske med bogserade skrapor och bottentrål är förbjudet i de områden som avgränsas av linjer som förenar följande koordinater:

▼M4

a) Djuphavsområde med särskilda fiskebegränsningar ”Lopheliarevet utanför Capo Santa Maria di Leuca”

— 39° 27,72′ N, 18° 10,74′ O

— 39° 27,80′ N, 18° 26,68′ O

— 39° 11,16′ N, 18° 32,58′ O

— 39° 11,16′ N, 18° 04,28′ O

▼B

b) Djuphavsområde med särskilda fiskebegränsningar ”Område med utsipprande kolväten i Nildeltat”

— 31° 30.00′N, 33° 10.00′O

— 31° 30.00′N, 34° 00.00′O

— 32° 00.00′N, 34° 00.00′O

— 32° 00.00′N, 33° 10.00′O

c) Djuphavsområde med särskilda fiskebegränsningar ”Eratosthenes djuphavsberg”

— 33° 00.00′N, 32° 00.00′O

— 33° 00.00′N, 33° 00.00′O

— 34° 00.00′N, 33° 00.00′O

— 34° 00.00′N, 32° 00.00′O

2. Medlemsstaterna ska vidta de åtgärder som krävs för att skydda känsliga djuphavsmiljöer i de områden som avses i punkt 1 och särskilt se till att dessa områden skyddas mot påverkan från annan verksamhet än fiske som utgör en fara för bevarandet av dessa havsmiljöers särdrag.

Artikel 31

Minsta maskstorlek i trålnät som används i visst lokalt och säsongsbundet bottentrålfiske

1. Genom undantag från artiklarna 8.1 h och 9.3.2 i förordning (EG) nr 1967/2006 får medlemsstaterna fortsätta tillåta fiskefartyg som för deras flagg att, vid visst lokalt och säsongsbundet bottentrålfiske efter fiskbestånd som inte delas med tredjeländer, använda nät med romboidformade maskor i lyftet som är mindre än 40 mm.

2. Punkt 1 ska endast gälla fiske som medlemsstater redan formellt har tillåtit enligt nationell lag som var i kraft den 1 januari 2007 och ska inte innebära någon framtida ökning av fiskeansträngningen jämfört med år 2006.

3. Medlemsstaterna ska till kommissionen senast den 15 januari 2008 via det vanliga dataöverföringsprogrammet översända förteckningen över de fartyg som fått tillstånd i enlighet med punkt 1. Förteckningen över fartyg med tillstånd ska innehålla följande uppgifter:

a) Fartygets CFR-nummer (nummer i registret över gemenskapens fiskeflotta) och yttre kännetecken enligt definitionen i bilaga I till kommissionens förordning (EG) nr 26/2004.

b) Fiske som varje fartyg fått tillstånd att bedriva definierat som målbestånd, fiskeområde enligt vad som fastställs i resolution

▼B

AKFM/31/2007/2 enligt bilaga XIV och alla tekniska maskstorleksegenskaper hos de använda fiskeredskapen.

c) Tillåten fiskeperiod.

4. Kommissionen ska vidarebefordra medlemsstaternas uppgifter till AKFM:s verkställande sekretariat.

KAPITEL VII

SÄRSKILDA BESTÄMMELSER FÖR GEMENSKAPSFARTYG SOM FISKAR I NAFO:S REGLERINGSOMRÅDE

Artikel 32

Fångstrapportering

1. Befälhavaren på ett fartyg med tillstånd att fiska efter liten hälleflundra enligt artikel 5 i förordning (EG) nr 2115/2005 ska på elektronisk väg till de behöriga myndigheterna i sin flaggmedlemsstat sända en fångstrapport med uppgifter om kvantiteter liten hälleflundra som har fångats av fartyget, även om ingen fångst har gjorts.

2. Den rapport som avses i punkt 1 ska första gången lämnas senast tio dagar efter fartygets inträde i NAFO:s regleringsområde eller efter fiskeresans början. Rapporten ska sändas var femte dag. När de fångster av liten hälleflundra som har rapporterats enligt punkt 1 anses ha uttömt 75 % av flaggmedlemsstatens kvot, ska fartygets befälhavare sända rapporterna var tredje dag.

3. Varje medlemsstat ska efter mottagandet vidarebefordra fångstrapporterna till kommissionen. Kommissionen ska utan dröjsmål översända dessa uppgifter till NAFO:s sekretariat.

Artikel 33

Ytterligare kontroller

1. Fartyg som har tillstånd att fiska efter liten hälleflundra enligt artikel 5 i förordning (EG) nr 2115/2005 får segla in i NAFO:s regleringsområde för att fiska efter liten hälleflundra endast om de har mindre än 50 ton fångst ombord (oavsett art) eller om tillträde medges enligt punkterna 2, 3 och 4 i den här artikeln.

2. Om ett fartyg som har tillstånd att fiska efter liten hälleflundra enligt artikel 5 i förordning (EG) nr 2115/2005 har fångster ombord på 50 ton eller mer som tagits utanför NAFO:s regleringsområde, ska det senast 72 timmar innan det seglar in (ENT) i NAFO:s regleringsområde till NAFO:s sekretariat meddela, via e-post eller fax, hur stor fångst som hålls ombord, position (latitud och longitud) där fartygets befälhavare uppskattar att fartyget kommer att börja fiska och beräknad ankomsttid till positionen.

3. Om ett inspektionsfartyg, till följd av ett meddelande enligt punkt 2, avser utföra en inspektion, ska det meddela koordinaterna för en kontrollpunkt där inspektionen ska utföras till fiskefartyget. Kontrollpunkten ska ligga högst 60 nautiska mil från den position där fartygets befälhavare uppskattar att fartyget kommer att börja fiska.

4. Om ett fiskefartyg som har tillstånd att fiska efter liten hälleflundra enligt artikel 5 i förordning (EG) nr 2115/2005 inte innan det seglar in i NAFO:s regleringsområde får något meddelande från NAFO:s sekretariat eller från ett inspektionsfartyg om att ett inspektionsfartyg har för avsikt att utföra en inspektion enligt punkt 3, får fiskefartyget börja fiska. Fiskefartyget får också börja fiska utan att först ha inspekterats om inspektionsfartyget inte har påbörjat inspektionen senast tre timmar efter det att fiskefartyget anlände till kontrollpunkten.

▼B

Artikel 34

Skyddszon för koraller

I NAFO-sektion 3O ska det område som definieras i bilaga VII vara stängt för allt fiske med redskap som är i kontakt med botten.

KAPITEL VIII

SÄRSKILDA BESTÄMMELSER OM LANDNING ELLER OMLASTNING AV FRYST FISK SOM FÅNGATS AV TREDJELANDS FISKEFARTYG I NEAFC:S KONVENTIONSOMRÅDE

Artikel 35

Hamnstatskontroll

Utan att det påverkar tillämpningen av förordning (EEG) nr 2847/93 och rådets förordning (EG) nr 1093/94 av den 6 maj 1994 om fastställande av på vilka villkor fiskefartyg från tredje land får direktlanda och avsätta sina fångster i gemenskapens hamnar ([1]) ska de förfaranden som anges i detta kapitel gälla för landning eller omlastning i medlemsstaters hamnar av fryst fisk som fångats av tredjelands fiskefartyg i NEAFC:s konventionsområde.

Artikel 36

Utsedda hamnar

Landning och omlastning i gemenskapens vatten får ske endast i utsedda hamnar. Medlemsstaterna ska utse ett landningsställe eller en plats nära kusten (utsedda hamnar) där landning eller omlastning av den fisk som avses i artikel 35 är tillåten. Medlemsstaterna ska till kommissionen anmäla eventuella ändringar av förteckningen över hamnar utsedda 2007 senast 15 dagar innan ändringen träder i kraft.

Kommissionen ska offentliggöra förteckningen över utsedda hamnar och ändringar av denna i *Europeiska unionens officiella tidning*, C-serien, och göra den tillgänglig på sin webbsida.

Artikel 37

Förhandsanmälan av ankomst till hamn

1. Genom undantag från artikel 28e.1 i förordning (EEG) nr 2847/93 ska befälhavare på alla fartyg, eller deras företrädare, som transporterar fisk enligt artikel 35 i den här förordningen och som har för avsikt att angöra en hamn för landning eller omlastning anmäla detta till de behöriga myndigheterna i den medlemsstat vars hamn de önskar utnyttja minst tre arbetsdagar före beräknad ankomsttid till hamnen.

2. Den anmälan som avses i punkt 1 i den här artikeln ska åtföljas av blanketten i del I i bilaga VIII varvid del A ska vara ifylld på följande sätt:

a) Blankett PSC 1 ska användas då fiskefartyget landar sin egen fångst.

b) Blankett PSC 2 ska användas när fiskefartyget har deltagit i omlastning. I sådana fall ska en separat blankett fyllas i för varje levererande fartyg.

3. De behöriga myndigheterna i hamnmedlemsstaten ska snarast översända ett exemplar av den blankett som avses i punkt 2 till fiskefartygets flaggstat och till flaggstaten eller flaggstaterna för levererande fartyg om fartyget har deltagit i omlastning.

([1]) EGT L 121, 12.5.1994, s. 3.

▼B

Artikel 38

Tillstånd att landa eller lasta om

1. Hamnmedlemsstatens behöriga myndigheter får tillåta landning eller omlastning endast om flaggstaten för det fiskefartyg som önskar landa eller lasta om, eller vid omlastning till sjöss, flaggstaten eller flaggstaterna för levererande fartyg, genom att skicka tillbaka ett exemplar av den blankett som översänts i enlighet med artikel 37.3, med del B riktigt ifylld, bekräftar att

a) de fiskefartyg som enligt egen uppgift har fångat fisken hade tillräckligt stor kvot för de arter som deklarerats,

b) kvantiteterna fisk ombord har rapporterats i vederbörlig ordning och medtagits vid beräkningen av eventuellt tillämpliga fångstbegränsningar eller begränsningar av fiskeansträngningen,

c) de fiskefartyg som enligt egen uppgift har fångat fisken hade tillstånd att fiska i de angivna områdena,

d) fartygets närvaro i det angivna fångstområdet har kontrollerats med hjälp av VMS-uppgifter.

Landning eller omlastning får inte påbörjas förrän de behöriga myndigheterna i hamnmedlemsstaten har givit tillstånd till detta.

2. Även om bekräftelsen enligt punkt 1 inte föreligger får de behöriga myndigheterna i hamnmedlemsstaten, genom undantag från punkt 1, tillåta att en landning genomförs helt eller delvis, men ska i så fall förvara fisken i lager under de behöriga myndigheternas överinseende. Fisken får inte släppas ut på marknaden för att säljas, övertas eller transporteras förrän den bekräftelse som avses i punkt 1 har mottagits. Om bekräftelsen inte har mottagits inom 14 dagar efter landningen får de behöriga myndigheterna i hamnmedlemsstaten beslagta och avyttra fisken i enlighet med nationella föreskrifter.

3. Hamnmedlemsstatens behöriga myndigheter ska utan dröjsmål meddela kommissionen och NEAFC:s sekreterare sitt beslut om att tillåta eller förbjuda landningen eller omlastningen genom att översända en kopia av blanketten i del I i bilaga VIII, med del C riktigt ifylld, om den landade eller omlastade fisken fångats i NEAFC:s konventionsområde.

Artikel 39

Inspektioner

1. Medlemsstaternas behöriga myndigheter ska inspektera minst 15 % av de landningar eller omlastningar av tredjelands fiskefartyg, enligt artikel 35, som företas i dess hamnar varje år.

2. Inspektionerna ska omfatta övervakning av hela landningen eller omlastningen samt en korskontroll av de kvantiteter, per art, som angivits i förhandsanmälan av landningen mot de kvantiteter, per art, som landats eller lastats om.

3. Inspektörerna ska så långt som möjligt bemöda sig om att inte i onödan uppehålla ett fiskefartyg och se till att fiskefartyget utsätts för minsta möjliga störning eller olägenhet och att fiskens kvalitet inte försämras.

Artikel 40

Inspektionsrapporter

1. Varje inspektion ska dokumenteras genom att en inspektionsrapport fylls i enligt förlagan i del II i bilaga VIII.

2. En kopia av varje inspektionsrapport ska utan dröjsmål översändas till det inspekterade fiskefartygets flaggstat och, om det rör sig om

▼B

omlastning, till flaggstaten eller flaggstaterna för det levererande fartyget, och till kommissionen och NEAFC:s sekreterare om den landade eller omlastade fisken fångats i NEAFC:s konventionsområde.

3. Originalet eller en bestyrkt kopia av varje inspektionsrapport ska på begäran översändas till det inspekterade fiskefartygets flaggstat.

KAPITEL IX

SÄRSKILDA BESTÄMMELSER FÖR GEMENSKAPSFARTYG SOM FISKAR I CCAMLR:S KONVENTIONSOMRÅDE

AVSNITT 1

Restriktioner samt krav på fartygsuppgifter

Artikel 41

Förbud och fångstbegränsningar

1. Riktat fiske efter arterna i bilaga IX är förbjudet i de områden och under de perioder som anges i den bilagan.

2. För nytt fiske och undersökande fiske ska de fångst- och bifångstbegränsningar som fastställs i bilaga X gälla i de delområden som anges i den bilagan.

AVSNITT 2

Undersökande fiske

Artikel 42

Uppföranderegler för undersökande fiske

Utan att det påverkar tillämpningen av artikel 4 i förordning (EG) nr 601/2004 ska medlemsstaterna se till att alla gemenskapsfartyg är utrustade med

a) lämplig kommunikationsutrustning (inbegripet MF/HF-radioinstallation med minst en 406 MHz EPIRB), utbildade operatörer ombord samt, när så är möjligt, GMDSS-utrustning,

b) räddningsdräkter för alla ombord,

c) lämpliga arrangemang för att hantera medicinska akutfall som kan inträffa under resan,

d) lager med livsmedel, färskvatten, bränsle och reservdelar för kritisk utrustning i händelse av oförutsedda förseningar och fastfrysning,

e) en godkänd beredskapsplan för oljeförorening (Sopep) med arrangemang för att lindra effekterna av föroreningar till havs (inklusive försäkringar) i händelse av utsläpp av bränsle eller avfall.

Artikel 43

Deltagande i undersökande fiske

1. Ett fiskefartyg som för spansk flagg och är registrerat i Spanien och som har anmälts till CCAMLR i enlighet med artiklarna 7 och 7a i förordning (EG) nr 601/2004 får delta i undersökande långrevsfiske efter *Dissostichus* spp. i FAO:s delområden 88.1 och 88.2 samt i sektionerna 58.4.1, 58.4.2 och 58.4.3b utanför områden under nationell jurisdiktion.

2. I sektion 58.4.3b får högst ett fartyg åt gången fiska.

▼B

3. När det gäller delområdena 88.1 och 88.2 samt sektionerna 58.4.1 och 58.4.2 anges de sammanlagda fångst- och bifångstbegränsningarna per delområde och sektion, samt deras fördelning per småskalig forskningsenhet (SSRU) inom vart och ett av dessa områden i bilaga X. Fisket i en småskalig forskningsenhet ska upphöra när de rapporterade fångsterna når den angivna gränsen och fiske i den enheten ska då vara förbjudet under resten av säsongen.

4. Fisket ska ske med så stor geografisk och batymetrisk spridning som möjligt så att man får de uppgifter som behövs för att avgöra fiskepotential och undvika en alltför stor koncentration av fångst och fiskeansträngning. I sektionerna 58.4.1 och 58.4.2 är det dock förbjudet att fiska i vatten som är mindre än 550 meter djupa.

Artikel 44

Rapporteringssystem

Fiskefartyg som deltar i undersökande fiske enligt artikel 43 ska omfattas av följande rapporteringssystem för fångst och ansträngning:

a) Rapportsystemet för fångst och fiskeansträngning under femdagarsperioder enligt artikel 12 i förordning (EG) nr 601/2004, bortsett från att medlemsstaterna senast två arbetsdagar efter utgången av varje rapporteringsperiod ska översända rapporter om fångst och fiskeansträngning till kommissionen, vilka sedan utan dröjsmål ska vidarebefordras till CCAMLR. I delområdena 88.1 och 88.2 samt i sektionerna 58.4.1 och 58.4.2 ska uppgifterna rapporteras in per småskalig forskningsenhet.

b) Systemet för finskalig rapportering av månatlig fångst och fiskeansträngning enligt artikel 13 i förordning (EG) nr 601/2004.

c) Det totala antalet och den totala vikten av *Dissostichus eleginoides* och *Dissostichus mawsoni* som kastats överbord, inklusive dem med jellymeat-tillstånd, ska rapporteras.

Artikel 45

Definition av drag

1. I detta avsnitt avses med ett drag att en eller flera revar sätts ut på ett och samma fångstställe. För rapportering om fångst och ansträngning ska dragets exakta geografiska placering fastställas med hjälp av mittpunkten för den rev eller de revar som placerats ut.

2. För att anses som forskningsdrag ska

a) varje forskningsdrag äga rum minst fem nautiska mil från varje annat forskningsdrag varvid avståndet ska mätas från den geografiska mittpunkten för varje forskningsdrag,

b) varje drag omfatta minst 3 500 krokar och högst 10 000 krokar, varvid flera separata revar får användas på samma ställe,

c) varje drag med långrev ligga kvar i vattnet i minst sex timmar, mätt från den tidpunkt då draget placerats ut helt och hållet till dess att det börjar tas ombord.

Artikel 46

Forskningsplaner

Fiskefartyg som deltar i undersökande fiske enligt artikel 43 ska verkställa forskningsplaner i samtliga de småskaliga forskningsenheter som FAO:s delområden 88.1 och 88.2 samt sektionerna 58.4.1 och 58.4.2 är

▼B

indelade i. Forskningsplanen ska verkställas enligt följande:

a) När fartyget första gången anländer till en småskalig forskningsenhet ska de första tio dragen, kallade ”första serien”, benämnas ”forskningsdrag” och de ska uppfylla kriterierna i artikel 45.2.

b) Nästa tio drag eller tio ton fångst, beroende på vad som först uppnås, ska benämnas ”andra serien”. Befälhavaren kan besluta att dragen i den andra serien fiskas som en del av normalt undersökande fiske. Om de uppfyller kraven i artikel 45.2 får emellertid även dessa drag benämnas forskningsdrag.

c) När den första och andra serien drag har genomförts, ska fartyget, om befälhavaren vill fortsätta att fiska i den småskaliga forskningsenheten, fortsätta med en ”tredje serie”, vilket innebär att sammanlagt 20 forskningsdrag görs i samtliga tre serier. Den tredje serien drag ska genomföras under samma vistelse i den småskaliga forskningsenheten som den första och andra serien.

d) När 20 forskningsdrag i den tredje serien gjorts får fartyget fortsätta att fiska i den småskaliga forskningsenheten.

e) I de småskaliga forskningsenheterna A, B, C, E och G i delområdena 88.1 och 88.2 där arean på den havsbotten där det går att bedriva bottenfiske utan att skada den marina miljön är mindre än 15 000 km^2, ska leden b, c och d inte gälla och efter det att fartyget genomfört tio forskningsdrag får det fortsätta att fiska i den småskaliga forskningsenheten.

Artikel 47

Datainsamlingsplaner

1. Fiskefartyg som deltar i undersökande fiske enligt artikel 43 ska verkställa planer för datainsamling i samtliga de småskaliga forskningsenheter som FAO:s delområden 88.1 och 88.2 samt sektionerna 58.4.1 och 58.4.2 är indelade i. En plan för datainsamling ska innefatta uppgifter om

a) position och djup för varje ände av varje långrev i ett drag,

b) tid för utsättning, tiden i vattnet och tidpunkten för inhalning,

c) antal och art för fisk som gått förlorad när linorna halats in,

d) antal krokar,

e) typ av agn,

f) utfallet av agnet (%),

g) typ av krok, och

h) sjöförhållanden, molnighet och månfas när långrevarna sattes ut.

2. Alla uppgifter i punkt 1 ska samlas in för varje forskningsdrag. Alla fiskar i ett forskningsdrag upp till hundra fiskar ska mätas och stickprov tas på minst 30 fiskar för biologiska studier. Om fler än hundra fiskar fångas, ska en metod med slumpmässiga delstickprov användas.

Artikel 48

Märkningsprogram

Utan att det påverkar tillämpningen av artikel 7b i förordning (EG) nr 601/2004 ska varje långrevsfartyg regelbundet under fisket märka och återutsätta *Dissostichus* spp., i enlighet med bevarandeåtgärden för det fisket enligt CCAMLR:s märkningsprotokoll.

▼B

Artikel 49

Vetenskapliga observatörer

1. Varje fiskefartyg som deltar i undersökande fiske enligt artikel 43 ska ha minst två vetenskapliga observatörer ombord under all fiskeverksamhet under fiskeperioden, av vilka en observatör ska utses i enlighet med *CCAMLR Scheme of International Scientific Observation*.

2. Varje medlemsstat ska, om inte annat föreskrivs i och i enlighet med sina tillämpliga lagar och föreskrifter, däribland regler for bevisföring vid nationella domstolar, beakta och handla på grundval av rapporter från inspektörer som utsetts av en CCAMLR-part under denna ordning på samma sätt som den beaktar och handlar utifrån rapporter från sina egna inspektörer, och både medlemsstaten och den berörda CCAMLR-parten ska samarbeta för att underlätta rättsliga och andra förfaranden som inleds på grund av en sådan rapport.

Artikel 50

Anmälan av avsikt att delta i fiske efter antarktisk krill

1. Genom undantag från artikel 5a i förordning (EG) nr 601/2004 ska en medlemsstat som avser att fiska efter antarktisk krill i CCAMLR:s konventionsområde anmäla detta till CCAMLR:s sekretariat och kommissionen minst fyra månader före CCAMLR-kommissionens årliga möte, omedelbart före den säsong under vilken den avser att fiska, i det format som anges i bilaga XI till den här förordningen för att säkerställa att CCAMLR-kommissionen kan genomföra en lämplig översyn innan fartygen inleder sitt fiske.

2. Den anmälan som avses i punkt 1 ska innehålla de uppgifter som fastställs i artikel 3 i förordning (EG) nr 601/2004 för varje fartyg som en medlemsstat beviljar att delta i fiske efter antarktisk krill.

3. En medlemsstat som avser att fiska efter antarktisk krill i CCAMLR:s konventionsområde ska endast anmäla fartyg som för dess flagg vid tidpunkten för anmälan.

4. Genom undantag från punkt 3 får en medlemsstat bevilja deltagande i fiske efter antarktisk krill för ett annat fartyg än det som anmäldes till CCAMLR i enlighet med punkterna 1-3, om det anmälda fartyget förhindras från att delta på grund av legitima operativa skäl eller force majeur. I sådana fall ska den berörda medlemsstaten omedelbart underrätta CCAMLR:s sekretariat och kommissionen och tillhandahålla

i) alla uppgifter om det/de avsedda utbytesfartyg som avses i punkt 2,

ii) en fullständig redovisning av skälen till utbytet och alla relevanta bestyrkande bevis eller hänvisningar.

5. Genom undantag från punkterna 3 och 4 ska en medlemsstat inte bevilja ett fartyg som är upptaget på någon av CCAMLR:s förteckningar över IUU-fartyg att delta i fiske efter antarktisk krill.

Artikel 51

Försiktighetsgränser för fångster vid fiske efter antarktisk krill i vissa delområden

1. Den totala kombinerade fångsten av antarktisk krill i de statistiska delområdena 48.1, 48.2, 48.3 och 48.4 ska begränsas till 3,47 miljoner ton under alla fiskesäsonger. Den totala fångsten av antarktisk krill i statistisk sektion 58.4.2 ska begränsas till 2,645 miljoner ton under alla fiskesäsonger.

▼B

2. Fram till dess att en fördelning av den totala fångstbegränsningen mellan mindre förvaltningsenheter har fastställts på grundval av rekommendationer från den vetenskapliga kommittén, ska den totala kombinerade fångsten i de statistiska delområdena 48.1, 48.2, 48.3 och 48.4 ytterligare begränsas med 620 000 ton under alla fiskesäsonger. Den totala fångsten i sektion 58.4.2 ska begränsas till 260 000 ton väster om 55ºO och 192 000 ton öster om 55ºO under alla fiskesäsonger.

3. En fiskesäsong ska inledas den 1 december och avslutas den 30 november följande år.

4. Varje fartyg som deltar i fiske efter antarktisk krill i sektion 58.4.2 ska ha minst en vetenskaplig observatör i enlighet med *CCAMLR Scheme of International Scientific Observation* eller en inhemsk vetenskaplig observatör som uppfyller kraven i det systemet och, när så är möjligt, ytterligare en vetenskaplig observatör ombord under all fiskeverksamhet under fiskeperioden.

Artikel 52

Rapporteringssystem för fiske efter antarktisk krill

1. Fångster av antarktisk krill ska rapporteras i enlighet med artikel 10 i förordning (EG) nr 601/2004.

2. Om den totala rapporterade fångsten under en fiskesäsong överstiger eller är lika med 80 % av tröskeln på 620 000 ton i delområdena 48.1, 48.2, 48.3 och 48.4, och på 260 000 ton väster om 55ºO och 192 000 ton öster om 55ºO i delområde 58.4.2, ska fångsterna rapporteras i enlighet med artikel 11 i förordning (EG) nr 601/2004.

3. Under den fiskesäsong som följer på en fiskesäsong där den totala fångsten översteg eller var lika med 80 % av tröskeln i punkt 2 ska fångsterna rapporteras i enlighet med artikel 11 i förordning (EG) nr 601/2004 om den totala fångsten överstiger eller är lika med 50 % av den tröskeln.

4. I slutet av varje fiskesäsong ska medlemsstaten från vart och ett av sina fartyg erhålla de uppgifter om varje drag som krävs för ifyllande av CCAMLR:s finskaliga formulär för fångst- och fiskeansträngningar. Medlemsstaten ska överlämna dessa uppgifter, på CCAMLR:s blankett C1 för fiske med trål, till CCAMLR:s huvudsekreterare och kommissionen senast den 1 april följande år.

Artikel 53

Vissa begränsningar av undersökande fiske efter Dissostichus spp.

1. Den totala fångsten av *Dissostichus* spp. i Banzare banken (statistisk sektion 58.4.3b) utanför områden som omfattas av nationell jurisdiktion under fiskesäsongen 2007/2008 får inte överstiga

i) en försiktighetsgräns för fångster på 150 ton enligt följande:

Småskalig forskningsenhet A – 150 ton.

Småskalig forskningsenhet B – 0 ton.

ii) en kompletterande fångstbegränsning på 50 ton för den vetenskapliga forskningsundersökningen i de småskaliga forskningsenheterna A och B under 2007/2008.

2. Den totala fångsten i småskalig forskningsenhet A enligt punkt 1 i får inte göras under perioden från och med den 16 mars 2008 till och med slutet av den vetenskapliga forskningsundersökningen, dock senast den 1 juni 2008.

▼B

Artikel 54

Tillfälligt förbud mot djuphavsfiske med nät

1. Med *nät* avses i denna artikel

linor bestående av enkla, dubbla eller tredubbla vertikala nätstycken, nära ytan eller mellan botten och ytan eller på botten, i vilka fisk fastnar, snärjs eller garnas. Näten har flöten på den övre linan (överteln) och, i allmänhet, vikter på bottenlinan (underteln). Näten består av enkla eller, mer sällan, dubbla eller tredubbla nätstycken (så kallade ”grimgarn”) som är monterade på samma ramar av rep. Olika typer av nät kan kombineras i ett redskap (t.ex. grimgarn kombinerade med nät). Dessa nät kan antingen användas ensamma eller, vilket är vanligare, i stora antal placerade i rad (”länkar” av nät). Redskapet kan vara fast, förankrat på botten (så kallade bottensatta nät) eller drivande, antingen fritt eller fästat vid fartyget (så kallade drivgarn).

2. Användning av nät inom CCAMLR:s konventionsområde, för andra ändamål än forskning, ska vara förbjuden till dess att den vetenskapliga kommittén har undersökt och avlagt rapport om de möjliga effekterna av användningen av detta redskap och kommissionen, på grundval av rekommendationer från den vetenskapliga kommittén, godkänt att denna metod får användas inom CCAMLR:s konventionsområde.

3. Förslag till användning av nät för forskningsändamål på mer än 100 meters djup ska anmälas i förväg till den vetenskapliga kommittén och godkännas av kommissionen innan forskningen får påbörjas.

4. Fartyg som avser att segla genom CCAMLR:s konventionsområde med nät ombord ska i förväg anmäla sin avsikt att göra detta till sekretariatet, och bl.a. uppge vilka dagar fartyget förväntas passera genom CCAMLR:s konventionsområde. Fartyg som inte har gjort en sådan förhandsanmälan och som påträffas med nät ombord inom CCAMLR: s konventionsområde ska anses ha överträtt denna bestämmelse.

Artikel 55

Minimering av den oavsiktliga dödligheten bland sjöfåglar

1. Utan att det inverkar på tillämpningen av artikel 8 i förordning (EG) nr 601/2004 ska fartyg som använder den spanska metoden för fiske med långrev släppa vikterna innan linorna blir spända.

2. För fiske med långrev enligt punkt 1 får följande vikter användas:

a) Traditionella vikter på minst 8,5 kg som tillverkats av stenblock eller betong och som ska placeras ut med högst 40 meters mellanrum,

b) traditionella vikter på minst 6 kg som tillverkats av stenblock eller betong och som ska placeras ut med högst 20 meters mellanrum, eller

c) vikter av massiv stål på minst 5 kg som inte tillverkats av kättingar och som ska placeras ut med högst 40 meters mellanrum.

Artikel 56

Upphörande av allt fiske

1. Efter en anmälan från CCAMLR: s sekretariat om att en viss typ av fiske ska upphöra ska medlemsstaterna, om inte annat följer av anmälan om upphörande, se till att alla fartyg som för deras flagg och fiskar i ett område, förvaltningsområde, delområde, en sektion, en småskalig forskningsenhet eller annan förvaltningsenhet, avlägsnar alla sina fiskeredskap från vattnet senast vid det datum och den tidpunkt som gäller för upphörandet.

▼B

2. När ett fartyg mottagit en sådan anmälan får långrev inte längre läggas ut under 24 timmar efter det datum och det klockslag då anmälan togs emot. Om anmälan tas emot mindre än 24 timmar före det datum och den tidpunkt som gäller för upphörandet får långrev inte längre läggas ut efter det att anmälan mottagits.

3. Om fisket upphör ska alla fartyg lämna fiskeområdet så fort alla fiskeredskap har avlägsnats från vattnet.

4. Om ett fartyg inte kan avlägsna alla sina fiskeredskap från vattnet senast vid det datum och den tidpunkt som angivits för upphörandet av skäl som rör

i) fartygets och besättningens säkerhet,

ii) begränsningar som kan uppstå på grund av ogynnsamt väder,

iii) isbildningar, eller

iv) behovet av att skydda den antarktiska havsmiljön

ska fartyget meddela de medlemsstater som berörs av situationen. Medlemsstaterna ska omedelbart göra en anmälan till CCAMLR: s sekretariat och kommissionen. Fartyget ska likväl göra rimliga ansträngningar för att avlägsna alla sina fiskeredskap från vattnet så snart som möjligt.

5. Vid tillämpning av punkt 4 ska medlemsstaterna göra en utredning av fartygets verksamhet och i enlighet med inhemska förfaranden avlägga rapport till CCAMLR:s sekretariat och kommissionen om resultatet inklusive alla relevanta sakförhållanden senast vid CCAMLR:s nästa möte. I den slutliga rapporten ska en bedömning göras huruvida fartyget gjort alla rimliga ansträngningar för att avlägsna alla sina fiskeredskap från vattnet

i) senast vid det datum och den tidpunkt som angivits för upphörandet,

ii) snarast möjligt efter anmälan enligt punkt 4.

6. Om ett fartyg inte lämnar det stängda området så snart alla fiskeredskap avlägsnats från vattnet ska flaggmedlemsstaten eller fartyget informera CCAML:s sekretariat och kommissionen.

KAPITEL X

SÄRSKILDA BESTÄMMELSER FÖR GEMENSKAPSFARTYG SOM FISKAR I SEAFO-OMRÅDET

AVSNITT 1

Godkännande av fartyg

Artikel 57

Godkännande av fartyg

1. Medlemsstaterna ska senast den 1 juni 2008, om möjligt elektroniskt, till kommissionen översända förteckningen över deras fartyg som genom ett fisketillstånd har fått godkännande att bedriva verksamhet i det område som omfattas av SEAFO-konventionen.

2. Ägare till fartyg som finns upptagna i den förteckning som anges i punkt 1 ska vara medborgare eller juridiska personer i gemenskapen.

3. Fiskefartyg kan få godkännande att bedriva verksamhet i det område som omfattas av SEAFO-konventionen endast om de berörda fartygen är i stånd att uppfylla de krav och de förpliktelser som fastställs i SEAFO-konventionen samt dess bevarande- och förvaltningsåtgärder.

4. Inget fisketillstånd ska utfärdas för fartyg som har företagit illegalt, orapporterat eller oreglerat fiske, såvida inte de nya ägarna har lagt fram

▼B

tillräcklig bevisning för att de tidigare ägarna eller aktörerna inte har någon kontroll över eller några lagliga eller ekonomiska intressen eller nyttointressen i dessa fartyg och att, med beaktande av alla relevanta omständigheter, de inte är involverade i eller kan förknippas med illegalt, orapporterat eller oreglerat fiske.

5. De uppgifter som avses i punkt 1 ska omfatta följande:

a) Fartygets namn, registreringsnummer, tidigare namn (om de är kända) och registreringshamn,

b) i förekommande fall den flagg som fartyget tidigare fört,

c) i förekommande fall internationell radioanropssignal,

d) ägarens eller ägarnas namn och adress,

e) fartygstyp,

f) längd,

g) i förekommande fall befraktarens namn och adress eller befraktarnas namn och adress,

h) bruttoregisterton (GT), och

i) maskinstyrka hos huvudmaskin eller huvudmaskiner.

6. Efter det att den ursprungliga förteckningen över godkända fartyg upprättats ska medlemsstaterna utan dröjsmål till kommissionen anmäla tillägg, uteslutningar och/eller ändringar varje gång sådana ändringar görs.

Artikel 58

Skyldigheter för godkända fartyg

1. Fartygen ska följa alla SEAFO:s tillämpliga åtgärder för bevarande och förvaltning.

2. Godkända fartyg ska ombord medföra giltiga certifikat över fartygets registrering och giltiga godkännanden att fiska eller lasta om.

Artikel 59

Ej godkända fartyg

1. Medlemsstaterna ska vidta åtgärder för att förhindra att fartyg som inte är upptagna i SEAFO-registret över godkända fartyg fiskar efter, behåller ombord, lastar om eller landar arter som omfattas av SEAFO-konventionen.

2. Medlemsstaterna ska underrätta kommissionen om alla faktauppgifter som visar att det finns rimliga skäl att misstänka att fartyg som inte finns upptagna i SEAFO-registret över godkända fartyg bedriver fiske efter eller omlastning av arter som omfattas av SEAFO-konventionen i SEAFO:s konventionsområde.

3. Medlemsstaterna ska vidta de åtgärder som behövs för att se till att de fartygsägare som finns upptagna i SEAFO-registret över godkända fartyg inte bedriver eller förknippas med fiskeriverksamhet som utförs av fartyg som inte finns upptagna i registret över godkända fartyg i SEAFO:s konventionsområde.

▼B

AVSNITT 2

Omlastningar

Artikel 60

Förbud mot omlastning till sjöss

Varje medlemsstat ska förbjuda omlastning till sjöss i det område som omfattas av SEAFO-konventionen av arter som omfattas av SEAFO-konventionen för fartyg som för medlemsstatens flagg.

Artikel 61

Omlastning i hamn

1. Fiskefartyg från gemenskapen som fångar arter som omfattas av SEAFO-konventionen i SEAFO:s konventionsområde får lasta om i en hamn i en av de avtalsslutande parterna i SEAFO endast om de har förhandsgodkännande från den part i vars hamn omlastningen avses äga rum. Fiskefartyg från gemenskapen får utföra omlastningar endast om de har fått förhandsgodkännande för omlastning från flaggmedlemsstaten och hamnstaten.

2. Varje medlemsstat ska se till att dess godkända fiskefartyg får förhandsgodkännande att genomföra omlastning i hamn. Medlemsstaterna ska även se till att omlastningarna är förenliga med varje fartygs rapporterade fångstmängd och kräva att omlastningarna rapporteras.

3. Befälhavaren på ett fiskefartyg från gemenskapen som till ett annat fartyg, nedan kallat ”det mottagande fartyget”, lastar om en fångstmängd av arter som omfattas av SEAFO-konventionen och har fiskats i SEAFO:s konventionsområde ska, när omlastningen äger rum, underrätta det mottagande fartygets flaggstat om de aktuella arterna och mängderna, om dag för omlastning av fångsterna och fångstpositioner, och ska till sin egen flaggstat lämna in en SEAFO-omlastningsrapport i enlighet med den förlaga som anges i del I i bilaga XII.

4. Senast 24 timmar i förväg ska befälhavaren på gemenskapens fiskefartyg lämna följande uppgifter till den avtalsslutande part i SEAFO i vars hamn omlastning sker:

— Namnen på de fiskefartyg som ska omlastas.

— Namnen på de mottagande fartygen.

— Vikt i ton för varje art som ska omlastas.

— Dag och hamn för omlastningen.

5. När omlastningen sker i en SEAFO-parts hamn ska befälhavaren på det mottagande fartyget under gemenskapsflagg, senast 24 timmar innan omlastningen börjar och vid avslutandet av denna, underrätta de behöriga myndigheterna i hamnstaten om fångstmängderna av de arter som omfattas av SEAFO-konventionen som finns ombord på hans fartyg och inom 24 timmar översända SEAFO-omlastningsrapporten till dessa myndigheter.

6. Befälhavaren på det mottagande gemenskapsfartyget ska 48 timmar före landning lämna in SEAFO-omlastningsrapporten till de behöriga myndigheterna i den hamnstat där landningen äger rum.

7. Varje medlemsstat ska vidta lämpliga åtgärder för att kontrollera att de uppgifter som tas emot är riktiga och ska samarbeta med flaggstaten för att se till att landningarna stämmer med varje fartygs rapporterade fångster.

8. Varje medlemsstat som har fartyg som har fått godkännande att fiska i SEAFO-konventionsområdet efter arter som omfattas av SEAFO-konventionen, ska senast den 1 juni 2008 till kommissionen lämna

▼B

närmare uppgifter om omlastningar som har utförts av fartyg under dess flagg.

AVSNITT 3

Bevarandeåtgärder för förvaltning av sårbara djuphavsmiljöer och ekosystem

Artikel 62

Stängda områden

Allt fiske efter arter som omfattas av SEAFO-konventionen ska vara förbjudet för gemenskapens fiskefartyg inom följande områden:

a) Delsektion A1

i) Dampiers djuphavsberg

10°00'S 02°00'V	10°00'S 00°00'O
12°00'S 02°00'V	12°00'S 00°00'O

ii) Malahit Guyots djuphavsberg

11°00'S 02°00'V	11°00'S 04°00'V
13°00'S 02°00'V	13°00'S 04°00'V

b) Delsektion B1

Molloys djuphavsberg

27°00'S 08°00'O	27°00'S 10°00'O
29°00'S 08°00'O	29°00'S 10°00'O

c) Sektion C

i) Schmidt-Otts djuphavsberg och Ericas djuphavsberg

37°00'S 13°00'O	37°00'S 17°00'O
40°00'S 13°00'O	40°00'S 17°00'O

ii) Africanas djuphavsberg

37°00'S 28°00'O	37°00'S 30°00'O
38°00'S 28°00'O	38°00'S 30°00'O

iii) Panzarinis djuphavsberg

39°00'S 11°00'O	39°00'S 13°00'O
41°00'S 11°00'O	41°00'S 13°00'O

d) Delsektion C1

i) Vemas djuphavsberg

31°00'S 08°00'O	31°00'S 09°00'O
32°00'S 08°00'O	32°00'S 09°00'O

ii) Wusts djuphavsberg

33°00'S 06°00'O	33°00'S 08°00'O
34°00'S 06°00'O	34°00'S 08°00'O

▼B

e) Sektion D

i) Discoverys, Junoys, Shannons djuphavsberg

41°00’S 06°00’V	41°00’S 03°00’O
44°00’S 06°00’V	44°00’S 03°00’O

ii) Schwabenlands och Herdmans djuphavsberg

44°00’S 01°00’V	44°00’S 02°00’O
47°00’S 01°00’V	47°00’S 02°00’O

Artikel 63

Återupptagande av fisket i ett stängt område

1. Fisket i ett stängt fiskeområde enligt artikel 62 får inte återupptas förrän flaggstaten har identifierat och kartlagt känsliga marina ekosystem, inklusive djuphavsberg, hydrotermiska skorstenar och kallvattenkoraller i området, och gjort en konsekvensanalys av ett återupptagande av fisket för sådana känsliga marina ekosystem.

2. Resultaten av den identifiering, kartläggning och konsekvensanalys som genomförts enligt punkt 1 ska lämnas in av flaggstaten till kommissionen för vidarebefordran till SEAFO:s årliga möte i vetenskapliga kommittén.

3. Medlemsstaterna får lämna in forskningsfiskeplaner till kommissionen för en bedömning av fiskets inverkan på fiskbeståndens hållbarhet och på känsliga marina livsmiljöer.

AVSNITT 4

Åtgärder för att minska oavsiktliga bifångster av sjöfågel

Artikel 64

Uppgifter om interaktion med sjöfågel

Medlemsstaterna ska samla in och senast den 1 juni 2008 förse kommissionen med alla tillgängliga uppgifter om interaktion med sjöfågel, inklusive oavsiktliga fångster som görs av deras fiskefartyg vid fiske efter arter som täcks av SEAFO-konventionen.

Artikel 65

Riskreducerande åtgärder

1. Alla fartyg som fiskar söder om 30º sydlig bredd ska medföra linor avsedda att skrämma bort fåglar (toristolpar) enligt följande:

a) Toristolpar ska överensstämma med riktlinjerna för utformning och utsättning av torilinor i del II i bilaga XII.

b) Toristolpar ska alltid användas innan långrev sätts ut i vattnet söder om 30º sydlig bredd.

c) Där det är praktiskt lämpligt uppmanas fartygen att använda en extra stolpe och lina för att skrämma bort fåglar vid tillfällen då fågeltätheten eller fåglarnas aktivitet är hög.

d) Extra torilinor ska medföras på alla fartyg och vara förberedda för omedelbar användning.

▼B

2. Långrev får endast sättas ut nattetid (dvs. tiden mellan den nautiska solnedgången och den nautiska soluppgången ([1])). Under nattligt fiske med långrev får endast fartygsljus som påkallas av säkerhetsskäl användas.

3. Dumpning av fiskavfall är förbjuden medan redskap sätts ut eller skjuts ut. Dumpning av avfall ska undvikas medan redskap bogseras. All sådan kvittblivning ska om möjligt äga rum på den sida av fartyget där redskap inte bogseras. För fartyg och fisken för vilka det inte krävs att fiskavfall ska behållas ombord ska ett system för att avlägsna krokar och fiskhuvuden från fiskavfallet användas innan det dumpas. Nätredskap ska rengöras från sådant som kan dra till sig sjöfågel innan de skjuts ut.

4. Gemenskapens fiskefartyg ska använda sig av skjutnings- och bogseringsförfaranden som minimerar den tid som nätredskapet ligger på ytan med slaka maskor. Underhållet ska så långt det är möjligt inte utföras med nätredskapet i vattnet.

5. Gemenskapens fiskefartyg ska uppmuntras att utveckla redskapskombinationer som minimerar risken att fåglar träffas av de delar av nätredskapet som de är sårbarast för. Detta skulle kunna innebära att nätredskapet vikt ökas eller att flytförmågan minskas så att det sjunker fortare, eller att färgade remsor eller liknande placeras på särskilda delar av nätet, där maskstorleken utgör en särkskild fara för fåglarna.

6. Fiskefartyg från gemenskapen som saknar bearbetningsutrustning för fiskavfall ombord eller inte har lämpliga anordningar för att förvara fiskavfall ombord eller inte kan göra sig av med avfallet på den sida av fartyget där redskap inte bogseras ska inte godkännas för fiske i SEAFO:s konventionsområde.

7. Alla ansträngningar ska göras för att fåglar som infångas levande under fisket också släpps levande och att krokar i görligaste mån tas bort utan att fåglarnas liv riskeras.

AVSNITT 5

Kontroll

Artikel 66

Särskilda bestämmelser för tandnoting (*Dissostichus eleginoides*)

1. Befälhavaren på ett fartyg som har tillstånd att fiska efter tandnoting i SEAFO:s konventionsområde enligt artikel 57 ska på elektronisk väg till sin flaggmedlemsstats behöriga myndigheter och SEAFO:s sekretariat skicka en fångstrapport med uppgift om den mängd tandnoting som fartyget har fångat, även om ingen fångst har gjorts. Rapporten ska skickas var femte dag under fiskeresan. Varje medlemsstat ska utan dröjsmål översända uppgifterna till kommissionen.

2. Medlemsstater med fartyg som har tillstånd att fiska efter tandnoting i SEAFO:s konventionsområde ska senast den 30 juni 2008 lämna detaljerade fångst- och ansträngningsuppgifter till kommissionen och SEAFO:s sekretariat.

Artikel 67

Särskilda bestämmelser för djuphavsrödkrabbor (*Chaceon* spp.)

1. Befälhavaren på ett fartyg som har tillstånd att fiska efter djuphavsrödkrabbor i SEAFO:s konventionsområde enligt artikel 57 ska på elektronisk väg till sin flaggmedlemsstats behöriga myndigheter och

([1]) Exakt tid för nautisk solnedgång och nautisk soluppgång anges i *Nautical Almanac* för relevant latitud i lokal tid och lokalt datum. Alla tidsuppgifter för fartygs verksamhet och observationer ska relateras till GMT.

▼B

SEAFO:s sekretariat skicka en fångstrapport med uppgift om den mängd djuphavsrödkrabbor som fartyget har fångat, även om ingen fångst har gjorts. Rapporten ska skickas var femte dag under fiskeresan. Varje medlemsstat ska utan dröjsmål översända dessa uppgifter till kommissionen.

2. Medlemsstater med fartyg som har tillstånd att fiska efter djuphavsrödkrabbor i SEAFO:s konventionsområde ska senast den 30 juni 2008 lämna detaljerade fångst- och ansträngningsuppgifter till kommissionen och SEAFO:s sekretariat.

Artikel 68

Meddelande om fartygsförflyttningar och fångster

1. Fiskefartyg och fiskeforskningsfartyg som har fått godkännande att fiska i konventionsområdet och som bedriver fiske ska via fartygsövervakningssystemet VMS eller på annat lämpligt sätt skicka rapport om inträde, fångst och utträde till myndigheterna i flaggmedlemsstaten och om flaggmedlemsstaten så kräver till SEAFO:s verkställande sekretariat.

2. Inträdesrapporten ska lämnas tidigast 12 och senast 6 timmar före varje inträde i SEAFO:s konventionsområde och ska omfatta inträdesdatum, tid, geografisk position för fartyget och mängden fisk ombord fördelad på arter (FAO trebokstavskod) och färskvikt (kg).

3. Fångstrapporten ska vara fördelad på arter (FAO trebokstavskod) och färskvikt (kg) vid varje kalendermånads utgång.

4. Utträdesrapporten ska lämnas tidigast 12 timmar och senast 6 timmar före varje utträde ur SEAFO:s konventionsområde. Den ska omfatta utträdesdatum, tid, geografisk position för fartyget, antal fiskedagar och fångst, fördelad på arter (FAO trebokstavskod) och färskvikt (kg), i SEAFO:s konventionsområde sedan fisket började eller sedan närmast föregående fångstrapport lämnades.

Artikel 69

Vetenskaplig observation och uppgiftsinsamling för bedömning av bestånd

1. Varje medlemsstat ska se till att alla dess fartyg som bedriver fiske i SEAFO:s konventionsområde efter målarter som omfattas av SEAFO-konventionen medför vetenskapligt kvalificerade observatörer.

2. Varje medlemsstat ska kräva att den information som observatörerna samlar in om varje fartyg som för medlemsstatens flagg överförs senast 30 dagar efter det att fartyget har lämnat SEAFO:s konventionsområde. Uppgifterna ska överföras i det format som anges av SEAFO:s vetenskapliga kommitté. Medlemsstaterna ska förse kommissionen med en kopia av uppgifterna så snart som möjligt och med hänsyn tagen till behovet av konfidentialitet för icke-aggregerade uppgifter. Medlemsstaterna får också förse SEAFO:s verkställande sekretariat med en kopia av uppgifterna.

3. De uppgifter som avses i den här artikeln ska i största möjliga utsträckning samlas in och kontrolleras av de utsedda observatörerna senast den 30 juni 2008.

Artikel 70

Observerade fartyg från icke avtalsslutande parter

1. Fiskefartyg som för en medlemsstats flagg ska till sin flaggmedlemsstat rapportera allt eventuellt fiske som bedrivs av fartyg som för en icke avtalsslutande parts flagg i SEAFO:s konventionsområde. Denna information ska bl.a. innehålla följande:

a) Fartygets namn.

▼B

b) Fartygets registreringsnummer.

c) Fartygets flaggstat.

d) Alla andra relevanta uppgifter om det observerade fartyget.

2. Varje medlemsstat ska överlämna de uppgifter som avses i punkt 1 till kommissionen så snart som möjligt. Kommissionen ska översända dessa uppgifter till SEAFO:s verkställande sekretariat för kännedom.

KAPITEL XI

SÄRSKILDA BESTÄMMELSER FÖR GEMENSKAPSFARTYG SOM FISKAR I IOTC-OMRÅDET

Artikel 71

Åtgärder för att minska bifångst av sjöfåglar

1. Medlemsstaterna ska samla in och förse IOTC, med kopia till kommissionen, med alla tillgängliga uppgifter om interaktion med sjöfågel, inklusive deras fiskefartygs oavsiktliga fångster.

2. Medlemsstaterna ska med hjälp av effektiva riskreducerande åtgärder försöka minska bifångsterna av sjöfågel i alla fiskeområden, under alla säsonger och vid alla typer av fiske.

3. Gemenskapsfartyg som fiskar söder om 30º sydlig bredd ska medföra och använda linor avsedda att skrämma bort fåglar (toristolpar) enligt följande tekniska specifikationer:

a) Toristolpar ska utformas i enlighet med de riktlinjer för utformning och utsättning av torilinor som antagits av IOTC.

b) Söder om 30º sydlig bredd ska toristolpar alltid användas innan långrev sätts ut i vattnet.

c) Där det är praktiskt lämpligt ska fartygen använda ytterligare en stolpe och lina för att skrämma bort fåglar vid tillfällen då fågeltätheten eller fåglarnas aktivitet är hög.

d) Reservtorilinor ska medföras på alla fartyg och vara förberedda för omedelbar användning.

4. De av gemenskapens ytlångrevsfartyg som, vid fiske efter svärdfisk, använder det så kallade amerikanska långrevssystemet och är utrustade med en linkastningsanordning ska vara undantagna från kraven i punkt 3.

Artikel 72

Begränsning av fiskekapaciteten för fartyg som fiskar efter tropisk tonfisk

1. Medlemsstaterna ska begränsa det antal fartyg, per redskapstyp, som för deras flagg, har en total längd på minst 24 meter och som fiskar efter tropisk tonfisk i IOTC-området till ansträngningsnivåerna för 2006. De ska också begränsa det antal fartyg, per redskapstyp, som för deras flagg, har en total längd på högst 24 meter och som fiskar efter tropisk tonfisk i IOTC-området utanför deras exklusiva ekonomiska zon till de nivåerna. Begränsningen av antalet fartyg ska motsvara det totala tonnaget uttryckt i GRT (bruttoregisterton) eller GT (bruttoton). Om fartyg ersätts får det totala tonnaget inte överskridas.

2. Fartyg som omfattades av administrativa förfaranden eller pågående och redan godkända byggnadsarbeten 2006 och som fått godkännande att ingå i flottan ska undantas från bestämmelserna i punkt 1.

3. Trots punkt 1 ska medlemsstaterna senast den 1 januari 2008 underrätta kommissionen om hur många av deras fartyg som 2006

▼B

fiskade efter tropisk tonfisk i området och tonnaget för dessa fartyg. De ska därför kontrollera sina fartygs faktiska närvaro och fiskeverksamhet i IOTC-området under 2006 med hjälp av VMS-register, fångstrapporter, ankomster till hamn eller på annat sätt.

4. Trots punkt 1 får medlemsstaterna ändra antalet fartyg, per redskapstyp, under förutsättning att de för kommissionen kan visa att ändringen av antalet fartyg, per redskapstyp, inte leder till ökad fiskeansträngning för de berörda fiskbestånden.

5. Medlemsstaterna ska i samband med en föreslagen överföring av kapacitet till deras flotta se till att de fartyg som ska överföras finns med i IOTC:s fartygsregister eller i fartygsregistret hos en annan regional fiskeriorganisation för tonfisk. Fartyg som förekommer i en regional fiskeriförvaltningsorganisations förteckning över IUU-fartyg får inte överföras.

Artikel 73

Begränsning av fiskekapaciteten hos fartyg som fiskar efter svärdfisk och långfenad tonfisk

1. Medlemsstaterna ska begränsa det antal fartyg, per redskapstyp, som för deras flagg, har en total längd på minst 24 meter och som fiskar efter svärdfisk och långfenad tonfisk i IOTC-området till ansträngningsnivåerna för 2007. Medlemsstaterna ska också begränsa det antal fartyg, per redskapstyp, som för deras flagg, har en total längd på högst 24 meter och som fiskar efter svärdfisk och långfenad tonfisk i IOTC-området utanför deras exklusiva ekonomiska zon till de nivåerna. Begränsningen av antalet fartyg ska motsvara det totala tonnaget uttryckt i GRT (bruttoregisterton) eller i GT (bruttoton). Om fartyg ersätts får det totala tonnaget inte överskridas.

2. Fartyg som omfattades av administrativa förfaranden eller pågående och redan godkända byggnadsarbeten 2007 och som fått godkännande att ingå i flottan ska undantas från punkt 1.

3. Medlemsstaterna ska senast den 1 januari 2008 underrätta kommissionen om hur många av deras fartyg som 2007 fiskade efter svärdfisk och långfenad tonfisk och tonnaget för dessa fartyg. De ska därför kontrollera sina fartygs faktiska närvaro och fiskeverksamhet i IOTC-området under 2007 med hjälp av VMS-register, fångstrapporter, ankomster till hamn eller på annat sätt.

4. Trots punkt 1 får medlemsstaterna ändra antalet fartyg, per redskapstyp, under förutsättning att de för kommissionen kan visa att ändringen av antalet fartyg, per redskapstyp, inte leder till ökad fiskeansträngning för de berörda fiskbestånden.

5. Medlemsstaterna ska i samband med en föreslagen överföring av kapacitet till deras flotta se till att de fartyg som ska överföras finns med i IOTC:s fartygsregister eller i fartygsregistret hos en annan regional fiskeriorganisation för tonfisk. Fartyg som förekommer i en regional fiskeriförvaltningsorganisations förteckning över IUU-fartyg får inte överföras.

KAPITEL XII

SÄRSKILDA BESTÄMMELSER FÖR GEMENSKAPSFARTYG SOM FISKAR I SPFO-OMRÅDET

Artikel 74

Pelagiskt fiske – kapacitetsbegränsning

1. Medlemsstaterna ska begränsa det totala bruttotonnaget (GT) för fartyg som för deras flagg och fiskar efter pelagiska bestånd under 2008 till de totala GT-nivåer som registrerades 2007 i SPFO-området på ett

▼B

sådant sätt att det säkrar ett hållbart utnyttjande av de pelagiska fiskbestånden i södra Stilla havet.

2. Medlemsstaterna ska senast den 15 januari 2008 underrätta kommissionen om de totala GT-nivåer som registrerats i området 2007 för fartyg som för deras flagg och som aktivt bedrev fiske under 2007. För detta ändamål ska medlemsstaterna kontrollera sina fartygs faktiska närvaro och fiskeverksamhet i SPFO-området under 2007 med hjälp av VMS-register, fångstrapporter, ankomster till hamn eller på annat sätt.

3. Medlemsstater som tidigare har fångat pelagiska arter i södra Stilla havet, men som inte bedrev fiske under 2007, får delta i fisket i SPFO-området under 2008, under förutsättning att de frivilligt begränsar fiskeansträngningen. Dessa medlemsstater ska utan dröjsmål till kommissionen anmäla namn och kännetecken, inklusive GT, för sina fartyg som deltar i fisket i SPFO-området.

4. Medlemsstaterna ska till SPFO:s interimistiska vetenskapliga arbetsgrupp lämna för granskning beståndsbedömningar och forskning om pelagiska bestånd i SPFO-området och uppmuntra att deras vetenskapliga experter deltar aktivt i organisationens vetenskapliga arbete om pelagiska arter.

5. Medlemsstaterna ska i så stor utsträckning som möjligt säkra en lämplig observatörstäckningsnivå på fiskefartyg som för deras flagg för att observera de pelagiska fiskena i södra Stilla havet och samla in relevant vetenskaplig information.

Artikel 75

Bottenfiske

1. Medlemsstaterna ska begränsa bottenfiskeansträngningen eller fångsterna i SPFO-området till de genomsnittliga årsnivåerna under perioden 1 januari 2002–31 december 2006 vad gäller antalet fiskefartyg och andra parametrar som beskriver fångstnivån, fiskeansträngningen och fiskekapaciteten.

2. Medlemsstaterna får inte utvidga bottenfisket till nya regioner i SPFO-området där sådant fiske inte redan förekommer.

3. Gemenskapsfartygen ska upphöra med bottenfiske inom fem nautiska mil från alla platser i SPFO-området som under fiskets gång visar tecken på känsliga marina ekosystem. Gemenskapsfartygen ska rapportera vad man stött på, inklusive plats och vilken typ av ekosystem det rör sig om, till myndigheterna i deras flaggstat, till kommissionen och till SPFO:s interimssekretariat så att lämpliga åtgärder kan antas för de berörda platserna.

4. Medlemsstaterna ska utse observatörer till varje fartyg som för deras flagg och som bedriver eller föreslår att de ska bedriva bottentrålfiske i SPFO-området och säkerställa en lämplig nivå på observatörstäckning på fartyg som för deras flagg och som bedriver annat bottenfiske i SPFO-området.

Artikel 76

Datainsamling och utbyte av data

Medlemsstaterna ska samla in, kontrollera och lämna data i enlighet med SPFO:s standarder för insamling, rapportering, kontroll och utbyte av data.

▼B

KAPITEL XIII

SÄRSKILDA BESTÄMMELSER FÖR GEMENSKAPSFARTYG SOM FISKAR I WCPFC-OMRÅDET

Artikel 77

Begränsningar av fiskeansträngningen

Medlemsstaterna ska se till att den totala fiskeansträngningen för storögd tonfisk, gulfenad tonfisk, bonit och långfenad tonfisk i WCPFC-området begränsas till den fiskeansträngning som föreskrivs i partnerskapsavtalen om fiske mellan gemenskapen och kuststaterna i området.

Artikel 78

Förvaltningsplaner för användningen av anordningar som samlar fisk (FAD)

1. Medlemsstater vars fartyg har tillstånd att fiska i WCPFC-området ska utarbeta förvaltningsplaner för användningen av förankrade eller drivande flytande anordningar som samlar fisk (FAD). Förvaltningsplanerna ska innehålla strategier för att begränsa interaktionen med ungfisk av storögd och gulfenad tonfisk.

2. De förvaltningsplaner som avses i punkt 1 ska lämnas in till kommissionen senast den 15 oktober 2008. Kommissionen ska sammanställa förvaltningsplanerna och lämna en gemenskapsförvaltningsplan till WCPFC:s sekretariat senast den 31 december 2008.

Artikel 79

Högsta antal fartyg som fiskar efter svärdfisk

Antalet gemenskapsfartyg som fiskar efter svärdfisk i områdena söder om 20º sydlig bredd i WCPFC-området får inte vara fler än 14. Gemenskapens deltagande ska vara begränsat till fartyg som för spansk flagg.

KAPITEL XIV

SÄRSKILDA BESTÄMMELSER FÖR GEMENSKAPSFARTYG SOM FISKAR I ICCAT-OMRÅDET

Artikel 80

Åtgärder för att minska bifångst av sjöfåglar

1. Medlemsstaterna ska samla in alla tillgängliga uppgifter om interaktion med sjöfågel, inklusive oavsiktliga fångster av deras fiskefartyg, och översända dem till Iccatsekretariatet och kommissionen.

2. Medlemsstaterna ska med hjälp av effektiva riskreducerande åtgärder försöka minska bifångsterna av sjöfågel i alla fiskeområden, under alla säsonger och vid varje typ av fiske.

3. Gemenskapsfartyg som fiskar söder om 20º sydlig bredd ska medföra och använda linor avsedda att skrämma bort fåglar (toristolpar) enligt följande tekniska specifikationer:

a) Toristolpar ska uppfylla kraven för utformning av toristolpar och motsvara de riktlinjer för utsättning av torilinor som antagits av Iccat.

b) Söder om 20º sydlig bredd ska torilinor alltid sättas ut innan långrev sätts ut i vattnet.

▼B

c) Där det är praktiskt lämpligt ska fartygen använda ytterligare en stolpe och lina för att skrämma bort fåglar när fågeltätheten eller fåglarnas aktivitet är hög.

d) Reservtorilinor ska medföras på alla fartyg och vara förberedda för omedelbar användning.

4. Genom undantag från punkt 3 får långrevsfartyg från gemenskapen som ägnar sig åt fiske efter svärdfisk använda monofillångrevsredskap, förutsatt att fartygen

a) använder sina långrevar under perioden mellan nautisk solnedgång och nautisk soluppgång enligt den nautiska almanackan för solnedgång och soluppgång på den geografiska position där fisket utförs,

b) använder ett sänke på minst 60 g som ska vara placerat högst 3 m från kroken för att åstadkomma bästa möjliga sjunkhastighet.

Artikel 81

Fastställande av ett stängt område/en fredningstid i fråga om fiske efter svärdfisk i Medelhavet

För att skydda svärdfisken, särskilt små fiskar, är fiske efter svärdfisk i Medelhavet förbjudet från och med den 15 oktober till och med den 15 november 2008.

Artikel 82

Haj

Medlemsstaterna ska vidta lämpliga åtgärder för att minska fiskedödligheten vid fiske efter nordatlantisk makrillhaj.

▼M4

Artikel 82a

Maximalt antal fartyg som får fiska blåfenad tonfisk i östra Atlanten

1. Antalet spöfiskefartyg och fartyg avsedda för dörjfiske efter tonfisk som ska få tillstånd att fiska blåfenad tonfisk med en minsta storlek av 8 kg eller 75 cm i östra Atlanten samt fördelningen mellan medlemsstaterna fastställs till följande:

Spanien	63
Frankrike	44
EG	107

2. Antalet pelagiska trålare från gemenskapen som ska få tillstånd att som bifångst fiska blåfenad tonfisk med en minsta storlek av 8 kg eller 75 cm i östra Atlanten samt fördelningen mellan medlemsstaterna fastställs till följande:

Frankrike	107
EG	107

Artikel 82b

Fångstbegränsningar för blåfenad tonfisk i östra Atlanten

1. Inom ramen för de fångstbegränsningar som anges i bilaga ID, fastställs gränserna för fångsten av blåfenad tonfisk mellan 8 kg eller 75 cm och 30 kg eller 115 cm för de gemenskapsfartyg med tillstånd

▼M4

som anges i artikel 82a samt fördelningen mellan medlemsstaterna till följande (i ton):

Spanien	1 117,07 (1)
Frankrike	504
EG	1 621,07

(1) Inklusive maximalt 80 ton i bifångst för dörjfiskefartyg.

2. Inom ramen för de fångstbegränsningar som anges i punkt 1 fastställs gränserna för fångsten av blåfenad tonfisk som väger minst 6,4 kg eller är minst 70 cm för de av gemenskapens spöfiskefartyg som har en totallängd som understiger 17 m och anges i artikel 82a samt fördelningen mellan medlemsstaterna till följande (i ton):

Frankrike	45 (1)
EG	45 (1)

(1) Denna mängd får ändras av kommissionen upp till 200 ton.

Artikel 82c

Fångstbegränsningar för blåfenad tonfisk i östra Atlanten ska tillämpas på det småskaliga kustnära gemenskapsfisket

Inom ramen för de fångstbegränsningar som anges i bilaga ID har begränsningarna för fångsten av blåfenad tonfisk mellan 8 och 30 kg för det småskaliga kustnära gemenskapsfisket efter färsk fisk i östra Atlanten samt fördelningen mellan medlemsstaterna fastställts till följande (i ton):

Spanien	263,21
Frankrike	61,01
EG	324,22

▼B

KAPITEL XV

ILLEGALT, ORAPPORTERAT OCH OREGLERAT FISKE

Artikel 83

Nordatlanten

Fartyg som bedriver illegalt, orapporterat och oreglerat fiske i Nordatlanten ska bli föremål för de åtgärder som fastställs i bilaga XIII.

KAPITEL XVI

SLUTBESTÄMMELSER

Artikel 84

Dataöverföring

När medlemsstaterna i enlighet med artiklarna 15.1 och 18.1 i förordning (EEG) nr 2847/93 sänder data till kommissionen om de kvantiteter ur varje bestånd som landats, ska de använda de beståndskoder som anges i bilaga I till denna förordning.

▼B

Artikel 85

Ikraftträdande

Denna förordning träder i kraft samma dag som den offentliggörs i *Europeiska unionens officiella tidning*.

Den ska tillämpas från och med den 1 januari 2008.

Om de totala tillåtna fångstmängderna i CCAMLR-området fastställts för tidsperioder som börjar före 1 januari 2008 ska artikel 41 tillämpas från och med början av de totala tillåtna fångstmängdernas respektive tillämpningsperioder.

Denna förordning är till alla delar bindande och direkt tillämplig i alla medlemsstater.

▼B

BILAGA I

FÅNGSTBEGRÄNSNINGAR FÖR GEMENSKAPSFARTYG I OMRÅDEN MED FÅNGSTBEGRÄNSNINGAR OCH FÖR TREDJELÄNDERS FISKEFARTYG I EG-VATTEN, PER ART OCH PER OMRÅDE (I TON LEVANDE VIKT, UTOM DÄR ANNAT ANGES)

Alla fångstbegränsningar som anges i denna bilaga ska betraktas som kvoter med avseende på artikel 5 i denna förordning och därför omfattas av reglerna i förordning (EEG) nr 2847/93, särskilt artiklarna 14 och 15.

Inom varje område redovisas fiskbestånden i alfabetisk ordning efter arternas latinska namn. Nedan följer en tabell över de latinska namnen och motsvarande svenskt namn:

Vetenskapligt namn	*Trebokstavskod*	*Svenskt namn*
Ammodytidae	*SAN*	*Tobisfiskar*
Anarhichas lupus	*CAT*	*Havskatt*
Aphanopus carbo	*BSF*	*Dolkfisk*
Argentina silus	*ARU*	*Guldlax*
Beryx *spp.*	*ALF*	*Beryxar*
Boreogadus saida	*POC*	*Polartorsk*
Brosme brosme	*USK*	*Lubb*
Centrophorus squamosus	*GUQ*	*Brun pigghaj*
Centroscymnus coelolepis	*CYO*	*Pailonahaj*
Cetorhinus maximus	*BSK*	*Brugd*
Chaenocephalus aceratus	*SSI*	*Svartfenad isfisk*
Champsocephalus gunnari	*ANI*	*Gunnars isfisk*
Channichthys rhinoceratus	*LIC*	*Noshörningsfisk*
Chionoecetes *spp.*	*PCR*	*Maskeringskrabbor*
Clupea harengus	*HER*	*Sill*
Coryphaenoides rupestris	*RNG*	*Skoläst*
Dalatias licha	*SCK*	*Chokladhaj*
Deania calcea	*DCA*	*Skednoshaj*
Dissostichus eleginoides	*TOP*	*Tandnoting*
Engraulis encrasicolus	*ANE*	*Ansjovis*
Etmopterus princeps	*ETR*	*Stor blåkäxa*
Etmopterus pusillus	*ETP*	*Etmopterus pusillus*
Etmopterus spinax	*ETX*	*Blåkäxa*
Euphausia superba	*KRI*	*Antarktisk krill*
Gadus morhua	*COD*	*Torsk*
Galeorhinus galeus	*GAG*	*Gråhaj*
Germo alalunga	*ALB*	*Långfenad tonfisk*
Glyptocephalus cynoglossus	*WIT*	*Rödtunga*
Gobionotothen gibberifrons	*NOG*	*Slanknoting*
Hippoglossoides platessoides	*PLA*	*Lerskädda*
Hippoglossus hippoglossus	*HAL*	*Hälleflundra*
Hoplostethus atlanticus	*ORY*	*Atlantisk soldatfisk*
Illex illecebrosus	*SQI*	*Nordlig stjärtfenad bläckfisk*
Lamna nasus	*POR*	*Håbrand*
Lampanyctus achirus	*LAC*	*Lampanychtus achirus*

▼B

Vetenskapligt namn	*Trebokstavskod*	*Svenskt namn*
Lepidonotothen squamifrons	*NOS*	*Grånoting*
Lepidorhombus *spp.*	*LEZ*	*Glasvarar*
Limanda ferruginea	*YEL*	*Gulstjärtsskädda*
Limanda limanda	*DAB*	*Sandskädda*
Lophiidae	*ANF*	*Marulkfiskar*
Macrourus berglax	*RHG*	*Långstjärt*
Macrourus *spp.*	*GRV*	*Långstjärtar*
Makaira nigricans	*BUM*	*Blå marlin*
Mallotus villosus	*CAP*	*Lodda*
Martialia hyadesi	*SQS*	*Kalamari*
Melanogrammus aeglefinus	*HAD*	*Kolja*
Merlangius merlangus	*WHG*	*Vitling*
Merluccius merluccius	*HKE*	*Kummel*
Micromesistius poutassou	*WHB*	*Blåvitling*
Microstomus kitt	*LEM*	*Bergtunga*
►C1 Molva dypterygia ◄	*BLI*	►C1 *Birkelånga* ◄
Molva macrophthalmus	*SLI*	*Medelhavslånga*
Molva molva	*LIN*	*Långa*
Nephrops norvegicus	*NEP*	*Havskräfta*
Notothenia rossii	*NOR*	*Marmorerad noting*
Pagellus bogaraveo	*SBR*	*Fläckpagell*
Pandalus borealis	*PRA*	*Nordhavsräka*
Paralomis *spp.*	*PAI*	*Krabba*
Penaeus *spp.*	*PEN*	*Penaeusräkor*
Phycis *spp.*	*FOX*	*Fjällbrosmar*
Platichthys flesus	*FLX*	*Skrubbskädda*
Pleuronectes platessa	*PLE*	*Rödspätta*
Pleuronectiformes	*FLX*	*Plattfisk*
Pollachius pollachius	*POL*	*Bleka*
Pollachius virens	*POK*	*Gråsej*
Psetta maxima	*TUR*	*Piggvar*
Pseudochaenichthus georgianus	*SGI*	*Krokodilisfisk*
Rajidae	*SRX-RAJ*	*Rockor*
Reinhardtius hippoglossoides	*GHL*	*Liten hälleflundra*
Salmo salar	*SAL*	*Lax*
Scomber scombrus	*MAC*	*Makrill*
Scopthalmus rhombus	*BLL*	*Slätvar*
Sebastes *spp.*	*RED*	*Kungsfiskar*
Solea solea	*SOL*	*Tunga*
Solea *spp.*	*SOX*	*Solea spp.*
Sprattus sprattus	*SPR*	*Skarpsill*
Squalus acanthias	*DGS*	*Pigghaj/Rödhaj*
Tetrapturus alba	*WHM*	*Vit marlin*
Thunnus alalunga	*ALB*	*Vit tonfisk eller långfenad tonfisk*
Thunnus albacares	*YFT*	*Gulfenad tonfisk*
Thunnus obesus	*BET*	*Storögd tonfisk*

▼B

Vetenskapligt namn	*Trebokstavskod*	*Svenskt namn*
Thunnus thynnus	*BFT*	*Blåfenad tonfisk*
Trachurus *spp.*	*JAX*	*Taggmakrillar*
Trisopterus esmarki	*NOP*	*Vitlinglyra*
Urophycis tenuis	*HKW*	*Vitbrosme*
Xiphias gladius	*SWO*	*Svärdfisk*

Nedan följer en tabell över de svenska namnen och motsvarande latinska namn (endast i upplysningssyfte):

Ansjovis	*ANE*	Engraulis encrasicolus
Antarktisk krill	*KRI*	Euphausia superba
Atlantisk soldatfisk	*ORY*	Hoplostethus atlanticus
Bergtunga	*LEM*	Microstomus kitt
Beryxar	*ALF*	Beryx *spp.*
►C1 *Birkelånga* ◄	*BLI*	►C1 Molva dypterygia ◄
Bleka	*POL*	Pollachius pollachius
Blå marlin	*BUM*	Makaira nigricans
Blåfenad tonfisk	*BFT*	Thunnus thynnus
Blåkäxa	*ETX*	Etmopterus spinax
Blåvitling	*WHB*	Micromesistius poutassou
Brugd	*BSK*	Cetorhinus maximus
Brun pigghaj	*GUQ*	Centrophorus squamosus
Chokladhaj	*SCK*	Dalatias licha
Dolkfisk	*BSF*	Aphanopus carbo
Etmopterus pusillus	*ETP*	Etmopterus pusillus
Fjällbrosmar	*FOX*	Phycis *spp*.
Fläckpagell	*SBR*	Pagellus bogaraveo
Glasvarar	*LEZ*	Lepidorhombus *spp*.
Gråhaj	*GAG*	Galeorhinus galeus
Grånoting	*NOS*	Lepidonotothen squamifrons
Gråsej	*POK*	Pollachius virens
Guldlax	*ARU*	Argentina silus
Gulfenad tonfisk	*YFT*	Thunnus albacares
Gulstjärtsskädda	*YEL*	Limanda ferruginea
Gunnars isfisk	*ANI*	Champsocephalus gunnari
Havskatt	*CAT*	Anarhichas lupus
Havskräfta	*NEP*	Nephrops norvegicus
Håbrand	*POR*	Lamna nasus
Hälleflundra	*HAL*	Hippoglossus hippoglossus
Kalamari	*SQS*	Martialia hyadesi
Kolja	*HAD*	Melanogrammus aeglefinus
Krabba	*PAI*	Paralomis *spp.*
Krokodilisfisk	*SGI*	Pseudochaenichthus georgianus
Kummel	*HKE*	Merluccius merluccius
Kungsfiskar	*RED*	Sebastes *spp.*
Lampanychtus achirus	*LAC*	Lampanyctus achirus
Lax	*SAL*	Salmo salar

▼B

Lerskädda	*PLA*	Hippoglossoides platessoides
Liten hälleflundra	*GHL*	Reinhardtius hippoglossoides
Lodda	*CAP*	Mallotus villosus
Lubb	*USK*	Brosme brosme
Långa	*LIN*	Molva molva
Långfenad tonfisk	*ALB*	Germo alalunga
Långstjärt	*RHG*	Macrourus berglax
Långstjärtar	*GRV*	Macrourus *spp.*
Makrill	*MAC*	Scomber scombrus
Marmorerad noting	*NOR*	Notothenia rossii
Marulkfiskar	*ANF*	Lophiidae
Maskeringskrabbor	*PCR*	Chionoegetes *spp.*
Medelhavslånga	*SLI*	Molva macrophthalmus
Nordhavsräka	*PRA*	Pandalus borealis
Nordlig stjärtfenad bläckfisk	*SQI*	Illex illecebrosus
Noshörningsfisk	*LIC*	Channichthys rhinoceratus
Pailonahaj	*CYO*	Centroscymnus coelolepis
Penaeusräkor	*PEN*	Penaeus *spp.*
Pigghaj/Rödhaj	*DGS*	Squalus acanthias
Piggvar	*TUR*	Psetta maxima
Plattfisk	*FLX*	Pleuronectiformes
Polartorsk	*POC*	Boreogadus saida
Rockor	*SRX-RAJ*	Rajidae
Rödspätta	*PLE*	Pleuronectes platessa
Rödtunga	*WIT*	Glyptocephalus cynoglossus
Sandskädda	*DAB*	Limanda limanda
Sill	*HER*	Clupea harengus
Skarpsill	*SPR*	Sprattus sprattus
Skednoshaj	*DCA*	Deania calcea
Skoläst	*RNG*	Coryphaenoides rupestris
Skrubbskädda	*FLX*	Platichthys flesus
Slanknoting	*NOG*	Gobionotothen gibberifrons
Slätvar	*BLL*	Scopthalmus rhombus
Solea *spp.*	*SOX*	Solea *spp.*
Stor blåkäxa	*ETR*	Etmopterus princeps
Storögd tonfisk	*BET*	Thunnus obesus
Svartfenad isfisk	*SSI*	Chaenocephalus aceratus
Svärdfisk	*SWO*	Xiphias gladius
Taggmakrillar	*JAX*	Trachurus *spp.*
Tandnoting	*TOP*	Dissostichus eleginoides
Tobisfiskar	*SAN*	Ammodytidae
Torsk	*COD*	Gadus morhua
Tunga	*SOL*	Solea solea
Vit marlin	*WHM*	Tetrapturus alba
Vit tonfisk eller långfenad tonfisk	*ALB*	Thunnus alalunga
Vitbrosme	*HKW*	Urophycis tenuis
Vitling	*WHG*	Merlangius merlangus
Vitlinglyra	*NOP*	Trisopterus esmarki

▼B

BILAGA IA

SKAGERRAK, KATTEGATT, ICES-områdena I, II, III, IV, V, VI, VII, VIII, IX, X, XII och XIV, EG-vatten i CECAF, Franska Guyanas vatten

Art: Tobisfiskar *Ammodytidae*		**Zon:** Norska vatten i IV SAN/04-N
Danmark	19 000	
Förenade kungariket	1 000	
EG	20 000	
TAC	Ej tillämpligt	Analytisk TAC. Artikel 3 i förordning (EG) nr 847/96 ska inte tillämpas. Artikel 4 i förordning (EG) nr 847/96 ska inte tillämpas. Artikel 5.2 i förordning (EG) nr 847/96 ska tillämpas.

▼M3

Art: Tobisfiskar *Ammodytidae*		**Zon:** IIIa, gemenskapens vatten i IIa och IV (1) SAN/2A3A4.
Danmark	335 087 (2)	Analytisk TAC. Artikel 3 i förordning (EG) nr 847/96 ska inte tillämpas. Artikel 4 i förordning (EG) nr 847/96 ska inte tillämpas. Artikel 5.2 i förordning (EG) nr 847/96 ska tillämpas.
Tyskland	513 (3)	
Sverige	12 304 (4)	
Förenade kungariket	7 324 (5)	
EG	355 228 (6)	
Norge	20 000 (7)	
TAC	Ej tillämpligt	

(1) Utom vatten inom 6 sjömil från Förenade konungarikets baslinjer vid Shetland, Fair Isle och Foula.
(2) Varav högst 320 722 ton får fiskas i EG-vatten i IIa och IV. Resterande 14 365 ton får fiskas endast i EG-vatten i ICES-område IIIa. (SAN/*03A.)
(3) Varav högst 491 ton får fiskas i EG-vatten i IIa och IV. Resterande 22 ton får fiskas endast i EG-vatten i ICES-område IIIa. (SAN/*03A.)
(4) Varav högst 11 777 ton får fiskas i EG-vatten i IIa och IV. Resterande 527 ton får fiskas endast i EG-vatten i ICES-område IIIa. (SAN/*03A.)
(5) Varav högst 7 010 ton får fiskas i EG-vatten i IIa och IV. Resterande 314 ton får fiskas endast i EG-vatten i ICES-område IIIa. (SAN/*03A.)
(6) Varav högst 340 000 ton får fiskas i EG-vatten i ICES-områdena IIa och IV. Resterande 15 228 ton får fiskas endast i EG-vatten i ICES-område IIIa. (SAN/*03A.)
(7) Ska fiskas i ICES-område IV.

▼B

Art: Guldlax *Argentina silus*	**Zon:** EG-vatten och internationella vatten i I och II ARU/1/2
Tyskland 31	
Frankrike 10	
Nederländerna 25	
Förenade kungariket 50	
EG 116	Försiktighets-TAC Artikel 3 i förordning (EG) nr 847/96 ska tillämpas. Artikel 4 i förordning (EG) nr 847/96 ska inte tillämpas. Artikel 5.2 i förordning (EG) nr 847/96 ska tillämpas.

Art: Guldlax *Argentina silus*	**Zon:** EG-vatten i III och IV ARU/3/4
Danmark 1 180	
Tyskland 12	
Frankrike 8	
Irland 8	
Nederländerna 55	
Sverige 46	
Förenade kungariket 21	
EG 1 331	Försiktighets-TAC Artikel 3 i förordning (EG) nr 847/96 ska tillämpas. Artikel 4 i förordning (EG) nr 847/96 ska inte tillämpas. Artikel 5.2 i förordning (EG) nr 847/96 ska tillämpas.

Art: Guldlax *Argentina silus*	**Zon:** EG-vatten och internationella vatten i V, VI och VII ARU/567
Tyskland 405	
Frankrike 9	
Irland 378	
Nederländerna 4 225	
Förenade kungariket 297	
EG 5 311	Försiktighets-TAC Artikel 3 i förordning (EG) nr 847/96 ska tillämpas. Artikel 4 i förordning (EG) nr 847/96 ska inte tillämpas. Artikel 5.2 i förordning (EG) nr 847/96 ska tillämpas.

▼B

Art: Lubb *Brosme brosme*	**Zon:** EG-vatten i IIa, IV, Vb, VI och VII USK/2A47-C
EG	Ej tillämpligt
Norge	3 350 (1) (2)
TAC	Ej tillämpligt

Analytisk TAC.

Artikel 3 i förordning (EG) nr 847/96 ska inte tillämpas.

Artikel 4 i förordning (EG) nr 847/96 ska inte tillämpas.

Artikel 5.2 i förordning (EG) nr 847/96 ska tillämpas.

(1) Av vilka en oförutsedd fångst av andra arter på 25 % per fartyg är tillåten vid varje tillfälle i områdena Vb, VI och VII. Denna procentsats får emellertid överskridas under de första 24 timmarna efter det att fisket påbörjas i ett särskilt område. Den totala oförutsedda fångsten av andra arter i områdena Vb, VI och VII får inte överstiga 3 000 ton.

(2) Inklusive långa. Kvoterna för Norge är för långa 5 638 ton och lubb 3 350 ton vilka är utbytbara upp till 2 000 ton och får endast fiskas med långrev i områdena Vb, VI och VII.

Art: Lubb *Brosme brosme*	**Zon:** EG-vatten och internationella vatten i I, II och XIV USK/1214EI
Tyskland	7
Frankrike	7
Förenade kungariket	7
Övriga	3 (1)
EG	23

Analytisk TAC

Artikel 3 i förordning (EG) nr 847/96 ska tillämpas.

Artikel 4 i förordning (EG) nr 847/96 ska tillämpas.

Artikel 5.2 i förordning (EG) nr 847/96 ska tillämpas.

(1) Gäller endast bifångster. Inget riktat fiske är tillåtet inom denna kvot.

Art: Lubb *Brosme brosme*	**Zon:** EG-vatten i III USK/3EI
Danmark	14
Sverige	7
Tyskland	7
EG	28

Analytisk TAC

Artikel 3 i förordning (EG) nr 847/96 ska tillämpas.

Artikel 4 i förordning (EG) nr 847/96 ska tillämpas.

Artikel 5.2 i förordning (EG) nr 847/96 ska tillämpas.

▼B

Art: Lubb *Brosme brosme*	**Zon:** EG-vatten i IV USK/4EI
Danmark	62
Tyskland	19
Frankrike	44
Sverige	6
Förenade kungariket	94
Övriga	6 (1)
EG	231

Analytisk TAC

Artikel 3 i förordning (EG) nr 847/96 ska tillämpas.

Artikel 4 i förordning (EG) nr 847/96 ska tillämpas.

Artikel 5.2 i förordning (EG) nr 847/96 ska tillämpas.

(1) Gäller endast bifångster. Inget riktat fiske är tillåtet inom denna kvot.

Art: Lubb *Brosme brosme*	**Zon:** EG-vatten och internationella vatten i V, VI och VII USK/567EI
Tyskland	6
Spanien	21
Frankrike	254
Irland	25
Förenade kungariket	123
Övriga	6 (1)
EG	435

Analytisk TAC

Artikel 3 i förordning (EG) nr 847/96 ska tillämpas.

Artikel 4 i förordning (EG) nr 847/96 ska tillämpas.

Artikel 5.2 i förordning (EG) nr 847/96 ska tillämpas.

(1) Gäller endast bifångster. Inget riktat fiske är tillåtet inom denna kvot.

▼B

Art: Lubb *Brosme brosme*		**Zon:** Norska vatten i IV USK/4AB-N
Belgien	0	
Danmark	165	
Tyskland	1	
Frankrike	0	
Nederländerna	0	
Förenade kungariket	4	
EG	170	
TAC	Ej tillämpligt	Analytisk TAC Artikel 3 i förordning (EG) nr 847/96 ska inte tillämpas. Artikel 4 i förordning (EG) nr 847/96 ska inte tillämpas. Artikel 5.2 i förordning (EG) nr 847/96 ska tillämpas.

Art: Sill (1) *Clupea harengus*		**Zon:** IIIa HER/03A
Danmark	21 474	
Tyskland	344	
Sverige	22 463	
EG	44 281	
Färöarna	500 (2)	
TAC	51 673	Analytisk TAC Artikel 3 i förordning (EG) nr 847/96 ska inte tillämpas. Artikel 4 i förordning (EG) nr 847/96 ska inte tillämpas. Artikel 5.2 i förordning (EG) nr 847/96 ska tillämpas.

(1) Landningar av sill som tas i fisken med nätredskap med en maskstorlek på minst 32 mm.
(2) Ska tas i Skagerrak.

▼B

Art: Sill ([1]) *Clupea harengus*	**Zon:** EG-vatten och norska vatten i ICES-område IV norr om 53°30′N HER/04A, HER/04B

Danmark	27 886
Tyskland	17 536
Frankrike	11 965
Nederländerna	26 751
Sverige	2 047
Förenade kungariket	30 025
EG	116 210
Norge	50 000 ([2])
TAC	201 227

Analytisk TAC

Artikel 3 i förordning (EG) nr 847/96 ska inte tillämpas.

Artikel 4 i förordning (EG) nr 847/96 ska inte tillämpas.

Artikel 5.2 i förordning (EG) nr 847/96 ska tillämpas.

([1]) Landningar av sill som tas i fisken med nätredskap med en maskstorlek på minst 32 mm. Medlemsstaterna måste underrätta kommissionen om sina landningar av sill uppdelade mellan ICES-områdena IVa och IVb.

([2]) Får tas i EG-vatten. Fångster som tas inom denna kvot ska dras av från Norges andel av denna TAC.

Särskilda villkor:

Inom gränserna för ovan nämnda kvoter får högst de nedan angivna mängderna fiskas i följande specificerade områden:

Norska vatten söder om 62ºN (HER/*04N-)
50 000

Art: Sill *Clupea harengus*	**Zon:** Norska vatten söder om 62ºN HER/04-N

Sverige	846 ([1])
EG	846
TAC	Ej tillämpligt

Analytisk TAC

Artikel 3 i förordning (EG) nr 847/96 ska inte tillämpas.

Artikel 4 i förordning (EG) nr 847/96 ska inte tillämpas.

Artikel 5.2 i förordning (EG) nr 847/96 ska tillämpas.

([1]) Bifångster av torsk, kolja, bleka, vitling och gråsej ska räknas av från kvoterna för dessa arter.

▼B

Art: Sill (1) *Clupea harengus*		**Zon:** Bifångster i område IIIa HER/03A-BC
Danmark	9 805	
Tyskland	87	
Sverige	1 578	
EG	11 470	
TAC	11 470	Analytisk TAC Artikel 3 i förordning (EG) nr 847/96 ska inte tillämpas. Artikel 4 i förordning (EG) nr 847/96 ska inte tillämpas. Artikel 5.2 i förordning (EG) nr 847/96 ska tillämpas.

(1) Landningar av sill som tas i fisken med nätredskap med en maskstorlek som understiger 32 mm.

Art: Sill (1) *Clupea harengus*		**Zon:** Bifångster i IV, VIId och i EG-vatten i IIa HER/2A47DX
Belgien	93	
Danmark	18 004	
Tyskland	93	
Frankrike	93	
Nederländerna	93	
Sverige	88	
Förenade kungariket	342	
EG	18 806	
TAC	18 806	Analytisk TAC Artikel 3 i förordning (EG) nr 847/96 ska inte tillämpas. Artikel 4 i förordning (EG) nr 847/96 ska inte tillämpas. Artikel 5.2 i förordning (EG) nr 847/96 ska tillämpas.

(1) Landningar av sill som tas i fisken med nätredskap med en maskstorlek som understiger 32 mm.

▼B

Art: Sill (1) *Clupea harengus*		**Zon:** VIId, IVc (2) HER/4CXB7D
Belgien	7 100 (3)	
Danmark	397 (3)	
Tyskland	250 (3)	
Frankrike	6 488 (3)	
Nederländerna	10 157 (3)	
Förenade kungariket	2 269 (3)	
EG	26 661	
TAC	201 227	Analytisk TAC Artikel 3 i förordning (EG) nr 96/96 ska inte tillämpas. Artikel 4 i förordning (EG) nr 96/96 ska inte tillämpas. Artikel 5.2 i förordning (EG) nr 847/96 ska tillämpas.

(1) Landningar av sill som tas i fisken med nätredskap med en maskstorlek på minst 32 mm.
(2) Utom Blackwater-beståndet: referensen gäller sillbeståndet i havsområdet vid Themsens mynning inom en zon som avgränsas av en linje som går söderut från Landguard Point (51° 56′N, 1°19,1′O) till latitud 51°33′N och vidare västerut till en punkt på Förenade kungarikets kust.
(3) Upp till 50 % av denna kvot får överföras till ICES-område IVb. Sådana överföringar måste dock i förväg anmälas till kommissionen (HER/*04B).

Art: Sill *Clupea harengus*		**Zon:** EG-vatten och internationella vatten i Vb och VIb och VIaN (1) HER/5B6ANB
Tyskland	2 967	
Frankrike	561	
Irland	4 009	
Nederländerna	2 967	
Förenade kungariket	16 036	
EG	26 540	
Färöarna	660 (2)	
TAC	27 200	Analytisk TAC Artikel 3 i förordning (EG) nr 847/96 ska tillämpas. Artikel 4 i förordning (EG) nr 847/96 ska tillämpas. Artikel 5.2 i förordning (EG) nr 847/96 ska tillämpas.

(1) Referensen gäller sillbeståndet i ICES-område VIa, norr om 56°00′N och i den del av VIa som är belägen öster om 07°00′V och norr om 55°00′N, med undantag av Clyde.
(2) Denna kvot får enbart tas i ICES-område VIa norr om 56°30′N.

▼B

Art: Sill *Clupea harengus*	**Zon:** VIIbc, VIaS (1) HER/6AS7BC
Irland	►M1 11 957 ◄
Nederländerna	►M1 1 062 ◄
EG	13 019
TAC	13 019

Analytisk TAC

Artikel 3 i förordning (EG) nr 847/96 ska tillämpas.

Artikel 4 i förordning (EG) nr 847/96 ska tillämpas.

Artikel 5.2 i förordning (EG) nr 847/96 ska tillämpas.

(1) Referensen gäller sillbeståndet i ICES-område VIa, söder om 56°00′N och väster om 07°00′V.

Art: Sill *Clupea harengus*	**Zon:** VI Clyde (1) HER/06ACL
Förenade kungariket	800
EG	800
TAC	800

Försiktighets-TAC

Artikel 3 i förordning (EG) nr 847/96 ska tillämpas.

Artikel 4 i förordning (EG) nr 847/96 ska inte tillämpas.

Artikel 5.2 i förordning (EG) nr 847/96 ska tillämpas.

(1) Clyde-beståndet: referensen gäller sillbeståndet i havsområdet nordost om en loxodrom dragen mellan Mull of Kintyre och Corsewall Point.

Art: Sill *Clupea harengus*	**Zon:** VIIa (1) HER/07A/MM
Irland	►M1 1 309 ◄
Förenade kungariket	►M1 3 619 ◄
EG	4 928
TAC	4 928

Analytisk TAC

Artikel 3 i förordning (EG) nr 847/96 ska tillämpas.

Artikel 4 i förordning (EG) nr 847/96 ska tillämpas.

Artikel 5.2 i förordning (EG) nr 847/96 ska tillämpas.

(1) Område VII a begränsas av ett område som fogats till ICES-områdena VIIg, VIIh, VIIj och VIIk vilket avgränsas av
— latitud 52°30′N i norr,
— latitud 52°00′N i söder,
— Irlands kust i väst,
— Förenade kungarikets kust i öster.

▼B

Art: Sill *Clupea harengus*	**Zon:** VIIe och VIIf HER/7EF
Frankrike 500	
Förenade kungariket 500	
EG 1 000	
TAC 1 000	Försiktighets-TAC Artikel 3 i förordning (EG) nr 847/96 ska tillämpas. Artikel 4 i förordning (EG) nr 847/96 ska inte tillämpas. Artikel 5.2 i förordning (EG) nr 847/96 ska tillämpas.

Art: Sill *Clupea harengus*	**Zon:** VIIg ([1]), VIIh ([1]), VIIj ([1]) och VIIk ([1]) HER/7G-K
Tyskland 88	
Frankrike ►**M1** 496 ◄	
Irland ►**M1** 7 659 ◄	
Nederländerna ►**M1** 498 ◄	
Förenade kungariket ►**M1** 11 ◄	
EG 8 752	
TAC 8 752	Analytisk TAC Artikel 3 i förordning (EG) nr 847/96 ska tillämpas. Artikel 4 i förordning (EG) nr 847/96 ska tillämpas. Artikel 5.2 i förordning (EG) nr 847/96 ska tillämpas.

([1]) Området utökas med ett område som avgränsas av
— latitud 52°30′N i norr,
— latitud 52°00′N i söder,
— Irlands kust i väst,
— Förenade kungarikets kust i öster.

Art: Ansjovis *Engraulis encrasicolus*	**Zon:** VIII ANE/08
Spanien 0	
Frankrike 0	
EG 0	
TAC 0	Analytisk TAC Artikel 3 i förordning (EG) nr 847/96 ska tillämpas. Artikel 4 i förordning (EG) nr 847/96 ska tillämpas. Artikel 5.2 i förordning (EG) nr 847/96 ska tillämpas.

▼B

Art: Ansjovis *Engraulis encrasicolus*		**Zon:** IX och X, EG-vatten i CECAF 34.1.1 ANE/9/3411
Spanien	3 826	
Portugal	4 174	
EG	8 000	
TAC	8 000	Analytisk TAC Artikel 3 i förordning (EG) nr 847/96 ska tillämpas. Artikel 4 i förordning (EG) nr 847/96 ska tillämpas. Artikel 5.2 i förordning (EG) nr 847/96 ska tillämpas.

Art: Torsk *Gadus morhua*		**Zon:** Skagerrak ([1]) COD/03AN
Belgien	8	
Danmark	2 532	
Tyskland	►**M1** 54 ◄	
Nederländerna	16	
Sverige	443	
EG	3 053	
TAC	3 165	Analytisk TAC Artikel 3 i förordning (EG) nr 847/96 ska inte tillämpas. Artikel 4 i förordning (EG) nr 847/96 ska inte tillämpas. Artikel 5.2 i förordning (EG) nr 847/96 ska tillämpas.

([1]) Område enligt definitionen i artikel 4 b i den här förordningen.

Art: Torsk *Gadus morhua*		**Zon:** Kattegatt ([1]) COD/03AS
Danmark	415	
Tyskland	9	
Sverige	249	
EG	673	
TAC	673	Analytisk TAC Artikel 3 i förordning (EG) nr 847/96 ska tillämpas. Artikel 4 i förordning (EG) nr 847/96 ska tillämpas. Artikel 5.2 i förordning (EG) nr 847/96 ska tillämpas.

([1]) Område enligt definitionen i artikel 4 c i den här förordningen.

▼B

Art: Torsk *Gadus morhua*		**Zon:** IV, EG-vatten i IIa, den del av IIIa som inte täcks av Skagerrak och Kattegatt COD/2A3AX4
Belgien	►M1 592 ◄	
Danmark	3 761	
Tyskland	►M1 2 289 ◄	
Frankrike	809	
Nederländerna	2 125	
Sverige	25	
Förenade kungariket	8 628	
EG	18 229	
Norge	3 766 ([1])	
TAC	21 995	Analytisk TAC Artikel 3 i förordning (EG) nr 847/96 ska inte tillämpas. Artikel 4 i förordning (EG) nr 847/96 ska inte tillämpas. Artikel 5.2 i förordning (EG) nr 847/96 ska tillämpas.

([1]) Får tas i EG-vatten. Fångster som tas inom denna kvot ska dras av från Norges andel av denna TAC.

Särskilda villkor:

Inom gränserna för ovan nämnda kvoter får högst de nedan angivna mängderna fiskas i följande specificerade ICES-områden:

Norska vatten i IV (COD/*04N-)
15 980

Art: Torsk *Gadus morhua*		**Zon:** Norska vatten söder om 62ºN COD/04-N
Sverige	382	
EG	382	
TAC	Ej tillämpligt	Analytisk TAC Artikel 3 i förordning (EG) nr 847/96 ska inte tillämpas. Artikel 4 i förordning (EG) nr 847/96 ska inte tillämpas. Artikel 5.2 i förordning (EG) nr 847/96 ska tillämpas.

▼B

Art: Torsk *Gadus morhua*	**Zon:** VI, EG-vatten i Vb, EG-vatten och internationella vatten i XII och XIV COD/561214
Belgien	1
Tyskland	6
Frankrike	►M1 74 ◄
Irland	90
Förenade kungariket	►M1 277 ◄
EG	448
TAC	448

Analytisk TAC

Artikel 3 i förordning (EG) nr 847/96 ska tillämpas.

Artikel 4 i förordning (EG) nr 847/96 ska tillämpas.

Artikel 5.2 i förordning (EG) nr 847/96 ska tillämpas.

Särskilda villkor:

Inom gränserna för ovan nämnda kvoter får högst de nedan angivna mängderna fiskas i följande specificerade ICES-områden:

	VIa, EG-vatten i Vb (COD/*5BC6A)
Belgien	1
Tyskland	6
Frankrike	64
Irland	90
Förenade kungariket	241
EG	402

Art: Torsk *Gadus morhua*	**Zon:** VIIa COD/07A
Belgien	►M1 29 ◄
Frankrike	►M1 50 ◄
Irland	►M1 864 ◄
Nederländerna	►M1 5 ◄
Förenade kungariket	►M1 417 ◄
EG	1 365
TAC	1 365

Analytisk TAC

Artikel 3 i förordning (EG) nr 847/96 ska tillämpas.

Artikel 4 i förordning (EG) nr 847/96 ska tillämpas.

Artikel 5.2 i förordning (EG) nr 847/96 ska tillämpas.

▼M4

Art: Torsk *Gadus morhua*		**Zon:** VIIb–k, VIII, IX och X, EG-vatten zon CECAF 34.1.1 COD/7X7A34
Belgien	217	Analytisk TAC Artikel 3 i förordning (EG) nr 847/96 ska tillämpas. Artikel 4 i förordning (EG) nr 847/96 ska tillämpas. Artikel 5.2 i förordning (EG) nr 847/96 ska tillämpas.
Frankrike	3 725	
Irland	797	
Nederländerna	31	
Förenade kungariket	404	
EG	5 174	
TAC	5 174	

▼B

Art: Håbrand *Lamna nasus*		**Zon:** EG-vatten och internationella vatten i I, II, III, IV, V, VI, VII, VIII, IX, X, XII och XIV POR/1-14CI
Danmark	30	
Frankrike	332	
Tyskland	6	
Irland	8	
Portugal	26	
Spanien	175	
Sverige	1	
Förenade kungariket	3	
EG	581	
TAC	Ej tillämpligt	Försiktighets-TAC Artikel 3 i förordning (EG) nr 847/96 ska tillämpas. Artikel 4 i förordning (EG) nr 847/96 ska inte tillämpas. Artikel 5.2 i förordning (EG) nr 847/96 ska tillämpas.

▼B

Art: Glasvarar *Lepidorhombus* spp.	**Zon:** EG-vatten i IIa och IV LEZ/2AC4-C
Belgien	►M1 3 ◄
Danmark	4
Tyskland	►M1 –5 ◄
Frankrike	26
Nederländerna	21
Förenade kungariket	►M1 1 531 ◄
EG	1 580
TAC	1 580

Försiktighets-TAC

Artikel 3 i förordning (EG) nr 847/96 ska tillämpas.

Artikel 4 i förordning (EG) nr 847/96 ska inte tillämpas.

Artikel 5.2 i förordning (EG) nr 847/96 ska tillämpas.

Art: Glasvarar *Lepidorhombus* spp.	**Zon:** VI, EG-vatten i Vb, internationella vatten i XII och XIV LEZ/561214
Spanien	295
Frankrike	1 148
Irland	336
Förenade kungariket	813
EG	2 592
TAC	2 592

Analytisk TAC

Artikel 3 i förordning (EG) nr 847/96 ska tillämpas.

Artikel 4 i förordning (EG) nr 847/96 ska tillämpas.

Artikel 5.2 i förordning (EG) nr 847/96 ska tillämpas.

Art: Glasvarar *Lepidorhombus* spp.	**Zon:** VII LEZ/07
Belgien	494
Spanien	5 490
Frankrike	6 663
Irland	3 029
Förenade kungariket	2 624
EG	18 300
TAC	18 300

Analytisk TAC

Artikel 3 i förordning (EG) nr 847/96 ska tillämpas.

Artikel 4 i förordning (EG) nr 847/96 ska tillämpas.

Artikel 5.2 i förordning (EG) nr 847/96 ska tillämpas.

▼B

Art: Glasvarar *Lepidorhombus* spp.	**Zon:** VIIIa, VIIIb, VIIId och VIIIe LEZ/8ABDE

▼M1

Belgien	1

▼B

Spanien	►M1 1 306 ◄
Frankrike	►M1 1 055 ◄
EG	2 362
TAC	2 362

Analytisk TAC

Artikel 3 i förordning (EG) nr 847/96 ska tillämpas.

Artikel 4 i förordning (EG) nr 847/96 ska tillämpas.

Artikel 5.2 i förordning (EG) nr 847/96 ska tillämpas.

Art: Glasvarar *Lepidorhombus* spp.	**Zon:** VIIIc, IX och X, EG-vatten i CECAF 34.1.1 LEZ/8C3411

Spanien	►M1 1 451 ◄
Frankrike	►M1 73 ◄
Portugal	44
EG	1 568
TAC	1 568

Analytisk TAC

Artikel 3 i förordning (EG) nr 847/96 ska tillämpas.

Artikel 4 i förordning (EG) nr 847/96 ska tillämpas.

Artikel 5.2 i förordning (EG) nr 847/96 ska tillämpas.

Art: Sandskädda och skrubbskädda *Limanda limanda* och *Platichthys flesus*	**Zon:** EG-vatten i IIa och IV D/F/2AC4-C

Belgien	513
Danmark	1 927
Tyskland	2 890
Frankrike	200
Nederländerna	11 654
Sverige	6
Förenade kungariket	1 620
EG	18 810
TAC	18 810

Försiktighets-TAC

Artikel 3 i förordning (EG) nr 847/96 ska tillämpas.

Artikel 4 i förordning (EG) nr 847/96 ska inte tillämpas.

Artikel 5.2 i förordning (EG) nr 847/96 ska tillämpas.

▼B

Art: Marulkfiskar *Lophiidae*		**Zon:** EG-vatten i IIa och IV ANF/2AC4-C
Belgien	401	
Danmark	884	
Tyskland	432	
Frankrike	82	
Nederländerna	303	
Sverige	10	
Förenade kungariket	9 233	
EG	11 345	
TAC	11 345	Försiktighets-TAC Artikel 3 i förordning (EG) nr 847/96 ska tillämpas. Artikel 4 i förordning (EG) nr 847/96 ska inte tillämpas. Artikel 5.2 i förordning (EG) nr 847/96 ska tillämpas.

Art: Marulkfiskar *Lophiidae*		**Zon:** Norska vatten i IV ANF/4AB-N
Belgien	48	
Danmark	1 236	
Tyskland	19	
Nederländerna	18	
Förenade kungariket	289	
EG	1 610	
TAC	Ej tillämpligt	Försiktighets-TAC Artikel 3 i förordning (EG) nr 847/96 ska inte tillämpas. Artikel 4 i förordning (EG) nr 847/96 ska inte tillämpas. Artikel 5.2 i förordning (EG) nr 847/96 ska tillämpas.

▼B

Art: Marulkfiskar *Lophiidae*		**Zon:** VI, EG-vatten i Vb, internationella vatten i XII och XIV ANF/561214
Belgien	185	
Tyskland	►M1 197 ◄	
Spanien	198	
Frankrike	2 280	
Irland	516	
Nederländerna	178	
Förenade kungariket	1 586	
EG	5 140	
TAC	5 140	Försiktighets-TAC Artikel 3 i förordning (EG) nr 847/96 ska tillämpas. Artikel 4 i förordning (EG) nr 847/96 ska inte tillämpas. Artikel 5.2 i förordning (EG) nr 847/96 ska tillämpas.

Art: Marulkfiskar *Lophiidae*		**Zon:** VII ANF/07
Belgien	►M1 2 821 ◄ (1)	
Tyskland	►M1 314 ◄ (1)	
Spanien	►M1 1 137 ◄ (1)	
Frankrike	►M1 18 357 ◄ (1)	
Irland	►M1 2 351 ◄ (1)	
Nederländerna	►M1 347 ◄ (1)	
Förenade kungariket	►M1 5 597 ◄ (1)	
EG	30 924 (1)	
TAC	30 924 (1)	Analytisk TAC Artikel 3 i förordning (EG) nr 847/96 ska tillämpas. Artikel 4 i förordning (EG) nr 847/96 ska tillämpas. Artikel 5.2 i förordning (EG) nr 847/96 ska tillämpas.

(1) Varav upp till 5 % får fiskas i ICES-områdena VIIIa, VIIIb, VIIId och VIIIe (ANF/*8ABDE).

▼B

Art: Marulkfiskar *Lophiidae*	**Zon:** VIIIa, VIIIb, VIIId och VIIIe ANF/8ABDE

▼M1

Belgien	10

▼B

Spanien	►M1 1 327 ◄
Frankrike	►M1 7 447 ◄
EG	8 784
TAC	8 784

Analytisk TAC

Artikel 3 i förordning (EG) nr 847/96 ska tillämpas.

Artikel 4 i förordning (EG) nr 847/96 ska tillämpas.

Artikel 5.2 i förordning (EG) nr 847/96 ska tillämpas.

Art: Marulkfiskar *Lophiidae*	**Zon:** VIIIc, IX och X, EG-vatten i CECAF 34.1.1 ANF/8C3411

Spanien	►M1 1 630 ◄
Frankrike	►M1 5 ◄
Portugal	►M1 307 ◄
EG	1 942
TAC	1 942

Analytisk TAC

Artikel 3 i förordning (EG) nr 847/96 ska tillämpas.

Artikel 4 i förordning (EG) nr 847/96 ska tillämpas.

Artikel 5.2 i förordning (EG) nr 847/96 ska tillämpas.

Art: Kolja *Melanogrammus aeglefinus*	**Zon:** IIIa, EG-vatten i IIIb, IIIc och IIId HAD/3A/BCD

Belgien	12
Danmark	2 080
Tyskland	132
Nederländerna	2
Sverige	246
EG	2 472 (1)
TAC	2 856

Analytisk TAC

Artikel 3 i förordning (EG) nr 847/96 ska inte tillämpas.

Artikel 4 i förordning (EG) nr 847/96 ska inte tillämpas.

Artikel 5.2 i förordning (EG) nr 847/96 ska tillämpas.

(1) Exklusive uppskattningsvis 264 ton av industriella bifångster.

▼B

Art: Kolja *Melanogrammus aeglefinus*		**Zon:** IV, EG-vatten i IIa, HAD/2AC4
Belgien	279	
Danmark	1 920	
Tyskland	1 222	
Frankrike	2 130	
Nederländerna	210	

▼M1

Polen	–1	

▼B

Sverige	193	
Förenade kungariket	31 672	
EG	37 625 ([1])	
Norge	8 082	
TAC	46 444	Analytisk TAC Artikel 3 i förordning (EG) nr 847/96 ska inte tillämpas. Artikel 4 i förordning (EG) nr 847/96 ska inte tillämpas. Artikel 5.2 i förordning (EG) nr 847/96 ska tillämpas.

([1]) Exklusive uppskattningsvis 736 ton av industriella bifångster.

Särskilda villkor:

Inom gränserna för ovan nämnda kvoter får högst de nedan angivna mängderna fiskas i följande specificerade områden:

Norska vatten i IV (HAD/*04N-)
28 535

Art: Kolja *Melanogrammus aeglefinus*		**Zon:** Norska vatten söder om 62°N HAD/04-N
Sverige	707	
EG	707	
TAC	Ej tillämpligt	Analytisk TAC Artikel 3 i förordning (EG) nr 847/96 ska inte tillämpas. Artikel 4 i förordning (EG) nr 847/96 ska inte tillämpas. Artikel 5.2 i förordning (EG) nr 847/96 ska tillämpas.

▼B

Art: Kolja *Melanogrammus aeglefinus*	**Zon:** EG-vatten och internationella vatten i ICES-områdena VIb, XII och XIV HAD/6B1214

Belgien	►M1 17 ◄
Tyskland	►M1 20 ◄
Frankrike	►M1 815 ◄
Irland	►M1 591 ◄
Förenade kungariket	►M1 5 940 ◄
EG	7 383
TAC	7 383

Analytisk TAC

Artikel 3 i förordning (EG) nr 847/96 ska tillämpas.

Artikel 4 i förordning (EG) nr 847/96 ska tillämpas.

Artikel 5.2 i förordning (EG) nr 847/96 ska tillämpas.

Art: Kolja *Melanogrammus aeglefinus*	**Zon:** EG-vatten i Vb och VIa HAD/5BC6A

Belgien	►M1 9 ◄
Tyskland	►M1 11 ◄
Frankrike	►M1 446 ◄
Irland	►M1 1 106 ◄
Förenade kungariket	►M1 5 351 ◄
EG	6 923
TAC	6 923

Analytisk TAC

Artikel 3 i förordning (EG) nr 847/96 ska tillämpas.

Artikel 4 i förordning (EG) nr 847/96 ska tillämpas.

Artikel 5.2 i förordning (EG) nr 847/96 ska tillämpas.

▼B

Art: Kolja *Melanogrammus aeglefinus*	**Zon:** VII, VIII, IX och X, EG-vatten i CECAF 34.1.1 HAD/7/3411

Belgien	129
Frankrike	7 719
Irland	2 573
Förenade kungariket	1 158
EG	11 579
TAC	11 579

Försiktighets-TAC

Artikel 3 i förordning (EG) nr 847/96 ska tillämpas.

Artikel 4 i förordning (EG) nr 847/96 ska inte tillämpas.

Artikel 5.2 i förordning (EG) nr 847/96 ska tillämpas.

Särskilda villkor:

Inom gränserna för ovan nämnda kvoter får högst de nedan angivna mängderna fiskas i område

	VIIa (HAD/*07A)
Belgien	20
Frankrike	90
Irland	536
Förenade kungariket	592
EG	1 238

När medlemsstaterna rapporterar till kommissionen hur mycket de har fiskat av sina kvoter, ska de ange vilka kvantiteter som tagits i ICES-område VIIa. Landningar av kolja som fångats i ICES-område VIIa ska förbjudas när sådana landningar tillsammans överstiger 1 238 ton.

Art: Vitling *Merlangius merlangus*	**Zon:** IIIa WHG/03A

Danmark	232 (1)
Nederländerna	1 (1)
Sverige	25 (1)
EG	258 (1)
TAC	1 050

Analytisk TAC

Artikel 3 i förordning (EG) nr 847/96 ska inte tillämpas.

Artikel 4 i förordning (EG) nr 847/96 ska inte tillämpas.

Artikel 5.2 i förordning (EG) nr 847/96 ska tillämpas.

(1) Exklusive uppskattningsvis 773 ton av industriella bifångster.

▼B

Art: Vitling *Merlangius merlangus*		**Zon:** IV, EG-vatten i IIa, WHG/2AC4
Belgien	367	
Danmark	1 588	
Tyskland	413	
Frankrike	2 387	
Nederländerna	918	
Sverige	3	
Förenade kungariket	9 336	
EG	15 012 (1)	
Norge	1 785 (2)	
TAC	17 850	Analytisk TAC Artikel 3 i förordning (EG) nr 847/96 ska inte tillämpas. Artikel 4 i förordning (EG) nr 847/96 ska inte tillämpas. Artikel 5.2 i förordning (EG) nr 847/96 ska tillämpas.

(1) Exklusive uppskattningsvis 1 053 ton av industriella bifångster.
(2) Får tas i EG-vatten. Fångster som tas inom denna kvot ska dras av från Norges andel av denna TAC.

Särskilda villkor:

Inom gränserna för ovan nämnda kvoter får högst de nedan angivna mängderna fiskas i följande specificerade ICES-områden:

Norska vatten i IV (WHG/*04N-)
10 884

Art: Vitling *Merlangius merlangus*		**Zon:** VI, EG-vatten i Vb, internationella vatten i XII och XIV WHG/561214
Tyskland	5	
Frankrike	93	
Irland	229	
Förenade kungariket	438	
EG	765	
TAC	765	Analytisk TAC Artikel 3 i förordning (EG) nr 847/96 ska tillämpas. Artikel 4 i förordning (EG) nr 847/96 ska tillämpas. Artikel 5.2 i förordning (EG) nr 847/96 ska tillämpas.

▼B

Art: Vitling *Merlangius merlangus*	**Zon:** VIIa WHG/07A.
Belgien 1	
Frankrike 10	
Irland 160	
Nederländerna 0	
Förenade kungariket 107	
EG 278	
TAC 278	Analytisk TAC Artikel 3 i förordning (EG) nr 847/96 ska tillämpas. Artikel 4 i förordning (EG) nr 847/96 ska tillämpas. Artikel 5.2 i förordning (EG) nr 847/96 ska tillämpas.

Art: Vitling *Merlangius merlangus*	**Zon:** VIIb, VIIc, VIId, VIIe, VIIf, VIIg, VIIh och VIIk WHG/7X7A
Belgien 195	
Frankrike 11 964	
Irland 5 544	
Nederländerna 97	
Förenade kungariket 2 140	
EG 19 940	
TAC 19 940	Försiktighets-TAC Artikel 3 i förordning (EG) nr 847/96 ska tillämpas. Artikel 4 i förordning (EG) nr 847/96 ska inte tillämpas. Artikel 5.2 i förordning (EG) nr 847/96 ska tillämpas.

▼B

Art: Vitling *Merlangius merlangus*	**Zon:** VIII WHG/08
Spanien 1 440	
Frankrike 2 160	
EG 3 600	
TAC 3 600	Försiktighets-TAC Artikel 3 i förordning (EG) nr 847/96 ska tillämpas. Artikel 4 i förordning (EG) nr 847/96 ska inte tillämpas. Artikel 5.2 i förordning (EG) nr 847/96 ska tillämpas.

Art: Vitling *Merlangius merlangus*	**Zon:** IX och X, EG-vatten i CECAF 34.1.1 WHG/9/3411
Portugal 653	
EG 653	
TAC 653	Försiktighets-TAC Artikel 3 i förordning (EG) nr 847/96 ska tillämpas. Artikel 4 i förordning (EG) nr 847/96 ska inte tillämpas. Artikel 5.2 i förordning (EG) nr 847/96 ska tillämpas.

Art: Vitling och bleka *Merlangius merlangus* och *Pollachius pollachius*	**Zon:** Norska vatten söder om 62ºN W/P/04-N
Sverige 190	
EG 190	
TAC Ej tillämpligt	Försiktighets-TAC Artikel 3 i förordning (EG) nr 847/96 ska inte tillämpas. Artikel 4 i förordning (EG) nr 847/96 ska inte tillämpas. Artikel 5.2 i förordning (EG) nr 847/96 ska tillämpas.

▼B

Art: Kummel *Merluccius merluccius*	**Zon:** IIIa, EG-vatten i IIIb, IIIc och IIId HKE/3A/BCD
Danmark	►M1 1 657 ◄
Sverige	►M1 141 ◄
EG	1 798
TAC	1 798 ([1])

Analytisk TAC

Artikel 3 i förordning (EG) nr 847/96 ska tillämpas.

Artikel 4 i förordning (EG) nr 847/96 ska tillämpas.

Artikel 5.2 i förordning (EG) nr 847/96 ska tillämpas.

([1]) Inom en sammanlagd TAC på 54 000 ton för det nordliga kummelbeståndet.

Art: Kummel *Merluccius merluccius*	**Zon:** EG-vatten i IIa och IV HKE/2AC4-C
Belgien	►M1 35 ◄
Danmark	►M1 1 211 ◄
Tyskland	►M1 137 ◄
Frankrike	►M1 254 ◄
Nederländerna	►M1 68 ◄
Förenade kungariket	►M1 379 ◄
EG	2 084
TAC	2 084 ([1])

Analytisk TAC

Artikel 3 i förordning (EG) nr 847/96 ska tillämpas.

Artikel 4 i förordning (EG) nr 847/96 ska tillämpas.

Artikel 5.2 i förordning (EG) nr 847/96 ska tillämpas.

([1]) Inom en sammanlagd TAC på 54 000 ton för det nordliga kummelbeståndet.

▼B

Art: Kummel *Merluccius merluccius*	**Zon:** VI och VII, EG-vatten i Vb, internationella vatten i XII och XIV HKE/571214

Belgien	►M1 281 ◄ (1)

▼M1

Tyskland	–4

▼B

Spanien	►M1 10 013 ◄
Frankrike	►M1 15 022 ◄ (1)
Irland	►M1 1 847 ◄
Nederländerna	►M1 200 ◄ (1)
Förenade kungariket	►M1 6 020 ◄ (1)
EG	33 379
TAC	33 379 (2)

Analytisk TAC

Artikel 3 i förordning (EG) nr 847/96 ska tillämpas.

Artikel 4 i förordning (EG) nr 847/96 ska tillämpas.

Artikel 5.2 i förordning (EG) nr 847/96 ska tillämpas.

(1) Överföringar från denna kvot får göras till EG-vatten i områdena IIa och IV. Sådana överföringar måste dock i förväg anmälas till kommissionen.

(2) Inom en sammanlagd TAC på 54 000 ton för det nordliga kummelbeståndet.

Särskilda villkor:

Inom gränserna för ovan nämnda kvoter får högst de nedan angivna mängderna fiskas i följande specificerade ICES-områden:

	VIIIa, VIIIb, VIIId och VIIIe (HKE/*8ABDE)
Belgien	36
Spanien	1 440
Frankrike	1 440
Irland	180
Nederländerna	18
Förenade kungariket	810
EG	3 924

▼B

Art: Kummel *Merluccius merluccius*	**Zon:** VIIIa, VIIIb, VIIId och VIIIe HKE/8ABDE

Belgien	►M1 10 ◄ (1)
Spanien	►M1 6 892 ◄
Frankrike	►M1 15 390 ◄
Nederländerna	18 (1)
EG	22 310
TAC	22 310 (2)

Analytisk TAC

Artikel 3 i förordning (EG) nr 847/96 ska tillämpas.

Artikel 4 i förordning (EG) nr 847/96 ska tillämpas.

Artikel 5.2 i förordning (EG) nr 847/96 ska tillämpas.

(1) Överföringar från denna kvot får göras till område IV och EG-vatten i område IIa. Sådana överföringar måste dock i förväg anmälas till kommissionen.

(2) Inom en sammanlagd TAC på 54 000 ton för det nordliga kummelbeståndet.

Särskilda villkor:

Inom gränserna för ovan nämnda kvoter får högst de nedan angivna mängderna fiskas i följande specificerade ICES-områden:

	VI och VII, EG-vatten i Vb, internationella vatten i XII och XIV (HKE/*57-14)
Belgien	2
Spanien	1 800
Frankrike	3 240
Nederländerna	5
EG	5 047

Art: Kummel *Merluccius merluccius*	**Zon:** VIIIc, IX och X, EG-vatten i CECAF 34.1.1 HKE/8C3411

Spanien	►M1 4 512 ◄
Frankrike	►M1 458 ◄
Portugal	►M1 2 040 ◄
EG	7 010
TAC	7 010

Analytisk TAC

Artikel 3 i förordning (EG) nr 847/96 ska tillämpas.

Artikel 4 i förordning (EG) nr 847/96 ska tillämpas.

Artikel 5.2 i förordning (EG) nr 847/96 ska tillämpas.

▼B

Art: Blåvitling *Micromesistius poutassou*	**Zon:** Norska vatten i IV WHB/4AB-N
Danmark	7 600
Förenade kungariket	400
EG	8 000
TAC	1 266 282

Analytisk TAC

Artikel 3 i förordning (EG) nr 847/96 ska inte tillämpas.

Artikel 4 i förordning (EG) nr 847/96 ska inte tillämpas.

Artikel 5.2 i förordning (EG) nr 847/96 ska tillämpas.

Art: Blåvitling *Micromesistius poutassou*	**Zon:** EG-vatten och internationella vatten i I, II, III, IV, V, VI, VII, VIIIa, VIIIb, VIIId, VIIIe, XII och XIV WHB/1X14
Danmark	►M1 29 226 ◄ (1) (2)
Tyskland	►M1 13 512 ◄ (1) (2)
Spanien	22 711 (1) (2)
Frankrike	►M1 21 488 ◄ (1) (2)
Irland	►M1 24 151 ◄ (1) (2)

▼M1

Litauen	162

▼B

Nederländerna	►M1 41 458 ◄ (1) (2)
Portugal	2 110 (1) (2)
Sverige	►M1 6 681 ◄ (1) (2)
Förenade kungariket	►M1 36 657 ◄ (1) (2)
EG	198 156 (1) (2)
Norge	108 000 (3) (4)
Färöarna	29 580 (5) (6)
TAC	1 266 282

Analytisk TAC

Artikel 3 i förordning (EG) nr 847/96 ska tillämpas.

Artikel 4 i förordning (EG) nr 847/96 ska tillämpas.

Artikel 5.2 i förordning (EG) nr 847/96 ska tillämpas.

(1) Av vilka upp till 65 % får fiskas i norsk ekonomisk zon eller i fiskezonen runt Jan Mayen (WHB/*NZJM1).
(2) Av vilka upp till 17,66 % får fiskas i färöiska vatten (WHB/*05B-F).
(3) Får fiskas i EG-vatten i områdena II, IVa, VIa norr om 56°30′N, VIb och VII väster om 12°V (WHB/*8CX34). Högst 40 000 ton får fiskas i område IVa.
(4) Varav högst 500 ton får bestå av guldlaxfiskar (Argentina spp.).
(5) Fångster av blåvitling får innehålla oundvikliga bifångster av guldlaxfiskar (Argentina spp.).
(6) Får fiskas i EG-vatten i områdena II, IVa, V, VIa norr om 56°30′N, VIb och VII väster om 12°V. Fångsten i område IVa får vara högst 7 395 ton.

▼B

Art: Blåvitling *Micromesistius poutassou*	**Zon:** VIIIc, IX och X, EG-vatten i CECAF 34.1.1 WHB/8C3411

Spanien	►M1 30 057 ◄ (1)	Analytisk TAC Artikel 3 i förordning (EG) nr 847/96 ska tillämpas. Artikel 4 i förordning (EG) nr 847/96 ska tillämpas. Artikel 5.2 i förordning (EG) nr 847/96 ska tillämpas.
Portugal	6 421 (1)	
EG	36 478 (1)	
TAC	1 266 282	

(1) Av vilka upp till 65 % får fiskas i norsk exklusiv ekonomisk zon eller i fiskezonen runt Jan Mayen (WHB/*NZJM2).

▼M4

Art: Blåvitling *Micromesistius poutassou*	**Zon:** EG-vatten i II, IV a, V, VI norr om 56° 30′ N och VII väster om 12° V WHB/24A567

Norge	196 269 (1) (2)	Analytisk TAC Artikel 3 i förordning (EG) nr 847/96 ska inte tillämpas. Artikel 4 i förordning (EG) nr 847/96 ska inte tillämpas. Artikel 5.2 i förordning (EG) nr 847/96 ska tillämpas.
Färöarna	31 000 (3) (4)	
TAC	1 266 282	

(1) Avräknas från Norges fångstgränser enligt kuststatsarrangemanget.
(2) Fångsten i område IV får vara högst 49 067 ton.
(3) Avräknas från Färöarnas fångstgränser enligt kuststatsarrangemanget.
(4) Får även fiskas i område VI b. Fångsten i område IV får vara högst 7 750 ton.

▼B

Art: Bergtunga och rödtunga *Microstomus kitt* och *Glyptocephalus cynoglossus*	**Zon:** EG-vatten i IIa och IV L/W/2AC4-C
Belgien 368	
Danmark 1 013	
Tyskland 130	
Frankrike 277	
Nederländerna 843	
Sverige 11	
Förenade kungariket 4 151	
EG 6 793	
TAC 6 793	Försiktighets-TAC Artikel 3 i förordning (EG) nr 847/96 ska tillämpas. Artikel 4 i förordning (EG) nr 847/96 ska inte tillämpas. Artikel 5.2 i förordning (EG) nr 847/96 ska tillämpas.

Art: ►C1 Birkelånga *Molva dypterygia* ◄	**Zon:** EG-vatten i IIa, IV, Vb, VI och VII BLI/2A47-C
EG Ej tillämpligt (1)	
Norge 150	
TAC Ej tillämpligt	Analytisk TAC Artikel 3 i förordning (EG) nr 847/96 ska inte tillämpas. Artikel 4 i förordning (EG) nr 847/96 ska inte tillämpas. Artikel 5.2 i förordning (EG) nr 847/96 ska tillämpas.

(1) Fastställs i förordning (EG) nr 2015/2006.

Art: ►C1 Birkelånga *Molva dypterygia* ◄	**Zon:** EG-vatten i VIa norr om 56°30′N och VIb BLI/6AN6B
Färöarna 200 (1)	
TAC Ej tillämpligt	Analytisk TAC Artikel 3 i förordning (EG) nr 847/96 ska inte tillämpas. Artikel 4 i förordning (EG) nr 847/96 ska inte tillämpas. Artikel 5.2 i förordning (EG) nr 847/96 ska tillämpas.

(1) ►C1 Bifångster av skoläst och dolkfisk ska räknas av från denna kvot. ◄

▼B

Art: Långa *Molva molva*		**Zon:** EG-vatten och internationella vatten i I och II LIN/1/2
Danmark	10	
Tyskland	10	
Frankrike	10	
Förenade kungariket	10	
Övriga (1)	5	
EG	45	Analytisk TAC Artikel 3 i förordning (EG) nr 847/96 ska tillämpas. Artikel 4 i förordning (EG) nr 847/96 ska tillämpas. Artikel 5.2 i förordning (EG) nr 847/96 ska tillämpas.

(1) Gäller endast bifångster. Inget riktat fiske är tillåtet inom denna kvot.

Art: Långa *Molva molva*		**Zon:** IIIa, EG-vatten i IIIb, IIIc och IIId LIN/03
Belgien	7 (1)	
Danmark	57	
Tyskland	7 (1)	
Sverige	22	
Förenade kungariket	7 (1)	
EG	100	Analytisk TAC Artikel 3 i förordning (EG) nr 847/96 ska tillämpas. Artikel 4 i förordning (EG) nr 847/96 ska tillämpas. Artikel 5.2 i förordning (EG) nr 847/96 ska tillämpas.

(1) Kvoten får enbart fiskas i EG-vatten i ICES-områdena IIIa, IIIb, IIIc och IIId.

▼B

Art: Långa *Molva molva*		**Zon:** EG-vatten i IV LIN/04
Belgien	18	
Danmark	286	
Tyskland	177	
Frankrike	159	
Nederländerna	6	
Sverige	12	
Förenade kungariket	2 196	
EG	2 856	Analytisk TAC Artikel 3 i förordning (EG) nr 847/96 ska tillämpas. Artikel 4 i förordning (EG) nr 847/96 ska tillämpas. Artikel 5.2 i förordning (EG) nr 847/96 ska tillämpas.

Art: Långa *Molva molva*		**Zon:** EG-vatten och internationella vatten i V LIN/05
Belgien	9	
Danmark	6	
Tyskland	6	
Frankrike	6	
Förenade kungariket	6	
EG	34	Analytisk TAC Artikel 3 i förordning (EG) nr 847/96 ska tillämpas. Artikel 4 i förordning (EG) nr 847/96 ska tillämpas. Artikel 5.2 i förordning (EG) nr 847/96 ska tillämpas.

▼B

Art: Långa *Molva molva*	**Zon:** EG-vatten och internationella vatten i VI, VII, VIII, IX, X, XII och XIV LIN/6X14
Belgien	40
Danmark	7
Tyskland	147
Spanien	2 969
Frankrike	3 166
Irland	793
Portugal	7
Förenade kungariket	3 645
EG	10 776

Analytisk TAC

Artikel 3 i förordning (EG) nr 847/96 ska tillämpas.

Artikel 4 i förordning (EG) nr 847/96 ska tillämpas.

Artikel 5.2 i förordning (EG) nr 847/96 ska tillämpas.

Art: Långa *Molva molva*	**Zon:** EG-vatten i IIa, IV, Vb, VI och VII LIN/2A47-C
EG	Ej tillämpligt
Norge	5 638 (1) (2)
Färöarna	250 (3) (4)
TAC	Ej tillämpligt

Analytisk TAC

Artikel 3 i förordning (EG) nr 847/96 ska inte tillämpas.

Artikel 4 i förordning (EG) nr 847/96 ska inte tillämpas.

Artikel 5.2 i förordning (EG) nr 847/96 ska tillämpas.

(1) Av vilka en oförutsedd fångst av andra arter på 25 % per fartyg är tillåten vid varje tillfälle i områdena Vb, VI och VII. Denna procentsats får emellertid överskridas under de första 24 timmarna efter det att fisket påbörjas i ett särskilt område. Den totala oförutsedda fångsten av andra arter i områdena VI och VII får inte överstiga 3 000 ton.

(2) Inklusive lubb. Kvoterna för Norge är för långa 5 638 ton och lubb 3 350 ton vilka är utbytbara upp till 2 000 ton och får endast fiskas med långrev i områdena Vb, VI och VII.

(3) ►C1 Inklusive lubb. Får endast tas i områdena VIb och VIa (norr om 56° 30′ N). ◄

(4) Av vilka en oförutsedd fångst av andra arter på 20 % per fartyg är tillåten vid varje tillfälle i ICES-områdena VIa och VIb. Denna procentsats får emellertid överskridas under de första 24 timmarna efter det att fisket påbörjas i ett särskilt område. Den totala oförutsedda fångsten av andra arter i område VI får inte överstiga 75 ton.

▼B

Art: Långa *Molva molva*		**Zon:** Norska vatten i IV LIN/4AB-N
Belgien	6	
Danmark	747	
Tyskland	►M1 20 ◄	
Frankrike	8	
Nederländerna	1	
Förenade kungariket	67	
EG	849	
TAC	Ej tillämpligt	Analytisk TAC Artikel 3 i förordning (EG) nr 847/96 ska inte tillämpas. Artikel 4 i förordning (EG) nr 847/96 ska inte tillämpas. Artikel 5.2 i förordning (EG) nr 847/96 ska tillämpas.

Art: Havskräfta *Nephrops norvegicus*		**Zon:** IIIa, EG-vatten i IIIb, IIIc och IIId NEP/3A/BCD
Danmark	►M1 4 206 ◄	
Tyskland	11 ([1])	
Sverige	►M1 1 405 ◄	
EG	5 622	
TAC	5 622	Analytisk TAC Artikel 3 i förordning (EG) nr 847/96 ska tillämpas. Artikel 4 i förordning (EG) nr 847/96 ska tillämpas. Artikel 5.2 i förordning (EG) nr 847/96 ska tillämpas.

([1]) Kvoten får enbart fiskas i EG-vatten i ICES-områdena IIIa, IIIb, IIIc och IIId.

▼B

Art: Havskräfta *Nephrops norvegicus*	**Zon:** EG-vatten i IIa och IV NEP/2AC4-C
Belgien	►M1 1 461 ◄
Danmark	►M1 1 520 ◄
Tyskland	►M1 88 ◄
Frankrike	►M1 44 ◄
Nederländerna	►M1 841 ◄
Förenade kungariket	►M1 25 090 ◄
EG	29 044
TAC	29 044

Analytisk TAC

Artikel 3 i förordning (EG) nr 847/96 ska tillämpas.

Artikel 4 i förordning (EG) nr 847/96 ska tillämpas.

Artikel 5.2 i förordning (EG) nr 847/96 ska tillämpas.

Art: Havskräfta *Nephrops norvegicus*	**Zon:** Norska vatten i IV NEP/4AB-N
Danmark	1 183
Tyskland	1
Förenade kungariket	66
EG	1 250
TAC	Ej tillämpligt

Analytisk TAC

Artikel 3 i förordning (EG) nr 847/96 ska inte tillämpas.

Artikel 4 i förordning (EG) nr 847/96 ska inte tillämpas.

Artikel 5.2 i förordning (EG) nr 847/96 ska tillämpas.

Art: Havskräfta *Nephrops norvegicus*	**Zon:** VI, EG-vatten i Vb NEP/5BC6
Spanien	►M1 44 ◄
Frankrike	►M1 179 ◄
Irland	►M1 307 ◄
Förenade kungariket	►M1 21 533 ◄
EG	22 063
TAC	22 063

Analytisk TAC

Artikel 3 i förordning (EG) nr 847/96 ska tillämpas.

Artikel 4 i förordning (EG) nr 847/96 ska tillämpas.

Artikel 5.2 i förordning (EG) nr 847/96 ska tillämpas.

▼B

Art: Havskräfta *Nephrops norvegicus*		**Zon:** VII NEP/07
Spanien	►M1 1 659 ◄	
Frankrike	►M1 6 786 ◄	
Irland	9 277	
Förenade kungariket	►M1 9 163 ◄	
EG	26 885	
TAC	26 885	Analytisk TAC Artikel 3 i förordning (EG) nr 847/96 ska tillämpas. Artikel 4 i förordning (EG) nr 847/96 ska tillämpas. Artikel 5.2 i förordning (EG) nr 847/96 ska tillämpas.

Art: Havskräfta *Nephrops norvegicus*		**Zon:** VIIIa, VIIIb, VIIId och VIIIe NEP/8ABDE
Spanien	►M1 265 ◄	
Frankrike	►M1 4 505 ◄	
EG	4 770	
TAC	4 770	Analytisk TAC Artikel 3 i förordning (EG) nr 847/96 ska tillämpas. Artikel 4 i förordning (EG) nr 847/96 ska tillämpas. Artikel 5.2 i förordning (EG) nr 847/96 ska tillämpas.

Art: Havskräfta *Nephrops norvegicus*		**Zon:** VIIIc NEP/08C
Spanien	►M1 131 ◄	
Frankrike	►M1 8 ◄	
EG	139	
TAC	139	Analytisk TAC Artikel 3 i förordning (EG) nr 847/96 ska tillämpas. Artikel 4 i förordning (EG) nr 847/96 ska tillämpas. Artikel 5.2 i förordning (EG) nr 847/96 ska tillämpas.

▼B

Art: Havskräfta *Nephrops norvegicus*	**Zon:** IX och X, EG-vatten i CECAF 34.1.1 NEP/9/3411

Spanien	►M1 111 ◄
Portugal	►M1 344 ◄
EG	455
TAC	455

Analytisk TAC

Artikel 3 i förordning (EG) nr 847/96 ska tillämpas.

Artikel 4 i förordning (EG) nr 847/96 ska tillämpas.

Artikel 5.2 i förordning (EG) nr 847/96 ska tillämpas.

Art: Nordhavsräka *Pandalus borealis*	**Zon:** IIIa PRA/03A

Danmark	4 033

▼M1

Tyskland	–1

▼B

Sverige	2 172
EG	6 204
TAC	11 620

Analytisk TAC

Artikel 3 i förordning (EG) nr 847/96 ska inte tillämpas.

Artikel 4 i förordning (EG) nr 847/96 ska inte tillämpas.

Artikel 5.2 i förordning (EG) nr 847/96 ska tillämpas.

Art: Nordhavsräka *Pandalus borealis*	**Zon:** EG-vatten i IIa och IV PRA/2AC4-C

Danmark	2 960
Nederländerna	28
Sverige	119
Förenade kungariket	877
EG	3 984
TAC	3 984

Försiktighets-TAC

Artikel 3 i förordning (EG) nr 847/96 ska tillämpas.

Artikel 4 i förordning (EG) nr 847/96 ska inte tillämpas.

Artikel 5.2 i förordning (EG) nr 847/96 ska tillämpas.

▼B

Art: Nordhavsräka *Pandalus borealis*		**Zon:** Norska vatten söder om 62ºN PRA/04-N
Danmark	500	
Sverige	164 (1)	
EG	664	
TAC	Ej tillämpligt	Försiktighets-TAC Artikel 3 i förordning (EG) nr 847/96 ska inte tillämpas. Artikel 4 i förordning (EG) nr 847/96 ska inte tillämpas. Artikel 5.2 i förordning (EG) nr 847/96 ska tillämpas.

(1) Bifångster av torsk, kolja, bleka, vitling och gråsej ska räknas av från kvoterna för dessa arter.

Art: Penaeusräkor *Penaeus* spp.		**Zon:** Franska Guyana (1) PEN/FGU
Frankrike	4 108 (2)	
EG	4 108 (2)	
TAC	4 108 (2)	Analytisk TAC Artikel 3 i förordning (EG) nr 847/96 ska tillämpas. Artikel 4 i förordning (EG) nr 847/96 ska tillämpas. Artikel 5.2 i förordning (EG) nr 847/96 ska tillämpas.

(1) Område enligt definitionen i artikel 16.3 i den här förordningen.
(2) Det råder förbud mot fiske efter räkor av arterna *Penaeus subtilis* och *Penaeus brasiliensis* där vattendjupet är mindre än 30 meter.

Art: Rödspätta *Pleuronectes platessa*		**Zon:** Skagerrak (1) PLE/03AN
Belgien	56	
Danmark	7 280	
Tyskland	37	
Nederländerna	1 400	
Sverige	390	
EG	9 163	
TAC	9 350	Analytisk TAC Artikel 3 i förordning (EG) nr 847/96 ska inte tillämpas. Artikel 4 i förordning (EG) nr 847/96 ska inte tillämpas. Artikel 5.2 i förordning (EG) nr 847/96 ska tillämpas.

(1) Område enligt definitionen i artikel 4 b i den här förordningen.

▼B

Art: Rödspätta *Pleuronectes platessa*	**Zon:** Kattegatt ([1]) PLE/03AS
Danmark	2 081
Tyskland	23
Sverige	234
EG	2 338
TAC	2 338

Analytisk TAC

Artikel 3 i förordning (EG) nr 847/96 ska inte tillämpas.

Artikel 4 i förordning (EG) nr 847/96 ska inte tillämpas.

Artikel 5.2 i förordning (EG) nr 847/96 ska tillämpas.

([1]) Område enligt definitionen i artikel 4 c i den här förordningen.

Art: Rödspätta *Pleuronectes platessa*	**Zon:** IV, EG-vatten i IIa, den del av IIIa som inte täcks av Skagerrak och Kattegatt PLE/2A3AX4
Belgien	2 946
Danmark	9 575
Tyskland	2 762
Frankrike	552
Nederländerna	18 414
Förenade kungariket	13 626
EG	47 875
Norge	1 105
TAC	49 000

Analytisk TAC

Artikel 3 i förordning (EG) nr 847/96 ska inte tillämpas.

Artikel 4 i förordning (EG) nr 847/96 ska inte tillämpas.

Artikel 5.2 i förordning (EG) nr 847/96 ska tillämpas.

Särskilda villkor:

Inom gränserna för ovan nämnda kvoter får högst de nedan angivna mängderna fiskas i följande specificerade ICES-områden:

Norska vatten i IV (PLE/*04N-)
19 653

▼B

Art: Rödspätta *Pleuronectes platessa*	**Zon:** VI, EG-vatten i Vb, internationella vatten i XII och XIV PLE/561214
Frankrike 22	
Irland 287	
Förenade kungariket 477	
EG 786	
TAC 786	Försiktighets-TAC Artikel 3 i förordning (EG) nr 847/96 ska tillämpas. Artikel 4 i förordning (EG) nr 847/96 ska inte tillämpas. Artikel 5.2 i förordning (EG) nr 847/96 ska tillämpas.

Art: Rödspätta *Pleuronectes platessa*	**Zon:** VIIa PLE/07A
Belgien ►**M1** 126 ◄	
Frankrike ►**M1** 23 ◄	
Irland ►**M1** 1 260 ◄	
Nederländerna 14	
Förenade kungariket ►**M1** 629 ◄	
EG 2 052	
TAC 2 052	Analytisk TAC Artikel 3 i förordning (EG) nr 847/96 ska tillämpas. Artikel 4 i förordning (EG) nr 847/96 ska tillämpas. Artikel 5.2 i förordning (EG) nr 847/96 ska tillämpas.

Art: Rödspätta *Pleuronectes platessa*	**Zon:** VIIb and VIIc PLE/7BC
Frankrike 22	
Irland 88	
EG 110	
TAC 110	Analytisk TAC Artikel 3 i förordning (EG) nr 847/96 ska tillämpas. Artikel 4 i förordning (EG) nr 847/96 ska tillämpas. Artikel 5.2 i förordning (EG) nr 847/96 ska tillämpas.

▼B

Art: Rödspätta *Pleuronectes platessa*	**Zon:** VIId och VIIe PLE/7DE
Belgien 826	
Frankrike 2 755	
Förenade kungariket 1 469	
EG 5 050	
TAC 5 050	Försiktighets-TAC Artikel 3 i förordning (EG) nr 847/96 ska tillämpas. Artikel 4 i förordning (EG) nr 847/96 ska inte tillämpas. Artikel 5.2 i förordning (EG) nr 847/96 ska tillämpas.

Art: Rödspätta *Pleuronectes platessa*	**Zon:** VIIf och VIIg PLE/7FG
Belgien ►M1 100 ◄	
Frankrike ►M1 143 ◄	
Irland ►M1 203 ◄	
Förenade kungariket ►M1 80 ◄	
EG 526	
TAC 526	Analytisk TAC Artikel 3 i förordning (EG) nr 847/96 ska tillämpas. Artikel 4 i förordning (EG) nr 847/96 ska tillämpas. Artikel 5.2 i förordning (EG) nr 847/96 ska tillämpas.

Art: Rödspätta *Pleuronectes platessa*	**Zon:** VIIh, VIIj och VIIk PLE/7HJK
Belgien 19	
Frankrike 38	
Irland 132	
Nederländerna 76	
Förenade kungariket 38	
EG 303	
TAC 303	Analytisk TAC Artikel 3 i förordning (EG) nr 847/96 ska tillämpas. Artikel 4 i förordning (EG) nr 847/96 ska tillämpas. Artikel 5.2 i förordning (EG) nr 847/96 ska tillämpas.

▼B

Art: Rödspätta *Pleuronectes platessa*	**Zon:** VIII, IX och X, EG-vatten i CECAF 34.1.1 PLE/8/3411
Spanien 75	
Frankrike 298	
Portugal 75	
EG 448	
TAC 448	Försiktighets-TAC Artikel 3 i förordning (EG) nr 847/96 ska tillämpas. Artikel 4 i förordning (EG) nr 847/96 ska inte tillämpas. Artikel 5.2 i förordning (EG) nr 847/96 ska tillämpas.

Art: Bleka *Pollachius pollachius*	**Zon:** VI, EG-vatten i Vb, internationella vatten i XII och XIV POL/561214
Spanien 6	
Frankrike 216	
Irland 63	
Förenade kungariket 165	
EG 450	
TAC 450	Försiktighets-TAC Artikel 3 i förordning (EG) nr 847/96 ska tillämpas. Artikel 4 i förordning (EG) nr 847/96 ska inte tillämpas. Artikel 5.2 i förordning (EG) nr 847/96 ska tillämpas.

Art: Bleka *Pollachius pollachius*	**Zon:** VII POL/07
Belgien 476	
Spanien 29	
Frankrike 10 959	
Irland 1 168	
Förenade kungariket 2 668	
EG 15 300	
TAC 15 300	Försiktighets-TAC Artikel 3 i förordning (EG) nr 847/96 ska tillämpas. Artikel 4 i förordning (EG) nr 847/96 ska inte tillämpas. Artikel 5.2 i förordning (EG) nr 847/96 ska tillämpas.

▼B

Art: Bleka *Pollachius pollachius*		**Zon:** VIIIa, VIIIb, VIIId och VIIIe POL/8ABDE
Spanien	286	
Frankrike	1 394	
EG	1 680	
TAC	1 680	Försiktighets-TAC Artikel 3 i förordning (EG) nr 847/96 ska tillämpas. Artikel 4 i förordning (EG) nr 847/96 ska inte tillämpas. Artikel 5.2 i förordning (EG) nr 847/96 ska tillämpas.

Art: Bleka *Pollachius pollachius*		**Zon:** VIIIc POL/08C
Spanien	236	
Frankrike	26	
EG	262	
TAC	262	Försiktighets-TAC Artikel 3 i förordning (EG) nr 847/96 ska tillämpas. Artikel 4 i förordning (EG) nr 847/96 ska inte tillämpas. Artikel 5.2 i förordning (EG) nr 847/96 ska tillämpas.

Art: Bleka *Pollachius pollachius*		**Zon:** IX och X, EG-vatten i CECAF 34.1.1 POL/9/3411
Spanien	278	
Portugal	10	
EG	288	
TAC	288	Försiktighets-TAC Artikel 3 i förordning (EG) nr 847/96 ska tillämpas. Artikel 4 i förordning (EG) nr 847/96 ska inte tillämpas. Artikel 5.2 i förordning (EG) nr 847/96 ska tillämpas.

▼B

Art: Gråsej *Pollachius virens*	**Zon:** IIIa och IV, EG-vatten i IIa, IIIb, IIIc och IIId POK/2A34
Belgien	47
Danmark	5 636
Tyskland	14 231
Frankrike	33 491
Nederländerna	142
Sverige	774
Förenade kungariket	10 911
EG	65 232
Norge	70 668 ([1])
TAC	135 900

Analytisk TAC

Artikel 3 i förordning (EG) nr 847/96 ska inte tillämpas.

Artikel 4 i förordning (EG) nr 847/96 ska inte tillämpas.

Artikel 5.2 i förordning (EG) nr 847/96 ska tillämpas.

([1]) Får enbart fångas i områdena IV (EG-vatten) och IIIa. Fångster som tas inom denna kvot ska dras av från Norges andel av denna TAC.

Art: Gråsej *Pollachius virens*	**Zon:** VI, EG-vatten i Vb, EG-vatten och internationella vatten i XII och XIV POK/561214
Tyskland	906
Frankrike	9 003
Irland	►**M1** 534 ◄
Förenade kungariket	3 708
EG	14 151
TAC	14 151

Analytisk TAC

Artikel 3 i förordning (EG) nr 847/96 ska inte tillämpas.

Artikel 4 i förordning (EG) nr 847/96 ska inte tillämpas.

Artikel 5.2 i förordning (EG) nr 847/96 ska tillämpas.

▼B

Art: Gråsej *Pollachius virens*	**Zon:** Norska vatten söder om 62ºN POK/04-N
Sverige 880	
EG 880	
TAC Ej tillämpligt	Analytisk TAC Artikel 3 i förordning (EG) nr 847/96 ska inte tillämpas. Artikel 4 i förordning (EG) nr 847/96 ska inte tillämpas. Artikel 5.2 i förordning (EG) nr 847/96 ska tillämpas.

Art: Gråsej *Pollachius virens*	**Zon:** VII, VIII, IX och X, EG-vatten i CECAF 34.1.1 POK/73411
Belgien 10	
Frankrike 2 132	
Irland 1 066	
Förenade kungariket 582	
EG 3 790	
TAC 3 790	Försiktighets-TAC Artikel 3 i förordning (EG) nr 847/96 ska tillämpas. Artikel 4 i förordning (EG) nr 847/96 ska inte tillämpas. Artikel 5.2 i förordning (EG) nr 847/96 ska tillämpas.

Art: Piggvar och slätvar *Psetta maxima* och *Scopthalmus rhombus*	**Zon:** EG-vatten i IIa och IV T/B/2AC4-C
Belgien 386	
Danmark 825	
Tyskland 211	
Frankrike 99	
Nederländerna 2 923	
Sverige 6	
Förenade kungariket 813	
EG 5 263	
TAC 5 263	Analytisk TAC Artikel 3 i förordning (EG) nr 847/96 ska tillämpas. Artikel 4 i förordning (EG) nr 847/96 ska tillämpas. Artikel 5.2 i förordning (EG) nr 847/96 ska tillämpas.

▼C1

Art: Rockor *Rajidae*		**Zon:** EG-vatten i IIa och IV SRX/2AC4-C
Belgien	277 (1) (2)	Analytisk TAC Artikel 3 i förordning (EG) nr 847/96 ska tillämpas. Artikel 4 i förordning (EG) nr 847/96 ska tillämpas. Artikel 5.2 i förordning (EG) nr 847/96 ska tillämpas.
Danmark	11 (1) (2)	
Tyskland	14 (1) (2)	
Frankrike	43 (1) (2)	
Nederländerna	236 (1) (2)	
Förenade kungariket	1 062 (1) (2)	
EG	1 643 (1)	
TAC	1 643	

(1) Fångster av blomrocka (*Leucoraja naevus*) (RJN/2AC4-C), knaggrocka (*Raja clavata*) (RJC/2AC4-C), ljusrocka (*Raja brachyura*) (RJH/2AC4-C), fläckrocka (*Raja montagui*) (RJM/2AC4-C), stjärnrocka (*Amblyraja radiata*) (RJR/2AC4-C) och slätrocka (*Dipturus batis*) (RJB/2AC4-C) ska rapporteras separat.
(2) Bifångstkvot. Dessa arter får inte utgöra mer än 25 % av den fisk I levande vikt som behålls ombord. Detta villkor är endast tillämpligt på fartyg med en total längd på över 15 m.

▼B

Art: Liten hälleflundra *Reinhardtius hippoglossoides*		**Zon:** EG-vatten i IIa och IV, EG-vatten och internationella vatten i VI GHL/2A-C46
Danmark	6	
Tyskland	10	
Estland	6	
Spanien	6	
Frankrike	92	
Irland	6	
Litauen	6	
Polen	6	

▼M1

Portugal	–18	

▼B

Förenade kungariket	359	
EG	829 (1)	
TAC	Ej tillämpligt	Försiktighets-TAC Artikel 3 i förordning (EG) nr 847/96 ska tillämpas. Artikel 4 i förordning (EG) nr 847/96 ska inte tillämpas. Artikel 5.2 i förordning (EG) nr 847/96 ska tillämpas.

(1) Av vilka 350 ton ska tilldelas Norge och fiskas i EG-vatten i ICES-områdena IIa och VI. I ICES-område VI får denna kvantitet endast fiskas med långrev.

▼B

Art: Makrill *Scomber scombrus*	**Zon:** IIIa och IV, EG-vatten i IIa, IIIb, IIIc och IIId MAC/2A34
Belgien	157
Danmark	12 699
Tyskland	164
Frankrike	495
Nederländerna	498
Sverige	3 674 (1) (2)
Förenade kungariket	462
EG	18 149 (1)
Norge	9 300 (3)
TAC	385 366 (4)

Analytisk TAC

Artikel 3 i förordning (EG) nr 847/96 ska inte tillämpas.

Artikel 4 i förordning (EG) nr 847/96 ska inte tillämpas.

Artikel 5.2 i förordning (EG) nr 847/96 ska tillämpas.

(1) Inklusive 242 ton som ska tas i norska vatten söder om 62ºN ►C1 (MAC/*04N-) ◄.
(2) Vid fiske i norska vatten ska bifångster av torsk, kolja, bleka, vitling och gråsej räknas av från kvoterna för dessa arter.
(3) Ska dras av från Norges andel av denna TAC (tillträdeskvot). Denna kvot får endast fiskas i område IVa, utom 3 000 ton som får fiskas i område IIIa.
(4) TAC överenskommen av EG, Norge och Färöarna för norra området.

Särskilda villkor:

Inom gränserna för ovan nämnda kvoter får högst de nedan angivna mängderna fiskas i följande specificerade ICES-områden:

	MAC/*03º	IIIa och IVbc MAC/*3A4BC	04B	MAC/*04C	VI, internationella vatten i IIa från och med den 1 januari till och med 31 mars 2008 MAC/*2A6
Danmark		4 130			4 020
Frankrike		490			
Nederländerna		490			
Sverige			390	10	
Förenade kungariket		490			
Norge	3 000				

▼B

Art: Makrill *Scomber scombrus*	**Zon:** VI, VII, VIIIa, VIIIb, VIIId och VIIIe, EG-vatten i Vb, internationella vatten i XII och XIV MAC/2CX14-

▼M1

Danmark	–8

▼B

Tyskland	14 893
Spanien	20
Estland	124
Frankrike	9 930
Irland	49 643
Lettland	91
Litauen	91
Nederländerna	21 719
Polen	1 049
Förenade kungariket	136 522
EG	234 074
Norge	9 300 (1)
Färöarna	3 605 (2)
TAC	385 366 (3)

Analytisk TAC

Artikel 3 i förordning (EG) nr 847/96 ska inte tillämpas.

Artikel 4 i förordning (EG) nr 847/96 ska inte tillämpas.

Artikel 5.2 i förordning (EG) nr 847/96 ska tillämpas.

(1) Får enbart fiskas i ICES-områdena IIa, VIa (norr om 56°30′N), IVa, VIId, VIIe, VIIf och VIIh.
(2) Får fiskas i EG-vatten i ICES-område IVa norr om 59°N under perioderna 1 januari–15 februari och 1 oktober–31 december. En kvantitet på 3 001 ton av Färöarnas egen kvot får fiskas i ICES-område VIa norr om 56°30′N under hela året.
(3) TAC överenskommen av EG, Norge och Färöarna för norra området.

Särskilda villkor:

Inom gränserna för ovannämnda kvoter får högst de kvantiteter som förtecknas nedan fiskas i de angivna områdena och detta endast under perioderna 1 januari–15 februari och 1 oktober–31 december.

	EG-vatten i IVa MAC/*04A-C
Tyskland	4 494
Frankrike	2 996
Irland	14 981
Nederländerna	6 554
Förenade kungariket	41 200
EG	70 225

▼B

Art: Makrill *Scomber scombrus*	**Zon:** VIIIc, IX och X, EG-vatten i CECAF 34.1.1 MAC/8C3411

Spanien	22 256 (1)
Frankrike	148 (1)
Portugal	4 601 (1)
EG	27 005
TAC	27 005

Analytisk TAC

Artikel 3 i förordning (EG) nr 847/96 ska inte tillämpas.

Artikel 4 i förordning (EG) nr 847/96 ska inte tillämpas.

Artikel 5.2 i förordning (EG) nr 847/96 ska tillämpas.

(1) De kvantiteter som byts med andra medlemsstater får tas i ICES-områdena VIIIa, VIIIb och VIIId (MAC/*8ABD). De kvantiteter som tillhandahålls av Spanien, Portugal eller Frankrike i utbytessyfte och som ska tas i områdena VIIIa, VIIIb och VIIId får dock inte överstiga 25 % av de givande medlemsstaternas kvoter.

Särskilda villkor:

Inom gränserna för ovan nämnda kvoter får högst de nedan angivna mängderna fiskas i följande specificerade ICES-områden:

	VIIIb (MAC/*08B)
Spanien	1 869
Frankrike	12
Portugal	386

Art: Tunga *Solea solea*	**Zon:** IIIa, EG-vatten i IIIb, IIIc och IIId SOL/3A/BCD

Danmark	►**M1** 872 ◄
Tyskland	►**M1** 50 ◄ (1)
Nederländerna	76 (1)
Sverige	►**M1** 32 ◄
EG	1 030
TAC	1 030

Analytisk TAC

Artikel 3 i förordning (EG) nr 847/96 ska tillämpas.

Artikel 4 i förordning (EG) nr 847/96 ska tillämpas.

Artikel 5.2 i förordning (EG) nr 847/96 ska tillämpas.

(1) Kvoten får enbart fiskas i EG-vatten i ICES-områdena IIIa, IIIb, IIIc och IIId.

▼B

Art: Tunga *Solea solea*		**Zon:** EG-vatten i II och IV SOL/24
Belgien	►M1 1 209 ◄	
Danmark	►M1 554 ◄	
Tyskland	►M1 920 ◄	
Frankrike	►M1 275 ◄	
Nederländerna	►M1 10 752 ◄	
Förenade kungariket	►M1 686 ◄	
EG	14 396	
Norge	90 (1)	
TAC	14 486	Analytisk TAC Artikel 3 i förordning (EG) nr 847/96 ska tillämpas. Artikel 4 i förordning (EG) nr 847/96 ska tillämpas. Artikel 5.2 i förordning (EG) nr 847/96 ska tillämpas.

(1) Får enbart fiskas i område IV.

Art: Tunga *Solea solea*		**Zon:** VI, EG-vatten i Vb, internationella vatten i XII och XIV SOL/561214
Irland	54	
Förenade kungariket	14	
EG	68	
TAC	68	Försiktighets-TAC Artikel 3 i förordning (EG) nr 847/96 ska tillämpas. Artikel 4 i förordning (EG) nr 847/96 ska inte tillämpas. Artikel 5.2 i förordning (EG) nr 847/96 ska tillämpas.

▼B

Art: Tunga *Solea solea*	**Zon:** VIIa SOL/07A
Belgien	►M1 386 ◄
Frankrike	►M1 5 ◄
Irland	►M1 86 ◄
Nederländerna	103
Förenade kungariket	►M1 166 ◄
EG	746
TAC	746

Analytisk TAC

Artikel 3 i förordning (EG) nr 847/96 ska tillämpas.

Artikel 4 i förordning (EG) nr 847/96 ska tillämpas.

Artikel 5.2 i förordning (EG) nr 847/96 ska tillämpas.

Art: Tunga *Solea solea*	**Zon:** VIIb och VIIc SOL/7BC
Frankrike	10
Irland	49
EG	59
TAC	59

Analytisk TAC

Artikel 3 i förordning (EG) nr 847/96 ska tillämpas.

Artikel 4 i förordning (EG) nr 847/96 ska tillämpas.

Artikel 5.2 i förordning (EG) nr 847/96 ska tillämpas.

Art: Tunga *Solea solea*	**Zon:** VIId SOL/07D
Belgien	►M1 1 960 ◄
Frankrike	►M1 3 919 ◄
Förenade kungariket	►M1 1 400 ◄
EG	7 279
TAC	7 279

Analytisk TAC

Artikel 3 i förordning (EG) nr 847/96 ska tillämpas.

Artikel 4 i förordning (EG) nr 847/96 ska tillämpas.

Artikel 5.2 i förordning (EG) nr 847/96 ska tillämpas.

▼B

Art: Tunga *Solea solea*		**Zon:** VIIe SOL/07E
Belgien	27	
Frankrike	288	
Förenade kungariket	450	
EG	765	
TAC	765	Analytisk TAC Artikel 3 i förordning (EG) nr 847/96 ska tillämpas. Artikel 4 i förordning (EG) nr 847/96 ska tillämpas. Artikel 5.2 i förordning (EG) nr 847/96 ska tillämpas.

Art: Tunga *Solea solea*		**Zon:** VIIf och VIIg SOL/7FG
Belgien	►**M1** 654 ◄	
Frankrike	►**M1** 70 ◄	
Irland	30	
Förenade kungariket	►**M1** 298 ◄	
EG	1 052	
TAC	1 052	Analytisk TAC Artikel 3 i förordning (EG) nr 847/96 ska tillämpas. Artikel 4 i förordning (EG) nr 847/96 ska tillämpas. Artikel 5.2 i förordning (EG) nr 847/96 ska tillämpas.

Art: Tunga *Solea solea*		**Zon:** VIIh, VIIj och VIIk SOL/7HJK
Belgien	54	
Frankrike	108	
Irland	293	
Nederländerna	87	
Förenade kungariket	108	
EG	650	
TAC	650	Analytisk TAC Artikel 3 i förordning (EG) nr 847/96 ska tillämpas. Artikel 4 i förordning (EG) nr 847/96 ska tillämpas. Artikel 5.2 i förordning (EG) nr 847/96 ska tillämpas.

▼B

Art: Tunga *Solea solea*	**Zon:** VIIIa och b SOL/8AB
Belgien	►M1 49 ◄
Spanien	9
Frankrike	►M1 4 225 ◄
Nederländerna	286
EG	4 569
TAC	4 569

Analytisk TAC

Artikel 3 i förordning (EG) nr 847/96 ska tillämpas.

Artikel 4 i förordning (EG) nr 847/96 ska tillämpas.

Artikel 5.2 i förordning (EG) nr 847/96 ska tillämpas.

Art: *Solea* spp. *Solea* spp.	**Zon:** VIIIc, VIIId, VIIIe, IX, X, EG-vatten i CECAF 34.1.1 SOX/8CDE34
Spanien	458
Portugal	758
EG	1 216
TAC	1 216

Försiktighets-TAC

Artikel 3 i förordning (EG) nr 847/96 ska tillämpas.

Artikel 4 i förordning (EG) nr 847/96 ska inte tillämpas.

Artikel 5.2 i förordning (EG) nr 847/96 ska tillämpas.

Art: Skarpsill *Sprattus sprattus*	**Zon:** IIIa SPR/03A
Danmark	34 843
Tyskland	73
Sverige	13 184
EG	48 100
TAC	52 000

Försiktighets-TAC

Artikel 3 i förordning (EG) nr 847/96 ska inte tillämpas.

Artikel 4 i förordning (EG) nr 847/96 ska inte tillämpas.

Artikel 5.2 i förordning (EG) nr 847/96 ska tillämpas.

▼M5

Art: Skarpsill *Sprattus sprattus*		**Zon:** EG-vatten i område IIa och IV SPR/2AC4-C
Belgien	1 729	
Danmark	136 826	
Tyskland	1 729	
Frankrike	1 729	
Nederländerna	1 729	
Sverige	1 330 (1)	
Förenade kungariket	5 705	
EG	150 777	
Norge	10 063 (2)	
Färöarna	9 160 (3) (4) (5)	
TAC	170 000	Försiktighets-TAC Artikel 3 i förordning (EG) nr 847/96 ska tillämpas. Artikel 4 i förordning (EG) nr 847/96 ska inte tillämpas. Artikel 5.2 i förordning (EG) nr 847/96 ska tillämpas.

(1) Inklusive tobisfiskar.
(2) Får enbart fiskas i EG-vatten i Ices-område IV.
(3) Denna kvantitet får fiskas i Ices-område IV och område VIa norr om 56°30′N. Eventuell bifångst av blåvitling ska räknas av från kvoten för blåvitling i Ices-områdena VIa, VIb och VII.
(4) 1 832 ton får fångas som sill som tas i fisken med nät med en maskstorlek på mindre än 32 mm. Om kvoten på 1 832 ton sill töms ut är allt fiske med nät med en maskstorlek på mindre än 32 mm förbjudet.
(5) Fångster som tas vid övervakningsfiske motsvarande 2 % av medlemsstaternas ansträngning och upp till högst 2 500 ton får utgöras av tobisfiskar.

▼B

Art: Skarpsill *Sprattus sprattus*		**Zon:** VIId och VIIe SPR/7DE
Belgien	31	
Danmark	1 997	
Tyskland	31	
Frankrike	430	
Nederländerna	430	
Förenade kungariket	3 226	
EG	6 144	
TAC	6 144	Försiktighets-TAC Artikel 3 i förordning (EG) nr 847/96 ska tillämpas. Artikel 4 i förordning (EG) nr 847/96 ska inte tillämpas. Artikel 5.2 i förordning (EG) nr 847/96 ska tillämpas.

▼B

Art: Pigghaj/Rödhaj *Squalus acanthias*		**Zon:** EG-vatten i IIa och IV DGS/2AC4-C
Belgien	10 (1)	
Danmark	57 (1)	
Tyskland	10 (1)	
Frankrike	18 (1)	
Nederländerna	15 (1)	
Sverige	1 (1)	
Förenade kungariket	470 (1)	
EG	581 (1)	
Norge	50 (2)	
TAC	631	Analytisk TAC Artikel 3 i förordning (EG) nr 847/96 ska tillämpas. Artikel 4 i förordning (EG) nr 847/96 ska tillämpas. Artikel 5.2 i förordning (EG) nr 847/96 ska tillämpas.

(1) Bifångstkvot. Dessa arter får inte utgöra mer än 5 % av den fisk i levande vikt som behålls ombord.
(2) Inklusive fångster med långrev av gråhaj (*Galeorhinus galeus*), chokladhaj (*Dalatias licha*), skednoshaj (*Deania calceus*), brun pigghaj (*Centrophorus squamosus*), stor blåkäxa (*Etmopterus princeps*), blåkäxa (*Etmopterus spinax*) och Pailonahaj (*Centroscymnus coelolepis*). Denna kvot får enbart tas i områdena IV, VI och VII.

Art: Pigghaj/Rödhaj *Squalus acanthias*		**Zon:** EG-vatten och internationella vatten i I, V, VI, VII, VIII, XII och XIV DGS/15X14
Belgien	145 (1)	
Tyskland	31 (1)	
Spanien	75 (1)	
Frankrike	618 (1)	
Irland	390 (1)	
Nederländerna	2 (1)	
Portugal	3 (1)	
Förenade kungariket	739 (1)	
EG	2 004	
TAC	2 004	Analytisk TAC Artikel 3 i förordning (EG) nr 847/96 ska tillämpas. Artikel 4 i förordning (EG) nr 847/96 ska tillämpas. Artikel 5.2 i förordning (EG) nr 847/96 ska tillämpas.

(1) Bifångstkvot. Dessa arter får inte utgöra mer än 5 % av den fisk i levande vikt som behålls ombord.

▼B

Art: Taggmakrillar *Trachurus* spp.	**Zon:** EG-vatten i IIa och IV JAX/2AC4-C

Belgien	58
Danmark	25 208
Tyskland	1 901
Frankrike	40
Irland	1 463
Nederländerna	4 089
Sverige	750
Förenade kungariket	3 721
EG	37 230
Norge	1 600 (1)
Färöarna	479 (2)
TAC	39 309

Analytisk TAC

Artikel 3 i förordning (EG) nr 847/96 ska tillämpas.

Artikel 4 i förordning (EG) nr 847/96 ska inte tillämpas.

Artikel 5.2 i förordning (EG) nr 847/96 ska tillämpas.

(1) Får enbart fiskas i EG-vatten i ICES-område IV.
(2) Inom en total kvot på 2 550 ton för ICES-områdena IV, VIa norr om 56°30′N, VIIe, VIIf och VIIh.

Art: Taggmakrillar *Trachurus* spp.	**Zon:** VI, VII och VIIIa, VIIIb, VIIId och VIIIe, EG-vatten i Vb, internationella vatten i XII och XIV JAX/578/14

Danmark	►M1 16 574 ◄
Tyskland	►M1 12 849 ◄
Spanien	►M1 16 795 ◄
Frankrike	►M1 10 231 ◄
Irland	►M1 43 076 ◄

▼M1

Litauen	644

▼B

Nederländerna	►M1 63 375 ◄
Portugal	1 610
Förenade kungariket	►M1 17 661 ◄
EG	182 815
Färöarna	2 080 (1)
TAC	184 895

Analytisk TAC

Artikel 3 i förordning (EG) nr 847/96 ska tillämpas.

Artikel 4 i förordning (EG) nr 847/96 ska tillämpas.

Artikel 5.2 i förordning (EG) nr 847/96 ska tillämpas.

(1) Inom en total kvot på 2 550 ton för ICES-områdena IV, VIa norr om 56°30′N, VIIe, VIIf och VIIh.

▼B

Art: Taggmakrillar *Trachurus* spp.	**Zon:** VIIIc och IX JAX/8C9
Spanien	►**M1** 31 093 ◄ (1)
Frankrike	►**M1** 435 ◄ (1)
Portugal	►**M1** 28 792 ◄ (1)
EG	60 320
TAC	60 320

Analytisk TAC

Artikel 3 i förordning (EG) nr 847/96 ska tillämpas.

Artikel 4 i förordning (EG) nr 847/96 ska tillämpas.

Artikel 5.2 i förordning (EG) nr 847/96 ska tillämpas.

(1) Varav högst 5 % får bestå av taggmakrillar mellan 12 och 14 cm, trots artikel 19 i förordning (EG) nr 850/98. För kontroll av denna kvantitet ska den landade vikten beräknas med en koefficient på 1,2.

Art: Taggmakrillar *Trachurus* spp.	**Zon:** X, EG-vatten i CEGAF (1) JAX/X34PRT
Portugal	3 200 (2)
EG	3 200
TAC	3 200

Försiktighets-TAC

Artikel 3 i förordning (EG) nr 847/96 ska tillämpas.

Artikel 4 i förordning (EG) nr 847/96 ska inte tillämpas.

Artikel 5.2 i förordning (EG) nr 847/96 ska tillämpas.

(1) Vatten som angränsar till Azorerna.
(2) Varav högst 5 % får bestå av taggmakrillar mellan 12 och 14 cm, trots artikel 19 i förordning (EG) nr 850/98. För kontroll av denna kvantitet ska den landade vikten beräknas med en koefficient på 1,2.

Art: Taggmakrillar *Trachurus* spp.	**Zon:** EG-vatten i CEGAF (1) JAX/341PRT
Portugal	1 280 (2)
EG	1 280
TAC	1 280

Försiktighets-TAC

Artikel 3 i förordning (EG) nr 847/96 ska tillämpas.

Artikel 4 i förordning (EG) nr 847/96 ska inte tillämpas.

Artikel 5.2 i förordning (EG) nr 847/96 ska tillämpas.

(1) Vatten som angränsar till Madeira.
(2) Varav högst 5 % får bestå av taggmakrillar mellan 12 och 14 cm, trots artikel 19 i förordning (EG) nr 850/98. För kontroll av denna kvantitet ska den landade vikten beräknas med en koefficient på 1,2.

▼B

Art: Taggmakrillar *Trachurus* spp.	**Zon:** EG-vatten i CEGAF (1) JAX/341SPN

Spanien	1 280
EG	1 280
TAC	1 280

Försiktighets-TAC

Artikel 3 i förordning (EG) nr 847/96 ska tillämpas.

Artikel 4 i förordning (EG) nr 847/96 ska inte tillämpas.

Artikel 5.2 i förordning (EG) nr 847/96 ska tillämpas.

(1) Vatten som angränsar till Kanarieöarna.

Art: Vitlinglyra *Trisopterus esmarki*	**Zon:** IIIa, EG-vatten i IIa och IV NOP/2A3A4

Danmark	►M1 36 383 ◄
Tyskland	7 (1)
Nederländerna	27 (1)

▼M1

Förenade kungariket	–4

▼B

EG	36 413
Norge	1 000 (2)
TAC	Ej tillämpligt

Analytisk TAC

Artikel 3 i förordning (EG) nr 847/96 ska inte tillämpas.

Artikel 4 i förordning (EG) nr 847/96 ska inte tillämpas.

Artikel 5.2 i förordning (EG) nr 847/96 ska tillämpas.

(1) Kvoten får enbart fiskas i EG-vatten i ICES-områdena IIa, IIIa, och IV.
(2) Denna kvot får fiskas i ICES-område VI a, norr om 56°30′N.

▼B

Art: Vitlinglyra *Trisopterus esmarki*	**Zon:** Norska vatten i IV NOP/4AB-N
Danmark	4 750 (1)
Förenade kungariket	250 (1)
EG	5 000 (1)
TAC	Ej tillämpligt

Analytisk TAC

Artikel 3 i förordning (EG) nr 847/96 ska inte tillämpas.

Artikel 4 i förordning (EG) nr 847/96 ska inte tillämpas.

Artikel 5.2 i förordning (EG) nr 847/96 ska tillämpas.

(1) Inklusive blandfångster av taggmakrillar.

Art: Industriarter	**Zon:** Norska vatten i IV I/F/4AB-N
Sverige	800 (1) (2)
EG	800
TAC	Ej tillämpligt

Försiktighets-TAC

Artikel 3 i förordning (EG) nr 847/96 ska inte tillämpas.

Artikel 4 i förordning (EG) nr 847/96 ska inte tillämpas.

Artikel 5.2 i förordning (EG) nr 847/96 ska tillämpas.

(1) Bifångster av torsk, kolja, bleka och vitling och gråsej ska räknas av från kvoterna för dessa arter.
(2) Varav högst 400 ton taggmakrillar.

Art: Kombinerad kvot	**Zon:** EG-vatten i Vb, VI och VII R/G/5B67-C
EG	Ej tillämpligt
Norge	140 (1)
TAC	Ej tillämpligt

Försiktighets-TAC

Artikel 3 i förordning (EG) nr 847/96 ska inte tillämpas.

Artikel 4 i förordning (EG) nr 847/96 ska inte tillämpas.

Artikel 5.2 i förordning (EG) nr 847/96 ska tillämpas.

(1) Endast tagen med långrev, inklusive skolästfiskar, *Mora mora* och fjällbrosme.

▼B

Art: Andra arter	**Zon:** Norska vatten i IV OTH/4AB-N
Belgien	27
Danmark	2 500
Tyskland	282
Frankrike	116
Nederländerna	200
Sverige	Ej tillämpligt (1)
Förenade kungariket	1 875
EG	5 000 (2)
TAC	Ej tillämpligt

Försiktighets-TAC

Artikel 3 i förordning (EG) nr 847/96 ska inte tillämpas.

Artikel 4 i förordning (EG) nr 847/96 ska inte tillämpas.

Artikel 5.2 i förordning (EG) nr 847/96 ska tillämpas.

(1) Kvot för andra arter som Norge enligt tradition tilldelar Sverige.
(2) Inklusive ej specifikt nämnda fisken, varvid undantag vid behov kan införas efter samråd.

Art: Andra arter	**Zon:** EG-vatten i IIa, IV och VIa norr om 56°30′N OTH/2A46AN
EG	Ej tillämpligt
Norge	2 720 (1) (2)
Färöarna	150 (3)
TAC	Ej tillämpligt

(1) Begränsat till ICES-områdena IIa och IV.
(2) Inklusive ej specifikt nämnda fisken, varvid undantag vid behov kan införas efter samråd.
(3) Begränsat till bifångster av sikfisk i ICES-områdena IV och VIa.

▼B

BILAGA IB

NORDÖSTRA ATLANTEN OCH GRÖNLAND

ICES-områdena I, II, V, XII, XIV och grönländska vatten i NAFO 0 och 1

Art: Maskeringskrabbor *Chionoecetes* spp.		**Zon:** Grönländska vatten i NAFO 0 och 1 PCR/N01GRN
Irland	62	
Spanien	437	
EG	500	
TAC	Ej tillämpligt	Försiktighets-TAC Artikel 3 i förordning (EG) nr 847/96 ska inte tillämpas. artikel 4 i förordning (EG) nr 847/96 ska inte tillämpas. Artikel 5.2 i förordning (EG) nr 847/96 ska tillämpas.

Art: Sill *Clupea harengus*		**Zon:** Eg-vatten och internationella vatten i I och II HER/1/2
Belgien	34 (1)	
Danmark	33 859 (1)	
Tyskland	5 930 (1)	
Spanien	112 (1)	
Frankrike	1 461 (1)	
Irland	8 765 (1)	
Nederländerna	►M1 11 642 ◄ (1)	
Polen	►M1 1 618 ◄ (1)	
Portugal	112 (1)	
Finland	524 (1)	
Sverige	12 547 (1)	
Förenade kungariket	21 647 (1)	
EG	98 251	
Norge	88 939 (2)	
Färöarna	12 848 (2)	
TAC	1 518 000	Analytisk TAC Artikel 3 i förordning (EG) nr 847/96 ska tillämpas. Artikel 4 i förordning (EG) nr 847/96 ska tillämpas. Artikel 5.2 i förordning (EG) nr 847/96 ska tillämpas.

(1) När fångster rapporteras till europeiska kommissionen ska även de mängder som fiskats i något av följande områden rapporteras: NEAFCS regleringsområde, EG-vatten, färöiska vatten, norska vatten, fiskezonen runt Jan Mayen, fiskeskyddszonen runt Svalbard.

(2) Fångster som tas från denna kvot ska dras av från Norges och Färöarnas andelar av denna TAC (tillträdeskvot). Denna kvot får endast fiskas i EG-vatten norr om 62° N.

▼B

Särskilda villkor:

Inom gränserna för ovan nämnda kvoter får högst de nedan angivna mängderna fiskas i de specificerade zonerna:

	Norska vatten norr om 62° N och fiskezonen runt Jan Mayen (HER/*2AJMN)
Belgien	34 (1)
Danmark	33 859 (1)
Tyskland	5 930 (1)
Spanien	112 (1)
Frankrike	1 461 (1)
Irland	8 765 (1)
Nederländerna	12 117 (1)
Polen	1 714 (1)
Portugal	112 (1)
Finland	524 (1)
Sverige	12 547 (1)
Förenade kungariket	21 647 (1)

(1) När alla medlemsstaternas samlade fångster uppnår 88 939 ton ska inga ytterligare fångster tillåtas.

	Färöiska vatten i II och Vb, norr om 61° (HER/*25B-F)
Belgien	4 (1)
Danmark	4 402 (1)
Tyskland	771 (1)
Spanien	15 (1)
Frankrike	190 (1)
Irland	1 140 (1)
Nederländerna	1 575 (1)
Polen	223 (1)
Portugal	15 (1)
Finland	68 (1)
Sverige	1 631 (1)
Förenade kungariket	2 814 (1)

(1) När alla medlemsstaternas samlade fångster uppnår 12 848 ton ska inga ytterligare fångster tillåtas.

▼B

Art: Torsk *Gadus morhua*	**Zon:** Norska vatten i I och II COD/1N2AB

▼M1

Danmark	–11

▼B

Tyskland	2 061
Grekland	255
Spanien	2 299
Irland	255
Frankrike	1 892
Portugal	2 299
Förenade kungariket	7 995
EG	17 045
TAC	430 000

Artikel 3 i förordning (EG) nr 847/96 ska inte tillämpas.

Artikel 4 i förordning (EG) nr 847/96 ska inte tillämpas.

Artikel 5.2 i förordning (EG) nr 847/96 ska tillämpas.

Art: Torsk *Gadus morhua*	**Zon:** Grönländska vatten i NAFO 0 och 1, grönländska vatten i V och XIV COD/N01514

Tyskland	2 863
Förenade kungariket	637
EG	3 500
TAC	Ej tillämpligt

Artikel 3 i förordning (EG) nr 847/96 ska inte tillämpas.

Artikel 4 i förordning (EG) nr 847/96 ska inte tillämpas.

Artikel 5.2 i förordning (EG) nr 847/96 ska tillämpas.

▼B

Art: Torsk *Gadus morhua*	**Zon:** I och IIb COD/1/2B

Tyskland	2 843
Spanien	►M1 7 341 ◄

▼M1

Irland	–45

▼B

Frankrike	1 213
Polen	1 333
Portugal	►M1 1 541 ◄
Förenade Kungariket	1 821
Alla Medlemsstater	100 (1)
EG	16 147 (2)
TAC	430 000

Artikel 3 i förordning (EG) nr 847/96 ska inte tillämpas.

Artikel 4 i förordning (EG) nr 847/96 ska inte tillämpas.

Artikel 5.2 i förordning (EG) nr 847/96 ska tillämpas.

(1) Utom Tyskland, Spanien, Frankrike, Polen, Portugal och Förenade kungariket

(2) Fördelningen av gemenskapens andel av torsk i Spetsbergen och Björnön påverkar inte rättigheterna och skyldigheterna enligt Parisfördraget från 1920.

Art: Torsk och kolja *Gadus morhua* och *Melanogrammus aeglefinus*	**Zon:** Färöiska vatten i VB C/H/05B-F.

Tyskland	10
Frankrike	60
Förenade Kungariket	430
EG	500
TAC	Ej tillämpligt

Artikel 3 i förordning (EG) nr 847/96 ska inte tillämpas.

Artikel 4 i förordning (EG) nr 847/96 ska inte tillämpas.

Artikel 5.2 i förordning (EG) nr 847/96 ska tillämpas.

▼B

Art: Hälleflundra *Hippoglossus hippoglossus*	**Zon:** Grönländska vatten i V och XIV HAL/514GRN

▼M1

Tyskland	–3

▼B

Portugal	1 000 (1)
EG	1 097 (2)
TAC	Ej tillämpligt

Artikel 3 i förordning (EG) nr 847/96 ska inte tillämpas.

Artikel 4 i förordning (EG) nr 847/96 ska inte tillämpas.

Artikel 5.2 i förordning (EG) nr 847/96 ska tillämpas.

(1) Får fångas av högst 6 demersala långrevsfartyg som fångar hälleflundra. fångster av närstående arter ska räknas av mot denna kvot. det kan krävas att fartygen har en vetenskaplig observatör ombord.
(2) Av vilka 100 ton som ska fiskas med långrev ska tilldelas Norge.

Art: Hälleflundra *Hippoglossus hippoglossus*	**Zon:** Grönländska vatten i NAFO 0 och 1 HAL/N01GRN

EG	100 (1)
TAC	Ej tillämpligt

(1) Av vilka 100 ton som ska fiskas med långrev ska tilldelas Norge.

Art: Lodda *Mallotus villosus*	**Zon:** IIb CAP/02B.

EG	0
TAC	0

▼M4

Art: Lodda *Mallotus villosus*	**Zon:** Grönländska vatten i V och XIV CAP/514GRN

Alla medlemsstater	0
EG	23 716 (1) (2)
TAC	Ej tillämpligt

(1) Varav 23 716 ton tilldelas Island.
(2) Ska fiskas före den 30 april 2008.

▼B

Art: Kolja *Melanogrammus aeglefinus*		**Zon:** Norska vatten i I och II HAD/1N2AB.
Tyskland	535	

▼M1

Spanien	–5	

▼B

Frankrike	322	

▼M1

Portugal	–369	

▼B

Förenade Kungariket	1 643	
EG	2 126	
TAC	Ej tillämpligt	Artikel 3 i förordning (EG) nr 847/96 ska inte tillämpas. Artikel 4 i förordning (EG) nr 847/96 ska inte tillämpas. Artikel 5.2 i förordning (EG) nr 847/96 ska tillämpas.

▼C1

Art: Blåvitling *Micromesistius poutassou*		**Zon:** Färöiska vatten WHB/2X12-F
Danmark	5 385	
Tyskland	367	
Frankrike	588	
Nederländerna	514	
Förenade Kungariket	5 385	
EG	12 240	
TAC	Ej tillämpligt ([1])	Artikel 3 i förordning (EG) nr 847/96 ska inte tillämpas. Artikel 4 i förordning (EG) nr 847/96 ska inte tillämpas. Artikel 5.2 i förordning (EG) nr 847/96 ska tillämpas.

([1]) TAC överenskommen av EG, Färöarna, Norge och Island.

▼B

Art: Långa och ►C1 birkelånga ◄ *Molva molva* och ►C1 *Molva dypterygia* ◄	**Zon:** Färöiska vatten i vb B/L/05B-F
Tyskland 898	
Frankrike 1 992	
Förenade Kungariket 175	
EG 3 065 (1)	
TAC Ej tillämpligt	Artikel 3 i förordning (EG) nr 847/96 ska inte tillämpas. Artikel 4 i förordning (EG) nr 847/96 ska inte tillämpas. Artikel 5.2 i förordning (EG) nr 847/96 ska tillämpas.

(1) Bifångster på högst 1 080 ton av skoläst och dolkfisk ska räknas av mot denna kvot.

Art: Nordhavsräka *Pandalus borealis*	**Zon:** Grönländska vatten i V och XIV PRA/514GRN
Danmark 1 300	
Frankrike 1 300	
EG 7 000 (1)	
TAC Ej tillämpligt	Artikel 3 i förordning (EG) nr 847/96 ska inte tillämpas. Artikel 4 i förordning (EG) nr 847/96 ska inte tillämpas. Artikel 5.2 i förordning (EG) nr 847/96 ska tillämpas.

(1) Av vilka 3 250 ton ska tilldelas Norge och 1 150 ton Färöarna.

Art: Nordhavsräka *Pandalus borealis*	**Zon:** Grönländska vatten i NAFO 0 och 1 PRA/N01GRN
Danmark 2 000	
Frankrike 2 000	
EG 4 000	
TAC Ej tillämpligt	Artikel 3 i förordning (EG) nr 847/96 ska inte tillämpas. Artikel 4 i förordning (EG) nr 847/96 ska inte tillämpas. Artikel 5.2 i förordning (EG) nr 847/96 ska tillämpas.

▼B

Art: Gråsej *Pollachius virens*	**Zon:** Norska vatten i I och II POK/1N2AB

▼M1

Danmark	–1

▼B

Tyskland	3 066

▼M1

Spanien	–3

▼B

Frankrike	493

▼M1

Portugal	–391

▼B

Förenade Kungariket	273
EG	3 437
TAC	Ej tillämpligt

Artikel 3 i förordning (EG) nr 847/96 ska inte tillämpas.

Artikel 4 i förordning (EG) nr 847/96 ska inte tillämpas.

Artikel 5.2 i förordning (EG) nr 847/96 ska tillämpas.

Art: Gråsej *Pollachius virens*	**Zon:** Internationella vatten i I och II POK/1/2INT

EG	0
TAC	Ej tillämpligt

Art: Gråsej *Pollachius virens*	**Zon:** Färöiska vatten i Vb POK/05B-F

Belgien	49
Tyskland	301
Frankrike	1 463
Nederländerna	49
Förenade Kungariket	563
EG	2 425
TAC	Ej tillämpligt

Artikel 3 i förordning (EG) nr 847/96 ska inte tillämpas.

Artikel 4 i förordning (EG) nr 847/96 ska inte tillämpas.

Artikel 5.2 i förordning (EG) nr 847/96 ska tillämpas.

▼B

Art: Liten hälleflundra *Reinhardtius hippoglossoides*		**Zon:** Norska vatten i I och II GHL/1N2AB
Tyskland	25	
Förenade Kungariket	25	
EG	50	
TAC	Ej tillämpligt	Artikel 3 i förordning (EG) nr 847/96 ska inte tillämpas. Artikel 4 i förordning (EG) nr 847/96 ska inte tillämpas. Artikel 5.2 i förordning (EG) nr 847/96 ska tillämpas.

Art: Liten hälleflundra *Reinhardtius hippoglossoides*		**Zon:** Internationella vatten i I och II GHL/1/2INT
EG	0	
TAC	Ej tillämpligt	

Art: Liten hälleflundra *Reinhardtius hippoglossoides*		**Zon:** Grönländska vatten i V och XIV GHL/514GRN
Tyskland	6 271	

▼M1

Polen	–11	

▼B

Förenade Kungariket	330	
EG	7 489 ([1])	
TAC	Ej tillämpligt	Artikel 3 i förordning (EG) nr 847/96 ska inte tillämpas. Artikel 4 i förordning (EG) nr 847/96 ska inte tillämpas. Artikel 5.2 i förordning (EG) nr 847/96 ska tillämpas.

([1]) Av vilka 824 ton ska tilldelas Norge och 75 ton Färöarna.

▼B

Art: Liten hälleflundra *Reinhardtius hippoglossoides*	**Zon:** Grönländska vatten i NAFO 0 och 1 GHL/N01GRN
Tyskland 1 550	
EG 2 500 (1)	
TAC Ej tillämpligt	Artikel 3 i förordning (EG) nr 847/96 ska inte tillämpas. Artikel 4 i förordning (EG) nr 847/96 ska inte tillämpas. Artikel 5.2 i förordning (EG) nr 847/96 ska tillämpas.

(1) Av vilka 800 ton ska tilldelas Norge och 150 ton Färöarna.

Art: Makrill *Scomber scombrus*	**Zon:** Norska vatten i IIa MAC/02A-N
Danmark 9 300 (1)	
EG 9 300 (1)	
TAC 385 366 (2)	Artikel 3 i förordning (EG) nr 847/96 ska inte tillämpas. Artikel 4 i förordning (EG) nr 847/96 ska inte tillämpas. Artikel 5.2 i förordning (EG) nr 847/96 ska tillämpas.

(1) Får även fiskas i norska vatten i IV och I internationella vatten i IIa (MAC/*4N-2A).
(2) TAC överenskommen av EG, Norge och Färöarna för norra området.

Art: Makrill *Scomber scombrus*	**Zon:** Färöiska vatten i Vb MAC/05B-F
Danmark 3 001 (1)	
EG 3 001 (1)	
TAC 385 366 (2)	Artikel 3 i förordning (EG) nr 847/96 ska inte tillämpas. Artikel 4 i förordning (EG) nr 847/96 ska inte tillämpas. Artikel 5.2 i förordning (EG) nr 847/96 ska tillämpas.

(1) Får fiskas i eg-vatten i IVa (MAC/*04A).
(2) TAC överenskommen av EG, Norge och Färöarna för norra området.

▼M4

Art: Kungsfiskar *Sebastes* spp.		**Zon:** EG-vatten och internationella vatten i V; internationella vatten i XII och XIV RED/51214.
Estland	210 (1)	Artikel 3 i förordning (EG) nr 847/96 ska inte tillämpas. Artikel 4 i förordning (EG) nr 847/96 ska inte tillämpas. Artikel 5.2 i förordning (EG) nr 847/96 ska tillämpas.
Tyskland	4 266 (1)	
Spanien	749 (1)	
Frankrike	398 (1)	
Irland	1 (1)	
Lettland	76 (1)	
Nederländerna	2 (1)	
Polen	384 (1)	
Portugal	896 (1)	
Förenade kungariket	10 (1)	
EG	6 992 (1)	
TAC	46 000	

(1) Högst 65 % av kvoten får fiskas norr om 59º N och öster om 36º V under perioden 1 april–15 juli 2008. Högst 30 % av fångstbegränsningarna får fiskas norr om 59º N och öster om 36º V under perioden 1 april–10 maj 2008.

▼B

Art: Kungsfiskar *Sebastes* spp.		**Zon:** Norska vatten i I och II RED/1N2AB
Tyskland	766 (1)	
Spanien	95 (1)	
Frankrike	84 (1)	
Portugal	405 (1)	
Förenade kungariket	150 (1)	
EG	1 500 (1)	
TAC	Ej tillämpligt	Artikel 3 i förordning (EG) nr 847/96 ska inte tillämpas. Artikel 4 i förordning (EG) nr 847/96 ska inte tillämpas. Artikel 5.2 i förordning (EG) nr 847/96 ska tillämpas.

(1) Endast bifångst.

▼B

Art: Kungsfiskar *Sebastes* spp.		**Zon:** Internationella vatten i I och II RED/1/2INT
EG	Ej tillämpligt (1)	
TAC	14 500	Artikel 3 i förordning (EG) nr 847/96 ska inte tillämpas. Artikel 4 i förordning (EG) nr 847/96 ska inte tillämpas. Artikel 5.2 i förordning (EG) nr 847/96 ska tillämpas.

(1) Fisket kommer endast att äga rum under perioden 1 september till 15 november 2008. fisket kommer att stoppas när TAC är helt uppfiskad av NEAFC-parterna.

▼M4

Art: Kungsfiskar *Sebastes* spp.		**Zon:** Grönländska vatten i V och XIV RED/514GRN
Tyskland	4 248	Artikel 3 i förordning (EG) nr 847/96 ska inte tillämpas. Artikel 4 i förordning (EG) nr 847/96 ska inte tillämpas. Artikel 5.2 i förordning (EG) nr 847/96 ska tillämpas
Frankrike	22	
Förenade kungariket	30	
EG	8 000 (1) (2)	
TAC	Ej tillämpligt	

(1) Får endast fiskas med flyttråL. Får fiskas i de östra eller västra vattnen. Kvoten får tas i NEAFC:s regleringsområde på villkor att de grönländska rapporteringsvillkoren är uppfyllda.
(2) Varav 3 500 ton som ska fiskas med flyttråL tilldelas Norge och 200 ton tilldelas Färöarna.

Art: Kungsfiskar *Sebastes* spp.		**Zon:** Isländska vatten i V a RED/05A-IS
Belgien	100 (1) (2)	Artikel 3 i förordning (EG) nr 847/96 ska inte tillämpas. Artikel 4 i förordning (EG) nr 847/96 ska inte tillämpas. Artikel 5.2 i förordning (EG) nr 847/96 ska tillämpas
Tyskland	1 690 (1) (2)	
Frankrike	50 (1) (2)	
Förenade kungariket	1 160 (1) (2)	
EG	3 000 (1) (2)	
TAC	Ej tillämpligt	

(1) Inklusive oundvikliga bifångster (bifångster av torsk ej tillåtna).
(2) Ska fiskas mellan juli och december.

▼B

Art: Kungsfiskar *Sebastes* spp.		**Zon:** Färöiska vatten i Vb RED/05B-F
Belgien	11	
Tyskland	1 473	
Frankrike	99	
Förenade Kungariket	17	
EG	1 600	
TAC	Ej tillämpligt	artikel 3 i förordning (EG) nr 847/96 ska inte tillämpas. Artikel 4 i förordning (EG) nr 847/96 ska inte tillämpas. Artikel 5.2 i förordning (EG) nr 847/96 ska tillämpas.

Art: Bifångster		**Zon:** Grönländska vatten i NAFO 0 och 1 XBC/N01GRN
EG	2 300 (1) (2)	
TAC	Ej tillämpligt	

(1) Bifångster definieras som fångster av arter som enligt licensen inte ingår i fartygets målarter. får fiskas i de östra eller västra vattnen.
(2) Av vilka 120 ton av skoläst ska tilldelas Norge.

Art: Andra arter (1)		**Zon:** Norska vatten i I och II OTH/1N2AB

▼M1

Danmark	–15	

▼B

Tyskland	117 (1)	
Frankrike	47 (1)	
Förenade kungariket	186 (1)	
EG	335 (1)	
TAC	Ej tillämpligt	Artikel 3 i förordning (EG) nr 847/96 ska inte tillämpas. Artikel 4 i förordning (EG) nr 847/96 ska inte tillämpas. Artikel 5.2 i förordning (EG) nr 847/96 ska tillämpas.

(1) Endast bifångst.

▼B

Art: Andra arter ([1])		**Zon:** Färöiska vatten i Vb OTH/05B-F
Tyskland	305	
Frankrike	275	
Förenade kungariket	180	
EG	760	
TAC	Ej tillämpligt	Artikel 3 i förordning (EG) nr 847/96 ska inte tillämpas. artikel 4 i förordning (EG) nr 847/96 ska inte tillämpas. Artikel 5.2 i förordning (EG) nr 847/96 ska tillämpas.

([1]) Utom fiskarter utan kommersiellt värde.

Art: Plattfisk		**Zon:** Färöiska vatten i Vb FLX/05B-F
Tyskland	54	
Frankrike	42	
Förenade kungariket	204	
EG	300	
TAC	Ej tillämpligt	Artikel 3 i förordning (EG) nr 847/96 ska inte tillämpas. Artikel 4 i förordning (EG) nr 847/96 ska inte tillämpas. Artikel 5.2 i förordning (EG) nr 847/96 ska tillämpas.

▼B

BILAGA IC

NORDVÄSTRA ATLANTEN

NAFO-området

Alla totala tillåtna fångstmängder och därmed förbundna villkor antas inom ramen för NAFO.

Art Torsk *Gadus morhua*	**Zon** NAFO 2J3KL COD/N2J3KL
EG	0 (1)
TAC	0 (1)

(1) Det kommer inte att bedrivas riktat fiske efter denna art, som endast kommer att fångas som bifångst enligt artikel 4.2 i förordning nr 1386/2007.

Art Torsk *Gadus morhua*	**Zon** NAFO 3NO COD/N3NO
EG	0 (1)
TAC	0 (1)

(1) Det kommer inte att bedrivas riktat fiske efter denna art, som endast kommer att fångas som bifångst enligt artikel 4.2 i förordning (EG) nr 1386/2007.

Art Torsk *Gadus morhua*	**Zon** NAFO 3M COD/N3M
EG	0 (1)
TAC	0 (1)

(1) Det kommer inte att bedrivas riktat fiske efter denna art, som endast kommer att fångas som bifångst enligt artikel 4.2 i förordning (EG) nr 1386/2007.

Art Rödtunga *Glyptocephalus cynoglossus*	**Zon** NAFO 2J3KL WIT/N2J3KL
EG	0 (1)
TAC	0 (1)

(1) Det kommer inte att bedrivas riktat fiske efter denna art, som endast kommer att fångas som bifångst enligt artikel 4.2 i förordning (EG) nr 1386/2007.

▼B

Art Rödtunga *Glyptocephalus cynoglossus*	**Zon** NAFO 3NO WIT/N3NO
EG	0 (1)
TAC	0 (1)

(1) Det kommer inte att bedrivas riktat fiske efter denna art, som endast kommer att fångas som bifångst enligt artikel 4.2 i förordning (EG) nr 1386/2007.

Art Lerskädda *Hippoglossoides platessoides*	**Zon** NAFO 3M PLA/N3M
EG	0 (1)
TAC	0 (1)

(1) Det kommer inte att bedrivas riktat fiske efter denna art, som endast kommer att fångas som bifångst enligt artikel 4.2 i förordning (EG) nr 1386/2007.

Art Lerskädda *Hippoglossoides platessoides*	**Zon** NAFO 3LNO ►C1 PLA/N3LNO ◄
EG	0 (1)
TAC	0 (1)

(1) Det kommer inte att bedrivas riktat fiske efter denna art, som endast kommer att fångas som bifångst enligt artikel 4.2 i förordning (EG) nr 1386/2007.

Art Nordlig stjärtfenad bläckfisk *Illex illecebrosus*	**Zon** NAFO-delområden 3 och 4 SQI/N34
Estland	128 (1)
Lettland	128 (1)
Litauen	128 (1)
Polen	227 (1)
EG	(1) (2)
TAC	34 000

Artikel 3 i förordning (EG) NR 847/96 ska inte tillämpas.

Artikel 4 I förordning (EG) nr 847/96 ska inte tillämpas.

Artikel 5.2 I förordning (EG) nr 847/96 SKA tillämpas.

(1) Ska fiskas mellan den 1 juli och den 31 december.
(2) Ingen specificerad gemenskapsandel, 29 467 ton är tillgängliga för kanada och eg-medlemsstaterna utom Estland, Lettland, Litauen och Polen.

▼B

Art Gulstjärtsskädda *Limanda ferruginea*	**Zon** NAFO 3LNO YEL/N3LNO
EG	0 (1) (2)
TAC	15 500

(1) Trots att gemenskapen har tillträde till en gemensam kvot på 79 ton, har man beslutat om en kvot på 0. Det kommer inte att bedrivas riktat fiske efter denna art, som endast kommer att fångas som bifångst enligt artikel 4.2 I förordning (EG) nr 1386/2007.
(2) Fångster som tas av fartyg ur denna kvot ska rapporteras till flaggmedlemsstaten och vidarebefordras till NAFO:s sekretariatschef via kommissionen med 48 timmars mellanrum.

Art Lodda *Mallotus villosus*	**Zon** NAFO 3NO CAP/N3NO
EG	0 (1)
TAC	0 (1)

(1) Det kommer inte att bedrivas riktat fiske efter denna art, som endast kommer att fångas som bifångst enligt artikel 4.2 i förordning (EG) nr 1386/2007.

Art Nordhavsräka *Pandalus borealis*	**Zon** NAFO 3L (1) PRA/N3L
Estland	278 (2)
Lettland	278 (2)
Litauen	278 (2)
Polen	►M1 277 ◄ (2)
EG	278 (2) (3)
TAC	25 000

Artikel 3 i förordning (EG) nr 847/96 ska inte tillämpas.

Artikel 4 i förordning (EG) nr 847/96 ska inte tillämpas.

Artikel 5.2 i förordning (EG) nr 847/96 ska tillämpas.

(1) Inkluderar inte den box som avgränsas av följande koordinater:

Punkt Nr	Latitud N	Longitud V
1	47°20′0	46°40′0
2	47°20′0	46°30′0
3	46°00′0	46°30′0
4	46°00′0	46°40′0

(2) Ska fiskas under perioderna 1 januari–31 mars och 1 juli–31 december.
(3) Alla medlemsstater utom Estland, Lettland, Litauen och Polen.

▼B

Art Nordhavsräka *Pandalus borealis*	**Zon** NAFO 3M (1) PRA/N3M

TAC Ej tillämpligt (2)

(1) Fartyg får också fiska efter detta bestånd i sektion 3L inom den box som avgränsas av följande koordinater

Punkt nr	Latitud N	Longitud V
1	47°20′0	46°40′0
2	47°20′0	46°30′0
3	46°00′0	46°30′0
4	46°00′0	46°40′0

När fartyg bedriver räkfiske i denna box ska de, vare sig de korsar den linje som avskiljer NAFO-sektionerna 3L och 3M eller inte, rapportera enligt punkt 1.3 i bilagan till rådets förordning (EEG) nr 189/92 av den 27 januari 1992 om föreskrifter för tillämpningen av vissa kontrollbestämmelser som antagits av fiskeriorganisationen för Nordatlantens västra del (EGT L 21, 30.1.1992, s. 4). Förordningen senast ändrad genom förordning (EG) nr 1048/97 (EGT L 154, 12.6.1997, s. 1).
Dessutom är fiske efter räka förbjudet under perioden 1 juni–31 december 2008 inom det område som avgränsas av följande koordinater:

Punkt nr	Latitud N	Longitud V
1	47°55′0	45°00′0
2	47°30′0	44°15′0
3	46°55′0	44°15′0
4	46°35′0	44°30′0
5	46°35′0	45°40′0
6	47°30′0	45°40′0
7	47°55′0	45°00′0

(2) Ej tillämpligt. fisket förvaltas genom begränsningar i fiskeansträngningen. De berörda medlemsstaterna ska utfärda särskilda fisketillstånd för fartyg som bedriver detta fiske och underrätta kommissionen om dessa tillstånd innan fartygen börjar fiska, i enlighet med förordning (EG) nr 1627/94. Genom undantag från artikel 8 i den förordningen ska tillstånden endast vara giltiga om kommissionen inte har gjort några invändningar inom fem arbetsdagar efter det att anmälan togs emot.

Medlemsstat	Högsta antal fartyg	Högsta antal fiskedagar
Danmark	2	131
Estland	8	1 667
Spanien	10	257
Lettland	4	490
Litauen	7	579
Polen	1	100
Portugal	1	69

Varje medlemsstat ska inom 25 dagar efter den kalendermånad då fångsterna tas månatligen till kommissionen rapportera antalet fiskedagar i sektion 3M och i det område som definieras i fotnot (1).

▼B

Art Liten hälleflundra *Reinhardtius hippoglossoides*		**Zon:** NAFO 3LMNO GHL/N3LMNO
Estland	321,3	
Tyskland	328	
Lettland	45,1	
Litauen	22,6	
Spanien	4 396,5	
Portugal	1 837,5	
EG	6 951	
TAC	11 856	Artikel 3 i förordning (EG) nr 847/96 ska inte tillämpas. Artikel 4 i förordning (EG) nr 847/96 ska inte tillämpas. Artikel 5.2 i förordning (EG) nr 847/96 ska tillämpas.

Art Rockor *Rajidae*		**Zon:** NAFO 3LNO SRX/N3LNO
Spanien	6 561	
Portugal	1 274	
Estland	546	
Litauen	119	
EG	8 500	
TAC	13 500	Artikel 3 i förordning (EG) nr 847/96 ska inte tillämpas. Artikel 4 i förordning (EG) nr 847/96 ska inte tillämpas. Artikel 5.2 i förordning (EG) nr 847/96 ska tillämpas.

Art Kungsfiskar *Sebastes* spp.		**Zon** NAFO 3LN RED/N3LN
EG	0 ([1])	
TAC	0 ([1])	

([1]) Det kommer inte att bedrivas riktat fiske efter denna art, som endast kommer att fångas som bifångst enligt artikel 4.1 i förordning (EG) nr 1386/2007.

▼B

Art Kungsfiskar *Sebastes* spp.		**ZON** NAFO 3M RED/N3M
Estland	1 571 (1)	
Tyskland	513 (1)	
Spanien	233 (1)	
Lettland	1 571 (1)	
Litauen	1 571 (1)	
Portugal	2 354 (1)	
EG	7 813 (1)	
TAC	8 500 (1)	Artikel 3 i förordning (EG) nr 847/96 ska inte tillämpas. Artikel 4 i förordning (EG) nr 847/96 ska inte tillämpas. Artikel 5.2 i förordning (EG) nr 847/96 ska tillämpas.

(1) Denna kvot ska vara förenlig med den TAC på 8 500 ton som fastställts för detta bestånd för alla avtalsslutande parter i NAFO. Då TAC fiskats upp, ska det riktade fisket efter detta bestånd avbrytas utan att hänsyn tas till fångstnivåerna.

Art Kungsfiskar *Sebastes* spp.		**Zon** NAFO 3O RED/N3O
Spanien	1 771	
Portugal	5 229	
EG	7 000	
TAC	20 000	Artikel 3 i förordning (EG) nr 847/96 ska inte tillämpas. Artikel 4 i förordning (EG) nr 847/96 ska inte tillämpas. Artikel 5.2 i förordning (EG) nr 847/96 ska tillämpas.

Art Kungsfiskar *Sebastes* spp.		**Zon** NAFO delområde 2, sektionerna i F och 3 K RED/N1F3K
Lettland	269	
Litauen	2 234	
TAC	2 503	

▼B

Art Vitbrosme *Urophycis tenuis*		**Zon** NAFO 3NO HKW/N3NO
Spanien	2 165	
Portugal	2 835	
EG	5 000	
TAC	8 500	Artikel 3 i förordning (EG) nr 847/96 ska inte tillämpas. Artikel 4 i förordning (EG) nr 847/96 ska inte tillämpas. Artikel 5.2 i förordning (EG) nr 847/96 ska tillämpas.

▼B

BILAGA ID

LÅNGVANDRANDE ARTER – Alla områden

De totala tillåtna fångstmängderna i detta område antas inom ramen för internationella fiskeriorganisationer med ansvar för tonfiskfiske, som ICCAT och IATTC.

Art: Blåfenad tonfisk *Thunnus thynnus*	**Zon:** Atlanten, öster om longitud 45ºV, och Medelhavet BFT/AE045W

Cypern	149,44
Grekland	277,46
Spanien	5 378,76
Frankrike	5 306,73
Italien	4 188,77
Malta	343,54
Portugal	506,06
Alla medlemsstater	60 ([1])
EG	16 210,75
TAC	28 500

([1]) Utom Cypern, Grekland, Spanien, Frankrike, Italien, Malta och Portugal, och bara som bifångst.

Art: Svärdfisk *Xiphias gladius*	**Zon:** Atlanten norr om latitud 5ºN SWO/AN05N

Spanien	5 676,3
Portugal	1 071,4
Alla Medlemsstater	239,3 ([1])
EG	6 986,9
TAC	14 000

([1]) Utom Spanien och Portugal, och bara som bifångst.

Art: Svärdfisk *Xiphias gladius*	**Zon:** Atlanten söder om latitud 5ºN SWO/AS05N

Spanien	5 422,8
Portugal	357,2
EG	5 780
TAC	17 000

▼B

Art: Långfenad tonfisk *Germo alalunga*	**Zon:** Atlanten norr om latitud 5ºN ALB/AN05N
Irland	7 958,02 (1)
Spanien	16 961,74 (1)
Frankrike	7 243,99 (1)
Förenade Kungariket	562,33 (1)
Portugal	4 324,32 (1)
EG	37 050,4 (2)
TAC	30 200

(1) Fördelningen mellan medlemsstaterna av högsta antalet fartyg under en medlemsstats flagg vilka har rätt att fiska med långfenad tonfisk som målart i enlighet med artikel 12 i förordning (EG) nr 520/2007:

Medlemsstat	Högsta antal fartyg
Irland	50
Spanien	730
Frankrike	151
Förenade kungariket	12
Portugal	310
	1 253

(2) Antalet fiskefartyg från gemenskapen som har långfenad tonfisk som målart fastställs till 1 253 fartyg i enlighet med artikel 12 i förordning (EG) nr 520/2007.

Art: Långfenad tonfisk *Germo alalunga*	**Zon:** Atlanten söder om latitud 5ºN ALB/AS05N
Spanien	943,7
Frankrike	311
Portugal	660
EG	1 914,7
TAC	29 900

Art: Storögd tonfisk *Thunnus obesus*	**Zon:** Atlanten BET/ATLANT
Spanien	17 264,8
Frankrike	7 557,3
Portugal	6 424,9
EG	31 350
TAC	90 000

▼B

Art:	Blå marlin *Makaira nigricans*	**Zon:**	Atlanten BUM/ATLANT
EG	103		
TAC	Ej tillämpligt		

Art:	Vit marlin *Tetrapturus alba*	**Zon:**	Atlanten WHM/ATLANT
EG	46,5		
TAC	Ej tillämpligt		

▼B

BILAGA IE

ANTARKTIS

CCAMLR-området

Dessa totala tillåtna fångstmängder som antagits av CCAMLR, har inte tilldelats CCAMLR-medlemmarna och gemenskapens andel är således inte fastställd. Fångsterna övervakas av CCAMLR:s sekretariat, som kommer att meddela när fisket måste upphöra på grund av att TAC har fiskats upp.

Art:	Noshörningsfisk *Channichthys rhinoceratus*	**Zon:**	FAO 58.5.2 Antarktis LIC/F5852
TAC	150		

Art:	Gunnars isfisk *Champsocephalus gunnari*	**Zon:**	FAO 48.3 Antarktis ANI/F483
TAC	2 462 (1)		

(1) Denna tac ska tillämpas under perioden 15 november 2007–14 november 2008. Fiske efter detta bestånd ska under perioden 1 mars–31 maj 2008 begränsas till 1 084 ton.

Art:	Gunnars isfisk *Champsocephalus gunnari*	**Zon:**	FAO 58.5.2 Antarktis (1) ANI/F5852
TAC	220 (2)		

(1) I denna TAC avses med område öppet för fiske den del av FAO:s statistiska område 58.5.2 som ligger inom ett område som avgränsas på följande sätt:
   a) Linjen startar vid den punkt där meridianen för longituden 72°15′O korsar gränsen enligt Australia-France Maritime Delimitation Agreement, och fortsätter därefter söderut längs meridianen tills den korsar parallellen för latituden 53°25′S.
   b) Linjen fortsätter därefter österut längs parallellen tills den korsar meridianen för longituden 74°O.
   c) Den fortsätter sedan i nordostlig riktning längs den geodetiska linjen till korsningen mellan parallellen för latituden 52°40′S och meridianen för longituden 76°O.
   d) Linjen fortsätter därefter norrut längs meridianen tills den korsar parallellen för latituden 52°S.
   e) Den fortsätter sedan i nordostlig riktning längs den geodetiska linjen till korsningen mellan parallellen för latituden 51°S och meridianen för longituden 74°30′O.
   f) Därefter fortsätter den i sydvästlig riktning längs den geodetiska linjen till startpunkten.

(2) Denna TAC ska tillämpas under perioden 1 december 2007–30 november 2008.

▼B

Art: Tandnoting *Dissostichus eleginoides*	**Zon:** FAO 48.3 Antarktis TOP/F483.

TAC 3 920 (1)

Särskilda villkor:

Inom gränserna för ovan nämnda kvoter får högst de nedan angivna mängderna fiskas i följande specificerade delområden:

Förvaltningsområde A: 48 V till 43 30 V – 52 30 S till 56 S (TOP/*F483A)	0
Förvaltningsområde B: 43 30 V till 40 V – 52 30 S till 56 S (TOP/*F483B)	1 176
Förvaltningsområde C: 40 V till 33 30 V – 52 30 S till 56 S (TOP/*F483C)	2 744

(1) Denna TAC ska tillämpas för fiske med långrev under perioden 1 maj 2008–31 augusti 2008 och för fiske med tinor under perioden 1 december 2007–30 november 2008.

Art: Tandnoting *Dissostichus eleginoides*	**Zon:** FAO 48.4 Antarktis TOP/F484

TAC 100

Art: Tandnoting *Dissostichus eleginoides*	**Zon:** FAO 58.5.2 Antarktis TOP/F5852

TAC 2 500 (1)

(1) Denna TAC ska endast tillämpas väster om 79°20′O. Fiske öster om den linjen är förbjudet i detta område (se bilaga IX).

Art: Antarktisk krill *Euphausia superba*	**Zon:** FAO 48 KRI/F48

TAC 3 470 000 (1)

(1) Denna TAC ska tillämpas under perioden 1 december 2007–30 november 2008.

Art: Antarktisk krill *Euphausia superba*	**Zon:** FAO 58.4.1 Antarktis KRI/F5841

TAC 440 000 (1)

Särskilda villkor:

Inom gränserna för ovan nämnda kvoter får högst de nedan angivna mängderna fiskas i följande specificerade delområden:

Sektion 58.4.1 väster om 115ºO (KRI/*F5-41W)	277 000
Sektion 58.4.1 öster om 115ºO (KRI/*F5-41E)	163 000

(1) Denna TAC ska tillämpas under perioden 1 december 2007–30 november 2008.

▼B

Art: Antarktisk krill *Euphausia superba*	**Zon:** FAO 58.4.2 Antarktis KRI/F5842

TAC 2 645 000 ([1])

Särskilda villkor:

Inom gränserna för ovan nämnda kvoter får högst de nedan angivna mängderna fiskas i följande specificerade delområden:

Sektion 58.4.2 väst	1 488 000
Sektion 58.4.2 öster om 55°O	1 080 000

([1]) Denna TAC ska tillämpas under perioden 1 december 2007–30 november 2008.

Art: Grånoting *Lepidonotothen squamifrons*	**Zon:** FAO 58.5.2 Antarktis NOS/F5852

TAC 80

Art: Krabba *Paralomis* spp.	**Zon:** FAO 48.3 Antarktis PAI/F483

TAC 1 600 ([1])

([1]) Denna TAC ska tillämpas under perioden 1 december 2007–30 november 2008.

Art: Långstjärtar *Macrourus* spp.	**Zon:** FAO 58.5.2 Antarktis GRV/F5852

TAC 360

Art: Andra arter	**Zon:** FAO 58.5.2 Antarktis OTH/F5852

TAC 50

Art: Rockor *Rajidae*	**Zon:** FAO 58.5.2 Antarktis SRX/F5852

TAC 120

Art: Kalamari *Martialia hyadesi*	**Zon:** FAO 48.3 ANTARKTIS SQS/F483

TAC 2 500 ([1])

([1]) Denna TAC ska tillämpas under perioden 1 december 2007–30 november 2008.

▼B

BILAGA IF

SYDÖSTRA ATLANTEN

SEAFO-området

Dessa totala tillåtna fångstmängder har inte tilldelats SEAFO-medlemmarna och gemenskapens andel är således inte fastställd. Fångsterna övervakas av SEAFO:s sekretariat, som kommer att meddela när fisket måste upphöra på grund av att TAC har fiskats upp.

Art: Tandnoting *(Dissostichus eleginoides)*	**Zon:** SEAFO
TAC 260	

Art: Djuphavsrödkrabbor (*chaceon* spp.)	**Zon:** SEAFO-delsektion B1 (1)
TAC 200	

(1) I denna TAC ska det område som är öppet för fiske vara det som har
— Sin västra gräns på longitud 0ºO,
— Sin norra gräns på latitud 20ºS,
— Sin södra gräns på latitud 28ºS, och
— Sin östra gräns på den yttre gränsen för Namibias exklusiva ekonomiska zon.

Art: Djuphavsrödkrabbor (*Chaceon* spp.)	**Zon:** SEAFO, utom delsektion B1
TAC 200	

▼B

BILAGA II

BILAGA IIA

FISKEANSTRÄNGNING FÖR FARTYG I SAMBAND MED ÅTGÄRDER FÖR ÅTERHÄMTNING AV VISSA BESTÅND I ICES-OMRÅDENA IIIa, IV, VIa, VIId OCH I EG-VATTEN I ICES-OMRÅDE IIa

ALLMÄNNA BESTÄMMELSER

1. **Tillämpningsområde**

De villkor som fastställs i denna bilaga ska tillämpas på gemenskapsfartyg med en total längd på minst 10 meter, som har något av de redskap som anges i punkt 4 ombord och som vistas i ICES-områdena IIIa, IV, VIa, VIIa, VIId och EG-vatten i ICES-område IIa. I denna bilaga avses med förvaltningsperiod 2008 perioden 1 februari 2008–31 januari 2009.

2. **Definitioner av geografiska områden**

2.1 I denna bilaga gäller följande definitioner av geografiska områden:

a) Kattegatt.

b) i) Skagerrak.

ii) Den del av ICES-område IIIa som inte omfattas av Skagerrak och Kattegatt. ICES-område IV och EG-vatten i ICES-område IIa.

iii) ICES-område VIId.

c) ICES-område VIIa.

d) ICES-område VIa.

2.2 För fartyg som enligt anmälan till kommissionen utrustats med fartygsövervakningssystem enligt artiklarna 5 och 6 i förordning (EG) nr 2244/2003 gäller följande definition för ICES-område VIa:

ICES-område VIa utom den del av ICES-område VIa som ligger väster om en linje som i angiven ordning förbinder följande positioner enligt koordinatsystemet WGS84:

60°00′N, 04°00′V

59°45′N, 05°00′V

59°30′N, 06°00′V

59°00′N, 07°00′V

58°30′N, 08°00′V

58°00′N, 08°00′V

58°00′N, 08°30′V

56°00′N, 08°30′V

56°00′N, 09°00′V

55°00′N, 09°00′V

55°00′N, 10°00′V

54°30′N, 10°00′V

3. **Definition av dagar i ett område**

I denna bilaga avses med dag i ett område varje kontinuerlig 24-timmarsperiod (eller del av denna) under vilken ett fartyg vistas i de geografiska områden som definieras i punkt 2.1 och inte befinner sig i hamn. Den tidpunkt från och med vilken den kontinuerliga perioden ska mätas ska fastställas av den medlemsstat vars flagg det berörda fartyget för.

4. **Fiskeredskap**

4.1 I denna bilaga delas fiskeredskap in i följande grupper:

▼B

a) Trålar, snurrevadar och liknande redskap, utom bomtrålar, med en maskstorlek på

i) 16 mm eller större, men mindre än 32 mm,

ii) 70 mm eller större, men mindre än 90 mm,

iii) 90 mm eller större, men mindre än 100 mm,

iv) 100 mm eller större, men mindre än 120 mm,

v) 120 mm eller större.

b) Bomtrålar med en maskstorlek på

i) 80 mm eller större, men mindre än 90 mm,

ii) 90 mm eller större, men mindre än 100 mm,

iii) 100 mm eller större, men mindre än 120 mm,

iv) 120 mm eller större.

c) Nät, insnärjningsnät, utom grimgarn, med en maskstorlek på

i) mindre än 110 mm,

ii) 110 mm eller större, men mindre än 150 mm,

iii) 150 mm eller större, men mindre än 220 mm,

iv) 220 mm eller större.

d) Grimgarn.

e) Långrevar.

4.2 I denna bilaga och avseende de geografiska områden som anges i punkt 2.1 och de grupper av fiskeredskap som anges i punkt 4.1 fastställs följande överföringsgrupper:

a) Grupper av fiskeredskap enligt 4.1 a i oavsett område.

b) Grupper av fiskeredskap enligt 4.1 a ii oavsett område och 4.1 a iii i den del av ICES-område IIIa som inte omfattas av Skagerrak och Kattegatt, ICES-områdena IV, VIa, VIIa, VIId samt i EG-vatten i område IIa.

c) Grupper av fiskeredskap enligt 4.1 a iii i Skagerrak och Kattegatt, 4.1 a iv och 4.1 a v oavsett område.

d) Grupper av fiskeredskap enligt 4.1 b i, 4.1 b ii, 4.1 b iii och 4.1 b iv oavsett område.

e) Grupper av fiskeredskap enligt 4.1 c i, 4.1 c ii, 4.1 c iii, 4.1 c iv och 4.1 d oavsett område.

f) Grupper av fiskeredskap 4.1 e oavsett område.

GENOMFÖRANDE AV FISKEANSTRÄNGNINGSBEGRÄNSNINGAR

5. **Fartyg som berörs av begränsningar av fiskeansträngningen**

5.1 Fartyg som använder fiskeredskap enligt punkt 4.1 i de områden som avses i punkt 2 ska inneha ett särskilt fisketillstånd som utfärdats enligt artikel 7 i förordning (EG) nr 1627/94.

5.2 En medlemsstat får inte tillåta att ett fartyg som för dess flagg fiskar med ett redskap tillhörande någon av de grupper av fiskeredskap som anges i punkt 4.1 i något av de geografiska områden som anges i punkt 2.1 om fartyget inte kan visa att det under 2001, 2002, 2003, 2004, 2005, 2006 eller 2007 bedrev sådan fiskeverksamhet i området (hit räknas inte fiskeverksamhet till följd av överföring av dagar mellan fiskefartyg), såvida den inte kan garantera att fiske med motsvarande kapacitet, mätt i kilowatt, förhindras i det geografiska området i fråga.

5.3 Ett fartyg som registrerats som användare av ett redskap tillhörande någon av de grupper av fiskeredskap som anges i punkt 4.1 kan dock få tillåtelse att använda vilket annat redskap som helst, förutsatt att det antal dagar som gäller för det andra redskapet är minst lika med det antal dagar som gäller för det första redskapet.

▼B

5.4 Genom undantag från punkt 5.3 kan ett fartyg få tillstånd att använda redskap som hör till grupperna från punkt 4.1 a iv och 4.1 a v, förutsatt att det särskilda villkor som fastställs i 8.3 c är uppfyllt.

5.5 Om en medlemsstat saknar kvoter i ett geografiskt område som anges i punkt 2.1 ska ett fartyg som för dess flagg inte tillåtas fiska i det området med ett redskap tillhörande någon av de grupper av fiskeredskap som anges i punkt 4.1, såvida fartyget inte har tilldelats en kvot efter en överföring som medgetts enligt artikel 20.5 i förordning (EC) nr 2371/2002 ►C1 och har tilldelats dagar till sjöss enligt punkt 15 eller 16 i den här bilagan. ◄

6. **Verksamhetsbegränsningar**

Varje medlemsstat ska se till att fiskefartyg som för dess flagg och är registrerade i gemenskapen samt ombord medför någon av de grupper av fiskeredskap som avses i punkt 4.1, vistas i ett geografiskt område som anges i punkt 2.1 under högst det antal dagar som anges i punkt 8.

7. **Undantag**

Dagar då ett fartyg vistats i ett område men inte kunnat fiska på grund av att det bistått ett annat fartyg i en nödsituation eller transporterat en skadad person för akut sjukvård, ska av medlemsstaten inte avräknas de dagar i ett område som tilldelats ett fartyg som för dess flagg enligt den här bilagan. Medlemsstaten ska inom en månad efter beslut som fattats på denna grundval lämna en motivering till kommissionen tillsammans med belägg för nödsituationen från de behöriga myndigheterna.

ANTAL DAGAR SOM FISKEFARTYG FÅR VARA UTE UR HAMN

8. **Maximalt antal dagar**

8.1 Det maximala antal dagar till sjöss för vilka en medlemsstat under förvaltningsperioden 2008 kan ge ett fartyg tillstånd att vistas i något av de geografiska områden som anges i punkt 2.1 och ombord medföra något av de fiskeredskap som anges i punkt 4.1 ombord redovisas i tabell I.

8.2 Vid fiske i Kattegatt ska en dag i området under perioden den 1 februari 2008-den 30 april 2008 räknas som 2,5 dagar.

8.3 Vid fastställandet av det maximala antal dagar till sjöss under vilka flaggstaten kan ge ett fartyg tillstånd att vistas inom något av de geografiska områden som avses i punkt 2.1 i denna bilaga ska, enligt tabell I, följande särskilda villkor gälla under förvaltningsperioden 2008:

a) Fartyget ska uppfylla villkoren i tillägg 1.

b) Fartyget ska uppfylla villkoren i tillägg 2 till bilaga III och den fångst som förvaras ombord ska registreras som levande vikt i gemenskapens loggbok och bestå av mindre än 5 % torsk och mer än 70 % havskräfta.

c) Fångst som förvaras ombord ska bestå av mindre än 5 % torsk.

d) Fångst som förvaras ombord ska bestå av mindre än 5 % torsk, tunga och rödspätta.

e) Fångst som förvaras ombord ska bestå av mindre än 5 % torsk och mer än 60 % rödspätta.

f) Fångst som förvaras ombord ska bestå av mindre än 5 % torsk och mer än 5 % piggvar och sjurygg.

g) Fartyget ska vara utrustat med ett grimgarn med en maskstorlek på högst 110 mm och får vara ute ur hamn högst 24 timmar åt gången.

h) Fartyget ska föra en medlemsstats flagg och vara registrerat i en medlemsstat som har utarbetat ett av kommissionen godkänt system med automatisk indragning av fiskelicenser vid överträdelser som görs av fartyg som uppfyller detta särskilda villkor. Om ett system för automatisk indragning som tidigare har godkänts av kommissionen fortsätter att gälla utan ändringar, behöver medlemsstaten bara underrätta kommissionen om att det godkända systemet för automatisk indragning av fiskelicenser kommer att fortsätta att tillämpas.

▼B

i) Fartyget måste ha vistats i området under åren 2003, 2004, 2005, 2006 eller 2007 och vara utrustat med fiskeredskap som tillhör de grupper som avses i punkt 4.1 b. Under 2008 ska den fångst som förvaras ombord under varje resa bestå av mindre än 5 % torsk. Under en förvaltningsperiod då fartyget tillämpar denna bestämmelse får fartyget inte vid någon tidpunkt ha andra fiskeredskap ombord än de som anges i punkterna 4.1 b iii eller 4.1 b iv.

j) Fartyget ska uppfylla villkoren i tillägg 2.

k) Under perioden maj–oktober ska fångst som förvaras ombord bestå av mindre än 5 % torsk och mer än 60 % rödspätta. Under månaderna maj till och med oktober ska minst 55 % av det maximala antal dagar som är tillgängliga enligt detta särskilda villkor gälla i området öster om 4°30′V.

l) Fartyget ska uppfylla villkoren i tillägg 3.

8.4 För att få fiska i något av de geografiska områden som definieras i punkt 2.1 i enlighet med de särskilda villkoren i punkt 8.3 c, d, e, f eller k, måste fartyget, eller det eller de fartyg som det har ersatt som använder liknande redskap och uppfyller ett av dessa särskilda villkor i enlighet med gemenskapslagstiftningen, förfoga över fångstuppgifter som visar att de fångster som förvaras ombord och registrerats som levande vikt i gemenskapens loggbok, under 2002 överensstämde med de villkor för fångstsammansättning som fastställs i nämnda särskilda villkor och för nämnda särskilda geografiska område.

Alternativt ska fartyget under varje fiskeresa under förvaltningsperioden 2008 iaktta den fångstsammansättning som fastställs i relevant särskilt villkor och ska delta i en plan med observatörer ombord som dess flaggmedlemsstat överlämnat till kommissionen för godkännande i enlighet med förfarandet i artikel 30.2 i förordning (EG) nr 2371/2002.

Observatörerna ska vara oberoende i förhållande till fartygets ägare och får inte ingå i besättningen.

8.5 Under förvaltningsperioden 2008 kan medlemsstaterna administrera den fiskeansträngning som de tilldelas enligt ett system med kilowattdagar. Genom systemet kan de tillåta sådana fartyg som berörs av någon av de kombinationer av redskapsgrupper och särskilda villkor som fastställs i tabell 1 att vistas i något av de geografiska områden som definieras i punkt 2.1 under ett maximalt antal dagar som skiljer sig från föreskrifterna i nämnda tabell, under förutsättning att det sammanlagda antalet kilowattdagar som får beviljas för en sådan kombination iakttas.

För en särskild kombination av geografiska områden, redskapsgrupper och särskilda villkor ska det sammanlagda antalet kilowattdagar vara summan av alla enskilda fiskeansträngningar som har tilldelats de fartyg som för den berörda medlemsstatens flagg och som uppfyller kraven för den särskilda kombinationen. Sådana enskilda fiskeansträngningar ska beräknas i kilowattdagar genom att maskinstyrkan för varje enskilt fartyg multipliceras med det antal dagar till sjöss som fartyget skulle ha rätt till enligt tabell I, om bestämmelserna i denna punkt inte tillämpades.

8.6 Den omfördelning av fiskedagar som avses i punkt 8.5 ska göras med tanke på ett mer effektivt utnyttjande av fiskemöjligheterna eller i syfte att främja fiskemetoder som leder till en minskning av de mängder som kastas överbord och minskad dödlighet både för ungfisk och vuxen fisk. Dessa metoder kan ha formen av fiskeplaner som utarbetas i samarbete med fiskeindustrin, i förekommande fall inbegripet

a) ett särskilt mål för att minska de torskmängder som kastas överbord till mindre än 10 % av torskfångsten,

b) realtidsstängning för ungfisk och lekmogna fiskhonor,

c) åtgärder för att undvika torsk,

d) testning av nya selektiva anordningar,

e) tillräcklig övervakning genom observatörer, och

f) arrangemang för uppföljning.

8.7 En medlemsstat som önskar utnyttja bestämmelserna i punkt 8.5 ska lämna in en ansökan till kommissionen innehållande rapporter i elektroniskt format som för varje kombination av geografiska områden, red-

▼B

skapsgrupper och särskilda villkor enligt tabell I innehåller beräkningsunderlag baserade på följande:

a) En förteckning över de fartyg som har tillstånd att fiska, med uppgift om fartygens nummer i gemenskapens flottregister (CFR) och deras maskinstyrka:

b) Fångstuppgifterna för 2002 för dessa fartyg, med uppgift om fångstsammansättning enligt de särskilda villkoren i punkt 8.3 c, d, e, f eller k, om fartygen uppfyller kraven för dessa särskilda villkor och om de inte deltar i en plan med observatörer ombord enligt punkt 8.4.

c) Det antal dagar till sjöss under vilka varje fartyg ursprungligen skulle ha fått tillstånd att fiska enligt tabell I och det antal dagar till sjöss som varje fartyg skulle ha rätt till med tillämpning av punkt 8.5.

På grundval av denna beskrivning kan kommissionen sedan ge medlemsstaten tillåtelse att utnyttja bestämmelserna i punkt 8.5.

8.8 Under förvaltningsperioden 2008 får det maximala antal dagar till sjöss för vilka ett fartyg kan få flaggmedlemsstatens tillstånd att vistas inom en kombination av geografiska områden enligt punkt 2.1 inte vara större än det maximala antalet dagar som tilldelas för ett av de områden som ingår i kombinationen.

8.9 Varje dag i ett geografiskt område som anges i punkt 2.1 i denna bilaga ska också räknas av från det totala antal dagars vistelse i det område som anges i punkt 1 i bilaga IIC för ett fartyg som är verksamt med samma redskap enligt definitionen i punkt 4.1 i denna bilaga och punkt 3 i bilaga IIC.

8.10 Om ett fartyg under en fiskeresa tar sig från ett geografiskt område som anges i punkt 2 till ett annat ska den dagen räknas av för det område där fartyget befunnit sig under den större delen av dagen.

9. **Förvaltningsperioder**

9.1 En medlemsstat kan dela in dagarna i ett område i tabell I i förvaltningsperioder som varar en eller flera kalendermånader.

9.2 Den berörda medlemsstaten ska själv fastställa det antal dagar under en förvaltningsperiod som ett fartyg får vistas i något av de geografiska områden som anges i punkt 2.1.

9.3 Ett fartyg som under en och samma förvaltningsperiod har förbrukat det antal dagar som det har beviljats för att vistas inom området ska stanna i hamn eller utanför de geografiska områden som anges i punkt 2.1 under återstoden av förvaltningsperioden, såvida inte endast sådana oreglerade redskap som anges i punkt 19 används.

10. **Tilldelning av ytterligare dagar för definitivt upphörande med fiske**

10.1 Kommissionen får bevilja medlemsstaterna ytterligare ett antal dagar till sjöss under vilka ett fartyg av sin flaggmedlemsstat kan få tillstånd att vistas inom något av de geografiska områden som definieras i punkt 2.1 med något av de redskap som definieras i punkt 4.1 ombord; utgångspunkten för detta ska vara de åtgärder för definitivt upphörande med fiske som har genomförts sedan den 1 januari 2002 antingen i enlighet med artikel 7 i rådets förordning (EG) nr 2792/1999 ([1]) eller till följd av andra omständigheter som vederbörligen motiverats av medlemsstaterna.

Den ansträngning mätt i kilowattdagar som under 2001 förbrukades av de avvecklade fartyg som använde redskapen i fråga i det berörda geografiska området ska divideras med den ansträngning som förbrukades av alla fartyg som använde det redskapet under 2001.

Det ytterligare antalet dagar till sjöss ska sedan beräknas genom att den kvot som erhålls multipliceras med det antal dagar som skulle ha beviljats enligt tabell I. En eventuell del av dag som uppstår vid denna beräkning ska avrundas till närmaste hela dag.

([1]) Rådets förordning (EG) nr 2792/1999 av den 17 december 1999 om föreskrifter och villkor för gemenskapens strukturstöd inom fiskerisektorn (EGT L 337, 30.12.1999, s. 10). Förordningen upphävd genom förordning (EG) nr 1198/2006 (EUT L 223, 15.8.2006, s. 1).

▼B

Denna punkt ska inte tillämpas när ett fartyg har ersatts i enlighet med punkt 5.2 eller när avvecklingen redan har använts under tidigare år för att få ytterligare dagar till sjöss.

10.2 Medlemsstater som önskar utnyttja sådan tilldelning som avses i punkt 10.1 ska lämna in en ansökan till kommissionen innehållande rapporter i elektroniskt format som för varje kombination av geografiska områden, redskapsgrupper och särskilda villkor enligt tabell I innehåller beräkningsunderlag baserade på följande:

a) Förteckningar över avvecklade fartyg, med uppgift om fartygens nummer i gemenskapens flottregister (CFR) och deras maskinstyrka.

b) Fartygens fiskeansträngning under 2001, beräknad i dagar till sjöss per berörd kombination av geografiskt område, redskapsgrupp och, om så krävs, särskilt villkor.

10.3 På grundval av en sådan ansökan får kommissionen ändra det antal dagar som fastställs i punkt 8.1 för den medlemsstaten, i enlighet med förfarandet i artikel 30.2 i förordning (EG) nr 2371/2002.

10.4 Under förvaltningsperioden 2008 kan medlemsstaterna omfördela dessa ytterligare antal dagar till sjöss till alla fartyg som stannar kvar i flottan och som uppfyller kraven för den berörda kombinationen av geografiska områden, redskapsgrupper och särskilda villkor eller som uppfyller delar av dessa krav genom att, efter nödvändiga ändringar, tillämpa bestämmelserna i punkterna 8.5 och 8.7.

10.5 Alla ytterligare antal dagar som kommissionen redan tidigare tilldelat en medlemsstat för definitivt upphörande med fiske tilldelas även under 2008.

11. **Ändring av antalet dagar till sjöss vid inkonsekvenser i fiskemöjligheterna för rödspätta och tunga i det geografiska området 2.1 B**

11.1 Det antal dagar till sjöss som ett fartyg kan få tillstånd av sin flaggmedlemsstat att befinna sig i det geografiska område som fastställs i punkt 2.1 b och fiska efter rödspätta och tunga med någon av följande kombinationer av grupper av fiskeredskap och särskilda villkor får ändras av kommissionen i enlighet med förfarandet i artikel 30.2 i förordning (EG) nr 2371/2002, när en sådan ändring är nödvändig för att medlemsstaten ska kunna fånga sin kvot:

4.1 a iv/inget.

4.1 b i/inget.

4.1 b iii/inget.

4.1 b iv/inget.

►C1 4.1 d/8.3 g. ◄

11.2 Medlemsstater som önskar utnyttja en ändring enligt vad som fastställs i punkt 11.1 ska lämna in en ansökan till kommissionen, inklusive rapporter i elektroniskt format med läget den 31 juli 2008 beträffande deras kvotanvändning av rödspätta och tunga och fiskeansträngningarna för fartyg som för deras flagg.

12. **Tilldelning av ytterligare dagar för förbättrad observatörstäckning**

12.1 Kommissionen kan, på grundval av ett förbättrat program för observatörstäckning i partnerskap mellan forskare och fiskerinäring, tilldela medlemsstaterna tre ytterligare dagar mellan den 1 februari 2008 och den 31 januari 2009 då fartyg får vistas i området när det har någon av de redskapsgrupper som anges i punkt 4.1 ombord.

Sådana program ska särskilt inriktas på mängden fångst som kastas överbord och fångstsammansättningen samt gå utöver de krav på insamling av uppgifter som ställs i förordning (EG) nr 1543/2000 ([1]), förordning

([1]) Rådets förordning (EG) nr 1543/2000 av den 29 juni 2000 om upprättande av en gemenskapsram för insamling och förvaltning av uppgifter av grundläggande betydelse för den gemensamma fiskeripolitiken (EGT L 176, 15.7.2000, s. 1). Förordningen ändrad genom förordning (EG) nr 1343/2007 (EUT L 300, 17.11.2007, s. 24).

▼B

(EG) nr 1639/2001 ([1]) och förordning (EG) nr 1581/2004 ([2]) för minimiprogrammet och det utökade programmet.

Observatörerna ska vara oberoende i förhållande till fartygets ägare och får inte ingå i besättningen.

12.2 Medlemsstater som önskar utnyttja sådan tilldelning som avses i punkt 12.1 ska överlämna en beskrivning av sitt förbättrade program för observatörstäckning till kommissionen.

12.3 Kommissionen kan på grundval av denna beskrivning och efter samråd med vetenskapliga, tekniska och ekonomiska kommittén för fiskerinäringen (STECF) ändra det antal dagar som anges i punkt 8.1 för denna medlemsstat och för de fartyg, det område och det redskap som berörs av det förbättrade observatörsprogrammet, i enlighet med förfarandet i artikel 30.2 i förordning (EG) nr 2371/2002.

12.4 Om en medlemsstat önskar fortsätta att utan ändringar tillämpa ett program som redan tidigare har godkänts av kommissionen, ska medlemsstaten underrätta kommissionen om den fortsatta tillämpningen av det förbättrade observatörsprogrammet fyra veckor innan tillämpningsperioden för programmet inleds.

12.5 Kommissionen kan, på grundval av ett förstärkt datapilotprojekt, tilldela medlemsstaterna sex ytterligare dagar mellan den 1 februari 2008 och den 31 januari 2009 då ett fartyg får vistas i det område som anges i punkt 2.1 c när det har redskap som anges i punkterna 4.1 a iv och 4.1 a v ombord.

12.6 Kommissionen kan, på grundval av ett förstärkt datapilotprojekt, tilldela medlemsstaterna tolv ytterligare dagar mellan den 1 februari 2008 och den 31 januari 2009 då ett fartyg får vistas i det område som anges i punkt 2.1 c när det har redskap som anges i punkt 4.1 ombord, dock inte redskap som anges i punkterna 4.1 a iv och 4.1 a v.

12.7 Medlemsstater som önskar utnyttja tilldelningar som avses i punkterna 12.5 och 12.6 ska lägga fram en beskrivning av sitt förstärkta datapilotprojekt för kommissionen och detta ska gå utöver de befintliga kraven enligt gemenskapslagstiftningen. På grundval av denna beskrivning kan kommissionen sedan godkänna en medlemsstats förslag till ett förstärkt datapilotprojekt, i enlighet med förfarandet i artikel 30.2 i förordning (EG) nr 3271/2002.

12.8 Om en medlemsstat önskar fortsätta att utan ändringar tillämpa ett förstärkt datapilotprojekt som redan tidigare har godkänts av kommissionen, ska medlemsstaten underrätta kommissionen om den fortsatta tillämpningen av det förbättrade observatörsprogrammet fyra veckor innan tillämpningsperioden för programmet inleds.

12.9 Under förvaltningsperioden 2008 får kommissionen efter samråd med vetenskapliga, tekniska och ekonomiska kommittén för fiskerinäringen i enlighet med förfarandet i artikel 30.2 i förordning (EG) nr 2371/2002 ge en medlemsstat tillstånd att tilldela fartyg som för dess flagg och befinner sig inom något av de geografiska områden som fastställs i punkt 2 upp till tolv ytterligare dagar till sjöss när de ombord medför någon av de grupper av fiskeredskap som avses i punkt 4.1 endast om ägarna till dessa fartyg ansluter sig till en plan för minskning av de mängder som kastas överbord.

Planen ska i synnerhet fokusera på de mängder torsk som kastas överbord eller på andra arter med samma överbordkastningsproblem, t.ex.

([1]) Kommissionens förordning (EG) nr 1639/2001 av den 25 juli 2001 om upprättande av gemenskapens minimiprogram och utökade program för insamling av uppgifter om fiskerinäringen och om tillämpningsföreskrifter för rådets förordning (EG) nr 1543/2000 (EGT L 222, 17.8.2001, s. 53). Förordningen ändrad genom förordning (EG) nr 1581/2004 (EUT L 289, 10.9.2004, s. 6).

([2]) Kommissionens förordning (EG) nr 1581/2004 av den 27 augusti 2004 om upprättande av gemenskapens minimiprogram för insamling av uppgifter om fiskerinäringen och om tillämpningsföreskrifter för rådets förordning (EG) nr 1543/2000 (EUT L 289, 10.9.2004, s. 6).

▼B

rödspätta och tunga, för vilka det antas antingen en förvaltningsplan eller en återhämtningsplan, och ska omfatta

a) åtgärder avsedda att främja undvikande av ungfisk och lekande fisk av de berörda fiskarterna,

b) testning och genomförande av tekniska åtgärder för att förbättra selektiviteten för dessa arter,

c) ökad observation av den berörda fiskeflottan,

d) arrangemang för regelbundet överlämnande av data till kommissionen och för årlig övervakning av resultaten av planen.

12.10 Medlemsstater som önskar utnyttja de tilldelningar som avses i punkt 12.9 ska lägga fram en beskrivning av sin plan för att minska mängden fisk som kastas överbord för kommissionen samt förteckningen över de fiskefartyg som för dess flagg och som kommer att beröras av den planen.

12.11 Under förvaltningsperioden 2008 får en medlemsstat efter tillstånd från kommissionen och när ägarna av dessa fartyg deltar i det referensflottprogram för undvikande av torsk som avses i punkt 12.13 tilldela

a) 12 ytterligare dagar till sjöss till fartyg som för dess flagg och vistas inom det område som fastställs i punkt 2.1 b när de för med sig ombord någon av de grupper av fiskeredskap som avses i punkt 4.1, eller

b) 10 ytterligare dagar till sjöss till fartyg som för dess flagg och vistas inom det område som fastställs i punkt 2.1 d när de för med sig ombord någon av de grupper av fiskeredskap som avses i punkt 4.1.

Fartyg som deltar i ett referensflottprogram för undvikande av torsk ska uppnå ett visst mål för minskning av mängden torsk som kastas överbord till mindre än 10 % av torskfångsten. Ett referensflottprogram för undvikande av torsk ska vara föremål för observation till minst 10 %.

12.12 De tilldelningar av dagar till sjöss som avses i punkt 12.11 får tilldelas utöver de tilldelningar som avses i punkt 12.9.

12.13 Medlemsstater som önskar utnyttja de tilldelningar som avses i punkt 12.11 ska lägga fram en beskrivning av sitt flottreferensprogram för undvikande av torsk för kommissionen samt en förteckning över de fiskefartyg som för dess flagg och som kommer att beröras av programmet. Antalet fartyg som deltar i referensflottprogrammet för undvikande av torsk ska vara sådant att deras sammantagna kapacitet uttryckt i kW inte överstiger 10 % av den sammantagna kapaciteten i kW för alla fartyg som hör till samma redskapskategori.

12.14 På grundval av den beskrivning och den förteckning som avses i punkt 12.13 och efter samråd med vetenskapliga, tekniska och ekonomiska kommittén för fiskerinäringen i enlighet med förfarandet i artikel 30.2 i förordning (EG) nr 2371/2002 ge en medlemsstat tillstånd att tillämpa bestämmelserna i punkt 12.11.

13. **Särskilda villkor för tilldelningen av dagar**

13.1 I det särskilda fisketillstånd som avses i punkt 5.1 för fartyg som omfattas av något av de särskilda villkor som förtecknas i punkt 8.3 ska dessa villkor anges.

13.2 Om ett fartyg tilldelas ett antal dagar därför att det uppfyller något av de särskilda villkor som anges i punkt 8.3 b, c, d, e, f, k eller i, ska de fångster som tas av detta fartyg och som sedan behålls ombord bestå av högst den procentandel av dessa arter som anges i nämnda punkter. Fartyget får inte omlasta fisk till ett annat fartyg. Om ett fartyg inte uppfyller ett eller flera av dessa villkor ska det med omedelbar verkan förlora rätten till de dagar som tilldelats på grundval av nämnda villkor.

▼B

14.

Tabell i

maximalt antal dagar som ett fartyg under 2008 får vistas i ett område, per fiskeredskap

			Område som anges i punkt					
Redskap enligt punkt 4.1	Särskilda villkor enligt punkt 8	Benämning ([1])	2.1 a Kattegatt	2.1 b i)– Skagerrak ►C1 (ii)– del av det ICES-område IIIa som inte omfattas av Skagerrak och Kattegatt; ICES-område IV och EG-vatten i områdena IIa, ◄ iii)– VIId			2.1 c VIIa	2.1 d VIa
				i)	ii)	iii)		
a i		Trålar eller snurrevadar, maskstorlek ≥ 16 och < 32 mm	228	228 ([2])			228	228
a ii		Trålar eller snurrevadar, maskstorlek ≥ 70 och < 90 mm	ej relevant	ej relevant	184	199	184	204
a iii		Trålar eller snurrevadar, maskstorlek ≥ 90 och < 100 mm	71	86	188		227	227
a iv		Trålar eller snurrevadar, maskstorlek ≥100 och <120 mm	103	86			86	69
a v		Trålar eller snurrevadar, maskstorlek ≥120 mm	103	86			114	70
a iii	8.3(a)	Trålar eller snurrevadar, maskstorlek ≥ 90 och < 100 mm, med ett fönster med 120 mm fyrkantsmaskor (tillägg 1)	126	126	227		227	227
a iv	8.3(a)	Trålar eller snurrevadar, maskstorlek ≥ 100 och < 120 mm, med ett fönster med 120 mm fyrkantsmaskor (tillägg 1)	137	137	103		114	91
a v	8.3(a)	Trålar eller snurrevadar, maskstorlek ≥ 120 mm, med ett fönster med 120 mm fyrkantsmaskor (tillägg 1)	137	137	103		114	91
a v	8.3(j)	Trålar eller snurrevadar, maskstorlek ≥ 120 mm, med ett fönster med 140 mm fyrkantsmaskor (tillägg 2)	149	149	115		126	103
a ii	8.3(b)	Trålar eller snurrevadar, maskstorlek ≥ 70 och < 90 mm som uppfyller villkoren i tillägg 2 till bilaga III	Obegr.	Obegr.			Obegr.	Obegr.
a ii	8.3(c)	Trålar eller snurrevadar, maskstorlek ≥ 70 och < 90 mm; enligt fångstuppgifterna mindre än 5 % torsk	ej relevant	ej relevant	215	227	204	227

▼B

			Område som anges i punkt					
Redskap enligt punkt 4.1	Särskilda villkor enligt punkt 8	Benämning [1]	2.1 a Kattegatt	2.1 b i)– Skagerrak ►C1 (ii)– del av det ICES-område IIIa som inte omfattas av Skagerrak och Kattegatt; ICES-område IV och EG-vatten i områdena IIa, ◄ iii)– VIId			2.1 c VIIa	2.1 d VIa
				i)	ii)	iii)		
a iii	8.3(l)	Trålar eller snurrevadar, maskstorlek ≥ 90 och < 100 mm som uppfyller villkoren i tillägg 3	132	132	238		238	238
a iv	8.3(c)	Trålar eller snurrevadar, maskstorlek ≥ 100 och < 120 mm; enligt fångstuppgifterna mindre än 5 % torsk	148	148			148	148
a v	8.3(c)	Trålar eller snurrevadar, maskstorlek ≥ 120 mm; enligt fångstuppgifterna mindre än 5 % torsk	160	160			160	160
a iv	8.3(k)	Trålar eller snurrevadar, maskstorlek ≥ 100 och < 120 mm; enligt fångstuppgifterna mindre än 5 % torsk och mer än 60 % rödspätta	ej relevant	ej relevant			166	ej relevant
a v	8.3(k)	Trålar eller snurrevadar, maskstorlek ≥ 120 mm; enligt fångstuppgifterna mindre än 5 % torsk och mer än 60 % rödspätta	ej relevant	ej relevant			178	ej relevant
a v	8.3(h)	Trålar eller snurrevadar, maskstorlek ≥ 120 mm och som omfattas av ett system med automatisk indragning av fiskelicenser	115	115			126	103
a ii	8.3(d)	Trålar eller snurrevadar, maskstorlek ≥ 70 och < 90 mm; enligt fångstuppgifterna mindre än 5 % torsk, tunga och rödspätta	280	280			280	252
a iii	8.3(d)	Trålar eller snurrevadar, maskstorlek ≥ 90 och < 100 mm; enligt fångstuppgifterna mindre än 5 % torsk, tunga och rödspätta	Obegr.	Obegr.	280		280	280
a iv	8.3(d)	Trålar eller snurrevadar, maskstorlek ≥ 100 och < 120 mm; enligt fångstuppgifterna mindre än 5 % torsk, tunga och rödspätta	Obegr.	Obegr.			276	276
a v	8.3(d)	Trålar eller snurrevadar, maskstorlek < 120 mm; enligt fångstuppgifterna mindre än 5 % torsk, tunga och rödspätta	Obegr.	Obegr.			Obegr.	279

▼B

			Område som anges i punkt					
Redskap enligt punkt 4.1	Särskilda villkor enligt punkt 8	Benämning (1)	2.1 a Kattegatt	2.1 b i)– Skagerrak ►C1 (ii)– del av det ICES-område IIIa som inte omfattas av Skagerrak och Kattegatt; ICES-område IV och EG-vatten i områdena IIa, ◄ iii)– VIId			2.1 c VIIa	2.1 d VIa
				i)	ii)	iii)		
a v	8.3(h) 8.3(j)	Trålar eller snurrevadar, maskstorlek > 120 mm, med ett fönster med 140 mm fyrkantsmaskor (tillägg 2) och som omfattas av ett system med automatisk indragning av fiskelicenser	ej relevant	ej relevant	127		138	115
b i		Bomtrålar med en maskstorlek på ≥ 80 och < 90 mm	ej relevant	119 (2)		Obegr.	132	143 (2)
b ii		Bomtrålar med en maskstorlek på ≥ 90 och < 100 mm	ej relevant	143 (2)		Obegr.	143	143 (2)
b iii		Bomtrålar med en maskstorlek på ≥ 100 och < 120 mm	ej relevant	129		Obegr.	143	143
b iv		Bomtrålar, maskstorlek ≥ 120 mm	ej relevant	129		Obegr.	143	143
b iii	8.3(c)	Bomtrålar, maskstorlek ≥ 100 och < 120 mm; enligt fångstuppgifterna mindre än 5 % torsk	ej relevant	155		Obegr.	155	155
b iii	8.3(i)	Bomtrålar, maskstorlek ≥ 100 och < 120mm för fartyg som har använt bomtrålar under 2003, 2004, 2005 eller 2006	ej relevant	155		Obegr.	155	155
b iv	8.3(c)	Bomtrålar, maskstorlek ≥ 120 mm; enligt fångstuppgifterna mindre än 5 % torsk	ej relevant	155		Obegr.	155	155
b iv	8.3(i)	Bomtrålar, maskstorlek ≥ 120 mm för fartyg som har använt bomtrålar under 2003, 2004, 2005 eller2006	ej relevant	155		Obegr.	155	155
b iv	8.3(e)	Bomtrålar, maskstorlek ≥ 120 mm, enligt fångstuppgifterna mindre än 5 % torsk och mer än 60 % rödspätta	ej relevant	155		Obegr.	155	155
c i		Nät och insnärjningsnät, maskstorlek < 110 mm	140	140			140	140
c ii		Nät och insnärjningsnät, maskstorlek ≥ 110 mm och < 150 mm	140	126			140	140
c iii		Nät och insnärjningsnät, maskstorlek ≥ 150 mm och < 220 mm	140	117			115	140

▼B

			Område som anges i punkt					
Redskap enligt punkt 4.1	Särskilda villkor enligt punkt 8	Benämning ([1])	2.1 a Kattegatt	2.1 b i)– Skagerrak ►C1 (ii)– del av det ICES-område IIIa som inte omfattas av Skagerrak och Kattegatt; ICES-område IV och EG-vatten i områdena IIa, ◄ iii)– VIId			2.1 c VIIa	2.1 d VIa
				i)	ii)	iii)		
c iv		Nät och insnärjningsnät, maskstorlek ≥ 220 mm	140	140			140	140
d		Grimgarn	140	140			140	140
c iii	8.3(f)	Nät och insnärjningsnät, maskstorlek ≥ 220 mm; enligt fångstuppgifterna mindre än 5 % torsk och mer än 5 % piggvar och sjurygg	162	140	162	140	140	140
d	8.3(g)	Grimgarn, maskstorlek < 110 mm. Fartyget får inte vara ute ur hamn mer än 24 timmar.	140	140	185 ([3])		140	140
e		Långrevar	173	173			173	173

([1]) Endast benämningarna i punkterna 4.1 och 8.3 används.
([2]) Avdelning V i förordning (EG) nr 850/98 ska tillämpas om det finns restriktioner.
([3]) För medlemsstater vars kvoter är mindre än 5 % av gemenskapens andel av TCA för både rödspetta och tunga ska antalet dagar till sjöss vara 205.

UTBYTE AV FISKEANSTRÄNGNINGSTILLDELNINGAR

15. **Överföring av dagar mellan fiskefartyg som för en medlemsstats flagg**

15.1 En medlemsstat får tillåta ett fiskefartyg som för dess flagg att överföra sådana dagar i ett geografiskt område enligt punkt 2.1 som det tilldelats, till ett annat fartyg som för dess flagg, på villkor att produkten av de dagar som ett fartyg erhåller och dess maskinstyrka i kilowatt (kilowattdagar) är lika med eller mindre än produkten av det antal dagar som överförts av det givande fartyget och samma fartygs maskinstyrka i kilowatt. Uppgifterna om fartygens maskinstyrka i kilowatt ska vara de som finns i registret över gemenskapens fiskefartyg.

15.2 Det totala antalet dagar i ett område som överförts enligt punkt 15.1 multiplicerat med maskinstyrkan i kilowatt hos det fartyg som bidrar med dagar får inte vara högre än det årliga genomsnittet dagar som dokumenterats för det givande fartyget, med undantag för överföringar från andra fartyg i det området enligt gemenskapens loggbok för åren 2001, 2002, 2003, 2004 och 2005, multiplicerat med fartygets maskinstyrka i kilowatt. När ett givande fartyg tillämpar den definition av området väster om Skottland som anges i punkt 2.2 ska fångstredovisningen beräknas på grundval av denna definition av området.

Vid tillämpning av denna punkt ska det mottagande fartyget anses använda sina egna tilldelade dagar före eventuella dagar som överförs till det. Överförda dagar som används av det mottagande fartyget räknas av mot fångstredovisningen för det fartyg som bidrar med dagar.

15.3 Överföring av dagar enligt punkt 15.1 ska endast vara tillåten mellan fartyg som fiskar med redskap ur samma överföringsgrupp enligt punkt 4.2 och under samma förvaltningsperiod. En medlemsstat får tillåta en överföring av dagar när ett givande fartyg med fiskelicens har upphört med verksamheten.

15.4 Överföring av dagar är endast tillåtet för fartyg som tilldelats fiskedagar utan de särskilda villkor som anges i punkt 8.3.

▼B

Genom undantag från denna punkt får dock fartyg som tilldelats fiskedagar på det särskilda villkor som anges i punkt 8.3 h överföra dagar om det villkoret inte kombineras med något annat särskilt villkor i punkt 8.3.

15.5 På begäran av kommissionen ska medlemsstaterna lämna information om de överföringar som har gjorts. I syfte att göra denna information tillgänglig för kommissionen får ett detaljerat kalkylarksformat fastställas i enlighet med förfarandet i artikel 30.2 i förordning (EG) nr 2371/2002.

16. **Överföring av dagar mellan fiskefartyg som för olika medlemsstaters flagg**

Medlemsstater får tillåta överföring av dagar i ett område mellan fiskefartyg som för deras flagg, under förutsättning att de villkor som anges i punkterna 5.2, 5.5, 7 och 15 gäller och att överföringen avser en och samma förvaltningsperiod och ett och samma område. Medlemsstater som beslutar sig för att tillåta sådan överföring ska, innan överföringen äger rum lämna uppgifter till kommissionen om antal överförda dagar, fiskeansträngning och i förekommande fall därtill hörande kvoter.

ANVÄNDNING AV FISKEREDSKAP

17. **Anmälan av fiskeredskap**

Före den första dagen i varje förvaltningsperiod ska fartygets befälhavare eller dennes ombud informera flaggmedlemsstatens myndigheter om vilket eller vilka redskap man avser att använda under den kommande förvaltningsperioden. Innan myndigheterna har fått denna information får fartyget inte fiska inom de geografiska områden som anges i punkt 2.1 med något av de fiskeredskap som anges i punkt 4.1.

18. **Användning av mer än en grupp av fiskeredskap**

18.1 Ett fartyg får använda redskap ur mer än en grupp av fiskeredskap enligt punkt 4.1 under en förvaltningsperiod.

18.2 Så snart ett fartygs befälhavare eller dennes ombud anmäler att man kommer att använda mer än ett fiskeredskap kan fartyget när det så önskar använda ett av de anmälda redskapen, under förutsättning att det totala antalet dagar under vilka man sedan årets början fiskat med något av redskapen

a) inte överstiger det totala antalet tillgängliga dagar under året, dvs. det aritmetiska medelvärdet av de dagar som fartyget kan beviljas för varje redskap i enlighet med tabell I, avrundat till närmaste hela dag, och

b) inte överstiger det antal dagar som skulle ha tilldelats i enlighet med tabell I om enbart det redskapet använts.

18.3 Om det för ett av de anmälda redskapen inte har fastställts någon begränsning av antalet dagar, ska det sammanlagda antalet tillgängliga dagar under året för det redskapet fortsätta att vara obegränsat.

18.4 Om en medlemsstat väljer att dela upp dagarna i förvaltningsperioder i enlighet med punkt 9 ska villkoren i punkterna 18.2, 18.3 och 18.4, efter nödvändiga ändringar, gälla för varje förvaltningsperiod.

18.5 Alternativet att använda mer än ett redskap ska endast tillåtas om följande kompletterande övervakningsarrangemang uppfylls:

a) Under en och samma fiskeresa får fiskefartyget endast medföra ombord eller använda en av de redskapsgrupper som anges i punkt 4.1, utom i det fall som föreskrivs i punkt 20.2.

b) Före varje resa ska fartygets befälhavare, eller dennes ombud, varsko de behöriga myndigheterna om vilket slags fiskeredskap som kommer att tas med ombord eller användas, om typen av fiskeredskap har ändrats från föregående fiskeresa.

18.6 De behöriga myndigheterna ska utföra inspektion och övervakning till sjöss och i hamn i syfte att kontrollera efterlevnaden av de båda ovannämnda kraven. Fartyg som inte uppfyller dessa krav ska omedelbart fråntas tillståndet att använda mer än en fiskeredskapsgrupp.

▼B

19. **Kombinerad användning av reglerade och oreglerade fiskeredskap**

För fartyg som vill kombinera ett eller flera av de fiskeredskap som anges i punkt 4.1 (reglerade redskap) med andra fiskeredskap som inte anges i punkt 4.1 (oreglerade redskap) gäller inga begränsningar när det gäller användningen av oreglerade redskap. Dessa fartyg måste på förhand anmäla när de önskar använda reglerade redskap. Om denna anmälan inte har gjorts får inte något av de fiskeredskap som anges i punkt 4.1 medföras ombord. Fartygen måste ha tillstånd och utrustning för det alternativa fisket med oreglerade redskap.

20. **Förbud mot att ombord medföra mer än ett reglerat fiskeredskap**

20.1 Fartyg som vistas inom något av de geografiska områden som anges i punkt 2 och som har ett fiskeredskap som tillhör någon av de redskapsgrupper som anges i punkt 4.1 ombord, får inte samtidigt ha ett annat redskap tillhörande en annan redskapsgrupp enligt punkt 4.1 ombord.

20.2 Genom undantag från punkt 20.1 kan ett fartyg som fiskar i ett geografiskt område enligt punkt 2.1 ha fiskeredskap som tillhör olika redskapsgrupper ombord och använda dem under resan. I detta fall ska det antal dagar som fartyget vistas till sjöss under den resan räknas som fiske med redskap och särskilt villkor, för vilket det lägsta antalet dagar i enlighet med tabell I ska gälla.

VERKSAMHET SOM INTE ÄR KOPPLAD TILL FISKE SAMT GENOMSEGLING

21. **Verksamhet som inte är kopplad till fiske**

Under en och samma förvaltningsperiod får ett fartyg utföra verksamhet som inte är kopplad till fiske utan att den tiden ska avräknas de dagar den beviljats enligt punkt 8, förutsatt att fartyget först meddelar flaggmedlemsstaten sin avsikt att utföra denna verksamhet, verksamhetens art och att det under den ifrågavarande tiden avsäger sig sin fiskelicens. Sådana fartyg får under den tiden inte medföra fiskeredskap eller fisk ombord.

22. **Genomsegling**

Ett fartyg får segla genom området, förutsatt att det inte har tillstånd att bedriva fiske i området eller att det först har meddelat sina myndigheter sin avsikt att göra detta. När fartyget vistas i området ska eventuella fiskeredskap som medförs ombord vara surrade och undanstuvade enligt artikel 20.1 i förordning (EEG) nr 2847/93.

KONTROLL, INSPEKTION OCH ÖVERVAKNING

23. **Meddelanden om fiskeansträngning**

Genom undantag från artikel 9 i förordning (EG) nr 423/2004 ska fartyg utrustade med fartygsövervakningssystem i enlighet med artiklarna 5 och 6 i förordning (EG) nr 2244/2003 inte omfattas av bestämmelser om meddelanden i artikel 19 c i förordning (EEG) nr 2847/93.

KRAV I SAMBAND MED FARTYGSÖVERVAKNINGSSYSTEM

24. **Registrering av relevanta uppgifter**

Medlemsstaterna ska se till att följande uppgifter, som de mottar i enlighet med artikel 8, artikel 10.1 och artikel 11.1 i förordning (EG) nr 2244/2003, registreras i maskinläsbar form:

a) Varje ankomst till och avresa från hamn.

b) Varje inpassering i och utpassering ur havsområden som omfattas av särskilda regler när det gäller tillträde till vatten och resurser.

25. **Korskontroller**

Medlemsstaterna ska kontrollera inlämnandet av loggböcker och de relevanta uppgifter som registreras i loggboken med hjälp av VMS-upp-

▼B

gifter. Dessa korskontroller ska registreras och på begäran göras tillgängliga för kommissionen.

RAPPORTERINGSKRAV

26. **Insamling av relevanta uppgifter**

På grundval av de uppgifter som används för förvaltning av fiskedagar ute ur hamn och i de områden som förtecknas i den här bilagan, ska medlemsstaterna för varje kvartal samla in uppgifterna om total fiskeansträngning i de områden som anges i punkt 2.1 för släpredskap, fasta redskap och bottenlångrevar samt ansträngningen för de fartyg som använder olika typer av redskap i de områden som berörs av denna bilaga.

27. **Rapportering av relevanta uppgifter**

27.1 Medlemsstaterna ska på kommissionens begäran göra ett kalkylark med de uppgifter som avses i punkt 26 tillgängligt för kommissionen i det format som anges i tabellerna II och III och skicka det till den elektroniska adress som kommissionen meddelar medlemsstaterna

27.2 Ett nytt kalkylarksformat för att göra de uppgifter som avses i punkt 26 tillgängliga för kommissionen får antas i enlighet med förfarandet i artikel 30.2 i förordning (EG) nr 2371/2002.

Tabell II

Rapporteringsformat

Land	CFR	Yttre märkning	Förvaltningsperiodens löptid	Fiskeområde	Anmält/anmälda redskap				Särskilda villkor som gäller för anmält/anmälda redskap				Dagar för användning av anmält/anmälda redskap				Dagar då det anmälda redskapet/de anmälda redskapen använts				Överföring av dagar
					Nr 1	Nr 2	Nr 3	…	Nr 1	Nr 2	Nr 3	…	Nr 1	Nr 2	Nr 3	…	Nr 1	Nr 2	Nr 3	…	
(1)	(2)	(3)	(4)	(5)	(6)	(6)	(6)	(6)	(7)	(7)	(7)	(7)	(8)	(8)	(8)	(8)	(9)	(9)	(9)	(9)	(10)

Tabell III

Dataformat

Fältets namn	Maximalt antal tecken	Justering (*) V(änster)/H(öger)	Definition och anmärkningar
(1) Land	3	ej relevant	Medlemsstat (kod Alfa-3 ISO) där fartyget är registrerat för fiske enligt rådets förordning (EG) nr 2371/2002. När det gäller det givande fartyget är det alltid det rapporterande landet
(2) CFR	12	ej relevant	Nummer i gemenskapens flottregister Fiskefartygets eget identifikationsnummer. Medlemsstat (kod Alfa–3 ISO) följt av en identifikationskod (9 tecken). Koder med färre än nio tecken ska kompletteras med nollor till vänster.
(3) Yttre märkning	14	V	Enligt kommissionens förordning (EEG) nr 1381/87.
(4) Förvaltningsperiodens löptid	2	V	Förvaltningsperiodens längd i antal månader.
(5) Fiskeområde	1	V	Ange om fartyget har fiskat i område a, b, c eller d i punkt 2.1 i bilaga IIA.

▼B

Fältets namn	Maximalt antal tecken	Justering (*) V(änster)/H(öger)	Definition och anmärkningar
(6) Anmält/anmälda redskap	5	V	Anmälda redskapsgrupper enligt punkt 4.1 i bilaga IIA (t.ex. a i, a ii, a iii, a iv, a v, b i, b ii, biii, b iv, c i, c ii, c iii, d eller e).
(7) Särskilda villkor som gäller för anmält/anmälda redskap	2	V	Om särskilt villkor gäller, ange vilket av de särskilda villkoren a–l i punkt 8.3 i bilaga IIA som gäller.
(8) Dagar för användning av detta redskap	3	V	Antal dagar som fartyget enligt bilaga IIA har rätt till, för valt redskap och anmäld löptid för förvaltningsperiod.
(9) Dagar då anmält/anmälda redskap använts	3	V	Antal dagar som fartyget verkligen varit i området och använt det anmälda redskapet under den anmälda förvaltningsperioden i enlighet med bilaga IIA.
(10) Överföring av dagar	4	V	För överförda dagar ange ”– antal överförda dagar” och för erhållna dagar ange ”+ antal överförda dagar”

(*) Viktig information för överföring av uppgifter i ett format med fast längd.

▼B

Tillägg 1 till BILAGA IIA

En kopia av de särskilda tillstånd som avses i punkt 13.1 i denna bilaga ska förvaras ombord på fiskefartyget.

1. När fartyget har det särskilda fisketillståndet ska det medföra ombord och använda endast ett släpredskap med selektionsfönster enligt specifikationen i punkt 2 i detta tillägg. Redskapet ska godkännas av de nationella inspektörerna innan fisket inleds.

2. Selektionsfönster

2.1 Fönstret ska placeras i den raka delen med minst 80 öppna maskor runt omkretsen. Det ska placeras i den övre panelen. Det ska finnas högst två öppna diagonalmaskor mellan den bakre maskraden i fönstrets sida och den angränsande sömmen. Fönstret ska sluta högst 6 meter från bottenstroppen. Sammanfogningen ska ske enligt modellen två diagonalmaskor för varje kvadratisk maska när lyftets maskstorlek är lika med eller större än 120 mm, fem diagonalmaskor för två kvadratiska maskor när lyftets maskstorlek är lika med eller större än 100 mm men mindre än 120 mm och tre diagonalmaskor för varje kvadratisk maska när lyftets maskstorlek är lika med eller större än 90 mm men mindre än 100 mm.

2.2 Fönstret ska vara minst tre meter långt. Maskorna ska ha en öppning på minst 120 mm. Maskorna ska vara kvadratiska, dvs. fönsternätstyckets fyra sidor ska bestå av skurna maskor. Nätstycket ska fästas på så sätt att maskorna löper parallellt med och vinkelrätt mot lyftets längdriktning.

2.3 Nätstycket med kvadratiska maskor ska vara gjort av knutlöst enkeltrådigt garn. Fönstret ska vara infogat på ett sådant sätt att maskorna ständigt förblir helt öppna vid fiske. Fönstret får inte blockeras på något sätt, vare sig genom inre eller yttre anordningar.

▼B

Tillägg 2 till Bilaga IIA

En kopia av de särskilda tillstånd som avses i punkt 13.1 i denna bilaga ska förvaras ombord på fiskefartyget.

1. När fartyget har det särskilda fisketillståndet ska det medföra ombord och använda endast ett släpredskap med selektionsfönster enligt specifikationen i punkt 2 i detta tillägg. Redskapet ska godkännas av de nationella inspektörerna innan fisket inleds.

2. Selektionsfönster

2.1 Fönstret ska placeras i den raka delen med minst 80 öppna maskor runt omkretsen. Det ska placeras i den övre panelen. Det ska finnas högst två öppna diagonalmaskor mellan den bakre maskraden i fönstrets sida och den angränsande sömmen. Fönstret ska sluta högst 6 meter från bottenstroppen. Sammanfogningen ska ske enligt modellen fem diagonalmaskor för två kvadratiska maskor.

2.2 Fönstret ska vara minst tre meter långt. Maskorna ska ha en öppning på minst 140 mm. Maskorna ska vara kvadratiska, dvs. fönsternätstyckets fyra sidor ska bestå av skurna maskor. Nätstycket ska fästas på så sätt att maskorna löper parallellt med och vinkelrätt mot lyftets längdriktning.

2.3 Nätstycket med kvadratiska maskor ska vara gjort av knutlöst enkeltrådigt garn. Fönstret ska vara infogat på ett sådant sätt att maskorna ständigt förblir helt öppna vid fiske. Fönstret får inte blockeras på något sätt, vare sig genom inre eller yttre anordningar.

▼B

Tillägg 3 till Bilaga IIA

1. En kopia av de särskilda tillstånd som avses i punkt 13.1 i denna bilaga ska förvaras ombord på fiskefartyget.

2. När fartyget har det särskilda fisketillståndet ska det medföra ombord och använda endast ett släpredskap med selektionsfönster enligt specifikationen i punkt 3 i detta tillägg inplacerat i ett lyft med en maskstorlek lika med eller större än 95 mm och med minst 80 öppna maskor och högst 100 maskor runt omkretsen. Redskapet ska godkännas av de nationella inspektörerna innan fisket inleds.

3. Selektionsfönster

3.1 Fönstret ska placeras i den övre panelen. Det ska finnas högst två öppna diagonalmaskor mellan den bakre maskraden i fönstrets sida och den angränsande sömmen. Fönstret ska sluta högst 4 meter från bottenstroppen. Sammanfogningen ska ske enligt modellen tre diagonalmaskor för varje kvadratisk maska.

3.2 Fönstret ska vara minst fem meter långt. Maskorna ska ha en öppning på minst 120 mm. Maskorna ska vara kvadratiska, dvs. fönsternätstyckets fyra sidor ska bestå av skurna maskor. Nätstycket ska fästas på så sätt att maskorna löper parallellt med och vinkelrätt mot lyftets längdriktning.

3.3 Nätstycket med kvadratiska maskor ska vara gjort av knutlöst enkeltrådigt garn. Fönstret ska vara infogat på ett sådant sätt att maskorna ständigt förblir helt öppna vid fiske. Fönstret får inte blockeras på något sätt, vare sig genom inre eller yttre anordningar.

▼B

BILAGA IIB

FISKEANSTRÄNGNING FÖR FARTYG I SAMBAND MED ÅTGÄRDER FÖR ÅTERHÄMTNING AV VISSA BESTÅND AV SYDKUMMEL OCH HAVSKRÄFTA I ICES-OMRÅDENA VIIIc OCH IXa, UTOM CADIZBUKTEN

1. **Tillämpningsområde**

De villkor som fastställs i denna bilaga ska tillämpas på gemenskapsfartyg med en total längd på minst 10 m som ombord medför något av de redskap som definieras i punkt 3 och som vistas i områdena VIIIc och IXa, utom Cadizbukten. I denna bilaga avses med förvaltningsperioden 2008 perioden 1 februari 2008–31 januari 2009.

2. **Definition av dagar i området**

I denna bilaga avses med dag i ett område varje kontinuerlig 24-timmarsperiod (eller del av denna) under vilken ett fartyg vid någon tidpunkt vistas i ett geografiskt område som avses i punkt 1 och inte befinner sig i hamn. Den tidpunkt utifrån vilken den kontinuerliga perioden ska mätas ska fastställas av den medlemsstat vars flagg det berörda fartyget för.

3. **Fiskeredskap**

I denna bilaga delas fiskeredskap in i följande grupper:

— Trålar, snurrevadar och liknande redskap med en maskstorlek på 32 mm eller större och drivgarn med en maskstorlek på 60 mm eller större och bottenlångrevar.

GENOMFÖRANDE AV FISKEANSTRÄNGNINGSBEGRÄNSNINGAR

4. **Fartyg som berörs av begränsningar av fiskeansträngningen**

4.1 Fartyg som använder redskap som hör till den grupp av fiskeredskap som avses i punkt 3 i de områden som avses i punkt 1 ska inneha ett särskilt fisketillstånd som utfärdats enligt artikel 7 i förordning (EG) nr 1627/94.

4.2 En medlemsstat får inte tillåta att dess fartyg fiskar i området med något redskap tillhörande den grupp av fiskeredskap som anges i punkt 3 om fartyget inte kan visa att det under 2002, 2003, 2004, 2005, 2006 eller 2007 bedrev sådan fiskeverksamhet i området (hit räknas inte fiskeverksamhet till följd av överföring av dagar mellan fiskefartyg), såvida medlemsstaten inte kan garantera att fiske med motsvarande kapacitet, mätt i kilowatt, förhindras i det reglerade området.

4.3 Om en medlemsstat saknar kvoter i ett geografiskt område som anges i punkt 1 ska ett fartyg som för dess flagg inte tillåtas fiska i det området med ett redskap tillhörande den grupp av fiskeredskap som anges i punkt 3, såvida fartyget inte har tilldelats en kvot efter en överföring som medgetts enligt artikel 20.5 i förordning (EC) nr 2371/2002 ►C1 och har tilldelats dagar till sjöss enligt punkt 12 eller 13 i den här bilagan. ◄

5. **Verksamhetsbegränsningar**

Varje medlemsstat ska se till att fiskefartyg som för dess flagg och är registrerade i gemenskapen samt ombord medför redskap som hör till den grupp av fiskeredskap som anges i punkt 3, vistas i ett geografiskt område under högst det antal dagar som anges i punkt 7.

6. **Undantag**

Dagar då ett fartyg vistats i ett område men inte kunnat fiska på grund av att det bistått ett annat fartyg i en nödsituation eller transporterat en skadad person för akut sjukvård, ska av medlemsstaten inte avräknas de dagar i ett område som tilldelats ett fartyg som för dess flagg i enlighet med den här bilagan Medlemsstaten ska inom en månad efter beslut som fattats på denna grundval lämna en motivering till kommissionen tillsammans med belägg för nödsituationen från de behöriga myndigheterna.

▼B

ANTAL DAGAR I OMRÅDET SOM TILLDELAS FISKEFARTYG

7. **Maximalt antal dagar**

7.1 Det maximala antal dagar till sjöss för vilka en medlemsstat under förvaltningsperioden 2008 kan ge ett fartyg tillstånd att vistas i området och ha varje slags redskap som hör till den grupp av fiskeredskap som anges i punkt 3 ombord redovisas i tabell I.

7.2 Vid fastställandet av det maximala antal dagar till sjöss under vilka flaggmedlemsstaten i enlighet med tabell I kan ge ett fartyg tillstånd att vistas i området, ska följande särskilda villkor gälla under förvaltningsperioden 2008:

a) De totala landningar av kummel under åren 2001, 2002 och 2003 som har gjorts av fartyget, eller av det eller de fartyg som använder liknande redskap och som uppfyller detta särskilda villkor, efter nödvändiga ändringar, som det har ersatt i enlighet med gemenskapslagstiftningen, ska utgöra mindre än 5 ton enligt de landningar i levande vikt som registrerats i gemenskapens loggbok.

b) De totala landningar av havskräfta under åren 2001, 2002 och 2003 som har gjorts av fartyget, eller av det eller de fartyg som använder liknande redskap och som uppfyller detta särskilda villkor, efter nödvändiga ändringar, som det har ersatt i enlighet med gemenskapslagstiftningen, ska utgöra mindre än 2,5 ton enligt de landningar i levande vikt som registrerats i gemenskapens loggbok.

7.3 Under förvaltningsperioden 2008 kan medlemsstaterna administrera den fiskeansträngning som de tilldelas enligt ett system med kilowattdagar. Genom systemet kan de tillåta sådana fartyg som berörs av något redskap i gruppen av fiskeredskap och särskilda villkor som fastställs i tabell I att vistas i området under ett maximalt antal dagar som skiljer sig från antalet dagar enligt tabellen, under förutsättning att det sammanlagda antalet kilowattdagar som får beviljas för redskapsgruppen och enligt det aktuella särskilda villkoret iakttas.

Detta sammanlagda antal kilowattdagar ska vara summan av alla enskilda fiskeansträngningar som beviljats de fartyg som för den berörda medlemsstatens flagg och som uppfyller kraven för den grupp av fiskeredskap som avses i punkt 3 och det särskilda villkoret. Den enskilda fiskeansträngningen ska beräknas i kilowattdagar genom att maskinstyrkan för varje enskilt fartyg multipliceras med det antal dagar till sjöss som fartyget skulle ha rätt till enligt tabell I, om bestämmelserna i denna punkt inte tillämpades.

7.4 En medlemsstat som önskar utnyttja bestämmelserna i punkt 7.3 ska lämna in en ansökan till kommissionen innehållande rapporter i elektroniskt format som för gruppen av fiskeredskap samt det särskilda villkoret enligt tabell I innehåller beräkningsunderlag baserade på följande:

— Förteckningar över fartyg med tillstånd att fiska, med uppgift om fartygens nummer i gemenskapens flottregister (CFR) och deras maskinstyrka.

— Fångstuppgifter för 2001, 2002, och 2003 för fartygen, med uppgift om fångstsammansättning enligt särskilt villkor 7.2 a eller b, förutsatt att fartygen uppfyller kraven för dessa särskilda villkor.

— Det antal dagar till sjöss under vilka varje fartyg inledningsvis skulle ha fått tillstånd att fiska enligt tabell I och det antal dagar till sjöss som varje fartyg skulle ha rätt till med tillämpning av punkt 7.3.

På grundval denna beskrivning kan kommissionen sedan ge medlemsstaten tillåtelse att utnyttja bestämmelserna i punkt 7.3.

8. **Förvaltningsperioder**

8.1 Medlemsstaterna kan dela in dagarna i området i tabell I i förvaltningsperioder som varar en eller flera kalendermånader.

8.2 Den berörda medlemsstaten ska själv fastställa det antal dagar under en förvaltningsperiod som ett fartyg får vistas i området.

8.3 Under en och samma förvaltningsperiod får ett fartyg utföra verksamhet som inte är kopplad till fiske utan att den tiden därför avräknas de dagar den beviljats enligt punkt 7, förutsatt att fartyget först meddelar flaggmedlemsstaten sin avsikt att utföra denna verksamhet, verksamhetens art

▼B

och att det under den ifrågavarande tiden avsäger sig sin fiskelicens. Sådana fartyg får under den tiden inte medföra fiskeredskap eller fisk ombord.

9. **Tilldelning av ytterligare dagar för definitivt upphörande med fiske**

9.1. Kommissionen får bevilja medlemsstaterna ytterligare ett antal dagar till sjöss under vilka ett fartyg av sin flaggmedlemsstat kan få tillstånd att vistas inom det geografiska området med något redskap som hör till den grupp av fiskeredskap som avses i punkt 3 ombord; utgångspunkten för detta ska vara de åtgärder för definitivt upphörande med fiske som har genomförts sedan den 1 januari 2002 antingen i enlighet med artikel 7 i rådets förordning (EG) nr 2792/1999 eller till följd av andra omständigheter som vederbörligen motiverats av medlemsstaterna. Sådana fartyg som bevisligen definitivt har återkallats från området får också beaktas. Den ansträngning mätt i kilowattdagar som under 2003 förbrukades av återkallade fartyg som använde redskapen i fråga i det berörda området ska divideras med den ansträngning som förbrukades av alla fartyg som använde det redskapet under 2003.

Det ytterligare antalet dagar till sjöss ska sedan beräknas genom att den kvot som erhålls multipliceras med det antal dagar som skulle ha beviljats enligt tabell I. En eventuell del av dag som uppstår vid denna beräkning ska avrundas till närmaste hela dag.

Denna punkt ska inte tillämpas när ett fartyg har ersatts i enlighet med punkt 4.1 eller när återkallandet redan har använts under tidigare år för att få ytterligare dagar till sjöss.

9.2 Medlemsstater som önskar utnyttja sådan tilldelning som avses i punkt 9.1 ska lämna in en ansökan till kommissionen innehållande rapporter i elektroniskt format som för redskapsgruppen och det särskida villkoret enligt tabell I innehåller beräkningsunderlag baserade på följande:

— Förteckningar över återkallade fartyg, med uppgift om fartygens nummer i gemenskapens flottregister (CFR) och deras maskinstyrka.

— Fartygens fiskeansträngning under 2003, beräknad i dagar till sjöss enligt redskapsgrupp och, om nödvändigt, särskilt villkor.

9.3 På grundval av en sådan ansökan får kommissionen ändra det antal dagar som fastställs i punkt 7.1 för den medlemsstaten, i enlighet med förfarandet i artikel 30.2 i förordning (EC) nr 2371/2002.

9.4 Under förvaltningsperioden 2008 kan medlemsstaterna omfördela dessa ytterligare antal dagar till sjöss till alla fartyg som stannar kvar inom flottan och som uppfyller kraven redskap som hör till redskapsgruppen och det särskilda villkoret eller som uppfyller delar av dessa krav genom att, efter nödvändiga ändringar, tillämpa bestämmelserna i punkterna 7.3 och 7.4.

9.5 Alla ytterligare antal dagar som kommissionen redan tidigare tilldelat en medlemsstat för definitivt upphörande med fiske på grundval av tidigare definitioner av grupper av fiskeredskap ska bedömas på nytt på grundval av den grupp av fiskeredskap som fastställs i punkt 3. Alla ytterligare dagar som erhålls på detta sätt ska tilldelas även under 2008.

10. **Tilldelning av ytterligare dagar för förbättrad observatörstäckning**

10.1 Kommissionen kan, på grundval av ett förbättrat program för observatörstäckning i partnerskap mellan forskare och fiskerinäring, tilldela medlemsstaterna tre ytterligare dagar mellan den 1 februari 2008 och den 31 januari 2009 då ett fartyg får vistas i området när det har något redskap som hör till den redskapsgrupp som anges i punkt 3 ombord. Sådana program ska särskilt inriktas på mängden fångst som kastas överbord och fångstsammansättningen samt gå utöver de krav på insamling av uppgifter som ställs i förordning (EG) nr 1543/2000, förordning (EG) nr 1639/2001 och förordning (EG) nr 1581/2004 för minimiprogrammet och det utökade programmet.

Observatörerna ska vara oberoende i förhållande till fartygets ägare och får inte ingå i besättningen.

10.2 Medlemsstater som önskar utnyttja sådan tilldelning som avses i punkt 10.1 ska överlämna en beskrivning av sitt förbättrade program för observatörstäckning till kommissionen.

▼B

10.3 Kommissionen får på grundval av denna beskrivning och efter samråd med vetenskapliga, tekniska och ekonomiska kommittén för fiskerinäringen (STECF) ändra det antal dagar som anges i punkt 7.1 för denna medlemsstat och för de fartyg, det område och det redskap som berörs av det förbättrade observatörsprogrammet, i enlighet med förfarandet i artikel 30.2 i förordning (EG) nr 2371/2002.

10.4 Om en medlemsstat önskar fortsätta att utan ändringar tillämpa ett program som redan tidigare har godkänts av kommissionen, ska medlemsstaten underrätta kommissionen om den fortsatta tillämpningen av det förbättrade observatörsprogrammet fyra veckor innan tillämpningsperioden för programmet inleds.

11. **Särskilda villkor för tilldelningen av dagar**

11.1 Om ett fartyg har fått ett obegränsat antal dagar därför att det uppfyller de särskilda villkoren i punkt 7.2 a och 7.2 b får det fartygets landningar under 2008 inte överstiga 5 ton kummel i levande vikt och 2,5 ton havskräfta i levande vikt.

11.2 Fartyget får inte till havs omlasta fisk till ett annat fartyg.

11.3 Om ett fartyg inte uppfyller ett eller flera av dessa villkor ska det med omedelbar verkan förlora rätten till de dagar som tilldelats på grundval av nämnda villkor.

Tabell I

Maximalt antal dagar som ett fartyg får vistas i området per år och fiskeredskap

Redskap enligt punkt 3	Särskilda villkor enligt punkt 7	Benämning Endast de definitioner av redskapsgrupper som anges i punkt 3 och av de särskilda villkor som anges i punkt 7 ska användas.	Maximalt antal dagar
3		Bottentrålar, maskstorlek ≥ 32 mm, drivgarn, maskstorlek ≥ 60 mm och bottenlångrevar	194
3	7.2(a) and 7.2(b)	Bottentrålar, maskstorlek ≥ 32 mm, drivgarn, maskstorlek ≥ 60 mm och bottenlångrevar	Obegränsat

UTBYTE AV FISKEANSTRÄNGNINGSTILLDELNINGAR

12. **Överföring av dagar mellan fartyg som för en medlemsstats flagg**

12.1 En medlemsstat får tillåta ett fiskefartyg som för dess flagg att överföra det antal dagar i ett område som det tilldelats till ett annat fartyg som för dess flagg, på villkor att produkten av de dagar som ett fartyg erhåller och dess maskinstyrka i kilowatt (kilowattdagar) är lika med eller mindre än produkten av det antal dagar som överförts av det givande fartyget och det fartygets maskinstyrka i kilowatt. Uppgifterna om fartygens maskinstyrka i kilowatt ska vara de som finns i registret över gemenskapens fiskefartyg.

12.2 Det totala antal dagar i området som överförts enligt punkt 12.1 multiplicerat med maskinstyrkan i kilowatt hos det givande fartyget får inte vara högre än det årliga genomsnittet dagar i området som dokumenterats för det givande fartyget enligt gemenskapens loggbok för åren 2001, 2002, 2003, 2004 och 2005, multiplicerat med fartygets maskinstyrka i kilowatt

12.3 Överföring av dagar enligt punkt 12.1 ska endast vara tillåten mellan fartyg som fiskar med något redskap som hör till redskapsgruppen och under samma förvaltningsperiod.

12.4 Överföring av dagar är endast tillåtet för fartyg som tilldelats fiskedagar utan särskilt villkor enligt punkt 7.2.

12.5 På begäran av kommissionen ska medlemsstaterna lämna information om de överföringar som har gjorts. Kalkylarksformat för insamling och överföring av den information som avses i denna punkt får användas i enlighet med förfarandet i artikel 30.2 i förordning (EC) nr 2371/2002.

▼B

13. **Överföring av dagar mellan fiskefartyg som för olika medlemsstaters flagg**

Medlemsstater får tillåta överföring av dagar inom området mellan fiskefartyg som för deras flagg, ►C1 på de villkor som anges i punkterna 4.2, 4.3, 6 och 12 ◄ och under förutsättningen att överföringen avser en och samma förvaltningsperiod och ett och samma område. Medlemsstater som beslutar sig för att tillåta sådan överföring ska innan överföringen äger rum lämna uppgifter till kommissionen om antal dagar, fiskeansträngning och därtill hörande kvoter.

ANVÄNDNING AV FISKEREDSKAP

14. **Anmälan av fiskeredskap**

Före den första dagen i varje förvaltningsperiod ska fartygets befälhavare eller dennes ombud informera flaggmedlemsstatens myndigheter om vilket eller vilka redskap man avser att använda under den kommande förvaltningsperioden. Innan myndigheterna har fått denna information får fartyget inte fiska i det område som anges i punkt 1 med redskap som hör till den grupp av fiskeredskap som anges i punkt 3.

15. **Kombinerad användning av reglerade och oreglerade fiskeredskap**

För fartyg som vill kombinera ett eller flera redskap som hör till den grupp av fiskeredskap som anges i punkt 3 (reglerade redskap) med andra fiskeredskap som inte anges i punkt 3 (oreglerade redskap) gäller inga begränsningar när det gäller användningen av oreglerade redskap. Dessa fartyg måste på förhand anmäla när de önskar använda reglerade redskap. Om denna anmälan inte har gjorts får inte något redskap som hör till den grupp av fiskeredskap som anges i punkt 3 medföras ombord. Fartygen måste ha tillstånd och utrustning för det alternativa fisket med oreglerade redskap.

GENOMSEGLING

16. **Genomsegling**

Ett fartyg får segla genom området, förutsatt att det inte har tillstånd att bedriva fiske i området eller att det först har meddelat sina myndigheter sin avsikt att göra detta. När fartyget vistas i området ska eventuella fiskeredskap som medförs ombord vara surrade och undanstuvade enligt artikel 20.1 i förordning (EEG) nr 2847/93

KONTROLL, INSPEKTION OCH ÖVERVAKNING

17. **Meddelanden om fiskeansträngning**

Artiklarna 19b, 19c, 19d, 19e och 19k i förordning (EEG) nr 2847/93 ska tillämpas på fartyg som ombord medför redskap som hör till den grupp av fiskeredskap som anges i punkt 3 i denna bilaga och som är verksamma i det område som definieras i punkt 1 i denna bilaga. Fartyg utrustade med fartygsövervakningssystem i enlighet med artiklarna 5 och 6 i förordning (EG) nr 2244/2003 ska inte omfattas av bestämmelserna om meddelanden i artikel 19c i förordning (EEG) nr 2847/93.

18. **Registrering av relevanta uppgifter**

Medlemsstaterna ska se till att följande uppgifter, som de mottar i enlighet med artiklarna 8, 10.1 och 11.1 i förordning (EG) nr 2244/2003, registreras i maskinläsbar form:

a) Varje ankomst till och avgång från hamn.

b) Varje inpassering i och utpassering ur havsområden som omfattas av särskilda regler när det gäller tillträde till vatten och resurser.

19. **Korskontroller**

Medlemsstaterna ska kontrollera inlämnandet av loggböcker och de relevanta uppgifter som registreras i loggboken med hjälp av VMS-uppgifter. Dessa korskontroller ska registreras och på begäran göras tillgängliga för kommissionen.

▼B

RAPPORTERINGSKRAV

20. **Insamling av relevanta uppgifter**

På grundval av de uppgifter som används för förvaltning av fiskedagar i det område som denna bilaga avser, ska medlemsstaterna för varje kvartal samla in uppgifter om den totala fiskeansträngningen i området när det gäller släpredskap och fasta redskap samt ansträngningen när det gäller de fartyg som använder olika typer av redskap i det område som berörs av denna bilaga

21. **Rapportering av relevanta uppgifter**

21.1 Medlemsstaterna ska på kommissionens begäran göra ett kalkylark med de uppgifter som avses i punkt 20 tillgängligt för kommissionen i det format som anges i tabellerna II och III och skicka det till den elektroniska adress som kommissionen meddelar medlemsstaterna.

21.2 Ett nytt kalkylarksformat för att göra de uppgifter som avses i punkt 20 tillgängliga för kommissionen får antas i enlighet med förfarandet i artikel 30.2 i förordning (EG) nr 2371/2002.

Tabell II

Rapporteringsformat

Land	CFR	Yttre märkning	Förvaltningsperiodens löptid	Fiskeområde	Särskilda villkor som gäller för anmält/anmälda redskap				Dagar då användning av anmält/anmälda redskap tillåts				Dagar då det anmälda redskapet/de anmälda redskapen använts				Överföring av dagar
					Nr 1	Nr 2	Nr 3	…	Nr 1	Nr 2	Nr 3	…	Nr 1	Nr 2	Nr 3	…	
(1)	(2)	(3)	(4)	(5)	(6)	(6)	(6)	(6)	(7)	(7)	(7)	(7)	(8)	(8)	(8)	(8)	(9)

Tabell III

Dataformat

Fältets namn	Maximalt antal tecken	Justering (*) V(änster)/H(öger)	Definition och anmärkningar
(1) Land	3	ej relevant	Medlemsstat (kod Alfa-3 ISO) där fartyget är registrerat för fiske enligt rådets förordning (EG) nr 2371/2002. När det gäller det givande fartyget är det alltid det rapporterande landet
(2) CFR	12	ej relevant	Nummer i gemenskapens flottregister Fiskefartygets eget identifikationsnummer. Medlemsstat (kod Alfa–3 ISO) följt av en identifikationskod (9 tecken). Koder med färre än nio tecken ska kompletteras med nollor till vänster.
(3) Yttre märkning	14	V	Enligt kommissionens förordning (EEG) nr 1381/87.
(4) Förvaltningsperiodens löptid	2	V	Förvaltningsperiodens längd i antal månader.
(5) Fiskeområde	1	V	Ej relevant information när det gäller bilaga IIB.
(6) Särskilda villkor som gäller för anmälda redskap	2	V	Om särskilt villkor gäller, ange vilket av de särskilda villkoren a–b i punkt 7.2 i bilaga IIB som gäller.

▼B

Fältets namn	Maximalt antal tecken	Justering (*) V(änster)/H(öger)	Definition och anmärkningar
(7) Dagar då anmält/anmälda redskap får användas	3	L	Antal dagar som fartyget enligt bilaga IIB har rätt till, för valt redskap och anmäld löptid för förvaltningsperiod.
(8) Dagar då anmält/anmälda redskap använts	3	V	Antal dagar som fartyget verkligen varit i området och använt det anmälda redskapet under den anmälda förvaltningsperioden i enlighet med bilaga IIB.
(9) Överföring av dagar	4	V	För överförda dagar ange ”– antal överförda dagar” och för erhållna dagar ange ”+ antal överförda dagar”

(*) Viktig information för överföring av uppgifter i ett format med fast längd.

▼B

BILAGA IIC

FISKEANSTRÄNGNING FÖR FARTYG I SAMBAND MED ÅTGÄRDER FÖR ÅTERHÄMTNING AV BESTÅND AV TUNGA I VÄSTRA DELEN AV ENGELSKA KANALEN (ICES-OMRÅDE VIIe)

ALLMÄNNA BESTÄMMELSER

1. **Tillämpningsområde**

1.1 De villkor som fastställs i denna bilaga ska tillämpas på gemenskapsfartyg med en total längd på minst 10 meter som har något av de redskap som definieras i punkt 3 ombord och som vistas i område VIIe. I denna bilaga avses med förvaltningsperioden 2008 perioden 1 februari 2008–31 januari 2009.

1.2 Fartyg som fiskar med fasta nätredskap med en maskstorlek på 120 mm eller större och som 2004 registrerats för mindre än 300 kg tunga i levande vikt enligt gemenskapens loggbok ska undantas från bestämmelserna i denna bilaga på följande villkor:

a) Fartygen fångar mindre än 300 kg tunga i levande vikt under förvaltningsperioden 2008.

b) Fartygen omlastar inte fisk till ett annat fartyg till havs.

c) Varje berörd medlemsstat rapporterar fartygens fångster av tunga under 2004 och 2008 till kommissionen senast den 31 juli 2008 och den 31 januari 2009.

Om något av dessa villkor inte uppfylls ska de berörda fartygen med omedelbar verkan inte längre undantas från bestämmelserna i denna bilaga.

2. **Definition av dagar i området**

I denna bilaga avses med dag i ett område varje kontinuerlig 24-timmarsperiod (eller del av denna) under vilken ett fartyg vistas i område VII e och inte befinner sig i hamn. Den tidpunkt från och med vilken den kontinuerliga perioden ska mätas ska fastställas av den medlemsstat vars flagg det berörda fartyget för.

3. **Fiskeredskap**

I denna bilaga delas fiskeredskap in i följande grupper:

a) Bomtrålar med en maskstorlek på 80 mm eller större.

b) Fasta nätredskap, inklusive nät, grimgarn och insnärjningsnät med en maskstorlek mindre än 220 mm.

GENOMFÖRANDE AV FISKEANSTRÄNGNINGSBEGRÄNSNINGAR

4. **Fartyg som berörs av begränsningar av fiskeansträngningen**

4.1 Fartyg som använder fiskeredskap enligt punkt 3 i de områden som anges i punkt 1 ska inneha ett särskilt fisketillstånd som utfärdats enligt artikel 7 i förordning (EG) nr 1627/94.

4.2 En medlemsstat får inte tillåta att dess fartyg fiskar i området med redskap tillhörande någon av de grupper av fiskeredskap som anges i punkt 3 om fartyget inte kan visa att det under 2002, 2003, 2004, 2005, 2006 eller 2007 bedrev sådan fiskeverksamhet i det området, såvida medlemsstaten inte kan garantera att fiske med motsvarande kapacitet, mätt i kilowatt, förhindras i det reglerade området.

4.3 Ett fartyg som registrerats som användare av ett redskap tillhörande någon av de grupper av fiskeredskap som anges i punkt 3 kan dock få tillåtelse att använda ett annat fiskeredskap, förutsatt att det antal dagar som gäller för det andra redskapet är minst lika med det antal dagar som gäller för det första redskapet.

4.4 Om en medlemsstat saknar kvoter i det område som anges i punkt 1 ska ett fartyg som för dess flagg inte tillåtas fiska i det området med ett redskap tillhörande någon av de grupper av fiskeredskap som anges i punkt 3, såvida fartyget inte har tilldelats en kvot efter en överföring som

▼B

medgetts enligt artikel 20.5 i förordning (EC) nr 2371/2002 ►C1 har tilldelats dagar till sjöss enligt punkterna 11 eller 12 i den här bilagan. ◄

5. **Verksamhetsbegränsningar**

Varje medlemsstat ska se till att fiskefartyg som för dess flagg och är registrerade i gemenskapen inte vistas i området under mer än det antal dagar som anges i punkt 7, när de har fiskeredskap ur någon av de grupper som anges i punkt 3 ombord.

6. **Undantag**

Dagar då ett fartyg vistats i ett område men inte kunnat fiska på grund av att det bistått ett annat fartyg i en nödsituation eller transporterat en skadad person för akut sjukvård, ska av medlemsstaten inte avräknas de dagar i ett område som tilldelats ett fartyg som för dess flagg i enlighet med den här bilagan. Medlemsstaten ska inom en månad efter beslut som fattats på denna grundval lämna en motivering till kommissionen tillsammans med belägg för nödsituationen från de behöriga myndigheterna.

ANTAL DAGAR I OMRÅDET SOM TILLDELATS FISKEFARTYG

7. **Maximalt antal dagar**

7.1 Det maximala antal dagar till sjöss för vilka en medlemsstat under förvaltningsperioden 2008 kan ge ett fartyg tillstånd att vistas i området och ha något av de fiskredskap som anges i punkt 3 ombord samt använda dessa redovisas i tabell I.

7.2 Det antal dagar till sjöss som ett fartyg under förvaltningsperioden 2008 vistas i hela det område som omfattas av denna bilaga och bilaga IIA får inte överstiga det antal dagar som anges i tabell I i denna bilaga. Det antal dagar som fartyget vistas i de områden som definieras i bilaga IIA ska dock överensstämma med det maximala antal dagar som fastställs i enlighet med bilaga IIA.

7.3 Under förvaltningsperioden 2008 kan medlemsstaterna administrera den fiskeansträngning som de tilldelas enligt ett system med kilowattdagar. Genom systemet kan de tillåta de berörda fartygen att vistas i området under ett maximalt antal dagar som skiljer sig från det antal dagar som i tabell I fastställs för de redskapsgrupper som anges i samma tabell, under förutsättning att det sammanlagda antalet kilowattdagar som får beviljas för en sådan redskapsgrupp iakttas.

För en särskild kombination av redskapsgrupper ska det sammanlagda antalet kilowattdagar vara summan av alla enskilda fiskeansträngningar som beviljats de fartyg som för den berörda medlemsstatens flagg och som uppfyller kraven för den särskilda kombinationen av redskapsgrupper. Den enskilda fiskeansträngningen ska beräknas i kilowattdagar genom att maskinstyrkan för varje enskilt fartyg multipliceras med det antal dagar till sjöss som fartyget skulle ha rätt till enligt tabell I, om bestämmelserna i denna punkt inte tillämpades.

7.4 En medlemsstat som önskar utnyttja bestämmelserna i punkt 7.3 ska lämna in en ansökan till kommissionen innehållande rapporter i elektroniskt format som för varje redskapsgrupp innehåller beräkningsunderlag baserade på följande:

— Förteckningar över fartyg med tillstånd att fiska, med uppgift om fartygens nummer i gemenskapens flottregister (CFR) och deras maskinstyrka.

— Det antal dagar till sjöss under vilka varje fartyg inledningsvis skulle ha fått tillstånd att fiska enligt tabell I och det antal dagar till sjöss som varje fartyg skulle ha rätt till med tillämpning av punkt 7.3.

På grundval denna beskrivning kan kommissionen sedan ge medlemsstaten tillåtelse att utnyttja bestämmelserna i punkt 7.3.

8. **Förvaltningsperioder**

8.1 Medlemsstaterna får dela in dagarna i det område som anges tabell I i förvaltningsperioder som varar en eller flera kalendermånader.

▼B

8.2 De berörda medlemsstaterna ska själva fastställa det antal dagar som ett fartyg får vistas i området under en förvaltningsperiod.

8.3 Under en och samma förvaltningsperiod ska ett fartyg som har förbrukat det antal dagar som det har beviljats för att vistas i området, stanna i hamn eller utanför området under återstoden av förvaltningsperioden, såvida det inte enbart använder redskap för vilka det inte har fastställts något maximalt antal dagar.

9. **Tilldelning av ytterligare dagar för definitivt upphörande med fiske**

9.1 Kommissionen får bevilja medlemsstaterna ytterligare ett antal dagar till sjöss under vilka ett fartyg av sin flaggmedlemsstat kan få tillstånd att vistas inom det geografiska området med något av de redskap som definieras i punkt 3 ombord; utgångspunkten för detta ska vara de åtgärder för definitivt upphörande med fiske som har genomförts sedan den 1 januari 2004 antingen i enlighet med artikel 7 i rådets förordning (EG) nr 2792/1999 eller till följd av andra omständigheter som vederbörligen motiverats av medlemsstaterna. Den ansträngning mätt i kilowattdagar som under 2003 förbrukades av det återkallade fartyg som använde redskapen i fråga i det berörda området, ska divideras med den ansträngning som förbrukades av alla fartyg som använde det redskapet under 2003.

Det ytterligare antalet dagar till sjöss ska sedan beräknas genom att den kvot som erhålls multipliceras med det antal dagar som skulle ha beviljats enligt tabell I. En eventuell del av dag som uppstår vid denna beräkning ska avrundas till närmaste hela dag.

Denna punkt ska inte tillämpas när ett fartyg har ersatts i enlighet med punkt 4.2 eller när återkallandet redan har använts under tidigare år för att få ytterligare dagar till sjöss.

9.2 Medlemsstater som önskar utnyttja sådana tilldelningar som avses punkt 9.1 ska lämna in en ansökan till kommissionen innehållande rapporter i elektroniskt format som för varje redskapsgrupp innehåller beräkningsunderlag baserade på följande:

— Förteckningar över återkallade fartyg, med uppgift om fartygens nummer i gemenskapens flottregister (CFR) och deras maskinstyrka.

— Fartygens fiskeansträngning under 2003, beräknad i dagar till sjöss per berörd grupp av fiskeredskap.

9.3 På grundval av en sådan ansökan får kommissionen ändra det antal dagar som fastställs i punkt 7.2 för den medlemsstaten, i enlighet med förfarandet i artikel 30.2 i förordning (EC) nr 2371/2002.

9.4 Under förvaltningsperioden 2008 kan medlemsstaterna omfördela dessa ytterligare antal dagar till sjöss till alla fartyg som stannar kvar inom flottan och som uppfyller kraven för relevant redskapsgrupp eller som uppfyller delar av dessa krav genom att, efter nödvändiga ändringar, tillämpa bestämmelserna i punkterna 7.3 och 7.4.

9.5 Alla ytterligare antal dagar som kommissionen redan tidigare tilldelat en medlemsstat för definitivt upphörande med fiske tilldelas även under 2008.

10. **Tilldelning av ytterligare dagar för förbättrad observatörstäckning**

10.1 Kommissionen kan, på grundval av ett förbättrat program för observatörstäckning i partnerskap mellan forskare och fiskerinäring, tilldela medlemsstaterna tre ytterligare dagar mellan den 1 februari 2008 och den 31 januari 2009 då ett fartyg får vistas i området när det har någon av de redskapsgrupper som anges i punkt 3 ombord. Sådana program ska särskilt inriktas på mängden fångst som kastas överbord och fångstsammansättningen samt gå utöver de krav på insamling av uppgifter som ställs i förordning (EG) nr 1543/2000, förordning (EG) nr 1639/2001 och förordning (EG) nr 1581/2004 för minimiprogrammet och det utökade programmet.

Observatörerna ska vara oberoende i förhållande till fartygets ägare och får inte ingå i besättningen.

10.2 De medlemsstater som önskar utnyttja sådana tilldelningar som anges i punkt 10.1 ska överlämna en beskrivning av sitt förbättrade program för observatörstäckning till kommissionen för godkännande.

▼B

10.3 Kommissionen får på grundval av denna beskrivning och efter samråd med vetenskapliga, tekniska och ekonomiska kommittén för fiskerinäringen (STECF) ändra det antal dagar som anges i punkt 7.1 för denna medlemsstat och för de fartyg, det område och det redskap som berörs av det förbättrade observatörsprogrammet, i enlighet med förfarandet i artikel 30.2 i förordning (EG) nr 2371/2002.

10.4 Om en medlemsstat önskar fortsätta att utan ändringar tillämpa ett program som redan tidigare har godkänts av kommissionen, ska medlemsstaten underrätta kommissionen om den fortsatta tillämpningen av det förbättrade observatörsprogrammet fyra veckor innan tillämpningsperioden för programmet inleds.

Tabell I

Maximalt antal dagar som ett fartyg får vistas i området per år och fiskeredskap

Redskap Enligt punkt 3	Benämning Endast de definitioner av redskapsgrupper som anges i punkt 3 ska användas	Västra delen av engelska kanalen
3 a	Bomtrålar, maskstorlek ≥ 80 mm	192
3 b	Fasta nätredskap, maskstorlek < 220 mm	192

UTBYTE AV FISKEANSTRÄNGNINGSTILLDELNINGAR

11. **Överföring av dagar mellan fiskefartyg som för en medlemsstats flagg**

11.1 En medlemsstat får tillåta ett fiskefartyg som för dess flagg att överföra det antal dagar i området som det tilldelats till ett annat fartyg som för dess flagg i samma område, på villkor att produkten av de dagar som ett fartyg erhåller och dess maskinstyrka i kilowatt (kilowattdagar) är lika med eller mindre än produkten av det antal dagar som överförts av det fartyg som bidrar med dagar och det fartygets maskinstyrka i kilowatt. Uppgifterna om fartygens maskinstyrka i kilowatt ska vara de som finns i registret över gemenskapens fiskefartyg.

11.2 Det totala antalet dagar i området multiplicerat med maskinstyrkan i kilowatt hos det givande fartyget får inte vara högre än det årliga genomsnittet dagar som dokumenterats för det givande fartyget enligt gemenskapens loggbok för åren 2001, 2002, 2003, 2004 och 2005, multiplicerat med fartygets maskinstyrka i kilowatt

11.3 Överföring av dagar enligt punkt 11.1 ska endast vara tillåten mellan fartyg som fiskar med redskap ur samma redskapsgrupp enligt punkt 3 och under samma förvaltningsperiod.

11.4 På begäran av kommissionen ska medlemsstaterna lämna rapporter om de överföringar som har gjorts. Ett detaljerat kalkylarksformat för att göra dessa rapporter tillgängliga för kommissionen får fastställas i enlighet med förfarandet i artikel 30.2 i förordning (EG) nr 2371/2002.

12. **Överföring av dagar mellan fiskefartyg som för olika medlemsstaters flagg**

Medlemsstater får tillåta överföring av dagar i området mellan fiskefartyg som för deras flagg, på de villkor som anges i punkterna 4.2, 4.4, 6 och 11 och under förutsättningen att överföringen avser en och samma förvaltningsperiod och ett och samma område. Medlemsstater som beslutar sig för att tillåta sådan överföring ska innan överföringen äger rum lämna uppgifter till kommissionen om antal överförda dagar, fiskeansträngning och i förekommande fall därtill hörande kvoter som de kommit överens om.

▼B

ANVÄNDNING AV FISKEREDSKAP

13. **Anmälan av fiskeredskap**

Före den första dagen i varje förvaltningsperiod ska fartygets befälhavare eller dennes ombud informera flaggmedlemsstatens myndigheter om vilket eller vilka redskap man avser att använda under den kommande förvaltningsperioden. Innan myndigheterna har fått denna information får fartyget inte fiska inom det område som anges i punkt 1 med fiskeredskap ur de grupper som anges i punkt 3.

14. **Verksamhet som inte är kopplad till fiske**

Under en och samma förvaltningsperiod får ett fartyg utföra verksamhet som inte är kopplad till fiske utan att den tiden därför avräknas de dagar den beviljats enligt punkt 7, förutsatt att fartyget först meddelar flaggmedlemsstaten sin avsikt att utföra denna verksamhet, verksamhetens art och att det under den ifrågavarande tiden avsäger sig sin fiskelicens Sådana fartyg får under den tiden inte medföra fiskeredskap eller fisk ombord.

GENOMSEGLING

15. **Genomsegling**

Ett fartyg får segla genom detta område, förutsatt att det inte har något tillstånd att bedriva fiske i området eller att det först till sina myndigheter har meddelat sin avsikt att göra detta. När fartyget vistas i området ska fiskeredskap som medförs ombord vara surrade och undanstuvade enligt artikel 20.1 i förordning (EEG) nr 2847/93.

KONTROLL, INSPEKTION OCH ÖVERVAKNING

16. **Meddelanden om fiskeansträngning**

Artiklarna 19b, 19c, 19d, 19e och 19k i förordning (EEG) nr 2847/93 ska tillämpas på fartyg som har de fiskeredskapsgrupper som anges i punkt 3 i denna bilaga ombord och som är verksamma i det område som definieras i punkt 1 i denna bilaga. Fartyg utrustade med fartygsövervakningssystem i enlighet med artiklarna 5 och 6 i förordning (EG) nr 2244/2003 ska inte omfattas av de bestämmelser om meddelanden som anges i artikel 19c i förordning (EEG) nr 2847/93.

17. **Registrering av relevanta uppgifter**

Medlemsstaterna ska se till att följande uppgifter, som de mottar i enlighet med artiklarna 8, 10.1 och 11.1 i förordning (EG) nr 2244/2003, registreras i maskinläsbar form:

a) Varje ankomst till och avgång från hamn.

b) Varje inpassering i och utpassering ur havsområden som omfattas av särskilda regler när det gäller tillträde till vatten och resurser.

18. **Korskontroller**

Medlemsstaterna ska kontrollera inlämnandet av loggböcker och de relevanta uppgifter som registreras i loggboken med hjälp av VMS-uppgifter. Dessa korskontroller ska registreras och på begäran göras tillgängliga för kommissionen.

19. **Alternativa kontrollåtgärder**

För att säkerställa överensstämmelse med de skyldigheter som avses i punkt 16 får medlemsstaterna införa alternativa kontrollåtgärder som ska vara lika effektiva och öppna som nämnda rapporteringsskyldigheter. Sådana alternativa åtgärder ska anmälas till kommissionen innan de genomförs.

20. **Förhandsanmälan av omlastningar och landningar**

En befälhavare på ett fartyg från gemenskapen eller ett ombud för denne som önskar omlasta en kvantitet som finns ombord eller landa fisk i en hamn eller på en landningsplats i ett tredjeland, ska lämna de uppgifter

▼B

som avses i artikel 19b i förordning (EEG) nr 2847/93 till de behöriga myndigheterna i flaggmedlemsstaten minst tjugofyra timmar före omlastning eller landning i ett tredjeland.

21. **Toleransmarginal vid uppskattningen av de kvantiteter som rapporteras i loggboken**

Genom undantag från artikel 5.2 i förordning (EEG) nr 2807/83 ska den toleransmarginal som tillåts vid uppskattningen av de kvantiteter i kg som medförs ombord på fartyg som avses i punkt 16, vara 8 % av den siffra som anges i loggboken. Om gemenskapslagstiftningen inte innehåller några omräkningsfaktorer ska flaggmedlemsstatens egna omräkningsfaktorer användas.

22. **Separat lagring**

När mer än 50 kg tunga fraktas ombord ska det vara förbjudet att ha någon som helst mängd tunga blandad med andra arter marina organismer i behållare ombord på fartyget. Befälhavare på gemenskapsfartyg ska bistå medlemsstaternas inspektörer med den hjälp som krävs för att de kvantiteter som deklareras i loggboken och de fångster av tunga som förvaras ombord ska kunna kontrolleras.

23. **Vägning**

23.1 De behöriga myndigheterna i en medlemsstat ska se till att varje kvantitet tunga över 300 kg som fångats i området vägs före försäljning med en våg av den typ som används vid fiskauktioner.

23.2 De behöriga myndigheterna i en medlemsstat får kräva att varje kvantitet tunga över 300 kg som fångats i området och först landats i den medlemsstaten, vägs i kontrollanters närvaro innan den transporteras vidare från den hamn där den först landats.

24. **Transport**

Genom undantag från artikel 13 i förordning (EEG) nr 2847/93 ska alla kvantiteter av de arter i de fisken som avses i artikel 8 i den här förordningen som överstiger 50 kg och som transporteras till en annan plats än den där de först landades eller till vilken de importerades, åtföljas av en kopia av någon av de deklarationer som avses i artikel 8.1 i förordning (EEG) nr 2847/93 och som gäller de kvantiteter av dessa arter som transporteras. Undantaget i artikel 13.4 b i förordning (EEG) nr 2847/93 ska inte gälla.

25. **Särskilt kontrollprogram**

Genom undantag från artikel 34c.1 i förordning (EEG) nr 2847/93 får det särskilda kontrollprogrammet för de bestånd i de fisken som avses i artikel 8 i denna förordning vara i kraft längre än två år från och med ikraftträdandet.

RAPPORTERINGSKRAV

26. **Insamling av relevanta uppgifter**

På grundval av de uppgifter som används för förvaltning av fiskedagar i det område som denna bilaga avser, ska medlemsstaterna för varje kvartal samla in uppgifter om den totala fiskeansträngningen i området när det gäller släpredskap och fasta redskap samt ansträngningen när det gäller de fartyg som använder olika typer av redskap i det område som berörs av denna bilaga

27. **Rapportering av relevanta uppgifter**

27.1 Medlemsstaterna ska på kommissionens begäran göra ett kalkylark med de uppgifter som avses i punkt 26 tillgängligt för kommissionen i det format som anges i tabellerna II och III och skicka det till den elektroniska adress som kommissionen meddelar medlemsstaterna.

27.2 Ett nytt kalkylarksformat för att göra de uppgifter som avses i punkt 26 tillgängliga för kommissionen får antas i enlighet med förfarandet i artikel 30.2 i förordning (EG) nr 2371/2002.

▼B

Tabell II

Rapporteringsformat

Land	CFR	Yttre märkning	Förvaltningsperiodens löptid	Fiskeområde	Anmält/anmälda redskap				Särskilda villkor som gäller för anmält/anmälda redskap				Dagar då användning av anmält/anmälda redskap				Dagar då det anmälda redskapet/de anmälda redskapen använts				Överföring av dagar
					Nr 1	Nr 2	Nr 3	…	Nr 1	Nr 2	Nr 3	…	Nr 1	Nr 2	Nr 3	…	Nr 1	Nr 2	Nr 3	…	
(1)	(2)	(3)	(4)	(5)	(6)	(6)	(6)	(6)	(7)	(7)	(7)	(7)	(8)	(8)	(8)	(8)	(9)	(9)	(9)	(9)	(10)

Tabell III

Dataformat

Fältets namn	Maximalt antal tecken	Justering (*) V(änster)/H(öger)	Definition och anmärkningar
(1) Land	3	ej relevant	Medlemsstat (kod Alfa-3 ISO) där fartyget är registrerat för fiske enligt rådets förordning (EG) nr 2371/2002. När det gäller det givande fartyget är det alltid det rapporterande landet
(2) CFR	12	ej relevant	Nummer i gemenskapens flottregister Fiskefartygets eget identifikationsnummer. Medlemsstat (kod Alfa–3 ISO) följt av en identifikationskod (9 tecken). Koder med färre än nio tecken ska kompletteras med nollor till vänster.
(3) Yttre märkning	14	V	Enligt kommissionens förordning (EEG) nr 1381/87.
(4) Förvaltningsperiodens löptid	2	V	Förvaltningsperiodens längd i antal månader.
(5) Fiskeområde	1	V	Ej relevant information när det gäller bilaga IIC.
(6) Anmält/anmälda redskap	5	V	Anmälda redskapsgrupper i enlighet med punkt 3 i bilaga IIC (a eller b).
(7) Särskilda villkor som gäller för anmälda redskap	2	V	Ej relevant information när det gäller bilaga IIC.
(8) Dagar då anmält/anmälda redskap får användas	3	V	Antal dagar som fartyget enligt bilaga IIC har rätt till för valt redskap och anmäld löptid för förvaltningsperiod.
(9) Dagar då anmält/anmälda redskap använts	3	V	Antal dagar som fartyget verkligen varit i området och använt det anmälda redskapet under den anmälda förvaltningsperioden i enlighet med bilaga IIC.
(10) Överföring av dagar	4	V	För överförda dagar ange ”– antal överförda dagar” och för erhållna dagar ange ”+ antal överförda dagar”

(*) Viktig information för överföring av uppgifter i ett format med fast längd.

▼B

BILAGA IID

FISKEMÖJLIGHETER OCH FISKEANSTRÄNGNING FÖR FARTYG SOM FISKAR EFTER TOBISFISKAR I ICES-OMRÅDENA IIIa OCH IV OCH I EG-VATTEN I ICES-OMRÅDE IIa

1. De villkor som fastställs i denna bilaga ska tillämpas på gemenskapsfartyg som fiskar i ICES-områdena IIIa och IV och i EG-vatten i ICES-område IIa ►C1 med bottentrål, snurrevad eller liknande släpredskap ◄ med en maskstorlek på mindre än 16 mm.

2. De villkor som fastställs i denna bilaga ska tillämpas på fartyg från tredjeländer med tillstånd att fiska efter tobisfiskar i EG-vatten i ICES-område IV om inte annat anges, eller till följd av samråd mellan gemenskapen och Norge så som redovisas i punkt 7.3 i de godkända slutsatserna från samråden mellan Europeiska gemenskapen och Norge av den 26 november 2007.

3. Med en dag i området avses i denna bilaga

   a) den 24-timmarsperiod som löper mellan klockan 00.00 en kalenderdag och klockan 24.00 samma kalenderdag eller varje kortare period inom en sådan period, eller

   b) varje kontinuerlig 24-timmarsperiod som är registrerad i gemenskapens loggbok och som löper mellan dagen och tidpunkten för utsegling och dagen och tidpunkten för insegling eller varje kortare period inom en sådan period.

4. Varje berörd medlemsstat ska upprätthålla en databas med följande uppgifter för ICES-områdena III a och IV samt för varje fartyg som för dess flagg eller är registrerat i gemenskapen, och som har fiskat med bottentrål, not/vad eller liknande släpredskap med en maskstorlek på mindre än 16 mm:

   a) Fartygets namn och registreringsnummer.

   b) Fartygets maskinstyrka i kilowatt mätt i enlighet med artikel 5 i rådets förordning (EEG) nr 2930/86.

   c) Antalet dagar i området vid fiske med bottentrål, not/vad eller liknande släpredskap med en maskstorlek på mindre än 16 mm.

   d) Kilowattdagarna uttryckt som produkten av antalet dagar i området och maskinstyrkan i kilowatt.

5. Undersökande fiske avseende abundansen för tobisfiskar får inledas tidigast den 1 april 2008 och avslutas senast den 6 maj 2008.

   Det totala taket för tillåten fiskeansträngning för undersökande fiske avseende abundansen för tobisfiskar 2008 ska fastställas på grundval av den totala fiskeansträngningen för gemenskapens fiskefartyg år 2007 som fastställts i enlighet med punkt 4 och ska fördelas bland medlemsstaterna i enlighet med kvottilldelningen för denna TAC.

   När det gäller kvot som inte tilldelats för denna TAC, ska den tillåtna fiskeansträngning för undersökande fiske avseende abundansen för tobisfiskar 2008 fördelas bland medlemsstater vars fiskefartyg har registrerade fiskeaktiviteter för åren 2002, 2003, 2004, 2005 och 2006 i detta område. Detta motsvarar en andel fiskeansträngningar som uppgår till 96 % för Sverige och till 4 % för Tyskland.

6. TAC och kvoter för tobisfiskar i ICES-områdena IIIa och IV och i EG-vatten i ICES-område IIa enligt bilaga I ska ses över av kommissionen så snart som möjligt och på grundval av utlåtanden från ICES och vetenskapliga, tekniska och ekonomiska kommittén för fiskenäringen (STECF) när det gäller storleken på årsklass 2007 av tobisfiskar i Nordsjön, i enlighet med följande principer och andra relevanta indikationer i det vetenskapliga utlåtandet:

   TAC för EG-vatten i ICES-områdena IIa och IV ska fastställas enligt följande funktion:

$$TAC_{2008} = - 138 + 3{,}77 \times N_1 \times Wobs/Wm$$

   N1 = uppskattning i realtid av åldersgrupp 1 i miljarder från det undersökande fisket 2008. TAC är uttryckt i 1 000 ton. Wobs är den noterade medelvikten i åldersgrupp 1 under det undersökande fisket. Wm (4,75 g) är den långsiktiga medelvikten i åldersgrupp 1.

▼B

7. Om beräknad TAC i punkt 6 överstiger 400 000 ton, ska TAC fastställas till 400 000 ton.

8. Kommersiellt fiske ►C1 med bottentrål, snurrevad eller liknande släpredskap ◄ med en maskstorlek på mindre än 16 mm är förbjudet från och med den 1 augusti 2008 till och med den 31 december 2008.

▼B

BILAGA III

TEKNISKA ÖVERGÅNGSBESTÄMMELSER OCH ÖVERGÅNGSBESTÄMMELSER SOM RÖR KONTROLL

Del A

Nordatlanten, inklusive Nordsjön, Skagerrak och Kattegatt

1. **Fiske efter sill i EG-vatten i ICES-område IIa**

Det är förbjudet att landa eller ombord behålla sill som fångats i EG-vatten i område IIa under perioderna 1 januari-28 februari och 16 maj–31 december.

2. **Tekniska bevarandeåtgärder i Skagerrak och Kattegatt**

Genom undantag från bestämmelserna i bilaga IV till förordning (EC) nr 850/98 ska bestämmelserna i tillägg 1 till denna bilaga tillämpas.

3. **Elfiske i ICES-områdena IVc och IVb**

3.1 Genom undantag från artikel 31.1 i förordning (EG) nr 850/98 ska fiske med bomtrål där elektrisk ström används tillåtas i ICES-områdena IVc och IVb söder om en linje mellan följande punkter i enlighet med koordinatsystemet WGS84:

— en punkt på Förenade kungarikets ostkust vid latitud 55°N,

— därifrån österut till latitud 55°N, longitud 5°O,

— därifrån norrut till latitud 56°N,

— och slutligen österut till en punkt på Danmarks västkust vid latitud 56°N.

3.2 Följande bestämmelser ska gälla under 2008:

a) Högst 5 procent av en medlemsstats bomtrålflotta får använda trålar med elektrisk ström.

b) Den högsta strömstyrkan i kW för varje bomtrål får inte vara mer än bommens längd i meter multiplicerad med 1,25.

c) Spänningen mellan elektroderna får vara högst 15V.

d) Fartyget ska vara utrustat med ett automatiskt dataförvaltningssystem som registrerar den högsta styrka som använts per bom och spänningen mellan elektroderna under minst de 100 senaste dragen. Obehöriga personer ska inte kunna ändra detta automatiska dataförvaltningssystem.

e) Det är förbjudet att använda skrapkätting(ar) framför underteln.

4. **Stängning av ett område för fiske efter tobisfiskar i ICES-område IV**

4.1 Det är förbjudet att landa eller ombord behålla tobisfiskar som fångats inom det geografiska område som avgränsas av Englands och Skottlands ostkuster och de linjer som i angiven ordning förbinder följande positioner enligt koordinatsystemet WGS84:

— Englands ostkust, latitud 55°30′N.

— Latitud 55°30′N, longitud 1°00′V.

— Latitud 58°00′N, longitud 2°00′V.

— Latitud 58°00′N, longitud 2°00′V.

— Skottlands ostkust, longitud 2°00′V.

4.2 Fiske som bedrivs i vetenskapligt syfte är dock tillåtet för att övervaka tobisfiskbeståndet i området och verkningarna av stängningen.

▼B

5. **Rockall Koljebox i ICES-område VI**

Allt fiske, utom med långrev, är förbjudet i de områden som avgränsas av en linje som i angiven ordning förbinder följande positioner enligt koordinatsystemet WGS84:

Punkt nr	Latitud	Longitud
1	57°00′N	15°00′V
2	57°00′N	14°00′V
3	56°30′N	14°00′V
4	56°30′N	15°00′V

I den del av det område som definieras i denna punkt och som överlappar det område som definieras som nordvästra Rockall i punkt 13.1 ska emellertid undantaget beträffande långrevar inte tillämpas.

6. **Restriktioner för torskfisket i ICES-områdena VI och VII**

6.1 *ICES-område VIa*

Till och med den 31 december 2008 är det förbjudet att fiska i de områden som avgränsas av linjer som i angiven ordning förbinder följande positioner enligt koordinatsystemet WGS84.

59°05′N, 06°45′V

59°30′N, 06°00′V

59°40′N, 05°00′V

60°00′N, 04°00′V

59°30′N, 04°00′V

59°05′N, 06°45′V.

6.2 *ICES-områdena VII f och g*

Från och med den 1 februari 2008 till och med den 31 mars 2008 är det förbjudet att fiska i följande ICES-rektanglar: 30E4, 31E4, 32E3. Förbudet ska inte gälla inom sex nautiska mil från baslinjen.

6.3 *Genom undantag från punkterna 6.1 och 6.2 är det tillåtet att fiska med burar, tinor och mjärdar inom de angivna områdena och tidsperioderna, under förutsättning att*

i) inga andra fiskeredskap än burar, tinor och mjärdar förvaras ombord, och att

ii) ingen annan fångst än skaldjur behålls ombord.

6.4 *Genom undantag från punkterna 6.1 och 6.2 är det tillåtet att fiska i de områden som avses i de punkterna med nät med en maskstorlek mindre än 55 mm, under förutsättning att*

i) inget nätredskap med en maskstorlek på 55 mm eller större förvaras ombord, och

ii) ingen annan fisk än sill, makrill, sardin, sardinell, taggmakrill, skarpsill, blåvitling och guldlaxfiskar behålls ombord.

7. **Tekniska bevarandeåtgärder i Irländska sjön**

7.1 Under perioden 14 februari 2008–30 april 2008 är det förbjudet att använda bottentrål, not/vad eller liknande släpredskap, alla typer av nät, grimgarn, torskgarn eller liknande fasta nätredskap, eller fiskeredskap med krokar inom den del av ICES-område VIIa som avgränsas av

— Irlands östra kust och Nordirlands östra kust och

— områdena inom de räta linjer som i angiven ordning förbinder följande geografiska koordinater:

— en punkt på den östra kusten av Ards-halvön i Nordirland vid 54°30′N,

▼B

— 54°30′N, 04°50′V,

— 53°15′N, 04°50′V,

— en punkt på Irlands östra kust vid 53°15′N.

7.2 Genom undantag från punkt 7.1, och inom det område och den tidsperiod som anges där, ska följande vara tillåtet:

a) Användning av bottentrål med trålbord, på villkor att ingen annan typ av fiskeredskap finns ombord och att nätredskapen

i) har en maskstorlek på 70 mm-79 mm eller 80 mm-99 mm, och

ii) endast har en av de tillåtna maskstorlekarna, och

iii) inte har någon enskild maska, oberoende av dess position i nätet, som är större än 300 mm, och

iv) används inom ett område som avgränsas av linjer som i angiven ordning förbinder följande geografiska koordinater:

53° 30′N, 05° 30′V

53° 30′N, 05° 20′V

54° 20′N, 04° 50′V

54° 30′N, 05° 10′V

54° 30′N, 05° 20′V

54° 00′N, 05° 50′V

54° 00′N, 06° 10′V

53° 45′N, 06° 10′V

53° 45′N, 05° 30′V

53° 30′N, 05° 30′V;

b) Användning av selektionstrål på villkor att ingen annan typ av fiskeredskap finns ombord och att nätredskapen

i) uppfyller villkoren i punkt a i)-iv) och

ii) är utformade i enlighet med de tekniska föreskrifterna i bilagan till rådets förordning (EC) nr 254/2002 av den 12 februari 2002 om de åtgärder som ska tillämpas under 2002 för torskbeståndets återhämtning i Irländska sjön (ICES-sektion VIIa) ([1]).

Selektionstrål får också används inom ett område som avgränsas av de räta linjer som i angiven ordning förbinder följande geografiska koordinater:

53° 45′N, 06° 00′V,

53° 45′N, 05° 30′V

53° 30′N, 05° 30′V

53° 30′N, 06° 00′V

53° 45′N, 06° 00′V.

7.3 De tekniska bevarandeåtgärder som avses i artiklarna 2, 3 och 4 i förordning (EG) nr 254/2002 ska tillämpas.

8. **Användning av nät i ICES-områdena IIIa, IVa, Vb, VIa, VIb, VII b, c, j, k och XII**

8.1 I denna punkt avses med ”drivgarn” och ”insnärjningsnät” ett redskap som består av ett enda nätstycke som hålls vertikalt i vattnet. Levande akvatiska organismer leds eller snärjs in i garnet eller fångas i maskorna.

8.2 I denna punkt avses med ”grimgarn” ett redskap som består av två eller flera nätstycken som hänger parallellt på en enda ledarm och som hålls vertikalt i vattnet.

([1]) EGT L 41, 13.2.2002, s. 1.

▼B

8.3 Gemenskapsfartyg får inte använda drivgarn, insnärjningsnät och grimgarn vid någon position där det karterade vattendjupet är större än 200 meter i ICES-områdena IIIa, IVa, Vb, VIa, VIb, VIIb, c, j, k och XII öster om 27ºV.

8.4 Genom undantag från punkt 8.3 är det tillåtet att använda följande redskap:

a) Drivgarn med en maskstorlek på 120 mm eller större, men mindre än 150 mm under förutsättning att de sätts ut i vatten där det karterade vattendjupet är mindre än 600 meter, nätet inte är mer än 100 maskor djupt, har ett utförningsförhållande på minst 0,5 och är försett med flöten eller motsvarande flytelement. Ett nätstycke får vara högst 5 nautiska mil långt och den totala längden på samtliga nätstycken som sätts ut samtidigt får inte vara längre än 25 km per fartyg. Näten får ligga i vattnet högst 24 timmar.

b) Insnärjningsnät med en maskstorlek på 250 mm eller större, under förutsättning att de sätts ut i vatten där det karterade vattendjupet är mindre än 600 meter, nätet är högst 15 maskor djupt, har ett utförningsförhållande på minst 0,33 och inte är försett med flöten eller andra flytelement. Ett nätredskap får vara högst 10 km långt. Den totala längden på samtliga nätredskap som sätts ut samtidigt får inte vara längre än 100 km per fartyg. Nätredskapen får ligga i vattnet högst 72 timmar.

Detta undantag gäller emellertid inte i NEAFC:s regleringsområde.

8.5 Endast en av de redskapstyper som beskrivs i punkt 8.4 a och 8.4 b får medföras ombord på fartyget vid någon tidpunkt. För att kunna ersätta förlorade eller skadade redskap får fartyg ombord medföra nätredskap som totalt är 20 procent längre än den längsta länk som får sättas ut samtidigt. Samtliga redskap ska märkas i enlighet med kommissionens förordning (EG) nr 356/2005 av den 1 mars 2005 om föreskrifter för märkning och identifiering av passiva fiskeredskap och bomtrålar ([1]).

8.6 Fartyg som använder nät eller insnärjningsnät vid en position där det karterade vattendjupet är större än 200 meter i ICES-områdena IIIa, IVa, Vb, VIa, VIb, VII b, c, j, k och XII öster om 27ºV ska ha ett särskilt fisketillstånd för fasta nätredskap som utfärdats av flaggmedlemsstaten.

8.7 Befälhavaren på ett fartyg som fiskar med det tillstånd för fasta nätredskap som avses i punkt 8.6 ska i loggboken registrera antalet och längden på de redskap som ett fartyg har ombord innan det lämnar hamn och när det anlöper hamn, och måste kunna redogöra för eventuella avvikelser mellan de två kvantiteterna.

8.8 Sjöfartsmyndigheter eller andra behöriga myndigheter har rätt att avlägsna obevakade redskap till sjöss i ICES-områdena IIIa, IVa, Vb, VIa, VIb, VII b, c, j, k och XII öster om 27ºV i följande situationer:

a) Redskapet är inte märkt på rätt sätt.

b) Bojmarkeringarna eller VMS-uppgifterna visar att ägaren har påträffats mindre än 100 nautiska mil från redskapet under de senaste 120 timmarna.

c) Redskapet har satts ut i vatten där det karterade vattendjupet är större än tillåtet.

d) Redskapets maskstorlek följer inte reglerna.

8.9 Befälhavaren på ett fartyg som fiskar med det tillstånd för fasta nät som avses i punkt 8.6 ska i loggboken registrera följande uppgifter under varje fiskeresa:

— Maskstorleken på det använda nätredskapet.

— Den nominella längden på ett nätredskap.

— Antalet nätredskap i en länk.

— Det totala antalet länkar som satts ut.

— Positionen för varje utsatt länk.

([1]) EUT L 56, 2.3.2005, s. 8. Förordningen ändrad genom förordning (EG) nr 1805/2005 (EUT L 290, 4.11.2005, s. 12).

▼B

— Djupet på varje utsatt länk.

— Tiden i vatten för varje utsatt länk.

— Hur många redskap som förlorats, senaste kända position och datum för förlusten.

8.10 Fartyg som fiskar med det tillstånd för fasta nätredskap som avses i punkt 8.6 får endast landa fångsten i de hamnar som medlemsstaterna utsett i enlighet med artikel 7 i förordning (EG) nr 2347/2002.

8.11 Antalet hajar som behålls ombord av något fartyg som använder det redskap som beskrivs i punkt 8.4 b får vara högst 5 procent i levande vikt av den totala kvantiteten marina organismer som behålls ombord.

9. **Minskning av mängden blåvitling som kastas överbord**

9.1 I Nordsjön ska medlemsstaterna under 2008 genomföra försök och experiment om så krävs med teknisk anpassning av trålarna, snurrevadarna och liknande utrustning med en maskstorlek som är 80 mm eller större men understiger 90 mm för att kunna minska mängden blåvitling som kastas överbord med minst 30 %.

9.2 Medlemsstaterna ska meddela kommissionen resultatet av experimenten och försöken enligt punkt 9.1 senast den 31 augusti 2008.

9.3 Rådet ska, med ledning av ett förslag från kommissionen, besluta om lämplig teknisk anpassning för att minska mängden blåvitling som kastas överbord i enlighet med det mål som anges i punkt 9.1.

▼M4

9a. **Minskning av mängden torsk från Nordsjön som kastas överbord**

1. Medlemsstater som tilldelats en torskkvot ska under 2008 genomföra försök med tekniska åtgärder för släpredskap i syfte att minska andelen fiskar i torskfångster som kastas överbord till högst 10 %.

2. Medlemsstaterna ska meddela kommissionen resultatet av försöken enligt punkt 9a.1 före den 31 december 2008.

▼C1

10. **Villkor för fiske med vissa släpredskap som är tillåtna i Biscayabukten, ICES-områdena III, IV, V, VI, VII och VIII a, VIII b, VIII c, VIII d, VIII e**

▼B

10.1 Genom undantag från bestämmelserna i artikel 5.2 i kommissionens förordning (EG) nr 494/2002 av den 19 mars 2002 om fastställande av ytterligare tekniska åtgärder för kummelbeståndets återhämtning i ICES-delområden III, IV, V, VI och VII samt i ICES-områden VIII a, b, d och e ([1]) är det tillåtet att fiska med trålar, snurrevadar och liknande redskap, utom bomtrålar, med en maskstorlek på 70–99 mm i det område som definieras i artikel 5.1 b i förordning (EG) nr 494/2002 om redskapet är försett med ett fönster med fyrkantsmaskor enligt tillägg 3 till denna bilaga.

10.2 Vid fiske i zon VIII a och b ska det vara tillåtet att använda artsorterande rist med tillbehör framför lyftet och/eller nätstycke med kvadratiska maskor som är 60 mm eller större i den nedre delen av den förlängda delen framför lyftet. Bestämmelserna i artiklarna 4.1, 6 och 9.1 i förordning (EG) nr 850/98 och i artikel 3a och b i förordning (EG) nr 494/2002 ska inte tillämpas på den del av trålen där dessa sorterande anordningar har fogats in.

11. **Restriktioner för fisket efter skoläst i ICES-område IIIa**

Utan att det påverkar förordning 2015/2006, får det inte bedrivas något riktat fiske efter skoläst i ICES-område IIIa i avvaktan på de samråd som ska hållas mellan Europeiska gemenskapen och Norge i början av 2008.

12. **Fiskeansträngning för djuphavsarter**

Genom undantag från förordning (EG) nr 2347/2002 ska följande gälla under 2008:

([1]) EGT L 77, 20.3.2002, s. 8.

▼B

12.1 Medlemsstaterna ska se till att all sådan fiskeverksamhet som varje kalenderår leder till fångst och frakt ombord av mer än 10 ton djuphavsarter och liten hälleflundra och som bedrivs av fartyg som för deras flagg och är registrerade på deras territorium, omfattas av ett djuphavsfisketillstånd.

12.2 Det ska under alla omständigheter vara förbjudet att under någon fiskeresa fiska och ombord frakta, lasta om eller landa en sammanlagd mängd på mer än 100 kg djuphavsarter och liten hälleflundra, om fartyget i fråga inte har ett djuphavsfisketillstånd.

13. **Interimsåtgärder för skydd av sårbara djuphavsmiljöer**

13.1 Bottentrålning och fiske med fasta redskap, inbegripet bottensatta garn och långrevar, ska vara förbjudet i de områden som avgränsas av en linje som i angiven ordning förbinder följande positioner enligt koordinatsystemet WGS84:

Hekates undervattensberg:

— 52° 21.2866′N, 31° 09.2688′V

— 52° 20.8167′N, 30° 51.5258′V

— 52° 12.0777′N, 30° 54.3824′V

— 52° 12.4144′N, 31° 14.8168′V

— 52° 21.2866′N, 31° 09.2688′V

Faradays undervattensberg:

— 50° 01.7968′N, 29° 37.8077′V

— 49° 59.1490′N, 29° 29.4580′V

— 49° 52.6429′N, 29° 30.2820′V

— 49° 44.3831′N, 29° 02.8711′V

— 49° 44.4186′N, 28° 52.4340′V

— 49° 36.4557′N, 28° 39.4703′V

— 49° 29.9701′N, 28° 45.0183′V

— 49° 49.4197′N, 29° 42.0923′V

— 50° 01.7968′N, 29° 37.8077′V

Delar av Reykjanesryggen:

— 55° 04.5327′N, 36° 49.0135′V

— 55° 05.4804′N, 35° 58.9784′V

— 54° 58.9914′N, 34° 41.3634′V

— 54° 41.1841′N, 34° 00.0514′V

— 54° 00.0′N, 34° 00.0′V

— 53° 54.6406′N, 34° 49.9842′V

— 53° 58.9668′N, 36° 39.1260′V

— 55° 04.5327′N, 36° 49.0135′V

Altairs undervattensberg:

— 44° 50.4953′N, 34° 26.9128′V

— 44° 47.2611′N, 33° 48.5158′V

— 44° 31.2006′N, 33° 50.1636′V

— 44° 38.0481′N, 34° 11.9715′V

— 44° 38.9470′N, 34° 27.6819′V

— 44° 50.4953′N, 34° 26.9128′V

▼B

Antialtairs undervattensberg:

— 43° 43.1307′N, 22° 44.1174′V

— 43° 39.5557′N, 22° 19.2335′V

— 43° 31.2802′N, 22° 08.7964′V

— 43° 27.7335′N, 22° 14.6192′V

— 43° 30.9616′N, 22° 32.0325′V

— 43° 40.6286′N, 22° 47.0288′V

— 43° 43.1307′N, 22° 44.1174′V

▼M4

Hatton Bank:

— 59° 26′ N, 14° 30′ V

— 59° 12′ N, 15° 08′ V

— 59° 01′ N, 17° 00′ V

— 58° 50′ N, 17° 38′ V

— 58° 30′ N, 17° 52′ V

— 58° 30′ N, 18° 22′ V

— 58° 03′ N, 18° 22′ V

— 58° 03′ N, 17° 30′ V

— 57° 55′ N, 17° 30′ V

— 57° 45′ N, 19° 15′ V

— 58° 30′ N, 18° 45′ V

— 58° 47′ N, 18° 37′ V

— 59° 05′ N, 17° 32′ V

— 59° 16′ N, 17° 20′ V

— 59° 22′ N, 16° 50′ V

— 59° 21′ N, 15° 40′ V

▼B

Nordvästra Rockall:

— 57° 00′N, 14° 53′V

— 57° 37′N, 14° 42′V

— 57° 55′N, 14° 24′V

— 58° 15′N, 13° 50′V

— 57° 57′N, 13° 09′V

— 57° 50′N, 13° 14′V

— 57° 57′N, 13° 45′V

— 57° 49′N, 14° 06′V

— 57° 29′N, 14° 19′V

— 57° 22′N, 14° 19′V

— 57° 00′N, 14° 34′V

— 56° 56′N, 14° 36′V

— 56° 56′N, 14° 51′V

Sydvästra Rockall (Empress of Britain Bank)

— 56° 24′N, 15° 37′V

— 56° 21′N, 14° 58′V

— 56° 04′N, 15° 10′V

▼B

— 55° 51′N, 15° 37′V

— 56° 10′N, 15° 52′V

Logachev Mound:

— 55° 17′N 16° 10′V

— 55° 33′N 16° 16′V

— 55° 50′N 15° 15′V

— 55° 58′N 15° 05′V

— 55° 54′N 14° 55′V

— 55° 45 N 15° 12′V

— 55° 34′N 15° 07′V

Västra Rockall Mound:

— 57° 20′N, 16° 30′V

— 57° 05′N, 15° 58′V

— 56° 21′N, 17° 17′V

— 56° 40′N, 17° 50′V

13.2 Det är förbjudet att fiska med bottentrål och med fasta redskap, inbegripet bottenstående garn och långrev i de områden som avgränsas av linjer som i angiven ordning förbinder följande positioner enligt koordinatsystemet WGS84.

Belgica Mound Province:

— 51° 29,4′N; 11° 51,6′V

— 51° 32,4′N; 11° 41,4′V

— 51° 15,6′N; 11° 33′V

— 51° 13,8′N; 11° 44,4′V

Hovland Mound Province:

— 52° 16,2′N; 13° 12,6′V

— 52° 24′N; 12° 58,2′V

— 52° 16,8′N; 12° 54′V

— 52° 16,8′N; 12° 29,4′V

— 52° 4,2′N; 12° 29,4′V

— 52° 4,2′N; 12° 52,8′V

— 52° 9′N; 12° 56,4′V

— 52° 9′N; 13° 10,8′V

Nordvästra Porcupine Bank *Område I*

— 53° 30,6′N; 14° 32,4′V

— 53° 35,4′N; 14° 27,6′V

— 53° 40,8′N; 14° 15,6′V

— 53° 34,2′N; 14° 11,4′V

— 53° 31,8′N; 14° 14,4′V

— 53° 24′N; 14° 28,8′V

Nordvästra Porcupine Bank *Område II*

— 53° 43,2′N; 14° 10,8′V

— 53° 51,6′N; 13° 53,4′V

▼B

— 53° 45,6′N; 13° 49,8′V

— 53° 36,6′N; 14° 7,2′V

Sydvästra Porcupine Bank:

— 51° 54,6′N; 15° 7,2′V

— 51° 54,6′N; 14° 55,2′V

— 51° 42′N; 14° 55,2′V

— 51° 42′N; 15° 10,2′V

— 51° 49,2′N; 15° 6′V

13.3 Alla pelagiska fartyg som fiskar i de områden där koraller är skyddade enligt vad som sägs i punkt 13.2 måste vara uppförda på listan över fartyg med tillstånd och vara utrustade med ett särskilt fisketillstånd som måste förvaras ombord. Detta tillstånd måste innehålla alla de uppgifter som krävs enligt förordning (EG) nr 1627/94, och ska delges i enlighet med de regler som fastställs i förordning (EG) nr 2943/95 om detaljerade bestämmelser för tillämpning av förordning (EG) nr 1627/94 ([1]). Fartyg som förtecknas på listan över fartyg med tillstånd får endast ha pelagiska redskap ombord.

13.4 Pelagiska fartyg som har för avsikt att fiska i områden där koraller är skyddade enligt vad som sägs i punkt 13.2 måste minst fyra timmar i förväg anmäla till irländska FMC att de har för avsikt att gå in i ett område där koraller är skyddade. De ska samtidigt anmäla vilka kvantiteter de behåller ombord.

13.5 Pelagiska fartyg som fiskar i vatten där koraller är skyddade enligt punkt 13.2 måste ha en fullständigt fungerande och säker VMS som fullständigt uppfyller bestämmelserna i förordning (EG) nr 2244/2003 när de befinner sig i områden där koraller är skyddade.

13.6 Pelagiska fartyg som fiskar i områden där koraller är skyddade enligt punkt 13.2 måste rapportera in VMS-uppgifter varje timme.

13.7 Pelagiska fartyg som har avslutat fisket i ett område där koraller är skyddade enligt punkt 13.2 måste informera irländska FMC när de lämnar området. De ska samtidigt anmäla vilka kvantiteter de behåller ombord.

13.8 Fiske efter pelagiska arter i ett område där koraller är skyddade enligt punkt 13.2 ska vara begränsat till att ha ombord eller fiska med nät där maskstorleken är antingen 16 mm till 31 mm eller 32 mm till 54 mm.

14. **Minsta storlek för japansk venusmussla**

Genom undantag från bestämmelserna i artikel 17 i förordning (EG) nr 850/98 ska minsta storlek för japansk venusmussla (*Ruditapes philippinarum*) vara 35 mm.

Del B

Östra Centralatlanten

15. **Minsta storlek för bläckfisk**

Den minsta storleken på bläckfisk (*Octopus vulgaris*) i de farvatten som lyder under tredjeländers överhöghet eller jurisdiktion i CECAF-området (FAO:s fiskerikommitté för östra Centralatlanten) ska vara 450 g (rensad). Bläckfisk som väger mindre än 450 g (rensad) får inte behållas ombord eller lastas om, landas, transporteras, lagras, säljas, ställas ut eller utbjudas till försäljning, utan måste omedelbart kastas överbord.

16. **Villkor för visst fiske med instängningsredskap i zon IXa (västra Galicien)**

Med avvikelse från det förbud som fastställs i artikel 29b.1 i förordning (EG) nr 850/98, är fiske med instängningsredskap tillåtet i de geografiska områden och under den period som anges i artikel 29b.1a i förordning

([1]) EGT L 308, 21.12.1995, s. 15.

▼B

(EG) nr 850/98, under förutsättning att inte norsk hummer fångas med dessa redskap.

17. **Villkor för fiska av sill i zon VIa (Butt of Lewis)**

De bestämmelser som fastställs i artikel 20.1d i förordning (EG) nr 850/98 ska inte tillämpas under 2008.

Del C

Östra Stilla havet

18. **Snörpvad i regleringsområdet för Interamerikanska kommissionen för tropisk tonfisk (IATTC)**

18.1 Fiske med snörpvad efter gulfenad tonfisk (*Thunnus albacares*), storögd tonfisk (*Thunnus obesus*) och bonit (*Katsuwonus pelamis*) är förbjudet antingen under perioden 1 augusti–11 september 2008 eller perioden 20 november–31 december 2008 i det område som avgränsas enligt följande:

— Nord-, Mellan- och Sydamerikas kust mot Stilla havet,

— longitud 150º V,

— latitud 40º N,

— latitud 40ºS.

18.2 De berörda medlemsstaterna ska före 1 juli 2008 meddela kommissionen vilken stängningsperiod som valts. Alla de berörda medlemsstaternas snörpvadsfartyg ska stoppa snörpvadsfisket i det angivna området under den period som valts.

18.3 Från och med den … ([1]) ska fartyg som fiskar med snörpvad efter tonfisk i IATTC:s regleringsområde förvara ombord och sedan landa all storögd tonfisk, bonit och gulfenad tonfisk som fångats, med undantag för fisk som anses otjänlig som människoföda av andra skäl än storleken. Denna bestämmelse ska emellertid inte tillämpas på det sista kastet under en fångstresa när utrymmet i lastrummet kan vara otillräckligt för att ta emot den tonfisk som fångats vid det kastet.

Del D

Östra Stilla havet och västra och centrala Stilla havet

19. **Särskilda åtgärder för östra, västra och centrala Stilla havet**

I östra, västra och centrala Stilla havet ska fartyg som fiskar med snörpvad genast släppa oskadad, i den mån detta är möjligt, all havssköldpadda, haj, segelfisk, rocka, guldmakrill och andra icke-målarter. Fiskare uppmanas att utveckla och använda tekniker och redskap som gör det lättare att snabbt och säkert släppa sådana djur.

20. **Specifika åtgärder som gäller för inringad och insnärjd havssköldpaddaI östra, västra och centrala Stilla havet ska följande specifika åtgärder tillämpas:**

a) När man får syn på en havssköldpadda i snörpvaden ska alla rimliga ansträngningar göras för att rädda sköldpaddan innan den trasslar in sig i nätet, inklusive, vid behov, användandet av en snabbgående motorbåt.

b) Om en havssköldpadda är intrasslad i nätet, bör upptagningen av nätet stoppas så snart som sköldpaddan kommer upp ur vattnet och bör inte återupptas förrän sköldpaddan har befriats och släppts ut i vattnet.

c) Om en sköldpadda tas ombord på ett fartyg ska alla lämpliga metoder användas för att den ska hämta sig innan den släpps ut i vattnet igen.

d) Fartyg för fiske efter tonfisk får inte slänga saltsäckar eller någon annan typ av plastavfall överbord ute till sjöss.

([1]) EUT: Vänligen för in datum för denna förordnings ikraftträdande.

▼B

e) I den mån det är möjligt ska havssköldpaddor insnärjda i anordningar som samlar fisk (FAD) och andra fiskeredskap befrias.

f) Anordningar som samlar fisk (FAD) som inte används i fisket bör tas upp.

Del E

Nordöstra Atlanten

21. **Särskilda åtgärder för fiske av kungsfiskar på internationellt vatten i ICES-områdena I och IIFöljande åtgärder ska tillämpas på fiske av kungsfisk (*Sebastes mentella*) på internationellt vatten i ICES-områdena I och II:**

a) Riktat fiske efter kungsfisk är endast tillåtet under perioden den 1 september till och med den 15 november 2008 med fartyg som tidigare bedrivit kungsfiskfiske inom NEAFC:s regleringsområde.

b) Kommissionen ska meddela medlemsstaterna vilket datum NEAFC:s sekretariat informerar NEAFC:s avtalsslutande parter om att TAC har utnyttjats fullt ut. Från och med detta datum ska medlemsstaterna förbjuda riktat fiske efter kungsfisk av fartyg som för deras flagg.

c) Genom undantag från bestämmelserna i artikel 6.1 b i rådets förordning (EG) nr 2791/1999 av den 16 december 1999 om att upprätta vissa kontrollåtgärder som ska tillämpas i det område som avses i konventionen om framtida multilateralt samarbete om fisket i Nordostatlanten ([1]) ska befälhavare på fiskefartyg som bedriver detta fiske rapportera sina fångster dagligen.

d) Utöver bestämmelserna i artikel 4 i förordning (EG) nr 2791/1999, ska ett tillstånd att fiska kungsfisk gälla endast om fartygen avrapporterar i enlighet med artikel 6.1 i förordning (EG) nr 2791/1999 till NEAFC:s sekretariat enligt artikel 6.2 i förordning (EG) nr 2791/1999.

e) Fartygen ska begränsa sina bifångster av kungsfisk i annat fiske till högst 1 % av den totala fångst som behålls ombord.

f) Medlemsstaterna ska se till att vetenskapliga uppgifter samlas in av vetenskapliga observatörer ombord på fartyg som för deras flagg. Ett minimum av information är uppgifter om sammansättningen vad gäller kön, ålder och längd efter djup. Dessa uppgifter ska rapporteras till ICES.

([1]) EGT L 337, 30.12.1999, s. 1. Förordningen senast ändrad genom förordning (EG) nr 770/2004 (EUT L 123, 27.4.2004, s. 4).

▼B

Tillägg 1 till Bilaga III

SLÄPREDSKAP: Skagerrak och Kattegatt

Maskstorleksintervall, målarter och procentuell fångst tillämpliga på användning av ett enda maskstorleksintervall

Art	Maksttorleksintervall (mm)							
	< 16	16-31		32-69		35-69	70-89 ([5])	≥ 90
	Minsta procentandel av målarten							
	50 % ([6])	50 % ([6])	20 % ([6])	50 % ([6])	20 % ([6])	►C1 20 % ([7]) ◄	►C1 30 % ([8]) ◄	ingen
Tobisfiskar (*Ammodytidae*) ([3])	x	x	x	x	x	x	x	x
Tobisfiskar (*Ammodytidae*) ([4])		x		x	x	x	x	x
Vitlinglyra (*Trisopterus esmarkii*)		x		x	x	x	x	x
Blåvitling (*Micromesistius poutassou*)		x		x	x	x	x	x
Fjärsing (*Trachinus draco*) ([1])		x		x	x	x	x	x
Blötdjur (utom *Sepia*) ([1])		x		x	x	x	x	x
Näbbgädda (*Belone belone*) ([1])		x		x	x	x	x	x
Grå knorrhane (*Eutrigla gurnardus*) ([1])		x		x	x	x	x	x
Guldlax (*Argentina* spp.)				x	x	x	x	x
Skarpsill (*Sprattus sprattus*)		x		x	x	x	x	x
Ål (*Anguilla, anguilla*)			x	x	x	x	x	x
Räkor (*Crangon* spp., *Palaemon adspersus*) ([2])			x	x	x	x	x	x
Makrillar (*Scomber* spp.)				x			x	x
Taggmakrillar (*Trachurus* spp.)				x			x	x
Sill (*Clupea harengus*)				x			x	x
Nordhavsräkor (*Pandalus borealis*)						x	x	x
Räkor (*Crangon* spp., *Palaemon adspersus*) ([1])					x		x	x
Vitling (*Merlangius merlangus*)							x	x
Havskräfta (*Nephrops norvegicus*)							x	x
Alla andra marina organismer								x

([1]) Endast inom 4 sjömil från baslinjerna.
([2]) Utanför 4 sjömil från baslinjerna.
([3]) I skagerrak under perioden 1 Mars–31 Oktober. i Kattegatt under perioden 1 Mars–31 Juli.
([4]) I skagerrak från och med den 1 November till och med den sista dagen i Februari. i Kattegatt från och med den 1 Augusti till och med den sista dagen i Februari.
([5]) Vid användning av detta maskstorleksintervall ska lyftet och förlängningsstycket bestå av nätstycken med fyrkantsmaskor med sorteringsrist Enligt Tillägg 2.
([6]) Den fångst som behålls ombord får inte innehålla mer än 10 % av någon blandning av torsk, kolja, kummel, rödspätta, rödtunga, bergtunga, tunga, piggvar, slätvar, skrubbskädda, makrill, glasvar, vitling, sandskädda, gråsej, Havskräfta och hummer.
([7]) Den fångst som behålls ombord får inte innehålla mer än 50 % av någon blandning av torsk, kolja, kummel, rödspätta, rödtunga, bergtunga, tunga, piggvar, slätvar, skrubbskädda, sill, makrill, glasvar, vitling, sandskädda, gråsej, Havskräfta och hummer.
([8]) Den fångst som behålls ombord får inte innehålla mer än 60 % av någon blandning av torsk, kolja, kummel, rödspätta, rödtunga, bergtunga, tunga, piggvar, slätvar, skrubbskädda, glasvar, vitling, sandskädda, gråsej och hummer.

▼B

Tillägg 2 till BILAGA III

Specifikationer för artsorterande rist för 70 millimeters trålfiske

a) Artsorterande rist ska finnas monterad i trålar med lyft enbart gjort av fyrkantsmaskor med en maskstorlek på 70 mm eller större och mindre än 90 mm. Lyftet ska minst vara 8 meter långt. Det ska vara förbjudet att använda tråll med fler än 100 fyrkantsmaskor i någon omkrets av lyftet, icke inbegripet sömförstärkningslinor och sömmar.

b) Risten ska vara rektangulär. Ristens spalt ska löpa parallellt med ristens längdaxel. Spaltavståndet får inte överstiga 35 mm. ►C1 Det ska vara tillåtet att använda ett eller flera gångjärn ◄ för att underlätta dess lagring i tråltrumman.

c) Risten ska vara monterad snedställt i trålen – uppåt bakåt. Den kan monteras alldeles framför lyftet eller i främre delen av den raka delen. Samtliga sidor i risten ska vara fastsatta i trålen.

d) I trålens övre panel ska det finnas ett oblockerat fiskutsläpp i omedelbar anslutning till ristens överkant. Fiskutsläppets öppning ska i bakkanten vara av samma bredd som risten och vara utskuren till en spets framåt utefter maskstolpar från båda sidor av risten.

e) Det ska vara tillåtet att i ristens framkant fästa en kanal som leder fisken mot trålens botten och risten. Maskstorleken i kanalen ska vara minst 70 mm. Den vertikala öppningen i kanalen som leder till risten ska vara 15 centimeter. Bredden på kanalen som leder till risten ska vara densamma som ristbredden.

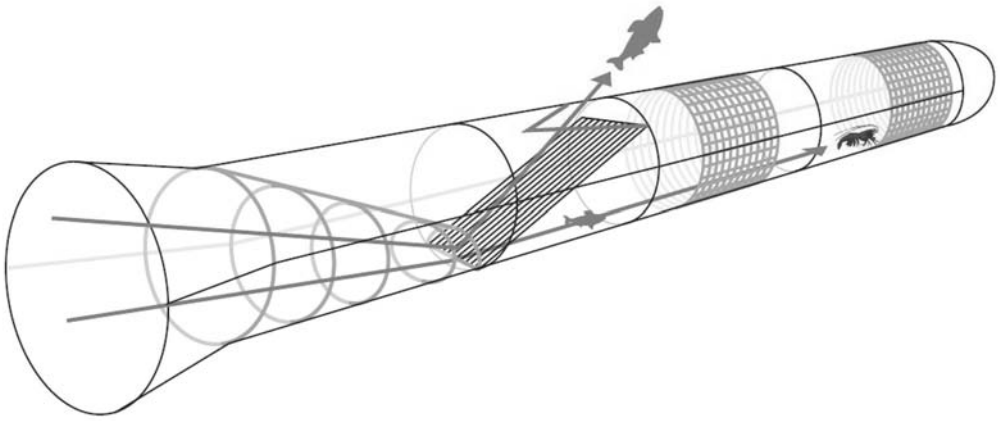

Schematisk skiss av art- och storlekssorterande rist. Fisken leds till trålens botten och risten via en kanal. Större fiskar leds sedan ut ur trålen via risten medan mindre fiskar och havskräfta kommer genom risten och in i lyftet. Det helt fyrkantsmaskförsedda lyftet gör det lättare för små fiskar och havskräftor som inte uppfyller minimimåtten att undkomma.

▼B

Tillägg 3 till BILAGA III

▼C1

Villkor för fiske med vissa släpredskap som är tillåtna inom Biscayabukten, ICES-områdena III, IV, V, VI, VII och VIII a, b, d, e

▼B

a) Tekniska specifikationer för fönster med fyrkantsmaska i lyftets övre panel

Maskan ska vara 100 mm, mätt som den inre öppningen i ett fönster med fyrkantsmaska i bakre delen av den avsmalnande delen av trålen, snurrevaden eller liknande redskap med en maskstorlek på 70 mm eller större och mindre än 100 mm.

Fönstret ska utgöras av ett rektangulärt nätstycke. Det ska bara finnas ett fönster. Fönstret får inte blockeras på något sätt, vare sig genom inre eller yttre anordningar.

b) Fönstrets placering

Fönstret ska infogas i mitten av den övre panelen i den bakre delen av den avsmalnande delen i trålen alldeles framför den raka del som utgörs av förlängningsstycket och lyftet.

Fönstret ska sluta högst tolv maskor från den handknutna raden av maskor mellan förlängningsstycket och den bakre avsmalnande delen av trålen.

c) Fönstrets storlek

Fönstret ska vara minst två meter långt och en meter brett.

d) Fönstrets nätstycken

Maskorna ska ha en öppning på minst 100 mm. Maskorna ska vara kvadratiska, dvs. fönsternätstyckets fyra sidor ska bestå av skurna maskor.

Nätstycket ska monteras så att maskorna löper parallellt med och vinkelrätt mot lyftets längdaxel.

Nätet ska vara gjort av enkeltrådigt garn. Garntjockleken får vara högst 4 mm.

e) Montering av fönstret i nätstycken med diagonalmaskor

Det ska vara tillåtet att fästa en stadkant runt fönstrets fyra sidor. Stadkantens diameter får inte vara mer än 12 mm.

Fönstrets utsträckta längd ska vara lika med den utsträckta längden på de diagonalmaskor som fästs vid fönstrets längdaxel.

Antalet diagonalmaskor i den övre panelen som fästs vid fönstrets kortaste sida (dvs. den sida på en meter som är vinkelrät mot lyftets längdaxel) ska åtminstone vara det antal hela diagonalmaskor som fästs vid fönstrets längdaxel dividerat med 0,7.

▼B

f) Andra uppgifter

Nedan visas hur fönstret ska monteras i trålen.

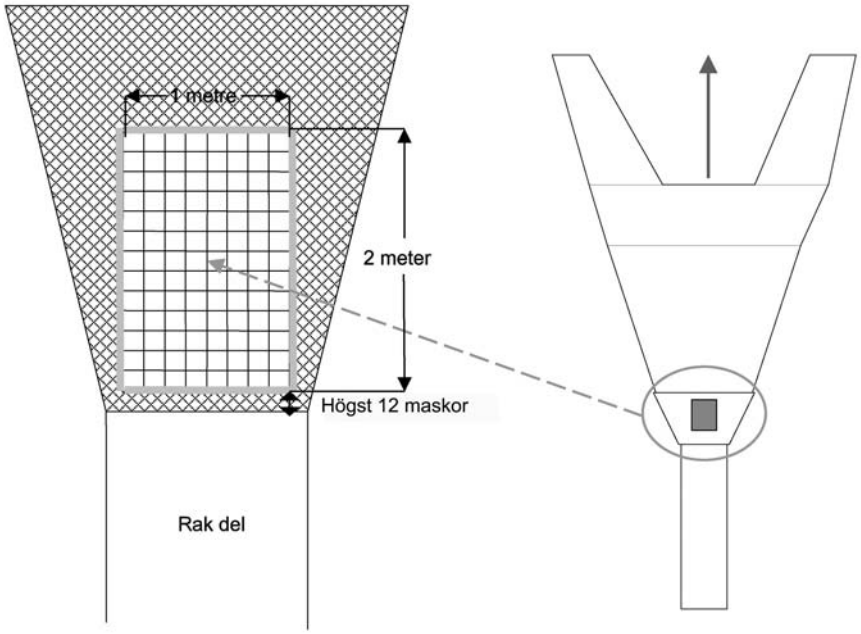

▼B

BILAGA IV

DEL I

Kvantitativa begränsningar av licenser och fisketillstånd för gemenskapens fartyg som fiskar i tredjelands vatten

Fiskeområde	Fiske	Antal licenser	Fördelning av licenser mellan medlemsstater	Maximalt antal fartyg närvarande samtidigt
Norska vatten och fiskezonen kring Jan Mayen	Sill, norr om 62°00′N	93	DK: 32, DE: 6, FR: 1, IRL: 9, NL: 11, SW: 12, UK: 21, PL: 1	69
	Bottenlevande arter, norr om 62° 00′N	80	FR: 18, PT: 9, DE: 16, ES: 20, UK: 14, IRL: 1	50
	Makrill, söder om 62°00′N, fiske med snurrevad	11	DE: 1 (1), DK: 26 (1), FR: 2 (1), NL: 1 (1)	Ej tillämpligt
	Makrill, söder om 62°00′N, trålfiske	19		Ej tillämpligt
	Makrill, norr om 62°00′N, fiske med snurrevad	11 (2)	DK: 11	Ej tillämpligt
	Industriarter, söder om 62°00′N	480	DK: 450, UK: 30	150
Färöiska vatten	Allt trålfiske med fartyg som inte är längre än 180 fot i den zon som ligger 12-21 nautiska mil utanför de färöiska baslinjerna	26	BE: 0, DE: 4, FR: 4, UK: 18	13
	Riktat fiske efter torsk och kolja med en minsta maskstorlek på 135 mm är begränsat till området söder om 62°28′N och öster om 6° 30′V	8 (3)		4
	Trålfiske 21 nautiska mil utanför de färöiska baslinjerna. Under perioderna 1 mars–31 maj och 1 oktober-31 december får dessa fartyg bedriva fiske i området mellan 61° 20′N och 62°00′N och 12–21 nautiska mil utanför baslinjerna.	70	BE: 0, DE: 10, FR: 40, UK: 20	26
	Trålfiske efter birkelånga med en minsta maskstorlek på 100 mm i området söder om 61°30′N och väster om 9°00′V och i området mellan 7°00′V och 9°00′V söder om 60°30′N och i området sydväst om en linje mellan 60°30′N, 7°00′ V och 60°00′N, 6°00′V.	70	DE: 8 (4), FR: 12 (4), UK: 0 (4)	20 (5)
	Riktat trålfiske efter gråsej med en minsta maskstorlek på 120 mm och med möjlighet att använda rundstroppar runt lyftet.	70		22 (5)
	Fiske efter blåvitling. Det totala antalet licenser får utökas med fyra fartyg för att bilda par om de färöiska myndigheterna skulle införa särskilda regler för tillträdet till ett område som kallas ”huvudsakligt område för fiske efter blåvitling”.	36	DE: 3, DK: 19, FR: 2, UK: 5, NL: 5	20

▼B

Fiskeområde	Fiske	Antal licenser	Fördelning av licenser mellan medlemsstater	Maximalt antal fartyg närvarande samtidigt
	Fiske med rev	10	UK: 10	6
	Fiske efter makrill	12	DK: 12	12
	Fiske efter sill norr om 61°N	21	DE: 1, DK: 7, FR: 0, UK: 5, IRL: 2, NL: 3, SW: 3	21

([1]) Denna tilldelning gäller fiske med snurrevad och tråL.
([2]) Ska väljas ut bland de elva licenserna för fiske med snurrevad efter makrill söder om 62°00′N.
([3]) I enlighet med de gemensamma slutsatserna från 1999 ingår siffrorna för riktat fiske efter torsk och kolja i siffrorna för ”Allt trålfiske med fartyg på högst 180 fot i den zon som ligger 12–21 nautiska mil utanför de färöiska baslinjerna”.
([4]) Dessa siffror avser största antal fartyg som får finnas i området samtidigt.
([5]) Dessa siffror ingår i ”Trålfiske 21 nautiska mil utanför de färöiska baslinjerna”.

▼B

DEL II

Kvantitativa begränsningar av licenser och fisketillstånd för tredjeländers fiskefartyg som fiskar i gemenskapens vatten

Flaggstat	Fiske	Antal licenser	Maximalt antal fartyg närvarande samtidigt
Norge	Sill, norr om 62°00′N	20	20
Färöarna	Makrill, VIa (norr om 56°30′N), VIIe, f, h, taggmakrill, IV, VIa (norr om 56°30′N), VIIe, f, h, sill, VIa (norr om 56°30′N)	14	14
	Sill, norr om 62°00′N	21	21
	Sill, IIIa	4	4
	Industriellt fiske efter vitlinglyra och skarpsill, IV, VIa (norr om 56° 30′N): tobisfiskar, IV (inklusive oundvikliga bifångster av blåvitling)	15	15
	Långa och lubb	20	10
	Blåvitling, II, VIa (norr om 56°30′N), VIb, VII (väster om 12°00′V)	20	20
	Birkelånga	16	16
Venezuela	Snapperfiskar (1) (Franska Guyanas vatten)	41	pm
	Hajar (Franska Guyanas vatten)	4	pm

(1) Får endast fiskas med långrev eller fällor (snapperfiskar) eller långrev eller nät med maskor som är minst 100 mm i vatten djupare än 30 m (hajar). För att en sådan licens ska kunna utfärdas måste det bevisas att ett giltigt avtal finns mellan den fartygsägare som ansöker om licensen och ett förädlingsföretag i det franska departementet Guyana och att avtalet innehåller en förpliktelse att landa minst 75 % av fångsterna av all snapperfisk, eller 50 % av fångsterna av all haj från det aktuella fartyget i det departementet så att fångsterna kan förädlas i nämnda förädlingsföretag.
Det ovannämnda avtalet ska vara godkänt av de franska myndigheterna som i sin tur ska säkerställa att det överensstämmer både med det avtalsslutande förädlingsföretagets faktiska kapacitet och med målsättningarna för den ekonomiska utvecklingen i departementet Guyana. En kopia av det vederbörligen godkända avtalet ska bifogas licensansökan.
Om avtalet inte godkänns enligt ovan ska de franska myndigheterna meddela den berörda parten och kommissionen detta och ange skälen till underkännandet.

▼B

DEL III

Deklaration enligt artikel 25.2

LANDNINGSDEKLARATION (1)

Fartygets namn:		Registerings-nummer:	
Befälhavarens namn:		Ombudets namn:	
Befälhavarens namnteckning:			
Resa från	till		
Landningshamn:			

Landad fångstmängd räkor (levande vikt)			
Räkor utan huvud:	kg		
eller (x 1,6) =	kg (räkor med huvud)		
Räkor med huvud:	kg		
Thunnidae:	kg	Snapperfiskar (*Lutjanidae*):	kg
Haj:	kg	Annan:	kg

(1) Ett exemplar skall behållas av befälhavaren, ett exemplar skall behållas av kontrollanten och ett exemplar skall skickas till Europeiska kommissionen.

▼B

BILAGA V

DEL I

Uppgifter som ska föras in i loggboken

Vid fiske inom zonen på 200 nautiska mil utanför kusten till de av gemenskapens medlemsstater som omfattas av gemenskapens fiskebestämmelser, ska följande uppgifter omedelbart efter någon av följande händelser föras in i loggboken:

Efter varje drag:

1.1 Kvantiteten (i kg levande vikt) av varje fångad art.

1.2 Datum och klockslag för draget.

1.3 Den geografiska position där fångsterna gjordes.

1.4 Den fiskemetod som använts.

Efter varje omlastning till eller från ett annat fartyg:

2.1 Uppgiften ”mottagen från” eller ”överförd till”.

2.2 Kvantiteten (i kilogram levande vikt) av varje omlastad art.

2.3 Namn, distriktsbeteckning och nummer på det fartyg till eller från vilket omlastning har skett.

2.4 Omlastning av torsk är inte tillåten.

Efter varje landning i en gemenskapshamn:

3.1 Hamnens namn.

3.2 Kvantiteten (i kilogram levande vikt) av varje landad art.

Efter varje sändning av uppgifter till Europeiska gemenskapernas kommission:

4.1 Datum och klockslag för sändningen.

4.2 Typ av meddelande: ”fångst vid inträde”, ”fångst vid utträde”, ”fångst”, ”omlastning”.

4.3 När det gäller radiosändning: namnet på radiostationen.

▼B

DEL II

Log-book model

FICHE DE PÊCHE **LOG SHEET**

Nom du navire / Vessel name _____ Nation _____

N° d'immatriculation / Official No _____ N° de licence ZEE / Fishing licence No _____

Nom du capitaine / Captain's name _____ Nbre équipage / No in crew _____

Départ de / Depart from _____ Date _____

Débarquement à / Landed at _____ Date _____

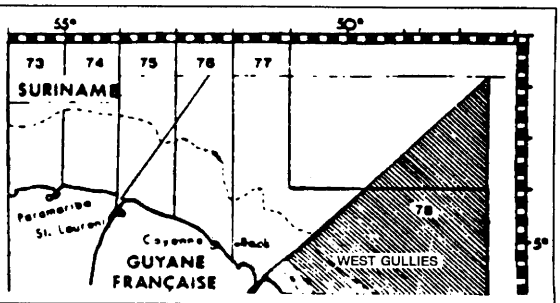

Mois/Month Jour/Day	Zone n°	Sonde Depth	Jour ou nuit Day or night (D or N)	Nombre de fois où les engins ont été mis à l'eau/Number of times gear is shot	Total heures de pêche Hours fished	Queues de crevette «Head-off» shrimp (kg)	Crevettes entières «Head-on» shrimp (kg)	Crevettes conservées à bord Shrimps retained on board		Vivaneaux Snapper	Requins Shark	Thonidés Tuna
								Penaeus: subtilis brasiliensis	Xyphopenaeus Kroyeri			
			D									
			N									
			D									
			N									
			D									
			N									
			D									
			N									
			D									
			N									
			D									
			N									
			D									
			N									
			D									
			N									
			D									
			N									
			D									
			N									
			D									
			N									
			D									
			N									
			D									
			N									
			D									
			N									
			D									
			N									
			D									
			N									
			D									
			N									
			D									
			N									
			D									
			N									
			D									
			N									
			D									
			N									
			D									
			N									
			D									
			N									
			D									
			N									
			D									
			N									
			D									
			N									
			D									
			N									
			D									
			N									
			D									
			N									
			D									
			N									
			D									
			N									
			D									
			N									
			D									
			N									
			D									
			N									
			D									
			N									

▼B

BILAGA VI

INNEHÅLL I OCH BESTÄMMELSER FÖR DE UPPGIFTER SOM SKA SÄNDAS TILL KOMMISSIONEN

1. **De uppgifter som ska översändas till kommissionen och tidtabellen för sändningarna är följande:**

1.1 Varje gång ett fartyg påbörjar en fiskeresa ([1]) i gemenskapens vatten ska det skicka ett meddelande om fångst vid inträde med följande uppgifter:

SR	o ([2])	(= rapporten börjar)
AD	o	XEU (= till Europeiska gemenskapernas kommission)
SQ	o	(löpnummer för meddelande under innevarande år)
TM		COE (= fångst vid inträde)
RC	o	(internationell radioanropssignal)
TN	f ([3])	(fiskeresans löpnummer under året)
NA	f	(fartygets namn)
IR	o	(flaggstatens ISO-3-kod, i tillämpliga fall följt av ett unikt referensnummer som används i flaggstaten)
XR	o	(distriktsbeteckning; numret på fartygets sida)
LT ([4])	f ([5])	(latitud – fartygets position vid sändningen)
LG ([4])	f ([5])	(longitud – fartygets position vid sändningen)
LI	f	(beräknad latitud där befälhavaren avser börja fiska, uttryckt i grader eller decimaltal)
LN	f	(beräknad longitud där befälhavaren avser börja fiska, uttryckt i grader eller decimaltal)
RA	o	(berört ICES-område)
OB	o	(kvantitet av varje fiskart ombord, i lasten, parvis vid behov: kod enligt FAO + levande vikt i kilogram, avrundat till närmaste 100-tal kg)
DA	o	(datum för sändningen angivet i formatet ååååmmdd)
TI	o	(tid för sändningen angivet i formatet ttmm)
MA	o	(befälhavarens namn)
ER	o	(= slut på rapporten)

1.2 Varje gång ett fartyg avslutar en fiskeresa ([6]) i gemenskapens vatten ska det skicka ett meddelande om fångst vid utträde med följande uppgifter:

SR	o	(= rapporten börjar)
AD	o	XEU (= till Europeiska gemenskapernas kommission)
SQ	o	(löpnummer för meddelande för det fartyget under innevarande år)
TM	o	COX (= fångst vid utträde)
RC	o	(internationell radioanropssignal)

([1]) Med fiskeresa avses en resa som påbörjas när ett fartyg som har för avsikt att fiska kommer in i den zon på 200 nautiska mil utanför gemenskapens medlemsstaters kuster som omfattas av gemenskapens regler om fiske och upphör när fartyget lämnar den zonen.
([2]) o = obligatoriskt
([3]) f = frivilligt
([4]) LT, LG: måste anges som decimaltal med tre siffror efter decimalkommat.
([5]) Frivilligt om ett fartyg är föremål för satellitövervakning.
([6]) Med fiskeresa avses en resa som påbörjas när ett fartyg som har för avsikt att fiska kommer in i den zon på 200 nautiska mil utanför gemenskapens medlemsstaters kuster som omfattas av gemenskapens regler om fiske och upphör när fartyget lämnar den zonen.

▼B

TN	f	(fiskeresans löpnummer under året)
NA	f	(fartygets namn)
IR	o	(flaggstatens ISO-3-kod, i tillämpliga fall följt av ett unikt referensnummer som används i flaggstaten)
XR	o	(distriktsbeteckning; numret på fartygets sida)
LT (1)	f (2)	(latitud – fartygets position vid sändningen)
LG (1)	f (2)	(longitud – fartygets position vid sändningen)
RA	o	(det ICES-område där fångsterna gjordes)
CA	o	(fångstmängd per art sedan den förra rapporten parvis vid behov: kod enligt FAO + levande vikt i kilogram, avrundat till närmaste 100-tal kg)
OB	f	(kvantitet av varje fiskart ombord, i lasten, parvis vid behov: kod enligt FAO + levande vikt i kilogram, avrundat till närmaste 100-tal kg)
DF	f	(fiskedagar sedan den förra rapporten)
DA	o	(datum för sändningen angivet i formatet ååååmmdd)
TI	o	(tid för sändningen angivet i formatet ttmm)
MA	o	(befälhavarens namn)
ER	o	(= slut på rapporten)

1.3 Var tredje dag med början den tredje dagen efter det att fartyget för första gången går in i den zon som avses i 1.1 vid fiske efter sill och makrill, och varje vecka med början den sjunde dagen efter det att fartyget för första gången går in i den zon som avses i 1.1 vid fiske efter andra arter än sill och makrill, ska ett meddelande om fångstrapport skickas, innehållande följande uppgifter:

SR	o	(= rapporten börjar)
AD	o	XEU (= till Europeiska gemenskapernas kommission)
SQ	o	(löpnummer för meddelande för det fartyget under innevarande år)
TM	o	CAT (= fångstrapport)
RC	o	(internationell radioanropssignal)
TN	f	(fiskeresans löpnummer under året)
NA	f	(fartygets namn)
IR	o	(flaggstatens ISO-3-kod, i tillämpliga fall följt av ett unikt referensnummer som används i flaggstaten)
XR	o	(distriktsbeteckning; numret på fartygets sida)
LT (1)	f (2)	(latitud – fartygets position vid sändningen)
LG (1)	f (2)	(longitud – fartygets position vid sändningen)
RA	o	(det ICES-område där fångsterna gjordes)
CA	o	(fångstmängd per art sedan den förra rapporten parvis vid behov: kod enligt FAO + levande vikt i kilogram, avrundat till närmaste 100-tal kg)
OB	f	(kvantitet av varje fiskart ombord, i lasten, parvis vid behov: kod enligt FAO + levande vikt i kilogram, avrundat till närmaste 100-tal kg)
DF	f	(fiskedagar sedan den förra rapporten)
DA	o	(datum för sändningen angivet i formatet ååååmmdd)
TI	o	(tid för sändningen angivet i formatet ttmm)
MA	o	(befälhavarens namn)
ER	o	(= slut på rapporten)

(1) LT, LG: måste anges som decimaltal med tre siffror efter decimalkommat.
(2) Frivilligt om ett fartyg är föremål för satellitövervakning.

▼B

1.4 När en omlastning planeras mellan meddelandena om fångst vid inträde respektive fångst vid utträde och förutom meddelandena om fångstrapport måste ett ytterligare meddelande om omlastning sändas minst 24 timmar i förväg, med följande uppgifter:

SR	o	(= rapporten börjar)
AD	o	XEU (= till Europeiska gemenskapernas kommission)
SQ	o	(löpnummer för meddelande för det fartyget under innevarande år)
TM	o	TRA (= omlastning)
RC	o	(internationell radioanropssignal)
TN	f	(fiskeresans löpnummer under året)
NA	f	(fartygets namn)
IR	o	(flaggstatens ISO-3-kod, i tillämpliga fall följt av ett unikt referensnummer som används i flaggstaten)
XR	o	(distriktsbeteckning; numret på fartygets sida)
KG	o	(kvantitet av varje fiskart som lastats eller lossats, parvis vid behov: kod enligt FAO + levande vikt i kilogram, avrundat till närmaste 100-tal kg)
TT	o	(det mottagande fartygets internationella radioanropssignal)
TF	o	(det levererande fartygets internationella radioanropssignal)
LT ([1])	o/f ([2]), ([3])	(latitud – fartygets förväntade position vid omlastningen)
LG ([1])	o/f ([2]), ([3])	(longitud – fartygets förväntade position vid omlastningen)
PD	o	(beräknat datum för omlastningen)
PT	o	(beräknat klockslag för omlastningen)
DA	o	(datum för sändningen angivet i formatet åååammdd)
TI	o	(tid för sändningen angivet i formatet ttmm)
MA	o	(befälhavarens namn)
ER	o	(= slut på rapporten)

2. **Meddelandets utformning**

Om inte punkt 3.3 tillämpas (se nedan) ska de uppgifter som anges ovan i punkt 1 översändas och de koder och den ordning för uppgifterna användas som anges ovan, framför allt,

— måste texten ”VRONT” vara skriven i meddelandets ärenderad,

— ska varje ny uppgift skrivas in på en ny rad,

— ska själva uppgiften föregås av den angivna koden och de båda ska vara skiljda åt av ett mellanrum.

Exempel (med fiktiva uppgifter):

SR	
AD	XEU
SQ	1
TM	COE
RC	IRCS

([1]) LT, LG: måste anges som decimaltal med tre siffror efter decimalkommat.
([2]) Frivilligt om ett fartyg är föremål för satellitövervakning.
([3]) LT, LG: måste anges som decimaltal med tre siffror efter decimalkommat.
([4]) Frivilligt om ett fartyg är föremål för satellitövervakning.
([5]) Frivilligt för det mottagande fartyget.

▼B

TN	1
NA	VESSEL NAME EXAMPLE
IR	NOR
XR	PO 12345
LT	+65.321
LO	-21.123
RA	04A.
OB	COD 100 HAD 300
DA	20051004
MA	CAPTAIN NAME EXAMPLE
TI	1315
ER	

3. **Kommunikationsordning**

3.1 Fartyget ska sända de uppgifter som anges i punkt 1 till Europeiska gemenskapernas kommission i Bryssel per telex (SAT COM C 420599543 FISH), e-post (FISHERIES-telecom@ec.europa.eu) eller via någon av de radiostationer som förtecknas i punkt 4 och på det sätt som anges i punkt 2.

3.2 Om det på grund av force majeure är omöjligt för fartyget att sända meddelandet får det på fartygets vägnar sändas av ett annat fartyg.

3.3 Om en flaggstat har den teknik som krävs för att sända alla de angivna uppgifterna i så kallat NAF-format på sina verksamma fartygs vägnar, får den flaggstaten (efter en bilateral överenskommelse mellan flaggstaten och kommissionen) översända denna information via ett säkrat sändningsprotokoll till Europeiska gemenskapernas kommission i Bryssel. I så fall kommer en del extra information att läggas till i form av tilläggsuppgifter för själva sändningen (efter AD-uppgiften).

FR	o	(från: den sändande partens alfa ISO-3-kod)
RN	o	(rapportens löpnummer under innevarande år)
RD	o	(datum för sändningen angivet i formatet ååååmmdd)
RT	o	(tid för sändningen angivet i formatet ttmm)

Exempel (med ovannämnda uppgifter)

//SR//AD/XEU//FR/NOR//RN/5//RD/20051004//RT/1320//SQ/1//TM/-COE//RC/IRCS//TN/1//NA/VESSEL NAME EXAMPLE//IR/NOR//-XR/PO 12345//LT/+65.321//LG/-21.123//RA/04A.//OB/COD 100 HAD 300//DA/20051004//TI/1315//MA/CAPTAIN NAME EXAMPLE//ER//

Flaggstaten kommer att få ett svarsmeddelande innehållande följande uppgifter:

SR	o	(= rapporten börjar)
AD	o	(flaggstatens ISO-3-kod)
FR	o	XEU (= till Europeiska gemenskapernas kommission)
RN	o	(löpnummer för meddelande under innevarande år för vilket ett svarsmeddelande har sänts)
TM	o	RET (= svar)
SQ	o	(löpnummer för ursprungligt meddelande för fartyget under innevarande år)
RC	o	(internationell radioanropssignal angiven i det ursprungliga meddelandet)
RS	o	(svarets status – ACK eller NAK)
RE	o	(svarets felnummer)
DA	o	(datum för sändningen angivet i formatet ååååmmdd)

▼B

TI	o	(tid för sändningen angivet i formatet ttmm)
ER	o	(= slut på rapporten)

4. **namnet på radiostationen**

Radiostationens namn	Radiostationens anropssignal
Lyngby	OXZ
Land's End	GLD
Valentia	EJK
Malin Head	EJM
Torshavn	OXJ
Bergen	LGN
Farsund	LGZ
Florø	LGL
Rogaland	LGQ
Tjøme	LGT
Ålesund	LGA
Ørlandet	LFO
Bodø	LPG
Svalbard	LGS
Stockholm Radio	STOCKHOLM RADIO
Turku/Åbo	OFK

5. **Kod som ska användas för att ange arter**

Beryxar (*Beryx* spp.)	ALF
Lerskädda (*Hippoglossoides platessoides*)	PLA
Ansjovis (*Engraulis encrasicolus*)	ANE
Marulk (*Lophius* spp.)	MNZ
Guldlax (*Argentina silus*)	ARG
Havsbrax (*Brama brama*)	POA
Brugd (*Cetorhinus maximus*)	BSK
Dolkfisk (*Aphanopus carbo*)	BSF
Birkelånga (*Molva dypterygia*)	BLI
Blåvitling (*Micromesistius poutassou*)	WHB
Skäggig räka (*Xiphopenaeus kroyeri*)	BOB
Torsk (*Gadus morhua*)	COD
Vanlig räka (*Crangon crangon*)	CSH
Bläckfisk (*Loligo* spp.)	SQC
Pigghaj (*Squalus acanthias*)	DGS
Fjällbrosmar (*Phycis* spp.)	FOR
Liten hälleflundra (*Reinhardtius hippoglossoides*)	GHL
Kolja (*Melanogrammus aeglefinus*)	HAD
Kummel (*Merluccius merluccius*)	HKE
Hälleflundra (*Hippoglossus hippoglussus*)	HAL
Sill/strömming (*Clupea harengus*)	HER
Taggmakrill (*Trachurus trachurus*)	HOM
Långa (*Molva Molva*)	LIN
Makrill (*Scomber Scombrus*)	MAC
Glasvarar (*Lepidorhombus* spp.)	LEZ
Nordhavsräka (*Pandalus borealis*)	PRA

▼B

Havskräfta (*Nephrops norvegicus*)	NEP
Vitlinglyra (*Trisopterus esmarkii*)	NOP
Atlantisk soldatfisk (*Hoplostethus atlanticus*)	ORY
Annan	OTH
Rödspätta (*Pleuronectes platessa*)	PLE
Bleka (*Pollachius pollachius*)	POL
Håbrand (*Lamma nasus*)	POR
Kungsfiskar (*Sebastes* spp.)	RED
Fläckpagell (*Pagellus bogaraveo*)	SBR
Skoläst (*Coryphaenoides rupestris*)	RNG
Gråsej (*Pollachius virens*)	POK
Lax (*Salmo salar*)	SAL
Tobisfiskar (*Ammodytes* spp.)	SAN
Sardin (*Sardina pilchardus*)	PIL
Hajar (*Selachii, Pleurotremata*)	SKH
Räkor (*Penaeidae*)	PEZ
Skarpsill (*Sprattus sprattus*)	SPR
Illexbläckfiskar (*Illex* spp.)	SQX
Tonfiskar (*Thunnidae*)	TUN
Lubb (*Brosme brosme*)	USK
Vitling (*Merlangius merlangus*)	WHG
Gulstjärtsskädda (*Limanda ferruginea*)	YEL

6. **Koder som ska användas för att ange berört område**

02A.	ICES-sektion IIa – Norska havet
02B.	ICES-sektion IIb – Spetsbergen och Björnön
03A.	ICES-sektion IIIa – Skagerrak och Kattegatt
03B.	ICES-sektion IIIb
03C.	ICES-sektion IIIc
03D.	ICES-sektion IIId – Östersjön
04A.	ICES-sektion IVa – norra Nordsjön
04B.	ICES-sektion IVb – mellersta Nordsjön
04C.	ICES-sektion IVc – södra Nordsjön
05A.	ICES-sektion Va – farvattnen utanför Island
05B.	ICES-sektion Vb – farvattnen utanför Färöarna
06A.	ICES-sektion VIa – Skottlands och Nordirlands nordvästra kust
06B.	ICES-sektion VIb – Rockall
07A.	ICES-sektion VIIa – Irländska sjön
07B.	ICES-sektion VIIb – väster om Irland
07C.	ICES-sektion VIIc – Porcupine Bank
07D.	ICES-sektion VIId – östra delen av Engelska kanalen
07E.	ICES-sektion VIIe – västra delen av Engelska kanalen
07F.	ICES-sektion VIIf – Bristolkanalen
07G.	ICES-sektion VIIg – norra Keltiska sjön
07H.	ICES-sektion VIIh – södra Keltiska sjön
07J.	ICES-sektion VIIj – östra delen av farvattnen sydväst om Irland
07K.	ICES-sektion VIIk – västra delen av farvattnen sydväst om Irland
08A.	ICES-sektion VIIIa – Biscayabukten, norra delen
08B.	ICES-sektion VIIIb – Biscayabukten, centrala delen

▼B

08C.	ICES-sektion VIIIc – Biscayabukten, södra delen
08D.	ICES-sektion VIIId – Biscayabukten, kuststräckan
08E.	ICES-sektion VIIIe – Biscayabukten, västra delen
09A.	ICES-sektion IXa – östra delen av Portugals farvatten
09B.	ICES-sektion IXb – västra delen av Portugals farvatten
14A.	ICES-sektion XIVa– farvattnen nordost om Grönland
14B.	ICES-sektion XIVb– farvattnen sydost om Grönland

7. Utöver bestämmelserna i punkterna 1-6 ska följande bestämmelser tillämpas på fiskefartyg från tredjeland som har för avsikt att fiska blåvitling i gemenskapens vatten:

   a) Fartyg som redan har fångst ombord får inte påbörja sin fiskeresa förrän de erhållit tillstånd från den behöriga myndigheten i den berörda kustmedlemsstaten. Minst fyra timmar före inträdet till gemenskapens vatten ska fartygets befälhavare på lämpligt sätt meddela ett av följande centrum för fiskeriövervakning:

      i) Förenade kungariket (Edinburgh) per e-post till följande adress: ukfcc@scotland.gsi.gov.uk eller per telefon (+44 131 271 9700), eller

      ii) Irland (Haulbowline) per e-post till följande adress: nscstaff@eircom.net eller per telefon (+353 87236 5998).

      I meddelandet ska följande ingå: Namn, internationell radioanropssignal och hamnens bokstavsbeteckning och fartygets nummer (PLN), den totala kvantiteten per art ombord och den position (longitud/latitud) där befälhavaren uppskattar att fartyget kommer att gå in på gemenskapens vatten samt det område där befälhavaren har för avsikt att börja fiska. Fartyget får inte börja fiska förrän det har erhållit erkännande av meddelandet och anvisningar om huruvida befälhavaren är skyldig att visa upp fartyget för inspektion. Varje erkännande ska ha ett unikt tillståndsnummer som befälhavaren ska behålla tills fiskeresan är avslutad.

      Trots eventuella inspektioner som kan komma att genomföras ute till havs får de behöriga myndigheterna under vederbörligen motiverade omständigheter kräva att befälhavaren visar upp sitt fartyg för inspektion i hamn.

   b) Fartyg som går in på gemenskapens vatten utan någon fångst ombord ska undantas från kraven i led a.

   c) Med avvikelse från bestämmelserna i punkt 1.2 ska fiskeresan anses vara avslutad när fartygen lämnar gemenskapens vatten eller går in i en gemenskapshamn där hela dess fångst lossas.

      Fartyg får inte lämna gemenskapens vatten förrän de passerat genom en av följande kontrollrutter:

      A. ICES-rektangel 48 E2 i område VIa.

      B. ICES-rektangel 46 E6 i område IVa.

      C. ICES-rektangel 48 E8, 49 E8 eller 50 E8 i område VIa.

      Fartygets befälhavare ska minst fyra timmar i förväg meddela centrumet för fiskeriövervakning i Edinburgh, per e-post eller per telefon i enlighet med punkt 1, om att fartyget går in i en av ovannämnda kontrollrutter. I meddelandet ska följande ingå: Namn, internationell radioanropssignal och hamnens bokstavsbeteckning och fartygets nummer (PLN), den totala kvantiteten per art ombord och den kontrollrutt genom vilken fartyget har för avsikt att passera.

      Fartyget får inte lämna området inom kontrollrutten förrän det har erhållit erkännande av meddelandet och anvisningar om huruvida befälhavaren är skyldig att visa upp fartyget för inspektion. Varje erkännande ska ha ett unikt tillståndsnummer som befälhavaren ska behålla tills fartyget lämnar gemenskapens vatten.

      Trots eventuella inspektioner som kan komma att genomföras ute till havs får de behöriga myndigheterna under vederbörligen motiverade omständigheter kräva att befälhavaren visar upp sitt fartyg för inspektion i hamnarna Lerwick eller Scrabster.

   d) Fartyg som seglar genom gemenskapens vatten ska stuva sina nätredskap på följande sätt så att de inte med lätthet kan användas:

▼B

i) Nätredskapen, vikterna och liknande utrustning ska lösgöras från trålbordens, sveplinorna, trålvarpen och repen.

ii) Nätredskap som finns på däck eller ovanför däck ska vara säkert fastgjorda vid någon del av överbyggnaden.

▼B

BILAGA VII

STÄNGT OMRÅDE I NAFO-OMRÅDE 3O

I NAFO-område 3O ska följande område vara stängt för all fiskeverksamhet med redskap med bottenkontakt:

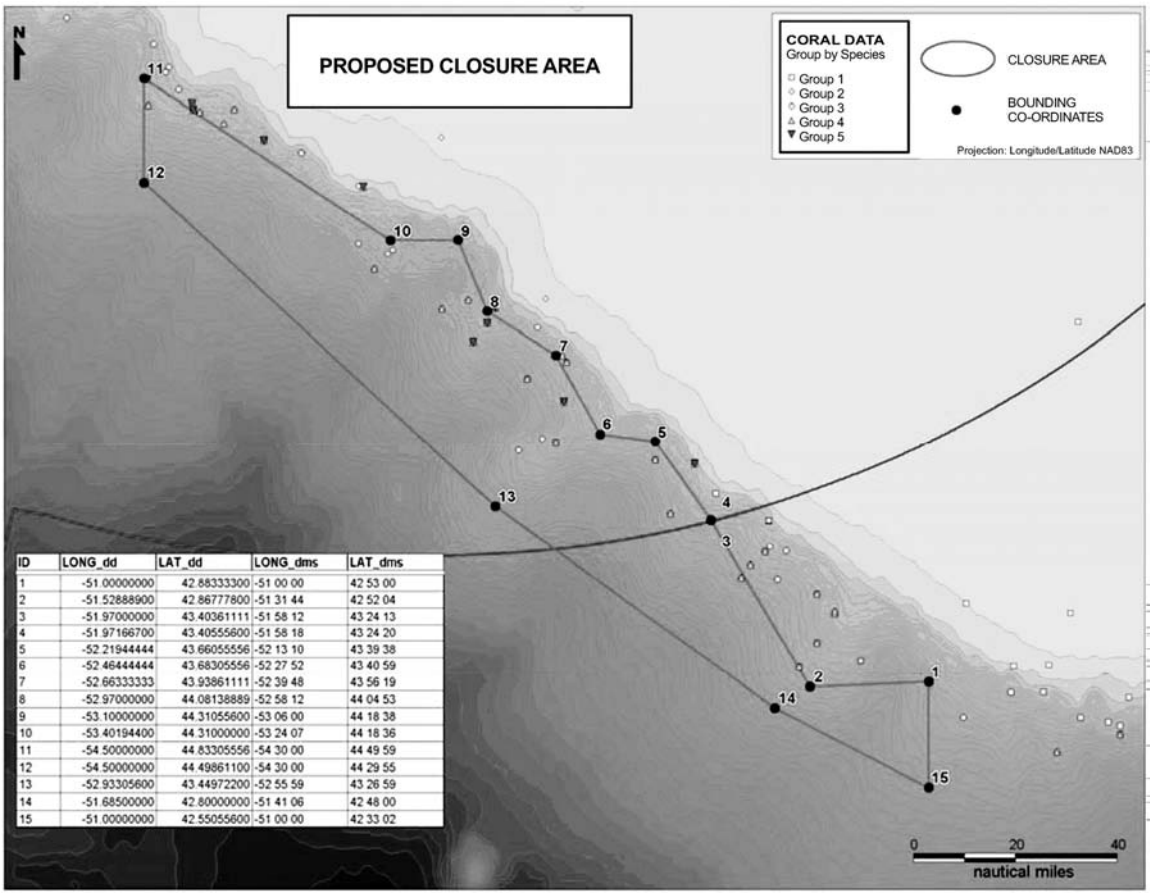

ID	LONG_dd	LAT_dd	LONG_dms	LAT_dms
1	-51.00000000	42.88333300	-51 00 00	42 53 00
2	-51.52888900	42.86777800	-51 31 44	42 52 04
3	-51.97000000	43.40361111	-51 58 12	43 24 13
4	-51.97166700	43.40555600	-51 58 18	43 24 20
5	-52.21944444	43.66055556	-52 13 10	43 39 38
6	-52.46444444	43.68305556	-52 27 52	43 40 59
7	-52.66333333	43.93861111	-52 39 48	43 56 19
8	-52.97000000	44.08138889	-52 58 12	44 04 53
9	-53.10000000	44.31055600	-53 06 00	44 18 38
10	-53.40194400	44.31000000	-53 24 07	44 18 36
11	-54.50000000	44.83305556	-54 30 00	44 49 59
12	-54.50000000	44.49861100	-54 30 00	44 29 55
13	-52.93305600	43.44972200	-52 55 59	43 26 59
14	-51.68500000	42.80000000	-51 41 06	42 48 00
15	-51.00000000	42.55055600	-51 00 00	42 33 02

▼B

BILAGA VIII

DEL I

Blankett för hamnstatskontroll

BLANKETT FÖR HAMNSTATSKONTROLL – PSC 1

DEL A: Ska fyllas i av fartygets befälhavare

Fartygets namn	IMO-nummer (1)	Radioanropssignal	Flaggstat
INMARSAT-nummer	Faxnummer	Telefonnummer	E-postadress
Landnings- eller omlastningshamn		Beräknad ankomsttid	
	Datum:	Tid (UTC):	

Total fångst ombord				Fångst som ska landas (2)			
Art (3)	Produkt (4)	Fångad i ICES-område	Produktvikt (kg)	Art (3)	Produkt (4)	Fångad i ICES-område	Produktvikt (kg)

DEL B: Endast för myndigheternas anteckningar – ska fyllas i av flaggstaten

Fartygets flaggstat ska besvara följande frågor genom att kryssa för ”Ja” eller ”Nej”	Ja	Nej
a) Det fiskefartyg som deklarerar att det har fångat fisken hade en tillräcklig kvot för de deklarerade arterna.		
b) De kvantiteter som finns ombord har rapporterats på rätt sätt och har beaktats vid beräkningen av varje begränsning av fångst eller fiskeansträngning som kan vara tillämplig.		
c) Det fiskefartyg som deklarerar att det har fångat fisken hade tillstånd att fiska i det angivna området.		
d) Fiskefartygets närvaro i det deklarerade fångstområdet har kontrollerats mot VMS-uppgifter.		

Bekräftelse från flaggstaten

Jag intygar att ovanstående uppgifter såvitt jag vet och kan bedöma är fullständiga, med sanningen överensstämmande och korrekta.

Namn och befattning	Datum	Underskrift	Tjänstestämpel

▼B

DEL C: Endast för myndigheternas anteckningar – ska fyllas i av hamnsten

Hamnstatens namn	Tillstånd har getts	Datum	Underskrift	Stämpel
	Ja ..... Nej			

([1]) Fiskefartyg som inte har något IMO-nummer (Internationella sjöfartsorganisationen) ska uppge sin distriktsbeteckning.
([2]) Vid behov ska en eller flera ytterligare blanketter användas.
([3]) FAO:s trebokstavskod för arter.
([4]) Produktens beredningsgrad enligt tillägget till denna bilaga.

BLANKETT FÖR HAMNSTATSKONTROLL – PSC 2 ([1])

DEL A: Ska fyllas i av fartygets befälhavare

Fartygets namn	IMO-nummer ([2])	Radioanropssignal	Flaggstat
INMARSAT-nummer	Faxnummer	Telefonnummer	E-postadress
Landnings- eller omlastnings-hamn	Beräknad ankomsttid Datum:	Tid (UTC):	

Information om fångsten för levererande fartyg

Fartygets namn	IMO-nummer ([2])	Radioanropssignal	Flaggstat

Total fångst ombord				Fångst som ska landas ([3])			
Art ([4])	Produkt ([5])	Fångad i ICES-område	Produktvikt (kg)	Art ([4])	Produkt ([5])	Fångad i ICES-område	Produktvikt (kg)

DEL B: Endast för myndigheternas anteckningar – ska fyllas i av flaggstaten

Fartygets flaggstat ska besvara följande frågor genom att kryssa för ”Ja” eller ”Nej”	Ja	Nej
a) Det fiskefartyg som deklarerar att det har fångat fisken hade en tillräcklig kvot för de deklarerade arterna.		
b) De kvantiteter som finns ombord har rapporterats på rätt sätt och har beaktats vid beräkningen av varje begränsning av fångst eller fiskeansträngning som kan vara tillämplig.		
c) Det fiskefartyg som deklarerar att det har fångat fisken hade tillstånd att fiska i det angivna området.		
d) Fiskefartygets närvaro i det deklarerade fångstområdet har kontrollerats mot VMS-uppgifter.		

▼B

Bekräftelse från flaggstaten

Jag intygar att ovanstående uppgifter såvitt jag vet och kan bedöma är fullständiga, med sanningen överensstämmande och korrekta.

Namn och befattning	Datum	Underskrift	Tjänstestämpel

DEL C: Endast för myndigheternas anteckningar – ska fyllas i av hamnsten

Hamnstatens namn	Tillstånd har getts	Datum	Underskrift	Stämpel
	Ja ..... Nej			

(1) En separat blankett ska användas för varje levererande fartyg.
(2) Fiskefartyg som inte har något IMO-nummer ska ange sin distriktsbeteckning.
(3) Vid behov ska en eller flera ytterligare blanketter användas.
(4) FAO:s trebokstavskod för arter.
(5) Produktens beredningsgrad enligt tillägget till denna bilaga.

DEL II

RAPPORT OM INSPEKTIONER VID HAMNSTATSKONTROLL (PSC 3) (1)

A. INSPEKTIONSREFERENSER

Hamnstat		Landnings- eller omlastningshamn	
Fartygets namn	Flaggstat	IMO-nummer (2)	Internationell radioanropssignal

Landningen/omlastningen inleddes	Datum	Tid
Landningen/omlastningen avslutades	Datum	Tid

B. UPPGIFTER OM INSPEKTIONEN

Det levererande fartygets namn	IMO-nummer (2)	Radioanropssignal	Flaggstat

B1. landad eller omlastad fisk

Art (3)	Produkt (4)	Fångad i ICES-område	Produktvikt i kg	Skillnad (i kg) mellan produktvikt och PSC 1 eller 2	Skillnad (i %) mellan produktvikt och PSC 1 eller 2

▼B

B2. Uppgifter om landningar som tillåtits utan flaggstatens bekräftelse

Namn på lager och behöriga myndigheter, tidsfrist för att få bekräftelse.

B3. Fisk som finns kvar ombord

Art ([3])	Produkt ([4])	Fångad i ICES-område	Produktvikt i kg	Skillnad (i kg) mellan produktvikt och PSC 1 eller 2	Skillnad (i %) mellan produktvikt och PSC 1 eller 2

C. INSPEKTIONSRESULTAT

Inspektionen inleddes	Datum	Tid
Inspektionen avslutades	Datum	Tid

Anmärkningar

Konstaterade överträdelser ([5])

Artikel	Ange vilken eller vilka NEAFC-bestämmelser som överträtts och sammanfatta relevanta fakta.

Inspektörens namn	Inspektörens underskrift	Ort och datum

D. BEFÄLHAVARENS ANMÄRKNINGAR

Som befälhavare på fartyget intygar jag härmed att en kopia av denna rapport har lämnats till mig i dag. Min underskrift innebär inte att jag godtar någon del av innehållet i denna rapport, utom de eventuella anmärkningar jag själv gjort.
Underskrift: ..... Datum: .....

▼B

E. DISTRIBUTION

Kopia till flaggstaten	Kopia till NEAFC:s sekretariat

(1) Om ett fartyg har deltagit i omlastning. En separat blankett ska fyllas i för varje levererande fartyg.
(2) Fiskefartyg som inte har något IMO-nummer ska ange sin distriktsbeteckning.
(3) FAO:s trebokstavskod för arter.
(4) Produktens beredningsgrad enligt tillägget till denna bilaga.
(5) Vid överträdelser som rör fisk som fångats i NEAFC:s konventionsområde bör det hänvisas till tillämplig artikel i NEAFC:s kontroll- och genomdrivandeplan som antogs den 17 november 2006.

▼B

Tillägg till Bilaga VIII

Produkter och paketering

A. **Koder för produkter**

Kod	Produkt
A	Hel – fryst
B	Hel – fryst (Tillagad)
C	Rensad, med huvud – fryst
D	Rensad, utan huvud – fryst
E	Rensad, utan huvud – putsad – fryst
F	Filéer utan skinn – med ben – frysta
G	Filéer utan skinn –utan ben – frysta
H	Filéer med skinn –med ben – frysta
I	Filéer med skinn –utan ben – frysta
J	Saltad fisk
K	Fisk i saltlake
L	Konserverade produkter
M	Olja
N	Mjöl framställt av hel fisk
O	Mjöl framställt av fiskavfall
P	Annan (specificera)

B. **Typ av förpackning**

Kod	Typ
CRT	Kartonger
BOX	Lådor
BGS	Påsar
BLC	Block

▼B

BILAGA IX

FÖRBUD MOT RIKTAT FISKE I CCAMLR-OMRÅDET

Målart	Zon	Förbudsperiod
Hajar (alla arter)	Konventionsområdet	Hela året
Notothenia rossii	FAO 48.1 Antarktis, området kring antarktiska halvön FAO 48.2 Antarktis, kring Sydorkneyöarna FAO 48.3 Antarktis, kring Sydgeorgien	Hela året
Fiskar	FAO 48.1 Antarktis (1) FAO 48.2 Antarktis (1)	Hela året
Gobionotothen gibberifrons *Chaenocephalus aceratus* *Pseudochaenichthys georgianus* *Lepidonotothen squamifrons* *Patagonotothen guntheri* *Electrona calsbergi* (1)	FAO 48.3	Hela året
Dissostichus spp.	FAO 48.5 Antarktis	1.12.2007–30.11.2008
Dissostichus spp.	FAO 88.3 Antarktis (1) FAO 58.5.1 Antarktis (1) (2) FAO 58.5.2 Antarktis öster om 79°20′O och utanför EEZ väster om 79°20′O (1) FAO 88.2 Antarktis norr om 65°S (1) FAO 58.4.4 Antarktis (1) FAO 58.6 Antarktis (1) FAO 58.7 Antarktis (1)	Hela året
Lepidonotothen squamifrons	FAO 58.4.4 (1) (2)	Hela året
Alla arter utom *Champsocephalus gunnari* och *Dissostichus eleginoides*	FAO 58.5.2 Antarktis	1.12.2007–30.11.2008
Dissostichus mawsoni	FAO 48.4 Antarktis (1)	Hela året

(1) Utom för forskningsändamål.
(2) Utom vatten som står under nationell jurisdiktion (EEZ).

▼B

BILAGA X

FÅNGST- OCH BIFÅNGSTBEGRÄNSNINGAR FÖR NYTT FISKE OCH UNDERSÖKANDE FISKE I CCAMLR-OMRÅDET UNDER 2007/2008

Delområde/-sektion	Region	Period	SSRU	*Dissotichus* spp. Fångstbegränsning (ton)	Fångstbegränsning bifångst (ton)		
					Rockor	*Macrourus* spp.	Andra arter
48.6	Hela sektionen	1.12.2007–30.11.2008		200 T norr om 60° S 200 T söder om 60° S	Hela sektion 50	Hela sektion 32	Hela sektion 20
58.4.1	Hela sektionen	1.12.2007–30.11.2008	Totalt för hela delområdet	600	Hela sektion 50	Hela sektion 96	Hela sektion 20
58.4.2	Hela sektionen	1.12.2007–30.11.2008	Totalt för hela delområdet	780	Hela sektion 50	Hela sektion 124	Hela sektion 20
58.4.3a)	Hela sektionen utom område under nationell jurisdiktion	1.5.2008–31.8.2008	Inte aktuellt	250	Hela sektion 50	Hela sektion 26	Hela sektion 20
58.4.3b)	Hela sektionen utom område under nationell jurisdiktion	1.5.2008–31.8.2008	Inte aktuellt	150 norr om 60°	Hela sektion 50	Hela sektion 80	Hela sektion 20
88.1	Hela delområdet	1.12.2007–31.8.2008	Totalt för hela delområdet	2 660	133	426	20
88.2	Söder om 65° S	1.12.2007–31.8.2008	Totalt för hela delområdet	547 ([1])	50 ([1])	88 ([1])	20

([1]) Fångstbegränsningar för bifångstarter per SSRU, tillämpliga inom begränsningarna för total bifångst per delområde:
— Rockor: 5 % av fångstbegränsningen för *Dissostichus* spp. eller 50 ton, beroende på vilken mängd som är störst.
— *Macrourus* spp.: 16 % av fångstbegränsningen för *Dissostichus* spp.
— *Andra* arter: 20 ton per SSRU.

▼B

BILAGA XI

ANMÄLAN AV AVSIKT ATT DELTA I FISKE EFTER *EUPHAUSIA SUPERBA*

Avtalsslutande land: _____

Fiskesäsong: _____

Fartygets namn: _____

Förväntad fångstnivå (i ton): _____

Fisketeknik:
- ☐ traditionell trål
- ☐ kontinuerligt fiske
- ☐ pumpning för att tömma lyftet
- ☐ andra godkända metoder; vänligen specificera _____

Produkter som ska erhållas genom fångsten och deras omräkningsfaktorer ([1]):

produkttyp	% av fångst	omräkningsfaktor ([2])

([1]) Information ges så långt det är möjligt.
([2]) Omräkningsfaktor = total vikt/beredd vikt.

Delområde/sektion	Dec	Jan	Feb	Mar	Apr	Maj	Jun	Jul	Aug	Sep	Okt	Nov
48.1												
48.2												
48.3												
48.4												
48.5												
48.6												
58.4.1												
58.4.2												
88.1												
88.2												
88.3												

X — Markera med kryss i rutorna var och när ni mest sannolikt kommer att bedriva fiske.

Försiktighetsgränser för fångsterna har inte fastställts, betraktas därför som undersökande fiske.

Notera att de uppgifter ni lämnar endast ges i informationssyfte och att de inte hindrar er från att bedriva fiske inom områden eller vid tidpunkter som ni inte uppgivit

▼B

BILAGA XII

DEL I

SEAFO-omlastningsdeklaration

Fartygets namn och eventuell radioanropssignal:

Distriktsbeteckning:
SEAFO-nummer:

Vid omlastning
Namn och/eller anropssignal, distriktsbeteckning och nationalitet på det mottagande fartyget:

	Dag	Månad	Klockslag	År	2 0	Ombudets namn:	Befälhavarens namn:
Avgång					från		
Ankomst				till		Underskrift:	Underskrift:
Omlastning							

Ange vikten i kilogram eller använd enhet (t.ex. låda, korg) och den landade vikten för enheten i kilogram: _____ kilogram (1) (2)

Art	Omlastning-shamn (3)	Beredningsgrad (4)	Beredningsgrad (4)	Beredningsgrad (4)	Beredningsgrad (4)	Beredningsgrad (4)	Beredningsgrad (4)	Beredningsgrad (4)	Beredningsgrad (4)	Beredningsgrad (4)	Beredningsgrad (4)
	Hamnens namn, land	Hela	Rensade	Utan huvud	Fileade						

(1) *Ange den måttenhet (t.ex. korg, låda osv.) som använts vid landningen och dess innehåll i kg. Denna enhet får vara en annan än den som använts i loggboken.*

(2) *Ange den vikt eller kvantitet som faktiskt omlastats för alla arter som omfattas av SEAFO-konventionen. Vikten skall motsvara den landade fiskens vikt, dvs. efter eventuell beredning ombord*

(3) *Hamnens namn, land avser den hamn och det land där omlastningen kommer att ske.*

(4) *Med beredningsgrad avses det sätt på vilken fisken har beretts. Ange eventuell beredningsgrad: REN för rensad, HUVUD för utan huvud, FILE för filead osv. Om det inte gjorts någon beredning, ange HEL för hel fisk.*

▼B

OMLASTNINGSDEKLARATION

1. **Huvudregel**

Vid omlastning ska fiskefartygets befälhavare ange i omlastningsdeklarationen hur stora kvantiteter som lastats om. En kopia av omlastningsdeklarationen ska överlämnas till det mottagande fartygets befälhavare.

2. **Hur deklarationen fylls i**

a) Noteringarna i omlastningsdeklarationen ska vara lättläsliga och outplånliga.

b) Noteringarna i omlastningsdeklarationen får inte tas bort eller ändras. Om ett misstag görs ska den felaktiga uppgiften strykas över och den nya uppgiften föras in och förses med befälhavarens eller ombudets initialer.

c) En omlastningsdeklaration ska fyllas i för varje omlastning.

d) Befälhavaren ska underteckna varje sida i omlastningsdeklarationen.

3. **Befälhavarens ansvar i fråga om landningsdeklarationen och omlastningsdeklarationen**

Fartygets befälhavare ska med sina initialer och sin namnteckning intyga att de skattade kvantiteter som angetts i omlastningsdeklarationen är rimliga. Kopiorna av omlastningsdeklarationen ska bevaras i ett år.

4. **Information som ska lämnas**

Skattningar av de omlastade kvantiteterna ska uppges i SEAFO:s omlastningsdeklarationsblankett, i enlighet med blankettens fotnot, för varje art och för varje enskild resa.

5. **Förfarande för överlämnande**

a) Vid omlastning till ett fartyg som för en avtalsslutande parts flagg eller är registrerat i ett avtalsslutande land ska den första kopian av omlastningsdeklarationen överlämnas till det mottagande fartygets befälhavare. Originalet ska överlämnas eller skickas till myndigheterna i det avtalsslutande land vars flagg fiskefartyget för eller där det är registrerat, senast 48 timmar efter det att landningen avslutats eller efter ankomsten i hamn.

b) Vid omlastning till ett fartyg som för en icke avtalsslutande parts flagg ska originaldokumentet överlämnas eller skickas så snart som möjligt till det avtalsslutande land vars flagg fartyget för eller där det är registrerat.

c) Om det är omöjligt för befälhavaren att skicka originalen till omlastningsdeklarationerna till myndigheterna i det avtalsslutande land vars flagg fartyget för eller där det är registrerat inom den angivna tiden, ska de uppgifter som krävs vad gäller landningsdeklarationen sändas via radio eller på annat sätt till de berörda myndigheterna.

Dessa uppgifter ska sändas via de sedvanliga radiostationerna och meddelandet ska inledas med fartygets namn, anropssignal och distriktsbeteckning samt befälhavarens namn.

Om det inte är möjligt att sända meddelandet från fartyget får det sändas från ett annat fartyg på det förstnämnda fartygets vägnar eller på något annat sätt.

Befälhavaren ska se till att de uppgifter som sänds till radiostationerna förmedlas skriftligt till de behöriga myndigheterna.

DEL II

Riktlinjer för utformning och utsättning av torilinor (tori lines)

1. Dessa riktlinjer är tänkta som hjälp till utarbetningen och tillämpningen av föreskrifterna för torilinor. Även om riktlinjerna är ganska detaljerade uppmuntras försök med torilinor för att förbättra deras effektivitet. Riktlinjerna

▼B

tar hänsyn till olika miljömässiga aspekter och driftsaspekter såsom väderleksförhållanden, utsättningsfart och fartygsstorlek, som alla påverkar torilinornas prestation och utformning när det gäller att skydda betet från fåglarna. Torilinans utformning och användning kan ändras för att ta hänsyn till dessa variabler, under förutsättning att linans effektivitet inte äventyras. Torilinan vidareutvecklas hela tiden och riktlinjerna kommer därför att ses över i framtiden.

2. Torilinans utformning

2.1 150 meter lång torilina rekommenderas. Diametern på den del av linan som är i vattnet får vara större än den del av linan som är ovanför vattnet. Detta ökar motståndet och minskar behovet av en längre lina och beaktar utsättningsfarten och den tid det tar för betet att sjunka. Delen ovanför vattenytan ska bestå av en tunn lina (t.ex. cirka 3 mm i diameter) i en iögonfallande färg, t.ex. röd eller orange.

2.2 Delen ovanför vattenytan ska vara tillräckligt lätt och kunna röra sig på ett oförutsägbart sätt så att fåglarna inte vänjer sig vid den, men vara tillräckligt tung för att inte böjas av vinden.

2.3 Linan fästs bäst med en rejäl kättingslänk på fartyget så att den inte trasslar in sig.

2.4 Remsorna ska vara gjorda av ett iögonfallande material och ge livliga oförutsägbara rörelser (t.ex. starkt tunt snöre överdraget med röd plast) som hänger ner från torilinan med en rejäl trevägslekare (återigen för att förhindra intrassling) och bör nå ner till strax ovanför vattenytan.

2.5 Avståndet mellan remsorna bör vara 5-7 meter. Helst ska remsorna placeras parvis.

2.6 Varje remspar bör vara fastgjort med en klämma som kan tas av så att linan kan stuvas utan problem.

2.7 Antalet remsor bör anpassas till fartygets utsättningsfart. Det behövs fler remsor vid långsammare utsättningsfart. Vid utsättningsfart på 10 knop är det lämpligt med tre par.

3. Utsättning

3.1 Linan ska hänga från en stolpe fastgjord i fartyget. Toristolpen ska vara så hög som möjligt så att linan skyddar betet en bra bit från fartygets akter och inte trasslar in sig i fiskeredskapet. Ju högre stolpe desto bättre skydd. Stolpe med en höjd av 6 meter ovanför vattenytan kan till exempel ge cirka 100 meters betesskydd.

3.2 Torilinan ska sättas ut så att remsorna hänger ovanför de agnade krokarna i vattnet.

3.3 Det är bra om det sätts ut flera torilinor för att skydda betet ännu bättre från fåglar.

3.4 Eftersom det finns risk för att linorna går av eller trasslar in sig bör det medföras extra torilinor ombord så att skadade linor kan ersättas och fisket fortsätta utan avbrott.

3.5 När det fiskas med en maskin som kastar ut bete måste torilinan och maskinen synkroniseras så att

a) maskinen kastar betet direkt i det område som skyddas av torilinan, och

b) det finns två torilinor om det används en maskin som kan kasta bete både åt babord och åt styrbord.

3.6 Yrkesfiskare uppmuntras att installera manuella, elektriska eller hydrauliska vinschar för att underlätta utsättning och inhalning av torilinor.

▼B

BILAGA XIII

Fartyg som har använts för illegalt, orapporterat och oreglerat fiske i Nordatlanten

1. Kommissionen ska utan dröjsmål underrätta medlemsstater om fartyg som för flagg från en icke avtalsslutande part i konventionen om framtida multilateralt samarbete om fisket i Nordatlantens västra del (nedan kallad ”konventionen”) som har iakttagits när det har bedrivit fiske i NEAFC:s konventionsområde och som genom NEAFC:s (Nordostatlantiska fiskerikommissionen) försorg har förts in i en preliminär förteckning över fartyg som antas undergräva de rekommendationer som fastställts genom konventionen. Följande åtgärder ska vidtas när det gäller dessa fartyg:

   a) Fartyg som kommer in i hamnar ska inte få landa eller lasta om, och de ska inspekteras av de behöriga myndigheterna. Dessa inspektioner ska inkludera fartygshandlingar, fartygets loggbok, fiskeutrustning, fångsten ombord och eventuellt andra aspekter i samband med fartygets verksamhet i konventionsområdet. Information om resultatet av inspektionerna ska omedelbart översändas till kommissionen.

   b) Fiskefartyg, stödfartyg, bränslefartyg, moderfartyg och lastfartyg som för en medlemsstats flagg får på intet sätt bistå fartygen eller delta i omlastning eller gemensam fiskeverksamhet med fartygen.

   c) Fartygen får i hamn inte förses med proviant, bränsle eller andra tjänster.

2. Utöver de åtgärder som avses i punkt 1 ska följande åtgärder gälla för de fartyg som genom NEAFC:s försorg har förts in i förteckningen över fartyg som det har bekräftats har använts för illegalt, orapporterat och oreglerat fiske (IUU-fartyg):

   a) IUU-fartyg får inte gå in i en gemenskapshamn.

   b) IUU-fartyg får inte fiska i gemenskapens vatten och de får inte hyras.

   c) Det är förbjudet att importera fisk som kommer från IUU-fartyg.

   d) Medlemsstaterna ska vägra IUU-fartyg att segla under deras flagg och uppmana importörer, transportörer och andra berörda sektorer att avstå från att hantera eller lasta om fisk som fångats av sådana fartyg.

3. De fartyg som avses under punkt 2 och de fartyg som tagits upp i NAFO:s IUU-förteckning återges i tillägget till denna bilaga.

4. Kommissionen ska ändra förteckningen över IUU-fartyg så att den är i överensstämmelse med NEAFC:s och NAFO:s IUU-förteckning så snart NEAFC antar en ny IUU-förteckning.

▼M2

Tillägg till Bilaga XIII

Förteckning över fartyg med följande IMO-nummer som NEAFC och NAFO har bekräftat har använts för illegalt, orapporterat och oreglerat fiske

Fartygets IMO (1) -nummer	Fartygets namn (2)	Flaggstat (2)
7436533	ALFA	Georgien
7612321	AVIOR	Georgien
8522030	CARMEN	Tidigare Georgien
7700104	CEFEY	Ryssland
8028424	CLIFF	Kambodja
8422852	DOLPHIN	Ryssland
7321374	ENXEMBRE	Panama
8522119	EVA	Tidigare Georgien
6719419	GORILERO	Sierra Leone
7332218	IANNIS I	Panama
8422838	ISABELLA	Tidigare Georgien
8522042	JUANITA	Tidigare Georgien
6614700	KABOU	Guinea (Conakry)
7385174	MURTOSA	Togo
8421937	NICOLAY CHUDOTVORETS	Ryssland
8914221	POLESTAR	Panama
8522169	ROSITA	Tidigare Georgien
7347407	SUNNY JANE	
8606836	ULLA	Tidigare Georgien

(1) Internationella sjöfartsorganisationen.
(2) Ändringar av namn och flagg och ytterligare upplysningar om fartygen finns på NEAFC:s hemsida: www.neafc.org

▼B

BILAGA XIV

RESOLUTION AKFM/31/2007/2

UPPRÄTTANDE AV GEOGRAFISKA DELOMRÅDEN INOM AKFM-OMRÅDET

Allmänna kommissionen för fiske i Medelhavet (AKFM) som

ERKÄNNER behovet av att sammanställa data, övervaka fisket och utvärdera fiskeresurser med hjälp av georefererade data,

ERINRAR om de ansträngningar som har gjorts av den rådgivande vetenskapliga kommittén (SAC) och dess underkommittéer för att fastställa lämpliga gränser för delområdena inom AKFM-området (FAO-område 37),

BEAKTAR kommissionens beslut vid dess 26:e möte (2001) om att upprätta geografiska delområden inom AKFM-området,

BEAKTAR rådet från SAC:s nionde möte,

UPPRÄTTAR

1. Geografiska delområden inom AKFM-området, enligt bilagorna 1, 2 och 3.

▼B

BILAGA I

Karta över AKFM:s geografiska delområden

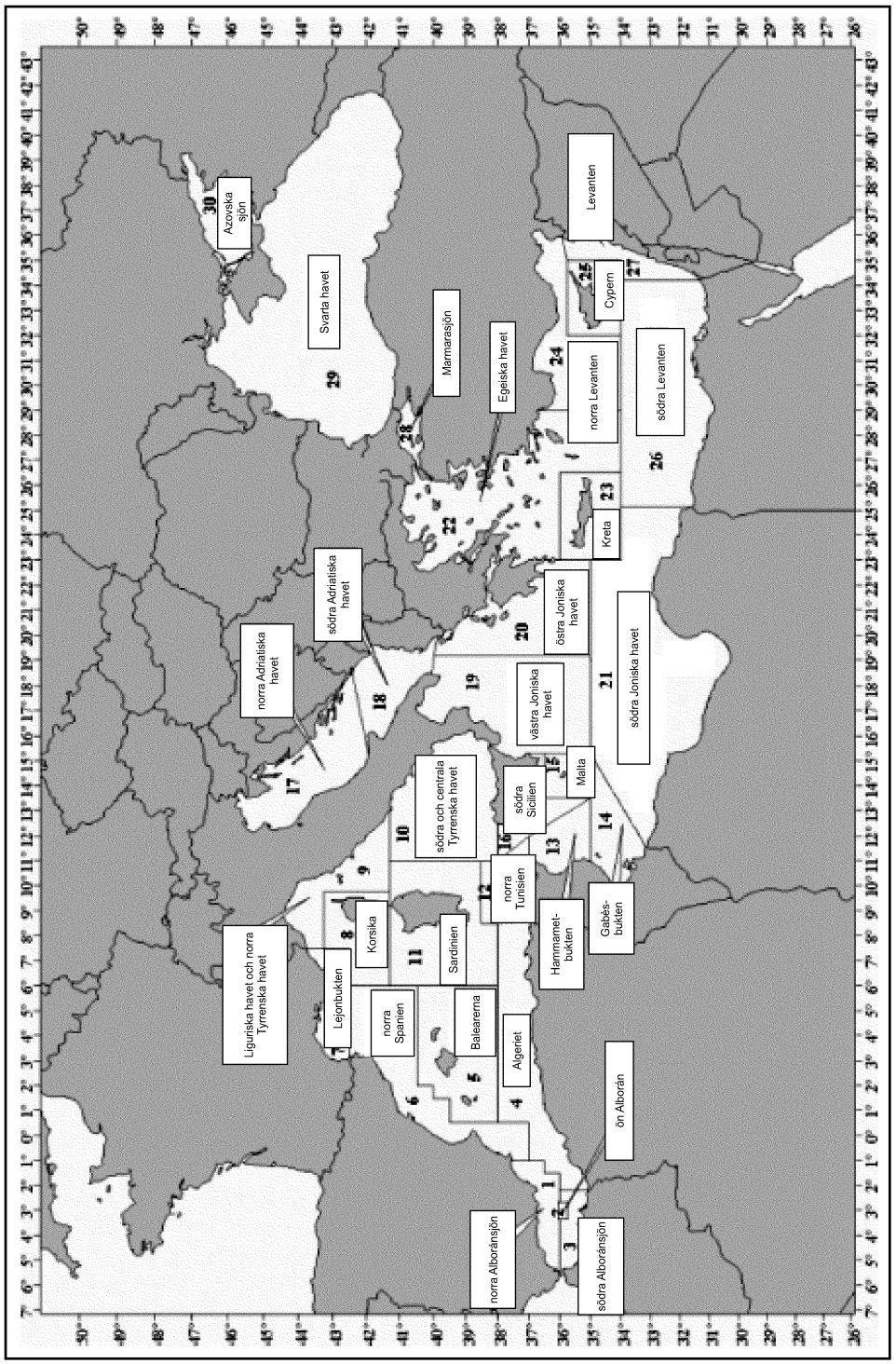

▼B

BILAGA 2

TABELL ÖVER AKFM:S GEOGRAFISKA DELOMRÅDEN

FAO delområde	FAO:s statistiska områden	Geografiska delområden (SAC, nionde mötet)	Geografiska delområden (2007)
VÄSTRA	1.1 BALEARERNA	1.1 a vatten som omger Balearerna	5. Balearíska öarna
		1.1 b vatten utanför den spanska kontinentalkusten	6. norra Spanien
		1.1 c vatten utanför Algeriet	4. Algeriet
		1.1 d Alboránsjön	1. norra Alboránsjön
			2. ön Alborán
			3. södra Alboránsjön
	1.2 LEJONBUKTEN	1.2 e Lejonbukten	7. Lejonbukten
		1.2 f vatten utanför Côte d'Azur	7. Lejonbukten
	1.3 SARDINIEN	1.3 g vatten som omger Korsika	8. ön Korsika
		1.3 h vatten som omger Sardinien	11. Sardinien
		1.3 i vatten utanför norra Sicilien	10. södra och centrala Tyrrenska havet
		1.3 j vatten utanför den italienska kontinentalsockeln	9. Liguriska havet och norra Tyrrenska havet
			10. södra Tyrrenska havet
		1.3 k vatten utanför norra Tunisien	12. norra Tunisien
CENTRALA	2.1 ADRIATISKA HAVET	2.1 a norra och centrala Adriatiska havet	17. norra Adriatiska havet
		2.1 b södra Adriatiska havet	18. södra Adriatiska havet
	2.2 JONISKA HAVET	2.2 c vatten utanför sydöstra Italien	19. västra Joniska havet
		2.2 d vatten utanför västra Grekland	20. östra Joniska havet
		2.2 e vatten utanför Sicilien och Malta	15. ön Malta
			16. söder om Sicilien
		2.2 f Gabès-bukten och Hammamet	13. Hammametbukten
			14. Gabès-bukten
		2.2 g vatten utanför Libyen	21. södra Joniska havet
ÖSTRA	3.1 EGEISKA HAVET	3.1 a Egeiska havet	22. Egeiska havet
		3.1 b vatten som omger Kreta	23. ön Kreta

▼B

FAO delområde	FAO:s statistiska områden	Geografiska delområden (SAC, nionde mötet)	Geografiska delområden (2007)
	3.2 LEVANTEN	3.2 c vatten som omger Cypern	25. ön Cypern
		3.2 d vatten utanför Turkiets södra kust	24. norra Levanten
		3.2 e sydöstra Levanten	27. Levanten
		3.2 f vatten utanför Egypten	26. södra Levanten
SVARTA HAVET	4.1 MARMARA-SJÖN	4.1 Marmarasjön	28. Marmarasjön
	4.2 SVARTA HAVET	4.2 Svarta havet	29. Svarta havet
	4.3 AZOVSKA SJÖN	4.3 Azovska sjön	30. Azovska sjön

▼B

BILAGA 3

Geografiska koordinater för AKFM:s delområden (geografiska delområden)

Geografiska delområden	Gränser
1	Kustlinje 36° N 5° 36′ V 36° N 3° 20′ V 36° 05′ N 3° 20′ V 36° 05′ N 2° 40′ V 36° N 2° 40′ V 36° N 1° 30′ V 36° 30′ N 1° 30′ V 36° 30′ N 1° V 37° 36′ N 1° V
2	►M4 36° 05′ N 3° 20′ V 36° 05′ N 2° 40′ V 35° 45′ N 2° 40′ V 35° 45′ N 3° 20′ V ◄
3	Kustlinje 36° N 5° 36′ V 35° 49′ N 5° 36′ V 36° N 3° 20′ V 35° 45′ N 3° 20′ V 35° 45′ N 2° 40′ V 36° N 2° 40′ V 36° N 1° 13′ V Gränsen Marocko-Algeriet
4	Kustlinje 36° N 1° 13′ V 36° N 1° 30′ V 36° 30′ N 1° 30′ V 36° 30′ N 1° V 37° N 1° V 37° N 0° 30′ O 38° N 0° 30′ O 38° N 8° 30′ O Gränsen Algeriet-Tunisien Gränsen Marocko-Algeriet
5	38° N 0° 30′ O 39° 30′ N 0° 30′ O 39° 30′ N 1° 30′ V 40° N 1° 30′ O 40° N 2° O 40° 30′ N 2° O 40° 30′ N 6° O 38° N 6° O

▼B

Geografiska delområden	Gränser
6	Kustlinje 37° 36′ N 1° V 37° N 1° V 37° N 0° 30′ O 39° 30′ N 0° 30′ O 39° 30′ N 1° 30′ V 40° N 1° 30′ O 40° N 2° O 40° 30′ N 2° O 40° 30′ N 6° O 42° 30′ N 6° O 42° 30′ N 3° 09′ O
7	Kustlinje 42° 30′ N 3° 09′ O 42° 30′ N 6° O 42° 30′ N 7° 30′ O Gränsen Frankrike-Italien
8	42° 30′ N 6° O 42° 30′ N 7° 30′ O 43° 15′ N 7° 30′ O 43° 15′ N 9° 45′ O 41° 18′ N 9° 45′ O 41° 18′ N 6° O
9	Kustlinje Gränsen Frankrike-Italien 43° 15′ N 7° 30′ O 43° 15′ N 9° 45′ O 41° 18′ N 9° 45′ O 41° 18′ N 13° O
10	Kustlinje (inklusive norra Sicilien) 41° 18′ N 13° O 41° 18′ N 11° O 38° N 11° O 38° N 12° 30′ O
11	41° 18′ N 6° O 41° 18′ N 11° O 38° 30′ N 11° O 38° 30′ N 8° 30′ O 38° N 8° 30′ O 38° N 6° O
12	Kustlinje Gränsen Algeriet-Tunisien 38° N 8° 30′ O 38° 30′ N 8° 30′ O 38° 30′ N 11° O 38° N 11° O 37° N 12° O 37° N 11° 04′ O

▼B

Geografiska delområden	Gränser
13	Kustlinje 37° N 11° 04′ O 37° N 12° O 35° N 13° 30′ O 35° N 11° O
14	Kustlinje 35° N 11° O 35° N 15° 18′ O Gränsen Tunisien-Libyen
15	36° 30′ N 13° 30′ O 35° N 13° 30′ O 35° N 15° 18′ O 36° 30′ N 15° 18′ O
16	Kustlinje 38° N 12° 30′ O 38° N 11° O 37° N 12° O 35° N 13° 30′ O 36° 30′ N 13° 30′ O 36° 30′ N 15° 18′ O 37° N 15° 18′ O
17	Kustlinje 41° 55′ N 15° 08′ O Gränsen Kroatien-Montenegro
18	Kustlinjer (båda sidor) 41° 55′ N 15° 08′ O 40° 04′ N 18° 29′ O Gränsen Kroatioen-Montenegro Gränsen Albanien-Grekland
19	Kustlinje (inklusive östra Sicilien) 40° 04′ N 18° 29′ O 37° N 15° 18′ O 35° N 15° 18′ O 35° N 19° 10′ O 39° 58′ N 19° 10′ O
20	Kustlinje Gränsen Albanien-Grekland 39° 58′ N 19° 10′ O 35° N 19° 10′ O 35° N 23° O 36° 30′ N 23° O
21	Kustlinje Gränsen Tunisien-Libyen 35° N 15° 18′ O 35° N 23° O 34° N 23° O 34° N 25° 09′ O Gränsen Libyen-Egypten

▼B

Geografiska delområden	Gränser
22	Kustlinje 36° 30′ N 23° O 36° N 23° O 36° N 26° 30′ O 34° N 26° 30′ O 34° N 29° O 36° 43′ N 29° O
23	36° N 23° O 36° N 26° 30′ O 34° N 26° 30′ O 34° N 23° O
24	Kustlinje 36° 43′ N 29° O 34° N 29° O 34° N 32° O 35° 47′ N 32° O 35° 47′ N 35° O Gränsen Turkiet-Syrien
25	35° 47′ N 32° O 34° N 32° O 34° N 35° O 35° 47′ N 35° O
26	Kustlinje Gränsen Libyen-Egypten 34° N 25° 09′ O 34° N 34° 13′ O Gränsen Egypten-Gazaremsan
27	Kustlinje Gränsen Egypten-Gazaremsan 34° N 34° 13′ O 34° N 35° O 35° 47′ N 35° O Gränsen Turkiet-Syrien
28	
29	
30	