AKTI, KI JIH SPREJMEJO ORGANI, USTANOVLJENI Z MEDNARODNIMI SPORAZUMI

Samo izvirna besedila UN/ECE so pravno veljavna v skladu z mednarodnim javnim pravom. Status in datum začetka veljavnosti tega pravilnika je treba preveriti v najnovejši različici dokumenta UN/ECE TRANS/WP.29/343, ki je dostopen na: https://unece.org/status-1958-agreement-and-annexed-regulations.

Pravilnik ZN št. 26 – Enotne določbe o homologaciji vozil glede na zunanje štrleče dele [2022/82]

Vključuje vsa veljavna besedila do:

sprememb 04 – datum začetka veljavnosti: 25. september 2020

VSEBINA

PRAVILNIK

1. Področje uporabe in namen
2. Opredelitev pojmov
3. Vloga za podelitev homologacije
4. Homologacija
5. Splošne specifikacije
6. Posebne specifikacije
7. Sprememba tipa vozila
8. Skladnost proizvodnje
9. Kazni za neskladnost proizvodnje
10. Dokončno prenehanje proizvodnje
11. Nazivi in naslovi tehničnih služb, ki izvajajo homologacijske preizkuse, in homologacijskih organov
12. Prehodne določbe

PRILOGE

1. Sporočilo o podelitvi ali razširitvi ali zavrnitvi ali preklicu homologacije ali dokončnem prenehanju proizvodnje tipa vozila glede na zunanje štrleče dele v skladu s Pravilnikom št. 26.
2. Namestitev homologacijskih oznak
3. Metode določanja mer štrlečih delov in rež
4. Sporočilo o podelitvi ali razširitvi ali zavrnitvi ali preklicu homologacije ali dokončnem prenehanju proizvodnje tipa samostojne tehnične enote strešnega nosilca, nosilca za smuči ali sprejemne ali oddajne radijske antene

1. PODROČJE UPORABE IN NAMEN

1.1 Ta pravilnik se uporablja za zunanje štrleče dele vozil kategorije M_1 ([1]). Ne uporablja se za zunanje naprave za posredno gledanje ali krogle vlečnih naprav.

1.2 Namen tega pravilnika je zmanjšati nevarnost ali resnost telesnih poškodb oseb, ki jih pri trku zadene ali oplazi karoserija vozila. To velja pri mirujočem ali premikajočem se vozilu.

2. OPREDELITEV POJMOV

V tem pravilniku:

2.1 „homologacija vozila“ pomeni homologacijo tipa vozila glede na zunanje štrleče dele;

2.2 „tip vozila“ pomeni kategorijo motornih vozil, ki se ne razlikujejo v tako bistvenih vidikih, kot so oblika ali materiali zunanje površine;

2.3 „zunanja površina“ pomeni zunanje dele vozila, vključno s pokrovom motorja, pokrovom prtljažnika, vrati, blatniki, streho, svetlobnimi in svetlobno-signalnimi napravami ter vidnimi ojačitvami;

2.4 „talna črta“ pomeni črto, določeno, kot sledi:

navpičen stožec z nedoločeno višino in z razpolovnim kotom 30° se pomika ob obremenjenem vozilu tako, da se vedno in čim nižje dotika zunanje površine vozila. Talna črta je geometrijska sled teh dotikališč. Pri določanju talne črte se ne upoštevajo nastavki za dvigalke, izpušne cevi ali kolesa. Odprtine na zunanji strani kolotekov se zapolnijo z zamišljeno površino, ki zvezno povezuje najbližje sosednje trdne dele. Pri določanju talne črte se na obeh straneh upošteva odbojnik. Odvisno od posameznega vozila je talna črta lahko na zunanjem delu odbojnika ali pa na karoseriji pod odbojnikom. Če se hkrati pojavljata dve ali več dotikališč, se za določanje talne črte uporabi nižje dotikališče;

2.5 „krivinski polmer“ je polmer krožnega loka, ki se najbolj prilega ukrivljenosti zadevnega sestavnega dela.

2.6 „obremenjeno vozilo“ pomeni vozilo, obremenjeno do največje tehnično dovoljene mase. Vozila, opremljena s hidropnevmatskim, hidravličnim ali pnevmatskim vzmetenjem ali z napravo za avtomatsko izravnavanje višine v odvisnosti od obremenitve, se preizkušajo v najneugodnejšem običajnem voznem stanju po navedbi proizvajalca;

2.7 „skrajni zunanji rob“ vozila pomeni, glede na bočne strani vozila, ravnino, ki je vzporedna s srednjo vzdolžno ravnino vozila in poteka skozi skrajni bočni rob vozila, ter, glede na sprednji in zadnji del vozila, pravokotno vzdolžno ravnino, ki poteka skozi sprednji in zadnji zunanji rob vozila, pri čemer se ne upošteva štrlečih delov:

2.7.1 pnevmatik blizu stične točke s tlemi in priključkov za manometre za tlak v pnevmatikah;

2.7.2 naprav proti spodrsavanju, ki se lahko pritrdijo na kolesa;

2.7.3 naprav za posredno gledanje;

([1]) Kot je opredeljeno v Konsolidirani resoluciji o konstrukciji vozil (R.E.3.), dokument ECE/TRANS/WP.29/78/Rev.6, odst. 2 – https://unece.org/transport/standards/transport/vehicle-regulations-wp29/resolutions.

2.7.4 bočnih smernih svetilk, gabaritnih svetilk, sprednjih in zadnjih pozicijskih svetilk ter parkirnih svetilk;

2.7.5 glede na sprednji in zadnji del vozila: delov, ki se nahajajo na odbojnikih, naprav za vleko in izpušnih cevi;

2.8 „mera štrlečega dela“, vgrajenega na steno vozila, pomeni mero, določeno po metodi iz odstavka 2 Priloge 3 k temu pravilniku;

2.9 „nazivna črta stene“ pomeni črto, ki poteka skozi dve točki, ki ju predstavlja središče krogle v trenutku prvega in zadnjega stika s štrlečim delom med merilnim postopkom, opisanim v odstavku 2.2 Priloge 3 k temu pravilniku;

2.10 „antena“ pomeni vsako napravo za oddajanje in/ali sprejemanje elektromagnetnih signalov;

2.11 „odbojnik“ pomeni sprednjo ali zadnjo spodnjo in zunanjo konstrukcijo vozila. Vključuje vse konstrukcije, ki so namenjene zaščiti vozila ob čelnem trčenju ali trčenju v zadnji del vozila pri majhni hitrosti, ter vse dele, pritrjene na to konstrukcijo;

2.12 „okrov odbojnika“ pomeni netogo zunanjo površino odbojnika, ki običajno obsega celotno širino sprednjega ali zadnjega dela vozila.

3. VLOGA ZA PODELITEV HOMOLOGACIJE

3.1 Vloga za podelitev homologacije tipa vozila glede na zunanje štrleče dele

3.1.1 Vlogo za podelitev homologacije tipa vozila glede na zunanje štrleče dele vloži proizvajalec vozila ali njegov ustrezno pooblaščeni zastopnik.

3.1.2 Vlogi se v treh izvodih priložijo naslednji dokumenti:

3.1.2.1 fotografije sprednjega, zadnjega ter bočnih delov vozila, posnete pod kotom od 30° do 45° proti srednji navpični vzdolžni ravnini vozila;

3.1.2.2 risbe z merami odbojnikov in, kjer je primerno:

3.1.2.3 risbe posameznih zunanjih štrlečih delov ter, če je primerno, risbe nekaterih prerezov zunanje površine iz odstavka 6.9.1.

3.1.3 Vozilo, ki je predstavnik tipa v postopku homologacije, se mora predložiti tehnični službi, ki izvaja homologacijske preizkuse. Na zahtevo zadevne tehnične službe je treba predložiti tudi nekatere sestavne dele in vzorce uporabljenih materialov.

3.2 Vloga za homologacijo strešnih nosilcev, nosilcev za smuči ali sprejemnih ali oddajnih radijskih anten, ki veljajo za samostojne tehnične enote

3.2.1 Vlogo za homologacijo strešnih nosilcev, nosilcev za smuči ali sprejemnih ali oddajnih radijskih anten, ki štejejo kot samostojne tehnične enote, vloži proizvajalec vozila ali proizvajalec zadevnih samostojnih tehničnih enot ali njun ustrezno pooblaščeni zastopnik.

3.2.2 Za vsak tip vsake naprave iz odstavka 3.2.1 se vlogi priloži naslednje:

3.2.2.1 dokumenti, v katerih so opisane tehnične značilnosti samostojne tehnične enote, in navodila za uporabo, ki so pri prodaji priložena vsaki samostojni tehnični enoti, v treh izvodih;

3.2.2.2 vzorec tipa samostojne tehnične enote. Če homologacijski organ meni, da je potrebno, lahko zahteva še en vzorec.

4. HOMOLOGACIJA

4.1 Homologacija tipa vozila glede na zunanje štrleče dele

4.1.1 Če tip vozila, predložen v homologacijo v skladu s tem pravilnikom, izpolnjuje zahteve iz odstavkov 5 in 6, se homologacija navedenega tipa vozila podeli.

4.1.2 Vsakemu homologiranemu tipu vozila se dodeli homologacijska številka. Prvi dve števki (zdaj 03, kar ustreza spremembam 03) označujeta spremembe, vključno z zadnjimi večjimi tehničnimi spremembami Pravilnika ob izdaji homologacije. Ista pogodbenica ne sme dodeliti enake številke drugemu tipu vozila.

4.1.3 Obvestilo o podelitvi ali razširitvi ali zavrnitvi ali preklicu homologacije ali dokončnem prenehanju proizvodnje tipa vozila v skladu s tem pravilnikom se pošlje pogodbenicam Sporazuma iz leta 1958, ki uporabljajo ta pravilnik, s sporočilom na obrazcu, ki je v skladu z vzorcem iz Priloge 1 k temu pravilniku.

4.1.4 Na vsakem vozilu, ki je v skladu s tipom vozila, homologiranim po tem pravilniku, je na vidnem in zlahka dostopnem mestu, navedenem na homologacijskem obrazcu, nameščena mednarodna homologacijska oznaka, sestavljena iz:

4.1.4.1 kroga, ki obkroža črko „E“ in številčno oznako države, ki je podelila homologacijo ([2]);

4.1.4.2 številke tega pravilnika, ki ji sledijo črka „R“, pomišljaj in homologacijska številka, na desni strani kroga iz odstavka 4.1.4.1.

4.1.5 Če je vozilo v skladu s tipom vozila, homologiranim po enem ali več drugih pravilnikih, ki so priloženi Sporazumu, v državi, ki je podelila homologacijo v skladu s tem pravilnikom, simbola iz odstavka 4.1.4.1 ni treba ponoviti; v takem primeru se v navpičnih stolpcih na desni strani simbola iz odstavka 4.1.4.1 navedejo dodatne številke in simboli vseh pravilnikov, v skladu s katerimi je bila podeljena homologacija v državi, ki je podelila homologacijo v skladu s tem pravilnikom.

4.1.6 Homologacijska oznaka mora biti jasno berljiva in neizbrisna.

4.1.7 Homologacijska oznaka se namesti blizu napisne ploščice vozila, ki jo pritrdi proizvajalec, ali nanjo.

4.1.8 V Prilogi 2 k temu pravilniku so prikazani primeri namestitve homologacijskih oznak.

4.1.9 Homologacijski organ pred podelitvijo homologacije preveri, ali obstajajo zadovoljivi ukrepi za zagotovitev učinkovitega nadzora skladnosti proizvodnje.

([2]) Številčne oznake pogodbenic Sporazuma iz leta 1958 so navedene v Prilogi 3 h Konsolidirani resoluciji o konstrukciji vozil (R.E.3.), dokument ECE/TRANS/WP.29/78/Rev. 6 - https://unece.org/transport/standards/transport/vehicle-regulations-wp29/resolutions.

4.2 Homologacija glede strešnih nosilcev, nosilcev za smuči ali sprejemnih ali oddajnih radijskih anten, ki štejejo kot samostojne tehnične enote

4.2.1 Če tip samostojne tehnične enote, predložen v homologacijo v skladu s tem pravilnikom, izpolnjuje zahteve iz odstavkov 6.16, 6.17 in 6.18, se homologacija navedenega tipa samostojne tehnične enote podeli.

4.2.2 Vsakemu homologiranemu tipu samostojne tehnične enote se dodeli homologacijska številka. Prvi dve števki (zdaj 03, kar ustreza spremembam 03, ki so začele veljati 23. junija 2005) označujeta spremembe, vključno z zadnjimi večjimi tehničnimi spremembami Pravilnika ob izdaji homologacije. Ista pogodbenica ne sme dodeliti enake številke drugemu tipu samostojne tehnične enote.

4.2.3 Obvestilo o podelitvi ali razširitvi ali zavrnitvi ali preklicu homologacije ali dokončnem prenehanju proizvodnje tipa samostojne tehnične enote v skladu s tem pravilnikom se pošlje pogodbenicam Sporazuma iz leta 1958, ki uporabljajo ta pravilnik, s sporočilom na obrazcu, ki je v skladu z vzorcem iz Priloge 4 k temu pravilniku.

4.2.4 Na vsaki samostojni tehnični enoti, ki je v skladu s tipom, homologiranim po tem pravilniku, je na vidnem in zlahka dostopnem mestu, navedenem na homologacijskem obrazcu, nameščena mednarodna homologacijska oznaka, sestavljena iz:

4.2.4.1 kroga, ki obkroža črko „E“ in številčno oznako države, ki je podelila homologacijo;[2]

4.2.4.2 številke tega pravilnika, ki ji sledijo črka „R“, pomišljaj in homologacijska številka, na desni strani kroga iz odstavka 4.2.4.1.

4.2.5 Homologacijska oznaka mora biti jasno berljiva in neizbrisna.

4.2.6 Homologacijska oznaka se namesti blizu napisne ploščice samostojne tehnične enote, ki jo pritrdi proizvajalec, ali nanjo.

4.2.7 V Prilogi 2 k temu pravilniku so prikazani primeri namestitve homologacijskih oznak.

4.2.8 Homologacijski organ pred podelitvijo homologacije preveri, ali obstajajo zadovoljivi ukrepi za zagotovitev učinkovitega nadzora skladnosti proizvodnje.

5. SPLOŠNE SPECIFIKACIJE

5.1 Določbe tega pravilnika se ne uporabljajo za tiste dele zunanje površine vozila, ki so pri obremenjenem vozilu z zaprtimi vrati, okni, pokrovi itd. bodisi:

5.1.1 na višini več kot 2 m bodisi

5.1.2 pod talno črto ali pa

5.1.3 so nameščeni tako, da se jih pri statičnih pogojih in tudi pri vožnji ni mogoče dotakniti s kroglo s premerom 100 mm.

5.2 Na zunanji površini vozil ne sme biti navzven usmerjenih koničastih ali ostrih delov ali navzven štrlečih delov, katerih oblika, mere, usmeritev ali trdota bi lahko povečala nevarnost ali resnost poškodb oseb, ki pri trku naletijo na zunanjo površino ali pa jih le-ta oplazi.

5.3 Na zunanji površini vozil ne sme biti navzven usmerjenih delov, ob katere bi se pešec, kolesar ali motorist lahko zataknil.

5.4 Krivinski polmer pri nobenem štrlečem delu zunanje površine vozila ne sme biti manjši od 2,5 mm. Ta zahteva se ne uporablja za dele zunanje površine, izbočene za manj kot 5 mm, vendar so njihovi navzven usmerjeni robovi posneti, razen če so ti deli izbočeni za manj kot 1,5 mm.

5.5 Štrleči deli zunanje površine, izdelani iz materiala s trdoto največ 60 po Shoru A, imajo lahko krivinski polmer manjši od 2,5 mm.

Meritev trdote se opravi, ko je preizkušani del vgrajen na vozilu. Če meritve trdote ni mogoče opraviti po Shoru A, se za vrednotenje uporabijo primerjalne meritve.

5.6 Določbe iz odstavkov 5.1 do 5.5 se uporabljajo skupaj s posebnimi specifikacijami naslednjega odstavka 6, razen če te posebne zahteve izrecno določajo drugače.

6. POSEBNE SPECIFIKACIJE

6.1 Okraski

6.1.1 Okraski, ki štrlijo za več kot 10 mm nad površino, ki jih obdaja, se pri sili 10 daN, ki deluje v njihovi najbolj izpostavljeni točki v poljubni smeri, v ravnini, ki poteka približno vzporedno s površino, na katero so pritrjeni, podajo, snamejo ali ukrivijo. Te določbe se ne uporabljajo za okraske na rešetkah pred hladilnikom, za katere se uporabljajo samo splošne zahteve iz odstavka 5.

Za delovanje s silo 10 daN se uporabi okroglo udarno telo s ploskim dnom s premerom največ 50 mm. Če to ni mogoče, se uporabi enakovreden postopek. Ko se okraski podajo, snamejo ali ukrivijo, izbokline preostalih štrlečih delov ne smejo biti večje od 10 mm. V vsakem primeru morajo ti štrleči deli izpolnjevati določbe iz odstavka 5.2. Če je okrasek vgrajen na podlagi, se ta podlaga šteje za del okraska in ne kot del nosilne površine.

6.1.2 Zahteve iz odstavka 6.1.1 se ne uporabljajo za zaščitne trakove ali obloge na zunanji površini; vseeno pa morajo biti trdno pritrjeni na vozilo.

6.2 Žarometi

6.2.1 Štrleče zaslonke in obrobe žarometov so dovoljene, če njihov štrleči del, merjen od zunanje prozorne površine žarometa, ni večji od 30 mm in če je njihov krivinski polmer najmanj 2,5 mm.

Če je žaromet vgrajen za dodatno prozorno površino, se meri izboklina od zunanje prozorne površine. Določanje štrlečih delov se opravi po metodi iz odstavka 3 Priloge 3 k temu pravilniku.

6.2.2 Pogrezni žarometi izpolnjujejo določbe iz odstavka 6.2.1 v delovni in pogreznjeni legi.

6.2.3 Določbe iz odstavka 6.2.1 se ne uporabljajo za žaromete, pogreznjene v karoserijo ali nadkrite z deli karoserije, če ta izpolnjuje zahteve iz odstavka 6.9.1.

6.3 Rešetke in reže

6.3.1 Zahteve iz odstavka 5.4 se ne uporabljajo za reže med fiksnimi ali gibljivimi elementi, vključno s tistimi, ki so deli rešetk za vstop ali izstop zraka in rešetk pred hladilnikom, če razdalja med sosednjimi elementi ni večja od 40 mm ter če so te rešetke in reže potrebne za normalno delovanje vozila. Pri režah med 40 mm in 25 mm znaša

krivinski polmer najmanj 1 mm. Če pa je razdalja med sosednjima elementoma enaka ali manjša od 25 mm, krivinski polmeri zunanjih površin elementov ne smejo biti manjši od 0,5 mm. Razdalja med dvema sosednjima elementoma rešetk in rež se določi v skladu z metodo, opisano v odstavku 4 Priloge 3 k temu pravilniku.

6.3.2 Stik sprednje in stranske površine vsakega elementa, ki tvori rešetko ali režo, mora biti zaobljen.

6.4 Brisalniki vetrobranskega stekla

6.4.1 Brisalniki vetrobranskega stekla so nameščeni tako, da je gred brisalnika (pozicija 1 na sliki 0) prekrita z zaščitnim ohišjem (postavka 1.1 na sliki 0), katerega krivinski polmer ustreza zahtevam iz odstavka 5.4 in katerega zgornja površina ni manjša od 150 mm^2. Držalo (glava in glavni del, tj. postavki 2, 2.1 na sliki 0) je zasnovano s polmerom ukrivljenosti, ki izpolnjuje zahteve iz odstavka 5.4. Zaobljena ohišja imajo pri meritvi na oddaljenosti največ 6,5 mm od najbolj štrleče točke štrlečo površino najmanj 150 mm^2. Te zahteve morajo izpolnjevati tudi brisalniki zadnjega stekla in brisalniki žarometov.

6.4.2 Odstavek 5.4 se ne uporablja za metlice brisalnikov (postavka 4 na sliki 0), nosilne elemente (postavka 3 na sliki 0), če obstajajo, za drugo držalo (postavka 2.2 na sliki 0), če obstaja, za funkcionalni tečaj med glavo držala in držalom (postavka 5 na sliki 0), če obstaja, ali za stičišče med glavnim in drugim držalom (postavka 6 na sliki 0), če obstaja. Ti deli ne smejo imeti ostrih kotov niti koničastih delov ali ostrih robov.

Slika 0

Primer razporeda delov

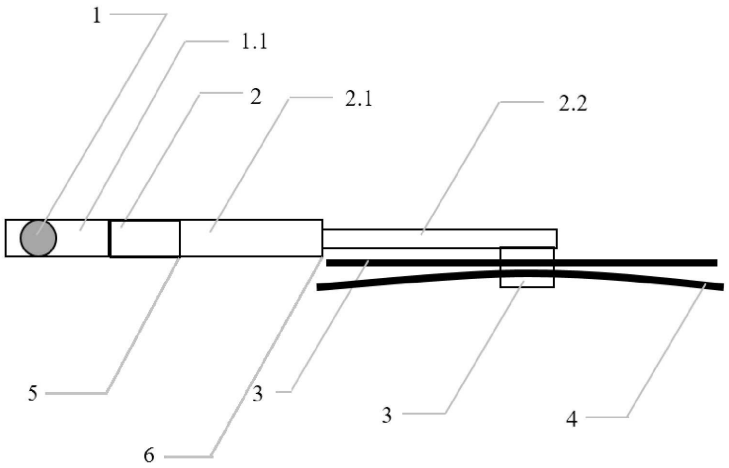

Legenda:

1 Gred brisalnika

1.1 Zaščitno ohišje

2 Glava držala

2.1 Glavno držalo

2.2 Drugo držalo

3 Nosilni elementi

4 Metlice brisalnikov

5 Funkcionalni tečaj

6. Stičišče med glavnim in drugim držalom

6.4.3 Skladnost z določbami iz odstavkov 6.4.1 in 6.4.2 se preveri, ko so brisalniki v zloženem položaju.

6.5 Odbojniki

6.5.1 Konci odbojnikov morajo biti zaviti navznoter proti zunanji površini vozila, da ne bi kaj obviselo na njih. Da je ta zahteva izpolnjena, se šteje, če so odbojniki ugreznjeni v karoserijo ali pa vgrajeni vanjo ali če so konci odbojnikov tako ukrivljeni, da se jih ni mogoče dotakniti s kroglo s premerom 100 mm, reža med koncem odbojnika in okoliškim delom karoserije pa ni večja od 20 mm.

6.5.2 Če je črta odbojnika, ki se ujema z navpično projekcijo črte obrisa avtomobila, na trdni površini, mora ta površina imeti polmer najmanj 5 mm na vseh točkah, ki so od črte obrisa odmaknjene za 20 mm v notranjost, in polmer najmanj 2,5 mm v vseh drugih primerih. Ta določba se uporablja za del območja, ki je od črte obrisa odmaknjen za 20 mm v notranjost in je med in pred (ali zadaj pri zadnjem odbojniku) tangentnimi točkami na dveh vzdolžnih ravninah, ki sta od navpične sredinske ravnine vozila oddaljeni za kot 15° (glej sliko 1).

Slika 1

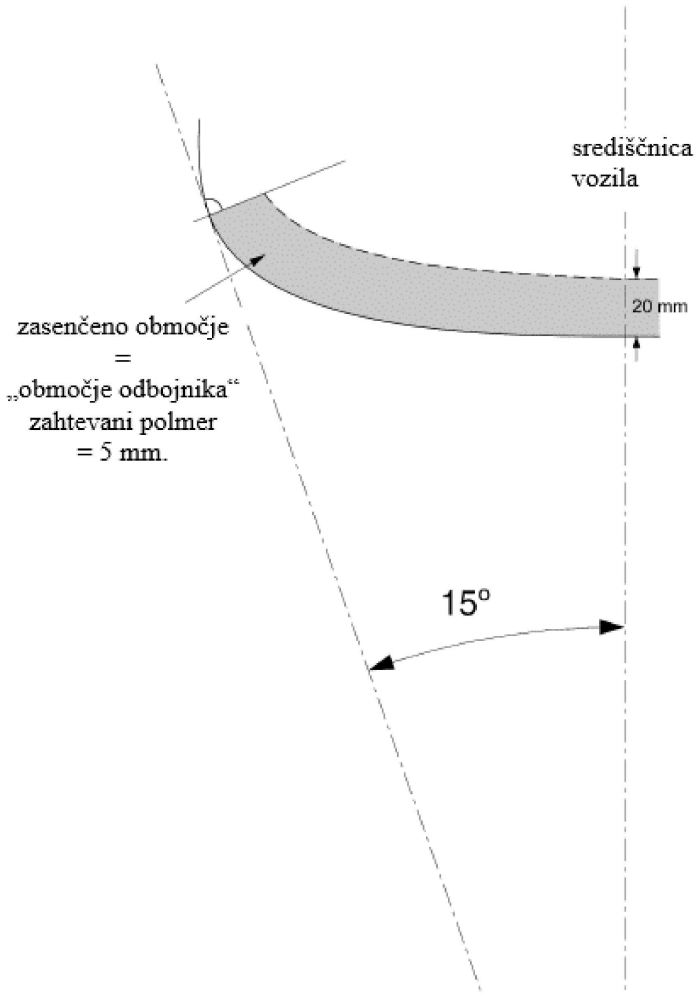

6.5.3 Zahteva iz odstavka 6.5.2 se ne uporablja za izbokline na odbojnikih, za dele odbojnikov ali za vložke, ki štrlijo iz površine manj kot 5 mm, kot so zlasti pokrovi stikov odbojnikov in šobe naprav za pranje žarometov; vendar pa so navzven usmerjeni robovi teh delov posneti, razen če ne štrlijo iz površine za več kot 1,5 mm.

6.5.4 Zahteva iz odstavka 6.5.2 se ne uporablja za pokrov odbojnika. Določbe odstavka 5 tega pravilnika se še naprej uporabljajo.

6.6 Ročaji, tečaji in gumbi na vratih, pokrovih prtljažnika in pokrovih motorja; pokrovi odprtin za natakanje goriva in pokrovi posod za gorivo

6.6.1 Ti deli lahko pri ročajih na vratih ali prtljažnikih štrlijo največ 40 mm, v vseh drugih primerih pa največ 30 mm.

6.6.2 Če so ročaji na bočnih vratih vrtljivi, morajo izpolnjevati eno izmed dveh naslednjih zahtev:

6.6.2.1 pri ročajih, ki so vrtljivi vzporedno s površino vrat, morajo biti odprti deli ročajev obrnjeni nazaj. Konci takih ročajev morajo biti zakrivljeni navznoter proti površini vrat in se premikati v vdolbini v vratih ali biti ugreznjeni.

6.6.2.2 Ročaji, ki se pri odpiranju odklanjajo navzven v kateri koli smeri, ki ni vzporedna z ravnino vrat, morajo biti v zaprti legi ugreznjeni v okoliško pločevino ali vključeni v zaščitno oblogo. Prosti del takega ročaja mora biti usmerjen nazaj ali pa navzdol.

Ročaji, ki ne izpolnjujejo zadnjega pogoja, se kljub temu lahko štejejo za ustrezne, če:

(a) imajo neodvisen mehanizem za vračanje v izhodiščno lego;

(b) v primeru okvare takega mehanizma ne smejo iz površine štrleti za več kot 15 mm;

(c) v tako odprti legi izpolnjujejo določbe iz odstavka 5.4 in

(d) njihova zgornja površina, merjena na oddaljenosti, ki ni večja od 6,5 mm od najbolj izpostavljene točke, ni manjša od 150 mm^2.

6.7 Kolesa, kolesne matice, pokrovi pest in kolesni pokrovi

6.7.1 Zahteve iz odstavka 5.4 se ne uporabljajo.

6.7.2 Platišča, kolesne matice, pokrovi pest in kolesni koluti ne smejo imeti koničastih ali ostrih delov, ki štrlijo prek zunanje površine kolesnega obroča. Krilne matice niso dovoljene.

6.7.3 Noben del kolesa, razen pnevmatike, ki je pri vožnji naravnost nad vodoravno ravnino, potekajočo skozi os kolesa, ne štrli prek navpične projekcije zunanje površine ali ogrodja v vodoravno ravnino. Če je to upravičeno zaradi funkcionalnosti, lahko kolesni koluti, ki pokrivajo kolesne matice in matice pesta, štrlijo prek navpične projekcije zunanje površine oziroma konstrukcije, če krivinski polmer površine štrlečega dela ni manjši od 30 mm in če je izbočeni del iz navpične projekcije štrli za manj kot 30 mm.

6.8 Robovi pločevine

6.8.1 Robovi pločevine, na primer žlebovi za vodo in vodila drsnih vrat, so dovoljeni le, če so zavihani nazaj ali prekriti s ščitnikom, ki ustreza zahtevam tega pravilnika, ki se uporabljajo zanj.

Nezaščiteni rob se šteje za zavihanega nazaj, če je zavihan nazaj za približno 180° ali pa če je ukrivljen proti karoseriji tako, da se ni mogoče dotakniti s kroglo s premerom 100 mm.

Zahteve iz odstavka 5.4 se ne uporabljajo za naslednja robova pločevine: zadnji rob pokrova motorja in sprednji rob zadnjega prtljažnika.

Zadnji rob pokrova motorja vključuje ekstrapolacijo tega roba na levo in desno (npr. kot zgornji rob odbojnika ali kot rob a-stebrička). Ta ekstrapolacija je v bočni smeri omejena z zunanjo bočno točko vetrobranskega stekla.

6.9 Stene karoserije

6.9.1 Krivinski polmer zavihanih robov v stenah karoserije je lahko manjši od 2,5 mm, če ni manjši od ene desetine višine izbokline „H“, izmerjene po metodi, opisani v odstavku 1 Priloge 3 k temu pravilniku.

6.10 Bočni deflektorji za zrak in dež

6.10.1 Robovi bočnih deflektorjev, ki so lahko obrnjeni navzven, morajo imeti krivinski polmer najmanj 1 mm.

6.11 Nastavki za dvigalko in konci izpušnih cevi

6.11.1 Nastavki za dvigalko in konci izpušnih cevi ne smejo štrleti več kot 10 mm prek navpične projekcije talne črte vozila navpično nad njimi. Kot izjema od te zahteve lahko izpušna cev štrli za več kot 10 mm prek navpične projekcije talne črte, če se zaključuje z zaobljenimi robovi in je krivinski polmer najmanj 2,5 mm.

6.12 Vstopne in izstopne lopute za zrak

6.12.1 Vstopne in izstopne lopute za zrak izpolnjujejo zahteve iz odstavkov 5.2, 5.3 in 5.4 v vseh legah, v katerih se uporabljajo.

6.13 Streha

6.13.1 Strehe, ki se odpirajo, se preverjajo samo v zaprti legi.

6.13.2 Kabrioleti se preverjajo z dvignjeno in spuščeno streho.

6.13.2.1 Pri spuščeni strehi se ne preverja notranjost vozila pod namišljeno površino, ki bi jo tvorila streha, če bi bila dvignjena.

6.13.2.2 Če je pokrov vzvodja strehe pri spuščeni strehi predviden kot del standardne opreme, se vozilo preizkuša z nameščenim pokrovom.

6.14 Okna

6.14.1 Okna, ki se odpirajo navzven prek zunanje površine vozila, morajo v vseh legah uporabe ustrezati naslednjim določbam:

6.14.1.1 noben izpostavljeni del okna ni obrnjen naprej;

6.14.1.2 noben del okna ne štrli prek najbolj izpostavljenega dela vozila.

6.15 Nastavki za registrske tablice

6.15.1 Podporni nosilci, ki jih je proizvajalec vozila predvidel za pritrjevanje registrskih tablic, so v skladu z zahtevami iz odstavka 5.4 tega pravilnika, če se jih je mogoče dotakniti s kroglo s premerom 100 mm, ko je registrska tablica pritrjena v skladu z priporočilom proizvajalca vozila.

6.16 Strešni nosilci in nosilci za smuči

6.16.1 Strešni nosilci in nosilci za smuči morajo biti pritrjeni na vozilo tako trdno, da povezava lahko prenaša vodoravne sile, vzdolžne in tudi prečne, ki so po svoji velikosti najmanj enake dovoljeni navpični obremenitvi nosilca, kot je to določil njegov proizvajalec. Za preizkus strešnega nosilca ali nosilca za smuči, pritrjenega na vozilo po navodilu proizvajalca, preizkusna obremenitev ne sme biti točkovna.

6.16.2 Površine, ki se jih je po montaži strešnega ali nosilca za smuči mogoče dotakniti s kroglo s premerom 165 mm, nimajo delov, katerih krivinski polmer je manjši od 2,5 mm, razen če se lahko uporabijo določbe iz odstavka 6.3.

6.16.3 Pritrdilni elementi, kot so vijaki, ki jih je mogoče pritrditi ali popustiti brez uporabe orodja, ne štrlijo za več kot 40 mm nad površine, navedene v odstavku 6.16.2; velikost izbokline pa se določi po metodi, opisani v odstavku 2 Priloge 3 k temu pravilniku, vendar se uporabi krogla s premerom 165 mm v vseh tistih primerih, kjer se uporablja postopek iz odstavka 2.2 navedene priloge.

6.17 Antene

6.17.1 Sprejemne in oddajne radijske antene so pritrjene na vozilo tako, da je njihov prosti konec v vsakem položaju pri uporabi, kot jo je določil proizvajalec, oddaljen manj kot 2 m od površine cestišča, biti morajo tudi znotraj območja, ki ga omejujeta navpični ravnini, ki sta 10 cm znotraj skrajnih zunanjih robov vozila, kot je določeno v odstavku 2.7 tega pravilnika.

6.17.2 Antene so pritrjene na vozilo, po potrebi pa so tudi njihovi prosti konci omejeni tako, da noben del antene ne štrli prek skrajnih zunanjih robov vozila, kot je določeno v odstavku 2.7 tega pravilnika.

6.17.3 Antenski drogovi imajo lahko krivinski polmer manjši od 2,5 mm. Prosti konec mora biti opremljen s fiksnimi pokrovi, katerih krivinski polmer ni manjši od 2,5 mm.

6.17.4 Podnožja anten ne štrlijo iz površine za več kot 40 mm, merjeno po postopku iz odstavka 2 Priloge 3 tega pravilnika.

6.17.4.1 Kadar v odsotnosti gibkega antenskega droga ali dela ni mogoče določiti podnožja antene, se šteje, da je zahteva izpolnjena, če se pri delovanju vodoravne sile, ki ni večja od 50 daN, v smeri naprej in nazaj z okroglim udarnim telesom s ploskim koncem in premerom največ 50 mm na najbolj štrleč del antene:

(a) antena upogne proti podlagi in ne štrli za več kot 40 mm ali

(b) antena zlomi, njeni ostanki pa nimajo ostrega ali nevarnega dela, ki bi lahko prišel v stik s kroglo s premerom 100 mm oz. ne štrlijo za več kot 40 mm.

6.17.4.2 Odstavka 6.17.4 in 6.17.4.1 se ne uporabljata za antene, nameščene za navpično prečno ravnino, ki poteka skozi točko „R“ voznika, če antena vključno z ohišjem ne štrli za več kot 70 mm, merjeno v skladu s postopkom iz odstavka 2 Priloge 3.

Če je antena nameščena za navedeno navpično ravnino in štrli za več kot 70 mm, se uporablja odstavek 6.17.4.1 z omejitvijo 70 mm namesto 40 mm za štrleče dele.

6.18 Navodila za vgradnjo

6.18.1 Strešnih nosilcev, nosilcev za smuči in sprejemnih ali oddajnih radijskih anten, homologiranih kot samostojne tehnične enote, ni dovoljeno dati v prodajo, prodati ali kupiti, če niso opremljene z navodilom za sestavljanje. Navodilo za sestavljanje vsebuje dovolj informacij, da je homologirane sestavne dele mogoče namestiti na vozilo tako, da je to v skladu z zahtevami iz odstavkov 5 in 6 tega pravilnika. Zlasti mora biti navedena pravilna lega teleskopskih anten.

7. SPREMEMBA TIPA VOZILA

7.1 Vsaka sprememba obstoječega tipa vozila se sporoči homologacijskemu organu, ki je homologiral tip vozila. Homologacijski organ potem:

(a) ob posvetu s proizvajalcem odloči, da se podeli nova homologacija, ali

(b) uporabi postopek iz odstavka 7.1.1 (Revizija) in, če je ustrezno, postopek iz odstavka 7.1.2 (Razširitev).

7.1.1 Revizija

Kadar se podatki v opisni dokumentaciji spremenijo in homologacijski organ presodi, da spremembe verjetno ne bodo povzročile znatnih škodljivih učinkov in da vozilo v vsakem primeru še vedno izpolnjuje zahteve, se sprememba označi kot „revizija“.

V takem primeru homologacijski organ po potrebi izda revidirane strani opisne dokumentacije, pri čemer vsako revidirano stran označi tako, da sta jasno vidna narava spremembe in datum ponovne izdaje. Tej zahtevi ustreza tudi izdaja konsolidirane posodobljene različice opisne dokumentacije z izčrpnim opisom spremembe.

7.1.2 Razširitev

Sprememba se označi kot „razširitev“, če so bili podatki v opisni dokumentaciji spremenjeni in

(a) so potrebni dodatni pregledi ali preizkusi ali

(b) so bili spremenjene katere koli informacije v sporočilu (razen v njegovih prilogah) ali

(c) se je zahtevala homologacija v skladu s poznejšimi spremembami Pravilnika po začetku njihove veljavnosti.

7.2 Potrditev ali zavrnitev homologacije se z navedbo sprememb v skladu s postopkom iz odstavka 4.3 sporoči pogodbenicam Sporazuma, ki uporabljajo ta pravilnik. Poleg tega se skladno s tem spremeni seznam opisne dokumentacije, priložen sporočilu, tako da vsebuje datum zadnje revizije ali razširitve.

8. SKLADNOST PROIZVODNJE

8.1 Vozilo (samostojna tehnična enota), homologirano v skladu s tem pravilnikom, se izdela tako, da je skladno s homologiranim tipom in izpolnjuje zahteve iz odstavkov 5 in 6.

8.2 Zaradi preverjanja, ali so izpolnjene zahteve iz odstavka 8.1, se izvaja ustrezen nadzor proizvodnje.

8.3 Imetnik homologacije mora zlasti:

8.3.1 zagotoviti, da obstajajo postopki za učinkovit nadzor kakovosti izdelkov;

8.3.2 imeti dostop do nadzorne opreme, potrebne za preverjanje skladnosti z vsakim homologiranim tipom;

8.3.3 poskrbeti, da so rezultati preizkusov zapisani in da so s tem povezani dokumenti na voljo za obdobje, dogovorjeno s homologacijskim organom;

8.3.4 analizirati rezultate vseh tipov preizkusov, da se preveri in zagotovi stalnost značilnosti izdelka, pri čemer se upoštevajo dopustna odstopanja pri industrijski proizvodnji;

8.3.5 zagotoviti, da se za vsak tip izdelka opravijo vsaj preizkusi iz Priloge 3 k temu pravilniku;

8.3.6 zagotoviti, da se po vsaki seriji vzorcev ali preizkušancev, ki dokazuje neskladnost z zadevno vrsto preizkusa, opravita nadaljnje vzorčenje in nadaljnji preizkus. Sprejmejo se vsi potrebni ukrepi za ponovno vzpostavitev skladnosti zadevne proizvodnje.

8.4 Homologacijski organ, ki je podelil homologacijo, lahko kadar koli preveri metode preverjanja skladnosti, ki se uporabljajo v vsaki proizvodni enoti.

8.4.1 Pri vsakem takem pregledu se inšpektorju predloži preizkusna in proizvodna dokumentacija.

8.4.2 Inšpektor lahko vzame naključne vzorce za preizkus v proizvajalčevem laboratoriju. Najmanjše število vzorcev se lahko določi glede na rezultate proizvajalčevih lastnih preverjanj.

8.4.3 Če je raven kakovosti nezadovoljiva ali če se zdi potrebno potrditi veljavnost preizkusov iz odstavka 8.4.2, mora inšpektor izbrati vzorce in jih poslati tehnični službi, ki je opravila homologacijske preizkuse.

8.4.4 Homologacijski organ lahko opravi kateri koli preizkus iz tega pravilnika.

8.4.5 Pregled, ki ga odobri homologacijski organ, se običajno opravi enkrat na dve leti. Če so rezultati takega pregleda negativni, homologacijski organ sprejme vse potrebne ukrepe za čim hitrejšo ponovno vzpostavitev skladnosti proizvodnje.

9. KAZNI ZA NESKLADNOST PROIZVODNJE

9.1 Homologacija, ki je bila podeljena za tip vozila v skladu s tem pravilnikom, se lahko prekliče, če ni izpolnjena zahteva iz odstavka 8.1.

9.2 Če pogodbenica Sporazuma, ki uporablja ta pravilnik, prekliče homologacijo, ki jo je predhodno podelila, o tem nemudoma uradno obvesti druge pogodbenice, ki uporabljajo ta pravilnik, s sporočilom na obrazcu, ki je v skladu z vzorcem iz Priloge 1 k temu pravilniku.

10. DOKONČNO PRENEHANJE PROIZVODNJE

Če imetnik homologacije povsem preneha proizvajati tip, homologiran v skladu s tem pravilnikom, o tem obvesti organ, ki je podelil homologacijo. Ko navedeni organ prejme ustrezno sporočilo, o tem obvesti druge pogodbenice Sporazuma iz leta 1958, ki uporabljajo ta pravilnik, s sporočilom na obrazcu, ki je v skladu z vzorcem iz Priloge 1 k temu pravilniku.

11. NAZIVI IN NASLOVI TEHNIČNIH SLUŽB, KI IZVAJAJO HOMOLOGACIJSKE PREIZKUSE, IN HOMOLOGACIJSKIH ORGANOV

Pogodbenice Sporazuma, ki uporabljajo ta pravilnik, generalnemu sekretarju Združenih narodov sporočijo nazive in naslove tehničnih služb, ki izvajajo homologacijske preizkuse, ter homologacijskih organov, ki podeljujejo homologacije in ki se jim pošljejo certifikati, ki potrjujejo podelitev, zavrnitev ali preklic homologacije v drugih državah.

12. PREHODNE DOLOČBE

12.1 Od uradnega datuma začetka veljavnosti sprememb 02 nobena pogodbenica, ki uporablja ta pravilnik, ne sme zavrniti podelitve homologacij v skladu s tem pravilnikom, kot je bil spremenjen s spremembami 02.

12.2 Po 24 mesecih od datuma začetka veljavnosti sprememb 02 pogodbenice, ki uporabljajo ta pravilnik, podelijo homologacijo le, če tip vozila, ki je v postopku homologacije, izpolnjuje zahteve iz tega pravilnika, kot je bil spremenjen s spremembami 02.

12.3 Po 36 mesecih od datuma začetka veljavnosti sprememb 02 prenehajo veljati obstoječe homologacije, izdane v skladu s tem pravilnikom, z izjemo tipov vozil, ki izpolnjujejo zahteve iz tega pravilnika, kot je bil spremenjen s spremembami 02.

12.4 Od uradnega datuma začetka veljavnosti sprememb 03 nobena pogodbenica, ki uporablja ta pravilnik, ne sme zavrniti podelitve homologacij v skladu s tem pravilnikom, kot je bil spremenjen s spremembami 03.

12.5 Po 24 mesecih od datuma začetka veljavnosti sprememb 03 pogodbenice, ki uporabljajo ta pravilnik, podelijo homologacijo le, če tip vozila, ki je v postopku homologacije, izpolnjuje zahteve iz tega pravilnika, kot je bil spremenjen s spremembami 03.

12.6 V 48 mesecih od datuma začetka veljavnosti sprememb 03 tega pravilnika nobena pogodbenica, ki uporablja ta pravilnik, ne sme zavrniti nacionalne homologacije za tip vozila, podeljene v skladu s predhodnimi spremembami tega pravilnika.

12.7 Po 48 mesecih od datuma začetka veljavnosti sprememb 03 tega pravilnika lahko pogodbenice, ki uporabljajo ta pravilnik, zavrnejo prvo nacionalno registracijo (prvi začetek uporabe) vozila, ki ne izpolnjuje zahtev iz sprememb 03 tega pravilnika.

12.8 Od uradnega datuma začetka veljavnosti sprememb 04 nobena pogodbenica, ki uporablja ta pravilnik, ne sme zavrniti podelitve homologacij v skladu s tem pravilnikom, kot je bil spremenjen s spremembami 04.

12.9 Od 1. septembra 2022 pogodbenice, ki uporabljajo ta pravilnik, niso zavezane, da priznajo homologacije v skladu s prejšnjimi spremembami, prvič izdanimi po 1. septembru 2022.

12.10 Pogodbenice, ki uporabljajo ta pravilnik, še naprej priznavajo homologacije v skladu s prejšnjimi spremembami tega pravilnika, ki so bile prvič izdane pred 1. septembrom 2022.

12.11 Pogodbenice, ki uporabljajo ta pravilnik, ne smejo zavrniti podelitve homologacij v skladu s katerimi koli prejšnjimi spremembami tega pravilnika ali njihovih razširitev.

PRILOGA 1

Sporočilo

(največji format: A4 (210 × 297 mm))



Izdal: naziv homologacijskega organa:
.....
.....
.....

o ([2]): podeljeni homologaciji
razširjeni homologaciji
zavrnjeni homologaciji
preklicani homologaciji
dokončnem prenehanju proizvodnje

tipa vozila glede na zunanje štrleče dele v skladu s Pravilnikom št. 26

Št. homologacije: ..... Št. razširitve: .....

1. Blagovno ime ali znamka naprave .....

2. Tip vozila .....

3. Naziv in naslov proizvajalca .....

4. Naziv in naslov zastopnika proizvajalca, če obstaja. .....
.....

5. Vozilo predloženo v homologacijo dne .....

6. Tehnična služba, pristojna za izvajanje homologacijskih preizkusov
.....

7. Datum poročila, ki ga je izdala navedena služba .....

8. Številka poročila, ki ga je izdala navedena služba .....

9. Homologacija podeljena/zavrnjena/razširjena/preklicana[2]

10. Razlogi za razširitev homologacije (če je to potrebno): .....
.....

11. Mesto homologacijske oznake na vozilu. .....

12. Kraj .....

([1]) Številčna oznaka države, ki je podelila/zavrnila/preklicala homologacijo (glej določbe o homologaciji v Pravilniku).
([2]) Neustrezno črtati.

13. Datum .....

14. Podpis .....

15. Seznam dokumentov, shranjen pri organu, ki je podelil homologacijo, se priloži temu sporočilu in je na voljo na zahtevo.

PRILOGA 2

Namestitev homologacijskih oznak

VZOREC A

(glej odstavka 4.1.4 in 4.2.4 tega pravilnika)



a = najmanj 8 mm

Zgornja homologacijska oznaka, nameščena na vozilo, pomeni, da je bil zadevni tip vozila homologiran na Nizozemskem (E4) v skladu s Pravilnikom št. 26 in pod homologacijsko številko 042439. Prvi dve števki homologacijske številke pomenita, da je Pravilnik št. 26 v času podelitve homologacije že vključeval spremembe 04.

VZOREC B

(glej odstavek 4.1.5 tega pravilnika)

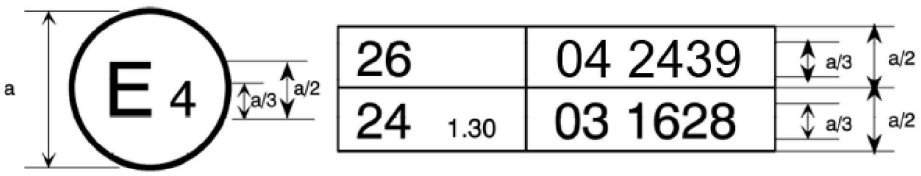

a = najmanj 8 mm

Zgornja homologacijska oznaka, nameščena na vozilo, pomeni, da je bil zadevni tip vozila homologiran na Nizozemskem (E4) v skladu s Pravilnikom ZN št. 26 in Pravilnikom ZN št. 24 ([1]). Prvi dve števki homologacijskih številk pomenita, da je v času zadevnih podelitev Pravilnik ZN št. 26 vključeval spremembe 04, Pravilnik ZN št. 24 pa je že vključeval spremembe 03.

([1]) Druga številka pravilnika je navedena le kot primer.

PRILOGA 3

Metode določanja mer štrlečih delov in rež

1. Način določanja višine zavihanih robov v stenah karoserije

1.1 Višina H štrlečega dela se določi grafično glede na obod kroga s premerom 165 mm, ki je z notranje strani tangencialen na zunanji obris zunanje površine na delu, ki se preverja.

1.2 H je največja vrednost razdalje, izmerjene vzdolž premice, ki poteka skozi središče kroga s premerom 165 mm med obodom tega kroga in zunanjim obrisom štrlečega dela (glej sliko 1).

1.3 Če se s krogom s premerom 100 mm ni mogoče z zunanje strani dela zunanjega obrisa dotakniti zunanje površine v delu, ki se preverja, se kot obris te površine upošteva obod kroga s premerom 100 mm med njegovimi dotikališči z zunanjim obrisom (glej sliko 2).

1.4 Proizvajalec mora predložiti risbe potrebnih prerezov zunanje površine, da se lahko izmeri višina navedenih štrlečih delov.

2. Metoda za določanje mere izbočenosti štrlečega dela, nameščenega na zunanji površini

2.1 Mera izbočenosti štrlečega dela, vgrajenega na konveksni površini, se lahko določi neposredno ali pa s pomočjo risbe ustreznega prereza tega dela, ko je vgrajen.

2.2 Če mere izbočenosti štrlečega dela, vgrajenega na površini, ki ni konveksna, ni mogoče določiti z merjenjem, se določi s pomočjo največjega odstopanja oddaljenosti središča krogle s premerom 100 mm od nazivne črte površine, ko se krogla premika po površini tako, da se nepretrgoma dotika tega dela. Na sliki 3 je prikazan primer uporabe tega postopka.

3. Metoda za določanje izbočenosti senčnikov in obrob žarometov

3.1 Izbočenost prek zunanje površine žarometa se meri vodoravno od dotikališča krogle s premerom 100 mm, kot je prikazano na sliki 4.

4. Metoda za določanje mere reže ali vrzeli med elementi rešetke

4.1 Mera reže ali vrzeli med elementi rešetke se določi s pomočjo razdalje med dvema ravninama, ki potekata skozi dotikališči krogle in navpično na črto, ki ju povezuje. Na slikah 5 in 6 so podani primeri uporabe tega postopka.

Slika 1

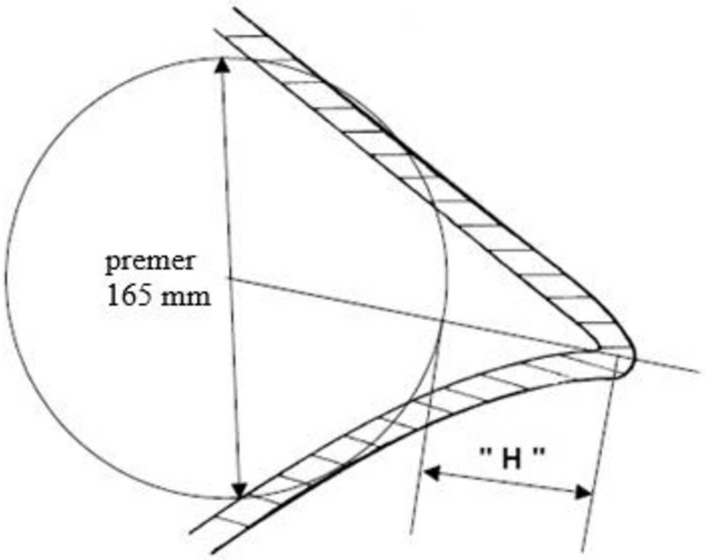

Slika 2

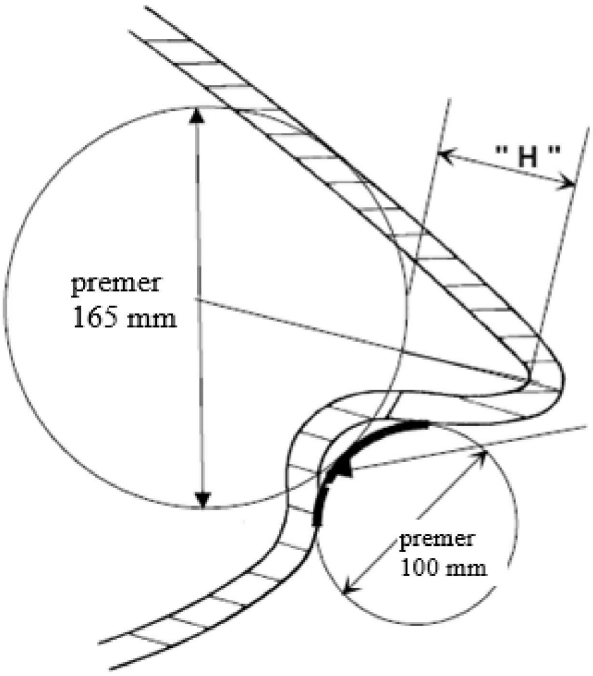

Slika 3

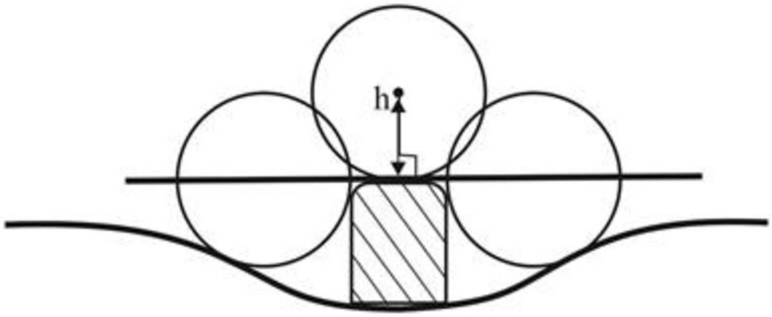

Slika 4

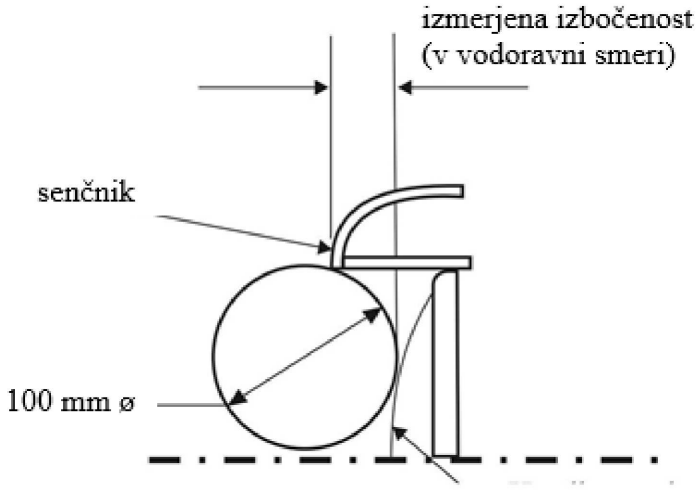

Slika 5

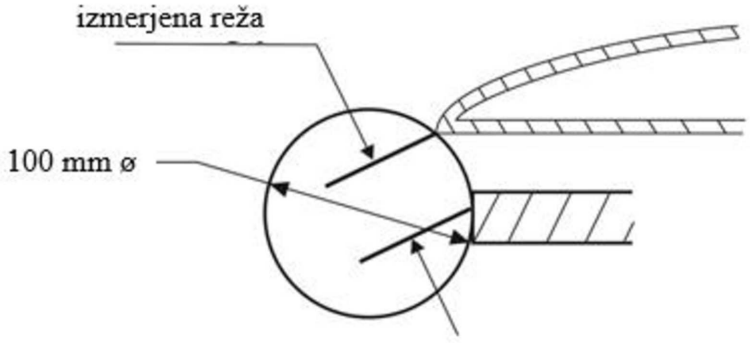

Slika 6

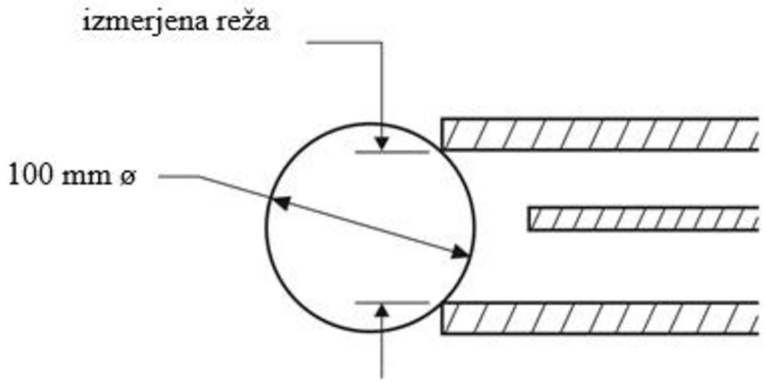

PRILOGA 4

Sporočilo

(največji format: A4 (210 × 297 mm))



Izdal:naziv homologacijskega organa:
……
……
……

o ([2]): podeljeni homologaciji
razširjeni homologaciji
zavrnjeni homologaciji
preklicani homologaciji
dokončnem prenehanju proizvodnje

tipa samostojne tehnične enote strešnega nosilca, nosilca za smuči ali sprejemne ali oddajne radijske antene[2]

Št. homologacije: …… Št. razširitve: ……

1. Blagovno ime ali znamka: ……

2. Tip: ……

3. Naziv in naslov proizvajalca: ……
……

4. Naziv in naslov zastopnika proizvajalca, če obstaja: ……
……

5. Značilnosti samostojne tehnične enote: ……

6. Morebitne omejitve uporabe in navodila za sestavljanje: ……

7. Vzorec, potreben za homologacijo samostojne tehnične enote, predložen dne: ……

8. Tehnična služba, pristojna za izvajanje homologacijskih preizkusov: ……

9. Datum poročila, ki ga je izdala navedena služba: ……

10. Številka poročila, ki ga je izdala navedena služba: ……

11. Homologacija samostojne tehnične enote je podeljena/zavrnjena/razširjena/preklicana[2] za strešne nosilce, nosilce za smuči, sprejemne ali oddajne radijske antene[2]

12. Kraj: ……

([1]) Številčna oznaka države, ki je podelila/zavrnila/preklicala homologacijo (glej določbe o homologaciji v Pravilniku).
([2]) Neustrezno črtati.

13. Datum: .....

14. Podpis: .....

15. Temu sporočilu so priloženi naslednji dokumenti, vloženi pri homologacijskem organu, ki je podelil homologacijo, in predloženi na zahtevo.