ATTI ADOTTATI MINN KORPI STABBILITI PERMEZZ TA' FTEHIMIET INTERNAZZJONALI

It-testi oriġinali tan-NU/KEE biss għandhom effett ġuridiku skont id-dritt internazzjonali pubbliku. L-istatus u d-data tad-dħul fis-seħħ ta' dan ir-Regolament jenħtieġ li jiġu vverifikati fl-aħħar verżjoni tad-dokument tal-istatus tan-NU/KEE TRANS/WP.29/343, disponibbli fuq: https://unece.org/status-1958-agreement-and-annexed-regulations

Regolament tan-NU Nru 26 — Dispożizzjonijiet uniformi dwar l-approvazzjoni ta' vetturi fir-rigward tal-isporġenzi esterni tagħhom [2022/82]

Li tinkorpora t-test validu kollu sa:

Is-serje ta' emendi 04 – Data tad-dħul fis-seħħ: Il-25 ta' Settembru 2020

WERREJ

REGOLAMENT

1. Kamp ta' applikazzjoni u għan
2. Definizzjonijiet
3. Applikazzjoni għall-approvazzjoni
4. Approvazzjoni
5. Speċifikazzjonijiet ġenerali
6. Speċifikazzjonijiet partikolari
7. Modifika ta' tip ta' vettura
8. Konformità tal-produzzjoni
9. Penali għan-nuqqas ta' konformità tal-produzzjoni
10. Produzzjoni mwaqqfa għalkollox
11. Ismijiet u indirizzi tas-Servizzi Tekniċi li jwettqu t-testijiet tal-approvazzjoni u tal-Awtoritajiet tal-Approvazzjoni tat-Tip
12. Dispożizzjonijiet tranżizzjonali

Annessi

1. Komunikazzjoni li tikkonċerna l-approvazzjoni jew l-estensjoni jew iċ-ċaħda jew l-irtirar tal-approvazzjoni jew il-produzzjoni mwaqqfa għalkollox ta' tip ta' vettura fir-rigward tal-isporġenzi esterni tiegħu skont ir-Regolament Nru. 26
2. Arranġamenti tal-marki tal-approvazzjoni
3. Metodi biex jiġu ddeterminati d-dimensjonijiet tal-isporġenzi u tal-ispazji
4. Komunikazzjoni li tikkonċerna l-approvazzjoni jew l-estensjoni jew iċ-ċaħda jew l-irtirar tal-approvazzjoni jew il-produzzjoni mwaqqfa għalkollox ta' tip ta' unità teknika separata ta' xkafef għall-bagalji, xkafef għall-apparat tal-iskijjar jew erjal li jirċievi jew jittrażmetti r-radju

1. Kamp ta' applikazzjoni u għan

1.1. Dan ir-Regolament japplika għall-isporġenzi esterni tal-vetturi tal-kategorija M_1 [1]. Ma japplikax għall-apparati esterni għall-viżjoni indiretta jew għall-boċċa tal-apparat tal-irmonk.

1.2. L-għan ta' dan ir-Regolament huwa li jnaqqas ir-riskju jew is-serjetà ta' ħsara fuq il-persuna għal persuna li tintlaqat mill-karozzerija ta' karozza, jew li tmiss magħha, f'każ ta' ħabta. Dan huwa validu kemm meta l-vettura tkun wieqfa kif ukoll meta tkun miexja.

2. Definizzjonijiet

Għall-finijiet ta' dan ir-Regolament:

2.1. "*Approvazzjoni ta' vettura*" tfisser l-approvazzjoni ta' tip ta' vettura fir-rigward tal-isporġenzi esterni tiegħu;

2.2. "*Tip ta' vettura*" tfisser kategorija ta' vetturi bil-mutur li ma hemmx differenzi bejniethom f'dak li jirrigwarda aspetti essenzjali bħall-forma jew il-materjal tal-wiċċ estern;

2.3. "*Wiċċ estern*" tfisser l-estern tal-vettura inklużi l-bonnet, il-bieba tal-kompartiment tal-bagalji, il-bibien, il-mudguards, is-saqaf, it-tidwil u l-apparat għas-sinjalar bid-dawl, kif ukoll il-komponenti viżibbli għat-tishiħ.

2.4. "*Il-linja tal-art*" tfisser il-linja ddeterminata kif ġej:

Suċċessivament ippostja madwar vettura mgħobbija kon b'assi vertikali l-għoli ta' liema mhux iddefinit, u b'nofs angolu ta' 30° b'tali mod li dan jagħmel kuntatt, kostantement u fl-iktar baxx possibbli, mas-superfiċe esterna tal-vettura. Il-linja tal-art hija t-traċċa ġeometrika ta' dawn il-punti ta' kuntatt. Fid-determinazzjoni tal-linja tal-art, il-punti għall-iġġakkjar, il-pajpijiet tal-egżost u r-roti ma għandhomx jitqiesu. L-ispazji tal-arkati li fihom iduru r-roti għandhom jitqiesu daqslikieku kienu mimlijin b'wiċċ immaġinarju li joħloq kontinwazzjoni lixxa tal-wiċċ estern ta' madwarhom. Fiż-żewġ naħat tal-vettura il-bamper għandu jitqies meta tkun qed tiġi stabbilita l-linja tal-art. Skont il-vettura partikolari, it-traċċa tal-linja tal-art tista' tinstab fl-estremità tas-settur tal-bamper jew fil-panil tal-karozzerija 'l isfel mill-bamper. Fejn tnejn jew iktar punti ta' kuntatt iseħħu simultanjament, l-iktar punt baxx tal-kuntatt għandu jintuża biex tiġi stabbilita l-linja tal-art;

2.5. "*Raġġ tal-kurvatura*" tfisser ir-raġġ tal-ark ta' ċirku li joqrob l-aktar lejn forma ttundjata tal-komponent li qed jiġi kkunsidrat;

2.6. "*Vettura mgħobbija*" tfisser vettura mgħobbija sal-massimu tal-massa teknika permessa. Vetturi mgħammra b'sospensjoni idropnewmatika, idrawlika jew pnewmatika jew bi strument għal-livellar awtomatiku skont it-tagħbija, għandhom ikunu ttestjati bil-vettura fl-agħar kondizzjonijiet għall-ħidma normali speċifikata mill-manifattur;

2.7. "*It-tarf estrem ta' barra*" tal-vettura tfisser, fir-rigward tal-ġnub tal-vettura, il-pjan parallel mal-pjan longitudinali medjan tal-vettura li jikkoinċidi mat-tarf laterali ta' barra, u, fir-rigward tat-truf ta' quddiem u ta' wara, il-pjan trasversali perpendikulari tal-vettura li jikkoinċidi mat-truf ta' barra tagħha ta' quddiem u ta' wara, mingħajr ma titqies il-parti sporġuta:

2.7.1. Tat-tajers viċin il-punt tal-kuntatt tagħhom mal-art, u l-konnessjonijiet għall-istrumenti tal-kejl tal-pressjoni tat-tajers;

2.7.2. Ta' kwalunkwe tip ta' strument kontra ż-żliq li jista' jiġi mmuntat fuq ir-roti;

2.7.3. Ta' apparati għall-viżjoni indiretta;

[1] Kif definit fir-Riżoluzzjoni Konsolidata dwar il-Kostruzzjoni tal-Vetturi (R.E.3.), id-dokument ECE/TRANS/WP.29/78/Rev.6, para. 2. – https://unece.org/transport/standards/transport/vehicle-regulations-wp29/resolutions

2.7.4. Tal-lampi tal-ġenb indikaturi tad-direzzjoni, lampi li jindikaw it-tarf tal-vettura, dwal ta' quddiem u ta' wara (tal-ġenb) li juru l-pożizzjoni u l-lampi tal-ipparkjar;

2.7.5. Fir-rigward tat-truf ta' quddiem u ta' wara, ta' partijiet immuntati fuq il-bampers, tal-istrumenti għall-irmunkar u tal-pajpijiet tal-egżost;

2.8. "*Id-dimensjoni tal-parti sporġuta*" ta' komponent immuntat fuq panil tfisser id-dimensjoni stabbilita skont il-metodu deskritt fil-paragrafu 2 tal-Anness 3 ta' dan ir-Regolament;

2.9. "*Il-linja nominali ta' panil*" tfisser il-linja li tgħaddi miż-żewġ punti rrappreżentati mill-pożizzjoni taċ-ċentru ta'sfera meta l-wiċċ tagħha tagħmel l-ewwel u l-aħħar kuntatt ma' komponent waqt il-proċedura tal-kejl deskritta fil-paragrafu 2.2. tal-Anness 3 ta' dan ir-Regolament;

2.10. "*Erjal*" tfisser kwalunkwe tagħmir użat biex jittrażmetti u/jew jirċievi sinjali elettromanjetiċi;

2.11. "*Bamper*" tfisser l-istruttura ta' barra ta' quddiem jew ta' wara, ta' isfel, ta' vettura. Tinkludi l-istrutturi kollha li huma maħsuba biex jipproteġu vettura meta tkun involuta f'ħabta frontali jew fuq wara b'veloċità baxxa, kif ukoll kwalunkwe partijiet imwaħħla ma' din l-istruttura;

2.12. "Qoxra tal-bamper" tfisser il-wiċċ ta' barra mhux riġidu ta' bamper, li ġeneralment jestendi tul il-wisa' kollha ta' quddiem jew ta' wara ta' vettura.

3. Applikazzjoni għall-approvazzjoni

3.1. L-applikazzjoni għall-approvazzjoni ta' tip ta' vettura fir-rigward tal-partijiet sporġuti esterni tiegħu

3.1.1. L-applikazzjoni għall-approvazzjoni ta' tip ta' vettura fir-rigward tal-partijiet sporġuti esterni tiegħu għandha titressaq mill-manifattur tal-vettura jew mir-rappreżentant tiegħu li jkun akkreditat kif meħtieġ.

3.1.2. Għandha tkun ippreżentata flimkien ma' tliet kopji tad-dokumenti li ġejjin:

3.1.2.1. Ritratti tal-partijiet ta' quddiem, ta' wara u tal-ġenb tal-vettura meħudin minn angolu ta' bejn 30° u 45° mal-pjan medjan longitudinali vertikali tal-vettura;

3.1.2.2. Disinni bil-qisien tal-bampers u, fejn ikun xieraq,

3.1.2.3. Disinni ta' ċerti partijiet sporġuti esterni u jekk ikun applikabbli disinni ta' ċerti sezzjonijiet tal-wiċċ estern imsemmija f' 6.9.1.

3.1.3. Vettura li tirrappreżenta t-tip ta' vettura li għandha tkun approvata għandha tkun ippreżentata lis-Servizz Tekniku responsabbli mit-tmexxija tat-testijiet għall-approvazzjoni. Fuq talba tal-imsemmi Servizz Tekniku, għandhom ikunu ppreżentati ukoll ċerti komponenti u ċerti kampjuni tal-materjal użat.

3.2. L-applikazzjoni għall-approvazzjoni tat-tip fir-rigward tal-ixkafef għall-bagalji, l-ixkafef għall-apparat tal-iskijjar jew erjals li jirċievu jew jittrażmettu r-radju li huma meqjusa bħala unitajiet tekniċi separati

3.2.1. L-applikazzjoni għall-approvazzjoni tat-tip fir-rigward tal-ixkafef għall-bagalji, l-ixkafef għall-apparat tal-iskijjar jew erjals li jirċievu jew jittrażmettu r-radju li huma meqjusa bħala unitajiet tekniċi separati għandha titressaq mill-manifattur tal-vettura jew mill-manifattur tal-imsemmija unitajiet tekniċi separati, jew mir-rappreżentant tagħhom li jkun akkreditat kif meħtieġ;

3.2.2. Għal kull tip ta' kwalunkwe wieħed mill-istrumenti msemmija fil-paragrafu 3.2.1. ta' hawn fuq, l-applikazzjoni għandha tkun ippreżentata flimkien ma' dawn li ġejjin:

3.2.2.1. Tliet kopji ta' dokumenti li jispeċifikaw il-karatteristiċi tekniċi tal-unità teknika separata u l-istruzzjonijiet għall-assemblaġġ li għandhom jingħataw ma' kull unità teknika separata li tinbiegħ;

3.2.2.2. Kampjun tat-tip ta' unità teknika separata. Jekk l-awtorità responsabbli tqis li jkun meħtieġ, hija tista' titlob kampjun ieħor.

4. Approvazzjoni

4.1. L-approvazzjoni ta' tip ta' vettura fir-rigward tal-partijiet sporġuti esterni tiegħu

4.1.1. Jekk it-tip ta' vettura mressqa għall-approvazzjoni skont dan ir-Regolament tissodisfa r-rekwiżiti tal-paragrafi 5. u 6. ta' hawn isfel, għandha tingħata l-approvazzjoni ta' dik it-tip ta' vettura.

4.1.2. Għandu jiġi assenjat numru ta' approvazzjoni għal kull tip ta' vettura approvata. L-ewwel ċifri tiegħu (bħalissa 03 li jikkorrispondi mas-serje ta' emendi 03) għandhom jindikaw is-serje ta' emendi li jinkludu l-emendi tekniċi prinċipali l-aktar reċenti li jkunu saru għar-Regolament fiż-żmien meta tingħata l-approvazzjoni. L-istess Parti Kontraenti ma tistax tassenja l-istess numru lil xi tip ta' vettura oħra.

4.1.3. Notifika tal-approvazzjoni jew tal-estensjoni jew ta' ċaħda jew tal-irtirar tal-approvazzjoni jew tal-produzzjoni mwaqqfa għalkollox ta' tip ta' vettura skont dan ir-Regolament għandha tiġi kkomunikata lill-Partijiet għall-Ftehim tal-1958 li japplikaw dan ir-Regolament permezz ta' formola ta' komunikazzjoni li tkun konformi mal-mudell fl-Anness 1 ta' dan ir-Regolament.

4.1.4. Ma' kull vettura li tkun konformi ma' tip ta' vettura approvata skont dan ir-Regolament għandu jkun hemm imwaħħla, b'mod evidenti u f'post faċilment aċċessibbli li jkun speċifikat fuq il-formola tal-approvazzjoni, marka internazzjonali ta' approvazzjoni li tikkonsisti f':

4.1.4.1. Ċirku madwar l-ittra "E" segwit min-numru li jiddistingwi l-pajjiż li ta l-approvazzjoni ([2]);

4.1.4.2. In-numru ta' dan ir-Regolament, segwit mill-ittra "R", sing u n-numru tal-approvazzjoni fuq in-naħa tal-lemin taċ-ċirku stipulat fil-paragrafu 4.1.4.1. ta' hawn fuq.

4.1.5. Jekk il-vettura tikkonforma ma' tip ta' vettura li jkun approvat, skont Regolament wieħed jew aktar annessi mal-Ftehim, fil-pajjiż li jkun ta l-approvazzjoni skont dan ir-Regolament, is-simbolu stipulat fil-paragrafu 4.1.4.1. ma għandux għalfejn jiġi ripetut; f'tali każ, in-numri u s-simboli addizzjonali tar-Regolamenti kollha skont liema tkun ingħatat l-approvazzjoni fil-pajjiż li jkun ta l-approvazzjoni skont dan ir-Regolament, għandhom jitqiegħdu f'kolonni vertikali fuq il-lemin tas-simbolu stipulat fil-paragrafu 4.1.4.l.

4.1.6. Il-marka tal-approvazzjoni għandha tkun tista' tinqara b'mod ċar u għandha tkun magħmula b'tali mod li ma titħassarx.

4.1.7. Il-marka tal-approvazzjoni għandha titqiegħed viċin ta' jew fuq il-pjanċa bid-data tal-vettura mwaħħla mill-manifattur.

4.1.8. L-Anness 2 ta' dan ir-Regolament jagħti eżempji tal-arranġamenti tal-marki ta' approvazzjoni.

4.1.9. L-Awtorità tal-Approvazzjoni tat-Tip għandha tivverifika l-eżistenza ta' arranġamenti sodisfaċenti biex ikun żgurat kontroll effettiv tal-konformità tal-produzzjoni qabel ma tingħata l-approvazzjoni tat-tip.

([2]) In-numri li jiddistingwu l-Partijiet Kontraenti għall-Ftehim tal-1958 huma riprodotti fl-Anness 3 tar-Riżoluzzjoni Konsolidata dwar il-Kostruzzjoni tal-Vetturi (R.E.3), id-dokument ECE/TRANS/WP.29/78/Rev. 6 - https://unece.org/transport/standards/transport/vehicle-regulations-wp29/resolutions

4.2. L-approvazzjoni fir-rigward tal-ixkafef għall-bagalji, l-ixkafef għall-apparat tal-iskijjar jew erjals li jirċievu jew jittrażmettu bir-radju li huma meqjusa bħala unitajiet tekniċi separati.

4.2.1. Jekk it-tip ta' unità teknika separata mressqa għall-approvazzjoni skont dan ir-Regolament tissodisfa r-rekwiżiti tal-paragrafi 6.16., 6.17. u 6.18. ta' hawn isfel, l-approvazzjoni għal dik it-tip ta' unità teknika separata għandha tingħata.

4.2.2. Għandu jiġi assenjat numru ta' approvazzjoni għal kull tip ta' unità teknika separata approvata. L-ewwel ċifri tiegħu (bħalissa 03 li jikkorrispondi mas-serje ta' emendi 03 li daħlu fis-seħħ fit-23 ta' Ġunju 2005) għandhom jindikaw is-serje ta' emendi li jinkludu l-emendi tekniċi prinċipali l-iktar reċenti li jkunu saru għar-Regolament fiż-żmien tal-ħruġ tal-approvazzjoni. L-istess Parti Kontraenti ma tistax tassenja l-istess numru lil xi tip ieħor ta' unità teknika separata.

4.2.3. Notifika tal-approvazzjoni jew tal-estensjoni jew ta' ċaħda jew tal-irtirar tal-approvazzjoni jew tal-produzzjoni mwaqqfa għalkollox ta' tip ta' unità teknika separata skont dan ir-Regolament għandha tiġi kkomunikata lill-Partijiet għall-Ftehim tal-1958 li japplikaw dan ir-Regolament permezz ta' formola ta' komunikazzjoni li tkun konformi mal-mudell fl-Anness 4 ta' dan ir-Regolament.

4.2.4. Fuq kull unità teknika separata li tkun konformi ma' tip approvat skont dan ir-Regolament għandu jkun hemm imwaħħla, b'mod evidenti u f'post faċilment aċċessibbli li jkun speċifikat fil-formola ta' approvazzjoni, marka internazzjonali ta' approvazzjoni li tikkonsisti f':

4.2.4.1. Ċirku madwar l-ittra "E" segwit min-numru li jiddistingwi l-pajjiż li jkun ta l-approvazzjoni;[2]

4.2.4.2. In-numru ta' dan ir-Regolament, segwit mill-ittra "R", sing u n-numru tal-approvazzjoni fuq in-naħa tal-lemin taċ-ċirku stipulat fil-paragrafu 4.2.4.1.

4.2.5. Il-marka tal-approvazzjoni għandha tkun tista' tinqara b'mod ċar u għandha tkun magħmula b'tali mod li ma titħassarx.

4.2.6. Il-marka tal-approvazzjoni għandha titqiegħed viċin ta' jew fuq il-pjanċa bid-data tal-unità teknika separata mwaħħla mill-manifattur.

4.2.7. L-Anness 2 ta' dan ir-Regolament jagħti eżempji tal-arranġamenti tal-marki ta' approvazzjoni.

4.2.8. L-Awtorità tal-Approvazzjoni tat-Tip għandha tivverifika l-eżistenza ta' arranġamenti sodisfaċenti biex ikun żgurat kontroll effettiv tal-konformità tal-produzzjoni qabel ma tingħata l-approvazzjoni tat-tip.

5. Speċifikazzjonijiet ġenerali

5.1. Id-dispożizzjonijiet ta' dan ir-Regolament ma għandhomx japplikaw għal dawk il-partijiet tal-wiċċ estern li, bil-vettura mgħobbija, bil-bibien, twieqi u għotjien tal-aċċess kollha eċċ., fil-pożizzjoni magħluqa, huma jew:

5.1.1. F'għoli ta' iktar minn 2 metri, jew

5.1.2. Taħt il-linja tal-art, jew

5.1.3. Pożizzjonati b'mod li, kemm meta jkunu statiċi kif ukoll meta jkunu qegħdin jaħdmu, ma jkunux jistgħu jintmessu bi sfera ta' dijametru ta' 100 mm.

5.2. Il-wiċċ estern tal-vetturi ma għandux ikollu, fid-direzzjoni li tħares 'l barra, xi parti bil-ponta jew b'xifer jew xi partijiet sporġuti b'forma, qisien jew ebusija tali li x'aktarx iżżid ir-riskju jew is-serjetà ta' ħsara lill-ġisem ta' persuna li tintlaqat mill-wiċċ estern jew tħokk miegħu fil-każ ta' ħabta.

5.3. Il-wiċċ estern tal-vetturi ma għandux ikollu, 'il barra minnu, xi parti li x'aktarx tolqot lin-nies għaddejjin bil-mixi, liċ-ċiklisti jew lill-motoċiklisti.

5.4. L-ebda parti sporġuta tal-wiċċ estern ma għandu jkollha raġġ tal-kurvatura ta' inqas minn 2,5 mm. Dan ir-rekwiżit ma għandux japplika għal partijiet tal-wiċċ estern li jisporġu inqas minn 5 mm, iżda l-angoli li jħarsu 'l barra ta' dawn il-partijiet għandhom ikunu bla xifer, għajr fejn dawn il-partijiet jisporġu inqas minn 1,5 mm.

5.5. Il-partijiet sporġuti tal-wiċċ estern, magħmulin minn materjal ta' ebusija ta' mhux iktar minn 60 shore A, jista' jkollhom raġġ tal-kurvatura ta' inqas minn 2,5 mm.

Il-kejl tal-ebusija għandu jittieħed bil-komponent kif inhu installat fil-vettura. Fejn ma jkunx possibbli li jitwettaq kejl tal-ebusija permezz tal-proċedura ta' Shore A, għall-evalwazzjoni għandu jkun użat kejl komparabbli.

5.6. Id-dispożizzjonijiet tal-paragrafi 5.1. sa 5.5. ta' hawn fuq għandhom japplikaw flimkien mal-ispeċifikazzjonijiet partikulari tal-paragrafu 6. li ġej, ħlief meta dawn l-ispeċifikazzjonijiet partikolari jistipulaw mod ieħor b'mod espliċitu.

6. Speċifikazzjonijiet partikolari

6.1. Ornamenti

6.1.1. Ornamenti miżjuda li jisporġu iktar minn 10 mm mill-appoġġ tagħhom għandhom jinġibdu lura, jinqalgħu jew jitgħawġu taħt forza ta' 10 daN eżerċitata fil-punt prinċipali tagħhom fi kwalunkwe direzzjoni fi pjan bejn wieħed u ieħor parallel mal-wiċċ li fuqu jkunu mmuntati. Dawn id-dispożizzjonijiet ma għandhomx japplikaw għall-ornamenti ta' fuq ix-xibka li tipproteġi r-radjatur, li għalihom japplikaw biss ir-rekwiżiti ġenerali tal-paragrafu 5.

Biex tkun applikata l-forza ta' 10 daN għandha tintuża virga b'tarf ċatt b'dijametru ta' mhux iktar minn 50 mm. Fejn dan ma jkunx possibbli, għandu jintuża metodu ekwivalenti. Wara li l-ornamenti jinġibdu 'l ġewwa, jinqalgħu jew jitgħawġu, il-partijiet sporġuti li jkun fadal ma għandhomx jisporġu iktar minn 10 mm. Dawn il-partijiet sporġuti għandhom f'kull każ jissodisfaw id-dispożizzjonijiet tal-paragrafu 5.2. Jekk l-ornament ikun immuntat fuq xi bażi, din il-bażi titqies bħala parti mill-ornament u mhux parti mill-wiċċ ta' appoġġ.

6.1.2. Strixxi protettivi jew protezzjoni fuq il-wiċċ estern ma għandhomx ikunu soġġetti għar-rekwiżiti tal-paragrafu 6.1.1. ta' hawn fuq; madankollu, għandhom ikunu mwaħħlin mal-vettura b'mod sod.

6.2. Fanali ta' quddiem

6.2.1. Viżieri u xfar li jisporġu għandhom ikunu permessi fuq il-fanali ta' quddiem, bil-kondizzjoni li l-parti sporġuta, kif imkejla skont il-wiċċ trasparenti estern tal-bozza ta' quddiem, ma tkunx ta' iktar minn 30 mm u li r-raġġ tal-kurvatura tagħhom ikun għall-inqas 2,5 mm kullimkien.

Fil-każ ta' bozza ta' quddiem li tkun immontata wara wiċċ trasparenti addizzjonali, il-parti sporġuta għandha titkejjel mill-wiċċ trasparenti li qiegħed l-iktar 'il barra. Il-partijiet sporġuti għandhom ikunu ddeterminati skont il-metodu deskritt fil-paragrafu 3. tal-Anness 3 ta' dan ir-Regolament.

6.2.2. Fanali ta' quddiem li jinġibdu 'l ġewwa għandhom jissodisfaw id-dispożizzjonijiet tal-paragrafu 6.2.1. ta' hawn fuq, kemm fil-pożizzjoni operattiva kif ukoll meta jkunu miġbuda 'l ġewwa.

6.2.3. Id-dispożizzjonijiet tal-paragrafu 6.2.1. ta' hawn fuq ma japplikawx għall-fanali ta' quddiem li jkunu mgħaddsa fil-karozzerija tal-vettura jew li jkollhom il-karozzerija "sporġuta fuqhom", jekk il-karozzerija tkun konformi mar-rekwiżiti tal-paragrafu 6.9.1. ta' hawn isfel.

6.3. Xbieki u spazji

6.3.1. Ir-rekwiżiti tal-paragrafu 5.4. ta' hawn fuq ma għandhomx japplikaw għal spazji bejn elementi mwaħħlin u elementi li jistgħu jiċċaqalqu, inklużi dawk li huma parti minn xbieki għad-dħul jew il-ħruġ tal-arja u minn xbieki li jipproteġu r-radjatur, bil-kondizzjoni li d-distanza bejn elementi konsekuttivi ma tkunx ta' iktar minn 40 mm u li x-xbieki u l-ispazji ikollhom għan funzjonali. Għal spazji ta' bejn 40 mm u 25 mm ir-raġġi ta'

kurvatura għandhom ikunu ta' 1 mm jew iktar. Madankollu, jekk id-distanza bejn żewġ elementi konsekuttivi tkun ta' 25 mm jew inqas, ir-raġġi ta' kurvatura tal-uċuħ esterni tal-elementi ma għandhomx ikunu ta' inqas minn 0,5 mm. Id-distanza bejn żewġ elementi konsekuttivi ta' xbieki u spazji għandha tkun determinata skont il-metodu deskritt fil-paragrafu 4. tal-Anness 3 ta' dan ir-Regolament.

6.3.2. Il-post fejn il-parti ta' quddiem tingħaqad mal-uċuħ tal-ġnub ta' kull element li jifforma xibka jew spazju għandu jkun bla xifer.

6.4. Wajpers tal-windscreen

6.4.1. Il-fittings tal-wajpers tal-windscreen għandhom ikunu magħmula b'tali mod li x-xaft tal-wajper (in-numru 1 fl-Illustrazzjoni 0) ikun mgħammar b'housing protettiv (in-numru 1.1 fl-Illustrazzjoni 0) li jkollu raġġ tal-kurvatura li jissodisfa r-rekwiżiti tal-paragrafu 5.4. ta' hawn fuq u jkollu erja tal-wiċċ fit-tarf li ma tkunx ta' inqas minn 150 mm^2. Il-ħowlder (ir-ras u l-parti prinċipali, jiġifieri n-numri 2, 2.1 fl-Illustrazzjoni 0) huma ddisinjati b'raġġ tal-kurvatura li jissodisfa r-rekwiżiti tal-paragrafu 5.4. ta' hawn fuq. Fil-każ ta' kisi fit-tond, dawn għandu jkollhom erja sporġuta minima ta' 150 mm^2 meta jiġu mkejla minn mhux iktar minn 6,5 mm mill-ponta li tisporġi l-aktar. Dawn ir-rekwiżiti għandhom jitħarsu wkoll mill-wajpers tal-ħġieġa ta' wara u mill-wajpers tal-fanali ta' quddiem.

6.4.2. Il-paragrafu 5.4. ma għandux japplika għal-lastiku tal-wajpers (in-numru 4 fl-Illustrazzjoni 0), għall-partijiet ta' appoġġ (in-numru 3 fl-Illustrazzjoni 0) jekk ikunu preżenti, għat-tieni ħowlder (in-numru 2.2 fl-Illustrazzjoni 0) jekk ikunu preżenti, għaċ-ċappetta funzjonali bejn ir-ras tal-ħowlder u l-ħowlder (in-numru 5 fl-Illustrazzjoni 0) jekk tkun preżenti, jew għall-ġunzjoni bejn il-ħowlder prinċipali u t-tieni ħowlder (in-numru 6 fl-Illustrazzjoni 0) jekk tkun preżenti. Madankollu, dawn l-unitajiet għandhom ikunu magħmula b'mod li ma jkollhomx angoli f'daqqa jew partijiet bil-ponta jew li jaqtgħu.

Illustrazzjoni 0

Eżempju ta' distribuzzjoni ta' parts

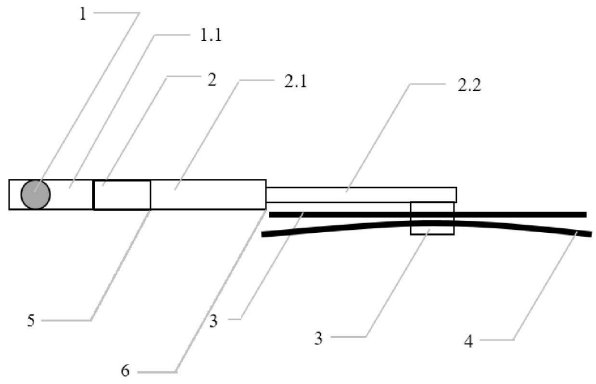

Didaskalija:

1. Xaft tal-wajper
1.1. Housing protettiv
2. Ras tal-ħowlder
2.1. Ħowlder ewlieni
2.2. It-tieni ħowlder
3. Partijiet ta' appoġġ
4. Lastiku tal-wajpers
5. Ċappetta funzjonali
6 Ġunzjoni bejn il-ħowlder prinċipali u t-tieni ħowlder

6.4.3. Il-konformità mad-dispożizzjonijiet fil-paragrafi 6.4.1 u 6.4.2 għandha tiġi vverifikata bil-wajpers f'pożizzjoni pparkjata.

6.5. Bampers

6.5.1. It-truf tal-bampers għandhom ikunu mdawrin 'il-ġewwa lejn il-wiċċ estern sabiex jitnaqqas kemm jista' jkun ir-riskju ta' ħsara. Dan ir-rekwiżit jitqies bħala ssodisfat jekk il-bamper ikun mdaħħal 'il ġewwa jew integrat fi ħdan il-karozzerija jew jekk it-tarf tal-bamper ikun imdawwar 'il ġewwa b'mod li ma jistax jintmiss minn sfera ta' 100 mm u li l-ispazju bejn it-tarf tal-bamper u l-karozzerija ta' madwaru ma jkunx ta' iktar minn 20 mm.

6.5.2. Jekk il-linja tal-bamper li tikkorrispondi mal-linja tal-kontorn ta' barra tal-parti tal-karrozza sporġuta b'mod vertikali tkun fuq wiċċ iebes, dak il-wiċċ għandu jkollu raġġ minimu ta' kurvatura ta' mhux inqas minn 5 mm fil-punti kollha tiegħu li jinsabu fuq il-linja tal-kontorn sa 20 mm 'il ġewwa, u raġġ tal-kurvatura minimu ta' 2,5 mm f'kull każ ieħor. Din id-dispożizzjoni tapplika għal dik il-parti taż-żona li tinsab mil-linja tal-kontorn sa 20 mm 'il ġewwa li tkun pożizzjonata bejn u quddiem (jew wara fil-każ tal-bamper ta' wara) punti tanġenzjali mal-linja tal-kontorn ta' żewġ pjanijiet vertikali li kull wieħed minnhom jifforma angolu ta' 15° mal-pjan ta' simetrija longitudinali tal-vettura (ara l-Illustrazzjoni 1).

Illustrazzjoni 1

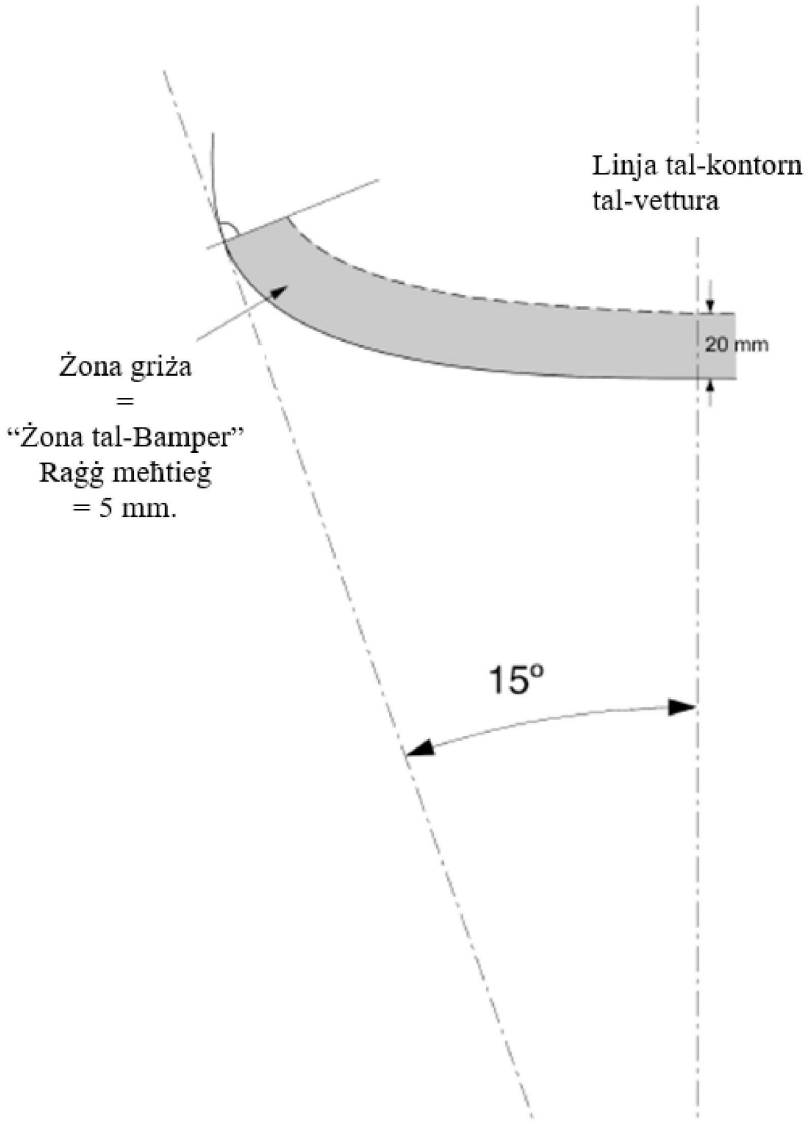

6.5.3. Ir-rekwiżit tal-paragrafu 6.5.2 ta' hawn fuq ma għandux japplika għall-partijiet ta' fuq il-bamper jew tal-bamper jew għall-partijiet imdaħħlin fil-bamper li għandhom parti sporġuta ta' inqas minn 5 mm, b'referenza speċjali għall-kisi tal-ġonot u għall-ġetts maħsuba biex għall-ħasil tal-fanali ta' quddiem; iżda l-angoli li jħarsu 'l barra ta' dawn il-partijiet għandhom ikunu bla ponta, ħlief fejn dawn il-partijiet jisporġu inqas minn 1,5 mm.

6.5.4. Ir-rekwiżit tal-paragrafu 6.5.2. ta' hawn fuq ma japplikax għall-qoxra tal-bamper. Id-dispożizzjonijiet tal-paragrafu 5. ta' dan ir-Regolament jibqgħu applikabbli.

6.6. Mankijiet, ċappetti u buttuni awtomatiċi ta' bibien, kompartimenti tal-bagalji u bonnets; tappijiet u għotjien tat-tank tal-fjuwil

6.6.1. Il-parti sporġuta ma għandhiex tkun ta' iktar minn 40 mm fil-każ ta' mankijiet tal-bibien jew tal-kompartimenti tal-bagalji u mhux aktar minn 30 mm f'kull każ ieħor.

6.6.2. Jekk il-mankijiet tal-bibien ta' wara jduru biex jaħdmu, għandhom iħarsu waħda jew l-oħra mir-rekwiżiti li ġejjin:

6.6.2.1. Fil-każ ta' mankijiet li jduru b'mod parallel mal-pjan tal-bieba, it-tarf miftuħ tal-manku għandu jħares lejn il-parti ta' wara. It-tarf ta' dawn il-mankijiet għandu jkun mdawwar lura lejn il-pjan tal-bieba u għandu jkun imdaħħal f'parti protettiva jew imdaħħal 'il ġewwa.

6.6.2.2. Mankijiet li jduru 'l barra f'kull direzzjoni li ma tkunx parallela mal-pjan tal-bieba għandhom, meta jkunu magħluqin, ikunu magħluqin b'parti protettiva mdawra magħhom jew għandhom ikunu mdaħħlin 'l ġewwa. It-tarf il-miftuħ għandu jħares jew lura jew 'l isfel.

Madankollu, mankijiet li ma jħarsux din l-aħħar kondizzjoni jistgħu ikunu aċċettati jekk:

(a) Ikollhom mekkaniżmu ta' ritorn indipendenti;

(b) F'każ li l-mekkaniżmu ta' ritorn ma jaħdimx, ma jkunux jistgħu jisporġu iktar minn 15 mm;

(c) Jissodisfaw, meta jkunu fil-pożizzjoni miftuħa, id-dispożizzjonijiet tal-paragrafu 5.4.; u

(d) L-erja tal-wiċċ tat-tarf tagħhom, meta mkejla mhux iktar minn 6,5 mm mill-punt li jisporġi l-iktar, tkun ta' mhux inqas minn 150 mm^2.

6.7. Roti, skorfini tar-roti, hub caps u discs tar-roti

6.7.1. Ir-rekwiżiti tal-paragrafu 5.4. ma għandhomx japplikaw.

6.7.2. Ir-roti, l-iskorfini tar-roti, il-hub caps u d-discs tar-roti ma għandux ikollhom partijiet sporġuti bil-ponta jew li jaqtgħu u li jmorru lilhinn mill-pjan estern taċ-ċirku li jissikka r-rota. L-iskorfini farfett ma għandhomx ikunu permessi.

6.7.3. Meta l-vettura tkun miexja f'linja dritta, l-ebda parti mir-roti ħlief it-tajers, li tkun tinsab 'il fuq mill-pjan orizzontali li jgħaddi mill-assi tar-rotazzjoni tagħhom ma għandha tisporġi lilhinn mill-parti sporġuta vertikali, fi pjan orizzontali tal-wiċċ jew tal-istruttura esterna. Madankollu, jekk ir-rekwiżiti funzjonali jeħtieġu hekk, id-discs tar-roti li jgħattu l-iskorfini tar-rota u tal-"hubs" jistgħu jisporġu iktar mill-parti sporġuta vertikali tal-wiċċ jew tal-istruttura esterna, bil-kondizzjoni li r-raġġ tal-kurvatura tal-wiċċ tal-parti sporġuta ma jkunx inqas minn 30 mm u li l-parti sporġuta lilhinn mill-parti sporġuta vertikali tal-wiċċ jew tal-istruttura esterna fl-ebda każ ma tkun iktar minn 30 mm.

6.8. It-truf tal-pjanċi tal-metall

6.8.1. Truf tal-pjanċi tal-metall, bħat-truf tal-kanali tal-ilma u l-binarji tal-bibien li jimxu fuq ir-roti, ma għandhomx ikunu permessi jekk ma jkunux mitwija lura jew ma jkunux imwaħħla bi protezzjoni magħhom li tissodisfa r-rekwiżiti li japplikaw għaliha f'dan ir-Regolament.

Xifer mhux protett għandu jitqies bħala mitwi lura jew jekk ikun mitwi lura b'madwar 180°, jew jekk ikun mitwi lejn il-karozzerija b'tali mod li ma jkunx jista' jintmiss minn sfera b'dijametru ta' 100 mm.

Ir-rekwiżiti tal-paragrafu 5.4. ta' hawn fuq ma għandhomx japplikaw għat-truf tal-pjanċi tal-metall li ġejjin: it-tarf ta' wara tal-bonnet u t-tarf ta' quddiem tal-bagoll ta' wara.

Ix-xifer ta' wara tal-bonnet jinkludi l-estrapolazzjoni ta' dan ix-xifer lejn ix-xellug u lejn il-lemin (eż. bħala x-xifer ta' fuq tal-parabord jew bħala x-xifer tal-pilastru-a). Din l-estrapolazzjoni hija limitata lateralment mill-punt laterali li qiegħed l-iktar 'il barra tal-ħġieġa tal-windscreen.

6.9. Il-panils tal-karozzerija

6.9.1. Tinjiet fil-panils tal-karozzerija jista' jkollhom raġġ tal-kurvatura ta' inqas minn 2,5 mm bil-kondizzjoni li dan ma jkunx inqas minn wieħed f'kull għaxra tal-għoli "H" tal-parti sporġuta, mkejjel skont il-metodu deskritt fil-paragrafu 1. tal-Anness 3 ta' dan ir-Regolament.

6.10. Difletturi tal-arja jew tax-xita

6.10.1. Id-difletturi tal-arja jew tax-xita għandu jkollhom raġġ tal-kurvatura ta' mill-inqas 1 mm fuq it-truf li jistgħu jduru 'l barra.

6.11. Il-brekits għall-iġġakkjar u pajpijiet tal-egżost

6.11.1. Il-brekits għall-iġġakkjar u l-pajp(ijiet) tal-egżost ma għandhomx jisporġu iktar minn 10 mm lilhinn mill-parti sporġuta vertikali tal-linja tal-art li tinsab vertikalment fuqhom. Eċċezzjoni għal dan ir-rekwiżit hija li l-pajp tal-egżost jista' jisporġi iktar minn 10 mm lilhinn mill-parti sporġuta vertikali tal-linja tal-art, sakemm dan jispiċċa b'truf fit-tond, b'raġġ tal-kurvatura minimu ta' 2,5 mm.

6.12. Il-ventilaturi għad-dħul u l-ħruġ tal-arja

6.12.1. Ventilaturi għad-dħul u l-ħruġ tal-arja għandhom jissodisfaw ir-rekwiżiti tal-paragrafi 5.2., 5.3. u 5.4. ta' hawn fuq fil-pożizzjonijiet kollha tal-użu.

6.13. Is-saqaf

6.13.1. Soqfa li jinfetħu għandhom jitqiesu biss fil-pożizzjoni magħluqa.

6.13.2. Vetturi bis-saqaf li jista' jitneħħa jew jintena għandhom ikunu eżaminati bis-saqaf kemm fil-pożizzjoni mtella' kif ukoll dik imniżżla.

6.13.2.1. Bis-saqaf imniżżel, ma għandu jsir l-ebda eżami tal-vettura f'superfiċe immaġinarja fformata mis-saqaf meta dan ikun fil-pożizzjoni mtella'.

6.13.2.2. Meta l-għatu għall-irbit tas-saqaf miftuħ jiġi pprovdut bħala apparat standard, l-eżami għandu jitwettaq bl-għatu f'postu.

6.14. It-twieqi

6.14.1. Twieqi li jiċċaqalqu 'l barra mill-wiċċ estern tal-vettura għandhom jissodisfaw id-dispożizzjonijiet li ġejjin fil-pożizzjonijiet kollha tal-użu:

6.14.1.1. L-ebda xifer espost ma għandu jkun iħares 'il quddiem;

6.14.1.2. L-ebda parti mit-tieqa ma għandha tisporġi lilhinn mix-xifer ta' barra nett tal-vettura.

6.15. Il-brekits għall-pjanċa tar-reġistrazzjoni

6.15.1. Il-brekits ta' appoġġ ipprovduti mill-manifattur tal-vettura għall-pjanċi tar-reġistrazzjoni għandhom jissodisfaw ir-rekwiżiti tal-paragrafu 5.4. ta' dan ir-Regolament jekk jintmissu minn sfera b'dijametru ta' 100 mm meta pjanċa tar-reġistrazzjoni tkun imwaħħla skont ir-rakkomandazzjoni tal-manifattur.

6.16. L-ixkafef għall-bagalji u l-ixkafef għall-apparat tal-iskijjar

6.16.1. L-ixkafef għall-bagalji u l-ixkafef għall-apparat tal-iskijjar għandhom ikunu mwaħħlin mal-vettura b'tali mod li jkun jeżisti qfil pożittiv f'mill-inqas direzzjoni waħda u li jistgħu ikunu trażmessi forzi orizzontali, longitudinali u trasversali li huma mill-inqas daqs it-tagħbija vertikali li kapaċi tiflaħ l-ixkaffa kif speċifikat mill-manifattur tagħha. Għat-test tal-ixkaffa tal-bagalji jew tal-ixkaffa għall-apparat tal-iskijjar mwaħħla mal-vettura skont l-istruzzjonijiet tal-manifattur, it-tagħbijiet tat-test ma għandhomx ikunu applikati f'post wieħed biss.

6.16.2. Uċuħ li, wara l-installazzjoni tal-ixkaffa, ikunu jistgħu jintmissu minn sfera b'dijametru ta' 165 mm ma għandux ikollhom partijiet b'raġġ tal-kurvatura ta' inqas minn 2,5 mm, sakemm ma jkunux jistgħu jiġu applikati d-dispożizzjonijiet tal-paragrafu 6.3.

6.16.3. L-elementi maħsuba għall-iffissar bħal viti li jistgħu jkunu ssikkati jew maħlula mingħajr għodda ma għandhomx jisporġu iktar minn 40 mm lil hinn mill-uċuħ imsemmija fil-paragrafu 6.16.2. ta' hawn fuq, bil-parti sporġuta li tkun iddeterminata skont il-metodu stipulat fil-paragrafu 2. tal-Anness 3 ta' dan ir-Regolament, iżda bl-użu ta' sfera b'dijametru ta' 165 mm f'dawk il-każijiet fejn jintuża l-metodu stipulat fil-paragrafu 2.2. ta' dak l-Anness.

6.17. Erjals

6.17.1. Erjals li jirċievu u jittrażmettu r-radju għandhom ikunu mwaħħla mal-vettura b'mod li, jekk it-tarf mhux imwaħħal tagħhom ikun inqas minn 2 m mill-wiċċ tat-triq fi kwalunkwe pożizzjoni ta' użu speċifikata mill-manifattur tal-erjal, dan għandu jkun ġewwa ż-żona magħluqa mdawra mill-pjanijiet vertikali li jkunu 10 cm 'l ġewwa mix-xifer ta' barra nett tal-vettura kif imfisser fil-paragrafu 2.7. ta' dan ir-Regolament.

6.17.2. Barra minn hekk, l-erjals għandhom ikunu hekk imwaħħla mal-vettura, u jekk meħtieġ it-truf mhux imwaħħlin tagħhom għandhom ikunu hekk ristretti, b'mod li l-ebda parti tal-erjal ma tisporġi lilhinn mix-xifer ta' barra nett tal-vettura kif imfisser fil-paragrafu 2.7. ta' dan ir-Regolament.

6.17.3. Ix-xafts tal-erjals jista' jkollhom raġġi tal-kurvatura ta' inqas minn 2.5 mm. Madankollu, it-truf mhux imwaħħlin għandhom ikunu mgħammra b'tappijiet imwaħħlin, li r-raġġi tal-kurvatura tagħhom ma jkunux inqas minn 2,5 mm.

6.17.4. Il-bażijiet tal-erjals ma għandhomx jisporġu iktar minn 40 mm meta ddeterminati skont il-proċedura tal-paragrafu 2. tal-Anness 3 ta' dan ir-Regolament.

6.17.4.1. Fil-każijiet fejn minħabba n-nuqqas ta' xaft jew ta' parti ma jkunx possibbli li tiġi identifikata l-bażi tal-erjal, dan ir-rekwiżit jitqies issodisfat jekk, tkun applikata forza orizzontali ta' mhux aktar minn 50 daN f'direzzjoni 'l quddiem jew lura b'virga b'tarf ċatt b'dijametru ta' mhux aktar minn 50 mm fil-parti tal-erjal li tispikka 'l barra l-aktar:

(a) L-erjal jitgħawweġ lejn l-appoġġ u ma jipprojettax aktar minn 40 mm, jew

(b) L-erjal jinkiser u l-parti tal-erjal li tibqa' ma turix xi parti taqta' jew perikoluża li tista' tiġi f'kuntatt mal-isfera ta' 100 mm u ma tipprojettax aktar minn 40 mm.

6.17.4.2. Il-paragrafi 6.17.4. u 6.17.4.1. ta' hawn fuq ma għandhomx japplikaw għal erjals li jinsabu wara l-pjan trasversali vertikali li jgħaddi mill-punt "R" tas-sewwieq, sakemm il-projezzjoni tal-erjal inkluż il-housing tiegħu ma taqbiżx is-70 mm meta ddeterminata f'konformità mal-proċedura tal-paragrafu 2. tal-Anness 3 ta' dan ir-Regolament.

Jekk l-erjal jinsab wara dak il-pjan trasversali vertikali iżda jipprojetta aktar minn 70 mm, għandu japplika l-paragrafu 6.17.4.1. ta' hawn fuq billi jintuża l-limitu ta' projezzjoni ta' 70 mm minflok ta' 40 mm.

6.18. L-istruzzjonijiet għall-assemblaġġ

6.18.1. Xkafef għall-bagalji, xkafef għall-apparat tal-iskijjar u erjals li jirċievu jew jittrażmettu r-radju li jkunu ġew approvati bħala unitajiet tekniċi separati ma jistgħux jitpoġġew għall-bejgħ, jinbiegħu jew jiġu mixtrija jekk ma jkunux akkumpanjati minn struzzjonijiet għall-assemblaġġ. L-istruzzjonijiet għall-assemblaġġ għandu jkollhom biżżejjed informazzjoni sabiex il-komponenti approvati jkunu jistgħu jiġu mmuntati fuq il-vettura b'mod li jkun konformi mad-dispożizzjonijiet relevanti tal-paragrafi 5. u 6. ta' dan ir-Regolament. B'mod partikulari, il-pożizzjonijiet tal-użu għandhom ikunu indikati għal erjals teleskopiċi.

7. Modifika ta' tip ta' vettura

7.1. Kull modifika għat-tip eżistenti ta' vettura għandha tiġi nnotifikata lill-Awtorità tal-Approvazzjoni tat-Tip li tkun approvat it-tip ta' vettura. L-Awtorità tal-Approvazzjoni tat-Tip imbagħad għandha jew:

(a) Tiddeċiedi, f'konsultazzjoni mal-manifattur, li għandha tinħareġ approvazzjoni tat-tip ġdida, jew

(b) Tapplika l-proċedura li tinsab fil-paragrafu 7.1.1. (Reviżjoni) u, jekk applikabbli, il-proċedura li tinsab fil-paragrafu 7.1.2. (Estensjoni).

7.1.1. Reviżjoni

Meta d-dettalji rreġistrati fil-folder tal-informazzjoni jkunu nbidlu u l-Awtorità tal-Approvazzjoni tat-Tip tqis li l-modifiki li jkunu saru x'aktarx ma jkollhomx effett avvers apprezzabbli u li fi kwalunkwe każ il-vettura xorta tikkonforma mar-rekwiżiti, il-modifika għandha tissejjaħ "reviżjoni".

F'tali każ, l-Awtorità tal-Approvazzjoni tat-Tip għandha toħroġ il-paġna riveduta tal-folder tal-informazzjoni kif meħtieġ, u timmarka kull paġna riveduta biex turi b'mod ċar in-natura tal-modifika u d-data tal-ħruġ mill-ġdid. Verżjoni aġġornata konsolidata tal-folder tal-informazzjoni, akkumpanjata minn deskrizzjoni dettaljata tal-modifika, għandha titqies li tissodisfa dan ir-rekwiżit.

7.1.2. Estensjoni

Il-modifika għandha tiġi dežinjata "estensjoni" jekk, minbarra l-bidla fid-dettalji rreġistrati fil-folder tal-informazzjoni,

(a) Ikunu meħtieġa aktar spezzjonijiet jew testijiet, jew

(b) Tinbidel kwalunkwe informazzjoni dwar id-dokument ta' komunikazzjoni (bl-eċċezzjoni tal-hemżiet tiegħu), jew

(c) Tintalab approvazzjoni għal serje ta' emendi li ssir wara d-dħul fis-seħħ tagħha.

7.2. Konferma jew ċaħda tal-approvazzjoni, għandha tiġi kkomunikata permezz tal-proċedura speċifikata fil-paragrafu 4.3. ta' hawn fuq lill-Partijiet għall-Ftehim li japplikaw dan ir-Regolament. Barra minn hekk, l-indiċi tal-pakkett ta' informazzjoni, mehmuż mad-dokument tal-komunikazzjoni, għandu jiġi emendat kif xieraq biex juri d-data tal-aktar reviżjoni jew estensjoni reċenti.

8. Konformità tal-produzzjoni

8.1. Vettura (unità teknika separata) approvata skont dan ir-Regolament għandha tiġi manifatturata b'tali mod li tikkonforma mat-tip approvat billi tissodisfa r-rekwiżiti stabbiliti fil-paragrafi 5. u 6. ta' hawn fuq.

8.2. Sabiex jiġi vverifikat li ġew issodisfati r-rekwiżiti tal-paragrafu 8.1. ta' hawn fuq, għandhom isiru kontrolli xierqa tal-produzzjoni.

8.3. Id-detentur tal-approvazzjoni għandu b'mod partikulari:

8.3.1. Jiżgura li jkunu jeżistu proċeduri għall-kontroll effettiv tal-kwalità tal-prodotti;

8.3.2. Ikollu aċċess għall-apparat ta' kontroll meħtieġ biex tiġi kkontrollata l-konformità ta' kull tip approvat;

8.3.3. Jiżgura li d-*data* tar-riżultati tat-testijiet tkun reġistrata u li d-dokumenti relatati jibqgħu disponibbli għal perjodu li għandu jkun determinat f'konformità mal-Awtorità tal-Approvazzjoni tat-Tip;

8.3.4. Janalizza r-riżultati ta' kull tip ta' test sabiex jivverifika u jiżgura l-istabbilità tal-karatteristiċi tal-prodott filwaqt li jippermetti varjazzjoni fil-produzzjoni industrijali;

8.3.5. Jiżgura li għal kull tip ta' prodott jitwettqu għall-inqas it-testijiet stipulati fl-Anness 3 ta' dan ir-Regolament;

8.3.6. Jiżgura li kwalunkwe teħid ta' kampjuni jew ta' kampjuni għat-test li juru nuqqas ta' konformità mat-tip ta' test ikkunsidrat għandhom jagħtu lok għal teħid ta' kampjuni oħra u għal test ieħor. Għandhom jittieħdu l-passi kollha meħtieġa biex tkun stabbilita mill-ġdid il-konformità mal-produzzjoni li tikkorrispondi magħha.

8.4. L-Awtorità tal-Approvazzjoni tat-Tip li tkun tat l-approvazzjoni tat-tip tista' f'kull ħin tivverifika l-metodi ta' kontroll tal-konformità li japplikaw għal kull unità ta' produzzjoni.

8.4.1. F'kull spezzjoni, il-kotba tat-test u r-reġistri tal-istħarriġ dwar il-produzzjoni għandhom ikunu ppreżentati lill-ispettur li jkun żar il-post.

8.4.2. L-ispettur jista' jieħu kampjuni b'mod aleatorju biex dawn jiġu ttestjati fil-laboratorju tal-manifattur. In-numru minimu ta' kampjuni jista' jkun iddeterminat skont ir-riżultati tal-verifika tal-manifattur stess.

8.4.3. Meta l-livell tal-kwalità jkun jidher li mhuwiex sodisfaċenti jew meta jkun jidher li tkun meħtieġa verifika tal-validità tat-testijiet imwettqa fl-applikazzjoni tal-paragrafu 8.4.2. ta' hawn fuq, l-ispettur għandu jagħżel kampjuni biex jintbagħtu għand is-Servizz Tekniku li jkun wettaq it-testijiet għall-approvazzjoni tat-tip.

8.4.4. L-Awtorità tal-Approvazzjoni tat-Tip tista' twettaq kwalunkwe test stipulat f'dan ir-Regolament.

8.4.5. Il-frekwenza normali ta' spezzjonijiet awtorizzati mill-Awtorità tal-Approvazzjoni tat-Tip għandha tkun ta' darba kull sentejn. Fil-każ fejn jiġu rreġistrati riżultati negattivi waqt waħda minn dawn iż-żjarat, l-Awtorità tal-Approvazzjoni tat-Tip għandha tiżgura li jittieħdu l-passi kollha meħtieġa biex tkun stabbilita mill-ġdid il-konformità tal-produzzjoni malajr kemm jista' jkun.

9. Penali għan-nuqqas ta' konformità tal-produzzjoni

9.1. L-approvazzjoni mogħtija fir-rigward ta' tip ta' vettura skont dan ir-Regolament tista' tiġi rtirata jekk ma jkunx hemm konformità mar-rekwiżit stipulat fil-paragrafu 8.1. ta' hawn fuq.

9.2. Jekk Parti għall-Ftehim li tapplika dan ir-Regolament tirtira xi approvazzjoni li kienet tat, għandha tinnotifika minnufih lill-Partijiet Kontraenti l-oħra li japplikaw dan ir-Regolament permezz ta' formola ta' komunikazzjoni li tkun taqbel mal-mudell fl-Anness 1 ta' dan ir-Regolament.

10. Produzzjoni mwaqqfa għalkollox

Jekk id-detentur tal-approvazzjoni jieqaf kompletament mill-produzzjoni tat-tip approvat skont dan ir-Regolament, huwa għandu jinforma lill-Awtorità tal-Approvazzjoni tat-Tip li tkun tat l-approvazzjoni. Meta tirċievi l-komunikazzjoni rilevanti dik l-awtorità għandha tinforma lill-Partijiet l-oħra għall-Ftehim tas-sena 1958 li japplikaw dan ir-Regolament dwar dik il-komunikazzjoni permezz ta' formola ta' komunikazzjoni li tkun taqbel mal-mudell fl-Anness 1 ta' dan ir-Regolament.

11. Ismijiet u indirizzi tas-Servizzi Tekniċi li jwettqu t-testijiet tal-approvazzjoni u tal-Awtoritajiet tal-Approvazzjoni tat-Tip

Il-Partijiet għall-Ftehim li japplikaw dan ir-Regolament għandhom jikkomunikaw lis-Segretarju Ġenerali tan-Nazzjonijiet Uniti l-ismijiet u l-indirizzi tas-Servizzi Tekniċi li jkunu qed iwettqu t-testijiet ta' approvazzjoni u dawk tal-Awtorità tal-Approvazzjoni tat-Tip, li jagħtu l-approvazzjoni u li lilhom għandhom jintbagħtu l-formoli li jiċċertifikaw l-approvazzjoni jew iċ-ċaħda jew l-irtirar tal-approvazzjoni, maħruġa f'pajjiżi oħra.

12. Dispożizzjonijiet tranżizzjonali

12.1. Mid-data uffiċjali tad-dħul fis-seħħ tas-serje ta' emendi 02, l-ebda Parti Kontraenti li tapplika dan ir-Regolament ma għandha tirrifjuta li tagħti approvazzjonijiet tat-tip skont dan ir-Regolament kif emendat bis-serje ta' emendi 02.

12.2. Minn 24 xahar wara d-data tad-dħul fis-seħħ tas-serje ta' emendi 02, il-Partijiet Kontraenti li japplikaw dan ir-Regolament għandhom jagħtu approvazzjonijiet tat-tip biss jekk it-tip ta' vettura li għandu jiġi approvat jissodisfa r-rekwiżiti ta' dan ir-Regolament kif emendat bis-serje ta' emendi 02.

12.3. Minn 36 xahar wara d-data tad-dħul fis-seħħ tas-serje ta' emendi 02, l-approvazzjonijiet skont dan ir-Regolament għandhom jieqfu jkunu validi, ħlief fil-każ ta' tipi ta' vettura li jikkonformaw mar-rekwiżiti ta' dan ir-Regolament kif emendat bis-serje ta' emendi 02.

12.4. Mid-data uffiċjali tad-dħul fis-seħħ tas-serje ta' emendi 03, l-ebda Parti Kontraenti li tapplika dan ir-Regolament ma għandha tirrifjuta li tagħti approvazzjoni skont dan ir-Regolament kif emendat bis-serje ta' emendi 03.

12.5. Minn 24 xahar wara d-data tad-dħul fis-seħħ tas-serje ta' emendi 03, il-Partijiet Kontraenti li japplikaw dan ir-Regolament għandhom jagħtu approvazzjonijiet biss jekk it-tip ta' vettura li għandu jkun approvat jissodisfa r-rekwiżiti ta' dan ir-Regolament kif emendat bis-serje ta' emendi 03.

12.6. Sa 48 xahar wara d-dħul fis-seħħ tas-serje ta' emendi 03 għal dan ir-Regolament, l-ebda Parti Kontraenti li tapplika dan ir-Regolament ma għandha tirrifjuta approvazzjoni nazzjonali dwar it-tip għal tip ta' vettura approvata fis-serje preċedenti ta' emendi għal dan ir-Regolament.

12.7. Minn 48 xahar mid-dħul fis-seħħ tas-serje ta' emendi 03 għal dan ir-Regolament, il-Partijiet Kontraenti li japplikaw dan ir-Regolament jistgħu jiċħdu l-ewwel reġistrazzjoni nazzjonali (l-ewwel dħul fis-servizz) ta' vettura li ma tissodisfax ir-rekwiżiti tas-serje ta' emendi 03 għal dan ir-Regolament.

12.8. Mid-data uffiċjali tad-dħul fis-seħħ tas-serje ta' emendi 04, l-ebda Parti Kontraenti li tapplika dan ir-Regolament ma għandha tirrifjuta li tagħti approvazzjoni skont dan ir-Regolament kif emendat bis-serje ta' emendi 04.

12.9. Mill-1 ta' Settembru 2022, il-Partijiet Kontraenti li japplikaw dan ir-Regolament ma għandhomx ikunu obbligati jaċċettaw approvazzjonijiet tat-tip skont is-serje ta' emendi preċedenti, maħruġa għall-ewwel darba wara l-1 ta' Settembru 2022.

12.10. Il-partijiet kontraenti li japplikaw dan ir-Regolament għandhom ikomplu jaċċettaw approvazzjonijiet tat-tip maħruġa għall-ewwel darba qabel l-1 ta' Settembru 2022 skont is-serje ta' emendi preċedenti għal dan ir-Regolament.

12.11. Il-partijiet kontraenti li japplikaw dan ir-Regolament ma għandhomx jirrifjutaw li jagħtu approvazzjonijiet tat-tip skont kwalunkwe serje preċedenti ta' emendi għal dan ir-Regolament jew estensjoni tiegħu.

ANNESS 1

Komunikazzjoni

(format massimu: A4 (210 x 297 mm))

E (1) ...

maħruġa minn: Isem tal-amministrazzjoni:
.....
.....
.....

li tikkonċerna (2): Approvazzjoni mogħtija
Approvazzjoni estiża
Approvazzjoni miċħuda
Approvazzjoni rtirata
Produzzjoni mwaqqfa għalkollox

ta' tip ta' vettura fir-rigward tal-partijiet esterni sporġuti tiegħu, skont ir-Regolament Nru 26

Nru tal-Approvazzjoni..... Nru tal-Estensjoni.....

1. Isem jew marka kummerċjali tat-tagħmir.....

2. Tip ta' vettura.....

3. Isem u indirizz tal-manifattur.....

4. Jekk applikabbli, l-isem u l-indirizz tar-rappreżentant tal-manifattur.....
.....

5. Vettura mressqa għall-approvazzjoni fi.....

6. Servizz tekniku responsabbli mit-twettiq tat-testijiet ta' approvazzjoni
.....

7. Data tar-rapport maħruġ minn dak is-Servizz.....

8. Numru tar-rapport maħruġ minn dak is-Servizz .....

9. Approvazzjoni mogħtija/miċħuda/estiża/irtirata2

10. Raġuni(jiet) għall-estensjoni tal-approvazzjoni (jekk applikabbli): .....
.....

11. Pożizzjoni tal-marka ta' approvazzjoni fuq il-vettura.....

12. Post.....

(1) Numru li jiddistingwi l-pajjiż li ta/ċaħad/rtira l-approvazzjoni (ara d-dispożizzjonijiet dwar l-approvazzjoni fir-Regolament).
(2) Ħassar dak li ma japplikax.

13. Data .....

14. Firma .....

15. Il-lista ta' dokumenti ppreżentati lis-servizz ta' amministrazzjoni li ta l-approvazzjoni, u li huma disponibbli fuq talba, hija mehmuża ma' din il-komunikazzjoni.

ANNESS 2

Arranġamenti tal-marki tal-approvazzjoni

MUDELL A

(Ara l-paragrafi 4.1.4. u 4.2.4. ta' dan ir-Regolament)



a = 8 mm min

Il-marka ta' approvazzjoni ta' hawn fuq imwaħħla ma' vettura turi li t-tip ta' vettura kkonċernat ġie approvat fin-Netherlands (E 4) skont ir-Regolament tan-NU Nru 26. u bin-numru ta' approvazzjoni 042349. L-ewwel żewġ ċifri tan-numru tal-approvazzjoni jindikaw li r-Regolament tan-NU Nru 26 diġà kien jinkludi s-serje ta' emendi 04 meta ngħatat l-approvazzjoni.

Mudell B

(Ara l-paragrafu 4.1.5. ta' dan ir-Regolament)

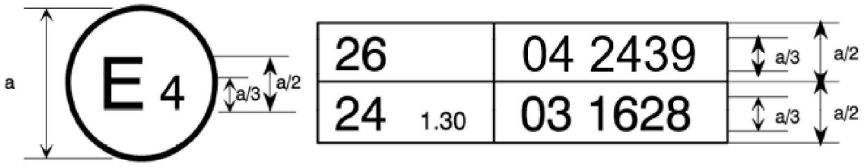

a = 8 mm min

Il-marka ta' approvazzjoni ta' hawn fuq imwaħħla ma' vettura turi li t-tip ta' vettura kkonċernat ġie approvat fin-Netherlands (E 4) skont ir-Regolament tan-NU Nru 26 u r-Regolament tan-NU Nru 24 ([1]). L-ewwel żewġ ċifri tan-numri ta' approvazzjoni juru li, fid-dati meta ngħataw l-approvazzjonijiet rispettivi, ir-Regolament tan-NU Nru 26 kien jinkludi s-serje ta' emendi 04, filwaqt li r-Regolament Nru 24 kien diġà jinkludi s-serje ta' emendi 03.

([1]) In-numru tat-tieni Regolament qed jingħata biss bħala eżempju.

ANNESS 3

Metodi biex jiġu ddeterminati d-dimensjonijiet tal-isporġenzi u tal-ispazji

1. Metodu għad-determinazzjoni tal-għoli tal-parti sporġuta ta' tinjiet fil-panils tal-karozzerija

1.1. L-għoli H ta' parti sporġuta huwa ddeterminat b'mod grafiku permezz ta' referenza għaċ-ċirkonferenza ta' ċirku b'dijametru ta' 165 mm, internament tanġenzjali mal-kontorn estern tal-wiċċ estern fis-sezzjoni li trid tiġi verifikata.

1.2. H huwa l-valur massimu tad-distanza, mkejla skont linja dritta li tgħaddi miċ-ċentru taċ-ċirku b'dijametru ta' 165 mm bejn iċ-ċirkonferenza tal-imsemmi ċirku u l-kontorn estern tal-parti sporġuta (ara l-Illustrazzjoni 1).

1.3. F'każijiet fejn mhuwiex possibbli għal ċirku b'dijametru ta' 100 mm li jmiss minn barra parti mill-kontorn estern tal-wiċċ estern fis-sezzjoni li tkun qed tiġi kkunsidrata, il-kontorn tal-wiċċ f'din l-erja jiġi meqjus bħala dak iffurmat miċ-ċirkonferenza taċ-ċirku b'dijametru ta' 100 mm bejn il-punti tanġenzjali tiegħu mal-kontorn estern (ara l-Illustrazzjoni 2).

1.4. Disinni tas-sezzjonijiet meħtieġa minn ġewwa l-wiċċ estern għandhom ikunu pprovduti mill-manifattur sabiex jippermettu li l-għoli tal-partijiet sporġuti msemmija hawn fuq ikun jista' jitkejjel.

2. Metodu għad-determinazzjoni tad-dimensjoni tal-parti sporġuta ta' komponent immuntat fuq il-wiċċ estern

2.1. Id-dimensjoni tal-parti sporġuta ta' komponent li jkun immuntat fuq wiċċ konvess jista' jiġi ddeterminat jew b'mod dirett jew b'referenza għal disinn ta' sezzjoni xierqa ta' dan il-komponent meta jkun installat.

2.2. Jekk id-dimensjoni tal-parti sporġuta ta' komponent li jkun immuntat fuq wiċċ li mhux konvess ma tkunx tista' tkun determinata permezz ta' kejl sempliċi, għandha tkun iddeterminata permezz tal-varjazzjoni massima tad-distanza taċ-ċentru ta' sfera b'dijametru ta' 100 mm mil-linja nominali tal-panil meta l-isfera tiġi mċaqalqa u tibqa' tmiss b'mod kostanti ma' dak il-komponent. L-Illustrazzjoni 3 turi eżempju tal-użu ta' din il-proċedura.

3. Metodu għad-determinazzjoni tal-parti sporġuta tal-viżieri u x-xfar tal-fanali ta' quddiem

3.1. Il-parti sporġuta mill-wiċċ estern tal-bozza ta' quddiem għandha titkejjel b'mod orizzontali mill-punt ta' kuntatt ta' sfera b'dijametru ta' 100 mm kif muri fl-Illustrazzjoni 4.

4. Metodu għad-determinazzjoni tad-dimensjoni ta' xaqq jew spazju bejn l-elementi tax-xibka

4.1. Id-dimensjoni ta' xaqq jew spazju bejn l-elementi tax-xibka għandhom ikunu determinati permezz tad-distanza bejn żewġ pjanijiet li jgħaddu mill-punti ta' kuntatt tal-isfera u li huma perpendikulari mal-linja li tgħaqqad dawn il-punti ta' kuntatt. L-Illustrazzjonijiet 5 u 6 juru eżempji tal-użu ta' din il-proċedura.

Illustrazzjoni 1

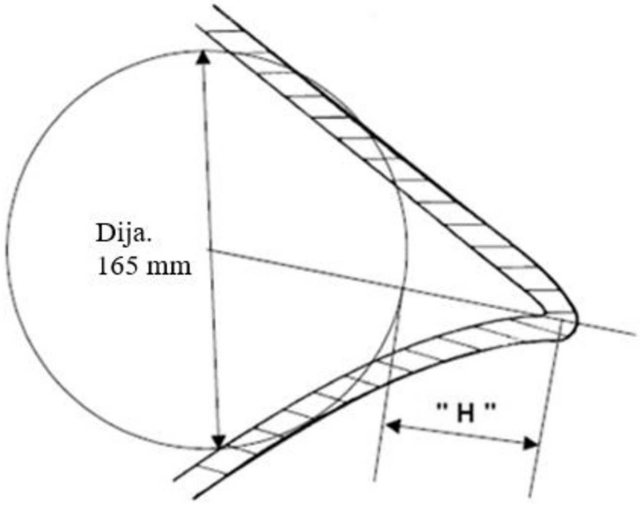

Illustrazzjoni 2

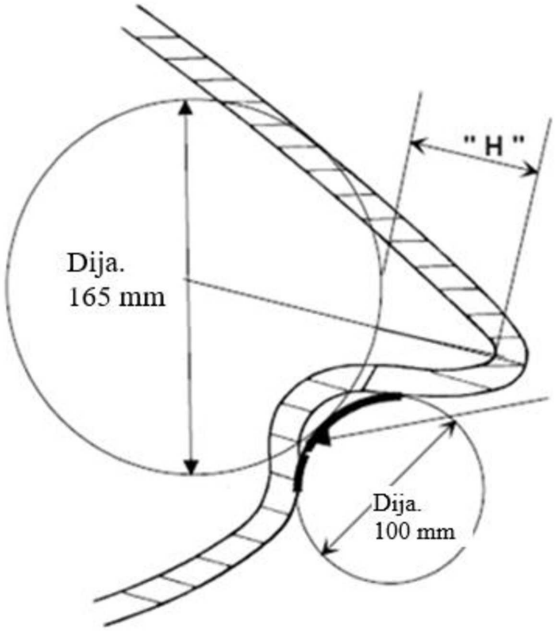

Illustrazzjoni 3

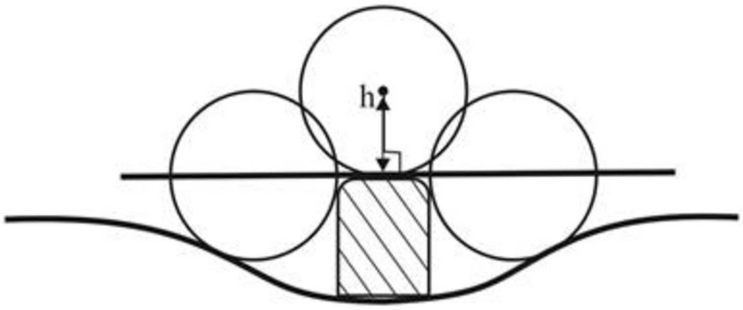

Illustrazzjoni 4

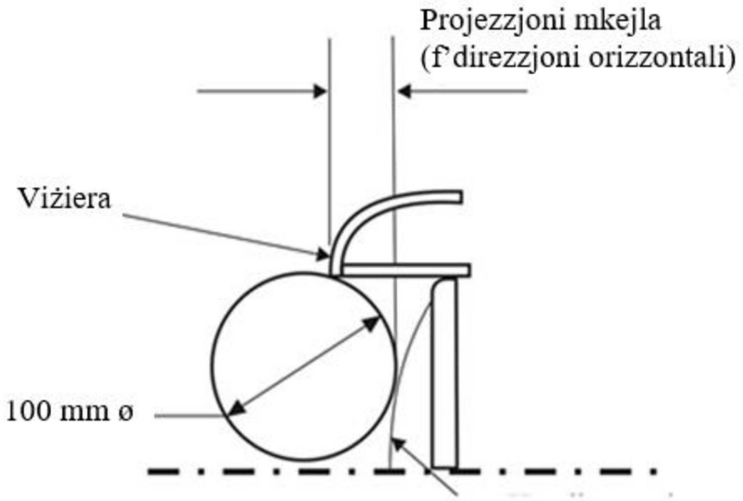

Illustrazzjoni 5

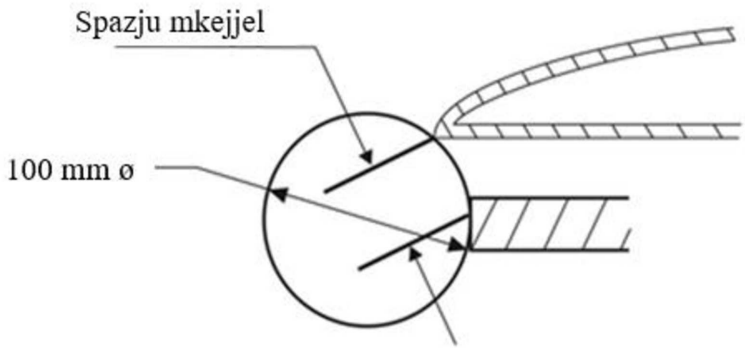

Illustrazzjoni 6

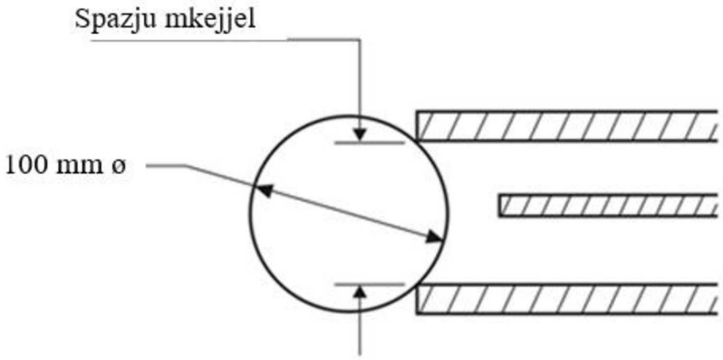

ANNESS 4

Komunikazzjoni

(format massimu: A4 (210 x 297 mm))

E (1) ...

maħruġa minn: Isem tal-amministrazzjoni:
……
……
……

li tikkonċerna (2): Approvazzjoni mogħtija
Approvazzjoni estiża
Approvazzjoni miċħuda
Approvazzjoni rtirata
Produzzjoni mwaqqfa għalkollox

ta' tip ta' unità teknika separata ta' xkafef għall-bagalji, xkafef għall-apparat tal-iskijjar jew erjal li jirċievi jew jittrażmetti r-radju[2]

Nru tal-Approvazzjoni…… Nru tal-Estensjoni……

1. Isem jew marka kummerċjali: ……

2. Tip: ……

3. Isem u indirizz tal-manifattur: ……
……

4. Jekk huwa applikabbli, l-isem u l-indirizz tar-rappreżentant tal-manifattur: ……
……

5. Karatteristiċi tal-unità teknika separata: ……

6. Limitazzjonijiet tal-użu, jekk ikun hemm, u l-istruzzjonijiet għall-assemblaġġ: ……

7. Kampjun meħtieġ għall-approvazzjoni ta' unità teknika separata mressqa fi: ……

8. Servizz Tekniku li jwettaq it-test ta' approvazzjoni: ……

9. Data tar-rapport maħruġ minn dak is-Servizz: ……

10. Numru tar-rapport maħruġ minn dak is-Servizz: ……

11. Approvazzjoni għall-unità teknika separata ġiet mogħtija/miċħuda/estiża/irtirata [2] fir-rigward tal-ixkaffa/xkafef għall-bagalji, l-ixkaffa/xkafef għall-apparat tal-iskijjar, l-erjal(s) li jirċievi/jirċievu jew jittrażmettu r-radju[2]

12. Post: ……

(1) Numru li jiddistingwi l-pajjiż li ta/ċaħad/rtira l-approvazzjoni (ara d-dispożizzjonijiet dwar l-approvazzjoni fir-Regolament).
(2) Ħassar dak li ma japplikax.

13. Data: .....

14. Firma: .....

15. Il-lista ta' dokumenti ppreżentati lill-Awtorità tal-Approvazzjoni tat-Tip li tat l-approvazzjoni, u li huma disponibbli fuq talba, hija mehmuża ma' din il-komunikazzjoni.