Dit document vormt slechts een documentatiehulpmiddel en verschijnt buiten de verantwoordelijkheid van de instellingen

►**B**

RICHTLIJN VAN DE RAAD

van 25 juli 1978

inzake de onderlinge aanpassing van de wetgevingen van de Lid-Staten betreffende de bestuurderszitplaats op landbouw- of bosbouwtrekkers op wielen

(78/764/EEG)

(PB L 255 van 18.9.1978, blz. 1)

Gewijzigd bij:

		Publicatieblad		
		nr.	blz.	datum
►**A1**	Toetredingsakte van Griekenland	L 291	17	19.11.1979

▼B

RICHTLIJN VAN DE RAAD

van 25 juli 1978

inzake de onderlinge aanpassing van de wetgevingen van de Lid-Staten betreffende de bestuurderszitplaats op landbouw- of bosbouwtrekkers op wielen

(78/764/EEG)

DE RAAD VAN DE EUROPESE GEMEENSCHAPPEN,

Gelet op het Verdrag tot oprichting van de Europese Economische Gemeenschap, inzonderheid op artikel 100,

Gezien het voorstel van de Commissie,

Gezien het advies van het Europese Parlement ([1]),

Gezien het advies van het Economisch en Sociaal Comité ([2]),

Overwegende dat de technische voorschriften waaraan trekkers krachtens de nationale wetgevingen moeten voldoen, onder andere betrekking hebben op de bestuurderszitplaats;

Overwegende dat deze voorschriften van Lid-Staat tot Lid-Staat verschillen; dat het derhalve noodzakelijk is dat alle Lid-Staten dezelfde voorschriften aannemen, hetzij ter aanvulling, hetzij in de plaats van hun huidige regeling, met name ten einde voor elk type trekker de EEG-goedkeuringsprocedure van Richtlijn 74/150/EEG van de Raad van 4 maart 1974 inzake de onderlinge aanpassing van de wetgevingen van de Lid-Staten betreffende de goedkeuring van landbouw- of bosbouwtrekkers op wielen ([3]) te kunnen invoeren;

Overwegende dat een regeling inzake bestuurderszitplaatsen niet alleen voorschriften voor de montage daarvan op trekkers, maar tevens voorschriften voor de constructie van die zitplaatsen dient te omvatten; dat elke Lid-Staat op grond van een geharmoniseerde onderdeelgoedkeuringsprocedure in staat is te constateren of de gemeenschappelijke constructie- en beproevingsvoorschriften worden nageleefd en de andere Lid-Staten van het geconstateerde in kennis te stellen door het toezenden van een afschrift van het onderdeelgoedkeuringsformulier dat voor elk type bestuurderszitplaats wordt opgesteld; dat het aanbrengen van een EEG-onderdeelgoedkeuringsmerk op alle bestuurderszitplaatsen die in overeenstemming met het als onderdeel goedgekeurde type zijn gefabriceerd, een technische controle van deze bestuurderszitplaatsen in de andere Lid-Staten overbodig maakt,

HEEFT DE VOLGENDE RICHTLIJN VASTGESTELD:

Artikel 1

1. Iedere Lid-Staat verleent de EEG-onderdeelgoedkeuring voor elk type bestuurderszitplaats dat voldoet aan de in bijlagen I en II opgenomen constructie- en keuringsvoorschriften.

2. De Lid-Staat die de EEG-onderdeelgoedkeuring heeft verleend, treft de nodige maatregelen om, zo nodig in samenwerking met de bevoegde instanties van de andere Lid-Staten, voor zover noodzakelijk, te controleren of de fabricage in overeenstemming is met het als onderdeel goedgekeurde type. Deze controle beperkt zich tot steekproeven.

Artikel 2

De Lid-Staten kennen de fabrikant van een zitplaats of diens gevolmachtigde een EEG-onderdeelgoedkeuringsmerk toe overeenkomstig het in bijlage II, punt 3.5, vastgestelde model voor elk type bestuurderszitplaats, door hen als onderdeel goedgekeurd krachtens artikel 1.

([1]) PB nr. C 299 van 12. 12. 1977, blz. 61.
([2]) PB nr. C 84 van 8. 4. 1978, blz. 11.
([3]) PB nr. L 84 van 28. 3. 1974, blz. 10.

▼B

De Lid-Staten nemen de nodige maatregelen, ten einde te voorkomen dat merken worden gebruikt waardoor verwarring kan ontstaan tussen bestuurderszitplaatsen van een krachtens artikel 1 als onderdeel goedgekeurd type en andere inrichtingen.

Artikel 3

1. De Lid-Staten mogen het in de handel brengen van bestuurderszitplaatsen, voorzien van het EEG-onderdeelgoedkeuringsmerk, niet verbieden om redenen die verband houden met de constructie ervan.

2. Een Lid-Staat mag echter het in de handel brengen van bestuurderszitplaatsen voorzien van het EEG-onderdeelgoedkeuringsmerk verbieden, wanneer deze systematisch niet in overeenstemming zijn met het als onderdeel goedgekeurde type.

Deze Lid-Staat brengt de genomen maatregelen onverwijld ter kennis van de andere Lid-Staten en de Commissie, met opgave van de redenen van zijn beslissing.

Artikel 4

De bevoegde instanties van iedere Lid-Staat zenden binnen een maand aan de bevoegde instanties van de andere Lid-Staten een afschrift van de onderdeelgoedkeuringsformulieren, waarvan een model in bijlage III is opgenomen, voor elk type bestuurderszitplaats dat zij als onderdeel goedkeuren of weigeren goed te keuren.

Artikel 5

1. Indien de Lid-Staat die de EEG-onderdeelgoedkeuring heeft verleend, constateert dat verscheidene bestuurderszitplaatsen, voorzien van hetzelfde EEG-onderdeelgoedkeuringsmerk, niet in overeenstemming zijn met het door hem als onderdeel goedgekeurde type, neemt hij de nodige maatregelen om te waarborgen dat de fabricage overeenstemt met het als onderdeel goedgekeurde type. De bevoegde instanties van deze Staat stellen de bevoegde instanties van de andere Lid-Staten in kennis van de genomen maatregelen, die, wanneer het gebrek aan overeenstemming ernstig is en zich herhaaldelijk voordoet, zelfs tot intrekking van de EEG-onderdeelgoedkeuring kunnen leiden. Genoemde instanties nemen dezelfde maatregelen wanneer zij door de bevoegde instanties van een andere Lid-Staat van een dergelijk gebrek aan overeenstemming in kennis worden gesteld.

2. De bevoegde instanties van de Lid-Staten stellen elkaar binnen een maand in kennis van de intrekking van een verleende EEG-onderdeelgoedkeuring en van de beweegredenen daarvoor.

Artikel 6

Elke beschikking houdende weigering of intrekking van de onderdeelgoedkeuring, dan wel verbod van in de handel brengen of van gebruik, genomen uit hoofde van de bepalingen ter uitvoering van deze richtlijn, moet nauwkeurig worden gemotiveerd. Deze beschikking wordt ter kennis van de belanghebbende gebracht met opgave van de krachtens de geldende wettelijke voorschriften van de Lid-Staten openstaande rechtsmiddelen en van de termijnen waarbinnen deze rechtsmiddelen kunnen worden aangewend.

Artikel 7

De Lid-Staten mogen de EEG-goedkeuring of de nationale goedkeuring van een trekker niet weigeren om redenen die verband houden met de bestuurderszitplaats, indien deze van het EEG-onderdeelgoedkeuringsmerk is voorzien en overeenkomstig de voorschriften van bijlage IV is gemonteerd.

Artikel 8

De Lid-Staten mogen de verkoop, de registratie, het in het verkeer brengen of het gebruik van trekkers niet weigeren of verbieden om

▼B

redenen die verband houden met de bestuurderszitplaats, indien deze van het EEG-onderdeelgoedkeuringsmerk is voorzien en overeenkomstig de voorschriften van bijlage IV is gemonteerd.

Artikel 9

1. In de zin van deze richtlijn wordt onder landbouw- of bosbouwtrekker verstaan ieder motorvoertuig op wielen of rupsbanden met ten minste twee assen, voornamelijk bestemd voor tractiedoeleinden en in het bijzonder ontworpen vooor het trekken, duwen, dragen of in beweging brengen van bepaalde werktuigen, machines of aanhangwagens die voor gebruik in de land- of bosbouw zijn bestemd. De trekker kan zijn ingericht voor het vervoer van een lading en van meerijders.

2. Deze richtlijn geldt slechts voor de in lid 1 omschreven trekkers gemonteerd op luchtbanden, met twee assen en met een door de constructie bepaalde maximumsnelheid die ligt tussen 6 en 25 km/uur.

Artikel 10

De wijzigingen die noodzakelijk zijn om de bepalingen van de bijlagen aan te passen aan de vooruitgang van de techniek, worden vastgesteld overeenkomstig de procedure van artikel 13 van Richtlijn 74/150/EEG.

Artikel 11

1. Binnen achttien maanden na kennisgeving van deze richtlijn voeren de Lid-Staten de nodige maatregelen in om aan het bepaalde in deze richtlijn te voldoen; zij stellen de Commissie hiervan onmiddellijk in kennis.

2. De Lid-Staten dragen er zorg voor dat de tekst van de wettelijke en bestuursrechtelijke bepalingen die zij op het onder deze richtlijn vallende gebied vaststellen, ter kennis van de Commissie wordt gebracht.

Artikel 12

Deze richtlijn is gericht tot de Lid-Staten.

▼B

BIJLAGE I

DEFINITIES

1. **Bestuurderszitplaats**

Onder „bestuurderszitplaats” verstaat men de zitplaats die plaats biedt aan één persoon en bestemd is voor de bestuurder wanneer deze de trekker bestuurt.

2. **Zitting van de zitplaats**

Onder „zitting van de zitplaats” verstaat men de bijna horizontale oppervlakte van de zitplaats zodat de bestuurder hierop kan zitten.

3. **Rugleuning van de zitplaats**

Onder „rugleuning van de zitplaats” verstaat men de vrijwel verticale oppervlakte van de zitplaats die dient als steun in de rug van de bestuurder.

4. **Zijsteun van de zitplaats**

Onder „zijsteun van de zitplaats” verstaat men de inrichtingen of vormen van de zitting die het zijdelings glijden van de bestuurder voorkomen.

4.1. **Armleuning van de zitplaats**

Onder „armleuning van de zitplaats” verstaat men de inrichtingen aan beide zijden van de zitplaats waarop de zittende bestuurder de arm kan laten steunen.

5. **Referentiepunt van de zitplaats (S)**

Onder „referentiepunt van de zitplaats (S)” verstaat men het in het middenlangsvlak van de zitplaats gelegen snijpunt van het raakvlak aan de voet van de gecapitonneerde rugleuning en een horizontaal vlak. Dit horizontale vlak snijdt de onderzijde van het vlak dat de zitting vormt 150 mm vóór het referentiepunt van de zitplaats (S) (zie aanhangsel 1 van bijlage II).

6. **Diepte van de zitting**

Onder „diepte van de zitting” verstaat men de horizontale afstand tussen het referentiepunt van de zitplaats (S) en de voorkant van de zitting.

7. **Breedte van de zitting**

Onder „breedte van de zitting” verstaat men de horizontale afstand tussen de buitenranden van de zitting, gemeten in een vlak loodrecht op het vlak door het midden van de zitplaats.

8. **Instelbereik voor de belasting**

Onder „instelbereik voor de belasting” verstaat men het gebied tussen beide belastingen die overeenkomen met de middenposities van de veringskarakteristieken die voor de zwaarste respectievelijk lichtste bestuurders zijn vastgesteld.

9. **Oscillatiebereik van het veringssysteem**

Onder „oscillatiebereik van het veringssysteem” verstaat men de afstand van de bovenste tot de onderste positie van dit systeem.

10. **Trillingsbeweging**

Onder „trillingsbeweging” verstaat men de op- en neergaande beweging.

11. **Trillingsversnelling (a)**

Onder „trillingsversnelling (a)” verstaat men de tweede afgeleide van de trillingsuitslag als functie van de tijd.

▼B

12. **Effectieve waarde van de versnelling (a_{eff})**

Onder „effectieve waarde van de versnelling (a_{eff})" verstaat men de vierkantswortel uit de gemiddelde waarde in de tijd van het kwadraat van de versnellingen.

13. **Spectrale vermogensdichtheid (Φ)**

Onder „spectrale vermogensdichtheid (Φ)" verstaat men het quotiënt van het kwadraat van de effectieve waarde van de versnelling (a_{eff}), gemeten achter tertsfilters, gedeeld door de bandbreedte van die filters.

14. **Gewogen trillingsversnelling (a_w)**

Onder „gewogen trillingsversnelling (a_w)" verstaat men de met behulp van een corrigerend filter overeenkomstig punt 2.5.3.3.5.2 van bijlage II gewogen trillingsversnelling.

15. **Trillingsverhouding**

Onder „trillingsverhouding" verstaat men de verhouding van de gewogen trillingsversnelling gemeten aan de zitplaats van de bestuurder tot die welke aan de trekker wordt gemeten overeenkomstig punt 2.5.3.3.2 van bijlage II.

16. **Trillingsklasse**

Onder „trillingsklasse" verstaat men de klasse of groep van trekkers die dezelfde trillingskenmerken vertonen.

17. **Trekker van categorie A**

Onder „trekker van categorie A" verstaat men een trekker waarvan het trillingsgedrag op grond van soortgelijke constructiekenmerken van de trekker in een bepaalde trillingsklasse kan worden ondergebracht.

17.1. Deze trekkers hebben de volgende kenmerken:

Aantal assen: twee;

Verdeling van de belasting:

— vooras: 30—45 % van het lege gewicht van de trekker,

— achteras: 70—55 % van het lege gewicht van de trekker;

Luchtbanden: voor kleiner dan achter (verhouding van de stralen van de banden $\leq$ 4:5);

Spoorbreedte: kleinste instelbare spoorbreedte meer dan 1 150 mm;

Vering: achteras ongeveerd;

Horizontale positie van de zitplaats: tussen de achteras en het zwaartepunt van de trekker.

17.2. Trekkers van categorie A worden in twee klassen ingedeeld:

Klasse I: trekkers met een lege massa van 1 400 kg tot 3 600 kg;

Klasse II: trekkers met een lege massa van meer dan 3 600 kg tot 5 000 kg.

18. **Referentietrekkers**

Onder „referentietrekker" verstaat men een trekker met specifieke trillingen aan de hand waarvan de richtwaarden kunnen worden vastgesteld voor de beproeving op de proefbank van een zitplaats die bestemd is voor trekkers van een bepaalde trillingsklasse.

18.1. De spectrale vermogensdichtheid van de versnelling van de verticale trillingsbeweging bij de bevestiging van de zitplaats van de referentietrekker moet voldoen aan de voorwaarden van de aanhangsels 9 en 10 van bijlage II.

▼B

18.2. Mits aan de voorwaarde van punt 18.1 is voldaan, moet de referentietrekker beantwoorden aan de in onderstaande tabel aangegeven eisen:

	Klasse I	Klasse II	Toleranties (1)
Lege massa in kg	3 040	4 750	± 5 %
— op de vooras in kg	1 300	1 830	± 5 %
— op de achteras in kg	1 740	2 920	± 5 %
Banden voor	7,50-18	12,4/11-28	
Banden achter	16,9/14-34	16,9/14-38	
Bandenspanning voor, in bar (2)	2,0	1,5	+ 0,1 bar
Bandenspanning achter, in bar (2)	1,1	1,3	+ 0,1 bar
Wielbasis, in mm	2 125	2 590	± 10 %

(1) Deze toleranties mogen niet worden overschreden tenzij aan de voorwaarde van punt 18.1 moet worden voldaan.
(2) Deze waarden gelden voor diagonaalbanden. Bij gebruik van radiaalbanden moet de bandenspanning met 15 % worden verhoogd.

19. **Trekker van categorie B**

Onder „trekker van categorie B" verstaat men een trekker die op grond van het trillingsgedrag niet in een klasse van categorie A kan worden ondergebracht.

20. **Zitplaatsen van hetzelfde type**

Onder „zitplaatsen van hetzelfde type" verstaat men zitplaatsen die onderling geen wezenlijke verschillen vertonen. De enige punten waarop verschillen kunnen voorkomen, zijn de volgende:

20.1. afmetingen,

20.2. positie en helling van de rugleuning,

20.3. helling van de zitting,

20.4. verstelling in de lengterichting en in de hoogte.

▼B

BIJLAGE II

CONSTRUCTIE- EN KEURINGSVOORSCHRIFTEN — VOORWAARDEN VOOR EEG-ONDERDEELGOEDKEURING EN MERKEN

1. ALGEMENE VOORSCHRIFTEN

1.1. De zitplaats moet zodanig zijn geconstrueerd dat de bestuurder een gemakkelijke rij- en besturingspositie kan innemen en dat zijn gezondheid en veiligheid zoveel mogelijk zijn beschermd.

1.2. De zitplaats moet zonder hulp van gereedschap in de lengterichting en in de hoogte verstelbaar zijn.

1.3. De zitplaats moet zodanig zijn ontworpen dat schokken en trillingen worden beperkt. Te dien einde moet de zitplaats van een goede vering en trillingsdemping zijn voorzien en moet hij steun in de rug en afdoende zijdelingse steun verschaffen.

De zijdelingse steun wordt afdoende geacht wanneer de zitplaats zodanig is ontworpen dat de zittende bestuurder moeilijk kan wegglijden.

1.3.1. De zitplaats moet aan personen van verschillende massa kunnen worden aangepast. Het instellen, voor zover dit is vereist om aan dit voorschrift te voldoen, moet zonder gereedschap mogelijk zijn.

1.4. De zitting, de rugleuning, de zijsteunen en, indien zij voorkomen, de afneembare, opklapbare of vaste armleuningen moeten gecapitonneerd zijn.

1.5. Het referentiepunt van de zitplaats (S) moet worden vastgesteld overeenkomstig het bepaalde in aanhangsel 1 van bijlage II.

1.6. Voor zover niet anders is vermeld, dienen de maten en toleranties aan de volgende bepalingen te voldoen:

1.6.1. de maten moeten in gehele maateenheden worden aangegeven en eventueel op de meest nabijgelegen maateenheid worden afgerond;

1.6.2. de metingen dienen te worden verricht met instrumenten waarmede de meetwaarde op de meest nabijgelegen eenheid kan worden afgerond. De gekozen instrumenten moeten het mogelijk maken metingen te verkrijgen met de volgende toleranties:

bij lengtemetingen:	± 0,5 %,
bij hoekmetingen:	± 1º,
bij het meten van de massa van de trekker:	± 20 kg,
bij het meten van de bandenspanning:	+ 0,1 bar;

1.6.3. voor alle gegevens betreffende de afmetingen geldt een tolerantie van ± 5 %.

1.7. De zitplaats moet in onderstaande volgorde worden onderworpen aan de volgende proeven, die op een zelfde zitplaats moeten worden uitgevoerd:

1.7.1. proef voor het bepalen van de veringskarakteristieken en het instelbereik voor de massa van de bestuurder;

1.7.2. proef voor het bepalen van de zijdelingse stabiliteit;

1.7.3. proef voor het bepalen van de verticale trillingsbeweging.

1.8. Indien de zitplaats zodanig is gefabriceerd dat deze om een verticale as kan draaien, worden de proeven uitgevoerd terwijl de zitplaats in voorwaartse positie is geplaatst en is vastgezet evenwijdig met het middenlangsvlak van de trekker.

1.9. De aan bovengenoemde proeven onderworpen zitplaats moet wat de fabricage en uitrusting betreft dezelfde kenmerken vertonen als de in serie vervaardigde zitplaatsen.

1.10. Vóór de uitvoering van de proeven moet de fabrikant de zitplaats laten inlopen.

1.11. Een keuringsrapport waarin wordt bevestigd dat de zitplaats aan alle proeven is onderworpen zonder schade op te lopen, en waarin tot in

▼B

bijzonderheden de trillingskenmerken van die zitplaats zijn opgenomen, wordt opgesteld door het laboratorium.

1.12. Zitplaatsen die voor trekkers van klasse I zijn beproefd, zijn slechts voor trekkers van deze klasse geschikt, terwijl zitplaatsen die voor trekkers van klasse II zijn beproefd, voor trekkers van klasse I en II geschikt zijn.

2. BIJZONDERE VOORSCHRIFTEN

2.1. **Afmetingen van de zitting**

2.1.1. De diepte van de zitting moet bij meting op een afstand van 150 mm evenwijdig met het middenlangsvlak van de zitplaats 400 ± 50 mm bedragen (zie onderstaande figuur).

2.1.2. De breedte van de zitting moet bij meting in een vlak loodrecht op het vlak door het midden van de zitplaats op 150 mm vóór het referentiepunt (S) en maximaal 80 mm boven dit zelfde punt ten minste 450 mm bedragen (zie onderstaande figuur).

2.1.3. De diepte en de breedte van de zitting van zitplaatsen die zijn bestemd voor trekkers waarvan de minimale spoorbreedte van de achterwielen ≤ 1 150 mm is, kunnen indien het vanwege de constructie van de trekker niet mogelijk is aan de voorschriften van de punten 2.1.1 en 2.1.2 te voldoen, voor de diepte tot 300 mm en voor de breedte tot 400 mm worden verminderd.

2.2. **Plaatsing en helling van de rugleuning**

2.2.1. De bovenrand van de rugleuning van de zitplaats moet zich ten minste 260 mm boven het referentiepunt (S) bevinden (zie onderstaande figuur).

2.2.2. De helling van de rugleuning van de zitplaats moet 10º ± 5º bedragen (zie onderstaande figuur).

2.3. **Helling van de zitting**

2.3.1. De achterwaartse helling (zie hoek α in onderstaande figuur) van het belaste oppervlak van het kussen moet 3º tot 12º bedragen ten opzichte van de horizontale lijn, gemeten met de belastingsinrichting volgens aanhangsel 1.

2.4. **Verstelling van de zitplaats** (zie onderstaande figuur)

2.4.1. De zitplaats moet verstelbaar zijn in de lengterichting over een minimale afstand:

— van 150 mm voor trekkers waarvan de minimale spoorbreedte van de achterwielen is > 1 150 mm;

— van 60 mm voor trekkers waarvan de minimale spoorbreedte van de achterwielen is ≤ 1 150 mm.

2.4.2. De zitplaats moet verstelbaar zijn in de hoogte over een minimale afstand:

— van 60 mm voor trekkers waarvan de minimale spoorbreedte van de achterwielen is > 1 150 mm;

— van 30 mm voor trekkers waarvan de minimale spoorbreedte van de achterwielen is ≤ 1 150 mm.

▼B

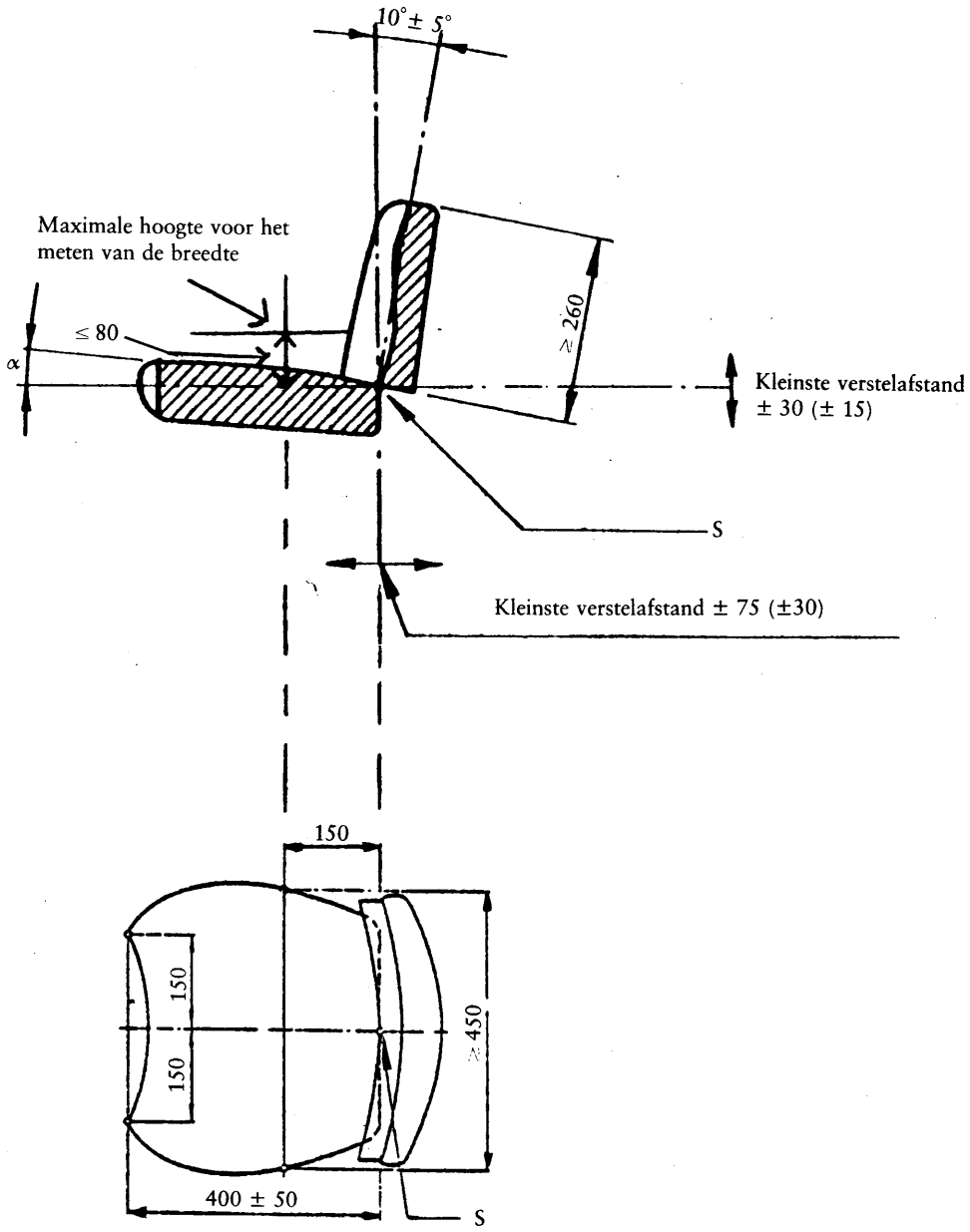

(De afmetingen zijn in mm gegeven)

2.5. **Beproeving van de zitplaats**

2.5.1. *Proef voor het bepalen van de veringskarakteristieken en het instelbereik voor de massa van de bestuurder*

2.5.1.1. De veringskarakteristieken worden door middel van een statische proef bepaald. Deze proef moet worden uitgevoerd bij een instelling van de zitplaats voor een bestuurder met een massa van 50 kg en voor een bestuurder met een massa van 120 kg.

De grenzen van het instelbereik van de zitplaats overeenkomstig de massa van de bestuurder worden uit de veringskarakteristieken berekend.

2.5.1.2. De zitplaats wordt op een proefbank of op een trekker gemonteerd en men brengt hetzij rechtstreeks hetzij met behulp van een speciale inrichting een belasting aan en wel zodanig dat die belasting niet meer dan 5 N van de nominale belasting afwijkt. De indrukking van de vering moet met een nauwkeurigheid van ten minste ± 1 mm worden gemeten. De belasting moet worden toegepast overeenkomstig de methode van aanhangsel 1, punt 3, van deze bijlage.

2.5.1.3. Een volledige veringskarakteristiek moet vanaf de nullast tot aan de maximale belasting en omgekeerd vanaf de maximale belasting tot

▼B

aan de nullast worden vastgesteld. De belastingstrappen waarbij de indrukking van de vering moet worden gemeten, mogen niet groter zijn dan 100 N; ten minste acht meetpunten moeten bij ongeveer gelijke veranderingen in de indrukking van de vering van de zitplaats worden uitgezet. Als maximale belasting moet hetzij de grens worden vastgesteld waarbij geen verdere indrukking van de vering kan worden gemeten, hetzij de belasting van 1 500 N. Na het opleggen en afnemen van de belasting moet de loodrechte indrukking van de vering 200 mm vóór het referentiepunt van de zitplaats (S) worden gemeten. Na het opleggen en afnemen van de belasting moet worden gewacht totdat de zitplaats de ruststand heeft bereikt.

2.5.1.4. Bij een zitplaats zonder vaste grenzen voor de instelling van het gewicht moet de instelling zo worden gekozen dat:

2.5.1.4.1. voor de lichtste bestuurder de zitplaats tot de hoogste positie in het oscillatiebereik terugkeert wanneer de belasting wordt verwijderd, en

2.5.1.4.2. voor de zwaarste bestuurder bij een belasting van 1 500 N de zitplaats juist zakt tot de laagste positie van het oscillatiebereik.

2.5.1.4.3. Het instelbereik dat aldus is vastgesteld door gebruikmaking van de overeenkomstig de punten 2.5.1.4.1 en 2.5.1.4.2 aangewende belasting, moet worden geacht groter te zijn dan het in punt 3.1.1 voorgeschreven instelbereik.

2.5.1.4.4. Indien de zitplaats van een progressieve, verende laagste aanslagbegrenzer is voorzien kan de laagste positie van het oscillatiebereik van het veringssysteem (zie bijlage I, punt 9) worden bepaald als de positie die de zitplaats met een belasting van 1 000 N bij de instelling voor de lichtste bestuurder inneemt.

2.5.1.5. Als middenpositie van de vering wordt de positie beschouwd die de zitplaats inneemt indien deze tot de helft van het volle oscillatiebereik is ingedrukt.

2.5.1.6. Daar de veringskarakteristieken over het algemeen hysteresislussen zijn moet voor de bepaling van de belasting een mediaanlijn in de hysteresislus worden getrokken (zie bijlage I, punt 8, alsmede de punten A en B in aanhangsel 2 van bijlage II).

2.5.1.7. Om de grenzen van het instelbereik voor de massa van de bestuurder te bepalen, moeten de waarden van de punten A en B (zie aanhangsel 2) die overeenkomstig punt 2.5.1.6 zijn vastgesteld, met 1,3 worden vermenigvuldigd.

2.5.2. *Proef voor het bepalen van de zijdelingse stabiliteit*

2.5.2.1. De zitplaats moet op de maximaal toelaatbare massa van de bestuurder zijn ingesteld en zodanig met de proefbank of de trekker zijn verbonden dat de grondplaat van de zitplaats tegen een vaste plaat (proefbank) is geklemd waarvan de afmetingen niet kleiner mogen zijn dan die van de grondplaat.

2.5.2.2. Op de zitting van de zitplaats of op het zitkussen wordt een proefbelasting van 1 000 N aangebracht en wel zodanig dat het aangrijpingspunt zich 200 mm vóór het referentiepunt van de zitplaats (S) bevindt en beurtelings aan beide zijden op 150 mm van het symmetrievlak van de zitplaats.

2.5.2.3. Tijdens de belasting moet telkens in de uiterste positie van de horizontale en verticale verstelling van de zitplaats de verandering van de zijdelingse hellingshoek van de zitting worden gemeten. Een permanente vervorming in de nabijheid van het aangrijpingspunt van de blasting wordt niet in aanmerking genomen.

2.5.3. *Proeven voor de bepaling van de trillingsbeweging*

De trillingsbeweging van de zitplaats wordt bepaald door middel van proeven op de proefbank en/of op de genormaliseerde rijbaan naargelang de zitplaats bestemd is voor een bepaalde klasse of bepaalde klassen trekkers van categorie A, dan wel voor een trekker van categorie B.

2.5.3.1. Beproeving op de proefbank

2.5.3.1.1. De verticale trillingen die zich bij de bevestiging van de zitplaats van de trekker voordoen, moeten op de proefbank worden gesimuleerd.

▼B

De trillingen worden met behulp van een elektrohydraulische regelinrichting geproduceerd. Als richtwaarden dienen hetzij de in aanhangsels 4 en 5 voor de betrokken klasse trekkers vastgestelde trillingswaarden, hetzij de dubbel geïntegreerde versnellingssignalen die tijdens een rit met een snelheid van 12 ± 0,5 km/h op de genormaliseerde rijbaan zoals deze in punt 2.5.3.2.1 is omschreven, bij de bevestiging van de zitplaats van een trekker van categorie B zijn geregistreerd. De trillingen moeten worden overgedragen op een platform waarvan de afmetingen ongeveer overeenkomen met die van de bestuurderscabine van een trekker. Als trillingsgenerator moet gebruik gemaakt worden van een ononderbroken dubbele serie richtwaarden of dubbel geïntegreerde versnellingssignalen, die tijdens een rit op de genormaliseerde rijbaan aan de bevestiging van de zitplaats van een trekker van categorie B zijn geregistreerd. De metingen mogen niet worden uitgevoerd bij de eerste serie richtwaarden of versnellingssignalen.

2.5.3.1.2. Behalve een bevestigingsinrichting voor de te beproeven zitplaats moet het platform van een stuurwiel en een voetsteun zijn voorzien. De inrichting en positie hiervan moeten in overeenstemming zijn met de aanwijzingen in aanhangsel 6.

2.5.3.1.3. De proefbank moet zodanig zijn geconstrueerd dat deze tegen buiging en torsie bestand is en de lagers en geleidingen mogen uitsluitend de technisch noodzakelijke speling vertonen. Indien het platform door een schommelende arm wordt geleid moet de maat R ten minste 2 000 mm bedragen (zie aanhangsel 6).

De proefbank moet bij een belasting met een massa van 150 kg een sinusoïdale trillingsbeweging volgens aanhangsel 7 kunnen simuleren.

2.5.3.2. Beproeving op een genormaliseerde rijbaan

2.5.3.2.1. De rijbaan bestaat uit twee evenwijdige stroken waarvan de onderlinge afstand aan de spoorbreedte van de trekker is aangepast. Het oppervlak van elke strook kan uit beton met effen oppervlak bestaan of worden gevormd door een serie hout- of betonblokken die in een raamwerkconstructie vastzitten. Het oppervlak van elke strook wordt bepaald door de ordinaten van de verheffing ten opzichte van een basislijn; deze ordinaten zijn in de tabellen van aanhangsel 3 aangegeven. Voor de rijbaan wordt de verheffing bepaald volgens intervallen van 16 cm over de gehele lengte van elke strook.

De rijbaan moet stevig op vaste grond steunen en op ieder punt over de gehele lengte mogen de stroken slechts geringe verschillen in breedte vertonen en moeten zij steeds zo breed zijn dat zij de wielen van de trekker volledig en voortdurend ondersteunen. Wanneer de stroken uit blokken bestaan moeten deze een dikte van 6 tot 8 cm hebben. De afstand tussen de middens van de blokken moet 16 cm bedragen.

De lengte van de genormaliseerde rijbaan bedraagt 100 m.

De metingen moeten worden begonnen, zodra de hartlijn van de achteras van de trekker zich loodrecht boven punt D = 0 van de rijbaan bevindt; de metingen moeten worden beëindigd, zodra de hartlijn van de vooras van de trekker zich loodrecht boven het punt D = 100 van de rijbaan bevindt (zie tabel in aanhangsel 3 van deze bijlage).

2.5.3.2.2. De overgedragen verticale trillingen worden bij een snelheid van 12 ± 0,5 km/h bepaald.

De voorgeschreven snelheid moet zonder gebruikmaking van de remmen worden aangehouden. De trillingen moeten op de zitplaats worden gemeten, alsmede aan de bevestiging van de zitplaats op de trekker, met een lichte en een zware bestuurder.

De snelheid van 12 km/h moet eerst op een aanloopbaan worden bereikt. Deze baan moet vlak zijn en zonder hoogteverschil op de genormaliseerde rijbaan aansluiten.

2.5.3.2.3. De zitplaats moet volgens de instructies van de fabrikant op de massa van de bestuurder worden ingesteld.

2.5.3.2.4. De trekker moet met een veiligheidsframe of -cabine zijn uitgerust, tenzij het om een type gaat dat de aanwezigheid hiervan niet vereist. Aan de trekker mogen geen aanbouwwerktuigen zijn aangebracht. Bovendien mag zich geen ballast aan de wielen of het chassis en geen vloeistof in de banden bevinden.

▼B

2.5.3.2.5. De bij de proef gebruikte banden moeten de standaardafmetingen en het standaardaantal koordlagen (ply-rating) hebben die voor de trekker zijn vastgesteld volgens de voorschriften van de fabrikant. De hoogte van het profiel mag niet minder bedragen dan 65 % van de hoogte van het profiel van een nieuwe band.

2.5.3.2.6. Het zijvlak van de banden mag niet beschadigd zijn. De bandenspanning moet overeenkomen met het rekenkundig gemiddelde van de referentiespanningen die door de fabrikant van de luchtbanden zijn aanbevolen. De spoorbreedte moet overeenkomen met die welke onder normale arbeidsomstandigheden wordt gebruikt voor het trekkermodel waarop de zitplaats is aangebracht.

2.5.3.2.7. De metingen aan de bevestiging van de zitplaats en die op de zitplaats moeten tijdens dezelfde rit worden uitgevoerd.

Voor de meting en registrering van de trillingen moeten een versnellingsmeter, een meetversterker en een bandopnameapparaat of een trillingsmeter met directe aflezing worden gebruikt. De voor deze apparaten vereiste specificaties zijn aangegeven in de punten 2.5.3.3.2 tot en met 2.5.3.3.6.

2.5.3.3. Voorschriften voor de beproeving op een rijbaan en op de proefbank

2.5.3.3.1. Massa van de bestuurder

De beproeving dient plaats te vinden met twee bestuurders: de één met een totale massa van 55 kg (± 10 %), met niet meer dan 5 kg in een gordel die om het middel van de bestuurder is aangebracht; de ander met een massa van 98 kg (± 10 %), met niet meer dan 8 kg in de gordel.

2.5.3.3.2. Plaatsing van de versnellingsmeter

Voor de meting van de trillingen die op de bestuurder worden overgedragen, wordt een versnellingsmeter bevestigd op een vlakke stijve plaat met een doorsnede van 250 mm ± 50 mm waarvan het centrale stijve gedeelte een doorsnede van 75 mm moet hebben en van een stijve bescherming ter beveiliging van de versnellingsmeter moet zijn voorzien. Deze plaat moet midden op de zitting tussen zitplaats en bestuurder liggen en met een ongeveer 20 mm dikke natuurlijke of synthetische schuimrubberlaag zijn bedekt.

Voor de meting van de trillingen bij de bevestiging van de zitplaats moet een versnellingsmeter bij de bevestiging van de zitplaats worden bevestigd op een punt dat niet meer dan 100 mm van het middenlangsvlak van de trekker is verwijderd en dat zich niet buiten de verticale projectie van de zitting op de trekker bevindt.

2.5.3.3.3. Meting van de trillingsversnelling

De versnellingsmeter en de daarmede verbonden versterker- en overdrachtsapparaten moeten op trillingen met een effectieve waarde van 0,05 m/s^2 reageren en zonder vervorming en met een maximale fout van ± 2,5 % in het frequentiegebied van 1 Hz tot 80 Hz trillingen met een effectieve waarde van 5 m/s^2 met een topfactor 3 (verhouding van piekwaarde tot effectieve waarde) kunnen meten.

2.5.3.3.4. Bandopnameapparaat

Indien een bandopnameapparaat wordt gebruikt, mag deze een maximale weergavefout van ± 3,5 % voor een frequentiegebied van 1 Hz tot 80 Hz hebben, met inbegrip van de verandering van de bandsnelheid tijdens de weergave voor de analyse.

2.5.3.3.5. Trillingsmeter

2.5.3.3.5.1. Trillingen van meer dan 10 Hz kunnen worden verwaarloosd. Vóór de trillingsmeter kan derhalve een laagdoorlatend filter met een afsnijfrequentie van ongeveer 10 Hz en een demping van 12 dB per octaaf worden geschakeld.

2.5.3.3.5.2. Dit toestel moet een elektronisch wegingsfilter tussen opnemer en integratiegedeelte bevatten. Dit filter moet in overeenstemming zijn met de curve in aanhangsel 8 van deze bijlage en mag niet meer dan ± 0,5 dB in het frequentiegebied van 2 Hz tot 4 Hz en ± 2 dB voor de overige frequenties daarvan afwijken.

2.5.3.3.5.3. Het elektronisch meetapparaat moet kunnen aangeven:

— hetzij de integraal (I) van het kwadraat van de gewogen trillingsversnelling (a_w) bij een beproevingstijd (T):

▼B

$$I = \int_0^T (a_w)^2 \, dt,$$

— hetzij de vierkantswortel van deze integraal,

— hetzij direct de effectieve waarde van de gewogen trillingsversnelling (a_{weff}):

$$a_{weff} = \sqrt{I/T} = \frac{\sqrt{I}}{\sqrt{T}}.$$

In totaal mag de onnauwkeurigheidsmarge van de aldus berekende effectieve waarde van de gewogen versnelling niet meer dan ± 5 % bedragen.

2.5.3.3.6. IJking

Alle toestellen moeten regelmatig worden geijkt.

2.5.3.3.7. Evaluatie van de trillingsproeven

2.5.3.3.7.1. Tijdens elke proef moet de gewogen trillingsversnelling voor de totale duur van de proef met een trillingsmeter met directe aflezing overeenkomstig 2.5.3.3.5 worden vastgesteld.

2.5.3.3.7.2. In het keuringsrapport moet de rekenkundig gemiddelde waarde worden aangegeven van de gewogen trillingsversnelling op de zitplaats voor de lichte bestuurder, alsook de rekenkundig gemiddelde waarde van de gewogen trillingsversnelling op de zitplaats voor de zware bestuurder. In het keuringsrapport moet ook worden aangegeven de verhouding van de gewogen trillingsversnelling gemeten op de bestuurderszitplaats, tot de gewogen trillingsversnelling gemeten bij de bevestiging van de zitplaats. Deze verhouding moet tot twee cijfers achter de komma worden aangegeven.

2.5.3.3.7.3. De variaties van de omgevingstemperatuur tijdens de proeven moeten worden gemeten en in het raport worden vermeld.

2.5.4. *Naar gelang van de bestemming op de zitplaatsen toegepaste soorten trillingsproeven*

2.5.4.1. Een zitplaats die bestemd is om te worden gebruikt op een klasse (klassen) trekkers van categorie A moet worden beproefd op een trillingsproefbank met gebruikmaking van de passende richtwaardesignalen.

2.5.4.2. Een zitplaats die is bestemd om op een bepaald type trekker van categorie B te worden gebruikt, wordt op een genormaliseerde rijbaan beproefd met behulp van een trekker van dit type. De zitplaats kan echter ook aan een simulatieproef worden onderworpen waarbij een richtwaardesignaal wordt toegepast dat overeenkomt met het verloop van de versnelling, zoals dit bij de beproeving op de genormaliseerde rijbaan is vastgesteld met het type trekker waarvoor de zitplaats is bestemd.

2.5.4.3. Een zitplaats die is bestemd om uitsluitend op een bepaald type trekker van categorie A te worden gebruikt, kan eveneens overeenkomstig de voorschriften van punt 2.5.4.2 worden beproefd; in dat geval wordt de onderdeelgoedkeuring uitsluitend verleend voor het type trekker waarvoor de beproefde zitplaats is bestemd.

2.5.5. *Methode die gediend heeft ter vaststelling van de trillingsbeweging van zitplaatsen voor trekkers van categorie A*

2.5.5.1. Het trillingsgedrag van de referentietrekker dat als maatstaf voor de beproeving van de bestuurderszitplaats geldt, wordt bepaald overeenkomstig de spectrale vermogensdichtheid van de verticale versnelling (aanhangsels 9 en 10 van deze bijlage) die tijdens de rit op de genormaliseerde rijbaan volgens punt 2.5.3.2 aan de bevestiging van de zitplaats van de referentietrekker wordt geregistreerd.

2.5.5.2. De waarde a_{wB} die daadwerkelijk aan de bevestiging van de zitplaats wordt gemeten tijdens de proef, moet in het volgende gebied liggen:

— bij referentietrekkers van klasse I:

$$a_{wB} = 1{,}9 \ldots 2{,}2 \text{ m/s}^2,$$

— bij referentietrekkers van klasse II:

$$a_{wB} = 1{,}6 \ldots 1{,}8 \text{ m/s}^2.$$

▼B

Deze waarde moet worden gecorrigeerd om met de referentiewaarde in overeenstemming te zijn:

$$a_{w^*B} = 2,05 \text{ m/s}^2 \text{ voor klasse I,}$$

$$a_{w^*B} = 1,7 \text{ m/s}^2 \text{ voor klasse II.}$$

De op de bestuurderszitplaats gemeten versnelling a_{ws} moet volgens onderstaande formule worden gecorrigeerd:

$$a_{w^*s} = a_{ws} \frac{a_{w^*B}}{a_{wB}}.$$

2.5.5.3. Bij de beproeving op de proefbank worden de voor de regeling van de verticale beweging van de bevestiging van de zitplaats vereiste richtwaardesignalen bepaald door dubbele integratie van de versnellingssignalen die tijdens de rit op de genormaliseerde rijbaan aan de bevestiging van de zitplaats van de referentietrekkers van klasse I respectievelijk klasse II werden geregistreerd. Deze zijn in aanhangsels 4 en 5 van deze bijlage aangegeven.

De proefbank moet zo worden ingesteld dat de bevestiging van de zitplaats wordt onderworpen aan de gewogen versnelling van:

$$a_{wB} = 1,9\ldots2,2 \text{ m/s}^2$$

voor trekkers van categorie A van klasse I en

$$a_{wB} = 1,6\ldots1,8 \text{ m/s}^2$$

voor trekkers van categorie A van klasse II.

De tijdens de meting aan de bevestiging van de zitplaats daadwerkelijk bestaande waarde a_{wB} moet worden bepaald. Bij afwijkingen ten opzichte van de referentiewaarde

$a_{w^*B} = 2,05 \text{ m/s}^2$ voor trekkers van categorie A van klasse I,

$a_{w^*B} = 1,7 \text{ m/s}^2$ voor trekkers van categorie A van klasse II,

moet de op de bestuurderszitplaats gemeten versnelling a_{ws} overeenkomstig de volgende formule worden gecorrigeerd:

$$a_{w^*s} = a_{ws} \frac{a_{w^*B}}{a_{wB}}.$$

2.5.5.4. De beproeving op de proefbank moet volgens de voorschriften van punt 2.5.3.1 met een trillingsbeweging volgens de voorschriften van punt 2.5.5.2 worden uitgevoerd.

Voor elk van beide bestuurders overeenkomstig punt 2.5.3.3.1 moet de gewogen trillingsversnelling op de zitplaats over een periode van 28 seconden worden gemeten. De meting moet worden begonnen bij het richtwaardesignaal behorende bij t = 0 s en worden beëindigd bij het richtwaardesignaal behorende bij t = 28 s (zie tabel van de aanhangsels 4 en 5 van deze bijlage).

Er moeten ten minste twee proefgangen worden uitgevoerd. De meetwaarden mogen niet meer dan ± 5 % van de rekenkundig gemiddelde waarde afwijken.

2.5.6. *Methode die gediend heeft ter vaststelling van de trillingsbeweging van zitplaatsen voor trekkers van categorie B*

2.5.6.1. Overeenkomstig punt 2.5.4.2 kunnen de trillingsproeven voor de zitplaats niet worden toegepast op een groep of klasse trekkers, maar wel op elk type trekker waarvoor de zitplaats is bestemd.

2.5.6.2. De beproeving op een genormaliseerde rijbaan moet overeenkomstig de punten 2.5.3.2 en 2.5.3.3 worden verricht. In dat geval behoeft de op de bestuurderszitplaats gemeten trillingsversnelling (a_{ws}) niet te worden gecorrigeerd en is deze bijgevolg identiek met de referentiewaarde a_{w^*s}.

2.5.6.3. De beproeving op de proefbank moet worden uitgevoerd in verbinding met een proef op een genormaliseerde rijbaan overeenkomstig de punten 2.5.3.1 en 2.5.3.3.

De richtwaardesignalen van de trillingsweg van de proefbank worden bepaald door dubbele integratie van het trillingsversnellingssignaal dat overeenkomstig punt 2.5.3.1.1 is geregistreerd.

2.5.6.4. Bij het bepalen van de overeenkomstig punt 2.5.6.3 (tweede alinea) verkregen richtwaardesignalen mag de gewogen trillingsversnelling

▼B

(awp) die op de proefbank aan de bevestiging van de zitplaats is gemeten, niet meer dan ± 10 % afwijken van de waarde (awF) die overeenkomstig punt 2.5.6.3 (eerste alinea) op de genormaliseerde rijbaan is gemeten. Bij afwijkingen ten opzichte van de tijdens de rit aan de bevestiging van de zitplaats gemeten waarde (awF) dient de gewogen trillingsversnelling die tijdens de beproeving op de proefbank op de besturderzitplaats is gemeten, volgens onderstaande formule te worden gecorrigeerd:

$$a_{w^*s} = a_{ws} \frac{a_{w^*F}}{a_{wp}}.$$

Elk van de proeven op de proefbank moet tweemaal worden uitgevoerd. De meetwaarden mogen niet meer dan ± 5 % van de rekenkundig gemiddelde waarde afwijken.

3. VOORWAARDEN VOOR EEG-ONDERDEELGOEDKEURING EN MERKEN

3.1. **Voorwaarden voor de EEG-onderdeelgoedkeuring van een zitplaats**

Voor het verlenen van de EEG-onderdeelgoedkeuring moet een zitplaats behalve aan de bovenstaande voorschriften aan de volgende voorwaarden voldoen:

3.1.1. de zitplaats moet wat de massa van de bestuurder betreft ten minste een instelbereik van 50 tot 120 kg hebben;

3.1.2. de verandering van de hellingshoek bij de beproeving van de zijdelingse stabiliteit mag niet meer dan 5º bedragen;

3.1.3. geen van de twee waarden bedoeld in punt 2.5.3.3.7.2 mag meer dan 1,25 m/s^2 bedragen.

3.2. **Aanvraag van EEG-onderdeelgoedkeuring**

3.2.1. De aanvraag van EEG-onderdeelgoedkeuring moet door de houder van het fabrieks- of handelsmerk of diens gemachtigde worden ingediend.

3.2.2. Voor elk type bestuurderszitplaats moet de aanvraag vergezeld gaan van:

3.2.2.1. een korte technische beschrijving met in het bijzonder vermelding van het (de) trekkertype(s) waarvoor de zitplaats is bestemd;

3.2.2.2. tekeningen in drievoud die voldoende gedetailleerd zijn om het type zitplaats te kunnen identificeren, en waarop met name het volgende is aangegeven: afmetingen, gewicht, veringssysteem en bevestigingswijze;

3.2.2.3. ten minste een zitplaats;

3.2.2.4. indien nodig een trekker die representatief is voor het trekkertype waarvoor de zitplaats is bestemd.

3.3. **Opschriften**

3.3.1. De ter EEG-onderdeelgoedkeuring aangeboden zitplaats moet van het fabrieks- of handelsmerk van de aanvrager zijn voorzien; dit merk moet duidelijk leesbaar en onuitwisbaar zijn.

3.3.2. Op iedere zitplaats moet een voldoende grote ruimte voor het EEG-onderdeelgoedkeuringsmerk voorkomen; deze ruimte moet op de in punt 3.2.2.2 vermelde tekeningen zijn aangegeven.

3.4. **EEG-onderdeelgoedkeuring**

3.4.1. Indien de overeenkomstig punt 3.2 ingediende zitplaats aan de bepalingen van de punten 3.1 en 3.3 voldoet, wordt de EEG-onderdeelgoedkeuring verleend en een onderdeelgoedkeuringsnummer toegekend.

3.4.2. Dit nummer kan niet meer aan een ander type zitplaats worden toegekend.

▼B

3.5. **Merken**

3.5.1. Iedere zitplaats die in overeenstemming is met een krachtens deze richtlijn als onderdeel goedgekeurd type moet van een EEG-onderdeelgoedkeuringsmerk zijn voorzien.

3.5.2. Dit merk bestaat:

3.5.2.1. uit een rechthoek waarin een kleine letter „e", gevolgd door het kennummer of de kenletters van de Lid-Staat die de onderdeelgoedkeuring heeft verleend, is geplaatst:

1 voor Duitsland

2 voor Frankrijk

3 voor Italië

4 voor Nederland

6 voor België

11 voor het Verenigd Koninkrijk

13 voor Luxemburg

18 voor Denemarken

IRL voor Ierland,

▼A1

E voor Griekenland,

▼B

3.5.2.2. uit een EEG-onderdeelgoedkeuringsnummer dat overeenkomt met het nummer van het voor het type zitplaats opgestelde EEG-onderdeelgoedkeuringsformulier, onder en in de nabijheid van de rechthoek en

3.5.2.3. uit de vermelding, boven en in de nabijheid van de rechthoek, van het type trekker van categorie A waarvoor de zitplaats is bestemd. Deze laatste vermelding moet als volgt luiden:

I: voor trekkers van categorie A van klasse I,

I & II: voor trekkers van categorie A van klasse I en II.

Indien boven de rechthoek niets is vermeld, betekent zulks dat de zitplaats voor een trekker van categorie B is bestemd.

3.5.3. Het EEG-onderdeelgoedkeuringsmerk moet op de zitplaats zijn aangebracht en wel zodanig dat het onuitwisbaar en duidelijk leesbaar is, ook wanneer de zitplaats op de trekker is gemonteerd.

3.5.4. Aanhangsel 11 bevat een voorbeeld van het onderdeelgoedkeuringsmerk.

3.5.5. De afmetingen van de verschillende delen van dit merk mogen niet kleiner zijn dan de minimumafmetingen die voor het aanbrengen van merken zijn voorgeschreven en in aanhangsel 11 zijn vermeld.

▼B

Aanhangsel 1

Methode voor de bepaling van het referentiepunt van de zitplaats (S)

1. DEFINITIE VAN HET REFERENTIEPUNT VAN DE ZITPLAATS (S)

Onder „referentiepunt van de zitplaats (S)" verstaat men het in het middenlangsvlak van de zitplaats gelegen snijpunt van het raakvlak aan de voet van de gecapitonneerde rugleuning en een horizontaal vlak. Dit horizontale vlak snijdt de onderzijde van het vlak dat de zitting vormt 150 mm vóór het referentiepunt van de zitplaats (S).

2. INRICHTLING VOOR HET BEPALEN VAN HET REFERENTIEPUNT (S)

De in figuur 1 weergegeven inrichting moet bestaan uit een komvormige zittingsplaat en rugleuningplaten. De onderste rugleuningplaat kan scharnieren op de plaats van de zitbeenknobbels (A) en de lendenen (B), waarbij de hoogte van het scharnier (B) versteld kan worden.

3. METHODE VOOR HET BEPALEN VAN HET REFERENTIEPUNT (S)

Het referentiepunt van de zitplaats (S) moet worden bepaald aan de hand van de in de figuren 1 en 2 afgebeelde inrichting, waarmee de bezetting door de bestuurder wordt gesimuleerd. De inrichting moet in de juiste stand op de stoel worden aangebracht. Vervolgens moet een kracht van 550 N worden uitgeoefend op een punt dat 50 mm vóór het scharnier (A) is gelegen en moeten de twee gedeelten van de rugleuningplaat licht tangentieel tegen de gecapitonneerde rugleuning worden aangedrukt.

Indien het niet mogelijk is om de op elk oppervlak van de gecapitonneerde rugleuning gedefinieerde raaklijnen (onder en boven de lendenstreek) te bepalen, dient de volgende methode te worden toegepast:

a) Het is niet mogelijk de raaklijn op het onderste gedeelte te bepalen:

Het onderste gedeelte van de rugleuningplaat in verticale stand moet licht tegen de gecapitonneerde rugleuning worden aangedrukt.

b) Het is niet mogelijk de raaklijn op het bovenste gedeelte te bepalen:

Het scharnier (B) moet worden aangebracht op een hoogte van 230 mm boven het referentiepunt (S) van de stoel, indien het onderste gedeelte van de rugleuningplaat zich in verticale stand bevindt. Vervolgens moeten de twee gedeelten van de rugleuningplaat in verticale stand licht tangentieel tegen de gecapitonneerde rugleuning worden aangedrukt.

▼B

Figuur 1

Inrichting voor het bepalen van het referentiepunt van de zitplaats (S)

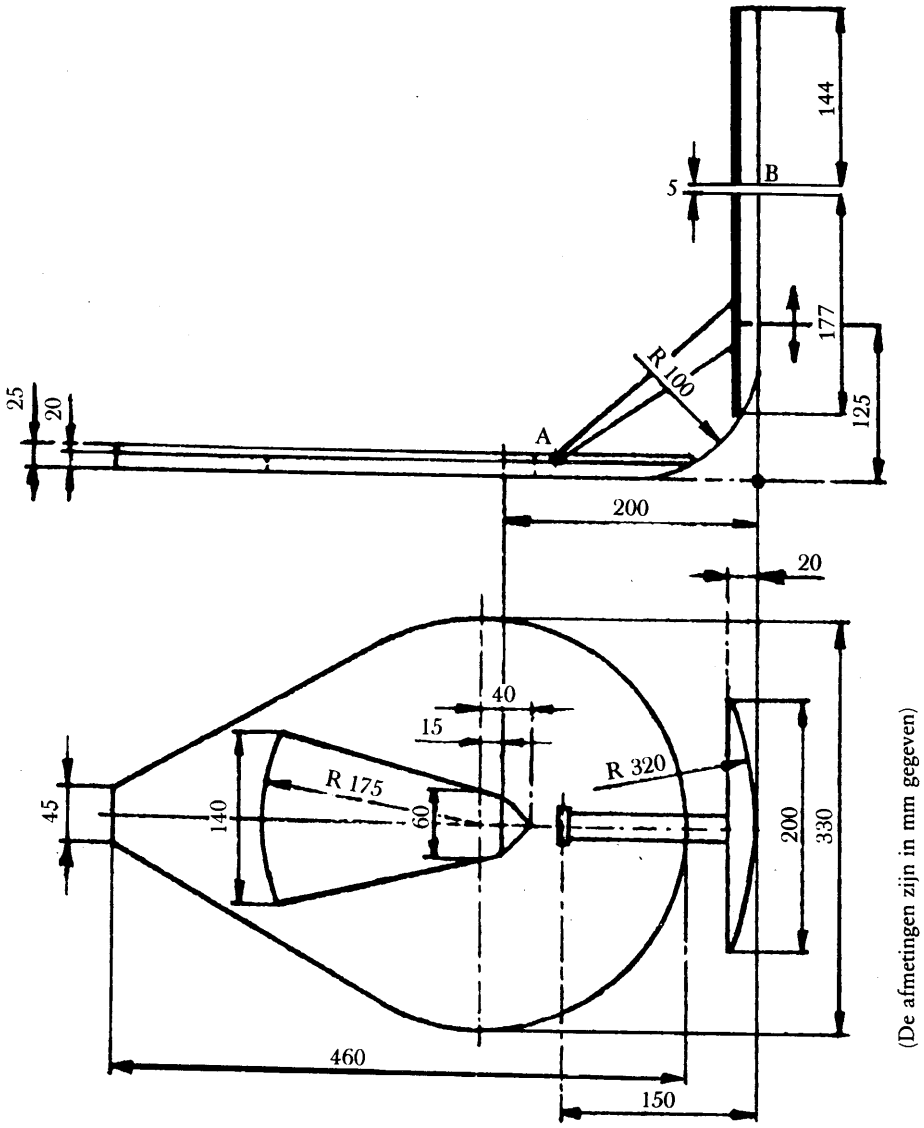

(De afmetingen zijn in mm gegeven)

▼B

Figuur 2

Inrichting in beproevingspositie

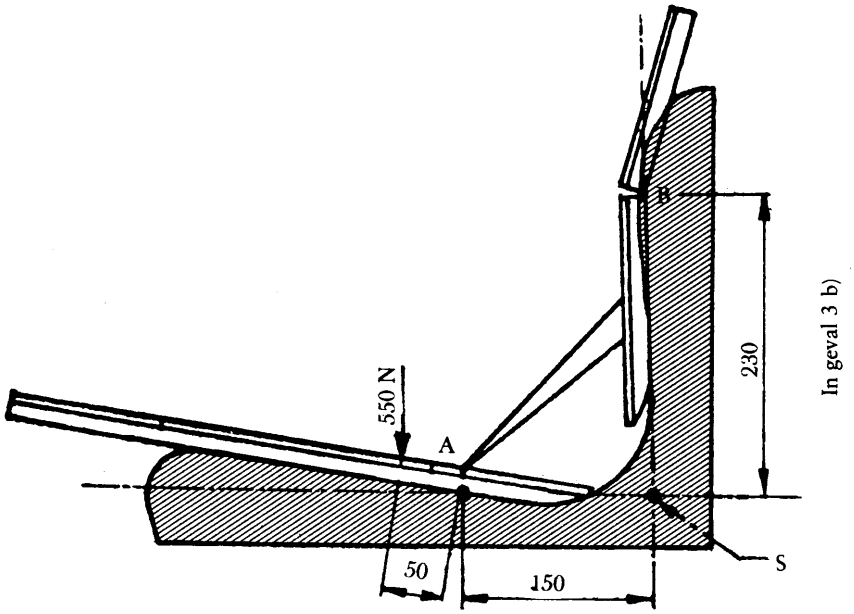

▼B

Aanhangsel 2

Beproeving voor het bepalen van de veringskarakteristieken

Hysteresislussen voor het bepalen van het grootste instelbereik (punt 2.5.1)

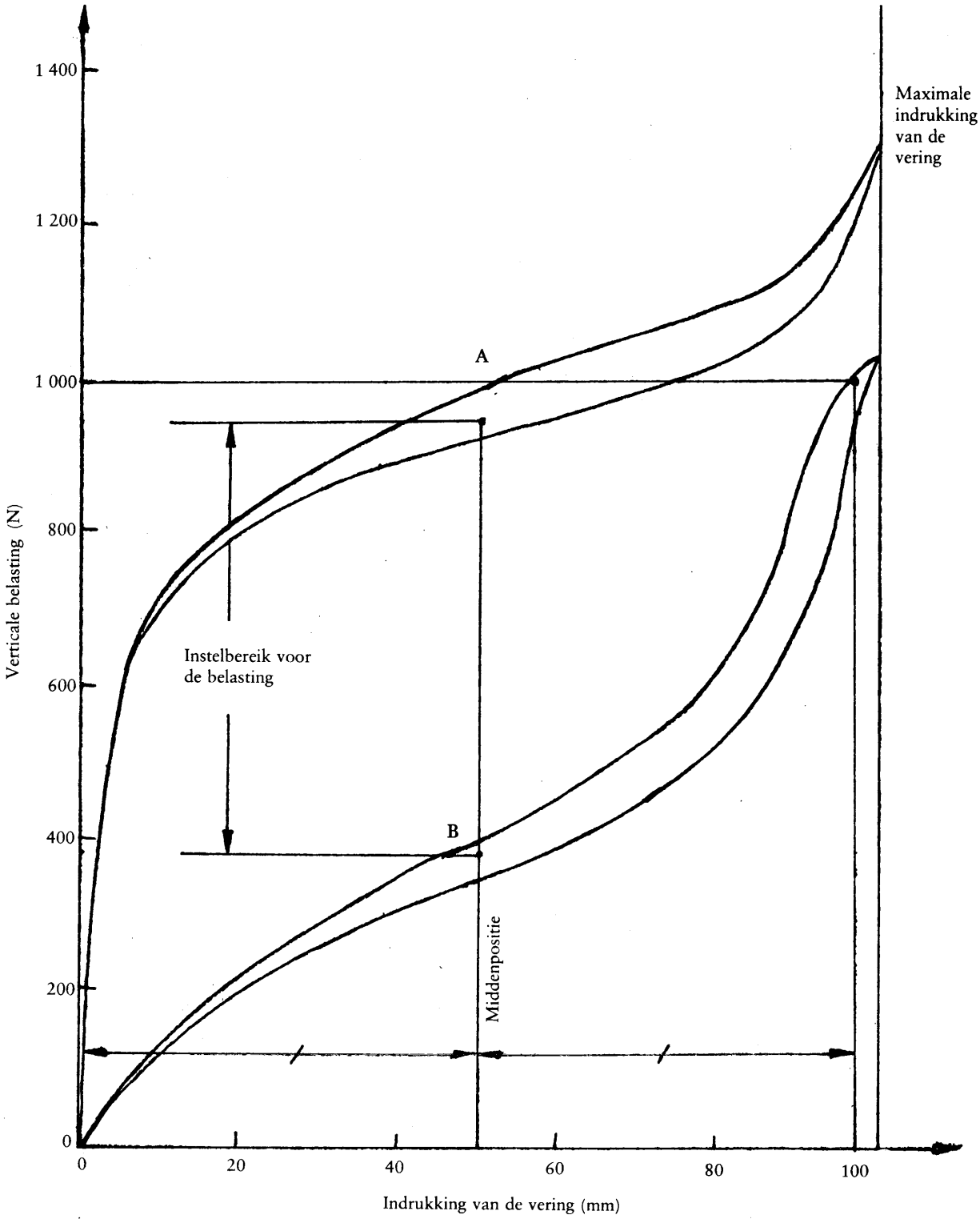

▼B

Aanhangsel 3

Beproeving op een genormaliseerde rijbaan

Tabel van de ordinaten van de verheffing ten opzichte van een willekeurige grondlijn die het profiel van elke strook van de rijbaan bepalen (punt 2.5.3.2.1)

D = afstand van het vertrekpunt (meter)

L = ordinaat van de linkerstrook (mm)

R = ordinaat van de rechterstrook (mm)

D	L	R
0	115	140
0,16	110	125
0,32	110	140
0,48	115	135
0,64	120	135
0,80	120	125
0,96	125	135
1,12	120	125
1,28	120	115
1,44	115	110
1,60	110	100
1,76	110	110
1,92	110	110
2,08	115	115
2,24	110	110
2,40	100	110
2,56	100	100
2,72	95	110
2,88	95	95
3,04	90	95
3,20	90	100
3,36	85	100
3,52	90	100
3,68	90	115
3,84	95	110
4,00	90	110
4,16	90	95
4,32	95	100
4,48	100	100
4,64	100	90
4,90	90	90
4,96	90	90
5,12	95	90
5,28	95	70
5,44	95	65
5,60	90	50
5,76	95	50
5,92	85	50
6,08	85	55
6,24	75	55
6,40	75	55
6,56	70	65
6,72	75	75
6,88	65	75
7,04	65	85
7,20	65	90
7,36	75	95
7,52	75	100
7,68	95	95
7,84	115	110
8,00	115	100
8,16	125	110
8,32	110	100
8,48	110	100
8,64	110	95

▼B

D	L	R
8,80	110	95
8,96	110	95
9,12	110	100
9,28	125	90
9,44	120	100
9,60	135	95
9,76	120	95
9,92	120	95
10,08	120	95
10,24	115	85
10,40	115	90
10,56	115	85
10,72	115	90
10,88	120	90
11,04	110	75
11,20	110	75
11,36	100	85
11,52	110	85
11,68	95	90
11,84	95	90
12,00	95	85
12,16	100	95
12,32	100	90
12,48	95	85
12,64	95	85
12,80	95	90
12,96	85	90
13,12	85	85
13,28	75	90
13,44	75	95
13,60	75	90
13,76	70	75
13,92	70	90
14,08	70	100
14,24	70	110
14,40	65	95
14,56	65	100
14,72	65	90
14,88	65	90
15,04	65	85
15,20	55	85
15,36	65	85
15,52	65	85
15,68	55	75
15,84	55	85
16,00	65	75
16,16	55	85
16,32	50	75
16,48	55	75
16,64	65	75
16,80	65	75
16,96	65	85
17,12	65	70
17,28	65	65
17,44	65	75
17,60	65	75
17,76	50	75
17,92	55	85
18,08	55	85
18,24	65	85
18,40	70	75
18,56	75	75
18,72	95	75
18,88	90	75
19,04	90	70
19,20	95	70
19,36	85	70
19,52	85	75

▼B

D	L	R
19,68	75	85
19,84	85	85
20,00	75	90
20,16	85	85
20,32	75	70
20,48	70	75
20,64	65	75
20,80	70	75
20,96	65	75
21,12	70	75
21,28	70	85
21,44	70	85
21,60	70	90
21,76	75	95
21,92	75	95
22,08	75	90
22,24	85	90
22,40	85	95
22,58	90	85
22,72	90	85
22,88	95	85
23,04	95	85
23,20	100	85
23,36	100	75
23,52	110	85
23,68	110	85
23,84	110	85
24,00	100	75
24,16	100	75
24,32	95	70
24,48	100	70
24,64	100	70
24,80	115	75
24,96	110	75
25,12	110	85
25,28	100	75
25,44	110	95
25,60	100	95
25,76	115	100
25,92	115	100
26,08	110	95
26,24	115	95
26,40	110	95
26,56	100	95
26,72	100	95
26,88	100	100
27,04	100	95
27,20	100	95
27,36	110	90
27,52	115	90
27,68	115	85
27,84	110	90
28,00	110	85
28,16	110	85
28,32	100	85
28,48	100	90
28,64	90	85
28,80	90	75
28,96	75	90
29,12	75	75
29,28	75	75
29,44	70	75
29,60	75	75
29,76	75	85
29,92	85	75
30,08	75	75
30,24	85	75

▼B

D	L	R
30,40	75	75
30,56	70	75
30,72	75	75
30,88	85	75
31,04	90	75
31,20	90	85
31,36	100	75
31,52	100	75
31,68	120	85
31,84	115	75
32,00	120	85
32,16	120	85
32,32	135	90
32,48	145	95
32,64	160	95
32,80	165	90
32,96	155	90
33,12	145	90
33,28	140	95
33,44	140	85
33,60	140	85
33,76	125	75
33,92	125	75
34,08	115	85
34,24	120	75
34,40	125	75
34,56	115	85
34,72	115	75
34,88	115	90
35,04	115	100
35,20	120	100
35,36	120	100
35,52	135	95
35,68	135	95
35,84	135	95
36,00	135	90
36,16	120	75
36,32	115	75
36,48	110	70
36,64	100	65
36,80	110	55
36,96	115	55
37,12	100	50
37,28	115	50
37,44	110	50
37,60	100	65
37,76	90	55
37,92	95	55
38,08	90	35
38,24	90	35
38,40	110	35
38,56	100	35
38,72	115	35
38,88	100	35
39,04	100	35
39,20	110	30
39,36	110	45
39,52	110	50
39,68	100	55
39,84	110	50
40,00	90	55
40,16	85	55
40,32	90	65
40,48	90	65
40,64	90	70
40,80	95	75
40,96	95	75
41,12	95	75

▼B

D	L	R
41,28	90	90
41,44	90	95
41,60	85	95
41,76	85	100
41,92	90	100
42,08	90	95
42,24	85	100
42,40	85	110
42,56	95	110
42,72	95	115
42,88	95	115
43,04	100	100
43,20	100	95
43,36	100	95
43,52	100	90
43,68	110	95
43,84	100	100
44,00	110	90
44,16	100	85
44,32	110	90
44,48	110	85
44,64	100	85
44,80	100	90
44,96	95	90
45,12	90	95
45,28	90	100
45,44	95	100
45,60	90	90
45,76	85	90
45,92	75	90
46,08	85	90
46,24	75	90
46,40	75	90
46,54	75	90
46,72	85	90
46,88	85	85
47,04	90	85
47,20	75	85
47,36	65	75
47,52	70	70
47,68	70	75
47,84	70	75
48,00	75	85
48,16	90	95
48,32	95	95
48,48	100	120
48,64	110	100
48,80	115	100
48,96	115	115
49,12	120	115
49,28	120	110
49,44	115	95
49,60	115	90
49,76	115	90
49,92	110	95
50,08	110	100
50,24	100	110
50,40	100	120
50,56	95	120
50,72	95	115
50,88	95	120
51,04	95	120
51,20	90	135
51,36	95	125
51,52	95	120
51,68	100	120
51,84	100	120

▼B

D	L	R
52,00	100	120
52,16	100	125
52,32	110	125
52,48	110	125
52,64	100	125
52,80	100	120
52,96	100	120
53,12	110	115
53,28	100	110
53,44	110	110
53,60	95	110
53,76	95	110
53,92	100	110
54,08	95	100
54,24	100	100
54,40	100	100
54,56	100	100
54,72	95	100
54,88	100	100
55,04	100	115
55,20	110	115
55,36	100	110
55,52	110	100
55,68	100	110
55,84	100	110
56,00	100	110
56,16	95	115
56,32	90	110
56,48	95	110
56,64	95	110
56,80	90	100
56,96	100	100
57,12	100	95
57,28	95	100
57,44	100	100
57,60	95	115
57,76	85	110
57,92	90	115
58,08	90	110
58,24	90	100
58,40	85	95
58,56	90	95
58,72	85	90
58,88	90	90
59,04	90	95
59,20	90	115
59,36	90	115
59,52	90	115
59,68	85	110
59,84	75	110
60,00	90	115
60,16	90	120
60,32	90	120
60,48	90	120
60,64	95	120
60,80	95	120
60,96	90	120
61,12	90	115
61,28	95	110
61,44	95	110
61,60	100	100
61,76	110	100
61,92	100	100
62,08	100	100
62,24	95	100
62,40	95	100
62,56	95	100
62,72	90	100

▼B

D	L	R
62,88	90	100
63,04	90	100
63,20	90	90
63,36	90	90
63,52	85	90
63,68	85	90
63,84	75	85
64,00	75	85
64,16	75	75
64,32	75	75
64,48	70	75
64,64	70	70
64,80	70	55
64,96	70	45
65,12	65	55
65,28	65	55
65,44	65	65
65,60	55	70
65,76	55	75
65,92	55	75
66,08	55	75
66,24	55	85
66,46	55	85
66,56	65	90
66,72	70	90
66,88	70	110
67,04	65	100
67,20	55	100
67,36	65	100
67,52	50	100
67,68	50	85
67,84	50	90
68,00	50	100
68,16	55	100
68,32	55	95
68,48	65	90
68,64	50	85
68,80	50	70
68,96	50	70
69,12	50	65
69,28	50	55
69,44	45	50
69,60	35	50
69,76	35	55
69,92	35	65
70,08	35	65
70,24	35	65
70,40	35	55
70,56	45	55
70,72	50	55
70,88	50	50
71,04	50	45
71,20	50	45
71,36	50	50
71,52	45	45
71,68	45	55
71,84	55	65
72,00	55	65
72,16	70	65
72,32	70	75
72,48	75	85
72,64	75	85
72,80	75	90
72,96	85	95
73,12	90	100
73,28	90	110
73,44	90	115

▼B

D	L	R
73,60	90	120
73,76	90	115
73,92	90	115
74,08	110	115
74,24	100	110
74,40	100	110
74,56	100	110
74,72	95	115
74,88	95	120
75,04	95	125
75,20	95	135
75,36	100	135
75,52	100	140
75,68	100	140
75,84	100	140
76,00	110	135
76,16	100	125
76,32	100	125
76,48	100	125
76,64	110	125
76,80	115	125
76,96	120	125
77,12	120	125
77,28	120	135
77,44	110	125
77,60	100	125
77,76	120	135
77,92	120	125
78,08	120	125
78,24	115	125
78,40	115	120
78,56	115	120
78,72	110	120
78,88	100	120
79,04	100	120
79,20	95	120
79,36	95	120
79,52	95	125
79,68	95	125
79,84	100	120
80,00	95	125
80,16	95	125
80,32	95	125
80,48	100	120
80,64	100	125
80,80	100	125
80,96	110	125
81,12	115	135
81,28	110	140
81,44	115	140
81,60	110	140
81,76	115	140
81,92	110	140
82,08	110	140
82,24	110	135
82,40	110	135
82,56	100	125
82,72	110	125
82,88	110	125
83,04	100	125
83,20	100	120
83,36	100	125
83,52	100	120
83,68	100	135
83,84	95	140
84,00	100	135
84,16	110	140
84,32	110	140

▼B

D	L	R
84,48	110	140
84,64	110	140
84,80	120	155
84,96	115	145
85,12	115	155
85,28	120	160
85,44	120	165
85,60	120	160
85,76	125	165
85,92	135	160
86,08	135	160
86,24	125	155
86,40	125	155
86,56	120	145
86,72	120	145
86,98	110	140
87,04	110	140
87,20	110	140
87,36	110	140
87,52	110	140
87,68	100	135
87,84	100	135
88,00	100	135
88,16	100	125
88,32	110	120
88,48	115	120
88,64	110	120
88,80	110	125
88,96	100	125
89,12	100	125
89,28	95	125
89,44	95	125
89,60	100	120
89,76	100	135
89,92	110	140
90,08	110	135
90,24	110	140
90,40	100	145
90,56	100	155
90,72	110	155
90,88	110	155
91,04	100	155
91,20	110	155
91,36	110	160
91,52	115	160
91,68	110	155
91,84	115	155
92,00	115	140
92,16	115	155
92,32	120	155
92,48	125	145
92,64	125	155
92,80	125	155
92,96	120	155
93,12	120	145
93,28	120	145
93,44	115	145
93,60	120	145
93,76	115	140
93,92	115	140
94,08	115	140
94,24	115	140
94,40	115	140
94,56	115	140
94,72	115	135
94,88	115	135
95,04	110	135

▼**B**

D	L	R
95,20	110	135
95,36	110	135
95,52	115	135
95,68	100	140
95,84	95	135
96,00	100	125
96,16	95	125
96,32	95	125
96,48	95	125
96,64	110	125
96,80	95	120
96,96	95	120
97,12	95	120
97,28	95	110
97,44	100	115
97,60	110	120
97,76	110	115
97,92	100	115
98,08	95	115
98,24	100	115
98,40	95	115
98,52	100	115
98,72	100	110
98,88	110	100
99,04	95	95
99,20	90	100
99,36	90	100
99,52	75	110
99,68	75	115
99,84	75	115
100,00	75	110

▼B

Aanhangsel 4

Richtwaardesignalen ter beproeving van bestuurderszitplaatsen voor trekkers van categorie A van klasse I op de proefbank (punt 2.5.3.1.1)

PS = aftastpunt

a = amplitude van het richtwaardesignaal in 10^{-4} m

t = meettijd in seconden

Deze signalen zijn in de tabel voor 701 aftastpunten aangegeven.

Zij kunnen digitaal worden opgeslagen en geven na passering door een laagdoorlatend filter met een afsnijfrequentie van circa 10 Hz en een demping van 12 dB per octaaf de amplitude van het richtwaardesignaal voor de elektrohydraulisch geregelde proefbank. De richtwaardesignalen moeten zonder onderbreking worden herhaald.

PS. nr.	a 10^{-4} m	t s
0	0 000	0
1	0 344	0,04
2	0 333	0,08
3	0 272	
4	0 192	
5	0 127	
6	0 115	
7	0 169	
8	0 243	
9	0 298	
10	0 320	
11	0 270	
12	0 191	
13	0 124	
14	0 057	
15	0 027	
16	0 004	
17	−0 013	
18	−0 039	
19	−0 055	
20	−0 056	
21	−0 059	
22	−0 068	
23	−0 104	
24	−0 134	
25	−0 147	1,0
26	−0 144	
27	−0 143	
28	−0 155	
29	−0 179	
30	−0 181	
31	−0 155	
32	−0 139	
33	−0 141	
34	−0 170	
35	−0 221	
36	−0 259	
37	−0 281	
38	−0 268	
39	−0 258	
40	−0 285	
41	−0 348	
42	−0 437	
43	−0 509	
44	−0 547	
45	−0 562	
46	−0 550	
47	−0 550	
48	−0 576	
49	−0 622	
50	−0 669	2,0
51	−0 689	
52	−0 634	
53	−0 542	
54	−0 429	
55	−0 314	

▼B

PS. nr.	a 10^{-4} m	t s
56	−0 282	
57	−0 308	
58	−0 373	
59	−0 446	
60	−0 469	
61	−0 465	
62	−0 417	
63	−0 352	
64	−0 262	
65	−0 211	
66	−0 180	
67	−0 182	
68	−0 210	
69	−0 222	
70	−0 210	
71	−0 186	
72	−0 141	
73	−0 088	
74	−0 033	
75	0 000	3,0
76	0 001	
77	−0 040	
78	−0 098	
79	−0 130	
80	−0 115	
81	−0 068	
82	−0 036	
83	−0 032	
84	−0 050	
85	−0 052	
86	−0 039	
87	−0 011	
88	0 014	
89	0 041	
90	0 054	
91	0 040	
92	0 006	
93	−0 000	
94	0 025	
95	0 065	
96	0 076	
97	0 054	
98	−0 016	
99	−0 066	
100	−0 048	4,0
101	−0 011	
102	0 061	
103	0 131	
104	0 168	
105	0 161	
106	0 131	
107	0 086	
108	0 067	
109	0 088	
110	0 110	
111	0 148	
112	0 153	
113	0 139	
114	0 119	
115	0 099	
116	0 091	
117	0 078	
118	0 059	
119	0 062	
120	0 072	
121	0 122	
122	0 155	
123	0 191	
124	0 184	
125	0 143	5,0
126	0 087	
127	0 029	
128	0 010	
129	0 025	

▼B

PS. nr.	a 10^{-4} m	t s
130	0 074	
131	0 106	
132	0 115	
133	0 090	
134	0 048	
135	0 038	
136	0 066	
137	0 116	
138	0 180	
139	0 229	
140	0 212	
141	0 157	
142	0 097	
143	0 055	
144	0 073	
145	0 175	
146	0 287	
147	0 380	
148	0 406	
149	0 338	
150	0 238	6,0
151	0 151	
152	0 080	
153	0 090	
154	0 146	
155	0 196	
156	0 230	
157	0 222	
158	0 184	
159	0 147	
160	0 115	
161	0 114	
162	0 140	
163	0 198	
164	0 257	
165	0 281	
166	0 276	
167	0 236	
168	0 201	
169	0 167	
170	0 145	
171	0 135	
172	0 165	
173	0 242	
174	0 321	
175	0 399	7,0
176	0 411	
177	0 373	
178	0 281	
179	0 179	
180	0 109	
181	0 094	
182	0 136	
183	0 206	
184	0 271	
185	0 267	
186	0 203	
187	0 091	
188	0 009	
189	0 006	
190	0 074	
191	0 186	
192	0 280	
193	0 342	
194	0 330	
195	0 265	
196	0 184	
197	0 118	
198	0 105	
199	0 128	
200	0 174	8,0
201	0 215	
202	0 229	
203	0 221	

▼B

PS. nr.	a 10^{-4} m	t s
204	0 199	
205	0 164	
206	0 162	
207	0 174	
208	0 210	
209	0 242	
210	0 270	
211	0 285	
212	0 285	
213	0 258	
214	0 223	
215	0 194	
216	0 165	
217	0 132	
218	0 106	
219	0 077	
220	0 065	
221	0 073	
222	0 099	
223	0 114	
224	0 111	
225	0 083	9,0
226	0 026	
227	−0 028	
228	−0 052	
229	−0 069	
230	−0 077	
231	−0 067	
232	−0 095	
233	−0 128	
234	−0 137	
235	−0 144	
236	−0 131	
237	−0 155	
238	−0 208	
239	−0 266	
240	−0 285	
241	−0 276	
242	−0 205	
243	−0 110	
244	−0 020	
245	0 041	
246	0 053	
247	0 020	
248	0 016	
249	0 041	
250	0 090	10,0
251	0 136	
252	0 151	
253	0 123	
254	0 070	
255	0 034	
256	−0 001	
257	−0 010	
258	−0 031	
259	−0 061	
260	−0 086	
261	−0 104	
262	−0 103	
263	−0 093	
264	−0 074	
265	−0 056	
266	−0 039	
267	−0 000	
268	0 033	
269	0 067	
270	0 097	
271	0 085	
272	0 034	
273	0 002	
274	−0 050	
275	−0 080	11,0
276	−0 096	
277	−0 121	

▼B

PS. nr.	a 10^{-4} m	t s
278	−0 116	
279	−0 092	
280	−0 060	
281	−0 018	
282	−0 011	
283	−0 052	
284	−0 143	
285	−0 241	
286	−0 330	
287	−0 343	
288	−0 298	
289	−0 235	
290	−0 203	
291	−0 249	
292	−0 356	
293	−0 448	
294	−0 486	
295	−0 444	
296	−0 343	
297	−0 240	
298	−0 215	
299	−0 277	
300	−0 399	12,0
301	−0 527	
302	−0 585	
303	−0 569	
304	−0 479	
305	−0 363	
306	−0 296	
307	−0 299	
308	−0 374	
309	−0 466	
310	−0 528	
311	−0 520	
312	−0 432	
313	−0 320	
314	−0 244	
315	−0 237	
316	−0 310	
317	−0 413	
318	−0 462	
319	−0 456	
320	−0 351	
321	−0 181	
322	−0 045	
323	0 013	
324	−0 037	
325	−0 160	13,0
326	−0 247	
327	−0 258	
328	−0 187	
329	−0 069	
330	0 044	
331	0 078	
332	0 061	
333	−0 012	
334	−0 102	
335	−0 127	
336	−0 103	
337	−0 045	
338	0 039	
339	0 094	
340	0 107	
341	0 058	
342	−0 011	
343	−0 078	
344	−0 093	
345	−0 068	
346	−0 025	
347	0 021	
348	0 008	
349	−0 016	
350	−0 038	14,0
351	−0 024	

▼B

PS. nr.	a 10^{-4} m	t s
352	0 041	
353	0 135	
354	0 196	
355	0 171	
356	0 053	
357	−0 111	
358	−0 265	
359	−0 348	
360	−0 336	
361	−0 258	
362	−0 155	
363	−0 059	
364	−0 056	
365	−0 123	
366	−0 187	
367	−0 218	
368	−0 136	
369	0 012	
370	0 149	
371	0 212	
372	0 153	
373	0 021	
374	−0 104	
375	−0 160	15,0
376	−0 142	
377	−0 027	
378	0 099	
379	0 186	
380	0 174	
381	0 085	
382	−0 031	
383	−0 086	
384	−0 069	
385	0 012	
386	0 103	
387	0 164	
388	0 129	
389	0 047	
390	−0 055	
391	−0 097	
392	−0 056	
393	0 043	
394	0 162	
395	0 220	
396	0 205	
397	0 129	
398	0 053	
399	0 022	
400	0 052	16,0
401	0 114	
402	0 175	
403	0 191	
404	0 172	
405	0 138	
406	0 092	
407	0 052	
408	0 051	
409	0 025	
410	0 001	
411	−0 026	
412	−0 065	
413	−0 073	
414	−0 038	
415	−0 001	
416	0 029	
417	0 030	
418	−0 005	
419	−0 045	
420	−0 068	
421	−0 093	
422	−0 075	
423	−0 067	
424	−0 051	
425	−0 049	17,0

▼B

PS. nr.	a 10^{-4} m	t s
426	−0 059	
427	−0 077	
428	−0 107	
429	−0 143	
430	−0 141	
431	−0 142	
432	−0 106	
433	−0 080	
434	−0 050	
435	−0 030	
436	−0 014	
437	−0 017	
438	−0 031	
439	−0 037	
440	−0 068	
441	−0 113	
442	−0 167	
443	−0 203	
444	−0 191	
445	−0 135	
446	−0 047	
447	0 028	
448	0 032	
449	−0 031	
450	−0 108	18,0
451	−0 157	
452	−0 155	
453	−0 081	
454	−0 012	
455	0 053	
456	0 085	
457	0 054	
458	0 002	
459	−0 026	
460	−0 034	
461	−0 014	
462	0 031	
463	0 061	
464	0 098	
465	0 123	
466	0 103	
467	0 078	
468	0 046	
469	0 042	
470	0 044	
471	0 072	
472	0 109	
473	0 133	
474	0 138	
475	0 125	19,0
476	0 095	
477	0 105	
478	0 129	
479	0 181	
480	0 206	
481	0 200	
482	0 168	
483	0 140	
484	0 149	
485	0 186	
486	0 237	
487	0 242	
488	0 207	
489	0 130	
490	0 055	
491	0 015	
492	0 014	
493	0 036	
494	0 054	
495	0 056	
496	0 022	
497	−0 032	
498	−0 076	
499	−0 108	

▼B

PS. nr.	a 10^{-4} m	t s
500	−0 099	20,0
501	−0 029	
502	0 051	
503	0 138	
504	0 199	
505	0 213	
506	0 184	
507	0 139	
508	0 062	
509	0 027	
510	0 030	
511	0 067	
512	0 146	
513	0 247	
514	0 314	
515	0 330	
516	0 289	
517	0 224	
518	0 179	
519	0 184	
520	0 216	
521	0 229	
522	0 210	
523	0 130	
524	0 062	
525	0 006	21,0
526	−0 004	
527	0 004	
528	0 018	
529	0 031	
530	0 020	
531	0 014	
532	−0 011	
533	−0 022	
534	−0 029	
535	−0 042	
536	−0 066	
537	−0 120	
538	−0 188	
539	−0 241	
540	−0 252	
541	−0 243	
542	−0 212	
543	−0 183	
544	−0 170	
545	−0 189	
546	−0 233	
547	−0 286	
548	−0 311	
549	−0 280	
550	−0 215	22,0
551	−0 128	
552	−0 038	
553	−0 018	
554	−0 024	
555	−0 052	
556	−0 055	
557	−0 033	
558	0 013	
559	0 061	
560	0 079	
561	0 060	
562	0 024	
563	−0 013	
564	−0 027	
565	−0 018	
566	0 011	
567	0 064	
568	0 111	
569	0 171	
570	0 238	
571	0 285	
572	0 295	
573	0 261	

▼B

PS. nr.	a 10^{-4} m	t s
574	0 201	
575	0 145	23,0
576	0 142	
577	0 163	
578	0 222	
579	0 284	
580	0 334	
581	0 342	
582	0 301	
583	0 240	
584	0 205	
585	0 216	
586	0 257	
587	0 326	
588	0 363	
589	0 380	
590	0 358	
591	0 303	
592	0 273	
593	0 341	
594	0 249	
595	0 252	
596	0 245	
597	0 244	
598	0 225	
599	0 212	
600	0 180	24,0
601	0 160	
602	0 130	
603	0 118	
604	0 104	
605	0 081	
606	0 040	
607	−0 004	
608	−0 040	
609	−0 057	
610	−0 049	
611	−0 021	
612	0 011	
613	0 033	
614	0 038	
615	0 027	
616	0 019	
617	0 024	
618	0 040	
619	0 069	
620	0 082	
621	0 086	
622	0 068	
623	0 056	
624	0 036	
625	0 006	25,0
626	−0 015	
627	−0 049	
628	−0 071	
629	−0 075	
630	−0 078	
631	−0 074	
632	−0 069	
633	−0 094	
634	−0 116	
635	−0 150	
636	−0 178	
637	−0 188	
638	−0 198	
639	−0 194	
640	−0 187	
641	−0 170	
642	−0 161	
643	−0 154	
644	−0 140	
645	−0 115	
646	−0 055	
647	0 001	

▼B

PS. nr.	a 10^{-4} m	t s
648	0 049	
649	0 085	
650	0 094	26,0
651	0 071	
652	0 039	
653	−0 001	
654	−0 027	
655	−0 025	
656	0 000	
657	0 028	
658	0 045	
659	0 019	
660	−0 032	
661	−0 101	
662	−0 162	
663	−0 198	
664	−0 193	
665	−0 149	
666	−0 096	
667	−0 075	
668	−0 086	
669	−0 151	
670	−0 246	
671	−0 329	
672	−0 382	
673	−0 392	
674	−0 340	
675	−0 286	27,0
676	−0 249	
677	−0 245	
678	−0 298	
679	−0 348	
680	−0 366	
681	−0 330	
682	−0 247	
683	−0 175	
684	−0 135	
685	−0 149	
686	−0 165	
687	−0 178	
688	−0 142	
689	−0 097	
690	−0 067	
691	−0 051	
692	−0 071	
693	−0 101	
694	−0 110	
695	−0 091	
696	−0 043	
697	0 020	
698	0 061	
699	0 064	
700	0 036	28,0

▼B

Aanhangsel 5

Richtwaardesignalen ter beproeving van bestuurderszitplaatsen voor trekkers van categorie A van klasse II op de proefbank (punt 2.5.3.1.1)

PS = aftastpunt

a = amplitude van het richtwaardesignaal in 10^{-4} m

t = meettijd in seconden

Deze signalen zijn in de tabel voor 701 aftastpunten aangegeven.

Zij kunnen digitaal worden opgeslagen en geven na passering door een laagdoorlatend filter met een afsnijfrequentie van circa 10 Hz en een demping van 12 dB per octaaf de amplitude van het richtwaardesignaal voor de elektrohydraulisch geregelde proefbank. De richtwaardesignalen moeten zonder onderbreking worden herhaald.

PS. nr.	a 10^{-4} m	t s
0	0 000	0
1	0 156	0,04
2	0 147	0,08
3	0 144	
4	0 162	
5	0 210	
6	0 272	
7	0 336	
8	0 382	
9	0 404	
10	0 408	
11	0 376	
12	0 324	
13	0 275	
14	0 226	
15	0 176	
16	0 141	
17	0 126	
18	0 144	
19	0 180	
20	0 205	
21	0 198	
22	0 184	
23	0 138	
24	0 102	
25	0 068	1,0
26	0 050	
27	0 055	
28	0 078	
29	0 120	
30	0 184	
31	0 209	
32	0 224	
33	0 206	
34	0 157	
35	0 101	
36	0 049	
37	−0 002	
38	−0 038	
39	−0 068	
40	−0 088	
41	−0 100	
42	−0 110	
43	−0 151	
44	−0 183	
45	−0 234	
46	−0 303	
47	−0 364	
48	−0 410	
49	−0 407	
50	−0 367	2,0
51	−0 289	
52	−0 180	
53	−0 081	
54	−0 000	
55	−0 011	

▼B

PS. nr.	a 10^{-4} m	t s
56	−0 070	
57	−0 168	
58	−0 256	
59	−0 307	
60	−0 302	
61	−0 249	
62	−0 157	
63	−0 056	
64	0 013	
65	0 044	
66	0 025	
67	−0 026	
68	−0 077	
69	−0 115	
70	−0 131	
71	−0 102	
72	−0 031	
73	0 035	
74	0 078	
75	0 057	3,0
76	0 000	
77	−0 069	
78	−0 124	
79	−0 143	
80	−0 129	
81	−0 091	
82	−0 045	
83	−0 004	
84	−0 004	
85	−0 016	
86	−0 047	
87	−0 080	
88	−0 083	
89	−0 080	
90	−0 060	
91	−0 029	
92	−0 013	
93	−0 004	
94	−0 039	
95	−0 100	
96	−0 171	
97	−0 218	
98	−0 226	
99	−0 190	
100	−0 116	4,0
101	−0 054	
102	−0 001	
103	−0 001	
104	−0 045	
105	−0 126	
106	−0 191	
107	−0 223	
108	−0 206	
109	−0 168	
110	−0 122	
111	−0 095	
112	−0 101	
113	−0 114	
114	−0 161	
115	−0 212	
116	−0 254	
117	−0 273	
118	−0 258	
119	−0 211	
120	−0 169	
121	−0 125	
122	−0 115	
123	−0 127	
124	−0 156	
125	−0 185	5,0
126	−0 232	
127	−0 256	
128	−0 260	
129	−0 260	

▼B

PS. nr.	a 10^{-4} m	t s
130	−0 247	
131	−0 228	
132	−0 204	
133	−0 192	
134	−0 179	
135	−0 144	
136	−0 128	
137	−0 117	
138	−0 131	
139	−0 154	
140	−0 164	
141	−0 160	
142	−0 128	
143	−0 059	
144	0 015	
145	0 074	
146	0 084	
147	0 042	
148	−0 034	
149	−0 101	
150	−0 147	6,0
151	−0 141	
152	−0 091	
153	−0 031	
154	0 017	
155	0 027	
156	−0 012	
157	−0 058	
158	−0 127	
159	−0 151	
160	−0 125	
161	−0 049	
162	0 045	
163	0 104	
164	0 122	
165	0 104	
166	0 046	
167	−0 018	
168	−0 047	
169	−0 036	
170	0 016	
171	0 145	
172	0 257	
173	0 330	
174	0 330	
175	0 258	7,0
176	0 138	
177	0 034	
178	−0 037	
179	−0 030	
180	0 026	
181	0 141	
182	0 216	
183	0 243	
184	0 188	
185	0 079	
186	−0 015	
187	−0 047	
188	−0 008	
189	0 091	
190	0 230	
191	0 340	
192	0 381	
193	0 332	
194	0 225	
195	0 099	
196	0 014	
197	−0 012	
198	0 033	
199	0 131	
200	0 247	8,0
201	0 335	
202	0 348	
203	0 314	

▼B

PS. nr.	a 10^{-4} m	t s
204	0 239	
205	0 161	
206	0 124	
207	0 139	
208	0 218	
209	0 328	
210	0 405	
211	0 426	
212	0 403	
213	0 314	
214	0 191	
215	0 088	
216	0 025	
217	0 030	
218	0 087	
219	0 173	
220	0 240	
221	0 274	
222	0 250	
223	0 182	
224	0 077	
225	−0 019	9,0
226	−0 075	
227	−0 061	
228	−0 033	
229	0 011	
230	0 042	
231	0 025	
232	−0 021	
233	−0 078	
234	−0 142	
235	−0 197	
236	−0 225	
237	−0 217	
238	−0 196	
239	−0 133	
240	−0 038	
241	0 052	
242	0 128	
243	0 168	
244	0 164	
245	0 169	
246	0 170	
247	0 188	
248	0 210	
249	0 220	
250	0 210	10,0
251	0 185	
252	0 149	
253	0 100	
254	0 057	
255	0 035	
256	0 006	
257	−0 000	
258	0 010	
259	0 034	
260	0 047	
261	0 047	
262	0 031	
263	0 028	
264	0 036	
265	0 072	
266	0 125	
267	0 188	
268	0 216	
269	0 189	
270	0 119	
271	0 031	
272	−0 026	
273	−0 059	
274	−0 052	
275	−0 009	11,0
276	0 039	
277	0 081	

▼B

PS. nr.	a 10^{-4} m	t s
278	0 107	
279	0 079	
280	0 023	
281	−0 044	
282	−0 121	
283	−0 168	
284	−0 172	
285	−0 147	
286	−0 119	
287	−0 114	
288	−0 155	
289	−0 217	
290	−0 287	
291	−0 243	
292	−0 341	
293	−0 289	
294	−0 217	
295	−0 157	
296	−0 150	
297	−0 193	
298	−0 248	
299	−0 319	
300	−0 371	12,0
301	−0 378	
302	−0 354	
303	−0 309	
304	−0 264	
305	−0 241	
306	−0 236	
307	−0 264	
308	−0 262	
309	−0 282	
310	−0 275	
311	−0 278	
312	−0 285	
313	−0 302	
314	−0 318	
315	−0 316	
316	−0 293	
317	−0 238	
318	−0 154	
319	−0 070	
320	−0 021	
321	−0 029	
322	−0 075	
323	−0 138	
324	−0 189	
325	−0 193	13,0
326	−0 153	
327	−0 095	
328	−0 012	
329	0 033	
330	0 069	
331	0 064	
332	0 000	
333	−0 074	
334	−0 147	
335	−0 164	
336	−0 142	
337	−0 067	
338	−0 001	
339	0 057	
340	0 080	
341	0 040	
342	−0 010	
343	−0 096	
344	−0 148	
345	−0 164	
346	−0 134	
347	−0 060	
348	0 038	
349	0 136	
350	0 195	14,0
351	0 170	

▼B

PS. nr.	a 10^{-4} m	t s
352	0 077	
353	−0 067	
354	−0 212	
355	−0 321	
356	−0 356	
357	−0 339	
358	−0 277	
359	−0 189	
360	−0 119	
361	−0 100	
362	−0 124	
363	−0 170	
364	−0 193	
365	−0 173	
366	−0 105	
367	−0 000	
368	0 075	
369	0 092	
370	0 074	
371	0 011	
372	−0 049	
373	−0 082	
374	−0 076	
375	−0 039	15,0
376	0 010	
377	0 053	
378	0 078	
379	0 068	
380	0 033	
381	0 004	
382	−0 000	
383	−0 013	
384	−0 003	
385	0 000	
386	−0 001	
387	−0 010	
388	−0 023	
389	−0 019	
390	0 014	
391	0 060	
392	0 093	
393	0 117	
394	0 137	
395	0 123	
396	0 098	
397	0 075	
398	0 055	
399	0 062	
400	0 087	16,0
401	0 113	
402	0 126	
403	0 139	
404	0 119	
405	0 080	
406	0 023	
407	−0 043	
408	−0 099	
409	−0 121	
410	−0 090	
411	−0 009	
412	0 072	
413	0 120	
414	0 111	
415	0 049	
416	−0 021	
417	−0 098	
418	−0 136	
419	−0 117	
420	−0 072	
421	−0 020	
422	0 038	
423	0 061	
424	0 026	
425	−0 016	17,0

▼B

PS. nr.	a 10^{-4} m	t s
426	−0 090	
427	−0 151	
428	−0 171	
429	−0 150	
430	−0 080	
431	−0 001	
432	0 064	
433	0 113	
434	0 109	
435	0 089	
436	0 016	
437	−0 040	
438	−0 098	
439	−0 142	
440	−0 147	
441	−0 112	
442	−0 028	
443	0 058	
444	0 118	
445	0 124	
446	0 080	
447	0 006	
448	−0 052	
449	−0 068	
450	−0 050	18,0
451	−0 000	
452	0 063	
453	0 129	
454	0 155	
455	0 156	
456	0 111	
457	0 069	
458	0 049	
459	0 036	
460	0 056	
461	0 100	
462	0 143	
463	0 178	
464	0 193	
465	0 178	
466	0 136	
467	0 087	
468	0 050	
469	0 041	
470	0 067	
471	0 117	
472	0 165	
473	0 188	
474	0 178	
475	0 171	19,0
476	0 154	
477	0 141	
478	0 137	
479	0 146	
480	0 177	
481	0 231	
482	0 282	
483	0 314	
484	0 287	
485	0 222	
486	0 138	
487	0 050	
488	−0 003	
489	0 001	
490	0 041	
491	0 095	
492	0 124	
493	0 112	
494	0 060	
495	−0 022	
496	−0 112	
497	−0 161	
498	−0 153	
499	−0 087	

▼B

PS. nr.	a 10^{-4} m	t s
500	0 030	20,0
501	0 127	
502	0 197	
503	0 203	
504	0 147	
505	0 060	
506	−0 027	
507	−0 103	
508	−0 096	
509	−0 026	
510	0 062	
511	0 198	
512	0 275	
513	0 293	
514	0 244	
515	0 149	
516	0 056	
517	0 005	
518	−0 001	
519	0 023	
520	0 035	
521	0 063	
522	0 034	
523	−0 009	
524	−0 074	
525	−0 154	21,0
526	−0 203	
527	−0 204	
528	−0 167	
529	−0 119	
530	−0 077	
531	−0 068	
532	−0 094	
533	−0 168	
534	−0 254	
535	−0 337	
536	−0 383	
537	−0 400	
538	−0 391	
539	−0 365	
540	−0 346	
541	−0 342	
542	−0 372	
543	−0 398	
544	−0 431	
545	−0 464	
546	−0 459	
547	−0 425	
548	−0 354	
549	−0 259	
550	−0 187	22,0
551	−0 174	
552	−0 182	
553	−0 211	
554	−0 241	
555	−0 228	
556	−0 192	
557	−0 131	
558	−0 066	
559	−0 050	
560	−0 065	
561	−0 117	
562	−0 164	
563	−0 191	
564	−0 165	
565	−0 109	
566	−0 025	
567	0 081	
568	0 163	
569	0 191	
570	0 164	
571	0 089	
572	−0 004	
573	−0 075	

▼B

PS. nr.	a 10^{-4} m	t s
574	−0 099	
575	−0 054	23,0
576	0 024	
577	0 126	
578	0 203	
579	0 223	
580	0 200	
581	0 113	
582	0 026	
583	−0 008	
584	−0 003	
585	0 057	
586	0 149	
587	0 236	
588	0 290	
589	0 299	
590	0 244	
591	0 192	
592	0 145	
593	0 095	
594	0 090	
595	0 111	
596	0 151	
597	0 186	
598	0 185	
599	0 165	
600	0 120	24,0
601	0 057	
602	0 008	
603	−0 022	
604	−0 044	
605	−0 062	
606	−0 070	
607	−0 061	
608	−0 057	
609	−0 044	
610	−0 040	
611	−0 037	
612	−0 028	
613	−0 017	
614	−0 006	
615	0 011	
616	0 032	
617	0 045	
618	0 050	
619	0 039	
620	0 036	
621	0 027	
622	0 025	
623	0 006	
624	0 000	
625	−0 012	25,0
626	−0 040	
627	−0 047	
628	−0 058	
629	−0 070	
630	−0 076	
631	−0 098	
632	−0 103	
633	−0 127	
634	−0 158	
635	−0 158	
636	−0 163	
637	−0 182	
638	−0 177	
639	−0 184	
640	−0 201	
641	−0 199	
642	−0 187	
643	−0 145	
644	−0 092	
645	−0 040	
646	0 017	
647	0 044	

▼B

PS. nr.	a 10^{-4} m	t s
648	0 061	
649	0 029	
650	−0 018	26,0
651	−0 078	
652	−0 129	
653	−0 135	
654	−0 110	
655	−0 039	
656	0 008	
657	0 019	
658	−0 033	
659	−0 102	
660	−0 194	
661	−0 264	
662	−0 292	
663	−0 261	
664	−0 210	
665	−0 147	
666	−0 092	
667	−0 089	
668	−0 138	
669	−0 248	
670	−0 360	
671	−0 455	
672	−0 497	
673	−0 473	
674	−0 393	
675	−0 294	27,0
676	−0 230	
677	−0 214	
678	−0 241	
679	−0 294	
680	−0 343	
681	−0 375	
682	−0 379	
683	−0 349	
684	−0 276	
685	−0 202	
686	−0 136	
687	−0 099	
688	−0 101	
689	−0 139	
690	−0 196	
691	−0 246	
692	−0 256	
693	−0 234	
694	−0 156	
695	−0 078	
696	0 015	
697	0 083	
698	0 118	
699	0 080	
700	0 000	28,0

▼B

Aanhangsel 6

Proefbank (punt 2.5.3.1)

(Afmetingen in mm)

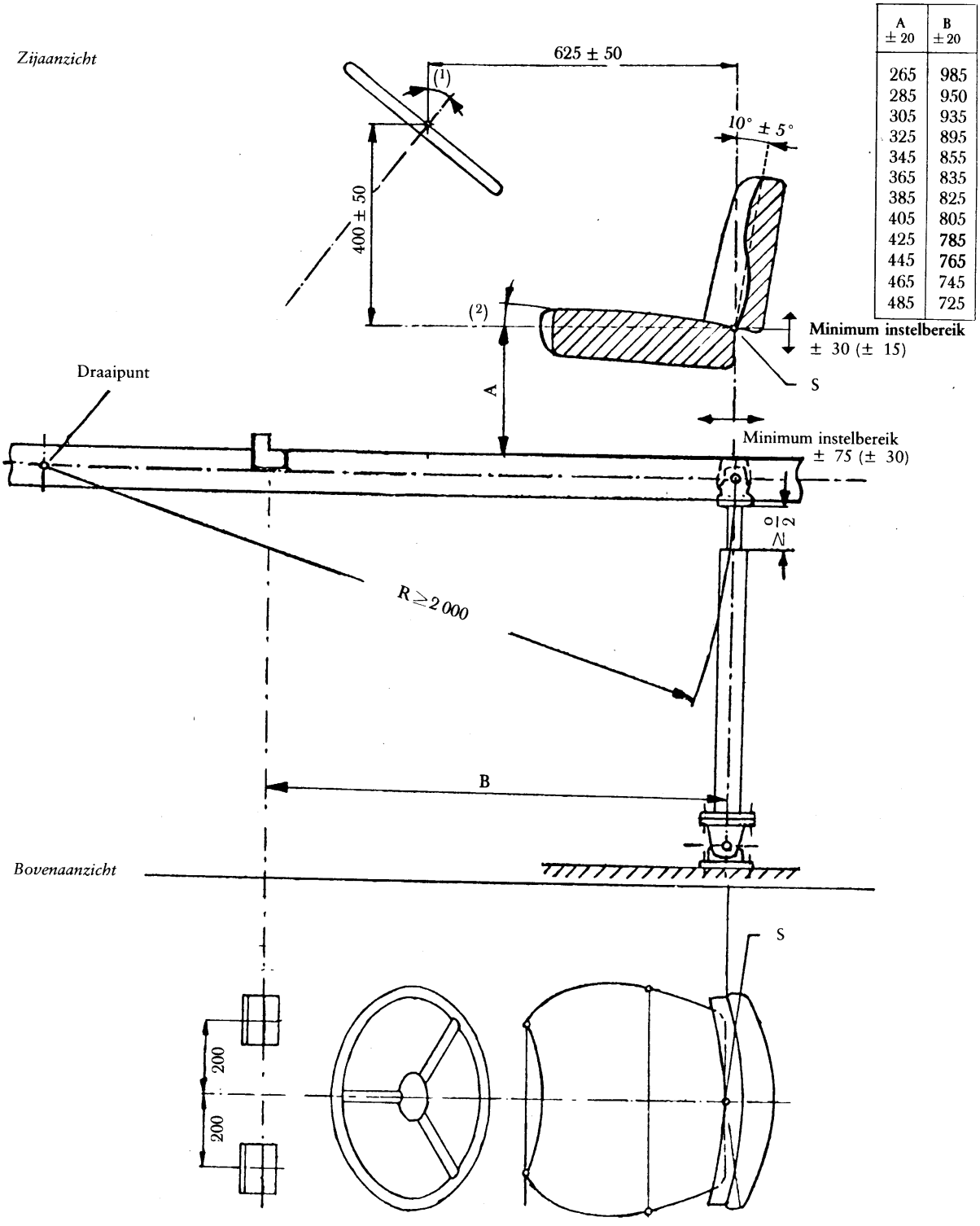

A ± 20	B ± 20
265	985
285	950
305	935
325	895
345	855
365	835
385	825
405	805
425	785
445	765
465	745
485	725

(1) De keuze van de hoek van de stuurkolom ten opzichte van de loodlijn is afhankelijk van de positie van de zitplaats, de diameter van het stuurwiel.

(2) De achterwaartse helling van het belaste oppervlak van het kussen moet, gemeten met de belastingsinrichting overeenkomstig aanhangsel 1 van bijlage II, 3° tot 12° ten opzichte van de horizontale lijn bedragen. De keuze van de hellingshoek binnen deze categorie is afhankelijk van de zithouding.

▼B

Aanhangsel 7

Amplitudecurve van de proefbank (punt 2.5.3.1)

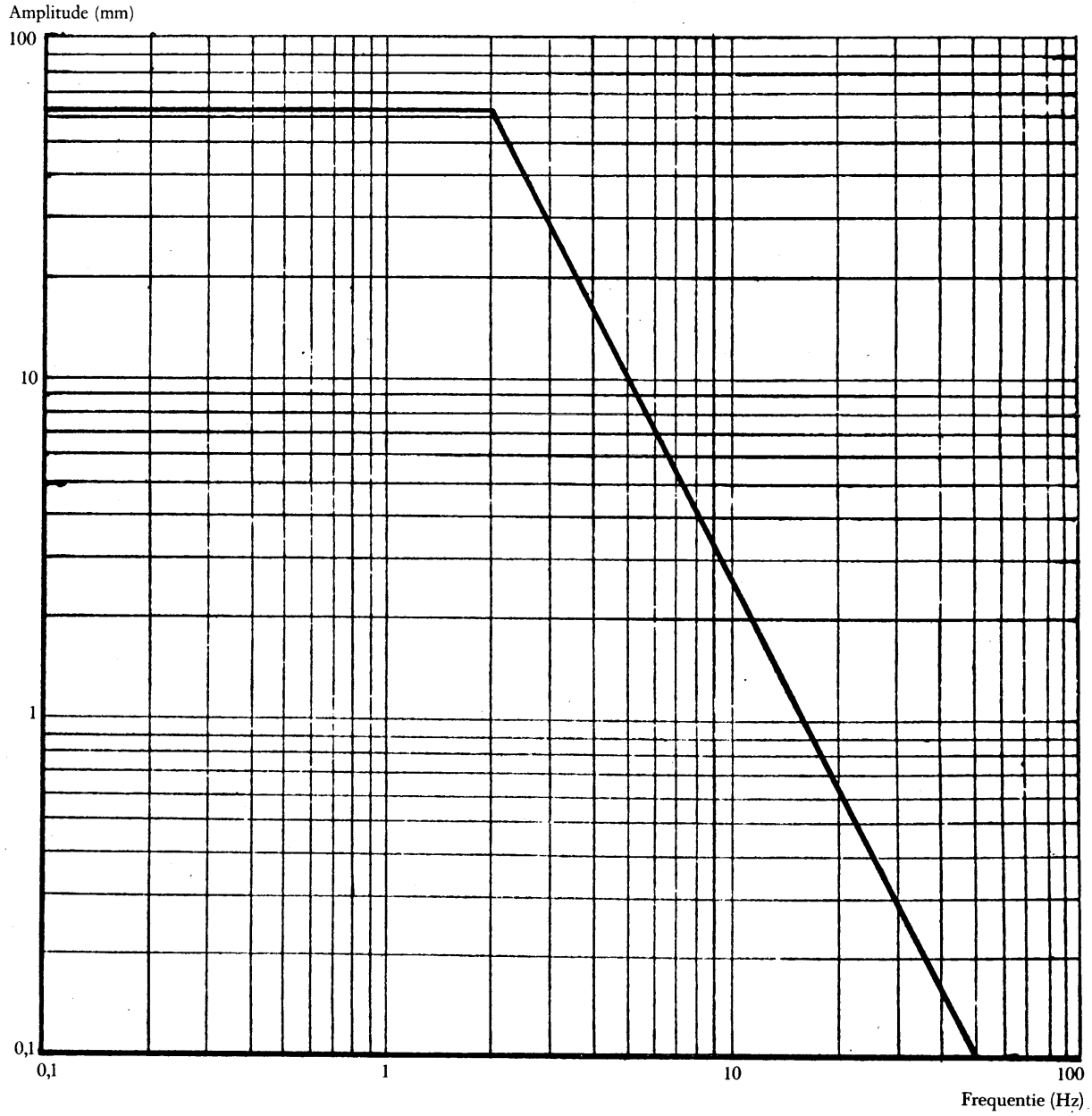

▼B

Aanhangsel 8

Karakteristiek van het filter van de trillingsmeter (punt 2.5.3.3.5)

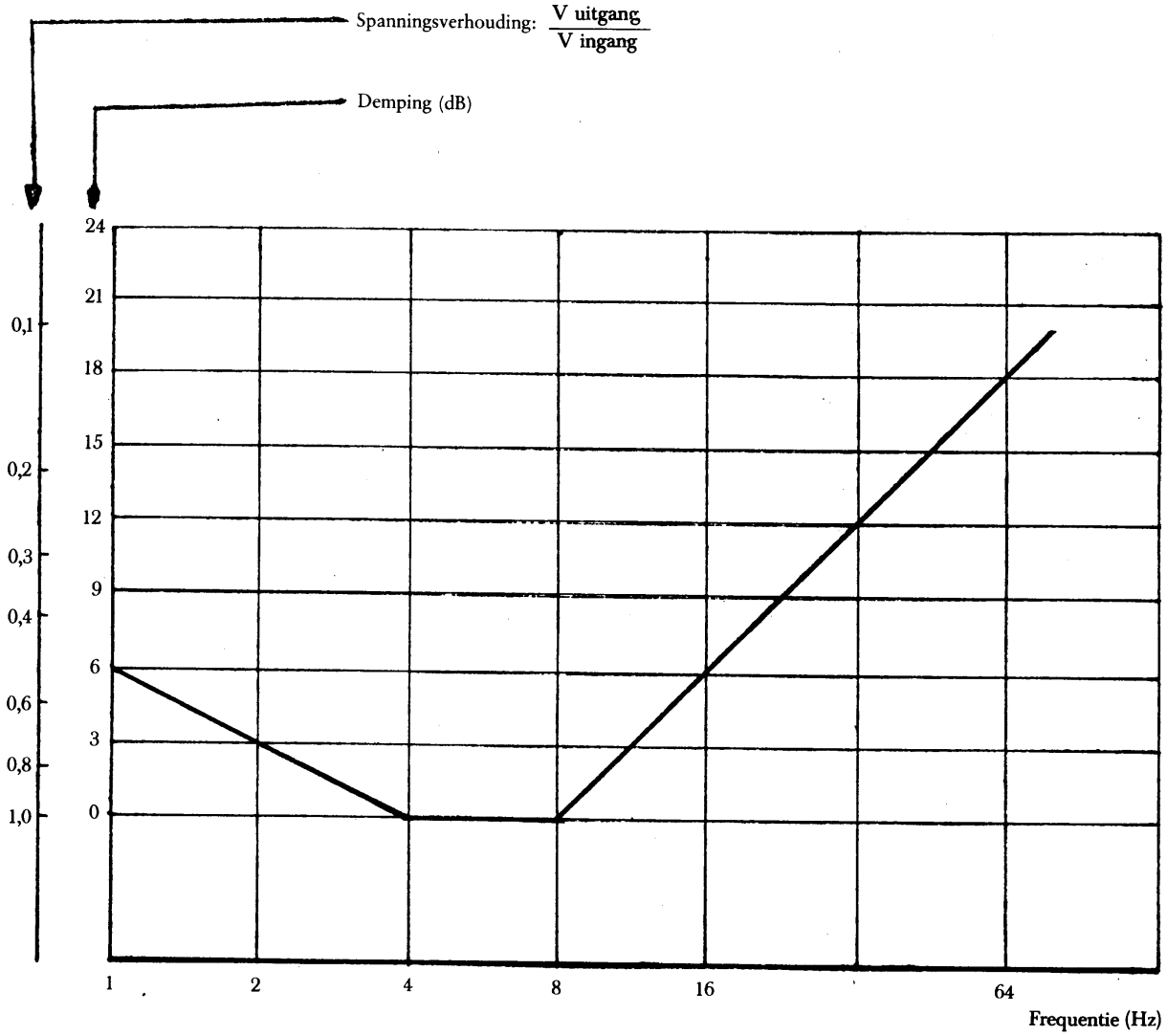

▼B

Aanhangsel 9

Spectrale vermogensdichtheid van de verticale trillingsversnelling aan de bevestiging van de zitplaats van de referentietrekker van klasse I (punt 2.5.5)

De spectrale vermogensdichtheid van de verticale trillingsbeweging aan de bevestiging van de zitplaats van de referentietrekker van klasse I kan bij benadering door de volgende formule worden beschreven:

$$\Phi = \Phi_{max} \exp - \frac{(f - f_m)^2}{2b^2},$$

waarin de constanten de hierna aangegeven waarden hebben:

$$\Phi_{max} = 6{,}0\ (m/s^2)^2/Hz,$$

$$f_m = 3{,}25\ Hz,$$

$$b = 0{,}33\ Hz.$$

De volgende toleranties zijn toegestaan:

$$\Phi_{max} = \pm\ 10\ \%,$$

$$f_m = \pm\ 5\ \%.$$

De tolerantie ten aanzien van b is vastgelegd door het feit dat volgens punt 2.5.5.2 de gewogen trillingsversnelling aan de bevestiging van de zitplaats binnen de volgende grenzen moet liggen:

$$a_w = 1{,}9 \ldots 2{,}2\ m/s^2.$$

▼B

Spectrale vermogensdichtheid Φ (f)

Benaderende functie voor de spectrale vermogensdichtheid van de verticale trillingsversnelling aan de bevestiging van de zitplaats van referentietrekkers van klasse I

Spectrale vermogensdichtheid Φ (f)

$$\frac{\left(\frac{m}{s^2}\right)^2}{Hz}$$

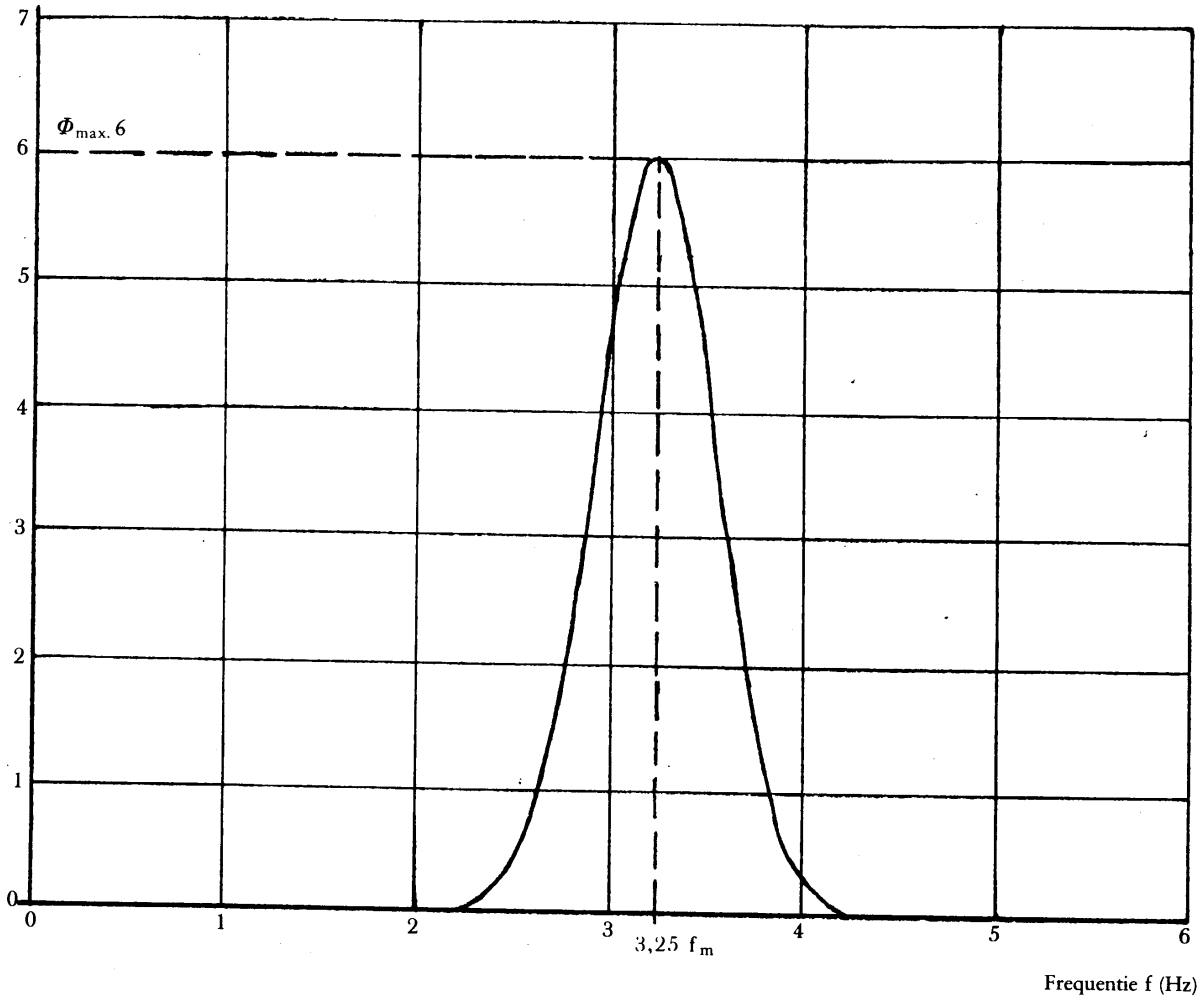

▼B

Aanhangsel 10

Spectrale vermogensdichtheid van de verticale trillingsversnelling aan de bevestiging van de zitplaats van de referentietrekker van klasse II (punt 2.5.5)

De spectrale vermogensdichtheid van de verticale trillingsversnelling aan de bevestiging van de zitplaats van de referentietrekker van klasse II kan bij benadering door de volgende formule worden beschreven:

$$\Phi = \Phi_{max} \exp - \frac{(f - f_m)^2}{2b^2},$$

waarin de constanten de hiernavolgende waarden hebben:

$$\Phi_{max} = 5{,}5\ (m/s^2)^2/Hz,$$

$$f_m = 2{,}65\ Hz,$$

$$b = 0{,}3\ Hz.$$

De volgende toleranties zijn toegestaan:

$$\Phi_{max} = \pm\ 10\ \%,$$

$$f_m = \pm\ 5\ \%.$$

De tolerantie ten aanzien van b is vastgelegd door het feit dat volgens punt 2.5.5.2 de gewogen trillingsversnelling aan de bevestiging van de zitplaats binnen de volgende grenzen moet liggen:

$$a_w = 1{,}6 \ldots 1{,}8\ m/s^2.$$

▼B

Spectrale vermogensdichtheid Φ (f)

Benaderende functie voor de spectrale vermogensdichtheid van de verticale trillingsversnelling aan de bevestiging van de zitplaats van referentietrekkers van klasse II

Spectrale vermogensdichtheid Φ (f)

$$\frac{\left(\frac{m}{s^2}\right)^2}{Hz}$$

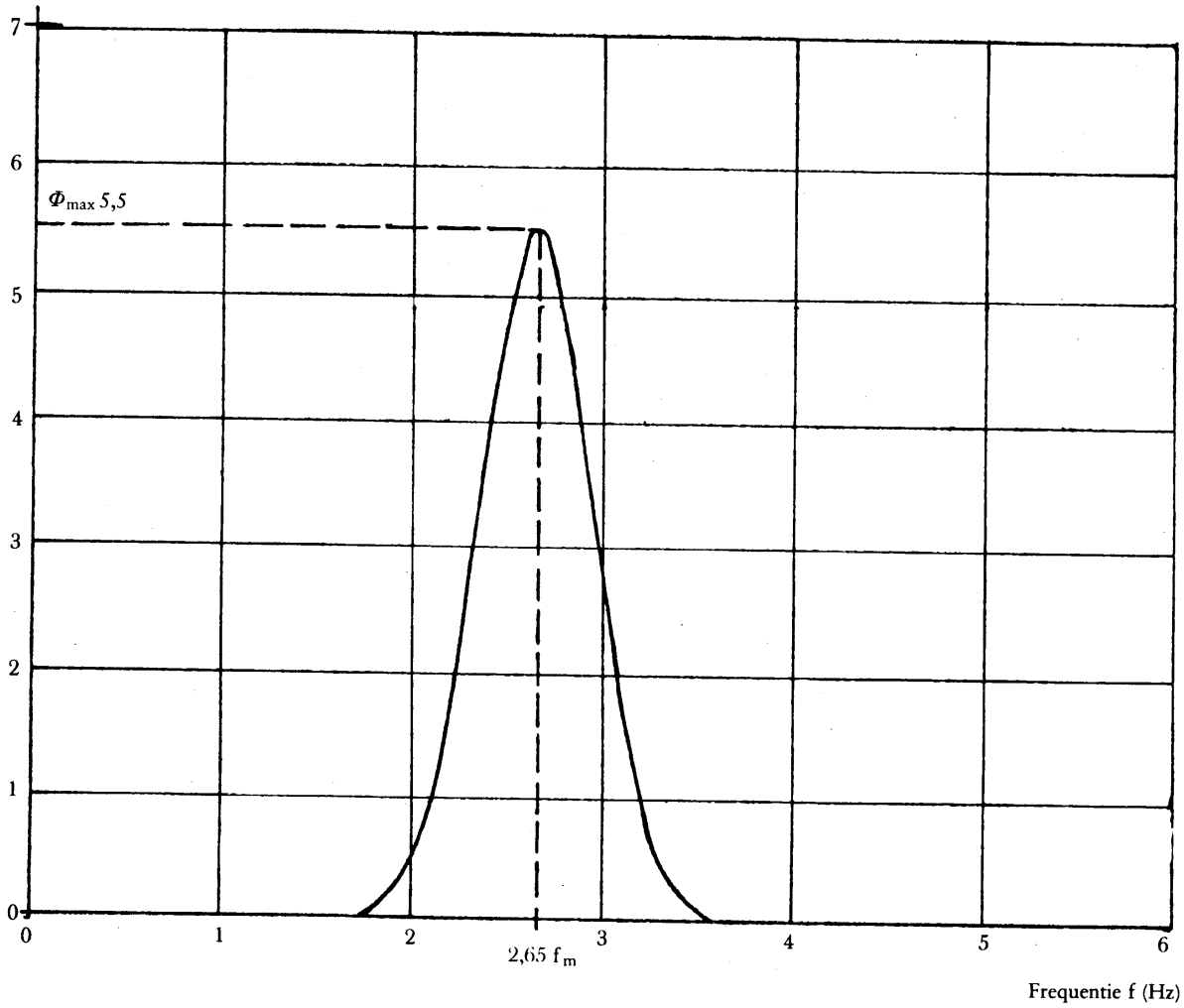

▼B

Aanhangsel 11

Voorbeeld van een EEG-onderdeelgoedkeuringsmerk (zie punt 3.5)

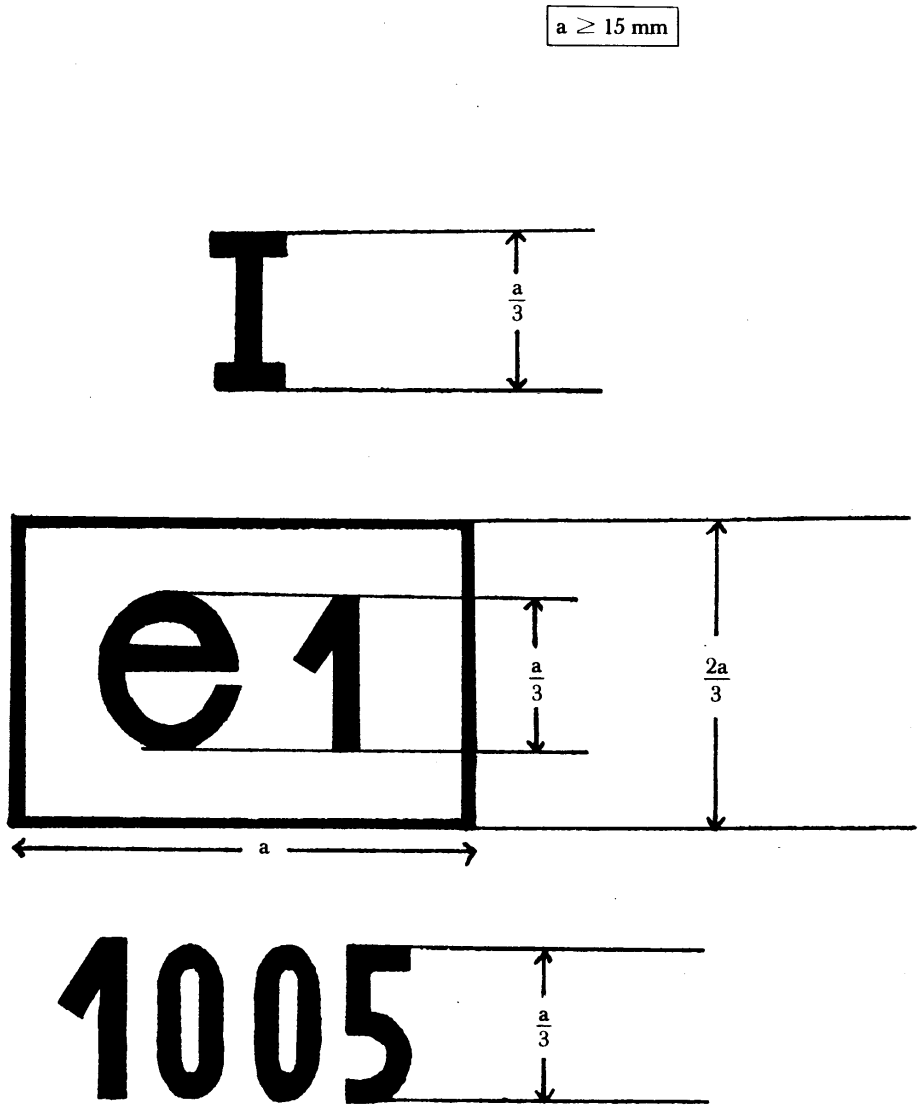

De zitplaats met bovenstaand EEG-onderdeelgoedkeuringsmerk is een zitplaats bestemd voor een trekker van categorie A van klasse I die in Duitsland (e1) onder nummer 1005 als onderdeel is goedgekeurd.

▼B

BIJLAGE III

MODEL

EEG-ONDERDEELGOEDKEURINGSFORMULIER

Naam van de bevoegde officiële instantie

Mededeling inzake de EEG-onderdeelgoedkeuring, weigering, intrekking van EEG-onderdeelgoedkeuring van een type bestuurderszitplaats van een landbouw- of bosbouwtrekker op wielen

EEG-onderdeelgoedkeuringsnummer .....

1. Fabrieks- of handelsmerk van de zitplaats .....
   .....
2. Naam en adres van de fabrikant van de zitplaats .....
   .....
3. Indien van toepassing, naam en adres van de gemachtigde van de fabrikant .....
   .....
   .....
4. Merk, type en handelsomschrijving van de trekker(s) waarvoor de zitplaats is betemd (1) .....
   .....
5. Ter EEG-onderdeelgoedkeuring aangeboden op .....
6. Laboratorium voor de proefnemingen .....
   .....
7. Datum en nummer van het keuringsrapport .....
8. Datum van de EEG-onderdeelgoedkeuring/weigering/intrekking van de EEG-onderdeelgoedkeuring (2) .....
9. Plaats .....
10. Datum .....
11. Bij deze mededeling is een beschrijving van de zitplaats gevoegd waarin met name het volgende is aangegeven: de instelbereiken, het totale gewicht, de kenmerken van het veringssysteem, het type en de dikte van de capitonnering en de bevestigingswijze. Deze beschrijving gaat vergezeld van maatschetsen van de zitplaats, formaat A4 (210 × 297 mm) met zij- en vooraanzicht.
12. Eventuele opmerkingen .....
    .....
13. Handtekening .....

---

(1) Bij een zitplaats bestemd voor een trekker van klasse I of II vermeldt men de klasse(n) trekkers waarvoor de zitplaats is bestemd.
(2) Doorhalen wat niet van toepassing is.

▼B

BIJLAGE IV

Voorschriften voor het monteren van een bestuurderszitplaats met het oog op de EEG-goedkeuring van een trekker

1. Iedere bestuurderszitplaats moet van het EEG-onderdeelgoedkeuringsmerk zijn voorzien en aan de volgende montagevoorschriften voldoen:

1.1. De bestuurderszitplaats moet zodanig zijn gemonteerd dat:

1.1.1. de bestuurder een gemakkelijke rij- en manoeuvreerpositie kan innemen;

1.1.2. de zitplaats gemakkelijk toegankelijk is;

1.1.3. de bestuurder in normale zithouding de tijdens het rijden te gebruiken bedieningsorganen van de verschillende inrichtingen van de trekker gemakkelijk kan bereiken;

1.1.4. wordt voorkomen dat tussen constructieonderdelen van de zitplaats en die van de trekker nog plaatsen bestaan waaraan de bestuurder zich kan verwonden of waarbij hij beklemd kan raken;

1.1.5. indien de zitplaats slechts in de lengte en in de hoogte verstelbaar is, het symmetrievlak daarvan samenvalt met het middenlangsvlak van de trekker of hieraan evenwijdig is;

1.1.6. indieen de zitplaats ontworpen is om rond een verticale as te kunnen draaien, zij in alle of in bepaalde standen en in ieder geval in de in punt 1.1.5 vastgestelde stand moet kunnen worden vergrendeld.

2. De houder van de EEG-goedkeuring kan om uitbreiding hiervan tot andere typen zitplaatsen verzoeken. De bevoegde instanties verlenen deze uitbreiding onder de volgende voorwaarden:

2.1. voor het nieuwe type zitplaats is een EEG-onderdeelgoedkeuring verleend;

2.2. het type zitplaats is ontworpen om te worden gemonteerd op het trekkertype waarvoor de uitbreiding van de EEG-goedkeuring wordt aangevraagd;

2.3. het type zitplaats is zodanig gemonteerd dat aan de montagevoorschriften van onderhavige bijlage is voldaan.

3. Zitplaatsen die zijn bestemd voor trekkers waarvan de kleinste spoorbreedte van de achterwielen $\leq$ 1 150 mm is, kunnen voor wat diepte en breedte van de zitting betreft de volgende minimumafmetingen hebben:

— diepte van de zitting: 300 mm,

— breedte van de zitting: 400 mm.

Deze bepaling is alleen van toepassing indien de voorgeschreven waarden voor diepte en breedte van de zitting, namelijk respectievelijk 400 ± 50 mm en minimaal 450 mm, om redenen in verband met de constructie van de trekker niet kunnen worden aangehouden.

4. Voor elke verleende of geweigerde goedkeuring of uitbreiding van goedkeuring wordt bij het EEG-goedkeuringsformulier een formulier gevoegd waarvan het model in bijlage V voorkomt.

▼B

BIJLAGE V

BIJLAGE BIJ HET EEG-GOEDKEURINGSFORMULIER VOOR EEN TREKKERTYPE WAT BETREFT DE BESTUURDERSZITPLAATS

(Artikel 4, lid 2, en artikel 10 van Richtlijn 74/150/EEG van de Raad van 4 maart 1974 inzake de onderlinge aanpassing van de wetgevingen van de Lid-Staten betreffende de goedkeuring van landbouw- of bosbouwtrekkers op wielen)

Naam van de bevoegde officiële instantie

EEG-goedkeuringsnummer .....

..... uitbreiding (1)

1. Fabrieks- of handelsmerk van de trekker .....

   .....

2. Type trekker .....

3. Naam en adres van de fabrikant van de trekker .....

   .....

   .....

4. Indien van toepassing, naam en adres van de gemachtigde .....

   .....

5. Fabrieks- of handelsmerk van de bestuurderszitplaats en onderdeelgoedkeuringsnummer .....

   .....

6. Uitbreiding van de EEG-goedkeuring tot het volgende type trekker .....

   .....

7. Trekker aangeboden ter EEG-goedkeuring op .....

8. Technische dienst die verantwoordelijk is voor EEG-goedkeuringscontrole op conformiteit .....

9. Datum van het rapport van die dienst .....

10. Nummer van het rapport van die dienst .....

11. De EEG-goedkeuring met betrekking tot de bestuurderszitplaats is toegestaan/geweigerd (2)

12. De uitbreiding van de EEG-goedkeuring met betrekking tot de bestuurderszitplaats is toegestaan/geweigerd (2)

13. Plaats .....

14. Datum .....

15. Handtekening .....

(1) Geef aan, in voorkomend geval, of dit de eerste, tweede, enz. uitbreiding van de oorspronkelijke EEG-goedkeuring is.
(2) Doorhalen wat niet van toepassing is.