Το έγγραφο αυτό συνιστά βοήθημα τεκμηρίωσης και δεν δεσμεύει τα κοινοτικά όργανα

►**B**

ΟΔΗΓΙΑ ΤΟΥ ΣΥΜΒΟΥΛΙΟΥ

της 25ης Ιουλίου 1978

περί προσεγγίσεως των νομοθεσιών των Κρατών Μελών των αναφερομένων στο κάθισμα του οδηγού των γεωργικών ή δασικών ελκυστήρων με τροχούς

(78/764/ΕΟΚ)

(ΕΕ L 255 της 18.9.1978, σ. 1)

Τροποποιείται από:

		Επίσημη Εφημερίδα		
		αριθ.	σελίδα	ημερομηνία
►**A1**	Πράξη προσχώρησης της Ελλάδας	L 291	17	19.11.1979

▼B

ΟΔΗΓΙΑ ΤΟΥ ΣΥΜΒΟΥΛΙΟΥ

της 25ης Ιουλίου 1978

περί προσεγγίσεως των νομοθεσιών των Κρατών Μελών των αναφερομένων στο κάθισμα του οδηγού των γεωργικών ή δασικών ελκυστήρων με τροχούς

(78/764/ΕΟΚ)

ΤΟ ΣΥΜΒΟΥΛΙΟ ΤΩΝ ΕΥΡΩΠΑΪΚΩΝ ΚΟΙΝΟΤΗΤΩΝ,

Έχοντας υπόψη:

τη συνθήκη περί ιδρύσεως της Ευρωπαϊκής Οικονομικής Κοινότητος και ιδίως το άρθρο 100,

την πρόταση της Επιτροπής,

τη γνώμη της Συνελεύσεως [1],

τη γνώμη της Οικονομικής και Κοινωνικής Επιτροπής [2],

Εκτιμώντας:

ότι οι τεχνικές προδιαγραφές των εθνικών νομοθεσιών, τις οποίες πρέπει να πληρούν οι ελκυστήρες αφορούν, μεταξύ άλλων, το κάθισμα του οδηγού·

ότι οι προδιαγραφές αυτές διαφέρουν από το ένα Κράτος Μέλος στο άλλο και ως εκ τούτου είναι ανάγκη να θεσπισθούν οι ίδιες προδιαγραφές από όλα τα Κράτη Μέλη είτε συμπληρωματικά, είτε σε αντικατάσταση των υφισταμένων ρυθμίσεων ιδίως για να καταστεί δυνατή η εφαρμογή για κάθε τύπο ελκυστήρα της διαδικασίας εγκρίσεως ΕΟΚ που αποτελεί το αντικείμενο της οδηγίας 74/150/ΕΟΚ του Συμβουλίου της 4ης Μαρτίου 1974 περί προσεγγίσεως των νομοθεσιών των Κρατών Μελών των αναφερομένων στην έγκριση των γεωργικών ή δασικών ελκυστήρων [3] με τροχούς·

ότι ένας κανονισμός που αναφέρεται στα καθίσματα του οδηγού περιέχει προδιαγραφές αφορώσες όχι μόνο στην εγκατάστασή τους επί των ελκυστήρων, αλλ' επίσης στην κατασκευή των καθισμάτων αυτών· ότι, με μια εναρμονισμένη διαδικασία επικυρώσεως, κάθε Κράτους Μέλος είναι σε θέση να διαπιστώνει την τήρηση των κοινών προδιαγραφών κατασκευής και δοκιμών και να ενημερώνει τα άλλα Κράτη Μέλη για την διαπίστωση με αποστολή ενός αντιγράφου του δελτίου επικυρώσεως που συνετάχθη για κάθε τύπο καθίσματος οδηγού· ότι η εναπόθεση ενός σήματος επικυρώσεως ΕΟΚ επί όλων των καθισμάτων οδηγού που έχουν κατασκευασθεί σύμφωνα προς τον επικυρωμένο τύπο που καθιστά περιττό ένα τεχνικό έλεγχο των καθισμάτων αυτών στα άλλα Κράτη Μέλη,

ΕΞΕΔΩΣΕ ΤΗΝ ΠΑΡΟΥΣΑ ΟΔΗΓΙΑ:

Άρθρο 1

1. Κάθε Κράτος Μέλος επικυρώνει κάθε τύπο καθίσματος οδηγού σύμφωνο προς τις προδιαγραφές κατασκευής και δοκιμών που προβλέπονται στα παραρτήματα 1 και 2.

2. Το Κράτος Μέλος που προέβη στην επικύρωση ΕΟΚ λαμβάνει τα απαραίτητα μέτρα που είναι αναγκαία για να εποπτεύει, όσο αυτό είναι απαραίτητο, την πιστότητα της κατασκευής προς τον επικυρωμένο τύπο, εν ανάγκη σε συνεργασία με τις αρμόδιες αρχές των άλλων Κρατών Μελών. Η εποπτεία αυτή περιορίζεται σε δειγματοληψίες.

---

(1) ΕΕ αριθ. Α 299 της 12.12.1977, σ. 61.
(2) ΕΕ αριθ. Α 84 της 8.4.1978, σ. 11.
(3) ΕΕ αριθ. Ν 84 της 28.3.1974, σ. 10.

▼B

Άρθρο 2

Τα Κράτη Μέλη λαμβάνουν όλα τα αναγκαία μέτρα εντολοδόχο του ένα σήμα επικυρώσεως ΕΟΚ σύμφωνο με το υπόδειγμα που παρουσιάζεται στο παράρτημα II σημείο 3.5 για κάθε τύπο καθίσματος του οδηγού που επικυρώνουν βάσει του άρθρου 1.

Τα Κράτη Μάλη λαμβάνουν όλα τα αναγκαία μέτρα για να εμποδίσουν τη χρήση σημάτων που δύνανται να προκαλέσουν συγχύσεις μεταξύ άλλων διατάξεων και των καθισμάτων του οδηγού, των οποίων ο τύπος έχει επικυρωθεί βάσει του άρθρου 1.

Άρθρο 3

1. Τα Κράτη Μέλη δεν δύνανται να απαγορεύσουν τη διάθεση στην αγορά των καθισμάτων του οδηγού για λόγους που αφορούν στην κατασκευή τους εφ' όσον αυτά φέρουν το σήμα επικυρώσεως ΕΟΚ και τα οποία, κατά τρόπο συστηματικό, δεν είναι σύμφωνα προς τον επικυρωμένο τύπο.

Το κράτος αυτό πληροφορεί τα άλλα Κράτη Μέλη και την Επιτροπή περί των ληφθέντων μέτρων, καθορίζοντας τους λόγους της αποφάσεώς του.

Άρθρο 4

Οι αρμόδιες αρχές κάθε Κράτους Μέλους αποστέλλουν σ' αυτές των άλλων Κρατών Μελών, εντός προθεσμίας ενός μηνός, αντίγραφο των δελτίων επικυρώσεως, των οποίων το υπόδειγμα παρουσιάζεται στο παράρτημα III, που συμπληρώνονται για κάθε τύπο καθίσματος του οδηγού που επικυρώνουν ή αρνούνται να επικυρώσουν.

Άρθρο 5

1. Αν το Κράτος Μέλος, το οποίο προέβη στην επικύρωση ΕΟΚ, διαπιστώνει ότι πολλά καθίσματα οδηγού που φέρουν το αυτό σήμα επικυρώσεως ΕΟΚ δεν είναι σύμφωνα προ τον επικυρωμένο τύπο, λαμβάνει τα απαραίτητα μέτρα για να εξασφαλισθεί η πιστότης της κατασκευής προς τον επικυρωμένο τύπο. Οι αρμόδιες αρχές του κράτους αυτού πληροφορούν αυτές των άλλων Κρατών Μελών επί των ληφθέντων μέτρων τα οποία δύνανται να επεκταθούν, όταν πρόκειται περί μη πιστότητος σοβαρής και επαναλαμβανομένης, μέχρις ανακλήσεως της επικυρώσεως ΕΟΚ. Οι αυτές αρχές λαμβάνουν τα ίδια μέτρα αν πληροφορηθούν από τις αρμόδιες αρχές ενός άλλου Κράτους Μέλους την ύπαρξη ενός τέτοιου ελαττώματος πιστότητος.

2. Οι αρμόδιες αρχές των Κρατών Μελών ενημερώνονται αμοιβαίως εντός προθεσμίας ενός μηνός, για την ανάκληση μιας χορηγηθείσης επικυρώσεως ΕΟΚ, καθώς επίσης και για τους λόγους που δικαιολογούν το μέτρο αυτό.

Άρθρο 6

Κάθε απόφαση που επιφέρει άρνηση ή ανάκληση επικυρώσεως ή απαγόρευση διαθέσεως στην αγορά ή χρήσεως, ληφθείσα βάσει των διατάξεων που θεσπίσθηκαν σε εκτέλεση της παρούσης οδηγίας, αιτιολογείται επακριβώς. Κοινοποιείται στο ενδιαφερόμενο με την υπόδειξη των ενδίκων μέσων που προβλέπονται από την ισχύουσα νομοθεσία στα Κράτη Μέλη και των προθεσμιών εντός των οποίων αυτά τα ένδικα μέσα δύνανται να ασκηθούν.

Άρθρο 7

Τα Κράτη Μέλη δεν δύνανται να αρνηθούν την έγκριση ΕΟΚ ούτε την έγκριση από εθνικής πλευράς ενός ελκυστήρα για λόγους που αφορούν στο κάθισμα οδηγού αν το κάθισμα αυτό φέρει το σήμα επικυρώσεως ΕΟΚ και αν είναι εγκατεστημένο σύμφωνα με τις προδιαγραφές του παραρτήματος IV.

▼B

Άρθρο 8

Τα Κράτη Μέλη δεν δύνανται να αρνηθούν ή να απαγορεύσουν την πώληση, την καταχώρηση στα μητρώα, τη θέση σε κυκλοφορία ή τη χρήση ελκυστήρων για λόγους που αφορούν στο κάθισμα οδηγού αν το κάθισμα αυτό φέρει το σήμα επικυρώσεως ΕΟΚ και αν είναι εγκατεστημένο σύμφωνα με τις προδιαγραφές του παραρτήματος IV.

Άρθρο 9

1. Κατά την έννοια της παρούσης οδηγίας, ως γεωργικός ή δασικός ελκυστήρας νοείται κάθε όχημα με κινητήρα, με τροχούς ή ερπύστριες, έχον τουλάχιστον δύο άξονες, του οποίου η λειτουργία έγκειται βασικά στην ισχύ έλξεώς του και το οποίο είναι ειδικά σχεδιασμένο για να σύρει, σπρώχνει, φέρει ή θέτει σε κίνηση ορισμένα εργαλεία, μηχανές ή ρυμουλκούμενα προοριζόμενα για χρήση στην γεωργική ή δασική εκμετάλλευση. Είναι δυνατό να διαρρυθμισθεί για να μεταφέρει φορτίο και συνοδούς.

2. Η παρούσα οδηγία δεν εφαρμόζεται παρά μόνο στους ελκυστήρες οι οποίοι καθορίζονται στην παράγραφο 1, που χρησιμοποιούν ελαστικά, έχουν δύο άξονες και μια εκ κατασκευής μεγίστη ταχύτητα μεταξύ 6 και 25 km/h.

Άρθρο 10

Οι τροποποιήσεις που είναι αναγκαίες για να προσαρμοσθούν στην τεχνική πρόοδο οι διατάξεις των παραρτημάτων της παρούσης οδηγίας εκδίδονται σύμφωνα με την προβλεπομένη στο άρθρο 13 της οδηγίας 74/150/ΕΟΚ διαδικασία.

Άρθρο 11

1. Τα Κράτη Μέλη θέτουν σε ισχύ τις αναγκαίες διατάξεις για να συμμορφωθούν με την παρούσα οδηγία εντός προθεσμίας δεκαοκτώ μηνών από της κοινοποιήσεώς της και ενημερώνουν περί αυτού αμέσως την Επιτροπή.

2. Τα Κράτη Μέλη μεριμνούν για την ανακοίνωση στην Επιτροπή του κειμένου των ουσιωδών διατάξεων εσωτερικού δικαίου που θεσπίζουν στον τομέα που διέπεται από την παρούσα οδηγία.

Άρθρο 12

Η παρούσα οδηγία απευθύνεται στα Κράτη Μέλη.

▼B

ΠΑΡΑΡΤΗΜΑ Ι

ΟΡΙΣΜΟΙ

1. **Κάθισμα του οδηγού**

Ως «κάθισμα του οδηγού» νοείται το κάθισμα που προσφέρει θέση σε ένα μόνο πρόσωπο και που προορίζεται για τον οδηγό όταν αυτός οδηγεί τον ελκυστήρα.

2. **Οριζόντιο τμήμα καθίσματος**

Ως «οριζόντιο τμήμα του καθίσματος» νοείται η σχεδόν οριζόντια επιφάνεια του καθίσματος η οποία επιτρέπει στον οδηγό να λάβει καθήμενη στάση.

3. **Ερεισίνωτο του καθίσματος**

Ως «ερεισίνωτο του καθίσματος» νοείται η σχεδόν κατακόρυφη επιφάνεια του καθίσματος η οποία χρησιμεύει ως υποστήριγμα για την πλάτη του οδηγού.

4. **Πλευρικά υποστηρίγματα του καθίσματος**

Ως «πλευρικά υποστηρίγματα του καθίσματος» νοούνται οι διατάξεις ή μορφές του οριζοντίου τμήματος που απομακρύνουν τον κίνδυνο πλευρικής ολισθήσεως του οδηγού.

4.1. **Υπαγκώνια του καθίσματος**

Ως «υπαγκώνια του καθίσματος» νοούνται οι διατάξεις υποστηρίξεως των βραχιόνων του καθημένου οδηγού, οι οποίες ευρίσκονται στις δύο πλευρές του καθίσματος.

5. **Σημείο αναφοράς του καθίσματος(S)**

Ως «σημείο αναφοράς του καθίσματος (S)» νοείται σημείο που κείται στο διάμηκες στο μέσο του καθίσματος επίπεδο και το οποίο είναι σημείο τομής του εφαπτομενικού επιπέδου στο κάτω τμήμα του παραγεμισμένου ερεισινώτου και ενός οριζοντίου επίπεδου. Αυτό το οριζόντιο επίπεδο τέμνει την κατώτερη επιφάνεια της σανίδας του οριζοντίου τμήματος του καθίσματος σε απόσταση 150 mm έμπροσθεν του σημείου αναφοράς του καθίσματος (S) (βλέπε συμπληρωματικό παράρτημα 1 του παραρτήματος ΙΙ).

6. **Βάθος του οριζοντίου τμήματος του καθίσματος**

Ως «βάθος του οριζοντίου τμήματος του καθίσματος «νοείται η οριζόντια απόσταση μεταξύ του σημείου αναφοράς του καθίσματος (S) και του εμπροσθίου άκρου του οριζοντίου τμήματος του καθίσματος.

7. **Πλάτος του οριζοντίου τμήματος του καθίσματος**

Ως «πλάτος του οριζοντίου τμήματος του καθίσματος» νοείται η οριζόντια απόσταση μεταξύ των εξωτερικών άκρων του οριζοντίου τμήματος του καθίσματος, μετρουμένη εντός ενός επιπέδου καθέτου προς το δια του μέσου του καθίσματος διερχομένου επιπέδου.

8. **Πεδίο ρυθμίσεως φορτίσεως**

Ως «πεδίο ρυθμίσεως φορτίσεως» νοείται το κείμενο πεδίο μεταξύ δύο φορτίσεων που αντιστοιχούν στις μέσες θέσεις των χαρακτηριστικών καμπυλών του συστήματος αναρτήσεως που λαμβάνονται για τον βαρύτερο και για τον ελαφρότερο οδηγό.

9. **Διαδρομή του συστήματος αναρτήσεως**

Ως «διαδρομή του συστήματος αναρτήσεως» νοείται η απόσταση μεταξύ της υψηλότερης και της χαμηλότερης θέσεως του συστήματος αυτού.

▼B

10. **Παλμική κίνηση**

Ως «παλμική κίνηση» νοείται η κίνηση προς τα άνω και προς τα κάτω.

11. **Επιτάχυνση της παλμικής κινήσεως (a)**

Ως «επιτάχυνση της παλμικής κινήσεως (a)» νοείται η δεύτερη παράγωγος του πλάτους της παλμικής κινήσεως ως προς το χρόνο.

12. **Ενεργός τιμή της επιταχύνσεως($a_{εν}$)**

Ως «ενεργός τιμή της επιταχύνσεως ($a_{εν}$)» νοείται η τετραγωνική ρίζα της χρονικής μέσης τιμής του τετραγώνου των επιταχύνσεων.

13. **Πυκνότητα φασματικής ισχύος (Φ)**

Ως «πυκνότητα φασματικής ισχύος (Φ)» νοείται το επιτυγχανόμενο πηλίκο δια της διαιρέσεως του τετραγώνου της ενεργού τιμής της επιταχύνσεως ($a_{εν}$), μετρουμένης δια τριτογενών φίλτρων δια του εύρους ζώνης των φίλτρων αυτών.

14. **Ισοσταθμισμένη παλμική επιτάχυνση (a_w)**

Ως «ισοσταθμισμένη παλμική επιτάχυνση (a_w)» νοείται η ισοσταθμισμένη παλμική επιτάχυνση που μετράται δι' ενός φίλτρου ισοσταθμίσεως συμφώνου προς τις προδιαγραφές του σημείου 2.5.3.3.5.2. του παραρτήματος II.

15. **Ολική μεταδοτικότητα**

Ως «ολική μεταδοτικότητα» νοείται ο λόγος μεταξύ της ισοσταθμισμένης παλμικής επιταχύνσεως, μετρουμένης επί του καθίσματος του οδηγού, και αυτής που μετράται επί του ελκυστήρος σύμφωνα με το σημείο 2.5.3.3.2. του παραρτήματος II.

16. **Τάξη ταλαντώσεων**

Ως «τάξη ταλαντώσεων» νοείται η τάξη ή η ομάδα ελκυστήρων που παρουσιάζουν τα ίδια χαρακτηριστικά ταλαντώσεων.

17. **Ελκυστήρας κατηγορίας Α**

Ως «ελκυστήρας κατηγορίας Α» νοείται ο ελκυστήρας του οποίου η παλμική συμπεριφορά δύναται να ενσωματωθεί σε μια δεδομένη τάξη ταλαντώσεων, ανάλογα με τα ομοιογενή χαρακτηριστικά κατασκευής του ελκυστήρος.

17.1. Τα χαρακτηριστικά των ελκυστήρων αυτών είναι τα ακόλουθα:

Αριθμός αξόνων: δύο

Κατανομή της φορτίσεως:

— εμπρόσθιος άξονας: 30-45% του βάρους του ελκυστήρος χωρίς φορτίο,

— οπίσθιος άξονας: 70-55% του βάρους του ελκυστήρος χωρίς φορτίο.

Ελαστικά: πλέον μικροί έμπροσθεν παρά όπισθεν (λόγος των ακτίνων $\leq$ 4/5).

Εύρος μεταξύ των ιχνών τροχών: ελάχιστο ρυθμιζόμενο εύρος μεταξύ των ιχνών τροχών ανώτερο των 1 150 mm.

Ανάρτηση: οπίσθιος άξονας άνευ αναρτήσεως.

Οριζόντια κατάσταση του καθίσματος: μεταξύ του οπισθίου άξονα και του κέντρου βάρους του ελκυστήρος.

17.2 Οι ελκυστήρες κατηγορίας Α κατανέμονται σε δύο τάξεις:

Τάξη I: οι ελκυστήρες μάζας χωρίς φορτίο από 1 400 μέχρι 3 600 kg.

Τάξη II: οι ελκυστήρες μάζας χωρίς φορτίο πλέον των 3 600 μέχρι 5 000 kg.

18. **Ελκυστήρας αναφοράς**

Ως «ελκυστήρας αναφοράς» νοείται ένας ελκυστήρας που παρουσιάζει ειδικές ταλαντώσεις που επιτρέπουν την επίτευξη των τιμών αναφοράς για τη δοκιμή επί πάγκου δοκιμής ενός καθίσματος

▼B

προοριζομένου για ελκυστήρες μιας δεδομένης τάξεως ταλαντώσεως.

18.1. Η πυκνότητα φασματικής ισχύος της επιταχύνσεως της κατακόρυφης παλμικής κινήσεως στο σημείο στερεώσεως του καθίσματος του οδηγού του ελκυστήρος αναφοράς πρέπει να πληροί τις συνθήκες των συμπληρωματικών παραρτημάτων 9 και 10 του παραρτήματος II.

18.2. Με την επιφύλαξη ότι πληρούται η προβλεπόμενη στο σημείο 18.1 συνθήκη, ο ελκυστήρας αναφοράς πρέπει να ανταποκρίνεται στις αναγραφόμενες στον ακόλουθο πίνακα απαιτήσεις:

	Τάξη I	Τάξη II	Ανοχές (1)
Μάζα χωρίς φορτίο, σε kg	3 040	4 750	± 5%
— επί του εμπροσθίου άξονος, σε kg	1 300	1 830	± 5%
— επί του οπισθίου άξονος, σε kg	1 740	2 920	± 5%
Εμπρόσθια ελαστικά	7,50—18	12,4/11—28	
Οπίσθια ελαστικά	16,9/14—34	16,9/14—38	
Πίεση των εμπροσθίων ελαστικών σε bar (2)	2,0	1,5	+ 0,1 bar
Πίεση των οπισθίων ελαστικών σε bar	1,1	1,3	+ 0,1 bar
Απόσταση μεταξύ δύο αξόνων, σε mm	2 125	2 590	± 10%

(1) Δεν πρέπει να υπάρχει υπέρβαση των ανοχών παρά μόνο όταν είναι απαραίτητο να πληρούται η συνθήκη του σημείου 18.1

(2) Οι τιμές αυτές εφαρμόζονται στα ελαστικά με διαγωνίους ίνες. Σε περίπτωση χρήσεως ελαστικών ακτινωτών ινών (radial) η πίεση πρέπει να αυξηθεί κατά 15%.

19. **Ελκυστήρας κατηγορίας B**

Ως «ελκυστήρας κατηγορίας B» νοείται ο ελκυστήρας του οποίου η παλμική συμπεριφορά δεν επιτρέπει την ενσωμάτωσή του σε μια τάξη της κατηγορίας A.

20. **Καθίσματα του αυτού τύπου**

Ως «καθίσματα του αυτού τύπου» νοούνται τα καθίσματα που δεν παρουσιάζουν μεταξύ τους ουσιώδεις διαφορές. Τα μόνα σημεία στα οποία δύνανται να υπάρχουν διαφορές είναι τα ακόλουθα:

20.1. διαστάσεις·

20.2. θέση και κλίση του ερεισινώτου·

20.3. κλίση του οριζοντίου τμήματος·

20.4. κατά μήκος και κατακόρυφος ρύθμιση.

▼B

ΠΑΡΑΡΤΗΜΑ II

ΣΧΕΤΙΚΕΣ ΜΕ ΤΗΝ ΚΑΤΑΣΚΕΥΗ ΚΑΙ ΤΙΣ ΔΟΚΙΜΕΣ ΠΡΟΔΙΑΓΡΑΦΕΣ — ΣΥΝΘΗΚΕΣ ΕΠΙΚΥΡΩΣΕΩΣ ΕΟΚ ΚΑΙ ΣΗΜΑΝΣΗ

1. ΓΕΝΙΚΕΣ ΠΡΟΔΙΑΓΡΑΦΕΣ

1.1. Το κάθισμα πρέπει να κατασκευασθεί κατά τρόπο ώστε να εξασφαλίζει στον οδηγό μια άνετη θέση για την οδήγηση και τον έλεγχο του ελκυστήρα και κατά τρόπο ώστε να προφυλάσσει όσον είναι δυνατό, την υγεία και την ασφάλεια του οδηγού.

1.2. Το κάθισμα πρέπει να είναι ρυθμιζόμενο κατά μήκος και καθ' ύψος χωρίς τη βοήθεια ενός εργαλείου.

1.3. Το κάθισμα πρέπει να έχει κατασκευασθεί κατά τρόπο ώστε να περιορίζει τους κραδασμούς και τις δονήσεις. Προς τον σκοπό αυτό, πρέπει να είναι καλά ανηρτημένο, οι ταλαντώσεις του πρέπει να αποσβένυνται και πρέπει να εξασφαλίζεται ένα υποστήριγμα της πλάτης και ένα επαρκές πλευρικό υποστήριγμα.

Το πλευρικό υποστήριγμα θεωρείται σαν επαρκές όταν το κάθισμα έχει κατασκευασθεί κατά τρόπο ώστε να αποφεύγεται η ολίσθηση του σώματος του καθημένου οδηγού.

1.3.1. Το κάθισμα πρέπει να είναι δυνατό να προσαρμόζεται για πρόσωπα διαφορετικού βάρους. Αν, για την τήρηση της προδιαγραφής αυτής, είναι απαραίτητο να προβλέπεται μια ρύθμιση, η ρύθμιση αυτή πρέπει να είναι δυνατό να πραγματοποιείται χωρίς τη βοήθεια ενός εργαλείου.

1.4. Το οριζόντιο τμήμα, το ερεισίνωτο, τα πλευρικά υποστηρίγματα και αν υφίστανται, τα κινητά, αναδιπλούμενα ή στερεά υπαγκώνια πρέπει να φέρουν επενδυτική πλήρωση.

1.5. Το σημείο αναφοράς του καθίσματος (S) πρέπει να προσδιορισθεί σύμφωνα με τις αναφερόμενες στο συμπληρωματικό παράρτημα 1 του παραρτήματος II διατάξεις.

1.6. Εκτός αν υπάρχουν αντίθετες διατάξεις, οι μετρήσεις και ανοχές πρέπει να τηρούν τις ακόλουθες διατάξεις:

1.6.1. οι υποδεικνυόμενες μετρήσεις πρέπει να εκφράζονται σε ακέραιες μονάδες μετρήσεως και ενδεχομένως στρογγυλευμένες στην πλησιέστερη μονάδα μετρήσεως·

1.6.2. για την πραγματοποίηση των μετρήσεων, τα χρησιμοποιούμενα όργανα πρέπει να επιτρέπουν την στρογγύλευση της τιμής μετρήσεως στην πλησιέστερη ακέραια τιμή. Τα εκλεγέντα όργανα πρέπει να επιτρέπουν την πραγματοποίηση των μετρήσεων με τις ακόλουθες ανοχές:

— για τις μετρήσεις μήκους: ± 0,5%

— για τις μετρήσεις γωνιών: ± 1%,

— για τη μέτρηση της μάζας του ελκυστήρος: ± 20 kg,

— για το σύνολο της πιέσεως των ελαστικών: + 0,1 bar·

1.6.3. για το σύνολο των δεδομένων των σχετικών προς τις διαστάσεις μια ανοχή ± 5% είναι αποδεκτή.

1.7. Το κάθισμα πρέπει να υποβληθεί με την υποδεικνυομένη κατωτέρω σειρά στις ακόλουθες δοκιμές που πρέπει να εκτελεσθούν επί του αυτού καθίσματος:

1.7.1. δοκιμή για τον προσδιορισμό των χαρακτηριστικών του συστήματος αναρτήσεως και του πεδίου ρυθμίσεως συναρτήσει της μάζας του οδηγού·

1.7.2. δοκιμή για τον προσδιορισμό της πλευρικής σταθερότητος·

1.7.3. δοκιμή για τον προσδιορισμό της κατακορύφου παλμικής κινήσεως.

1.8. Αν το κάθισμα έχει κατασκευασθεί κατά τέτοιο τρόπο ώστε να δύναται ναπεριστρέφεται περί έναν κατακόρυφο άξονα, οι δοκιμές πραγματοποιούνται επί του καθίσματος που είναι προσανατολισμένο προς τα εμπρός και ασφαλισμένο σε θέση

▼B

παράλληλη προς το διάμηκες στο μέσο του ελκυστήρα επίπεδο.

1.9. Το κάθισμα που υπόκειται στις προαναφερθείσες δοκιμές, όσον αφορά στην κατασκευή του και στον εξοπλισμό του, πρέπει να παρουσιάζει τα ίδια χαρακτηριστικά με τα καθίσματα σειράς.

1.10. Προ της εκτελέσεως των δοκιμών, το κάθισμα πρέπει να έχει ρονταρισθεί από τον κατασκευαστή.

1.11. Το εργαστήριο συντάσσει ένα πρωτόκολλο δοκιμής που βεβαιώνει ότι το κάθισμα υπεβλήθη σε όλες τις προβλεπόμενες δοκιμές χωρίς να υποστεί βλάβη και που αναφέρει τα λεπτομερή παλμικά χαρακτηριστικά του καθίσματος αυτού.

1.12. Τα δοκιμαζόμενα καθίσματα για τους ελκυστήρες της τάξεως I αρμόζουν μόνο στους ελκυστήρες της τάξεως αυτής, ενώ τα δοκιμαζόμενα καθίσματα για τους ελκυστήρες της τάξεως II αρμόζουν για τους ελκυστήρες των τάξεων I και II.

2. ΕΙΔΙΚΕΣ ΠΡΟΔΙΑΓΡΑΦΕΣ

2.1. **Διαστάσεις του οριζοντίου τμήματος**

2.1.1. Το βάθος του οριζοντίου τμήματος, μετρούμενο σε απόσταση 150 mm παραλλήλως προς το διάμηκες στο μέσο του καθίσματος επιπέδου, πρέπει να είναι 400 ± 50 mm (βλέπε εικόνα κατωτέρω).

2.1.2. Το πλάτος του οριζοντίου τμήματος, μετρούμενο εντός ενός επιπέδου καθέτου προς το διάμεσο επίπεδο του καθίσματος σε απόσταση 150 mm έμπροσθεν του σημείου αναφοράς του καθίσματος (S) και σε απόσταση 80 mm το πολύ υπεράνω του αυτού σημείου, πρέπει να είναι τουλάχιστον 450 mm (βλέπε εικόνα κατωτέρω).

2.1.3. Το βάθος και το πλάτος του οριζοντίου τμήματος των καθισμάτων που προορίζονται για τους ελκυστήρες των οποίων το ελάχιστο εύρος μεταξύ των ιχνών των οπισθίων τροχών είναι ≤ 1 150 mm δύνανται να μειωθούν μέχρι τα 300 mm για το βάθος και μέχρι τα 400 mm για το πλάτος αν η κατασκευή του ελκυστήρα δεν επιτρέπει την τήρηση των προδιαγραφών των σημείων 2.1.1 και 2.1.2.

2.2. **Θέση και κλίση του ερεισινώτου**

2.2.1. Το ανώτερο άκρο του ερεισινώτου του καθίσματος πρέπει να κείται σε απόσταση 260 mm τουλάχιστο υπεράνω του σημείου αναφοράς του καθίσματος (S) (βλέπε εικόνα κατωτέρω).

2.2.2. Η κλίση του ερεισινώτου του καθίσματος πρέπει να είναι 10º ± 5º (βλέπε εικόνα κατωτέρω).

2.3. **Κλίση του οριζοντίου τμήματος του καθίσματος**

2.3.1. Η κλίση προς τα όπισθεν (βλέπε γωνία α: στην κατωτέρω εικόνα) της επιφανείας του φορτισμένου καθίσματος, μετρουμένη με τη διάταξη φορτίσεως σύμφωνα προς το συμπληρωματικό παράρτημα 1, πρέπει να είναι 3º ως 12º σε σχέση προς την οριζόντιο.

2.4. **Ρύθμιση του καθίσματος** (βλέπε εικόνα κατωτέρω)

2.4.1. Το κάθισμα πρέπει να είναι ρυθμιζόμενο κατά μήκος κατά μια ελάχιστη απόσταση:

— 150 mm όσον αφορά στους ελκυστήρες των οποίων το ελάχιστο εύρος μεταξύ των ιχνών των οπισθίων τροχών είναι >1 150 mm,

— 60 mm όσον αφορά στους ελκυστήρες των οποίων το ελάχιστο εύρος μεταξύ των ιχνών των οπισθίων τροχών είναι ≤ 1 150 mm.

2.4.2. Το κάθισμα πρέπει να είναι ρυθμιζόμενο καθ' ύψος κατά μια ελάχιστη απόσταση:

— 60 mm για τους ελκυστήρες των οποίων το ελάχιστο εύρος μεταξύ των ιχνών των οπισθίων τροχών είναι >1 150 mm,

▼B

— 30 mm για τους ελκυστήρες των οποίων το ελάχιστο εύρος μεταξύ των ιχνών των οπισθίων τροχών είναι ≤1 150 mm.

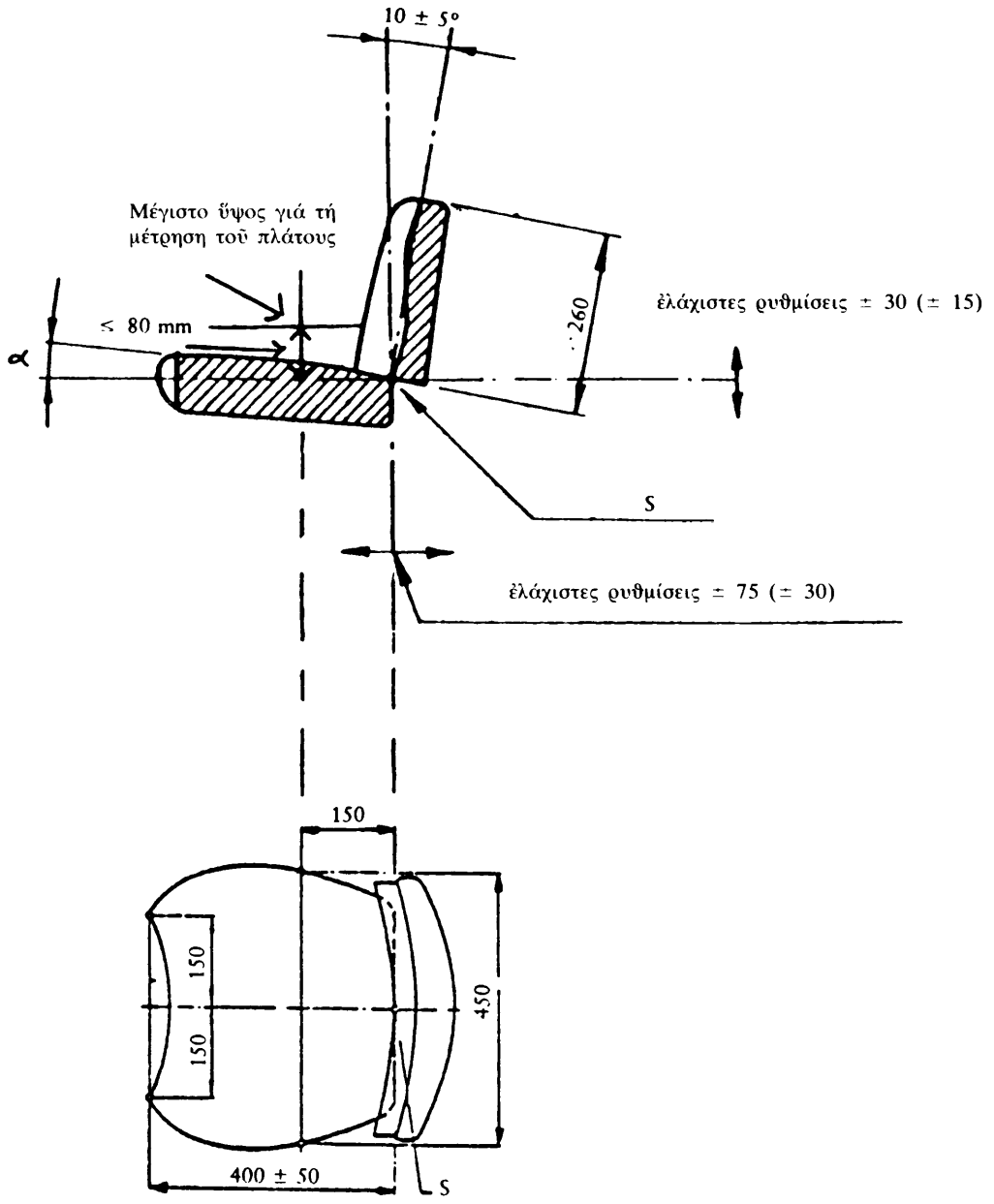

(Διαστάσεις σέ χιλιοστόμετρα)

2.5. **Δοκιμές του καθίσματος**

2.5.1. *Δοκιμή για τον προσδιορισμό των χαρακτηριστικών του συστήματος αναρτήσεως και του πεδίου ρυθμίσεως συναρτήσει της μάζας του οδηγού*

2.5.1.1. Τα χαρακτηριστικά του συστήματος αναρτήσεως προσδιορίζονται με μια στατική δοκιμή. Η δοκιμή αυτή πρέπει να πραγματοποιηθεί με μια ρύθμιση του καθίσματος για ένα οδηγό μάζας 50 kg και για ένα οδηγό μάζας 120 kg.

Τα όρια του πεδίου ρυθμίσεως του καθίσματος συναρτήσει της μάζας του οδηγού υπολογίζονται σύμφωνα με τα χαρακτηριστικά του συστήματος αναρτήσεως.

2.5.1.2. Το κάθισμα τοποθετείται επί ενός πάγκου δοκιμής ή επί ενός ελκυστήρος και εφαρμόζεται μια φόρτιση, είτε απ' ευθείας είτε με τη βοήθεια μιας ειδικής διατάξεως, κατά τέτοιο τρόπο ώστε η φόρτιση αυτή να μη διαφέρει πλέον των 5N της ονομαστικής τιμής φορτίσεως. Ο καταβιβασμός του συστήματος

▼B

αναρτήσεως πρέπει να μετρηθεί με ακρίβεια ± 1 mm τουλάχιστον. Η φόρτιση πρέπει να εφαρμοσθεί σύμφωνα προς την προβλεπομένη στο συμπληρωματικό παράρτημα 1 σημείο 3 του παρόντος παραρτήματος μέθοδο.

2.5.1.3. Μια πλήρης χαρακτηριστική καμπύλη της παραμορφώσεως του συστήματος αναρτήσεως πρέπει να χαραχθεί από του σημείου μηδενικής φορτίσεως μέχρι του σημείου μεγίστης φορτίσεως και αντιστρόφως από του σημείου μεγίστης φορτίσεως μέχρι του σημείου μηδενικής φορτίσεως. Οι κλιμακώσεις φορτίσεως για τις οποίες πρέπει να μετρηθεί η καταβίβαση του συστήματος αναρτήσεως δεν πρέπει να είναι μεγαλύτερες των 100 N. Πρέπει να ληφθούν τουλάχιστο οκτώ σημεία μετρήσεως από περίπου παρομοίους καταβιβάσεις της αναρτήσεως του καθίσματος. Ως μεγίστη φόρτιση, αρμόζει να ορισθεί, είτε το όριο για το οποίο καμμία νέα καταβίβαση του συστήματος αναρτήσεως δεν δύναται να πραγματοποιηθεί, είτε η φόρτιση των 1 500 N. Μετά την τοποθέτηση και την αφαίρεση της φορτίσεως, η κατακόρυφη καταβίβαση του συστήματος αναρτήσεως πρέπει να μετρηθεί σε απόσταση 200 mm έμπροσθεν του σημείου αναφοράς του καθίσματος (S). Μετά την τοποθέτηση και την αφαίρεση της φορτίσεως, αρμόζει να αναμένουμε ώστε το κάθισμα να καταλάβει τη θέση ηρεμίας του.

2.5.1.4. Στην περίπτωση ενός καθίσματος χωρίς σταθερά όρια ρυθμίσεως του βάρους, η ρύθμιση πραγματοποιείται κατά τέτοιο τρόπο ώστε:

2.5.1.4.1. για τους πλέον ελαφρούς οδηγούς, το κάθισμα επανέρχεται στο υψηλότερο σημείο της διαδρομής του συστήματος αναρτήσεως όταν αφαιρείται η φόρτιση, και

2.5.1.4.2. για τους πλέον βαρείς οδηγούς, η φόρτιση των 1 500 N καταβιβάζει το κάθισμα ακριβώς στο τέλος της διαδρομής του συστήματος αναρτήσεως.

2.5.1.4.3. το πεδίο ρυθμίσεως φορτίσεως που προσδιορίζεται σύμφωνα με τα σημεία 2.5.1.4.1. και 2.5.1.4.2 πρέπει να θεωρείται σα μεγαλύτερο εκείνου το οποίο προδιαγράφεται στο σημείο 3.1.1.

2.5.1.4.4. στην περίπτωση ενός καθίσματος εφοδιασμένου με ένα κατώτερο όριο μετακινήσεως προοδευτικής δράσεως, η κατώτερη θέση της διαδρομής του συστήματος αναρτήσεως (βλέπε παράρτημα 1 σημείο 9) δύναται να ορισθεί ότι είναι η καταλαμβανόμενη υπό του καθίσματος στο οποίο εφαρμόζεται μια φόρτιση 1 000 N θέση, με τη ρύθμιση που προβλέπεται για τον πλέον ελαφρό οδηγό.

2.5.1.5. Η μέση θέση του συστήματος αναρτήσεως είναι αυτή που καταλαμβάνει το κάθισμα όταν καταβιβάζεται κατά το ήμισυ της διαδρομής του συστήματος αναρτήσεως.

2.5.1.6. Για τον προσδιορισμό της φορτίσεως, αρμόζει, και ενώ οι χαρακτηριστικές καμπύλες του συστήματος αναρτήσεως είναι γενικά βρόγχοι υστερήσεως, να χαραχθεί μια μέση γραμμή εντός του βρόγχου υστερήσεως (βλέπε παράρτημα 1 σημείο 8, ως επίσης και τα σημεία A και B που απεικονίζονται στο συμπληρωματικό παράρτημα 2 του παραρτήματος II).

2.5.1.7. Για να προσδιορισθούν τα όρια του πεδίου ρυθμίσεως συναρτήσει της μάζας του οδηγού, οι τιμές των σημείων A και B (βλέπε συμπληρωματικό παράρτημα 2) που ευρίσκονται σύμφωνα με το σημείο 2.5.1.6 πρέπει να πολλαπλασιασθούν επί 1,3.

2.5.2. *Δοκιμή για τον προσδιορισμό της πλευρικής σταθερότητας*

2.5.2.1. Το κάθισμα πρέπει να ρυθμισθεί για τη μεγίστη αποδεκτή μάζα του οδηγού. Πρέπει να στερεωθεί στον πάγκο δοκιμής ή επί του ελκυστήρα κατά τρόπο ώστε η πλάκα του οριζοντίου τμήματός του να ακουμπήσει σε μια σταθερή πλάκα (πάγκος δοκιμής) της οποίας οι διαστάσεις δεν πρέπει να είναι μικρότερες των διαστάσεων της πλάκας του οριζοντίου τμήματος.

2.5.2.2. Ένα φορτίο δοκιμής 1 000 N εφαρμόζεται επί του οριζοντίου τμήματος του καθίσματος ή επί του μαξιλαριού του καθίσματος. Το φορτίο πρέπει να εφαρμοσθεί σε ένα σημείο κείμενο σε απόσταση 200 mm έμπροσθεν του σημείου αναφοράς του καθίσματος (S) και διαδοχικώς στις δύο

▼B

πλευρές, σε απόσταση 150 mm πλευρικώς του επιπέδου συμμετρίας του καθίσματος.

2.5.2.3. Κατά τη διάρκεια της εφαρμογής του φορτίου, η μεταβολή της γωνίας πλευρικής κλίσεως του οριζοντίου τμήματος του καθίσματος μετράται στις ακρότατες θέσεις οριζοντίου και κατακορύφου μετατοπίσεως του καθίσματος. Μια παραμένουσα παραμόρφωση πλησίον του σημείου εφαρμογής της φορτίσεως δε λαμβάνεται υπόψη.

2.5.3. *Δοκιμές για τον προσδιορισμό της παλμικής κινήσεως*

Η παλμική κίνηση του καθίσματος προσδιορίζεται με τη βοήθεια δοκιμών εκτελουμένων επί πάγκου δοκιμής και/ή επί προτυποποιημένου διαδρόμου ανάλογα αν τοκάθισμα προσδιορίζεται για μια δεδομένη τάξη (ή δεδομένες τάξεις) ελκυστήρων κατηγορίας Α ή για ένα ελκυστήρα κατηγορίας Β.

2.5.3.1. Δοκιμή στον πάγκο

2.5.3.1.1. Ο πάγκος δοκιμής πρέπει να υποκαθιστά τις κατακόρυφες ταλαντώσεις που υφίστανται στην στερέωση του καθίσματος του ελκυστήρα.

Οι ταλαντώσεις παράγονται με τη βοήθεια ενός συστήματος ηλεκτρο-υδραυλικού ρυθμιστήρα. Ως τιμές αναφοράς, χρησιμοποιούνται είτε οι τιμές μετατοπίσεως που καθορίζονται στα συμπληρωματικά παραρτήματα 4 και 5 για την θεωρουμένη τάξη ελκυστήρων, είτε τα σήματα επιταχύνσεως διττώς ολοκληρωμένα, που καταγράφονται στην στερέωση του καθίσματος ενός ελκυστήρα κατηγορίας Β κατά την διάρκεια μιας διαδρομής πραγματοποιουμένης με ταχύτητα 12 ± 0,5 επί προτυποποιημένου διαδρόμου, όπως προσδιορίζεται στο σημείο 2.5.3.2.1. Οι ταλαντώσεις πρέπει να μεταδοθούν σε μια εξέδρα (πλατφόρμα) της οποίας οι διαστάσεις αντιστοιχούν κατά προσέγγιση προς αυτές του θαλάμου του οδηγού ενός ελκυστήρα. Σαν γεννήτρια ταλαντώσεων, αρμόζει να χρησιμοποιηθεί, άνευ διακοπής, μια διπλή διέλευση των τιμών αναφοράς και των διττώς ολοκληρωμένων σημάτων επιταχύνσεως, που καταγράφονται στην στερέωση του καθίσματος κατά την διάρκεια μιας διαδρομής ελκυστήρος της κατηγορίας Β, επί προτυποιημένου διαδρόμου. Οι μετρήσεις δεν πρέπει να πραγματοποιηθούν κατά την πρώτη διέλευση των τιμών αναφοράς ή του σήματος επιταχύνσεως.

2.5.3.1.2. Εκτός της διατάξεως στερεώσεως για το προς έλεγχο κάθισμα, η εξέδρα (πλατφόρμα) πρέπει να φέρει ένα πηδάλιο και ένα υποπόδιο. Η διαμόρφωσή της πρέπει να είναι σύμφωνη προς τις απεικονιζόμενες στο συμπληρωματικό παράρτημα 6 ενδείξεις.

2.5.3.1.3. Ο πάγκος δοκιμής πρέπει να έχει καλή ακαμψία στην κάμψη και την στρέψη, τα έδρανα και οι οδηγοί ολισθήσεώς του δεν πρέπει να έχουν παρά το τεχνικώς απαραίτητο διάκενο (τζόγο). Στην περίπτωση κατά την οποία η εξέδρα (πλατφόρμα) φέρεται υπό ενός παλλομένου βραχίονος, η μέτρηση του R πρέπει να είναι τουλάχιστον 2 000 mm (βλέπε συμπληρωματικό παράρτημα 6).

Ο πάγκος δοκιμής πρέπει να δύναται να υποκαθιστά, κατά την εφαρμογή μιας μάζας 150 kg, μια ημιτονοειδή παλμική κίνηση σύμφωνη προς τις ενδείξεις του συμπληρωματικού παραρτήματος 7.

2.5.3.2. Δοκιμή επί προτυποποιημένου διαδρόμου

2.5.3.2.1. Ο διάδρομος αποτελείται από δύο ζώνες παράλληλες των οποίων η απόσταση είναι συνάρτηση του εύρους μεταξύ των ιχνών τροχών του ελκυστήρα. Κάθε ζώνη συνίσταται από σκυρόδεμα ομογενούς επιφανείας ή σχηματίζεται από μια σειρά όγκων εκ ξύλου ή εκ σκυροδέματος στερεωμένων σε μια δομή βάσεως. Η κατατομή κάθε ζώνης προσδιορίζεται από τις τεταγμένες κατακορύφου τομής, που εμφαίνονται στους πίνακες του συμπληρωματικού παραρτήματος 3, σε σχέση προς ένα επίπεδο βάσεως. Για το διάδρομο, οι κατακόρυφες τομές προβλέπονται σε αποστάσεις 16 cm καθ' όλο το μήκος κάθε ζώνης.

Ο διάδρομος πρέπει να παρουσιάζει μια καλή βάση επί του εδάφους και σε κάθε σημείο του ολικού μήκους, η απόσταση

▼B

μεταξύ των ζωνών δεν πρέπει να παρουσιάζει παρά αμελητέες αποκλίσεις και κάθε ζώνη κυλήσεως πρέπει να έχει επαρκές πλάτος για να υποβαστάζει εξ ολοκλήρου και συνεχώς τους τροχούς του ελκυστήρα. Όταν οι ζώνες σχηματίζονται εξ όγκων, αυτοί πρέπει να έχουν πάχος 6 ως 8 cm. Η απόσταση μεταξύ των μέσων των όγκων πρέπει να είναι 16 cm.

Το μήκος του προτυποποιημένου διαδρόμου είναι 100 m.

Αρμόζει να αρχίσουν οι μετρήσεις τη στιγμή κατά την οποία ο γεωμετρικός άξονας του οπισθίου άξονος του ελκυστήρα ευρίσκεται στην κατακόρυφο του σημείου D = 0 του διαδρόμου. Οι μετρήσεις αυτές πρέπει να σταματήσουν μόλις ο γεωμετρικός άξονας του εμπροσθίου άξονος του ελκυστήρος ευρίσκεται στην κατακόρυφο του σημείου D = 100 του διαδρόμου δοκιμής (βλέπε πίνακα στο συμπληρωματικό παράρτημα 3 του παρόντος παραρτήματος).

2.5.3.2.2. Οι μεταδιδόμενες κατακόρυφοι ταλαντώσεις προσδιορίζονται σε μια ταχύτητα 12 ± 0,5 km/h.

Η προδιαγραφόμενη ταχύτητα πρέπει να διατηρείται χωρίς τη χρησιμοποίηση των πεδών. Οι ταλαντώσεις πρέπει να μετρηθούν επί του καθίσματος, καθώς επίσης και στο σημείο στο οποίο το κάθισμα στερεούται επί του ελκυστήρος με ένα ελαφρό και ένα βαρύ οδηγό.

Η ταχύτητα των 12 km/h πρέπει να επιτυγχάνεται μετά από διέλευση επί ενός διαδρόμου εκκινήσεως. Αυτός ο διάδρομος εκκινήσεως πρέπει να είναι επίπεδος και πρέπει να ενούται με τον προτυποποιημένο διάδρομο χωρίς να παρουσιάζει διαφορά ύψους.

2.5.3.2.3. Το κάθισμα πρέπει να ρυθμίζεται συναρτήσει της μάζας του οδηγού, σύμφωνα προς τις οδηγίες του κατασκευαστή.

2.5.3.2.4. Ο ελκυστήρας πρέπει να είναι εφοδιασμένος με ένα πλαίσιο ή με ένα θάλαμο ασφαλείας εκτός αν πρόκειται για έναν τύπο ο οποίος δεν απαιτεί την παρουσία του. Δεν πρέπει να φέρει βοηθητικές συσκευές. Εξάλλου, δεν πρέπει να έχει ούτε έρμα επί των τροχών ή επί του πλαισίου, ούτε υγρό εντός των ελαστικών.

2.5.3.2.5. Τα χρησιμοποιούμενα κατά τη διάρκεια της δοκιμής ελαστικά πρέπει να έχουν τις διαστάσεις και τον αριθμό των πτυχώσεων που προδιαγράφονται από τον κατασκευαστή για τον θεωρούμενο ελκυστήρα. Το ύψος του αναγλύφου δεν πρέπει να είναι κατώτερο του 65% ενός καινουργούς αναγλύφου.

2.5.3.2.6. Οι παρειές των ελαστικών δεν πρέπει να είναι φθαρμένες. Η πίεση του ελαστικού πρέπει να αντιστοιχεί στην αριθμητική μέση τιμή των πιέσεων αναφοράς που συνιστώνται από τον κατασκευαστή των ελαστικών. Το εύρος μεταξύ των ιχνών των τροχών πρέπει να αντιστοιχεί προς αυτό που χρησιμοποιείται υπό κανονικές συνθήκες εργασίας για τον πρότυπο ελκυστήρα επί του οποίου έχει τοποθετηθεί.

2.5.3.2.7. Οι προβλεπόμενες μετρήσεις στην στερέωση του καθίσματος και επί του καθίσματος πρέπει να πραγματοποιηθούν κατά τη διάρκεια της ιδίας διαδρομής.

Για τη μέτρηση και την καταγραφή των ταλαντώσεων, αρμόζει να χρησιμοποιηθεί ένα επιταχυνσιόμετρο, ένας ενισχυτής μετρήσεως και ένα καταγραφικό μαγνητικής ταινίας ή μια συσκευή μετρήσεως των ταλαντώσεων αμέσου αναγνώσεως. Οι απαιτούμενες εξειδικεύσεις για τις συσκευές αυτές αναφέρονται στα σημεία 2.5.3.3.2. έως 2.5.3.3.6.

2.5.3.3. Προδιαγραφές για τις δοκιμές επί διαδρόμου και επί πάγκου

2.5.3.3.1. Μάζα του οδηγού

Οι δοκιμές πρέπει να πραγματοποιηθούν με δύο οδηγούς: ο ένας, ολικής μάζας 55 kg (± 10%), με ένα μέγιστο έρμα 5 kg στη ζώνη βάρους που στερεούται πέριξ του σώματός του. Ο άλλος, μάζας 98 kg (± 10%), με ένα μέγιστο έρμα 8 kg στη ζώνη βάρους.

2.5.3.3.2. Θέση του επιταχυνσιομέτρου

Για τη μέτρηση των μεταδιδομένων στον οδηγό ταλαντώσεων, ένα επιταχυνσιόμετρο στερεούται επί μιας ακάμπτου και

▼B

επιπέδου πλάκας, διαμέτρου 250 mm ± 50 mm της οποίας το κεντρικό τμήμα πρέπει να είναι άκαμπτο κατά μια διάμετρο 75 mm και πρέπει να φέρει μια άκαμπτη προστατευτική διάταξη για την προστασία του επιταχυνσιομέτρου. Η πλάκα αυτή πρέπει να είναι τοποθετημένη στο μέσο του οριζοντίου τμήματος του καθίσματος, μεταξύ του καθίσματος και του οδηγού και να καλύπτεται από μια ελαστική στρώση από φυσικό ή συνθετικό αφρώδες καουτσούκ πάχους περίπου 20 mm.

Για τη μέτρηση των ταλαντώσεων στη στερέωση του καθίσματος, ένα επιταχυνσιόμετρο πρέπει να στερεωθεί πλησίον της στερεώσεως του καθίσματος, σε ένα σημείο που δεν πρέπει να απέχει πλέον των 100 mm εκ του διαμήκους στο μέσο του ελκυστήρος επιπέδου και το οποίο δεν πρέπει να κείται εκτός της κατακορύφου προβολής του οριζοντίου τμήματος επί του ελκυστήρος.

2.5.3.3.3. Μέτρηση της επιταχύνσεως της παλμικής κινήσεως

Το επιταχυνσιόμετρο και οι συσκευές ενισχύσεως και μεταδόσεως με τις οποίες είναι εφοδιασμένο οφείλουν να αντιδρούν στις ταλαντώσεις ενεργού τιμής 0,05 m/s^2 και να δύνανται να μετρήσουν χωρίς παραμόρφωση και με μια ανοχή ± 2,5 %, εντός της ζώνης συχνοτήτων από 1 Hz ως 80 Hz, τις ταλαντώσεις ενεργού τιμής 5 m/s^2, με ένα συντελεστή κορυφής (λόγος μεταξύ της τιμής αιχμής και της ενεργού τιμής) ίσο προς 3.

2.5.3.3.4. Καταγραφικό μαγνητικής ταινίας

Σε περίπτωση χρησιμοποιήσεως ενός καταγραφικού μαγνητικής ταινίας, η ανοχή αναπαραγωγής αυτού πρέπει να είναι ± 3,5 % εντός μιας ζώνης συχνοτήτων από 1 Hz έως 80 Hz, στην οποία περιλαμβάνεται η μεταβολή της ταχύτητος της ταινίας κατά τη διάρκεια της εκ νέου αναγνώσεως για τους σκοπούς της αναλύσεως.

2.5.3.3.5. Συσκευή μετρήσεως των ταλαντώσεων

2.5.3.3.5.1. Οι ταλαντώσεις πλέον των 10 Hz δύνανται να παραλειφθούν. Επιτρέπεται λοιπόν να συνδεθεί, πριν τη συσκευή μετρήσεως, ένα φίλτρο διελεύσεως χαμηλών συχνοτήτων το οποίο έχει συχνότητα αποκοπής περίπου 10 Hz και μια εξασθένηση αποσβέσεως 12 dB ανά οκτάβα.

2.5.3.3.5.2. Η συσκευή πρέπει να φέρει ένα ηλεκτρονικό φίλτρο ισοσταθμίσεως μεταξύ του συλλέκτου και της διατάξεως ολοκληρώσεως. Το φίλτρο αυτό πρέπει να είναι σύμφωνο προς την παρουσιαζομένη στο συμπληρωματικό παράρτημα 8 του παρόντος παραρτήματος καμπύλη και η ανοχή πρέπει να είναι ± 0,5 dB εντός της ζώνης συχνοτήτων από 2 Hz ως 4 Hz και ± 2 dB για τις άλλες συχνότητες.

2.5.3.3.5.3. Η ηλεκτρονική διάταξη μετρήσεως πρέπει να δύναται να δεικνύει:

— είτε τη τιμή του ολοκληρώματος (I) του τετραγώνου της ισοσταθμισμένης επιταχύνσεως της παλμικής κινήσεως (a_w), για ένα χρόνο δοκιμής (T)

$$I = \int_o^T (a_w)^2 \, dt$$

— είτε την τιμή της τετραγωνικής ρίζας του ολοκληρώματος αυτού,

— είτε αμέσως την ενεργό τιμή της ισοσταθμισμένης επιταχύνσεως της παλμικής κινήσεως (a_{ww})

$$a_{w_{eff}} = \sqrt{I/T} = \frac{\sqrt{I}}{\sqrt{T}}$$

Στο σύνολό του, το περιθώριο ακριβείας της ενεργού τιμής της ισοσταθμίσεως επιταχύνσεως που υπολογίζεται τοιουτοτρόπως πρέπει να παραμένει εντός των ορίων του ±5%.

2.5.3.3.6. Βαθμολόγηση

Όλες οι συσκευές πρέπει να είναι κανονικά βαθμολογημένες.

2.5.3.3.7. Ανάλυση των δοκιμών για τον προσδιορισμό της παλμικής κινήσεως

▼B

2.5.3.3.7.1. Κατά τη διάρκεια κάθε ελέγχου, η ισοσταθμισμένη επιτάχυνση της παλμικής κινήσεως πρέπει να προσδιορίζεται για όλη τη διάρκεια του ελέγχου με τη βοήθεια μιας συσκευής μετρήσεως των ταλαντώσεων αμέσου αναγνώσεως συμφώνου προς τις προδιαγραφές του σημείου 2.5.3.3.5.

2.5.3.3.7.2. Το πρωτόκολλο δοκιμής πρέπει να αναφέρει τη μέση αριθμητική τιμή της ισοσταθμισμένης επιταχύνσεως της παλμικής κινήσεως, που μετρείται επί του καθίσματος για τον ελαφρό οδηγό, και επίσης τη μέση αριθμητική τιμή της ισοσταθμισμένης επιταχύνσεως που μετρείται επί του καθίσματος για το βαρύ οδηγό. Το πρωτόκολλο δοκιμής πρέπει να αναφέρει επίσης τον λόγο της ισοσταθμισμένης επιταχύνσεως της παλμικής κινήσεως που μετρείται επί του καθίσματος του οδηγού προς την ισοσταθμισμένη επιτάχυνση της παλμικής κινήσεως που μετρείται στην στερέωση του καθίσματος. Ο λόγος αυτός πρέπει να αναφέρεται με ακρίβεια 2 ψηφίων μετά την υποδιαστολή.

2.5.3.3.7.3. Οι μεταβολές της θερμοκρασίας περιβάλλοντος κατά τη διάρκεια των δοκιμών πρέπει να μετρούνται και να αναφέρονται στο πρωτόκολλο.

2.5.4. *Τύποι δοκιμών της παλμικής κινήσεως που εφαρμόζονται στα καθίσματα ανάλογα με τον προορισμό τους*

2.5.4.1. Ένα κάθισμα που προορίζεται να χρησιμοποιηθεί επί τάξεως (τάξεων) ελκυστήρων κατηγορίας Α πρέπει να δοκιμασθεί επί πάγκου παλμικής δοκιμής με τη χρησιμοποίηση των καταλλήλων σημάτων τιμών αναφοράς.

2.5.4.2. Ένα κάθισμα προοριζόμενο να χρησιμοποιηθεί επί ενός δεδομένου τύπου ελκυστήρα της κατηγορίας Β δοκιμάζεται επί προτυποποιημένου διαδρόμου με τη βοήθεια ενός ελκυστήρα του τύπου αυτού. Πάντως, μια δοκιμή υποκαταστάσεως δύναται επίσης να πραγματοποιηθεί με τη χρησιμοποίηση ενός σήματος τιμής αναφοράς το οποίο να αντιστοιχεί στην καμπύλη επιταχύνσεως η οποία προέκυψε κατά τη διάρκεια της δοκιμής επί του προτυποποιημένου διαδρόμου με τη βοήθεια του τύπου του ελκυστήρα για τον οποίο προορίζεται το κάθισμα.

2.5.4.3. Ένα κάθισμα το οποίο προορίζεται να χρησιμοποιηθεί μόνο σε ένα ειδικό τύπο ελκυστήρα κατηγορίας Α δύναται επίσης να δοκιμασθεί σύμφωνα προς τις προδιαγραφές του σημείου 2.5.4.2. Στην περίπτωση αυτή, η επικύρωση δεν χορηγείται παρά μόνο για τον τύπο ελκυστήρα για τον οποίο προορίζεται το υποβληθέν στη δοκιμή κάθισμα.

2.5.5. *Μέθοδος χρησιμεύουσα στον προσδιορισμό της παλμικής κινήσεως των προοριζομένων για τους ελκυστήρες της κατηγορίας Α καθισμάτων*

2.5.5.1. Η παλμική συμπεριφορά του ελκυστήρα αναφοράς, της οποίας το αποτέλεσμα είναι καθοριστικό για τη δοκιμή του καθίσματος οδηγού, προσδιορίζεται σύμφωνα προς την πυκνότητα φασματικής ισχύος της κατακορύφου επιταχύνσεως (συμπληρωματικά παραρτήματα 9 και 10 του παρόντος παραρτήματος) που έχει καταγραφεί στη στερέωση του καθίσματος του ελκυστήρα αναφοράς κατά τη διαδρομή του επί του προτυποποιημένου διαδρόμου κατά τις διατάξεις του σημείου 2.5.3.2.

2.5.5.2. Η τιμή a_{wB} που παρουσιάζεται στην πραγματικότητα στη στερέωση του καθίσματος κατά τη διάρκεια της δοκιμής πρέπει να κείται εντός των ακολούθων διαστημάτων:

— για τους ελκυστήρες αναφοράς της τάξεως I:

$$a_{wB} = 1{,}9 \text{ έως } 2{,}2 \text{m/s}^2$$

— για τους ελκυστήρες αναφοράς της τάξεως II:

$$a_{wB} = 1{,}6 \text{ έως } 1{,}8 \text{m/s}^2$$

Η τιμή αυτή πρέπει να διορθωθεί για να είναι σύμφωνη προς την τιμή αναφοράς:

$$a^*_{wB} = 2{,}05 \text{ m/s}^2 \text{ για την τάξη I}$$

$$a^*_{wB} = 1{,}7 \text{ m/s}^2 \text{ για την τάξη II}$$

▼B

η επιτάχυνση a_{ws} που μετρείται επί του καθίσματος του οδηγού πρέπει να διορθωθεί με τη βοήθεια της ακολούθου σχέσεως:

$$a*_{ws} = a_{ws} \frac{a*_{wB}}{a_{wB}}$$

2.5.5.3. Για τη δοκιμή που πραγματοποιείται επί πάγκου, τα σήματα των τιμών αναφοράς που απαιτούνται για τη ρύθμιση της κατακορύφου κινήσεως της στερεώσεως του καθίσματος προσδιορίζονται με διπλή ολοκλήρωση των καταγραφέντων κατά τη διάρκεια της διαδρομής επί προτυποποιημένου διαδρόμου σημάτων επιταχύνσεως, στη στάθμη της στερεώσεως του καθίσματος των ελκυστήρων αναφοράς τάξεως I ή II. Αναφέρονται στα συμπληρωματικά παραρτήματα 4 και 5 του παρόντος παραρτήματος.

Ο πάγκος δοκιμής πρέπει να ρυθμισθεί κατά τρόπο ώστε η στερέωση του καθίσματος να υπόκειται σε μια ισοσταθμισμένη επιτάχυνση:

$$a_{wB} = 1{,}9 \text{ έως } 2{,}2 \text{ m/s}^2$$

για ελκυστήρες της κατηγορίας Α τάξεως I και:

$$a_{wB} = 1{,}6 \text{ έως } 1{,}8 \text{ m/s}^2$$

για τους ελκυστήρες της κατηγορίας Α τάξεως II.

Η τιμή a_{wB} που υφίσταται πραγματικά στη στερέωση του καθίσματος κατά τη διάρκεια της μετρήσεως πρέπει να υπολογισθεί. Για τις αποκλίσεις σε σχέση προς την τιμή αναφοράς:

$a*_{wB} = 2{,}05 \text{ m/s}^2$ για τους ελκυστήρες της κατηγορίας Α τάξεως I

$a*_{wB} = 1{,}7 \text{ m/s}^2$ για τους ελκυστήρες της κατηγορίας Α τάξεως II,

η επιτάχυνση a_{ws} μετρούμενη επί του καθίσματος πρέπει να διορθωθεί με τη βοήθεια της ακολούθου σχέσεως:

$$a*_{ws} = a_{ws} \frac{a*_{wB}}{a_{wB}}$$

2.5.5.4. Για τη δοκιμή στον πάγκο, εφαρμόζονται οι προδιαγραφές του σημείου 2.5.3.1. και η παλμική κίνηση πρέπει να παραχθεί σύμφωνα προς τις προδιαγραφές του σημείου 2.5.5.2. Για κάθε ένα από τους δύο οδηγούς που προβλέπονται στο σημείο 2.5.3.3.1. η ισοσταθμισμένη επιτάχυνση της παλμικής κινήσεως πρέπει να μετρείται επί του καθίσματος κατά τη διάρκεια μιας χρονικής περιόδου 28 δευτερολέπτων. Η μέτρηση πρέπει να αρχίσει στο σήμα της τιμής αναφοράς που αντιστοιχεί σε t = 0 s και να περατωθεί στο σήμα της τιμής αναφοράς t = 28 s (βλέπε πίνακα των συμπληρωματικών παραρτημάτων 4 και 5 του παρόντος παραρτήματος).

Πρέπει να πραγματοποιηθούν τουλάχιστο δύο διαδρομές δοκιμών. Οι τιμές των μετρήσεων δεν πρέπει να αποκλίνουν πλέον των ± 5% εκ της μέσης αριθμητικής τιμής.

2.5.6. *Μέθοδος χρησιμεύουσα για τον προσδιορισμό της παλμικής κινήσεως των προοριζομένων για τους ελκυστήρες της κατηγορίας Β καθισμάτων*

2.5.6.1. Σύμφωνα προς το σημείο 2.5.4.2., οι δοκιμές της παλμικής κινήσεως του καθίσματος δεν είναι δυνατό να εφαρμόζονται σε μια ομάδα ή σε μια τάξη ελκυστήρων, αλλά μόνο στον τύπο του ελκυστήρα για τον οποίο προορίζεται το κάθισμα.

2.5.6.2. Η δοκιμή επί προτυποποιημένου διαδρόμου πρέπει να πραγματοποιηθεί σύμφωνα με τις προδιαγραφές των σημείων 2.5.3.2. και 2.5.3.3.

Στην περίπτωση αυτή, δεν είναι απαραίτητο να διορθωθεί η τιμή παλμικής επιταχύνσεως που μετράται επί του καθίσματος του οδηγού (a_{ws})που κατά συνέπεια είναι ταυτόσημη με την τιμή αναφοράς $a*_{ws}$.

2.5.6.3. Η δοκιμή στον πάγκο πρέπει να συνδυάζεται με μια δοκιμή επί προτυποποιημένου διαδρόμου, σύμφωνα με τις προδιαγραφές των σημείων 2.5.3.1. και 2.5.3.3.

▼B

Οι τιμές αναφοράς που εξαρτώνται από την μετακίνηση του πάγκου δοκιμής, προσδιορίζονται με διπλή ολοκλήρωση του σήματος επιταχύνσεως της παλμικής κινήσεως που έχει καταγραφεί σύμφωνα με το σημείο 2.5.3.1.1.

2.5.6.4. Για τον προσδιορισμό των τιμών αναφοράς που λαμβάνονται σύμφωνα με τις διατάξεις του σημείου 2.5.6.3. (δεύτερη παράγραφος), η ισοσταθμισμένη επιτάχυνση της παλμικής κινήσεως (a_{wp}) που λαμβάνεται επί του πάγκου δοκιμής στην στερέωση του καθίσματος δεν πρέπει να αποκλίνει πλέον του ± 10% της τιμής (a_{wF}) που λαμβάνεται επί του προτυποποιημένου διαδρόμου, σύμφωνα προς τις προδιαγραφές του σημείου 2.5.6.3. (πρώτη παράγραφος). Στη περίπτωση διαπιστωμένης αποκλίσεως σε σχέση προς την μετρουμένη τιμή (a_{wF}) στην στερέωση του καθίσματος, κατά τη διάρκεια της διαδρομής η ισοσταθμισμένη επιτάχυνση της παλμικής κινήσεως που λαμβάνεται επί του καθίσματος του οδηγού, κατά τον έλεγχο στον πάγκο δοκιμής, πρέπει να διορθωθεί ως εξής:

$$a*_{ws} = a_{ws} \frac{a_{wF}}{a_{wp}}$$

Κάθε μια από τις δοκιμές επί του πάγκου δοκιμών πρέπει να εκτελεσθεί δύο φορές. Οι τιμές μετρήσεως δεν πρέπει να αποκλίνουν πλέον των ±5% εκ της μέσης αριθμητικής τιμής.

3. ΣΥΝΘΗΚΕΣ ΕΠΙΚΥΡΩΣΕΩΣ ΕΟΚ ΚΑΙ ΣΗΜΑΝΣΗ

3.1. **Απαιτούμενες συνθήκες για την επικύρωση ΕΟΚ ενός καθίσματος**

Για την παραχώρηση της επικυρώσεως ΕΟΚ, ένα κάθισμα πρέπει να πληροί όχι μόνο τις προδιαγραφές που προηγούνται, αλλ' επίσης και τις απαριθμούμενες κατωτέρω συνθήκες:

3.1.1. Το πεδίο ρυθμίσεως φορτίσεως του καθίσματος συναρτήσει της μάζας του οδηγού πρέπει να εκτείνεται τουλάχιστο από 50 μέχρι 120 kg·

3.1.2. Η μεταβολή της γωνίας κλίσεως που μετρείται κατά τη διάρκεια της δοκιμής πλευρικής σταθερότητος δεν πρέπει να υπερβαίνει τις 5º·

3.1.3. Ουδεμία εκ των τιμών που προβλέπονται στο σημείο 2.5.3.3.7.2. δεν πρέπει να υπερβαίνει το 1,25 m/s^2.

3.2. **Αίτηση επικυρώσεως ΕΟΚ**

3.2.1. Η αίτηση επικυρώσεως ΕΟΚ υποβάλλεται από τον κάτοχο του βιομηχανικού ή εμπορικού σήματος ή από τον εντολοδόχο του.

3.2.2. Για κάθε τύπο καθίσματος οδηγού, η αίτηση συνοδεύεται:

3.2.2.1. από μια σύντομη τεχνική περιγραφή που καθορίζει ιδιαίτερα τον ή τους τύπους ελκυστήρων για τους οποίους προορίζεται το κάθισμα·

3.2.2.2. υπό σχεδίων, εις τριπλούν, επαρκώς λεπτομερών ώστε να επιτρέπεται η εξακρίβωση του τύπου καθίσματος και ιδίως να δεικνύονται: οι διαστάσεις του, το βάρος του, το σύστημα αναρτήσεώς του και ο τρόπος στερεώσεώς του·

3.2.2.3. από ένα τουλάχιστο κάθισμα·

3.2.2.4. αν είναι απαραίτητο, από ένα ελκυστήρα αντιπροσωπευτικό του τύπου ελκυστήρα για τον οποίο προορίζεται το κάθισμα.

3.3. **Εγγραφές**

3.3.1. Το παρουσιαζόμενο προς επικύρωση ΕΟΚ κάθισμα πρέπει να φέρει το βιομηχανικό ή εμπορικό σήμα του αιτούντος. Το σήμα αυτό πρέπει να είναι ευανάγνωστο και ανεξίτηλο.

3.3.2. Κάθε κάθισμα φέρει μια θέση επαρκούς μεγέθους για το σήμα επικυρώσεως ΕΟΚ. Η θέση αυτή πρέπει να υποδεικνύεται επί των αναφερομένων στο σημείο 3.2.2.2. σχεδίων.

▼B

3.4. **Επικύρωση ΕΟΚ**

3.4.1. Όταν το παρουσιαζόμενο σύμφωνα προς τις διατάξεις του σημείου 3.2. κάθισμα πληροί τις διατάξεις των σημείων 3.1. και 3.3., χορηγείται η επικύρωση ΕΟΚ και δίδεται ένας αριθμός επικυρώσεως.

3.4.2. Ο αριθμός αυτός δεν δίδεται πλέον σε άλλο τύπο καθίσματος.

3.5. **Σήμανση**

3.5.1. Κάθε κάθισμα σύμφωνο με τον επικυρωμένο τύπο σε εφαρμογή της παρούσας οδηγίας πρέπει να φέρει ένα σήμα επικυρώσεως ΕΟΚ.

3.5.2. Το σήμα αυτό αποτελείται:

3.5.2.1. από ένα ορθογώνιο στο εσωτερικό του οποίου ευρίσκεται τοποθετημένο το γράμμα «e», ακολουθούμενο από τον αριθμό ή την ομάδα γραμμάτων διακριτικών του Κράτους Μέλους που εχορήγησε την επικύρωση:

1 για την Ομοσπονδιακή Δημοκρατία της Γερμανίας,

2 για τη Γαλλία,

3 για την Ιταλία,

4 για τις Κάτω χώρες,

6 για το Βέλγιο,

11 για το Ηνωμένο Βασίλειο,

13 για το Λουξεμβούργο,

18 για τη Δανία,

IRL για την Ιρλανδία,

▼A1

E για την Ελλάδα,

▼B

3.5.2.2. από ένα αριθμό επικυρώσεως ΕΟΚ που αντιστοιχεί στον αριθμό του δελτίου επικυρώσεως ΕΟΚ που συνετάχθη για τον τύπο καθίσματος και που είναι τοποθετημένος κάτω και πλησίον του ορθογωνίου, και

3.5.2.3. από την ένδειξη, άνωθεν και πλησίον του ορθογωνίου, του τύπου ελκυστήρα της κατηγορίας Α για την οποία το κάθισμα προορίζεται. Αυτή η τελευταία ένδειξη πρέπει να είναι:

I: για τους ελκυστήρες της κατηγορίας Α τάξεως I,

I και II: για τους ελκυστήρες της κατηγορίας Α τάξεως I και II.

Αν καμμία ένδειξη δεν απεικονίζεται άνωθεν του ορθογωνίου, αυτό σημαίνει ότι πρόκειται για ένα κάθισμα προοριζόμενο για έναν ελκυστήρα της κατηγορίας Β.

3.5.3. Το σήμα επικυρώσεως ΕΟΚ πρέπει να είναι τοποθετημένο επί του καθίσματος κατά τέτοιο τρόπο ώστε να είναι ανεξίτηλο και ευανάγνωστο, ακόμα και όταν το κάθισμα είναι τοποθετημένο επί του ελκυστήρα.

3.5.4. Ένα παράδειγμα του σήματος επικυρώσεως δίδεται στο συμπληρωματικό παράρτημα 11.

3.5.5. Οι διαστάσεις των διαφόρων στοιχείων του σήματος αυτού δεν πρέπει να είναι κατώτερες των ελαχίστων διαστάσεων που προδιαγράφονται για την σήμανση και απεικονίζονται στο συμπληρωματικό παράρτημα 11.

▼B

Συμπληρωματικό παράρτημα 1

Μέθοδος προσδιορισμού του σημείου αναφοράς του καθίσματος (S)

1. ΟΡΙΣΜΟΣ ΤΟΥ ΣΗΜΕΙΟΥ ΑΝΑΦΟΡΑΣ ΤΟΥ ΚΑΘΙΣΜΑΤΟΣ (S)

Ως «σημείο αναφοράς του καθίσματος (S)» νοείται το σημείο τομής, που κείται εντός του διαμήκους στο μέσο του καθίσματος επιπέδου, μεταξύ του επιπέδου που εφάπτεται στο κάτω τμήμα της παραγεμισμένης πλάτης του καθίσματος και ενός οριζοντίου επιπέδου. Αυτό το οριζόντιο επίπεδο τέμνει την κατώτερη επιφάνεια της σανίδας του οριζοντίου τμήματος του καθίσματος, σε απόσταση 150 mm έμπροσθεν του σημείου αναφοράς του καθίσματος (S).

2. ΔΙΑΤΑΞΗ ΓΙΑ ΤΟΝ ΠΡΟΣΔΙΟΡΙΣΜΟ ΤΟΥ ΣΗΜΕΙΟΥ ΑΝΑΦΟΡΑΣ ΤΟΥ ΚΑΘΙΣΜΑΤΟΣ (S)

Η διάταξη που παρουσιάζεται κατωτέρω στην εικόνα 1 αποτελείται από μια σανίδα παριστώσα το οριζόντιο τμήμα του καθίσματος και από άλλες σανίδες που παριστούν το ερεισίνωτο. Η κατώτερη σανίδα του ερεισινώτου αρθρούται στην στάθμη των λαγωνίων ακρολοφίων (A) και των νεφρών (B), του ύψους της αρθρώσεως αυτής (B) όντος ρυθμιζομένου.

3. ΜΕΘΟΔΟΣ ΠΡΟΣΔΙΟΡΙΣΜΟΥ ΤΟΥ ΣΗΜΕΙΟΥ ΑΝΑΦΟΡΑΣ ΤΟΥ ΚΑΘΙΣΜΑΤΟΣ (S)

Το σημείο αναφοράς του καθίσματος (S) πρέπει να ληφθεί με τη χρησιμοποίηση της αναπαρισταμένης στις κατωτέρω εικόνες 1 και 2 διατάξεως που υποκαθιστά τη κατάληψη του καθίσματος από έναν οδηγό. Η διάταξη πρέπει να τοποθετηθεί επί του καθίσματος. Στη συνέχεια, πρέπει να φορτισθεί με μια δύναμη 550 N σε ένα σημείο κείμενο σε απόσταση 50 mm έμπροσθεν της αρθρώσεως (A), και τα δύο τμήματα της σανίδας του ερεισινώτου πιέζοντα ελαφρά και έτσι ώστε να εφάπτεται επί του παραγεμισμένου ερεισινώτου.

Αν δεν είναι δυνατό να προσδιορισθούν οι οριζόμενες εφαπτόμενες σε κάθε επιφάνεια του παραγεμισμένου ερεισινώτου (κάτωθεν και άνω της περιοχής των νεφρών), πρέπει να υιοθετηθεί η ακόλουθη διαδικασία:

α) δεν υπάρχει δυνατότητα προσδιορισμού της εφαπτομένης στην κατώτερη δυνατή επιφάνεια: το κατώτερο τμήμα της σανίδας του καθίσματος σε μια κατακόρυφη θέση πρέπει να πιεσθεί ελαφρά προς το παραγεμισμένο ερεισίνωτο·

β) δεν υπάρχει δυνατότητα προσδιορισμού της εφαπτομένης στην ανώτερη δυνατή επιφάνεια: η άρθρωση (B) πρέπει να στερεωθεί σε ένα ύψος 230 mm υπεράνω του σημείου αναφοράς του καθίσματος (S) αν το κατώτερο τμήμα της σανίδας του ερεισινώτου είναι κατακόρυφο. Στη συνέχεια, τα δύο τμήματα της σανίδας του ερεισινώτου σε μια κατακόρυφη θέση πρέπει να πιεσθούν ελαφρά και έτσι ώστε να εφάπτεται προς το παραγεμισμένο ερεισίνωτο του καθίσματος.

▼B

Εικόνα 1

Διάταξη για τον προσδιορισμό του σημείου αναφοράς του καθίσματος (S)

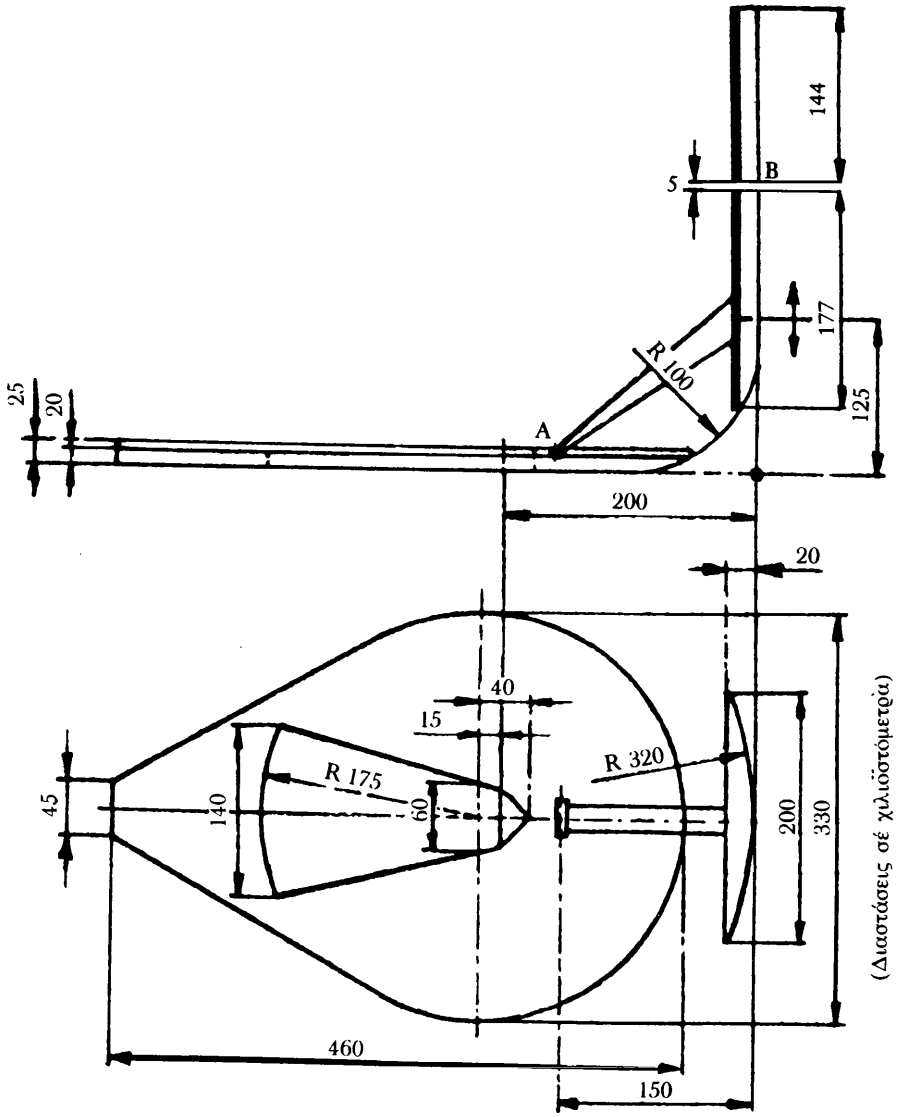

▼B

Εικόνα 2

Διάταξη σε θέση

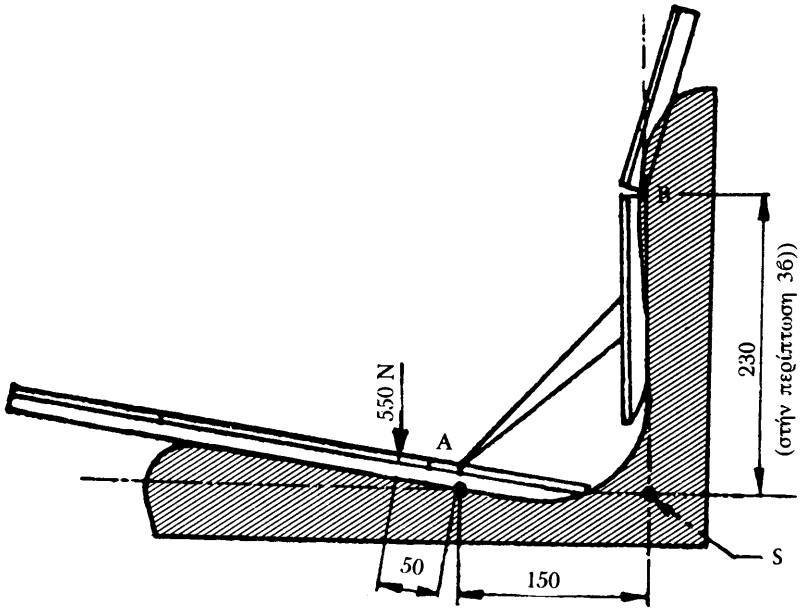

▼B

Συμπληρωματικό παράρτημα 2

Δοκιμή για τον προσδιορισμό των χαρακτηριστικών καμπυλών του συστήματος αναρτήσεως

Καμπύλες υστερήσεως για τον προσδιορισμό του πεδίου ρυθμίσεως της φορτίσεως (σημείο 2.5.1.)

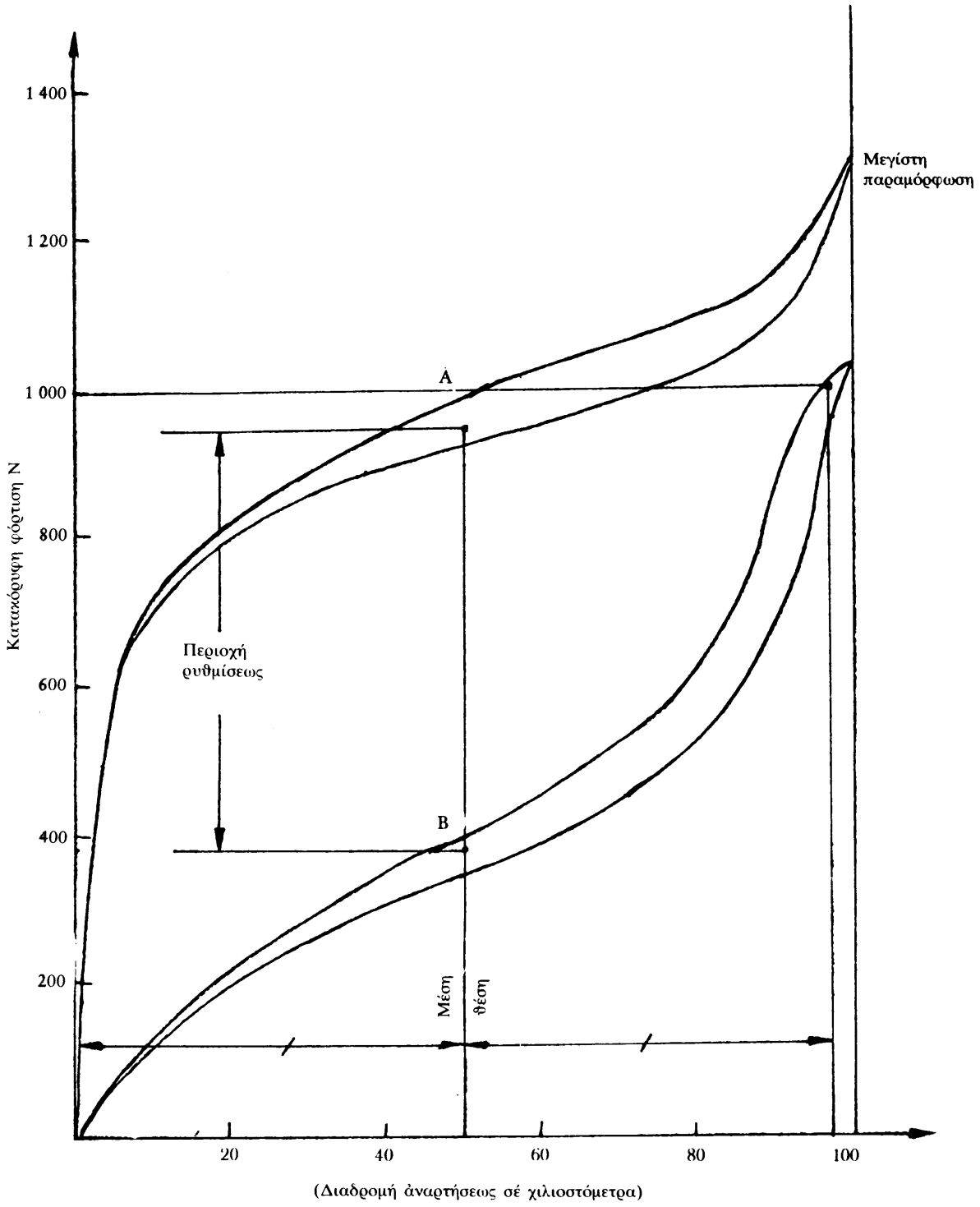

▼B

Συμπληρωματικό παράρτημα 3

Δοκιμή επί προτυποποιημένου διαδρόμου

Πίνακας των τεταγμένων κατακορύφου τομής σε σχέση με ένα επίπεδο αυθαιρέτου βάσεως που προσδιορίζει την κατατομή κάθε ζώνης του διαδρόμου (σημείο 2.5.3.2.1.)

D = απόσταση εκ της αφετηρίας (μέτρα)

L = τεταγμένη της αριστεράς ζώνης (χιλιοστόμετρα)

R = τεταγμένη της δεξιάς ζώνης (χιλιοστόμετρα)

D	L	R
0	115	140
0·16	110	125
0·32	110	140
0·48	115	135
0·64	120	135
0·80	120	125
0·96	125	135
1·12	120	125
1·28	120	115
1·44	115	110
1·60	110	100
1·76	110	110
1·92	110	110
2·08	115	115
2·24	110	110
2·40	100	110
2·56	100	100
2·72	95	110
2·88	95	95
3·04	90	95
3·20	90	100
3·36	85	100
3·52	90	100
3·68	90	115
3·84	95	110
4·00	90	110
4·16	90	95
4·32	95	100
4·48	100	100
4·64	100	90
4·90	90	90
4·96	90	90
5·12	95	90
5·28	95	70
5·44	95	65
5·60	90	50
5·76	95	50
5·92	85	50
6·08	85	55
6·24	75	55
6·40	75	55
6·56	70	65
6·72	75	75
6·88	65	75
7·04	65	85
7·20	65	90
7·36	75	95
7·52	75	100
7·68	95	95
7·84	115	110
8·00	115	100
8·16	125	110
8·32	110	100
8·48	110	100

▼B

D	L	R
8·64	110	95
8·80	110	95
8·96	110	95
9·12	110	100
9·28	125	90
9·44	120	100
9·60	135	95
9·76	120	95
9·92	120	95
10·08	120	95
10·24	115	85
10·40	115	90
10·56	115	85
10·72	115	90
10·88	120	90
11·04	110	75
11·20	110	75
11·36	100	85
11·52	110	85
11·68	95	90
11·84	95	90
12·00	95	85
12·16	100	95
12·32	100	90
12·48	95	85
12·64	95	85
12·80	95	90
12·96	85	90
13·12	85	85
13·28	75	90
13·44	75	95
13·60	75	90
13·76	70	75
13·92	70	90
14·08	70	100
14·24	70	110
14·40	65	95
14·56	65	100
14·72	65	90
14·88	65	90
15·04	65	85
15·20	55	85
15·36	65	85
15·52	65	85
15·68	55	75
15·84	55	85
16·00	65	75
16·16	55	85
16·32	50	75
16·48	55	75
16·64	65	75
16·80	65	75
16·96	65	85
17·12	65	70
17·28	65	65
17·44	65	75
17·60	65	75
17·76	50	75
17·92	55	85
18·08	55	85
18·24	65	85
18·40	70	75
18·56	75	75
18·72	95	75
18·88	90	75
19·04	90	70
19·20	95	70

▼B

D	L	R
19·36	85	70
19·52	85	75
19·68	75	85
19·84	85	85
20·00	75	90
20·16	85	85
20·32	75	70
20·48	70	75
20·64	65	75
20·80	70	75
20·96	65	75
21·12	70	75
21·28	70	85
21·44	70	85
21·60	70	90
21·76	75	95
21·92	75	95
22·08	75	90
22·24	85	90
22·40	85	95
22·58	90	85
22·72	90	85
22·88	95	85
23·04	95	85
23·20	100	85
23·36	100	75
23·52	110	85
23·68	110	85
23·84	110	85
24·00	100	75
24·16	100	75
24·32	95	70
24·48	100	70
24·64	100	70
24·80	115	75
24·96	110	75
25·12	110	85
25·28	100	75
25·44	110	95
25·60	100	95
25·76	115	100
25·92	115	100
26·08	110	95
26·24	115	95
26·40	110	95
26·56	100	95
26·72	100	95
26·88	100	100
27·04	100	95
27·20	100	95
27·36	110	90
27·52	115	90
27·68	115	85
27·84	110	90
28·00	110	85
28·16	110	85
28·32	100	85
28·48	100	90
28·64	90	85
28·80	90	75
28·96	75	90
29·12	75	75
29·28	75	75
29·44	70	75
29·60	75	75
29·76	75	85
29·92	85	75
30·08	75	75

▼B

D	L	R
30·24	85	75
30·40	75	75
30·56	70	75
30·72	75	75
30·88	85	75
31·04	90	75
31·20	90	85
31·36	100	75
31·52	100	75
31·68	120	85
31·84	115	75
32·00	120	85
32·16	120	85
32·32	135	90
32·48	145	95
32·64	160	95
32·80	165	90
32·96	155	90
33·12	145	90
33·28	140	95
33·44	140	85
33·60	140	85
33·76	125	75
33·92	125	75
34·08	115	85
34·24	120	75
34·40	125	75
34·56	115	85
34·72	115	75
34·88	115	90
35·04	115	100
35·20	120	100
35·36	120	100
35·52	135	95
35·68	135	95
35·84	135	95
36·00	135	90
36·16	120	75
36·32	115	75
36·48	110	70
36·64	100	65
36·80	110	55
36·96	115	55
37·12	100	50
37·28	115	50
37·44	110	50
37·60	100	65
37·76	90	55
37·92	95	55
38·08	90	35
38·24	90	35
38·40	110	35
38·56	100	35
38·72	115	35
38·88	100	35
39·04	100	35
39·20	110	30
39·36	110	45
39·52	110	50
39·68	100	55
39·84	110	50
40·00	90	55
40·16	85	55
40·32	90	65
40·48	90	65
40·64	90	70
40·80	95	75

▼B

D	L	R
40·96	95	75
41·12	95	75
41·28	90	90
41·44	90	95
41·60	85	95
41·76	85	100
41·92	90	100
42·08	90	95
42·24	85	100
42·40	85	110
42·56	95	110
42·72	95	115
42·88	95	115
43·04	100	100
43·20	100	95
43·36	100	95
43·52	100	90
43·68	110	95
43·84	100	100
44·00	110	90
44·16	100	85
44·32	110	90
44·48	110	85
44·64	100	85
44·80	100	90
44·96	95	90
45·12	90	95
45·28	90	100
45·44	95	100
45·60	90	90
45·76	85	90
45·92	75	90
46·08	85	90
46·24	75	90
46·40	75	90
46·54	75	90
46·72	85	90
46·88	85	85
47·04	90	85
47·20	75	85
47·36	65	75
47·52	70	70
47·68	70	75
47·84	70	75
48·00	75	85
48·16	90	95
48·32	95	95
48·48	100	120
48·64	110	100
48·30	115	100
48·96	115	115
49·12	120	115
49·28	120	110
49·44	115	95
49·60	115	90
49·76	115	90
49·92	110	95
50·08	110	100
50·24	100	110
50·40	100	120
50·56	95	120
50·72	95	115
50·88	95	120
51·04	95	120
51·20	90	135
51·36	95	125
51·52	95	120
51·68	100	120

▼B

D	L	R
51·84	100	120
52·00	100	120
52·16	100	125
52·32	110	125
52·48	110	125
52·64	100	125
52·80	100	120
52·96	100	120
53·12	110	115
53·28	100	110
53·44	110	110
53·60	95	110
53·76	95	110
53·92	100	110
54·08	95	100
54·24	100	100
54·40	100	100
54·56	100	100
54·72	95	100
54·88	100	100
55·04	100	115
55·20	110	115
55·36	100	110
55·52	110	100
55·68	100	110
55·84	100	110
56·00	100	110
56·16	95	115
56·32	90	110
56·48	95	110
56·64	95	110
56·80	90	100
56·96	100	100
57·12	100	95
57·28	95	100
57·44	100	100
57·60	95	115
57·76	85	110
57·92	90	115
58·08	90	110
58·24	90	100
58·40	85	95
58·56	90	95
58·72	85	90
58·88	90	90
59·04	90	95
59·20	90	115
59·36	90	115
59·52	90	115
59·68	85	110
59·84	75	110
60·00	90	115
60·16	90	120
60·32	90	120
60·48	90	120
60·64	95	120
60·80	95	120
60·96	90	120
61·12	90	115
61·28	95	110
61·44	95	110
61·60	100	100
61·76	110	100
61·92	100	100
62·08	100	100
62·24	95	100
62·40	95	100

▼B

D	L	R
62·56	95	100
62·72	90	100
62·88	90	100
63·04	90	100
63·20	90	90
63·36	90	90
63·52	85	90
63·68	85	90
63·84	75	85
64·00	75	85
64·16	75	75
64·32	75	75
64·48	70	75
64·64	70	70
64·80	70	55
64·96	70	45
65·12	65	55
65·28	65	55
65·44	65	65
65·60	55	70
65·76	55	75
65·92	55	75
66·08	55	75
66·24	55	85
66·46	55	85
66·56	65	90
66·72	70	90
66·88	70	110
67·04	65	100
67·20	55	100
67·36	65	100
67·52	50	100
67·68	50	85
67·84	50	90
68·00	50	100
68·16	55	100
68·32	55	95
68·48	65	90
68·64	50	85
68·80	50	70
68·96	50	70
69·12	50	65
69·28	50	55
69·44	45	50
69·60	35	50
69·76	35	55
69·92	35	65
70·08	35	65
70·24	35	65
70·40	35	55
70·58	45	55
70·72	50	55
70·88	50	50
71·04	50	45
71·20	50	45
71·36	50	50
71·52	45	45
71·68	45	55
71·84	55	65
72·00	55	65
72·16	70	65
72·32	70	75
72·48	75	85
72·64	75	85
72·80	75	90
72·96	85	95
73·12	90	100
73·28	90	110

▼B

D	L	R
73·44	90	115
73·60	90	120
73·76	90	115
73·92	90	115
74·08	110	115
74·24	100	100
74·40	100	110
74·56	100	110
74·72	95	115
74·88	95	120
75·04	95	125
75·20	95	135
75·36	100	135
75·52	100	140
75·68	100	140
75·84	100	140
76·00	110	135
76·16	100	125
76·32	100	125
76·48	100	125
76·64	110	125
76·80	115	125
76·96	120	125
77·12	120	125
77·28	120	135
77·44	110	125
77·60	100	125
77·76	120	135
77·92	120	125
78·03	120	125
78·24	115	125
78·40	115	120
78·56	115	120
78·72	110	120
78·88	100	120
79·04	100	120
79·20	95	120
79·36	95	120
79·52	95	125
79·68	95	125
79·84	100	120
80·00	95	125
80·16	95	125
80·32	95	125
80·48	100	120
80·64	100	125
80·80	100	125
80·96	110	125
81·12	115	135
81·28	110	140
81·44	115	140
81·60	110	140
81·76	115	140
81·92	110	140
82·08	110	140
82·24	110	135
82·40	110	135
82·56	100	125
87·72	110	125
82·88	110	125
83·04	100	125
83·20	100	120
83·36	100	125
83·52	100	120
83·68	100	135
83·84	95	140
84·00	100	135

▼B

D	L	R
84·16	110	140
84·32	110	140
84·48	110	140
84·64	110	140
84·80	120	155
84·96	115	145
85·12	115	155
85·28	120	160
85·44	120	165
85·60	120	160
85·76	125	165
85·92	135	160
86·08	135	160
86·24	125	155
86·40	125	155
86·56	120	145
86·72	120	145
86·98	110	140
87·04	110	140
87·20	110	140
87·36	110	140
87·52	110	140
87·68	100	135
87·84	100	135
88·00	100	135
88·16	100	125
88·32	110	120
88·48	115	120
88·64	110	120
88·80	110	125
88·96	100	125
89·12	100	125
89·28	95	125
89·44	95	125
89·60	100	120
89·76	100	135
89·92	110	140
90·08	110	135
90·24	110	140
90·40	100	145
90·56	100	155
90·72	110	155
90·88	110	155
91·04	100	155
91·20	110	155
91·36	110	160
91·52	115	160
91·68	110	155
91·84	115	155
92·00	115	140
92·16	115	155
92·32	120	155
92·48	125	145
92·64	125	155
92·80	125	155
92·96	120	155
93·12	120	145
93·28	120	145
93·44	115	145
93·60	120	145
93·76	115	140
93·92	115	140
94·08	115	140
94·24	115	140
94·40	115	140
94·56	115	140
94·72	115	135
94·88	115	135

▼B

D	L	R
95·04	110	135
95·20	110	135
95·36	110	135
95·52	115	135
95·68	100	140
95·84	95	135
96·00	100	125
96·16	95	125
96·32	95	125
96·48	95	125
96·64	110	125
96·80	95	120
96·96	95	120
97·12	95	120
97·28	95	110
97·44	100	115
97·60	110	120
97·76	110	115
97·92	100	115
98·08	95	115
98·24	100	115
98·40	95	115
98·52	100	115
98·72	100	110
98·88	110	100
99·04	95	95
99·20	90	100
99·36	90	100
93·52	75	110
99·68	75	115
99·84	75	115
100·00	75	110

▼B

Συμπληρωματικό παράρτημα 4

Σήματα τιμών αναφοράς για τη δοκιμή επί πάγκου των καθισμάτων οδηγού ελκυστήρων της κατηγορίας Α τάξεως I (σημείο 2.5.3.1.1.)

PS = σημείο αναφοράς

a = πλάτος του σήματος της τιμής αναφοράς σε 10^{-4}m,

t = χρόνος μετρήσεως σε δευτερόλεπτα

Τα σήματα αυτά υποδεικνύονται στον πίνακα για 701 σημεία αναφοράς.

Δύνανται να αποθηκευθούν κατ' αριθμητική σειρά και δεικνύουν, μετά από διέλευση μέσω ενός φίλτρου διελεύσεως χαμηλών συχνοτήτων συχνότητας αποκοπής περίπου 10Hz και με μια απόσβεση 12dB ανά οκτάβα, το πλάτος της τιμής αναφοράς για τον πάγκο δοκιμής ηλεκτρο-υδραυλικής ρυθμίσεως. Τα σήματα τιμής αναφοράς πρέπει να επανα-λαμβάνονται άνευ διακοπής.

PS No	a 10^{-4} m	t s
0	0 000	0
1	0 344	0·04
2	0 333	0·08
3	0 272	
4	0 192	
5	0 127	
6	0 115	
7	0 169	
8	0 243	
9	0 298	
10	0 320	
11	0 270	
12	0 191	
13	0 124	
14	0 057	
15	0 027	
16	0 004	
17	−0 013	
18	−0 039	
19	−0 055	
20	−0 056	
21	−0 059	
22	−0 068	
23	−0 104	
24	−0 134	
25	−0 147	1·0
26	−0 144	
27	−0 143	
28	−0 155	
29	−0 179	
30	−0 181	
31	−0 155	
32	−0 139	
33	−0 141	
34	−0 170	
35	−0 221	
36	−0 259	
37	−0 281	
38	−0 268	
39	−0 258	
40	−0 285	
41	−0 348	
42	−0 437	
43	−0 509	
44	−0 547	
45	−0 562	
46	−0 550	
47	−0 550	
48	−0 576	
49	−0 622	
50	−0 669	2·0
51	−0 689	
52	−0 634	
53	−0 542	
54	−0 429	

▼B

PS No	a 10^{-4} m	t s
55	−0 314	
56	−0 282	
57	−0 308	
58	−0 373	
59	−0 446	
60	−0 469	
61	−0 465	
62	−0 417	
63	−0 352	
64	−0 262	
65	−0 211	
66	−0 180	
67	−0 182	
68	−0 210	
69	−0 222	
70	−0 210	
71	−0 186	
72	−0 141	
73	−0 088	
74	−0 033	
75	0 000	3·0
76	0 001	
77	−0 040	
78	−0 098	
79	−0 130	
80	−0 115	
81	−0 068	
82	−0 036	
83	−0 032	
84	−0 050	
85	−0 052	
86	−0 039	
87	−0 011	
88	0 014	
89	0 041	
90	0 054	
91	0 040	
92	0 006	
93	−0 000	
94	0 025	
95	0 065	
96	0 076	
97	0 054	
98	−0 016	
99	−0 066	
100	−0 048	4·0
101	−0 011	
102	0 061	
103	0 131	
104	0 168	
105	0 161	
106	0 131	
107	0 086	
108	0 067	
109	0 088	
110	0 110	
111	0 148	
112	0 153	
113	0 139	
114	0 119	
115	0 099	
116	0 091	
117	0 078	
118	0 059	
119	0 062	
120	0 072	
121	0 122	
122	0 155	
123	0 191	
124	0 184	
125	0 143	5·0
126	0 087	
127	0 029	
128	0 010	

▼B

PS No	a 10^{-4} m	t s
129	0 025	
130	0 074	
131	0 106	
132	0 115	
133	0 090	
134	0 048	
135	0 038	
136	0 066	
137	0 116	
138	0 180	
139	0 229	
140	0 212	
141	0 157	
142	0 097	
143	0 055	
144	0 073	
145	0 175	
146	0 287	
147	0 380	
148	0 406	
149	0 338	
150	0 238	6·0
151	0 151	
152	0 080	
153	0 090	
154	0 146	
155	0 196	
156	0 230	
157	0 222	
158	0 184	
159	0 147	
160	0 115	
161	0 114	
162	0 140	
163	0 198	
164	0 257	
165	0 281	
166	0 276	
167	0 236	
168	0 201	
169	0 167	
170	0 145	
171	0 135	
172	0 165	
173	0 242	
174	0 321	
175	0 399	7·0
176	0 411	
177	0 373	
178	0 281	
179	0 179	
180	0 109	
181	0 094	
182	0 136	
183	0 206	
184	0 271	
185	0 267	
186	0 203	
187	0 091	
188	0 009	
189	0 006	
190	0 074	
191	0 186	
192	0 280	
193	0 342	
194	0 330	
195	0 265	
196	0 184	
197	0 118	
198	0 105	
199	0 128	
200	0 174	8·0
201	0 215	
202	0 229	

▼B

PS No	a 10^{-4} m	t s
203	0 221	
204	0 199	
205	0 164	
206	0 162	
207	0 174	
208	0 210	
209	0 242	
210	0 270	
211	0 285	
212	0 285	
213	0 258	
214	0 223	
215	0 194	
216	0 165	
217	0 132	
218	0 106	
219	0 077	
220	0 065	
221	0 073	
222	0 099	
223	0 114	
224	0 111	
225	0 083	9·0
226	0 026	
227	−0 028	
228	−0 052	
229	−0 069	
230	−0 077	
231	−0 067	
232	−0 095	
233	−0 128	
234	−0 137	
235	−0 144	
236	−0 131	
237	−0 155	
238	−0 208	
239	−0 266	
240	−0 285	
241	−0 276	
242	−0 205	
243	−0 110	
244	−0 020	
245	0 041	
246	0 053	
247	0 020	
248	0 016	
249	0 041	
250	0 090	10·0
251	0 136	
252	0 151	
253	0 123	
254	0 070	
255	0 034	
256	−0 001	
257	−0 010	
258	−0 031	
259	−0 061	
260	−0 086	
261	−0 104	
262	−0 103	
263	−0 093	
264	−0 074	
265	−0 056	
266	−0 039	
267	−0 000	
268	0 033	
269	0 067	
270	0 097	
271	0 085	
272	0 034	
273	0 002	
274	−0 050	
275	−0 080	11·0
276	−0 096	

▼B

PS No	a 10^{-4} m	t s
277	−0 121	
278	−0 116	
279	−0 092	
280	−0 060	
281	−0 018	
282	−0 011	
283	−0 052	
284	−0 143	
285	−0 241	
286	−0 330	
287	−0 343	
288	−0 298	
289	−0 235	
290	−0 203	
291	−0 249	
292	−0 356	
293	−0 448	
294	−0 486	
295	−0 444	
296	−0 343	
297	−0 240	
298	−0 215	
299	−0 277	
300	−0 399	12·0
301	−0 527	
302	−0 585	
303	−0 569	
304	−0 479	
305	−0 363	
306	−0 296	
307	−0 299	
308	−0 374	
309	−0 466	
310	−0 528	
311	−0 520	
312	−0 432	
313	−0 320	
314	−0 244	
315	−0 237	
316	−0 310	
317	−0 413	
318	−0 462	
319	−0 456	
320	−0 351	
321	−0 181	
322	−0 045	
323	0 013	
324	−0 037	
325	−0 160	13·0
326	−0 247	
327	−0 258	
328	−0 187	
329	−0 069	
330	0 044	
331	0 078	
332	0 061	
333	−0 012	
334	−0 102	
335	−0 127	
336	−0 103	
337	−0 045	
338	0 039	
339	0 094	
340	0 107	
341	0 058	
342	−0 011	
343	−0 078	
344	−0 093	
345	−0 068	
346	−0 025	
347	0 021	
348	0 008	
349	−0 016	
350	−0 038	14·0

▼B

PS No	a 10^{-4} m	t s
351	−0 024	
352	0 041	
353	0 135	
354	0 196	
355	0 171	
356	0 053	
357	−0 111	
358	−0 265	
359	−0 348	
360	−0 336	
361	−0 258	
362	−0 155	
363	−0 059	
364	−0 056	
365	−0 123	
366	−0 187	
367	−0 218	
368	−0 136	
369	0 012	
370	0 149	
371	0 212	
372	0 153	
373	0 021	
374	−0 104	
375	−0 160	15·0
376	−0 142	
377	−0 027	
378	0 099	
379	0 186	
380	0 174	
381	0 085	
382	−0 031	
383	−0 086	
384	−0 069	
385	0 012	
386	0 103	
387	0 164	
388	0 129	
389	0 047	
390	−0 055	
391	−0 097	
392	−0 056	
393	0 043	
394	0 162	
395	0 220	
396	0 205	
397	0 129	
398	0 053	
399	0 022	
400	0 052	16·0
401	0 114	
402	0 175	
403	0 191	
404	0 172	
405	0 138	
406	0 092	
407	0 052	
408	0 051	
409	0 025	
410	0 001	
411	−0 026	
412	−0 065	
413	−0 073	
414	−0 038	
415	−0 001	
416	0 029	
417	0 030	
418	−0 005	
419	−0 045	
420	−0 068	
421	−0 093	
422	−0 075	
423	−0 067	
424	−0 051	

▼B

PS No	a 10^{-4} m	t s
425	−0 049	17·0
426	−0 059	
427	−0 077	
428	−0 107	
429	−0 143	
430	−0 141	
431	−0 142	
432	−0 106	
433	−0 080	
434	−0 050	
435	−0 030	
436	−0 014	
437	−0 017	
438	−0 031	
439	−0 037	
440	−0 068	
441	−0 113	
442	−0 167	
443	−0 203	
444	−0 191	
445	−0 135	
446	−0 047	
447	0 028	
448	0 032	
449	−0 031	
450	−0 108	18·0
451	−0 157	
452	−0 155	
453	−0 081	
454	−0 012	
455	0 053	
456	0 085	
457	0 054	
458	0 002	
459	−0 026	
460	−0 034	
461	−0 014	
462	0 031	
463	0 061	
464	0 098	
465	0 123	
466	0 103	
467	0 078	
468	0 046	
469	0 042	
470	0 044	
471	0 072	
472	0 109	
473	0 133	
474	0 138	
475	0 125	19·0
476	0 095	
477	0 105	
478	0 129	
479	0 181	
480	0 206	
481	0 200	
482	0 168	
483	0 140	
484	0 149	
485	0 186	
486	0 237	
487	0 242	
488	0 207	
489	0 130	
490	0 055	
491	0 015	
492	0 014	
493	0 036	
494	0 054	
495	0 056	
496	0 022	
497	−0 032	
498	−0 076	

▼B

PS No	a 10^{-4} m	t s
499	−0 108	
500	−0 099	20·0
501	−0 029	
502	0 051	
503	0 138	
504	0 199	
505	0 213	
506	0 184	
507	0 139	
508	0 062	
509	0 027	
510	0 030	
511	0 067	
512	0 146	
513	0 247	
514	0 314	
515	0 330	
516	0 289	
517	0 224	
518	0 179	
519	0 184	
520	0 216	
521	0 229	
522	0 210	
523	0 130	
524	0 062	
525	0 006	21·0
526	−0 004	
527	0 004	
528	0 018	
529	0 031	
530	0 020	
531	0 014	
532	−0 011	
533	−0 022	
534	−0 029	
535	−0 042	
536	−0 066	
537	−0 120	
538	−0 188	
539	−0 241	
540	−0 252	
541	−0 243	
542	−0 212	
543	−0 183	
544	−0 170	
545	−0 189	
546	−0 233	
547	−0 286	
548	−0 311	
549	−0 280	
550	−0 215	22·0
551	−0 128	
552	−0 038	
553	−0 018	
554	−0 024	
555	−0 052	
556	−0 055	
557	−0 033	
558	0 013	
559	0 061	
560	0 079	
561	0 060	
562	0 024	
563	−0 013	
564	−0 027	
565	−0 018	
566	0 011	
567	0 064	
568	0 111	
569	0 171	
570	0 238	
571	0 285	
572	0 295	

▼B

PS No	a 10^{-4} m	t s
573	0 261	
574	0 201	
575	0 145	23·0
576	0 142	
577	0 163	
578	0 222	
579	0 284	
580	0 334	
581	0 342	
582	0 301	
583	0 240	
584	0 205	
585	0 216	
586	0 257	
587	0 326	
588	0 363	
589	0 380	
590	0 358	
591	0 303	
592	0 273	
593	0 341	
594	0 249	
595	0 252	
596	0 245	
597	0 244	
598	0 225	
599	0 212	
600	0 180	24·0
601	0 160	
602	0 130	
603	0 118	
604	0 104	
605	0 081	
606	0 040	
607	−0 004	
608	−0 040	
609	−0 057	
610	−0 049	
611	−0 021	
612	0 011	
613	0 033	
614	0 038	
615	0 027	
616	0 019	
617	0 024	
618	0 040	
619	0 069	
620	0 082	
621	0 086	
622	0 068	
623	0 056	
624	0 036	
625	0 006	25·0
626	−0 015	
627	−0 049	
628	−0 071	
629	−0 075	
630	−0 078	
631	−0 074	
632	−0 069	
633	−0 094	
634	−0 116	
635	−0 150	
636	−0 178	
637	−0 188	
638	−0 198	
639	−0 194	
640	−0 187	
641	−0 170	
642	−0 161	
643	−0 154	
644	−0 140	
645	−0 115	
646	−0 055	

▼B

PS No	a 10^{-4} m	t s
647	0 001	
648	0 049	
649	0 085	
650	0 094	26·0
651	0 071	
652	0 039	
653	−0 001	
654	−0 027	
655	−0 025	
656	0 000	
657	0 028	
658	0 045	
659	0 019	
660	−0 032	
661	−0 101	
662	−0 162	
663	−0 198	
664	−0 193	
665	−0 149	
666	−0 096	
667	−0 075	
668	−0 086	
669	−0 151	
670	−0 246	
671	−0 329	
672	−0 382	
673	−0 392	
674	−0 340	
675	−0 286	27·0
676	−0 249	
677	−0 245	
678	−0 298	
679	−0 348	
680	−0 366	
681	−0 330	
682	−0 247	
683	−0 175	
684	−0 135	
685	−0 149	
686	−0 165	
687	−0 178	
688	−0 142	
689	−0 097	
690	−0 067	
691	−0 051	
692	−0 071	
693	−0 101	
694	−0 110	
695	−0 091	
696	−0 043	
697	0 020	
698	0 061	
699	0 064	
700	0 036	28·0

▼B

Συμπληρωματικό παράρτημα 5

Σήματα τιμών αναφοράς για τη δοκιμή επί πάγκου των καθισμάτων οδηγού ελκυστήρων της κατηγορίας Α τάξεως ΙΙ (σημείο 2.5.3.1.1.)

PS = σημείο αναφοράς

a = πλάτος του σήματος της τιμής αναφοράς σε 10^{-4}m

t = χρόνος μετρήσεως σε δευτερόλεπτα

Τα σήματα αυτά υποδεικνύονται στον πίνακα για 701 σημεία αναφοράς.

Δύνανται να αποθηκευθούν κατ' αριθμητική σειρά και δεικνύουν, μετά από διέλευση μέσω ενός φίλτρου διελεύσεως χαμηλών συχνοτήτων συχνότητας αποκοπής περίπου 10 Hz και με μια απόσβεση 12 dB ανά οκτάβα το πλάτος της τιμής αναφοράς για τον πάγκο ηλεκτροϋδραυλικής ρυθμίσεως. Τα σήματα αναφοράς πρέπει να επαναλαμβάνονται άνευ διακοπής.

PS No	a 10^{-4} m	t s
0	0 000	0
1	0 156	0·04
2	0 147	0·08
3	0 144	
4	0 162	
5	0 210	
6	0 272	
7	0 336	
8	0 382	
9	0 404	
10	0 408	
11	0 376	
12	0 324	
13	0 275	
14	0 226	
15	0 176	
16	0 141	
17	0 126	
18	0 144	
19	0 180	
20	0 205	
21	0 198	
22	0 184	
23	0 138	
24	0 102	
25	0 068	1·0
26	0 050	
27	0 055	
28	0 078	
29	0 120	
30	0 184	
31	0 209	
32	0 224	
33	0 206	
34	0 157	
35	0 101	
36	0 049	
37	−0 002	
38	−0 038	
39	−0 068	
40	−0 088	
41	−0 100	
42	−0 110	
43	−0 151	
44	−0 183	
45	−0 234	
46	−0 303	
47	−0 364	
48	−0 410	
49	−0 407	
50	−0 367	2·0
51	−0 289	
52	−0 180	
53	−0 081	
54	−0 000	

▼B

PS No	a 10^{-4} m	t s
55	−0 011	
56	−0 070	
57	−0 168	
58	−0 256	
59	−0 307	
60	−0 302	
61	−0 249	
62	−0 157	
63	−0 056	
64	0 013	
65	0 044	
66	0 025	
67	−0 026	
68	−0 077	
69	−0 115	
70	−0 131	
71	−0 102	
72	−0 031	
73	0 035	
74	0 078	
75	0 057	3·0
76	0 000	
77	−0 069	
78	−0 124	
79	−0 143	
80	−0 129	
81	−0 091	
82	−0 045	
83	−0 004	
84	−0 004	
85	−0 016	
86	−0 047	
87	−0 080	
88	−0 083	
89	−0 080	
90	−0 060	
91	−0 029	
92	−0 013	
93	−0 004	
94	−0 039	
95	−0 100	
96	−0 171	
97	−0 218	
98	−0 226	
99	−0 190	
100	−0 116	4·0
101	−0 054	
102	−0 001	
103	−0 001	
104	−0 045	
105	−0 126	
106	−0 191	
107	−0 223	
108	−0 206	
109	−0 168	
110	−0 122	
111	−0 095	
112	−0 101	
113	−0 114	
114	−0 161	
115	−0 212	
116	−0 254	
117	−0 273	
118	−0 258	
119	−0 211	
120	−0 169	
121	−0 125	
122	−0 115	
123	−0 127	
124	−0 156	
125	−0 185	5·0
126	−0 232	
127	−0 256	
128	−0 260	

▼B

PS No	a 10^{-4} m	t s
129	−0 260	
130	−0 247	
131	−0 228	
132	−0 204	
133	−0 192	
134	−0 179	
135	−0 144	
136	−0 128	
137	−0 117	
138	−0 131	
139	−0 154	
140	−0 164	
141	−0 160	
142	−0 128	
143	−0 059	
144	0 015	
145	0 074	
146	0 034	
147	0 042	
148	−0 034	
149	−0 101	
150	−0 147	6·0
151	−0 141	
152	−0 091	
153	−0 031	
154	0 017	
155	0 027	
156	−0 012	
157	−0 058	
158	−0 127	
159	−0 151	
160	−0 125	
161	−0 049	
162	0 045	
163	0 104	
164	0 122	
165	0 104	
166	0 046	
167	−0 018	
168	−0 047	
169	−0 036	
170	0 016	
171	0 145	
172	0 257	
173	0 330	
174	0 330	
175	0 258	7·0
176	0 138	
177	0 034	
178	−0 037	
179	−0 030	
180	0 026	
181	0 141	
182	0 216	
183	0 243	
184	0 188	
185	0 079	
186	−0 015	
187	−0 047	
188	−0 008	
189	0 091	
190	0 230	
191	0 340	
192	0 381	
193	0 332	
194	0 225	
195	0 099	
196	0 014	
197	−0 012	
198	0 033	
199	0 131	
200	0 247	8·0
201	0 335	
202	0 348	

▼B

PS No	a 10^{-4} m	t s
203	0 314	
204	0 239	
205	0 161	
206	0 124	
207	0 139	
208	0 218	
209	0 328	
210	0 405	
211	0 426	
212	0 403	
213	0 314	
214	0 191	
215	0 088	
216	0 025	
217	0 030	
218	0 087	
219	0 173	
220	0 240	
221	0 274	
222	0 250	
223	0 182	
224	0 077	
225	−0 019	9·0
226	−0 075	
227	−0 061	
228	−0 033	
229	0 011	
230	0 042	
231	0 025	
232	−0 021	
233	−0 078	
234	−0 142	
235	−0 197	
236	−0 225	
237	−0 217	
238	−0 196	
239	−0 133	
240	−0 038	
241	0 052	
242	0 128	
243	0 168	
244	0 164	
245	0 169	
246	0 170	
247	0 188	
248	0 210	
249	0 220	
250	0 210	10·0
251	0 185	
252	0 149	
253	0 100	
254	0 057	
255	0 035	
256	0 006	
257	−0 000	
258	0 010	
259	0 034	
260	0 047	
261	0 047	
262	0 031	
263	0 028	
264	0 036	
265	0 072	
266	0 125	
267	0 188	
268	0 216	
269	0 189	
270	0 119	
271	0 031	
272	−0 026	
273	−0 059	
274	−0 052	
275	−0 009	11·0
276	0 039	

▼B

PS No	a 10^{-4} m	t s
277	0 081	
278	0 107	
279	0 079	
280	0 023	
281	−0 044	
282	−0 121	
283	−0 168	
284	−0 172	
285	−0 147	
286	−0 119	
287	−0 114	
288	−0 155	
289	−0 217	
290	−0 287	
291	−0 243	
292	−0 341	
293	−0 289	
294	−0 217	
295	−0 157	
296	−0 150	
297	−0 193	
298	−0 248	
299	−0 319	
300	−0 371	12·0
301	−0 378	
302	−0 354	
303	−0 309	
304	−0 264	
305	−0 241	
306	−0 236	
307	−0 264	
308	−0 262	
309	−0 282	
310	−0 275	
311	−0 278	
312	−0 285	
313	−0 302	
314	−0 318	
315	−0 316	
316	−0 293	
317	−0 238	
318	−0 154	
319	−0 070	
320	−0 021	
321	−0 029	
322	−0 075	
323	−0 138	
324	−0 189	
325	−0 193	13·0
326	−0 153	
327	−0 095	
328	−0 012	
329	0 033	
330	0 069	
331	0 064	
332	0 000	
333	−0 074	
334	−0 147	
335	−0 164	
336	−0 142	
337	−0 067	
338	−0 001	
339	0 057	
340	0 080	
341	0 040	
342	−0 010	
343	−0 096	
344	−0 148	
345	−0 164	
346	−0 134	
347	−0 060	
348	0 038	
349	0 136	
350	0 195	14·0

▼B

PS No	a 10^{-4} m	t s
351	0 170	
352	0 077	
353	−0 067	
354	−0 212	
355	−0 321	
356	−0 356	
357	−0 339	
358	−0 277	
359	−0 189	
360	−0 119	
361	−0 100	
362	−0 124	
363	−0 170	14·0
364	−0 193	
365	−0 173	
366	−0 105	
367	−0 000	
368	0 075	
369	0 092	
370	0 074	
371	0 011	
372	−0 049	
373	−0 082	
374	−0 076	
375	−0 039	15·0
376	0 010	
377	0 053	
378	0 078	
379	0 068	
380	0 033	
381	0 004	
382	−0 000	
383	−0 013	
384	−0 003	
385	0 000	
386	−0 001	
387	−0 010	
388	−0 023	
389	−0 019	
390	0 014	
391	0 060	
392	0 093	
393	0 117	
394	0 137	
395	0 123	
396	0 098	
397	0 075	
398	0 055	
399	0 062	
400	0 087	16·0
401	0 113	
402	0 126	
403	0 139	
404	0 119	
405	0 080	
406	0 023	
407	−0 043	
408	−0 099	
409	−0 121	
410	−0 090	
411	−0 009	
412	0 072	
413	0 120	
414	0 111	
415	0 049	
416	−0 021	
417	−0 098	
418	−0 136	
419	−0 117	
420	−0 072	
421	−0 020	
422	0 038	
423	0 061	
424	0 026	

▼B

PS No	a 10^{-4} m	t s
425	−0 016	17·0
426	−0 090	
427	−0 151	
428	−0 171	
429	−0 150	
430	−0 080	
431	−0 001	
432	0 064	
433	0 113	
434	0 109	
435	0 089	
436	0 016	
437	−0 040	
438	−0 098	
439	−0 142	
440	−0 147	

PS No	a 10^{-4} m	t s
441	−0 112	
442	−0 028	
443	0 058	
444	0 118	
445	0 124	
446	0 080	
447	0 006	
448	−0 052	
449	−0 068	
450	−0 050	18·0
451	−0 000	
452	0 063	
453	0 129	
454	0 155	
455	0 156	
456	0 111	
457	0 069	
458	0 049	
459	0 036	
460	0 056	
461	0 100	
462	0 143	
463	0 178	
464	0 193	
465	0 178	
466	0 136	
467	0 087	
468	0 050	
469	0 041	
470	0 067	
471	0 117	
472	0 165	
473	0 188	
474	0 178	
475	0 171	19·0
476	0 154	
477	0 141	
478	0 137	
479	0 146	
480	0 177	
481	0 231	
482	0 282	
483	0 314	
484	0 287	
485	0 222	
486	0 138	
487	0 050	
488	−0 003	
489	0 001	
490	0 041	
491	0 095	
492	0 124	

▼B

PS No	a 10^{-4} m	t s
493	0 112	
494	0 060	
495	−0 022	
496	−0 112	
497	−0 161	
498	−0 153	
499	−0 087	
500	0 030	20·0
501	0 127	
502	0 197	
503	0 203	
504	0 147	
505	0 060	
506	−0 027	
507	−0 103	
508	−0 096	
509	−0 026	
510	0 062	
511	0 198	
512	0 275	
513	0 293	
514	0 244	
515	0 149	
516	0 056	
517	0 005	
518	−0 001	
519	0 023	
520	0 035	
521	0 063	
522	0 034	
523	−0 009	
524	−0 074	
525	−0 154	21·0
526	−0 203	
527	−0 204	
528	−0 167	
529	−0 119	
530	−0 077	
531	−0 068	
532	−0 094	
533	−0 168	
534	−0 254	
535	−0 337	
536	−0 383	
537	−0 400	
538	−0 391	
539	−0 365	
540	−0 346	
541	−0 342	
542	−0 372	
543	−0 398	
544	−0 431	
545	−0 464	
546	−0 459	
547	−0 425	
548	−0 354	
549	−0 259	
550	−0 187	22·0
551	−0 174	
552	−0 182	
553	−0 211	
554	−0 241	
555	−0 228	
556	−0 192	
557	−0 131	
558	−0 066	
559	−0 050	
560	−0 065	
561	−0 117	
562	−0 164	
563	−0 191	
564	−0 165	
565	−0 109	
566	−0 025	

▼B

PS No	a 10^{-4} m	t s
567	0 081	
568	0 163	
569	0 191	
570	0 164	
571	0 089	
572	−0 004	
573	−0 075	
574	−0 099	
575	−0 054	23·0
576	0 024	
577	0 126	
578	0 203	
579	0 223	
580	0 200	
581	0 113	
582	0 026	
583	−0 008	
584	−0 003	
585	0 057	
586	0 149	
587	0 236	
588	0 290	
589	0 299	
590	0 244	
591	0 192	
592	0 145	
593	0 095	
594	0 090	
595	0 111	
596	0 151	
597	0 186	
598	0 185	
599	0 165	
600	0 120	24·0
601	0 057	
602	0 008	
603	−0 022	
604	−0 044	
605	−0 062	
606	−0 070	
607	−0 061	
608	−0 057	
609	−0 044	
610	−0 040	
611	−0 037	
612	−0 028	
613	−0 017	
614	−0 006	
615	0 011	
616	0 032	
617	0 045	
618	0 050	
619	0 039	
620	0 036	
621	0 027	
622	0 025	
623	0 006	
624	0 000	
625	−0 012	25·0
626	−0 040	
627	−0 047	
628	−0 058	
629	−0 070	
630	−0 076	
631	−0 098	
632	−0 103	
633	−0 127	
634	−0 158	
635	−0 158	
636	−0 163	
637	−0 182	
638	−0 177	
639	−0 184	
640	−0 201	

▼B

PS No	a 10^{-4} m	t s
641	−0 199	
642	−0 187	
643	−0 145	
644	−0 092	
645	−0 040	
646	0 017	
647	0 044	
648	0 061	
649	0 029	
650	−0 018	26·0
651	−0 078	
652	−0 129	
653	−0 135	
654	−0 110	
655	−0 039	
656	0 008	
657	0 019	
658	−0 033	
659	−0 102	
660	−0 194	
661	−0 264	
662	−0 292	
663	−0 261	
664	−0 210	
665	−0 147	
666	−0 092	
667	−0 089	
668	−0 138	
669	−0 248	
670	−0 360	
671	−0 455	
672	−0 497	
673	−0 473	
674	−0 393	
675	−0 294	27·0
676	−0 230	
677	−0 214	
678	−0 241	
679	−0 294	
680	−0 343	
681	−0 375	
682	−0 379	
683	−0 349	
684	−0 276	
685	−0 202	
686	−0 136	
687	−0 099	
688	−0 101	
689	−0 139	
690	−0 196	
691	−0 246	
692	−0 256	
693	−0 234	
694	−0 156	
695	−0 078	
696	0 015	
697	0 083	
698	0 118	
699	0 080	
700	0 000	28·0

▼B

Συμπληρωματικό παράρτημα 6

Πάγκος δοκιμής (σημείο 2.5.3.1)

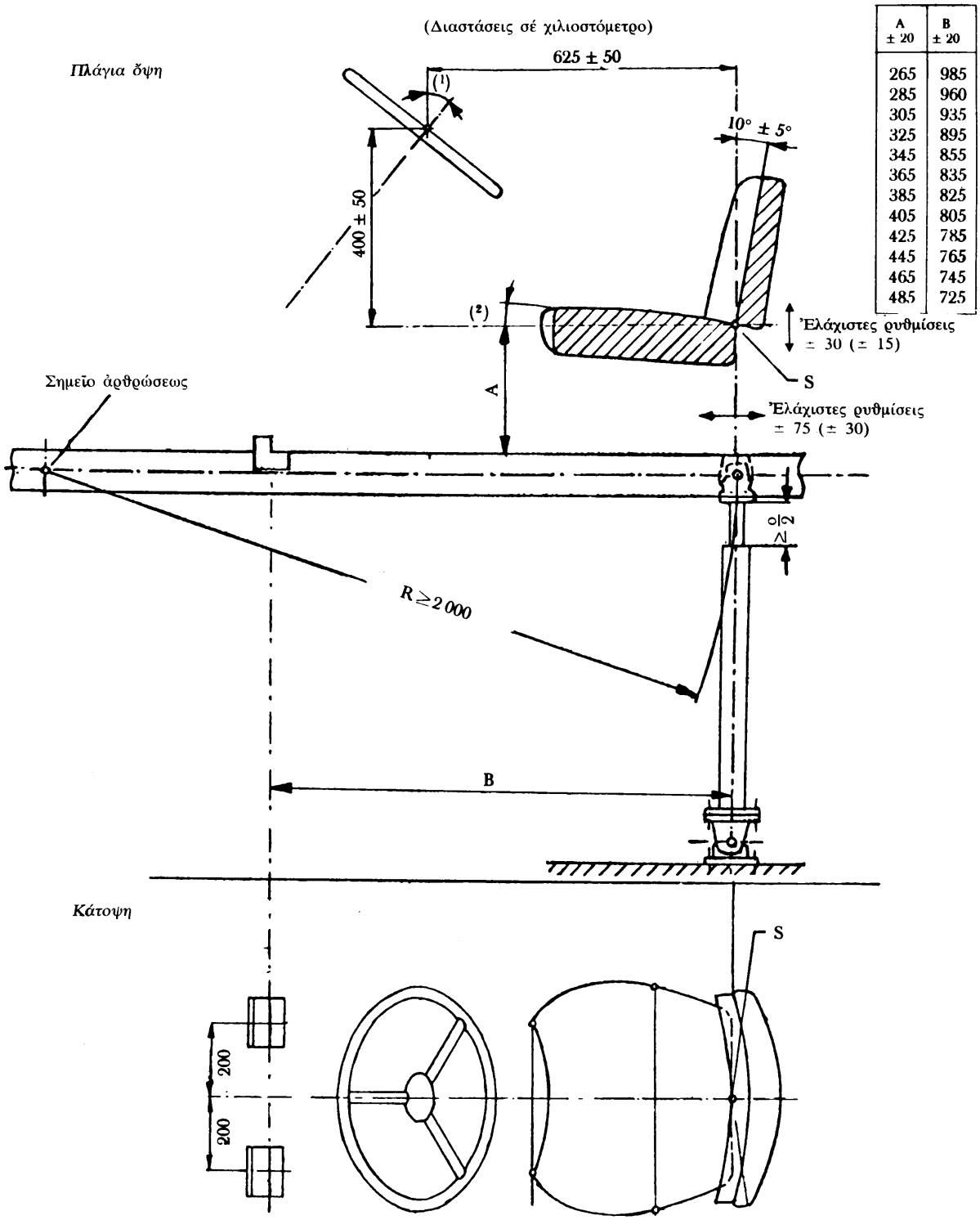

A ± 20	B ± 20
265	985
285	960
305	935
325	895
345	855
365	835
385	825
405	805
425	785
445	765
465	745
485	725

(1) Ἡ ἐκλογή τῆς γωνίας τῆς στήλης διευθύνσεως σέ σχέση πρός τήν κατακόρυφο εἶναι συνάρτηση τῆς θέσεως τοῦ καθίσματος, τῆς διαμέτρου τοῦ πηδαλίου διευθύνσεως.

(2) Ἡ κλίση πρός τά ὀπισθεν τῆς ἐπιφανείας τοῦ φορτισμένου μαξιλαριοῦ πρέπει νά εἶναι ἀπό 3 μέχρι 12 μοῖρες σέ σχέση πρός τήν ὁριζόντιο, μετρουμένη μέ τή διάταξη φορτίσεως σύμφωνα μέ τό συμπληρωματικό παράρτημα 1 τοῦ παραρτήματος II. Ἡ ἐκλογή τῆς γωνίας κλίσεως στό ἐσωτερικό τῆς βάσεως αὐτῆς ἐξαρτᾶται ἐκ τῆς καθημένης θέσεως.

▼B

Συμπληρωματικό παράρτημα 7

Διαδρομή του πάγκου παλμικής δοκιμής (σημείο 2.5.3.1.)

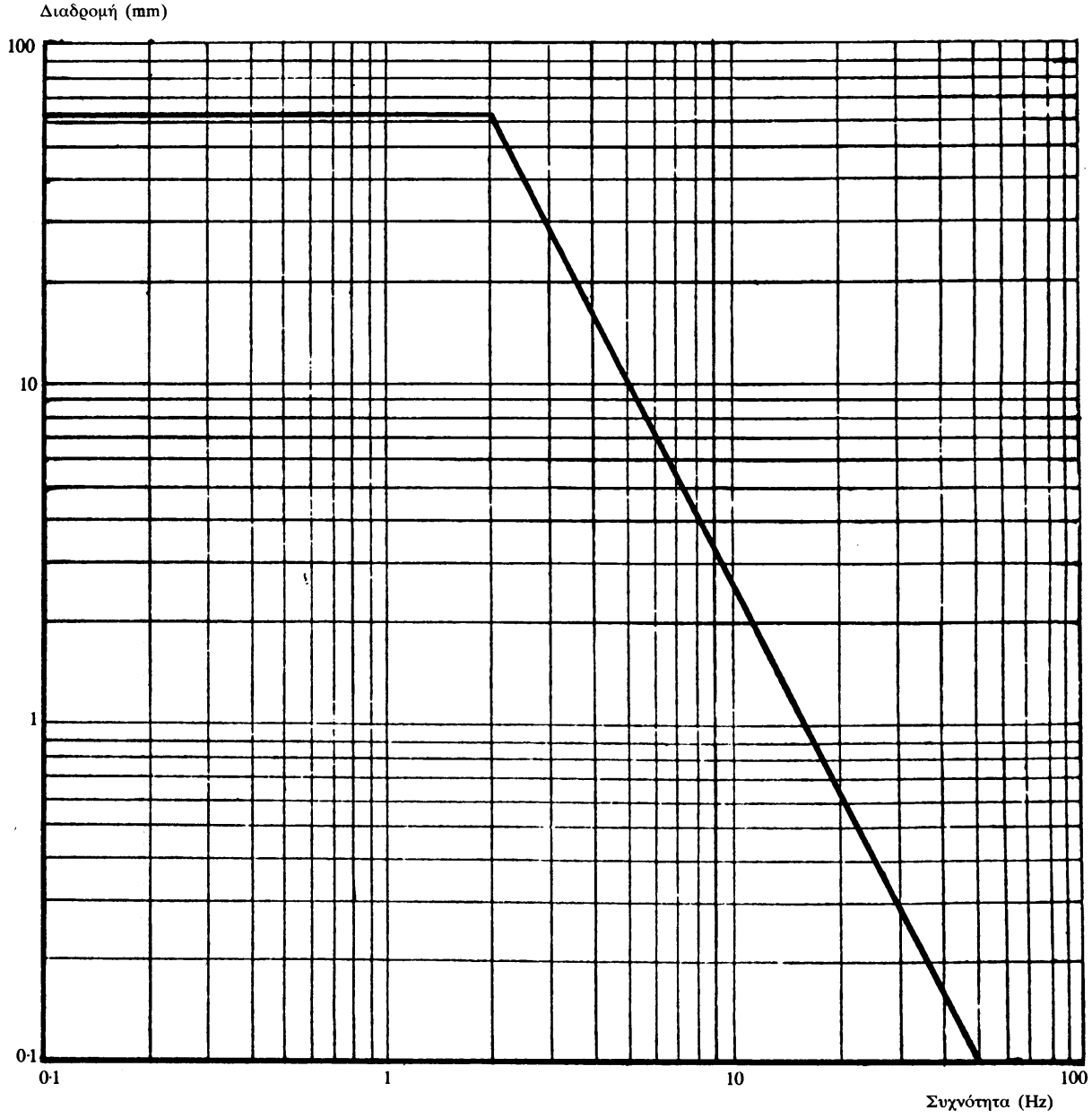

▼B

Συμπληρωματικό παράρτημα 8

Χαρακτηριστική του φίλτρου της συσκευής μετρήσεως των ταλαντώσεων (σημείο 2.5.3.3.5.)

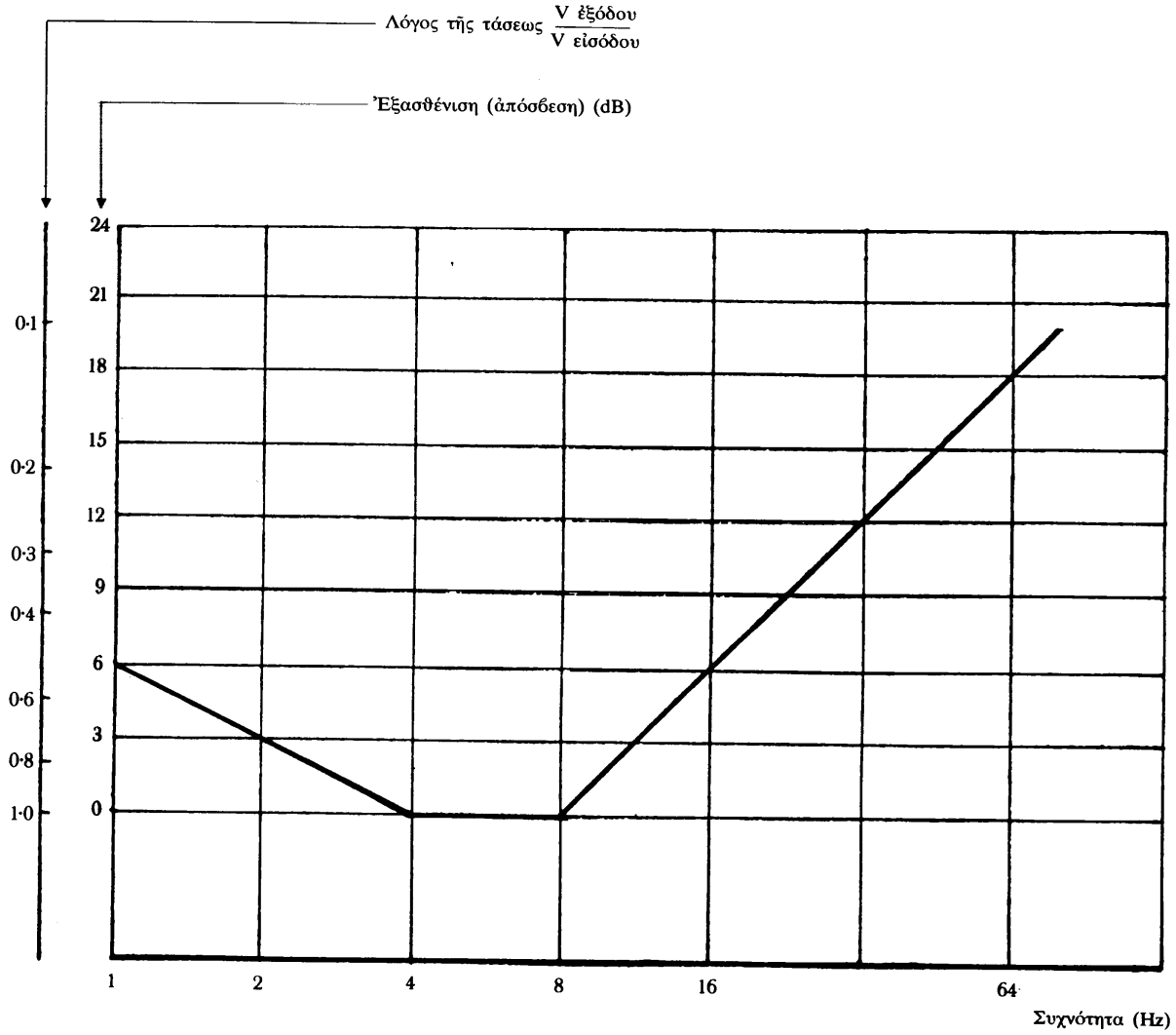

▼B

Συμπληρωματικό παράρτημα 9

Πυκνότητα φασματικής ισχύος της επιταχύνσεως της κατακορύφου παλμικής κινήσεως στη στερέωση του καθίσματος του ελκυστήρα αναφοράς τάξεως I (σημείο 2.5.5.)

Η πυκνότητα φασματικής ισχύος της επιταχύνσεως της κατακορύφου παλμικής κινήσεως στην στερέωση του καθίσματος του ελκυστήρα αναφοράς τάξεως I δύναται να περιγραφεί προσεγγιστικώς με την ακόλουθη σχέση:

όπου οι σταθερές έχουν τις κατωτέρω υποδεικνυόμενες τιμές:

Οι αποδεκτές ανοχές είναι οι ακόλουθες:

Η ανοχή για το b ορίζεται εκ του γεγονότος ότι, σύμφωνα προς το σημείο 2.5.5.2., η ισοσταθμισμένη επιτάχυνση της παλμικής κινήσεως στην στερέωση του καθίσματος πρέπει να κείται εντός των ακολούθων ορίων:

$$a_w = 1{,}9 \text{ έως } 2{,}2 \text{ m/s}^2$$

▼B

Πυκνότητα φασματικής ισχύος Φ (f)

Προσεγγιστική συνάρτηση αναφερόμενη στην πυκνότητα φασματικής ισχύος της επιταχύνσεως της κατακορύφου παλμικής κινήσεως στη στερέωση του καθίσματος των ελκυστήρων αναφοράς τάξεως I.

Πυκνότητα φασματικής ισχύος Φ (f)

$$\frac{\left(\frac{m}{s^2}\right)^2}{Hz}$$

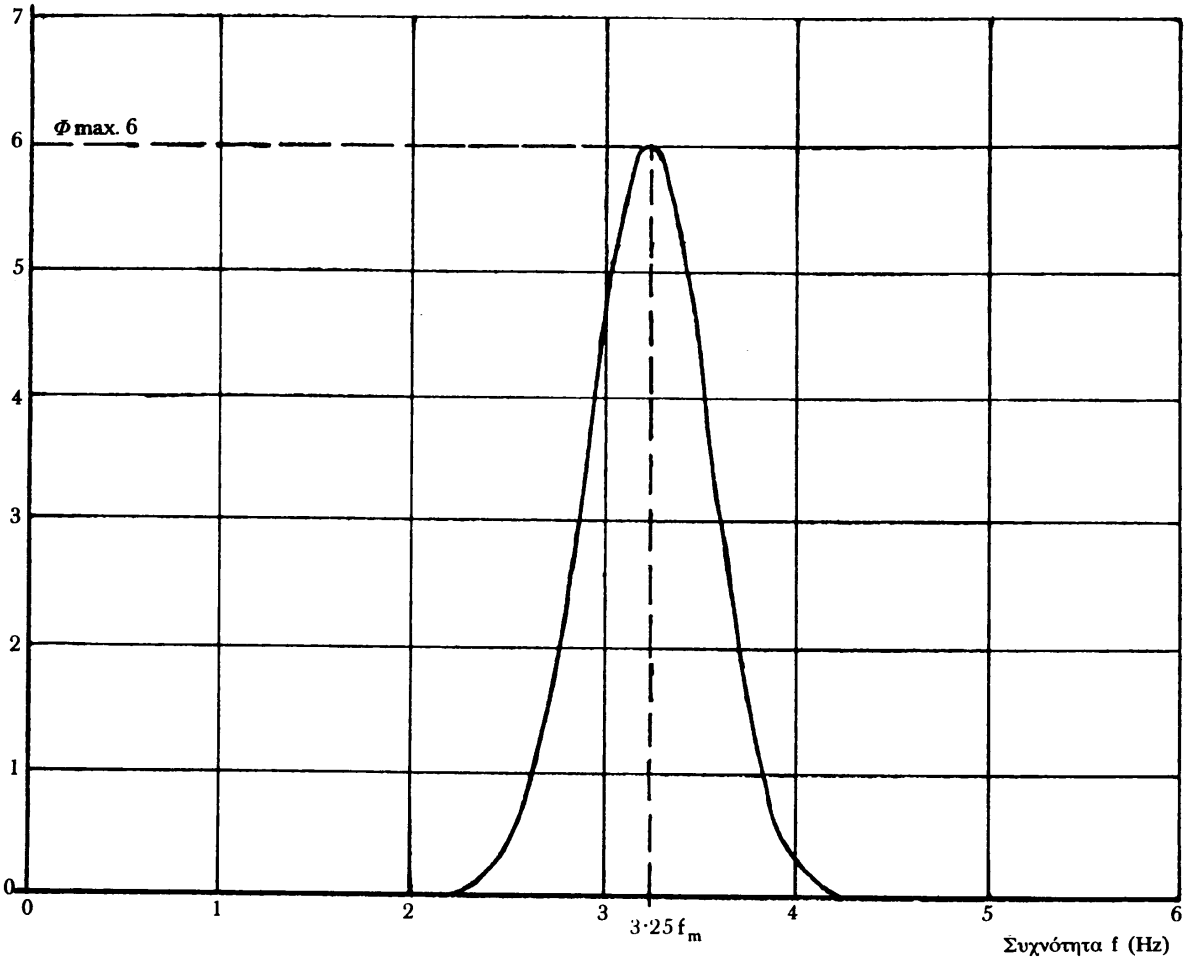

▼B

Συμπληρωματικό παράρτημα 10

Πυκνότητα φασματικής ισχύος της επιταχύνσεως της κατακορύφου παλμικής κινήσεως στη στερέωση του καθίσματος του ελκυστήρα αναφοράς τάξεως II (σημείο 2.5.5.)

Η πυκνότητα φασματικής ισχύος της επιταχύνσεως της κατακορύφου παλμικής κινήσεως στην στερέωση του καθίσματος του ελκυστήρα αναφοράς τάξεως II δύναται να περιγραφεί προσεγγιστικά με την ακόλουθη σχέση:

όπου οι σταθερές έχουν τις κατωτέρω τιμές:

Οι αποδεκτές ανοχές είναι οι ακόλουθες:

Η ανοχή για το b ορίζεται εκ του γεγονότος ότι, σύμφωνα προς το σημείο 2.5.5.2. η ισοσταθμισμένη επιτάχυνση της παλμικής κινήσεως στην στερέωση του καθίσματος πρέπει να κείται εντός των ακολούθων ορίων:

$$a_w = 1{,}6 \text{ έως } 1{,}8 \text{ m/s}^2$$

▼B

Πυκνότητα φασματικής ισχύος Φ (f)

Προσεγγιστική συνάρτηση αναφερόμενη στην πυκνότητα φασματικής ισχύος της επιταχύνσεως της κατακορύφου παλμικής κινήσεως στην στερέωση του καθίσματος των ελκυστήρων αναφοράς τάξεως II.

Πυκνότητα φασματικής ισχύος Φ (f)

$$\frac{\left(\frac{m}{s^2}\right)^2}{Hz}$$

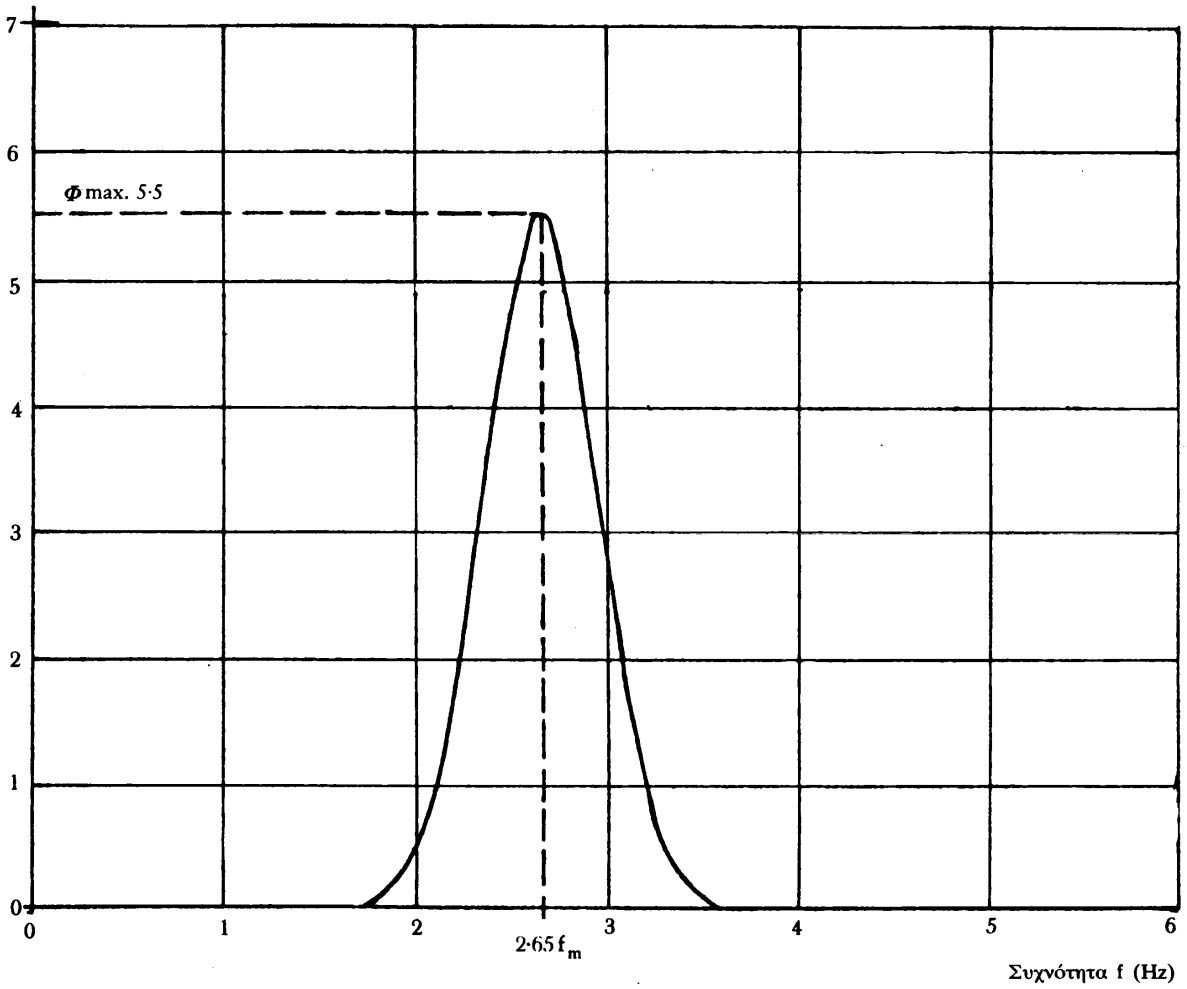

▼B

Συμπληρωματικό παράρτημα 11

Παράδειγμα σήματος επικυρώσεως ΕΟΚ (βλέπε σημείο 3.5)

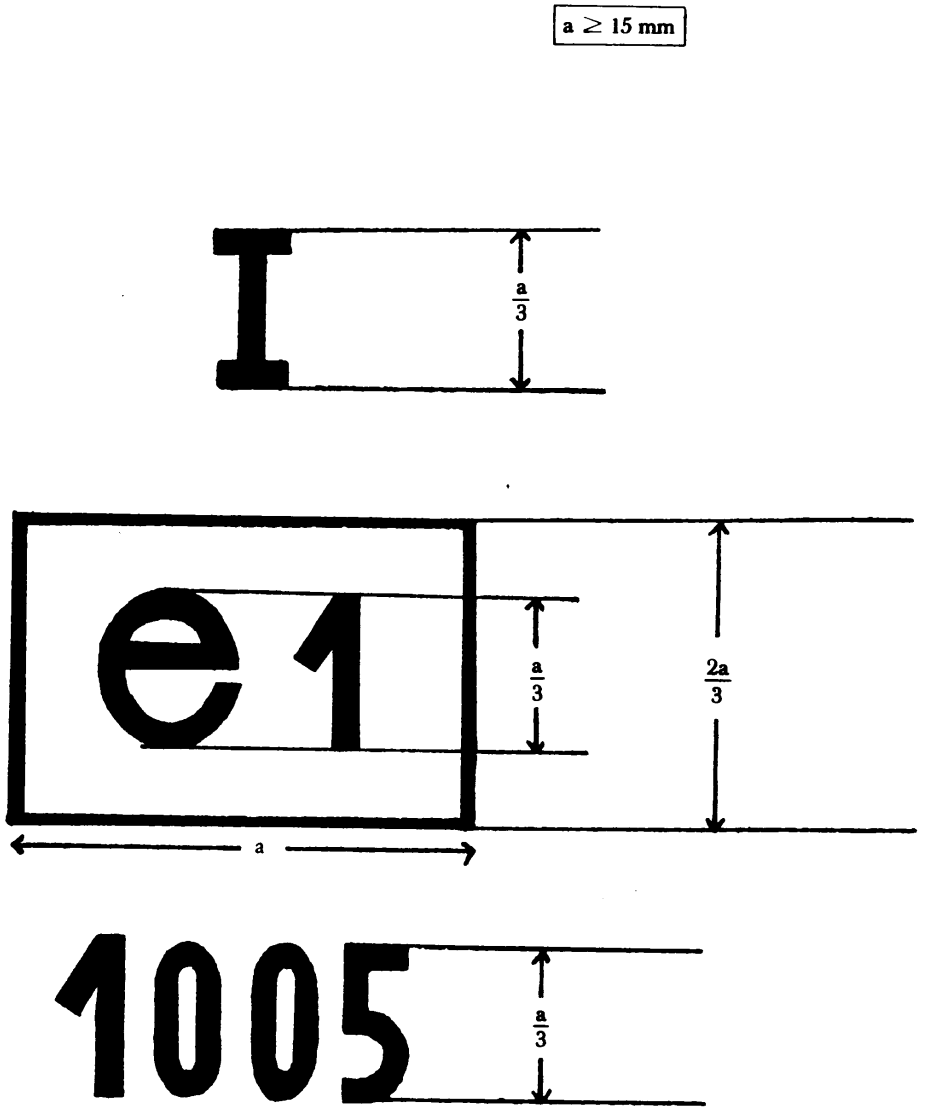

Το κάθισμα που φέρει το ανωτέρω σήμα επικυρώσεως ΕΟΚ είναι ένα κάθισμα προοριζόμενο για ένα ελκυστήρα κατηγορίας Α τάξεως Ι, επικυρωθέν στην Ομοσπονδιακή Δημοκρατία της Γερμανίας (e 1) υπό τον αριθμό 1 005.

▼B

ΠΑΡΑΡΤΗΜΑ III

ΥΠΟΔΕΙΓΜΑ ΔΕΛΤΙΟΥ ΕΠΙΚΥΡΩΣΕΩΣ ΕΟΚ

Ἔνδειξη τῆς διοικήσεως

Γνωστοποίηση πού ἀφορᾶ στήν ἐπικύρωση ΕΟΚ, στήν ἄρνηση, στήν ἀνάκληση τῆς ἐπικυρώσεως ΕΟΚ ἑνός τύπου καθίσματος ὁδηγοῦ ἑνός μετά τροχῶν γεωργικοῦ ἤ δασικοῦ ἑλκυστῆρος

Ἀριθμός ἐπικυρώσεως ΕΟΚ .....

1. **Βιομηχανικό ἤ ἐμπορικό σῆμα τοῦ καθίσματος** .....
.....
2. **Ὀνοματεπώνυμο καί διεύθυνση τοῦ κατασκευαστοῦ τοῦ καθίσματος** .....
.....
3. **Ὀνοματεπώνυμο καί διεύθυνση τοῦ ἐνδεχομένου ἐντολοδόχου τοῦ κατασκευαστοῦ** .....
.....
4. **Σῆμα, τύπος καί ἐμπορική προσωνυμία τοῦ/τῶν ἑλκυστήρα(ων) γιά τόν ὁποῖο (γιά τούς ὁποίους) προορίζεται τό κάθισμα(1)** .....
.....
5. **Παρουσιασθέν πρός ἐπικύρωση ΕΟΚ, τήν** .....
6. **Ἐργαστήριο δοκιμῆς** .....
.....
7. **Ἡμερομηνία καί ἀριθμός τοῦ πρακτικοῦ τοῦ ἐργαστηρίου** .....
8. **Ἡμερομηνία ἐπικυρώσεως ΕΟΚ /ἀρνήσεως/ἀνακλήσεως τῆς ἐπικυρώσεως ΕΟΚ(2)** .....
.....
9. **Τόπος** .....
10. **Ἡμερομηνία** .....
11. **Ἐπισυνάπτεται στήν παρούσα γνωστοποίηση μία περιγραφική σημείωση τοῦ καθίσματος πού ἀναφέρει ἰδίως τά πεδία ρυθμίσεως, τό ὁλικό βάρος, τά χαρακτηριστικά τοῦ συστήματος ἀναρτήσεως, τόν τύπο καί τό πάχος τῆς ἐπενδυτικῆς πληρώσεως καί τόν τρόπο στερεώσεως. Ἡ σημείωση αὐτή συνοδεύεται ἀπό σχέδια μέ διαστάσεις τοῦ καθίσματος, σέ σχῆμα ἐντύπου A 4 (210 × 297 mm), μετά πλευρικῆς καί μετωπικῆς ὄψεως.**
12. **Ἐνδεχόμενες παρατηρήσεις** .....
13. **Ὑπογραφή** .....

---

(1) **Στήν περίπτωση ἑνός καθίσματος προοριζομένου γιά ἕνα ἑλκυστήρα τῶν τάξεων I καί II, ὑποδεικνύεται ἡ ἤ οἱ τάξη(εις) ἑλκυστήρων γιά τήν ὁποία (τίς ὁποῖες) τό κάθισμα προορίζεται.**

(2) **Διαγράψετε τήν περιττή ἔνδειξη.**

▼B

ΠΑΡΑΡΤΗΜΑ IV

ΠΡΟΔΙΑΓΡΑΦΕΣ ΕΓΚΑΤΑΣΤΑΣΕΩΣ ΕΝΟΣ ΚΑΘΙΣΜΑΤΟΣ ΟΔΗΓΟΥ ΓΙΑ ΤΗΝ ΕΓΚΡΙΣΗ ΕΟΚ ΕΝΟΣ ΕΛΚΥΣΤΗΡΑ

1. Κάθε κάθισμα οδηγού πρέπει να φέρει το σήμα επικυρώσεως ΕΟΚ και να ανταποκρίνεται στις κατωτέρω προδιαγραφές εγκαταστάσεως.

1.1. Το κάθισμα πρέπει να είναι εγκατεστημένο κατά τρόπο ώστε:

1.1.1. να εξασφαλίζει στον οδηγό μια άνετη για την οδήγηση και τον χειρισμό του ελκυστήρα θέση·

1.1.2. να είναι εύκολα προσπελάσιμο·

1.1.3. ο οδηγός, στην κανονική θέση οδηγήσεως, να δύναται άνετα να έχει πρόσβαση στα όργανα χειρισμού των διαφόρων οργάνων του ελκυστήρα που είναι δυνατό να ενεργοποιηθούν κατά τη διάρκεια της κινήσεως·

1.1.4. να αποφεύγεται η ύπαρξη μεταξύ των στοιχείων του καθίσματος και αυτών του ελκυστήρα τμημάτων ικανών να προκαλέσουν μώλωπες ή αμυχές στον οδηγό·

1.1.5. όταν το κάθισμα δεν ρυθμίζεται παρά μόνο κατά μήκος και καθ' ύψος, το επίπεδο συμμετρίας του πρέπει να συγχέεται με το διάμηκες στο μέσο του ελκυστήρα επίπεδο ή να είναι παράλληλο προς αυτό το τελευταίο επίπεδο·

1.1.6. όταν το κάθισμα έχει σχεδιασθεί για να περιστρέφεται περί ένα κατακόρυφο άξονα, πρέπει να δύναται να ασφαλίζει σε όλες τις θέσεις ή εν πάση περιπτώσει σε ορισμένες, και πάντως στην προβλεπομένη στο σημείο 1.1.5 θέση.

2. Ο κάτοχος της εγκρίσεως ΕΟΚ δύναται να αιτήσει την επέκταση αυτής σε άλλους τύπους καθισμάτων. Οι αρμόδιες αρχές χορηγούν την επέκταση αυτή υπό τις ακόλουθες προϋποθέσεις:

2.1. ο νέος τύπος καθίσματος αποτελεί το αντικείμενο μιας επικυρώσεως ΕΟΚ·

2.2. έχει σχεδιασθεί για να τοποθετηθεί επί του τύπου ελκυστήρα για τον οποίο γίνεται η αίτηση επεκτάσεως της εγκρίσεως ΕΟΚ·

2.3. είναι τοποθετημένο κατά τρόπο ώστε να ικανοποιεί τις προδιαγραφές εγκαταστάσεως του παρόντος παραρτήματος.

3. Τα καθίσματα που προορίζονται για ελκυστήρες των οποίων το ελάχιστο εύρος μεταξύ των ιχνών των οπισθίων τροχών είναι 250 mm δύνανται να έχουν, όσον αφορά το βάθος και το πλάτος του οριζοντίου τμήματος, τις ακόλουθες ελάχιστες διαστάσεις:

— βάθος του οριζοντίου τμήματος: 300 mm,

— πλάτος του οριζοντίου τμήματος: 400 mm.

Η διάταξη αυτή δεν εφαρμόζεται παρά μόνο αν οι προδιαγραφόμενες τιμές για το βάθος και το πλάτος του οριζοντίου τμήματος — ήτοι αντιστοίχως 400 ± 50 mm και 450 mm τουλάχιστον — δεν είναι δυνατόν να τηρούνται για λόγους συμφυείς προς την κατασκευή του ελκυστήρα.

4. Στο δελτίο εγκρίσεως ΕΟΚ συνάπτεται ένα δελτίο σύμφωνο προς το απεικονιζόμενο στο παράρτημα I υπόδειγμα για κάθε έγκριση ή επέκταση εγκρίσεως που χορηγείται ή απορρίπτεται.

▼B

ΠΑΡΑΡΤΗΜΑ V

ΠΑΡΑΡΤΗΜΑ ΣΤΟ ΔΕΛΤΙΟ ΕΓΚΡΙΣΕΩΣ ΕΟΚ ΕΝΟΣ ΤΥΠΟΥ ΕΛΚΥΣΤΗΡΑ ΟΣΟΝ ΑΦΟΡΑ ΣΤΟ ΚΑΘΙΣΜΑ ΤΟΥ ΟΔΗΓΟΥ

(ἄρθρο 4 παράγραφος 2 και ἄρθρο 10 της ὁδηγίας 74/150/ΕΟΚ του Συμβουλίου των Ὑπουργών, της 4ης Μαρτίου 1974 περί προσεγγίσεως των νομοθεσιών των Κρατών Μελών «περί της εγκρίσεως των μετά τροχών γεωργικών ή δασικών ελκυστήρων)

Ἔνδειξη τῆς διοικήσεως

Ἀριθμός ἐγκρίσεως ΕΟΚ .....

..... ἐπέκταση(1)

1. Βιομηχανικό ἤ ἐμπορικό σῆμα τοῦ ἑλκυστήρα .....

.....

2. Τύπος τοῦ ἑλκυστήρα .....
3. Ὀνοματεπώνυμο καί διεύθυνση τοῦ κατασκευαστοῦ τοῦ ἑλκυστήρα .....

.....

4. Ὀνοματεπώνυμο καί διεύθυνση τοῦ ἐνδεχομένου ἐντολοδόχου .....

.....

5. Βιομηχανικό ἤ ἐμπορικό σῆμα τοῦ καθίσματος τοῦ ὁδηγοῦ καί ἀριθμός ἐπικυρώσεως .....

.....

6. Ἐπέκταση τῆς ἐγκρίσεως ΕΟΚ τοῦ ἑλκυστήρα στόν ἀκόλουθο τύπο καθίσματος .....

.....

7. Ἑλκυστήρας πού παρουσιάσθηκε πρός ἔγκριση ΕΟΚ, τήν .....
8. Τεχνική ὑπηρεσία ἐπιφορτισμένη μέ τόν ἔλεγχο τῆς συμφωνίας γιά τήν ἔγκριση ΕΟΚ .....

.....

9. Ἡμερομηνία τοῦ χορηγηθέντος πρακτικοῦ ἀπό τήν ὑπηρεσία αὐτή .....
10. Ἀριθμός τοῦ χορηγηθέντος ἀπό τήν ὑπηρεσία αὐτή πρακτικοῦ .....
11. Ἡ ἔγκριση ΕΟΚ ὅσον ἀφορᾶ στό κάθισμα τοῦ ὁδηγοῦ χορηγεῖται/ἀπορρίπτεται(2)
12. Ἡ ἐπέκταση τῆς ἐγκρίσεως ΕΟΚ ὅσον ἀφορᾶ στό κάθισμα τοῦ ὁδηγοῦ ἀπορρίπτεται(2)
13. Τόπος .....
14. Ἡμερομηνία .....
15. Ὑπογραφή .....

---

(1) Ὑποδείξετε, κατά περίπτωση, ἄν πρόκειται γιά μιά πρώτη, δεύτερη, κλπ. ἐπέκταση σέ σχέση πρός τήν ἀρχική ἔγκριση ΕΟΚ.
(2) Διαγράψετε τήν περιττή ἔνδειξη.