Dette dokument er et dokumentationsredskab, og institutionerne påtager sig intet ansvar herfor

►**B**

RÅDETS DIREKTIV

af 25. juli 1978

om tilnærmelse af medlemsstaternes lovgivning om førersæde til landbrugs- og skovbrugshjultraktorer

(78/764/EØF)

(EFT L 255 af 18.9.1978, s. 1)

Ændret ved:

		Tidende		
		nr.	side	dato
►**A1**	Tiltrædelsesakt for Grækenland	L 291	17	19.11.1979

▼B

RÅDETS DIREKTIV

af 25. juli 1978

om tilnærmelse af medlemsstaternes lovgivning om førersæde til landbrugs- og skovbrugshjultraktorer

(78/764/EØF)

RÅDET FOR DE EUROPÆISKE FÆLLESSKABER HAR —

under henvisning til traktaten om oprettelse af Det europæiske økonomiske Fællesskab, særlig artikel 100,

under henvisning til forslag fra Kommissionen,

under henvisning til udtalelse fra Europa-Parlamentet ([1]),

under henvisning til udtalelse fra Det økonomiske og sociale Udvalg ([2]), og

ud fra følgende betragtninger:

De tekniske forskrifter, som traktorer skal opfylde i henhold til de enkelte staters lovgivning, omfatter blandt andet førersædet;

disse forskrifter er forskellige fra medlemsstat til medlemsstat; det er derfor påkrævet, at ensartede forskrifter vedtages af samtlige medlemsstater, enten som tillæg til eller i stedet for deres nugældende bestemmelser, særlig med benblik på at fremgangsmåden for EØF-standardtypegodkendelse i henhold til Rådets direktiv 74/150/EØF af 4. marts 1974 om tilnærmelse af medlemsstaternes lovgivning om godkendelse af landbrugs- og skovbrugshjultraktorer ([3]) kan anvendes for alle traktortyper;

en ordning vedrørende førersæder indebærer ikke kun forskrifter angående deres anbringelse på traktorerne, men også angående konstruktionen af disse sæder; gennem en harmoniseret fremgangsmåde for komponenttypegodkendelsen kan den enkelte medlemsstat kontrollere, om de fælles forskrifter for fremstilling og afprøvninger er overholdt, og underrette de øvrige medlemsstater herom ved fremsendelsen af en kopi af det komponenttypegodkendelsesskema, der udstedes for hver type førersæde; anbringelse af et EØF-komponentgodkendelsesmærke på alle førersæder, der er fremstillet i overensstemmelse med den godkendte type, overflødiggør en teknisk kontrol med disse førersæder i de øvrige medlemsstater

UDSTEDT FØLGENDE DIREKTIV:

Artikel 1

1. Den enkelte medlemsstat meddeler EØF-komponenttypegodkendelse for enhver type førersæder, der er i overensstemmelse med fremstillings- og afprøvningsforskrifterne i bilag I og II.

2. Den medlemsstat, der har meddelt EØF-komponenttypegodkendelse, træffer — om fornødent i samarbejde med de kompetente myndigheder i de øvrige medlemsstater — de nødvndige foranstaltninger til i påkrævet omfang at kontrollere, at produktionen er i overensstemmelse med den godkendte type. Kontrollen udøves ved stikprøver.

Artikel 2

Medlemsstaterne tildeler fabrikanten eller dennes befuldmægtigede et EØF-komponenttypegodkendelsesmærke, som vist i bilag II, pkt. 3.5, for hver type førersæde, som de godkender i medfør af artikel 1.

([1]) EFT nr. C 299 af 12. 12. 1977, s. 61.
([2]) EFT nr. C 84 af 8. 4. 1978, s. 11.
([3]) EFT nr. L 84 af 28. 3. 1974, s. 10.

▼B

Medlemsstaterne træffer alle hensigtsmæssige foranstaltninger for at hindre, at der anvendes mærker, som kan medføre, at førersæder, for hvilke der er meddelt komponenttypegodkendelse i medfør af artikel 1, forveksles med andre anordninger.

Artikel 3

1. Medlemsstaterne kan ikke af grunde, der vedrører førersæders udførelse, forbyde salg af disse, når de er forsynet med EØF-komponenttypegodkendelsesmærke.

2. En medlemsstat kan dog forbyde salg af førersæder, som er forsynet med EØF-komponenttypegodkendelsesmærke, men som systematisk afviger fra den godkendte type.

Den pågældende medlemsstat underretter omgående de øvrige medlemsstater og Kommissionen om de trufne foranstaltninger og begrunder samtidig sin beslutning.

Artikel 4

De kompetente myndigheder i den enkelte medlemsstat tilsender inden en måned de kompetente myndigheder i de øvrige medlemsstater kopier af komponenttypegodkendelsesattester, hvoraf et eksempel er vist i bilag III, for de typer førersæder, for hvilke de meddeler eller nægter komponenttypegodkendelse.

Artikel 5

1. Konstaterer en medlemsstat, der har meddelt en EØF-komponenttypegodkendelse, at flere med samme komponentgodkendelsesmærke forsynede førersæder ikke er i overensstemmelse med den type, den har komponenttypegodkendt, træffer den de nødvendige foranstaltninger for at sikre, at produktionen bringes i overensstemmelse med den godkendte type. De kompetente myndigheder i den pågældende medlemsstat underretter de kompetente myndigheder i de øvrige medlemsstater om de trufne foranstaltninger, der eventuelt, såfremt det drejer sig om en alvorlig og gentagen uoverensstemmelse, vil kunne medføre inddragelse af EØF-komponenttypegodkendelsen. Disse myndigheder træffer de samme foranstaltninger, når de af de kompetente myndigheder i en anden medlemsstat underrettes om en sådan manglende overensstemmelse.

2. De kompetente myndigheder i medlemsstaterne underreter inden en måned hinanden om inddragelse af en meddelt EØF-komponenttypegodkendelse og om grundene hertil.

Artikel 6

Enhver afgørelse truffet på grundlag af de til gennemførelse af dette direktiv udstedte bestemmelser, hvorved en komponenttypegodkendelse nægtes eller inddrages, eller hvorved der udstedes forbud mod salg eller brug, skal nøje begrundes. Sådanne afgørelser skal meddeles de pågældende med oplysning om de i henhold til medlemsstaternes lovgivning foreliggende retsmidler og fristerne for disses anvendelse.

Artikel 7

Medlemsstaterne kan ikke nægte EØF-standardtypegodkendelse eller national godkendelse af en traktor af grunde, som vedrører førersædet, når dette er forsynet med EØF-komponenttypegodkendelsesmærke og monteret som foreskrevet i bilag IV.

Artikel 8

Medlemsstaterne kan ikke nægte eller forbyde salg, registrering, ibrugtagen eller brug af traktorer af grunde, som vedrører førersædet, dersom dette er forsynet med EØF-komponenttypegodkendelsesmærke og monteret i overensstemmelse med forskrifterne i bilag IV.

▼B

Artikel 9

1. Ved landbrugs- eller skovbrugstraktor forstås i dette direktiv ethvert motordrevet køretøj med hjul eller med bælter, der har mindst to aksler, og hvis funktion i det væsentlige beror på dets trækkraft, og som er særlig konstrueret til at trække, skubbe, bære eller drive visse redskaber, maskiner eller påhængskøretøjer bestemt til benyttelse i landbrugs- eller skovbrugsbedrifter. Den kan være indrettet til transport af gods og passagerer.

2. Dette direktiv finder kun anvendelse på de i stk. 1 definerede traktorer, der er forsynet med luftgummiringe, og som har to aksler, og en konstruktivt bestemt maksimalhastighed mellem 6 og 25 km i timen.

Artikel 10

De ændringer, som er nødvendige for at tilpasse bestemmelserne i bilagene til den tekniske udvikling, vedtages i overensstemmelse med fremgangsmåden i artikel 13 i direktiv 74/150/EØF.

Artikel 11

1. Medlemsstaterne sætter de bestemmelser, der er nødvendige for at efterkomme dette direktiv, i kraft inden 18 måneder efter dets meddelelse og giver straks Kommissionen underretning herom.

2. Medlemsstaterne drager omsorg for at meddele Kommissionen teksten til de væsentligste interne lovbestemmelser, som de vedtager på det af dette direktiv omfattede område.

Artikel 12

Dette direktiv er rettet til medlemsstaterne.

▼B

BILAG I

DEFINITIONER

1. **Førerplads**

Ved »førerplads« forstås det sæde, som kun er beregnet til én person, og som anvendes af føreren, når denne kører traktoren.

2. **Sædets siddeflade**

Ved »sædets siddeflade« forstås den næsten vandrette overflade ved førerpladsen, som muliggør førerens siddende stilling.

3. **Rygstød**

Ved »rygstød« forstås den næsten lodrette overflade ved førerpladsen, som virker som rygstøtte for føreren.

4. **Sidestøtte**

Ved »sidestøtte« forstås en indretning eller sædeudformning, som hindrer førerens sideværts glidning.

4.1. **Armlæn**

Ved »armlæn« forstås de indretninger som på førerpladsens to sider er anbragt for at støtte den siddende førers arme.

5. **Sædets referencepunkt (S)**

»Referencepunktet (S)« defineres som skæringspunktet i sædets midterplan i længderetningen mellem et tangentplan til det polstrede rygstød og et vandret plan. Dette vandrette plan skærer sædets nedre overflade 150 mm foran sædets referencepunkt (S) (se tillæg 1 til bilag II).

6. **Dybden af sædets siddeflade**

Ved »dybden af sædets siddeflade« forstås den vandrette afstand mellem sædets referencepunkt (S) og sædets forreste kant.

7. **Bredden af sædets siddeflade**

Ved »bredden af sædets siddeflade« forstås den vandrette afstand mellem sædets ydre kanter målt i et plan vinkelret på sædets midterplan.

8. **Belastningsindstillingsområde**

Ved »belastningsindstillingsområde« forstås det område mellem de to belastninger, som svarer til middelpositionen af de karakteristiske kurver for ophængningssystemet for den tungeste og den letteste fører.

9. **Ophængningssystemets vandring**

Ved »ophængningssystemets vandring« forstås afstanden mellem systemets øvre position og nedre position.

10. **Svingningsbevægelse**

Ved »svingningsbevægelse« forstås den lodrette op- og nedgående bevægelse.

11. **Svingningsacceleration (a)**

Ved »svingningsacceleration (a)« forstås den anden tidsafledede af den svingende bevægelses amplitude.

▼B

12. **Accelerationens effektive værdi *(a_{eff})***

Ved »accelerationens effektive værdi (a_{eff})« forstås kvadratroden af middeltallet i tiden af accelerationerne i anden potens.

13. **Den spektrale effekttæthed (Φ)**

Ved »den spektrale effekttæthed (Φ)« forstås kvadratet af accelerationens effektive værdi målt med tertiærfiltre divideret med båndbredden af disse filtre.

14. **Den vægtede svingningsacceleration *(a_w)***

Ved »den vægtede svingningsacceleration (a_w)« forstås vægtet svingningsacceleration bestemt ved hjælp af et vægtningsfilter i overensstemmelse med punkt 2.5.3.3.5.2 i bilag II.

15. **Svingningsoverførselsgrad**

Ved »svingningsoverførselsgrad« forstås forholdet mellem den vægtede svingningsacceleration målt på førersædet og den vægtede svingningsacceleration målt på traktoren i overensstemmelse med punkt 2.5.3.3.2 i bilag II.

16. **Svingningsklasse**

Ved »svingningsklasse« forstås en klasse eller gruppe af traktorer, som har de samme svingningskarakteristika.

17. **Traktorer af kategori A**

Ved »traktorer af kategori A« forstås traktorer, hvis svingningsopførsel kan klassificeres i en given svingningsklasse på grund af ens konstruktionsudformning.

17.1. Følgende karakteristika gælder for disse traktorer:

antal aksler: to;

belastningsfordeling:

— foraksel: 30—45 % af traktorens ubelastede masse,

— bagaksel: 70—55 % af traktorens ubelastede masse;

luftgummiringe: mindre foran end bagved (radiusforhold mindre end eller lig med 4: 5);

sporvidde: mindste indstillelige sporvidde på over 1 150 mm;

affjedring: bagaksel uaffjedret;

sædets vandrette placering: mellem bagaksel og traktorens tyngdepunkt.

17.2. Traktorer af kategori A opdeles i to klasser:

klasse I: traktorer med en ubelastet masse på over 1 400 og indtil 3 600 kg;

klasse II: traktorer med en ubelastet masse på over 3 600 og indtil 5 000 kg.

18. **Referencetraktor**

Ved »referencetraktor« forstås traktorer, hvis specifikke svingninger gør det muligt med henblik på afprøvning på prøvestand at måle indgangsværdier for et sæde, der skal anvendes på traktorer inden for en given svingningsklasse.

18.1. Tætheden af spektraleffekten for den lodrette svingningsaccelaration ved sædets fastgørelsespunkt på referencetraktorer skal ligge inden for tolerancerne i tillæg 9 og 10 til bilag II.

▼B

18.2. Med forbehold af, at kravet i punkt 18.1 er opfyldt, skal referencetraktorer opfylde de i følgende tabel anførte krav:

	Klasse I	Klasse II	Tolerancer (1)
Ubelastet masse, kg	3 040	4 750	± 5 %
— på foraksel, kg	1 300	1 830	± 5 %
— på bagaksel, kg	1 740	2 920	± 5 %
Luftgummiringe, fortil	7,50-18	12,4/11-28	
Luftgummiringe, bagtil	16,9/14-34	16,9/14-38	
Dæktryk foran, bar (2)	2,0	1,5	+ 0,1 bar
Dæktryk bag, bar (2)	1,1	1,3	+ 0,1 bar
Akselafstand, mm	2 125	2 590	± 10 %

(1) Disse tolerancer må kun overskrides, når det er påkrævet, at betingelsen i pkt. 18.1 opfyldes.
(2) Disse værdier gælder for diagonaldæk. Ved anvendelsen af radialdæk skal trykket forhøjes med 15 %.

19. **Traktor af kategori B**

Ved en »traktor af kategori B« forstås en traktor, hvis svingningsopførsel ikke falder ind under en svingningsklasse i kategori A.

20. **Sæder af samme type**

Ved »sæder af samme type« forstås sæder, der ikke udviser væsentlige indbyrdes forskelle. De eneste punkter, hvor der kan være forskelle, er følgende:

20.1. dimensioner;

20.2. rygstødets placering og hældning;

20.3. siddefladens hældning;

20.4. længde- og højdeindstilling.

▼B

BILAG II

KONSTRUKTIONS- OG PRØVNINGSFORSKRIFTER — BETINGELSER FOR EØF-KOMPONENTTYPEGODKENDELSE OG -MÆRKNING

1. ALMINDELIGE BESTEMMELSER

1.1. Sædet skal være udformet, så det giver føreren en bekvem kørestilling ved styring og betjening, og således at det i så vidt omfang som muligt yder føreren sikkerhed og beskytter hans helbred.

1.2. Sædet skal vandret og lodret være indstilleligt uden hjælp af værktøj.

1.3. Sædet skal udformes så svingninger og stød begrænses. Med henblik herpå skal det være godt affjedret. Svingningerne skal dæmpes, og der skal sikres en tilstrækkelig rygstøtte og sideværts støtte.

Den sideværts støtte anses for tilstrækkelig, når sædet er udformet således, at den siddende ikke glider.

1.3.1. Sædet skal kunne tilpasses personer af forskellig vægt. Dersom en indstilling er nødvendig hertil, skal denne kunne foregå uden hjælp af værktøj.

1.4. Sædeflade, rygstød, sidestøtte og eventuelle aftagelige, sammenklappelige eller faste armlæn skal være polstrede.

1.5. Sædets referencepunkt (S) skal bestemmes som angivet i bilag II, tillæg 1.

1.6. Hvor andet ikke er opgivet, skal mål og tolerancer opfylde følgende betingelser:

1.6.1 mål skal udtrykkes i hele tal; den målte værdi skal afrundes til nærmeste heltalsværdi;

1.6.2. de anvendte måleinstrumenter skal gøre det muligt at afrunde måleværdien til den nærmeste hele størrelse; instrumenternes nøjagtighed skal være:

— ved længdemålinger: ± 0,5 %,

— ved vinkelmålinger: ± 1º,

— ved beregninger af traktorens masse: ± 20 kg,

— ved beregning af dæktrykket: ± 0,1 bar;

1.6.3. dimensionstolerancen er ± 5 %.

1.7. Sædet skal underkastes følgende prøvninger i den orden, som er angivet nedenfor. Prøvningerne skal udføres på et og samme sæde:

1.7.1. prøvning til bestemmelse af data for fjedringssystemet og indstillingsområdet for førerens masse;

1.7.2. prøvning til bestemmelse af sidestabiliteten;

1.7.3. prøvning til bestemmelse af den lodrette svingende bevægelse.

1.8. Hvis sædet er fremstillet, så det er drejeligt om en lodret akse, skal det prøves fremadrettet og fastlåset i en stilling, hvor dets midterplan er parallel med traktorens midterlængdeplan.

1.9. Det sæde, som underkastes de ovennævnte prøvninger, skal, hvad angår fremstilling og udstyr, have samme data som seriefremstillede sæder.

1.10. Før prøvningerne udføres, skal fabrikanten have gennemført en indkøring af sædet.

1.11. En prøverapport, som bekræfter, at sædet har bestået alle de specificerede prøvninger uden beskadigelser, og som indeholder detaljer om dets svingningsdata, skal udfærdiges af prøvestationen.

1.12. Sæder som prøves for traktorer i klasse I, kan kun anvendes til traktorer af denne klasse, medens sæder, som afprøves for traktorer af klasse II, kan anvendes til traktorer af klasse I og II.

▼B

2. SÆRLIGE BESTEMMELSER

2.1. **Sædets dimensioner**

2.1.1. Sædets dybde målt 150 mm parallelt med sædets midterplan i længderetningen skal være 400 ± 50 mm (se figuren på side 9).

2.1.2. Bredden af sædet målt i et plan vinkelret på sædets midterplan 150 mm foran sædets referncepunkt (S) og maksimalt 80 mm over dette punkt skal mindst være 450 mm (se figuren på side 9).

2.1.3. Dybde og bredde af siddeflade for sæder til traktorer med en mindste indstillelig sporvidde for baghjulene på mindre end eller lig med 1 150 mm kan, dersom det på grund af traktorens opbygning er umuligt at overholde bestemmelserne i punkterne 2.1.1 og 2.1.2, reduceres til 300 mm i dybden og 400 mm i bredden.

2.2. **Rygstødets placering og hældning**

2.2.1. Den øvre kant af sædets rygstød skal mindst være 260 mm over sædets referencepunkt (S) (se figuren på side 9).

2.2.2. Rygstødets hældning skal være 10º ± 5º (se figuren på side 9.

2.3. **Siddefladens hældning**

2.3.1. Hældningen bagover (se vinkel α i figuren på side 9) af den belastede pudes overflade skal være mellem 3 º og 12 º i forhold til vandret, målt med belastningsanordning i overensstemmelse med tillæg 1.

2.4. **Indstilling af sædet** (se figuren herunder på side 9).

2.4.1. Sædets indstillingsmulighed i længderetningen skal være mindst:

— 150 mm for traktorer med en mindste indstillelig sporvidde for baghjulene på >1 150 mm;

— 60 mm for traktorer med en mindste indstillelig sporvidde for baghjulene på ≤ 1 150 mm.

2.4.2. Sædets højdeindstillingsmulighed skal være mindst:

— 60 mm for traktorer med en mindste indstillelig sporvidde for baghjulene på >1 150 mm;

— 30 mm for traktorer med en mindste indstillelig sporvidde for baghjulene på ≤ 1 150 mm.

▼B

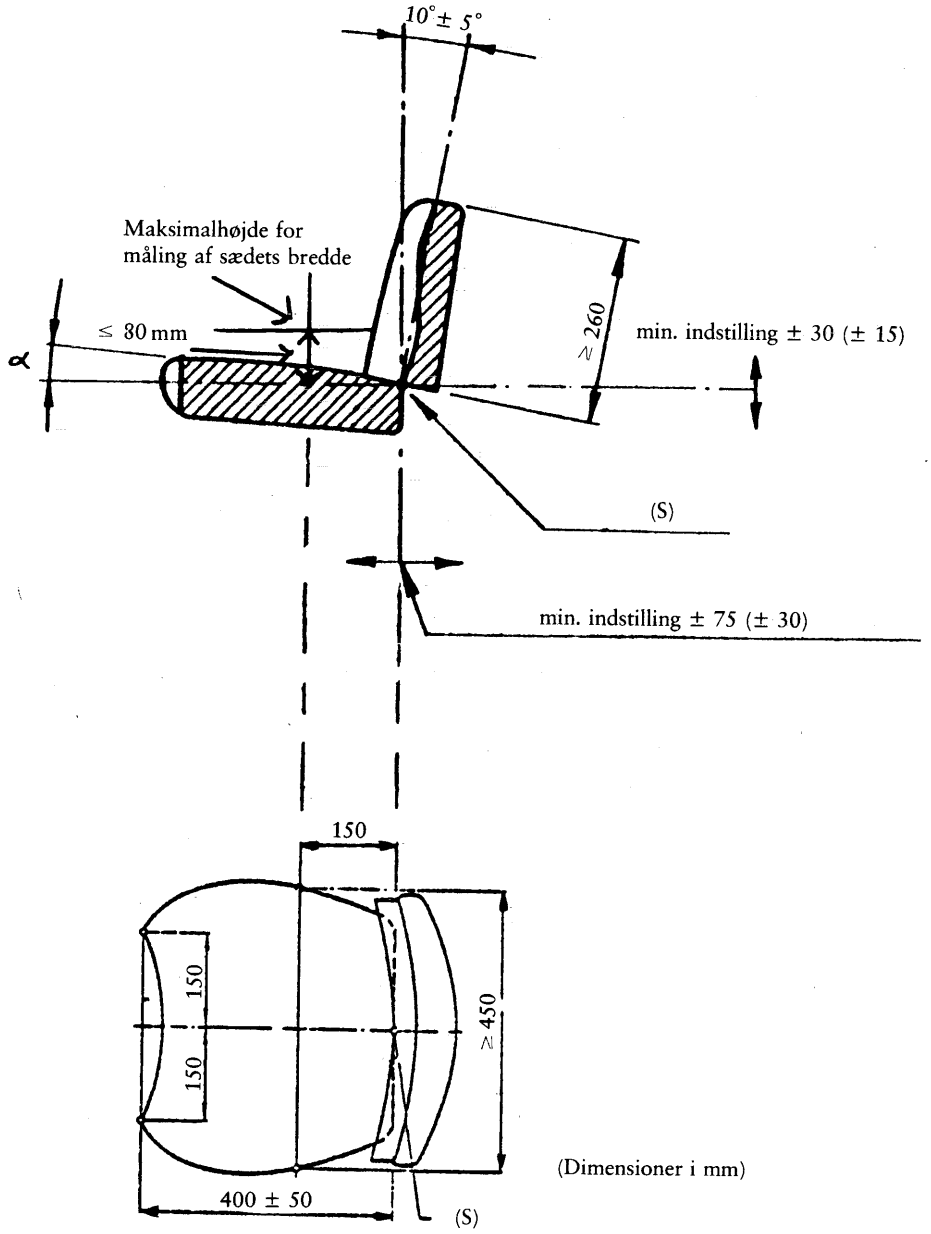

2.5. **Sædeafprøvning**

2.5.1. *Prøvning til bestemmelse af ophængningssystemets data og indstillingsområdet efter førerens masse.*

2.5.1.1. Ophængningssystemets data bestemmes ved en statisk prøvning. Denne prøvning skal gennemføres med en sædeindstilling for en fører på 50 kg og for en fører på 120 kg.

Grænserne for indstilling af sædet for førerens masse beregnes ud fra ophængningssystemets data.

2.5.1.2. Sædet monteres på en prøvestand eller en traktor og belastes enten direkte eller ved hjælp af en særlig mekanisme, således at den på sædet påtrykte belastning ikke afviger mere end 5 N fra den nominelle belastning. Ophængningssystemets sammentrykning skal måles med en nøjagtighed på mindst ± 1 mm. Belastningen skal tilføres som omtalt i tillæg 1, punkt 3.

2.5.1.3. En fuldstændig karakteristisk kurve for ophængningssystemets sammentrykning optegnes fra belastningen 0 til den maximale belastning og tilbage igen. De belastningsintervaller, inden for hvilke sammentrykningen af ophængningssystemet skal måles, må ikke være større end 100 N. Der skal være mindst otte målepunkter fordelt nogenlunde jævnt over sammentrykningslængden. Som maksimalbelastning anvendes enten den grænse, hvor der ikke kan

▼B

måles nogen yderligere sammentrykning af ophængningssystemet, eller en belastning på 1 500 N. Efter fjernelse af belastningen skal ophængningssystemets lodrette sammentrykning måles 200 mm foran sædets referencepunkt (S). Efter fjernelse af belastningen skal man vente, til sædet er i ro.

2.5.1.4. For sæder uden faste grænser for vægtindstillingen skal indstillingen vælges sådan at:

2.5.1.4.1. for den letteste fører: sædet vender tilbage til det øverste punkt af ophængningssystemets vandring, når belastningen fjernes;

2.5.1.4.2. for den tungeste fører: belastningen på 1 500 N sammenpresser netop sædet til den yderste grænse for vandringen af ophængningssystemet; det således bestemte vægtinterval må så specificeres som større end det, der er målt;

2.5.1.4.3. det indstillingsområde, der således er bestemt ved hjælp af disse belastninger, der er anvendt i overensstemmelse med punkt 2.5.1.4.1 og 2.5.1.4.2, må så anses for værende større end det i punkt 3.1.1 krævede instillingsområde;

2.5.1.4.4. dersom sædet er forsynet med nedre progressivt virkende fjederstop, kan den laveste position i ophængningssystemets vandring (se bilag I, punkt 9) defineres som sædets position ved belastning med 1 000 N indstillet for den letteste fører.

2.5.1.5. Ophængningssystemets midterstilling er den, som indtages af sædet, når ophængningssystemet har gennemløbet halvdelen af sin vandring.

2.5.1.6. Da fjederkarakteristikkerne normalt er hysteresekurver, skal der ved bestemmelse af belastningen optegnes en midterlinje i hysteresekurven (se bilag I, punkt 8, og bilag II, tillæg 2, punkt A og B).

2.5.1.7. For at bestemme grænseværdierne for indstillingsområdet som funktion af førerens masse skal A og B-værdierne (se tillæg 2) udregnet som angivet i punkt 2.5.1.6 multipliceres med 1,3.

2.5.2. *Prøvning til bestemmelse af sidestabiliteten*

2.5.2.1. Sædet skal indstilles til den størst tilladelige førermasse. Sædet skal monteres således på prøvestanden eller traktoren, at sædets bund støtter sig mod et fast plan (prøvestanden), hvis dimensioner ikke må være mindre end sædets bund.

2.5.2.2. Sædets overflade eller polstring belastes med en prøvebelastning på 1 000 N. Belastningens angrebspunkt skal være 200 mm foran sædets referencepunkt (S) og i rækkefølge 150 mm på hver sin side af symmetriplanet.

2.5.2.3. Unter belastningen måles og registreres sædets siddeflades hældningsvinkel til siden. Målingen foretages for sædet i sine yderste vandrette og lodrette stillinger. Der tages ikke hensyn til en permanent deformation i nærheden af belastningens påtrykte punkt.

2.5.3. *Bestemmelse af svingningsbevægelsen*

Sædets svingningsbevægelse bestemmes ved hjælp af prøvninger på prøvestand og/eller på standardvejbane, alt efter om sædet skal anvendes på en bestemt eller bestemte klasse(r) af traktorer af kategori A eller på en traktor af kategori B.

2.5.3.1. Prøvning på prøvestand

2.5.3.1.1. Prøvestanden skal simulere de lodrette svingninger i sædets fastgørelsespunkt på traktoren.

Svingninger frembringes ved hjælp af elektrohydraulisk system. Som indgangsstørrelser anvendes enten de værdier, som er angivet i tillæg 4 og 5 for den berørte traktorklasse eller de dobbelt integrerende accelerationssignaler, som måles for sædets fastgørelsespunkt ved en traktor af kategori B ved en gennemkørsel med hastigheden 12 ± 0,5 km/h på standardvejbane som defineret i punkt 2.5.3.2.1. Svingningerne skal overføres til en platform, hvis dimensioner nogenlunde svarer til traktorens førerværn. Til frembringelse af svingningerne anvendes kontinuert en dobbelt gennemkørsel af de dobbelt integrerede indgangsværdier eller accelerationssignaler, som registreres ved sædets befæstelse under en gennemkørsel på standardvejbane med en traktor af kategori B. Målingerne må ikke foretages ved den første gennemkørsel af indgangsstørrelser eller accelerationssignaler.

▼B

2.5.3.1.2. Foruden en fastgørelsesanordning til sædet skal der på platformen være et rat og fodhvilere. Udformningen skal opfylde bestemmelserne i tillæg 6.

2.5.3.1.3. Prøvestanden skal have en god bøje- og torsionsstivhed, og lejer og føringer må kun have det teknisk nødvendige spillerum. Dersom platformen bæres af en svingningsarm, skal dimensionen af R mindst være 2 000 mm (se tillæg 6).

Prøvestanden skal ved belastning af en masse på 150 kg kunne simulere en sinusformet svingning af en form, som angives i tillæg 7.

2.5.3.2. Prøve på standardvejbane

2.5.3.2.1. Vejbanen består af 2 parallelle baner, hvis afstand afpasses efter traktorens sporvidde. Hver banes overflade udgøres af beton med en homogen overflade eller en række blokke af træ eller beton fastgjort i en grundstruktur. Overfladen af hver bane defineres af de højdetal i forhold til basis, som er gengivet i tabellerne i tillæg 3. For vejbanen defineres højden i intervaller på 16 cm langs hver bane.

Banen skal være godt understøttet på jorden, og banebredden må i hele sin længde kun udvise forsvindende afvigelser og skal være tilstrækkelig til hele tiden fuldt ud at kunne understøtte traktorens hjul. Når banerne er dannet af blokke, skal disse være 6—8 cm tykke. Der skal være en afstand på 16 cm mellem blokkenes midte.

Vejbanen skal være 100 m.

Målingerne skal påbegyndes, når bagakslen er lodret over punkt D = 0 på vejbanen, og afsluttes, når forakslen er lodret over punkt D = 100. (se tabel i bilag II, tillæg 3).

2.5.3.2.2. De overførte lodrette svingninger skal bestemmes ved en hastighed på ± 0,5 km/h.

Der må ikke anvendes bremser for at opretholde denne hastighed. Svingningerne skal måles på sædet samt på det sted, hvor sædet er befæstet på traktoren, ved en let og en tung fører.

Den foreskrevne hastighed skal nås efter gennemkørsel af en startbane. Denne bane skal være plan og skal tilsluttes standardvejbanen uden niveauforskel.

2.5.3.2.3. Sædet skal indstilles efter førerens masse i overensstemmelse med fabrikantens instruktioner.

2.5.3.2.4. Traktoren skal være forsynet med førerværn, medmindre det drejer sig om en type, hvortil et sådant ikke kræves. Traktoren må ikke være forsynet med ekstra udstyr. Yderligere må der ikke være ballast på hjul eller chassis ej heller væske i dækkene.

2.5.3.2.5. De til forsøget anvendte dæk skal have de dimensioner og en plyrating, som er fastsat for traktoren af fabrikanten. Dækmønstrets dybde må ikke være under 65 % af et nyt dækmønsters.

2.5.3.2.6. Dæksiderne må ikke være beskadiget, og dæktrykket skal være det aritmetriske gennemsnit af de referencetryk, som anbefales af dækfabrikanten. Sporvidden skal svare til den, der bruges ved normalt arbejde for den traktormodel, på hvilken sædet er monteret.

2.5.3.2.7. Målingerne på sædets fastgørelsespunkt og for selve sædet skal foretages under samme gennemkørsel.

Til måling af svingningerne skal anvendes et accelerometer, en signalforstærker og en magnetbåndoptager eller et svingningsmåleapparat med direkte aflæsning. Specifikationerne for disse apparater angives i punkterne 2.5.3.3.2 til 2.5.3.3.6.

2.5.3.3. Forskrifter for prøvningerne på vejbane og på prøvestand

2.5.3.3.1. Førerens masse.

Prøvningerne skal udføres med 2 førere: den ene med en samlet masse på 55 kg (± 10 %) hvoraf maksimalt 5 kg må bæres i et bælte omkring taljen; den anden med en samlet masse på 98 kg (± 10 %) hvoraf maksimalt 8 kg i et vægtbælte.

2.5.3.3.2. Accelerometerets placering.

▼B

Til måling af de svingninger, som overføres til føreren, anbringes et accelerometer på en plan og stiv plade med en diameter på 250 mm ± 50 mm, hvis centrale del over en diameter på 75 mm skal være stiv og omfatte en stiv beskyttelse af accelerometeret. Denne plade skal placeres midt på sædets siddeflade mellem sædet og føreren og være dækket af et lag af naturligt eller syntetisk skumgummi med en tykkelse på ca. 20 mm.

Til måling af svingningerne på sædets befæstelse anbringes et accelerometer i nærheden af sædefastgørelsen i et punkt, som ikke må være mere end 100 mm fra traktorens midterplan i længderetningen, og som ikke må være beliggende uden for sædets siddeflades lodrette projektion på traktoren.

2.5.3.3.3. Måling af svingningsaccelerationen.

Accelerometeret og det tilsluttede forstærker- og transmissionsudstyr skal reagere over for svingninger med en effektiv værdi på 0,05 m/s^2 og uden forvrængning og med en maksimal fejl på ± 2,5 % i frekvensbåndet 1—80 Hz kunne måle svingninger med en effektiv værdi på 5 m/s^2 med en amplitudefaktor (forholdet mellem spidsværdi og effektiv værdi) lig med 3.

2.5.3.3.4. Magnetbåndoptager.

Dersom der anvendes magnetbåndoptager, må denne have en maksimal gengivelsesfejl på ± 3,5 % i frekvensbåndet fra 1—80 Hz, indbefattet ændringer i båndhastigheden ved afspilning til analyseformål.

2.5.3.3.5. Svingningsmåler.

2.5.3.3.5.1. Der ses bort fra svingninger på mere end 10 Hz. Det er derfor tilladt før måleren at tilslutte et lavpasfilter med en grænsefrekvens på ca. 10 Hz og en dæmpning på 12 dB pr. oktav.

2.5.3.3.5.2. Måleren skal være forsynet med et elektronisk vægtningsfilter mellem målehovedet og integratoren. Dette filter skal have en karakteristik, som angivet i kurven i tillæg 8 med en største fejl på ± 0,5 dB i frekvensbåndet 2—4 Hz og ± 2 dB for de andre frekvenser.

2.5.3.3.5.3. Det elektroniske måleapparat skal enten kunne angive:

— integralet af den vægtede svingningsacceleration (aw) i anden potens over prøvetiden (T)

$$I = \int_0^T a_w^2 \, dt$$

— eller kvadratroden af dette integral,

— eller direkte angive den effektive værdi af den vægtede svingningsacceleration (aw eff)

$$a_{w_{eff}} = \sqrt{I/T} = \frac{\sqrt{I}}{\sqrt{T}}$$

Den samlede unøjagtighed af den således beregnede vægtede effektive værdi af den vægtede acceleration skal være inden for ± 5 %.

2.5.3.3.6. Kalibrering.

Alle apparater skal med jævne mellemrum kalibreres.

2.5.3.3.7. Analyse af svingningsprøvningerne.

2.5.3.3.7.1. Under hver prøvning skal den vægtede acceleration af svingningen bestemmes over hele prøvningstiden ved hjælp af en svingningsmåler med direkte aflæsning, som opfylder forskrifterne i punkt 2.5.3.3.5.

2.5.3.3.7.2. Rapporten skal angive den aritmetiske middelværdi af den korrigerede sædesvingningsacceleration for den lette fører og også den aritmetiske middelværdi af den korrigerede sædesvingningsacceleration for den tunge fører. Den skal også angive forholdet mellem den vægtede svingningsacceleration målt på førersædet og den vægtede svingningsacceleration målt ved sædets fastgørelse. Dette forhold skal angives med en nøjagtighed på 2 decimaler.

2.5.3.3.7.3. Udsvingene i omgivelsernes temperatur under prøvningerne skal måles og angives i rapporten.

▼B

2.4.5. *Svingningsprøvning for sæder ud fra deres anvendelse*

2.5.4.1. Et sæde, som skal anvendes på en klasse (klasser) af traktorer af kategori A, skal afprøves på en svingningsprøvestand ved anvendelse af et passende sæt indgangssignaler.

2.5.4.2. Et sæde til en given traktortype af kategori B afprøves på standardvejbane ved hjælp af en traktor af samme type. En simulationsprøvning kan dog ligeledes gennemføres ved anvendelse af de indgangssignaler, som svarer til den accelerationskurve, som blev opstillet ved prøvningen på standardvejbane for den traktortype, til hvilken sædet er beregnet.

2.5.4.3. Et sæde, som kun skal anvendes på én bestemt traktortype af kategori A, kan ligeledes afprøves ud fra forskrifterne i 2.5.4.2, men i så tilfælde gives godkendelsen kun for den traktortype, til hvilken det afprøvede sæde er beregnet.

2.5.5. *Metode til bestemmelse af svingningsopførselen for sæder til montering på kategori A traktorer*

2.5.5.1. Referencetraktorens svingningsopførsel, der er den kritiske faktor ved afprøvningen af førersædet, bestemmes ud fra den lodrette accelerations spektraleffekts tæthed (tillæg 9 og 10) målt på sædets fastgørelse til referencetraktoren under gennemkørslen af standardvejbanen som angivet i punkt 2.5.3.2.

2.5.5.2. Den virkelige værdi a_{wB} ved sædets fastgørelse under målingsgennemkørslen skal være inden for følgende grænser:

for referencetraktorer af klasse I:

$$a_{wB} = 1{,}9 \text{ til } 2{,}2 \text{ m/s}^2$$

for referencetraktorer af klasse II:

$$a_{wB} = 1{,}6 \text{ til } 1{,}8 \text{ m/s}^2$$

og korrigeres i forhold til referenceværdien:

$$a_{w^*B} = 2{,}05 \text{ m/s}^2 \text{ for klasse I,}$$

$$a_{w^*B} = 1{,}7 \text{ m/s}^2 \text{ for klasse II;}$$

acceleration a_{ws} målt på førersædet skal korrigeres ud fra ligningen:

$$a_{w^*s} = a_{ws} \frac{a_{w^*B}}{a_{wB}}$$

2.5.5.3. Til prøvningen på prøvestand bestemmes de signalværdier, som kræves til regulering af den lodrette bevægelse af sædets fastgørelse, ved en dobbelt integration af de accelerationssignaler, som på sædets fastgørelse til referencetraktorer af klasse I eller klasse II er målt ved gennemkørslen af standardvejbanen. Disse værdier er angivet i tillæg 4 og 5.

Prøvestanden skal være indstillet således, at sædets fastgørelse underkastes en vægtet acceleration på:

$$a_{wB} = 1{,}9 \text{ til } 2{,}2 \text{ m/s}^2$$

for kategori A-traktorer af klasse I, og

$$a_{wB} = 1{,}6 \text{ til } 1{,}8 \text{ m/s}^2$$

for kategori A-traktorer af klasse II.

Den virkelige værdi af a_{wB} for sædets fastgørelse under målingen skal beregnes. For afvigelser i forhold til referenceværdien:

$$>a_{w^*B} = 2{,}05 \text{ m/s}^2 \text{ for kategori A-traktorer af klasse I,}$$

$$a_{w^*B} = 1{,}7 \text{ m/s}^2 \text{ for kategori A-traktorer af klasse II,}$$

skal accelerationen a_{ws} målt på førersædet korrigeres ud fra ligningen:

$$a_{w^*s} = a_{ws} \frac{a_{w^*B}}{a_{wB}}$$

▼B

2.5.5. Ved prøvning på prøvestand anvendes forskrifterne i punkt 2.5.3.1, og svingningerne skal frembringes i overensstemmelse med forskrifterne i punkt 2.5.5.2.

For hver af de i punkt 2.5.3.3.1 angivne to førere skal svingningens vægtede acceleration måles på sædet over en periode på 28 sekunder. Målingerne skal påbegyndes med signalværdien til t = 0 sek. og afsluttes med signalværdien til t = 28 sek. (se tabel i bilag II, tillæg 4 og 5). Der skal mindst gennemføres to prøvningsgennemkørsler. De målte værdier må ikke afvige mere end ± 5 % fra det aritmetriske gennemsnit.

2.5.6. *Metode til bestemmelse af svingningsopførselen for sæder til montering på traktorer af kategori B*

2.5.6.1. I overensstemmelse med forskrifterne i punkt 2.5.4.2 kan sædets svingningsprøvning ikke gælde for en gruppe eller en klasse af traktorer, men kun for den traktortype, hvortil sædet er bestemt.

2.5.6.2. Prøvningen på standardvejbane skal gennemføres i overensstemmelse med forskrifterne i punkt 2.5.3.2. og 2.5.3.3. I dette tilfælde skal den på førersædet målte svingningsacceleration (a_{ws}) ikke korrigeres og er således identisk med referenceværdien a_{w*s}.

2.5.6.3. Prøvningen på prøvestand skal gennemføres i forbindelse med en prøvning på standardvejbane i overensstemmelse med forskrifterne i punkt 2.5.3.1 og 2.5.3.3.

Udsvingningsværdierne for prøvestanden bestemmes gennem dobbelt integration af svingningsaccelerationssignalet registreret i overensstemmelse med punkt 2.5.3.1.1.

2.5.6.4. Ved bestemmelsen af signalværdierne som bestemt i punkt 2.5.6.3 (andet afsnit) må den vægtede svingningsacceleration (awp), som registreres på prøvestanden på sædets fastgørelse, ikke afvige mere end ± 10 % fra den værdi (awF), som registreres på standardvejbanen i overensstemmelse med bestemmelserne i punkt 2.5.6.3 (første afsnit). Dersom der konstateres afvigelser fra den under gennemkørslen målte værdi (awF) på sædets fastgørelse, skal den vægtede svingningsacceleration målt på førersædet ved kontrollen på prøvestand korrigeres som følger:

$$a_{w*s} = a_{ws} \frac{a_{w*F}}{a_{wp}}$$

Hver prøvning på prøvestand skal gennemføres to gange. De målte værdier må ikke aftage mere end ± 5 % fra det aritmetriske gennemsnit.

3. BETINGELSER FOR EØF-KOMPONENTTYPEGODKENDELSE OG MÆRKNING

3.1. **Betingelser for EØF-komponenttypegodkendelse af et sæde**

For at opnå EØF-komponenttypegodkendelse skal et sæde foruden de foregående forskrifter opfylde følgende betingelser:

3.1.1. sædets belastningsindstillingsområde for førerens masse skal gå fra mindst 50 til 120 kg;

3.1.2. den hældningsvinkelændring, som måles ved sidestabilitetsprøvningen, må ikke overstige 5°;

3.1.3. ingen af de to værdier, der er angivet under punkt 2.5.3.3.7.2, må overstige 1,25 m/s^2.

3.2. **Begæring om EØF-komponenttypegodkendelse**

3.2.1. Begæring om EØF-komponenttypegodkendelse indgives af indehaveren af fabriks- eller varemærket eller af dennes befuldmægtigede.

3.2.2. For hver type førersæde ledsages begæringen af:

3.2.2.1. en kortfattet teknisk beskrivelse, som bl.a. præciserer den eller de traktortyper, for hvilke den er beregnet;

3.2.2.2. tegninger i tre eksemplarer tilstrækkeligt detaljerede til at identificere sædetypen og som angiver dimensioner, vægt, ophængningssystem og fastgørelsesmåde;

3.2.2.3. mindst 1 sæde,

▼B

3.2.2.4. en traktor (om nødvendigt), som er repræsentativ for den traktortype, på hvilken sædet skal monteres.

3.3. **Påskrifter**

3.3.1. Det sæde, som indgives til EØF-komponenttypegodkendelse, skal bære ansøgerens fabriks- eller varemærke. Dette mærke skal være let synligt og må ikke kunne fjernes.

3.3.2. Hvert sæde skal have en plads af tilstrækkelig størrelse til EØF-komponenttypegodkendelsesmærket. Denne plads skal være angivet på de tegninger, der er omtalt i punkt 3.2.2.2.

3.4. **EØF-komponenttypegodkendelse**

3.4.1. Når det i overensstemmelse med punkt 3.2 indgivne sæde opfylder bestemmelserne i punkterne 3.1 og 3.3, meddeles EØF-komponenttypegodkendelse og et komponenttypegodkendelsesnummer tildeles.

3.4.2. Dette nummer gives ikke til nogen anden type sæde.

3.5. **Mærkning**

3.5.1. Ethvert sæde, som er i overensstemmelse med en type, som er godkendt ved anvendelse af dette direktiv, skal bære et EØF-komponenttypegodkendelsesmærke.

3.5.2. Dette mærke består af følgende:

3.5.2.1. et rektangel, i hvilket er anbragt bogstavet »e« fulgt af nummer eller kendingsbogstaver for den medlemsstat, som har meddelt komponenttypegodkendelsen:

1 for Tyskland,

2 for Frankrig,

3 for Italien,

4 for Nederlandene,

6 for Belgien,

11 for Det forenede Kongerige,

13 for Luxembourg,

18 for Danmark,

IRL for Irland,

▼A1

E for Grækenland;

▼B

3.5.2.2. under og i nærheden af rektanglet er anbragt et EØF-komponenttypegodkendelsesnummer, som svarer til nummeret på EØF-komponenttypegodkendelsesattesten for sædetypen;

3.5.2.3. over og i nærheden af rektanglet er angivet den kategori A-traktortype, hvortil sædet er bestemt; denne sidste angivelse skal udtrykkes således:

— I for katagori A-traktorer af klasse I,

— I + II for katagori A-traktorer af klasse I + II;

dersom der ikke er angivet noget over rektanglet, drejer det sig om et sæde bestemt til en traktor af kategori B.

3.5.3. EØF-komponenttypegodkendelsesmærket skal anbringes på sædet på en sådan måde, at det ikke kan fjernes og er let læseligt, også når sædet er monteret på traktoren.

3.5.4. Et eksempel på komponenttypegodkendelsesmærke er givet i bilag II, tillæg 11.

3.5.5. Dimensionerne af de forskellige dele af dette mærke må ikke være mindre end de minimale foreskrevne dimensioner for mærkningen, som er angivet i bilag II, tillæg 11.

▼B

Tillæg 1

Metode til bestemmelse af sædets referencepunkt (S)

1. DEFINITION AF SÆDETS REFERENCEPUNKT (S)

»Referencepunktet (S)« defineres som skæringspunktet i sædets midterplan i længderetningen mellem et tangentplan til det polstrede rygstød og et vandret plan. Dette vandrette plan skærer sædets nedre overflade 150 mm foran sædets referencepunkt (S).

2. INDRETNING TIL BESTEMMELSE AF SÆDETS REFERENCEPUNKT (S)

Indretningen (figur 1) skal bestå af en sædeplade og ryglænsplader. Den nedre ryglænsplade skal være sammenføjet med sædepladen ved hjælp af led placeret i sæderegionen (A) og i lænderegionen (B). Leddet (B) skal give mulighed for justering i højden.

3. METODE TIL BESTEMMELSE AF SÆDETS REFERENCEPUNKT (S)

Sædets referencepunkt (S) bestemmes ved anvendelse af den i figur 1 og 2 viste indretning, som simulerer et siddende menneske. Indretningen skal anbringes på sædet. Derefter belastes den med en kraft på 550 N i et punkt 50 mm foran leddet (A), og de to ryglænsplader skal med et let tryk holdes tangentielt mod det polstrede ryglæn.

Dersom det ikke er muligt at bestemme tangenterne for hver af ryglænspladernes overflade (over og under lænderegionen), anvendes følgende fremgangsmåde:

a) dersom der ikke er nogen mulighed for definition af tangenten for den nederste overflade, presses den nedre del af ryglænspladen i lodret stilling med ringe kraft mod det polstrede ryglæn;

b) dersom der ikke er mulighed for at definere tangenten for den øverste overflade, fikseres leddet (B) i en højde af 230 mm over sædets referencepunkt (S), dersom den nederste ryglænsplade er lodret; derefter presses de to ryglænsplader med ringe kraft tangentielt mod det polstrede ryglæn.

▼B

Figur 1

Indretning til bestemmelse af sædets referencepunkt (S)

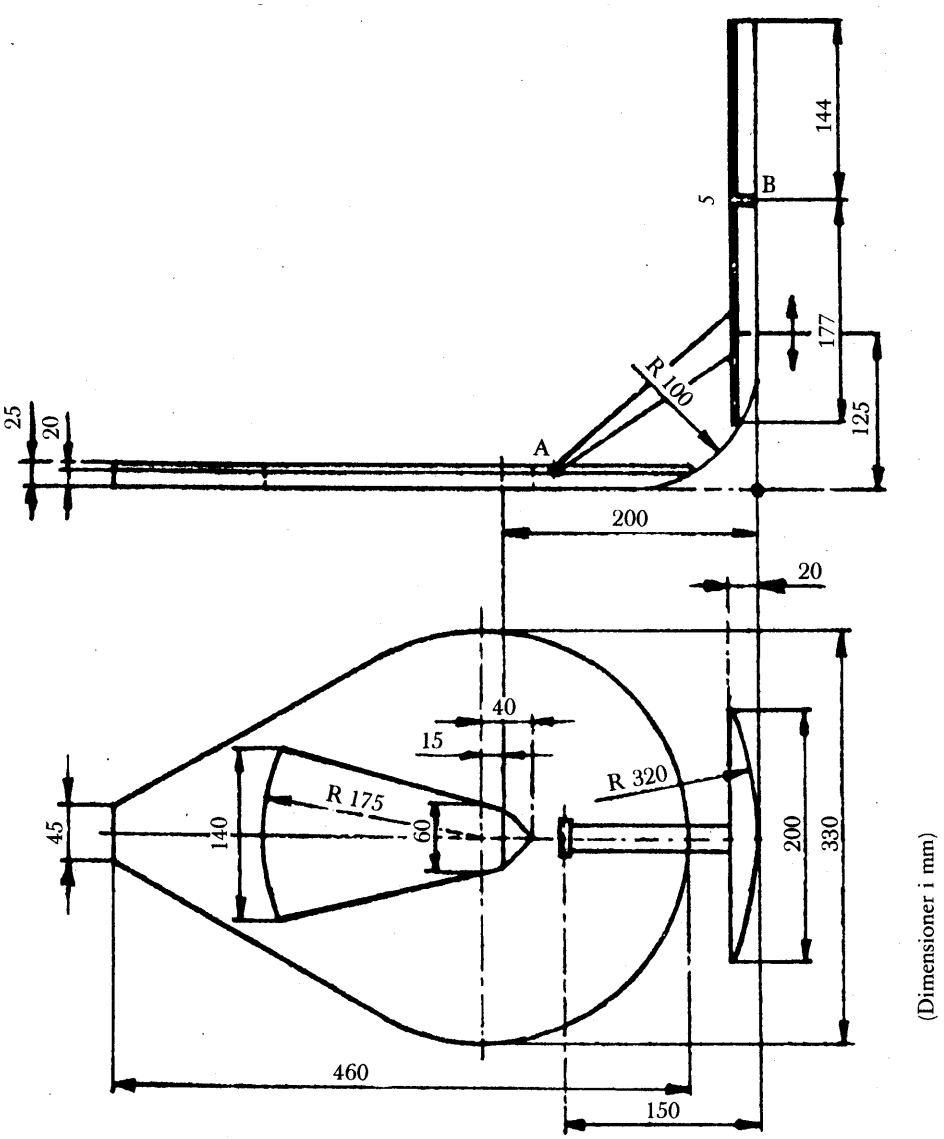

(Dimensioner i mm)

▼B

Figur 2

Indretning anbragt

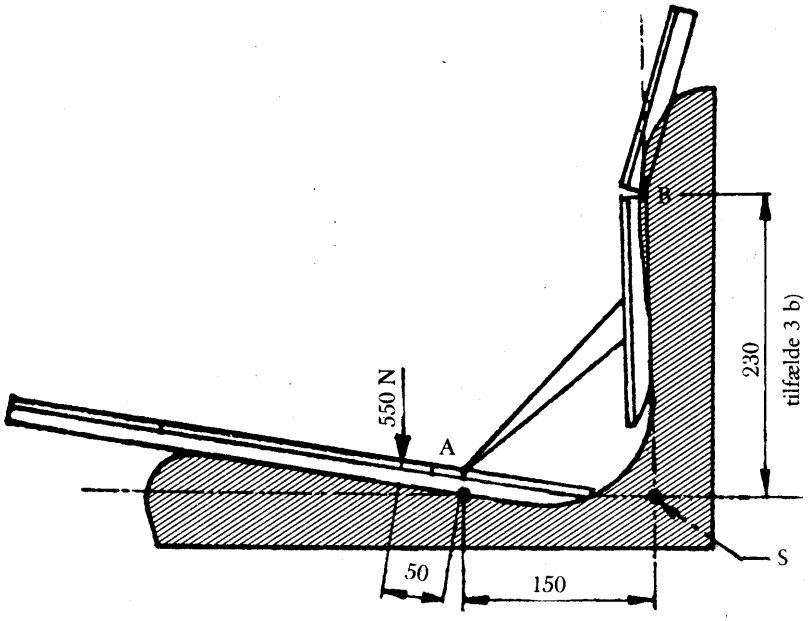

▼B

Tillæg 2

Bestemmelse af ophængningssystemets karakteristika

Hysteresekurven til bestemmelse af belastningsindstillingsområdet (punkt 2.5.1)

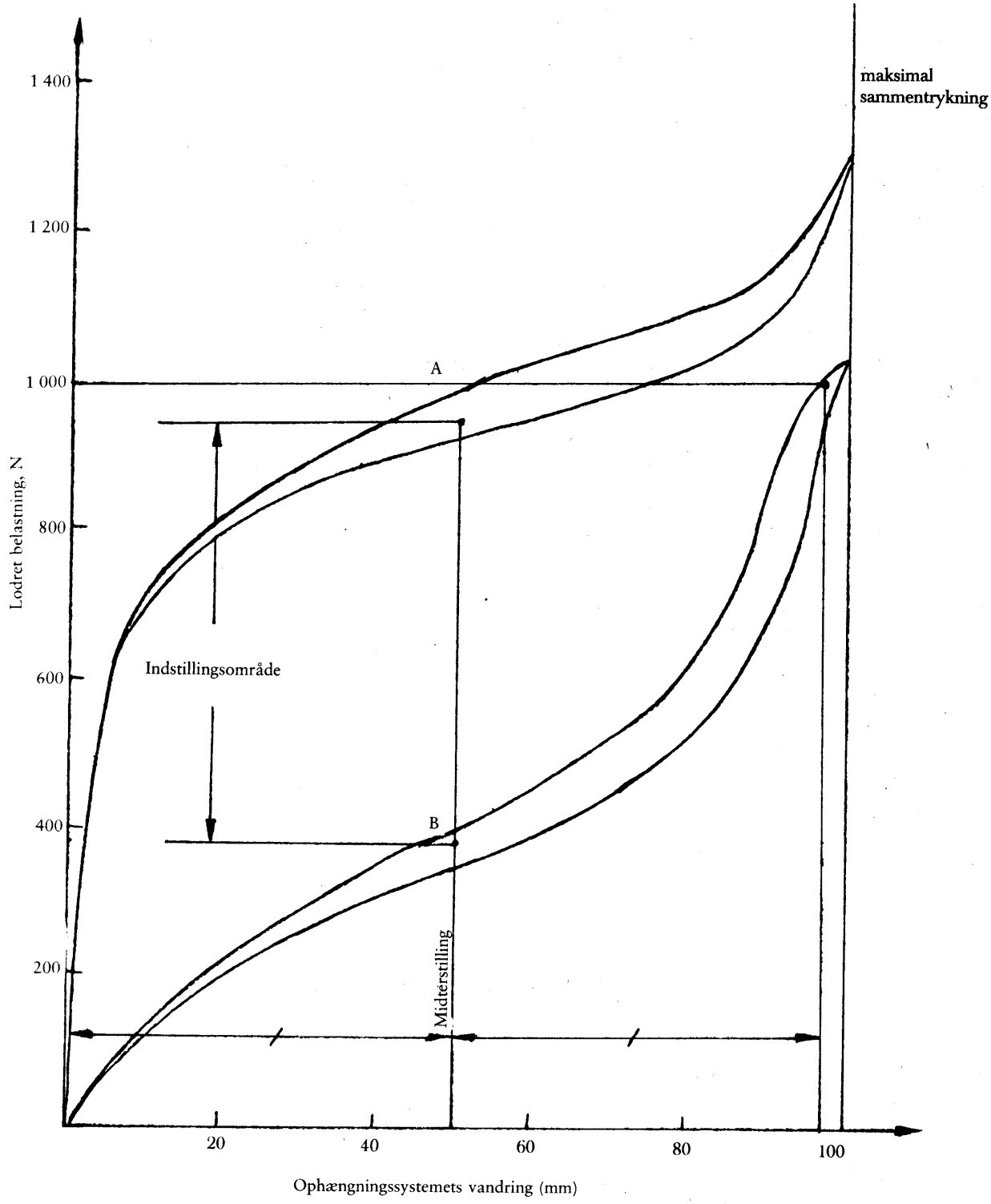

▼B

Tillæg 3

Prøvning på standardvejbane

Tabel over højdetal for standardvejbanens to baner i forhold til et vilkårligt basisplan (punkt 2.5.3.2.1) som definerer overfladen for hver vejbane

D = længdeafstand fra udgangspunkt (m)

L = højdetal for venstre bane (mm)

R = højdetal for højre bane (mm)

D	L	R
0	115	140
0,16	110	125
0,32	110	140
0,48	115	135
0,64	120	135
0,80	120	125
0,96	125	135
1,12	120	125
1,28	120	115
1,44	115	110
1,60	110	100
1,76	110	110
1,92	110	110
2,08	115	115
2,24	110	110
2,40	100	110
2,56	100	100
2,72	95	110
2,88	95	95
3,04	90	95
3,20	90	100
3,36	85	100
3,52	90	100
3,68	90	115
3,84	95	110
4,00	90	110
4,16	90	95
4,32	95	100
4,48	100	100
4,64	100	90
4,90	90	90
4,96	90	90
5,12	95	90
5,28	95	70
5,44	95	65
5,60	90	50
5,76	95	50
5,92	85	50
6,08	85	55
6,24	75	55
6,40	75	55
6,56	70	65
6,72	75	75
6,88	65	75
7,04	65	85
7,20	65	90
7,36	75	95
7,52	75	100
7,68	95	95
7,84	115	110
8,00	115	100
8,16	125	110
8,32	110	100
8,48	110	100
8,64	110	95

▼B

D	L	R
8,80	110	95
8,96	110	95
9,12	110	100
9,28	125	90
9,44	120	100
9,60	135	95
9,76	120	95
9,92	120	95
10,08	120	95
10,24	115	85
10,40	115	90
10,56	115	85
10,72	115	90
10,88	120	90
11,04	110	75
11,20	110	75
11,36	100	85
11,52	110	85
11,68	95	90
11,84	95	90
12,00	95	85
12,16	100	95
12,32	100	90
12,48	95	85
12,64	95	85
12,80	95	90
12,96	85	90
13,12	85	85
13,28	75	90
13,44	75	95
13,60	75	90
13,76	70	75
13,92	70	90
14,08	70	100
14,24	70	110
14,40	65	95
14,56	65	100
14,72	65	90
14,88	65	90
15,04	65	85
15,20	55	85
15,36	65	85
15,52	65	85
15,68	55	75
15,84	55	85
16,00	65	75
16,16	55	85
16,32	50	75
16,48	55	75
16,64	65	75
16,80	65	75
16,96	65	85
17,12	65	70
17,28	65	65
17,44	65	75
17,60	65	75
17,76	50	75
17,92	55	85
18,08	55	85
18,24	65	85
18,40	70	75
18,56	75	75
18,72	95	75
18,88	90	75
19,04	90	70
19,20	95	70
19,36	85	70
19,52	85	75

▼B

D	L	R
19,68	75	85
19,84	85	85
20,00	75	90
20,16	85	85
20,32	75	70
20,48	70	75
20,64	65	75
20,80	70	75
20,96	65	75
21,12	70	75
21,28	70	85
21,44	70	85
21,60	70	90
21,76	75	95
21,92	75	95
22,08	75	90
22,24	85	90
22,40	85	95
22,58	90	85
22,72	90	85
22,88	95	85
23,04	95	85
23,20	100	85
23,36	100	75
23,52	110	85
23,68	110	85
23,84	110	85
24,00	100	75
24,16	100	75
24,32	95	70
24,48	100	70
24,64	100	70
24,80	115	75
24,96	110	75
25,12	110	85
25,28	100	75
25,44	110	95
25,60	100	95
25,76	115	100
25,92	115	100
26,08	110	95
26,24	115	95
26,40	110	95
26,56	100	95
26,72	100	95
26,88	100	100
27,04	100	95
27,20	100	95
27,36	110	90
27,52	115	90
27,68	115	85
27,84	110	90
28,00	110	85
28,16	110	85
28,32	100	85
28,48	100	90
28,64	90	85
28,80	90	75
28,96	75	90
29,12	75	75
29,28	75	75
29,44	70	75
29,60	75	75
29,76	75	85
29,92	85	75
30,08	75	75
30,24	85	75

▼B

D	L	R
30,40	75	75
30,56	70	75
30,72	75	75
30,88	85	75
31,04	90	75
31,20	90	85
31,36	100	75
31,52	100	75
31,68	120	85
31,84	115	75
32,00	120	85
32,16	120	85
32,32	135	90
32,48	145	95
32,64	160	95
32,80	165	90
32,96	155	90
33,12	145	90
33,28	140	95
33,44	140	85
33,60	140	85
33,76	125	75
33,92	125	75
34,08	115	85
34,24	120	75
34,40	125	75
34,56	115	85
34,72	115	75
34,88	115	90
35,04	115	100
35,20	120	100
35,36	120	100
35,52	135	95
35,68	135	95
35,84	135	95
36,00	135	90
36,16	120	75
36,32	115	75
36,48	110	70
36,64	100	65
36,80	110	55
36,96	115	55
37,12	100	50
37,28	115	50
37,44	110	50
37,60	100	65
37,76	90	55
37,92	95	55
38,08	90	35
38,24	90	35
38,40	110	35
38,56	100	35
38,72	115	35
38,88	100	35
39,04	100	35
39,20	110	30
39,36	110	45
39,52	110	50
39,68	100	55
39,84	110	50
40,00	90	55
40,16	85	55
40,32	90	65
40,48	90	65
40,64	90	70
40,80	95	75
40,96	95	75
41,12	95	75

▼B

D	L	R
41,28	90	90
41,44	90	95
41,60	85	95
41,76	85	100
41,92	90	100
42,08	90	95
42,24	85	100
42,40	85	110
42,56	95	110
42,72	95	115
42,88	95	115
43,04	100	100
43,20	100	95
43,36	100	95
43,52	100	90
43,68	110	95
43,84	100	100
44,00	110	90
44,16	100	85
44,32	110	90
44,48	110	85
44,64	100	85
44,80	100	90
44,96	95	90
45,12	90	95
45,28	90	100
45,44	95	100
45,60	90	90
45,76	85	90
45,92	75	90
46,08	85	90
46,24	75	90
46,40	75	90
46,54	75	90
46,72	85	90
46,88	85	85
47,04	90	85
47,20	75	85
47,36	65	75
47,52	70	70
47,68	70	75
47,84	70	75
48,00	75	85
48,16	90	95
48,32	95	95
48,48	100	120
48,64	110	100
48,80	115	100
48,96	115	115
49,12	120	115
49,28	120	110
49,44	115	95
49,60	115	90
49,76	115	90
49,92	110	95
50,08	110	100
50,24	100	110
50,40	100	120
50,56	95	120
50,72	95	115
50,88	95	120
51,04	95	120
51,20	90	135
51,36	95	125
51,52	95	120
51,68	100	120
51,84	100	120

▼B

D	L	R
52,00	100	120
52,16	100	125
52,32	110	125
52,48	110	125
52,64	100	125
52,80	100	120
52,96	100	120
53,12	110	115
53,28	100	110
53,44	110	110
53,60	95	110
53,76	95	110
53,92	100	110
54,08	95	100
54,24	100	100
54,40	100	100
54,56	100	100
54,72	95	100
54,88	100	100
55,04	100	115
55,20	110	115
55,36	100	110
55,52	110	100
55,68	100	110
55,84	100	110
56,00	100	110
56,16	95	115
56,32	90	110
56,48	95	110
56,64	95	110
56,80	90	100
56,96	100	100
57,12	100	95
57,28	95	100
57,44	100	100
57,60	95	115
57,76	85	110
57,92	90	115
58,08	90	110
58,24	90	100
58,40	85	95
58,56	90	95
58,72	85	90
58,88	90	90
59,04	90	95
59,20	90	115
59,36	90	115
59,52	90	115
59,68	85	110
59,84	75	110
60,00	90	115
60,16	90	120
60,32	90	120
60,48	90	120
60,64	95	120
60,80	95	120
60,96	90	120
61,12	90	115
61,28	95	110
61,44	95	110
61,60	100	100
61,76	110	100
61,92	100	100
62,08	100	100
62,24	95	100
62,40	95	100
62,56	95	100
62,72	90	100

▼B

D	L	R
62,88	90	100
63,04	90	100
63,20	90	90
63,36	90	90
63,52	85	90
63,68	85	90
63,84	75	85
64,00	75	85
64,16	75	75
64,32	75	75
64,48	70	75
64,64	70	70
64,80	70	55
64,96	70	45
65,12	65	55
65,28	65	55
65,44	65	65
65,60	55	70
65,76	55	75
65,92	55	75
66,08	55	75
66,24	55	85
66,46	55	85
66,56	65	90
66,72	70	90
66,88	70	110
67,04	65	100
67,20	55	100
67,36	65	100
67,52	50	100
67,68	50	85
67,84	50	90
68,00	50	100
68,16	55	100
68,32	55	95
68,48	65	90
68,64	50	85
68,80	50	70
68,96	50	70
69,12	50	65
69,28	50	55
69,44	45	50
69,60	35	50
69,76	35	55
69,92	35	65
70,08	35	65
70,24	35	65
70,40	35	55
70,58	45	55
70,72	50	55
70,88	50	50
71,04	50	45
71,20	50	45
71,36	50	50
71,52	45	45
71,68	45	55
71,84	55	65
72,00	55	65
72,16	70	65
72,32	70	75
72,48	75	85
72,64	75	85
72,80	75	90
72,96	85	95
73,12	90	100
73,28	90	110
73,44	90	115

▼B

D	L	R
73,60	90	120
73,76	90	115
73,92	90	115
74,08	110	115
74,24	100	100
74,40	100	110
74,56	100	110
74,72	95	115
74,88	95	120
75,04	95	125
75,20	95	135
75,36	100	135
75,52	100	140
75,68	100	140
75,84	100	140
76,00	110	135
76,16	100	125
76,32	100	125
76,48	100	125
76,64	110	125
76,80	115	125
76,96	120	125
77,12	120	125
77,28	120	135
77,44	110	125
77,60	100	125
77,76	120	135
77,92	120	125
78,08	120	125
78,24	115	125
78,40	115	120
78,56	115	120
78,72	110	120
78,88	100	120
79,04	100	120
79,20	95	120
79,36	95	120
79,52	95	125
79,68	95	125
79,84	100	120
80,00	95	125
80,16	95	125
80,32	95	125
80,48	100	120
80,64	100	125
80,80	100	125
80,96	110	125
81,12	115	135
81,28	110	140
81,44	115	140
81,60	110	140
81,76	115	140
81,92	110	140
82,08	110	140
82,24	110	135
82,40	110	135
82,56	100	125
87,72	110	125
82,88	110	125
83,04	100	125
83,20	100	120
83,36	100	125
83,52	100	120
83,68	100	135
83,84	95	140
84,00	100	135
84,16	110	140
84,32	110	140

▼B

D	L	R
84,48	110	140
84,64	110	140
84,80	120	155
84,96	115	145
85,12	115	155
85,28	120	160
85,44	120	165
85,60	120	160
85,76	125	165
85,92	135	160
86,08	135	160
86,24	125	155
86,40	125	155
86,56	120	145
86,72	120	145
86,98	110	140
87,04	110	140
87,20	110	140
87,36	110	140
87,52	110	140
87,68	100	135
87,84	100	135
88,00	100	135
88,16	100	125
88,32	110	120
88,48	115	120
88,64	110	120
88,80	110	125
88,96	100	125
89,12	100	125
89,28	95	125
89,44	95	125
89,60	100	120
89,76	100	135
89,92	110	140
90,08	110	135
90,24	110	140
90,40	100	145
90,56	100	155
90,72	110	155
90,88	110	155
91,04	100	155
91,20	110	155
91,36	110	160
91,52	115	160
91,68	110	155
91,84	115	155
92,00	115	140
92,16	115	155
92,32	120	155
92,48	125	145
92,64	125	155
92,80	125	155
92,96	120	155
93,12	120	145
93,28	120	145
93,44	115	145
93,60	120	145
93,76	115	140
93,92	115	140
94,08	115	140
94,24	115	140
94,40	115	140
94,56	115	140
94,72	115	135
94,88	115	135
95,04	110	135

▼**B**

D	L	R
95,20	110	135
95,36	110	135
95,52	115	135
95,68	100	140
95,84	95	135
96,00	100	125
96,16	95	125
96,32	95	125
96,48	95	125
96,64	110	125
96,80	95	120
96,96	95	120
97,12	95	120
97,28	95	110
97,44	100	115
97,60	110	120
97,76	110	115
97,92	100	115
98,08	95	115
98,24	100	115
98,40	95	115
98,52	100	115
98,72	100	110
98,88	110	100
99,04	95	95
99,20	90	100
99,36	90	100
93,52	75	110
99,68	75	115
99,84	75	115
100,00	75	110

▼B

Tillæg 4

Signalværdier til anvendelse ved prøvning på prøvestand af førersæder til traktorer af kategori A, klasse I (punkt 2.5.3.1.1)

PS = målepunkt

a = signalets amplitude i målepunktet i 10^{-4}m

t = måletid i sekunder

Disse signaler angives i tabellen for 701 målepunkter.

Disse signaler kan lagres numerisk og angiver, efter passage gennem et lavpasfilter med en grænsefrekvens pa ca. 10 Hz og en dæmpning på 12 dB pr. oktav, amplituden i målepunktet for den elektrohydrauliske prøvestand. Signalinputtet skal være kontinuert.

PS. nr.	a 10^{-4} m	t s
0	0 000	0
1	0 344	0,04
2	0 333	0,08
3	0 272	
4	0 192	
5	0 127	
6	0 115	
7	0 169	
8	0 243	
9	0 298	
10	0 320	
11	0 270	
12	0 191	
13	0 124	
14	0 057	
15	0 027	
16	0 004	
17	−0 013	
18	−0 039	
19	−0 055	
20	−0 056	
21	−0 059	
22	−0 068	
23	−0 104	
24	−0 134	
25	−0 147	1,0
26	−0 144	
27	−0 143	
28	−0 155	
29	−0 179	
30	−0 181	
31	−0 155	
32	−0 139	
33	−0 141	
34	−0 170	
35	−0 221	
36	−0 259	
37	−0 281	
38	−0 268	
39	−0 258	
40	−0 285	
41	−0 348	
42	−0 437	
43	−0 509	
44	−0 547	
45	−0 562	
46	−0 550	
47	−0 550	
48	−0 576	
49	−0 622	
50	−0 669	2,0
51	−0 689	
52	−0 634	
53	−0 542	
54	−0 429	
55	−0 314	
56	−0 282	

▼B

PS. nr.	a 10^{-4} m	t s
57	−0 308	
58	−0 373	
59	−0 446	
60	−0 469	
61	−0 465	
62	−0 417	
63	−0 352	
64	−0 262	
65	−0 211	
66	−0 180	
67	−0 182	
68	−0 210	
69	−0 222	
70	−0 210	
71	−0 186	
72	−0 141	
73	−0 088	
74	−0 033	
75	0 000	3,0
76	0 001	
77	−0 040	
78	−0 098	
79	−0 130	
80	−0 115	
81	−0 068	
82	−0 036	
83	−0 032	
84	−0 050	
85	−0 052	
86	−0 039	
87	−0 011	
88	0 014	
89	0 041	
90	0 054	
91	0 040	
92	0 006	
93	−0 000	
94	0 025	
95	0 065	
96	0 076	
97	0 054	
98	−0 016	
99	−0 066	
100	−0 048	4,0
101	−0 011	
102	0 061	
103	0 131	
104	0 168	
105	0 161	
106	0 131	
107	0 086	
108	0 067	
109	0 088	
110	0 110	
111	0 148	
112	0 153	
113	0 139	
114	0 119	
115	0 099	
116	0 091	
117	0 078	
118	0 059	
119	0 062	
120	0 072	
121	0 122	
122	0 155	
123	0 191	
124	0 184	
125	0 143	5,0
126	0 087	
127	0 029	
128	0 010	
129	0 025	
130	0 074	

▼B

PS. nr.	a 10^{-4} m	t s
131	0 106	
132	0 115	
133	0 090	
134	0 048	
135	0 038	
136	0 066	
137	0 116	
138	0 180	
139	0 229	
140	0 212	
141	0 157	
142	0 097	
143	0 055	
144	0 073	
145	0 175	
146	0 287	
147	0 380	
148	0 406	
149	0 338	
150	0 238	6,0
151	0 151	
152	0 080	
153	0 090	
154	0 146	
155	0 196	
156	0 230	
157	0 222	
158	0 184	
159	0 147	
160	0 115	
161	0 114	
162	0 140	
163	0 198	
164	0 257	
165	0 281	
166	0 276	
167	0 236	
168	0 201	
169	0 167	
170	0 145	
171	0 135	
172	0 165	
173	0 242	
174	0 321	
175	0 399	7,0
176	0 411	
177	0 373	
178	0 281	
179	0 179	
180	0 109	
181	0 094	
182	0 136	
183	0 206	
184	0 271	
185	0 267	
186	0 203	
187	0 091	
188	0 009	
189	0 006	
190	0 074	
191	0 186	
192	0 280	
193	0 342	
194	0 330	
195	0 265	
196	0 184	
197	0 118	
198	0 105	
199	0 128	
200	0 174	8,0
201	0 215	
202	0 229	
203	0 221	
204	0 199	

▼B

PS. nr.	a 10^{-4} m	t s
205	0 164	
206	0 162	
207	0 174	
208	0 210	
209	0 242	
210	0 270	
211	0 285	
212	0 285	
213	0 258	
214	0 223	
215	0 194	
216	0 165	
217	0 132	
218	0 106	
219	0 077	
220	0 065	
221	0 073	
222	0 099	
223	0 114	
224	0 111	
225	0 083	9,0
226	0 026	
227	−0 028	
228	−0 052	
229	−0 069	
230	−0 077	
231	−0 067	
232	−0 095	
233	−0 128	
234	−0 137	
235	−0 144	
236	−0 131	
237	−0 155	
238	−0 208	
239	−0 266	
240	−0 285	
241	−0 276	
242	−0 205	
243	−0 110	
244	−0 020	
245	0 041	
246	0 053	
247	0 020	
248	0 016	
249	0 041	
250	0 090	10,0
251	0 136	
252	0 151	
253	0 123	
254	0 070	
255	0 034	
256	−0 001	
257	−0 010	
258	−0 031	
259	−0 061	
260	−0 086	
261	−0 104	
262	−0 103	
263	−0 093	
264	−0 074	
265	−0 056	
266	−0 039	
267	−0 000	
268	0 033	
269	0 067	
270	0 097	
271	0 085	
272	0 034	
273	0 002	
274	−0 050	
275	−0 080	11,0
276	−0 096	
277	−0 121	
278	−0 116	

▼B

PS. nr.	a 10^{-4} m	t s
279	−0 092	
280	−0 060	
281	−0 018	
282	−0 011	
283	−0 052	
284	−0 143	
285	−0 241	
286	−0 330	
287	−0 343	
288	−0 298	
289	−0 235	
290	−0 203	
291	−0 249	
292	−0 356	
293	−0 448	
294	−0 486	
295	−0 444	
296	−0 343	
297	−0 240	
298	−0 215	
299	−0 277	
300	−0 399	12,0
301	−0 527	
302	−0 585	
303	−0 569	
304	−0 479	
305	−0 363	
306	−0 296	
307	−0 299	
308	−0 374	
309	−0 466	
310	−0 528	
311	−0 520	
312	−0 432	
313	−0 320	
314	−0 244	
315	−0 237	
316	−0 310	
317	−0 413	
318	−0 462	
319	−0 456	
320	−0 351	
321	−0 181	
322	−0 045	
323	0 013	
324	−0 037	
325	−0 160	13,0
326	−0 247	
327	−0 258	
328	−0 187	
329	−0 069	
330	0 044	
331	0 078	
332	0 061	
333	−0 012	
334	−0 102	
335	−0 127	
336	−0 103	
337	−0 045	
338	0 039	
339	0 094	
340	0 107	
341	0 058	
342	−0 011	
343	−0 078	
344	−0 093	
345	−0 068	
346	−0 025	
347	0 021	
348	0 008	
349	−0 016	
350	−0 038	14,0
351	−0 024	
352	0 041	

▼B

PS. nr.	a 10^{-4} m	t s
353	0 135	
354	0 196	
355	0 171	
356	0 053	
357	−0 111	
358	−0 265	
359	−0 348	
360	−0 336	
361	−0 258	
362	−0 155	
363	−0 059	
364	−0 056	
365	−0 123	
366	−0 187	
367	−0 218	
368	−0 136	
369	0 012	
370	0 149	
371	0 212	
372	0 153	
373	0 021	
374	−0 104	
375	−0 160	15,0
376	−0 142	
377	−0 027	
378	0 099	
379	0 186	
380	0 174	
381	0 085	
382	−0 031	
383	−0 086	
384	−0 069	
385	0 012	
386	0 103	
387	0 164	
388	0 129	
389	0 047	
390	−0 055	
391	−0 097	
392	−0 056	
393	0 043	
394	0 162	
395	0 220	
396	0 205	
397	0 129	
398	0 053	
399	0 022	
400	0 052	16,0
401	0 114	
402	0 175	
403	0 191	
404	0 172	
405	0 138	
406	0 092	
407	0 052	
408	0 051	
409	0 025	
410	0 001	
411	−0 026	
412	−0 065	
413	−0 073	
414	−0 038	
415	−0 001	
416	0 029	
417	0 030	
418	−0 005	
419	−0 045	
420	−0 068	
421	−0 093	
422	−0 075	
423	−0 067	
424	−0 051	
425	−0 049	17,0
426	−0 059	

▼B

PS. nr.	a 10^{-4} m	t s
427	−0 077	
428	−0 107	
429	−0 143	
430	−0 141	
431	−0 142	
432	−0 106	
433	−0 080	
434	−0 050	
435	−0 030	
436	−0 014	
437	−0 017	
438	−0 031	
439	−0 037	
440	−0 068	
441	−0 113	
442	−0 167	
443	−0 203	
444	−0 191	
445	−0 135	
446	−0 047	
447	0 028	
448	0 032	
449	−0 031	
450	−0 108	18,0
451	−0 157	
452	−0 155	
453	−0 081	
454	−0 012	
455	0 053	
456	0 085	
457	0 054	
458	0 002	
459	−0 026	
460	−0 034	
461	−0 014	
462	0 031	
463	0 061	
464	0 098	
465	0 123	
466	0 103	
467	0 078	
468	0 046	
469	0 042	
470	0 044	
471	0 072	
472	0 109	
473	0 133	
474	0 138	
475	0 125	19,0
476	0 095	
477	0 105	
478	0 129	
479	0 181	
480	0 206	
481	0 200	
482	0 168	
483	0 140	
484	0 149	
485	0 186	
486	0 237	
487	0 242	
488	0 207	
489	0 130	
490	0 055	
491	0 015	
492	0 014	
493	0 036	
494	0 054	
495	0 056	
496	0 022	
497	−0 032	
498	−0 076	
499	−0 108	
500	−0 099	20,0

▼B

PS. nr.	a 10^{-4} m	t s
501	−0 029	
502	0 051	
503	0 138	
504	0 199	
505	0 213	
506	0 184	
507	0 139	
508	0 062	
509	0 027	
510	0 030	
511	0 067	
512	0 146	
513	0 247	
514	0 314	
515	0 330	
516	0 289	
517	0 224	
518	0 179	
519	0 184	
520	0 216	
521	0 229	
522	0 210	
523	0 130	
524	0 062	
525	0 006	21,0
526	−0 004	
527	0 004	
528	0 018	
529	0 031	
530	0 020	
531	0 014	
532	−0 011	
533	−0 022	
534	−0 029	
535	−0 042	
536	−0 066	
537	−0 120	
538	−0 188	
539	−0 241	
540	−0 252	
541	−0 243	
542	−0 212	
543	−0 183	
544	−0 170	
545	−0 189	
546	−0 233	
547	−0 286	
548	−0 311	
549	−0 280	
550	−0 215	22,0
551	−0 128	
552	−0 038	
553	−0 018	
554	−0 024	
555	−0 052	
556	−0 055	
557	−0 033	
558	0 013	
559	0 061	
560	0 079	
561	0 060	
562	0 024	
563	−0 013	
564	−0 027	
565	−0 018	
566	0 011	
567	0 064	
568	0 111	
569	0 171	
570	0 238	
571	0 285	
572	0 295	
573	0 261	
574	0 201	

▼B

PS. nr.	a 10^{-4} m	t s
575	0 145	23,0
576	0 142	
577	0 163	
578	0 222	
579	0 284	
580	0 334	
581	0 342	
582	0 301	
583	0 240	
584	0 205	
585	0 216	
586	0 257	
587	0 326	
588	0 363	
589	0 380	
590	0 358	
591	0 303	
592	0 273	
593	0 341	
594	0 249	
595	0 252	
596	0 245	
597	0 244	
598	0 225	
599	0 212	
600	0 180	24,0
601	0 160	
602	0 130	
603	0 118	
604	0 104	
605	0 081	
606	0 040	
607	−0 004	
608	−0 040	
609	−0 057	
610	−0 049	
611	−0 021	
612	0 011	
613	0 033	
614	0 038	
615	0 027	
616	0 019	
617	0 024	
618	0 040	
619	0 069	
620	0 082	
621	0 086	
622	0 068	
623	0 056	
624	0 036	
625	0 006	25,0
626	−0 015	
627	−0 049	
628	−0 071	
629	−0 075	
630	−0 078	
631	−0 074	
632	−0 069	
633	−0 094	
634	−0 116	
635	−0 150	
636	−0 178	
637	−0 188	
638	−0 198	
639	−0 194	
640	−0 187	
641	−0 170	
642	−0 161	
643	−0 154	
644	−0 140	
645	−0 115	
646	−0 055	
647	0 001	
648	0 049	

▼B

PS. nr.	a 10^{-4} m	t s
649	0 085	
650	0 094	26,0
651	0 071	
652	0 039	
653	−0 001	
654	−0 027	
655	−0 025	
656	0 000	
657	0 028	
658	0 045	
659	0 019	
660	−0 032	
661	−0 101	
662	−0 162	
663	−0 198	
664	−0 193	
665	−0 149	
666	−0 096	
667	−0 075	
668	−0 086	
669	−0 151	
670	−0 246	
671	−0 329	
672	−0 382	
673	−0 392	
674	−0 340	
675	−0 286	27,0
676	−0 249	
677	−0 245	
678	−0 298	
679	−0 348	
680	−0 366	
681	−0 330	
682	−0 247	
683	−0 175	
684	−0 135	
685	−0 149	
686	−0 165	
687	−0 178	
688	−0 142	
689	−0 097	
690	−0 067	
691	−0 051	
692	−0 071	
693	−0 101	
694	−0 110	
695	−0 091	
696	−0 043	
697	0 020	
698	0 061	
699	0 064	
700	0 036	28,0

▼B

Tillæg 5

Signalværdier til anvendelse ved prøvningen på prøvestand af førersæder til traktorer af kategori A, klasse II (punkt 2.5.3.1.1)

PS: målepunkt

a: signalets amplitude i målepunktet i 10^{-4}m

t: måletid i sekunder

Disse signaler angives i tabellen for 701 målepunkter.

Disse signaler kan lagres numerisk og angiver efter passage gennem et lavpasfilter med en grænsefrekvens på ca. 10 Hz og en dæmpning på 12 dB pr. oktav amplituden i målepunktet for den elektrohydrauliske prøvestand. Signalinputtet skal være kontinuert.

PS. nr.	a 10^{-4} m	t s
0	0 000	0
1	0 156	0,04
2	0 147	0,08
3	0 144	
4	0 162	
5	0 210	
6	0 272	
7	0 336	
8	0 382	
9	0 404	
10	0 408	
11	0 376	
12	0 324	
13	0 275	
14	0 226	
15	0 176	
16	0 141	
17	0 126	
18	0 144	
19	0 180	
20	0 205	
21	0 198	
22	0 184	
23	0 138	
24	0 102	
25	0 068	1,0
26	0 050	
27	0 055	
28	0 078	
29	0 120	
30	0 184	
31	0 209	
32	0 224	
33	0 206	
34	0 157	
35	0 101	
36	0 049	
37	−0 002	
38	−0 038	
39	−0 068	
40	−0 088	
41	−0 100	
42	−0 110	
43	−0 151	
44	−0 183	
45	−0 234	
46	−0 303	
47	−0 364	
48	−0 410	
49	−0 407	
50	−0 367	2,0
51	−0 289	
52	−0 180	
53	−0 081	
54	−0 000	
55	−0 011	
56	−0 070	

▼B

PS. nr.	a 10^{-4} m	t s
57	−0 168	
58	−0 256	
59	−0 307	
60	−0 302	
61	−0 249	
62	−0 157	
63	−0 056	
64	0 013	
65	0 044	
66	0 025	
67	−0 026	
68	−0 077	
69	−0 115	
70	−0 131	
71	−0 102	
72	−0 031	
73	0 035	
74	0 078	
75	0 057	3,0
76	0 000	
77	−0 069	
78	−0 124	
79	−0 143	
80	−0 129	
81	−0 091	
82	−0 045	
83	−0 004	
84	−0 004	
85	−0 016	
86	−0 047	
87	−0 080	
88	−0 083	
89	−0 080	
90	−0 060	
91	−0 029	
92	−0 013	
93	−0 004	
94	−0 039	
95	−0 100	
96	−0 171	
97	−0 218	
98	−0 226	
99	−0 190	
100	−0 116	4,0
101	−0 054	
102	−0 001	
103	−0 001	
104	−0 045	
105	−0 126	
106	−0 191	
107	−0 223	
108	−0 206	
109	−0 168	
110	−0 122	
111	−0 095	
112	−0 101	
113	−0 114	
114	−0 161	
115	−0 212	
116	−0 254	
117	−0 273	
118	−0 258	
119	−0 211	
120	−0 169	
121	−0 125	
122	−0 115	
123	−0 127	
124	−0 156	
125	−0 185	5,0
126	−0 232	
127	−0 256	
128	−0 260	
129	−0 260	
130	−0 247	

▼B

PS. nr.	a 10^{-4} m	t s
131	−0 228	
132	−0 204	
133	−0 192	
134	−0 179	
135	−0 144	
136	−0 128	
137	−0 117	
138	−0 131	
139	−0 154	
140	−0 164	
141	−0 160	
142	−0 128	
143	−0 059	
144	0 015	
145	0 074	
146	0 034	
147	0 042	
148	−0 034	
149	−0 101	
150	−0 147	6,0
151	−0 141	
152	−0 091	
153	−0 031	
154	0 017	
155	0 027	
156	−0 012	
157	−0 058	
158	−0 127	
159	−0 151	
160	−0 125	
161	−0 049	
162	0 045	
163	0 104	
164	0 122	
165	0 104	
166	0 046	
167	−0 018	
168	−0 047	
169	−0 036	
170	0 016	
171	0 145	
172	0 257	
173	0 330	
174	0 330	
175	0 258	7,0
176	0 138	
177	0 034	
178	−0 037	
179	−0 030	
180	0 026	
181	0 141	
182	0 216	
183	0 243	
184	0 188	
185	0 079	
186	−0 015	
187	−0 047	
188	−0 008	
189	0 091	
190	0 230	
191	0 340	
192	0 381	
193	0 332	
194	0 225	
195	0 099	
196	0 014	
197	−0 012	
198	0 033	
199	0 131	
200	0 247	8,0
201	0 335	
202	0 348	
203	0 314	
204	0 239	

▼B

PS. nr.	a 10^{-4} m	t s
205	0 161	
206	0 124	
207	0 139	
208	0 218	
209	0 328	
210	0 405	
211	0 426	
212	0 403	
213	0 314	
214	0 191	
215	0 088	
216	0 025	
217	0 030	
218	0 087	
219	0 173	
220	0 240	
221	0 274	
222	0 250	
223	0 182	
224	0 077	
225	−0 019	9,0
226	−0 075	
227	−0 061	
228	−0 033	
229	0 011	
230	0 042	
231	0 025	
232	−0 021	
233	−0 078	
234	−0 142	
235	−0 197	
236	−0 225	
237	−0 217	
238	−0 196	
239	−0 133	
240	−0 038	
241	0 052	
242	0 128	
243	0 168	
244	0 164	
245	0 169	
246	0 170	
247	0 188	
248	0 210	
249	0 220	
250	0 210	10,0
251	0 185	
252	0 149	
253	0 100	
254	0 057	
255	0 035	
256	0 006	
257	−0 000	
258	0 010	
259	0 034	
260	0 047	
261	0 047	
262	0 031	
263	0 028	
264	0 036	
265	0 072	
266	0 125	
267	0 188	
268	0 216	
269	0 189	
270	0 119	
271	0 031	
272	−0 026	
273	−0 059	
274	−0 052	
275	−0 009	11,0
276	0 039	
277	0 081	
278	0 107	

▼B

PS. nr.	a 10^{-4} m	t s
279	0 079	
280	0 023	
281	−0 044	
282	−0 121	
283	−0 168	
284	−0 172	
285	−0 147	
286	−0 119	
287	−0 114	
288	−0 155	
289	−0 217	
290	−0 287	
291	−0 243	
292	−0 341	
293	−0 289	
294	−0 217	
295	−0 157	
296	−0 150	
297	−0 193	
298	−0 248	
299	−0 319	
300	−0 371	12,0
301	−0 378	
302	−0 354	
303	−0 309	
304	−0 264	
305	−0 241	
306	−0 236	
307	−0 264	
308	−0 262	
309	−0 282	
310	−0 275	
311	−0 278	
312	−0 285	
313	−0 302	
314	−0 318	
315	−0 316	
316	−0 293	
317	−0 238	
318	−0 154	
319	−0 070	
320	−0 021	
321	−0 029	
322	−0 075	
323	−0 138	
324	−0 189	
325	−0 193	13,0
326	−0 153	
327	−0 095	
328	−0 012	
329	0 033	
330	0 069	
331	0 064	
332	0 000	
333	−0 074	
334	−0 147	
335	−0 164	
336	−0 142	
337	−0 067	
338	−0 001	
339	0 057	
340	0 080	
341	0 040	
342	−0 010	
343	−0 096	
344	−0 148	
345	−0 164	
346	−0 134	
347	−0 060	
348	0 038	
349	0 136	
350	0 195	14,0
351	0 170	
352	0 077	

▼B

PS. nr.	a 10^{-4} m	t s
353	−0 067	
354	−0 212	
355	−0 321	
356	−0 356	
357	−0 339	
358	−0 277	
359	−0 189	
360	−0 119	
361	−0 100	
362	−0 124	
363	−0 170	
364	−0 193	
365	−0 173	
366	−0 105	
367	−0 000	
368	0 075	
369	0 092	
370	0 074	
371	0 011	
372	−0 049	
373	−0 082	
374	−0 076	
375	−0 039	15,0
376	0 010	
377	0 053	
378	0 078	
379	0 068	
380	0 033	
381	0 004	
382	−0 000	
383	−0 013	
384	−0 003	
385	0 000	
386	−0 001	
387	−0 010	
388	−0 023	
389	−0 019	
390	0 014	
391	0 060	
392	0 093	
393	0 117	
394	0 137	
395	0 123	
396	0 098	
397	0 075	
398	0 055	
399	0 062	
400	0 087	16,0
401	0 113	
402	0 126	
403	0 139	
404	0 119	
405	0 080	
406	0 023	
407	−0 043	
408	−0 099	
409	−0 121	
410	−0 090	
411	−0 009	
412	0 072	
413	0 120	
414	0 111	
415	0 049	
416	−0 021	
417	−0 098	
418	−0 136	
419	−0 117	
420	−0 072	
421	−0 020	
422	0 038	
423	0 061	
424	0 026	
425	−0 016	17,0
426	−0 090	

▼B

PS. nr.	a 10^{-4} m	t s
427	−0 151	
428	−0 171	
429	−0 150	
430	−0 080	
431	−0 001	
432	0 064	
433	0 113	
434	0 109	
435	0 089	
436	0 016	
437	−0 040	
438	−0 098	
439	−0 142	
440	−0 147	
441	−0 112	
442	−0 028	
443	0 058	
444	0 118	
445	0 124	
446	0 080	
447	0 006	
448	−0 052	
449	−0 068	
450	−0 050	18,0
451	−0 000	
452	0 063	
453	0 129	
454	0 155	
455	0 156	
456	0 111	
457	0 069	
458	0 049	
459	0 036	
460	0 056	
461	0 100	
462	0 143	
463	0 178	
464	0 193	
465	0 178	
466	0 136	
467	0 087	
468	0 050	
469	0 041	
470	0 067	
471	0 117	
472	0 165	
473	0 188	
474	0 178	
475	0 171	19,0
476	0 154	
477	0 141	
478	0 137	
479	0 146	
480	0 177	
481	0 231	
482	0 282	
483	0 314	
484	0 287	
485	0 222	
486	0 138	
487	0 050	
488	−0 003	
489	0 001	
490	0 041	
491	0 095	
492	0 124	
493	0 112	
494	0 060	
495	−0 022	
496	−0 112	
497	−0 161	
498	−0 153	
499	−0 087	
500	0 030	20,0

▼B

PS. nr.	a 10^{-4} m	t s
501	0 127	
502	0 197	
503	0 203	
504	0 147	
505	0 060	
506	−0 027	
507	−0 103	
508	−0 096	
509	−0 026	
510	0 062	
511	0 198	
512	0 275	
513	0 293	
514	0 244	
515	0 149	
516	0 056	
517	0 005	
518	−0 001	
519	0 023	
520	0 035	
521	0 063	
522	0 034	
523	−0 009	
524	−0 074	
525	−0 154	21,0
526	−0 203	
527	−0 204	
528	−0 167	
529	−0 119	
530	−0 077	
531	−0 068	
532	−0 094	
533	−0 168	
534	−0 254	
535	−0 337	
536	−0 383	
537	−0 400	
538	−0 391	
539	−0 365	
540	−0 346	
541	−0 342	
542	−0 372	
543	−0 398	
544	−0 431	
545	−0 464	
546	−0 459	
547	−0 425	
548	−0 354	
549	−0 259	
550	−0 187	22,0
551	−0 174	
552	−0 182	
553	−0 211	
554	−0 241	
555	−0 228	
556	−0 192	
557	−0 131	
558	−0 066	
559	−0 050	
560	−0 065	
561	−0 117	
562	−0 164	
563	−0 191	
564	−0 165	
565	−0 109	
566	−0 025	
567	0 081	
568	0 163	
569	0 191	
570	0 164	
571	0 089	
572	−0 004	
573	−0 075	
574	−0 099	

▼B

PS. nr.	a 10^{-4} m	t s
575	−0 054	23,0
576	0 024	
577	0 126	
578	0 203	
579	0 223	
580	0 200	
581	0 113	
582	0 026	
583	−0 008	
584	−0 003	
585	0 057	
586	0 149	
587	0 236	
588	0 290	
589	0 299	
590	0 244	
591	0 192	
592	0 145	
593	0 095	
594	0 090	
595	0 111	
596	0 151	
597	0 186	
598	0 185	
599	0 165	
600	0 120	24,0
601	0 057	
602	0 008	
603	−0 022	
604	−0 044	
605	−0 062	
606	−0 070	
607	−0 061	
608	−0 057	
609	−0 044	
610	−0 040	
611	−0 037	
612	−0 028	
613	−0 017	
614	−0 006	
615	0 011	
616	0 032	
617	0 045	
618	0 050	
619	0 039	
620	0 036	
621	0 027	
622	0 025	
623	0 006	
624	0 000	
625	−0 012	25,0
626	−0 040	
627	−0 047	
628	−0 058	
629	−0 070	
630	−0 076	
631	−0 098	
632	−0 103	
633	−0 127	
634	−0 158	
635	−0 158	
636	−0 163	
637	−0 182	
638	−0 177	
639	−0 184	
640	−0 201	
641	−0 199	
642	−0 187	
643	−0 145	
644	−0 092	
645	−0 040	
646	0 017	
647	0 044	
648	0 061	

▼B

PS. nr.	a 10^{-4} m	t s
649	0 029	
650	−0 018	26,0
651	−0 078	
652	−0 129	
653	−0 135	
654	−0 110	
655	−0 039	
656	0 008	
657	0 019	
658	−0 033	
659	−0 102	
660	−0 194	
661	−0 264	
662	−0 292	
663	−0 261	
664	−0 210	
665	−0 147	
666	−0 092	
667	−0 089	
668	−0 138	
669	−0 248	
670	−0 360	
671	−0 455	
672	−0 497	
673	−0 473	
674	−0 393	
675	−0 294	27,0
676	−0 230	
677	−0 214	
678	−0 241	
679	−0 294	
680	−0 343	
681	−0 375	
682	−0 379	
683	−0 349	
684	−0 276	
685	−0 202	
686	−0 136	
687	−0 099	
688	−0 101	
689	−0 139	
690	−0 196	
691	−0 246	
692	−0 256	
693	−0 234	
694	−0 156	
695	−0 078	
696	0 015	
697	0 083	
698	0 118	
699	0 080	
700	0 000	28,0

▼B

Tillæg 6

Prøvestand (punkt 2.5.3.1)

Dimensioner i mm

A ± 20	B ± 20
265	985
285	950
305	935
325	895
345	855
365	835
385	825
405	805
425	785
445	765
465	745
485	725

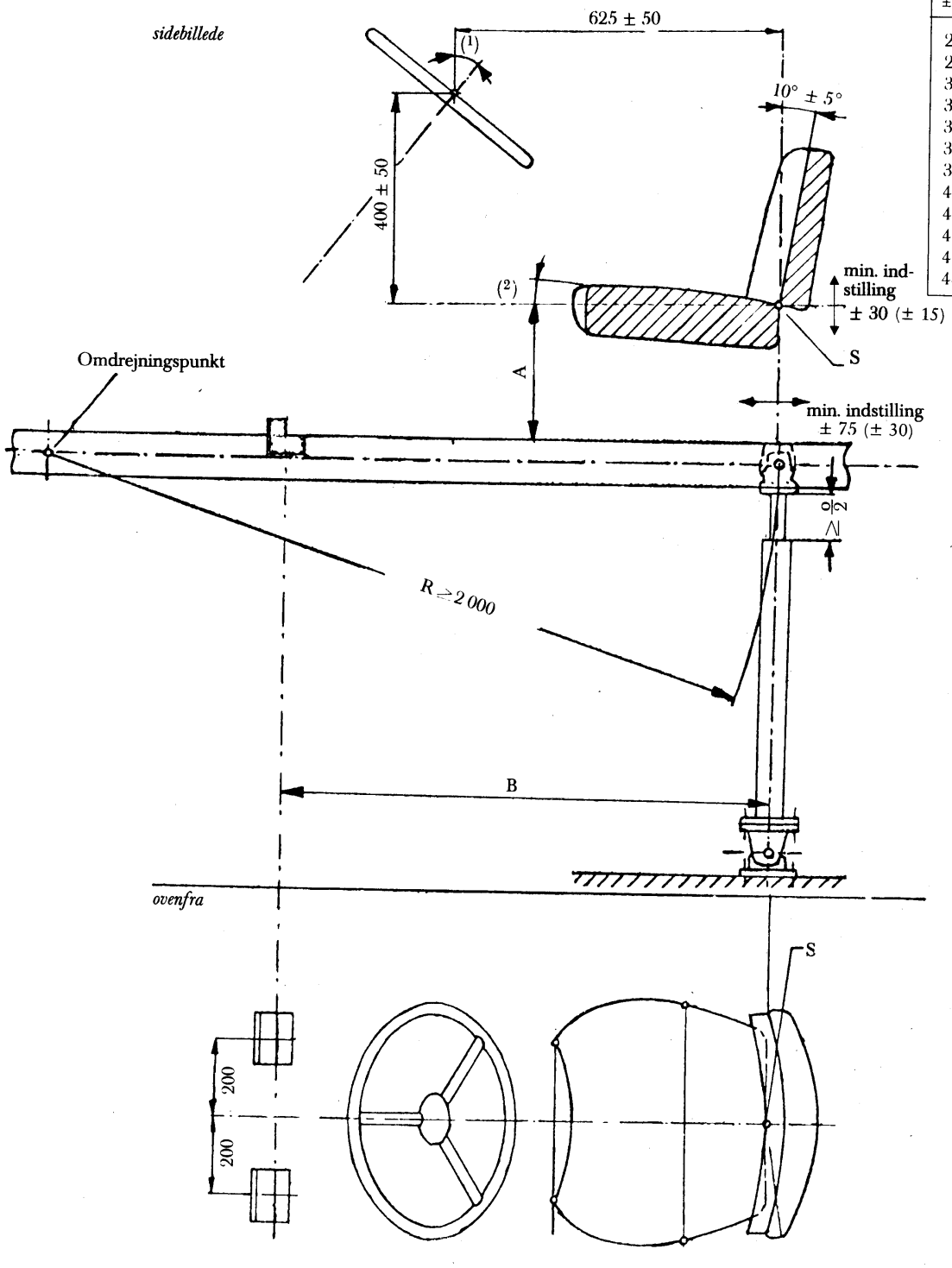

(1) Valg af ratstammens hældning i forhold til lodret afhænger af sædets position, rattets diameter og den kraft, som skal anvendes ved drejning af rattet.

(2) Den belastede sædepude skal have en vinkel bagover i forhold til vandret på 3° til 12° målt med anordningen til belastning i overensstemmelse med tillæg 1. Valg af hældningsvinkel inden for denne klasse afhænger af den siddendes stilling.

▼B

Tillæg 7

Prøvestandens udsving ved svingning (punkt 2.5.3.1)

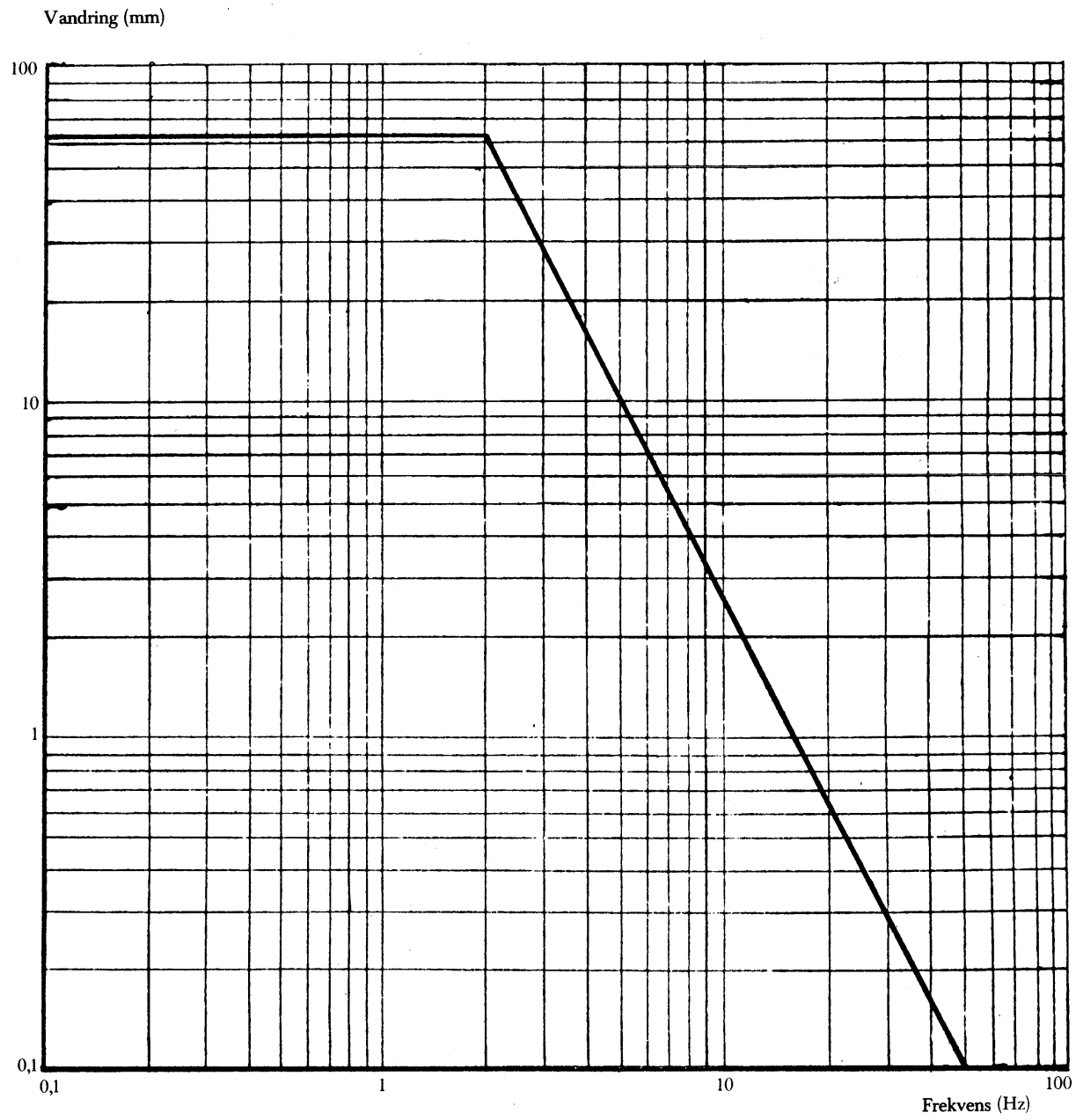

▼B

Tillæg 8

Filterkarakteristik for svingningsmåler (punkt 2.5.3.3.5)

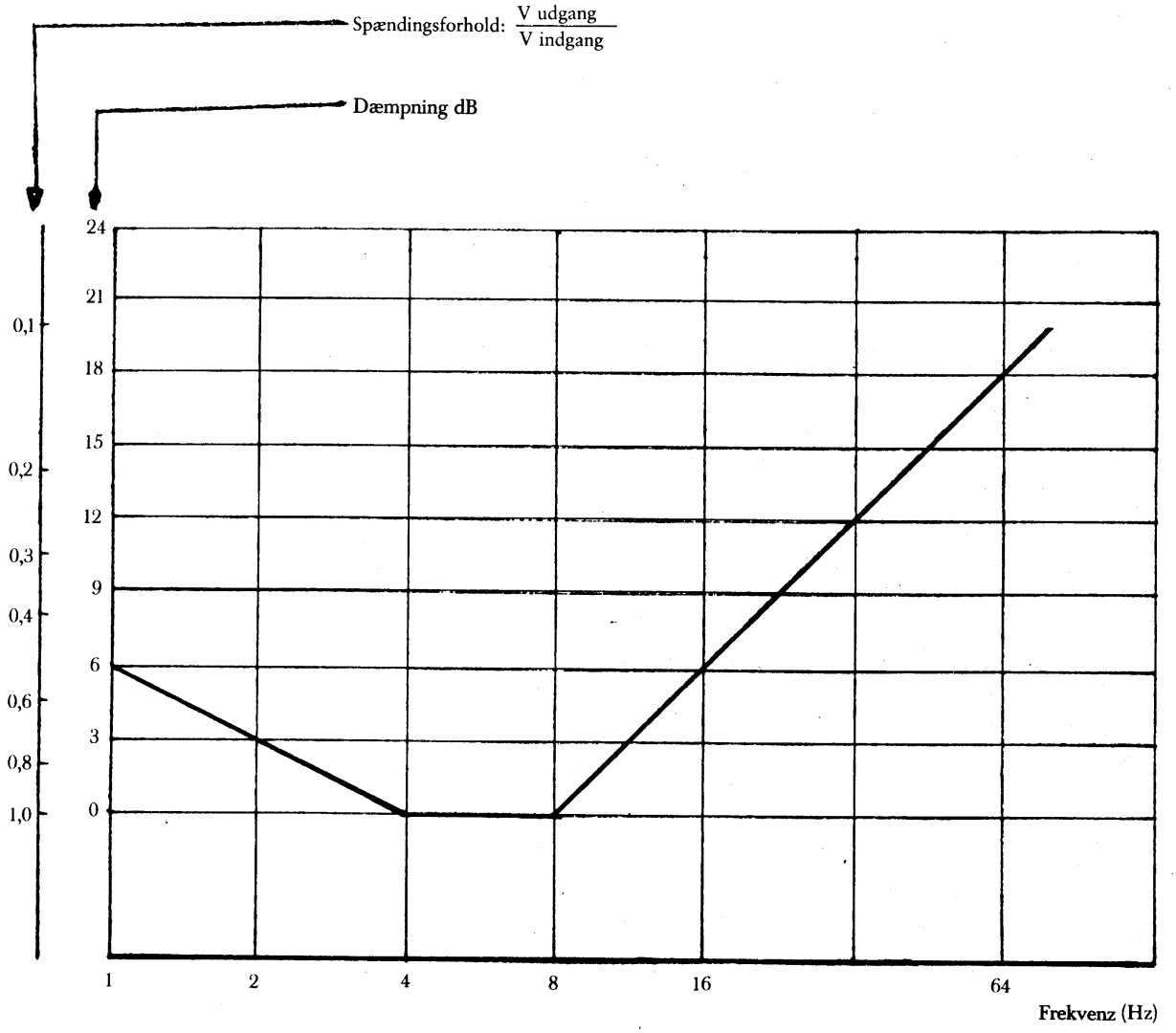

▼B

Tillæg 9

Tætheden af spektraleffekten for den lodrette svingningsacceleration ved sædets fastgørelse på referencetraktorer af klasse I (punkt 2.5.5)

Denne spektraleffekt kan tilnærmelsesvis beskrives ved følgende ligning:

$$\Phi = \Phi_{max} \exp - \frac{(f - f_m)^2}{2b^2}$$

hvor konstanterne har følgende værdier:

$$\Phi_{max} = 6{,}0 \ (m/s^2)^2/Hz$$

$$f_m = 3{,}25 \ Hz$$

$$b = 0{,}33 \ Hz$$

følgende tolerance tillades:

$$\Phi_{max} = \pm 10 \ \%$$

$$f_m = \pm 5 \ \%$$

Tolerancen på b fastsættes ud fra, at den vægtede acceleration af svingningen ved sædets fastgørelse ifølge punkt 2.5.5.2 skal være beliggende i følgende interval:

$$a_w = 1{,}9 \text{ til } 2{,}2 \ m/s^2$$

▼B

Tæthed af spektraleffekt Φ (f)

Tilnærmet funktion for tætheden af spektraleffekten for den lodrette svingningsbevægelse ved sædets fastgørelsespunkt for referencetraktorer af klasse I

Tæthed af spektral effekt Φ (f)

$$\frac{\left(\frac{m}{s^2}\right)^2}{Hz}$$

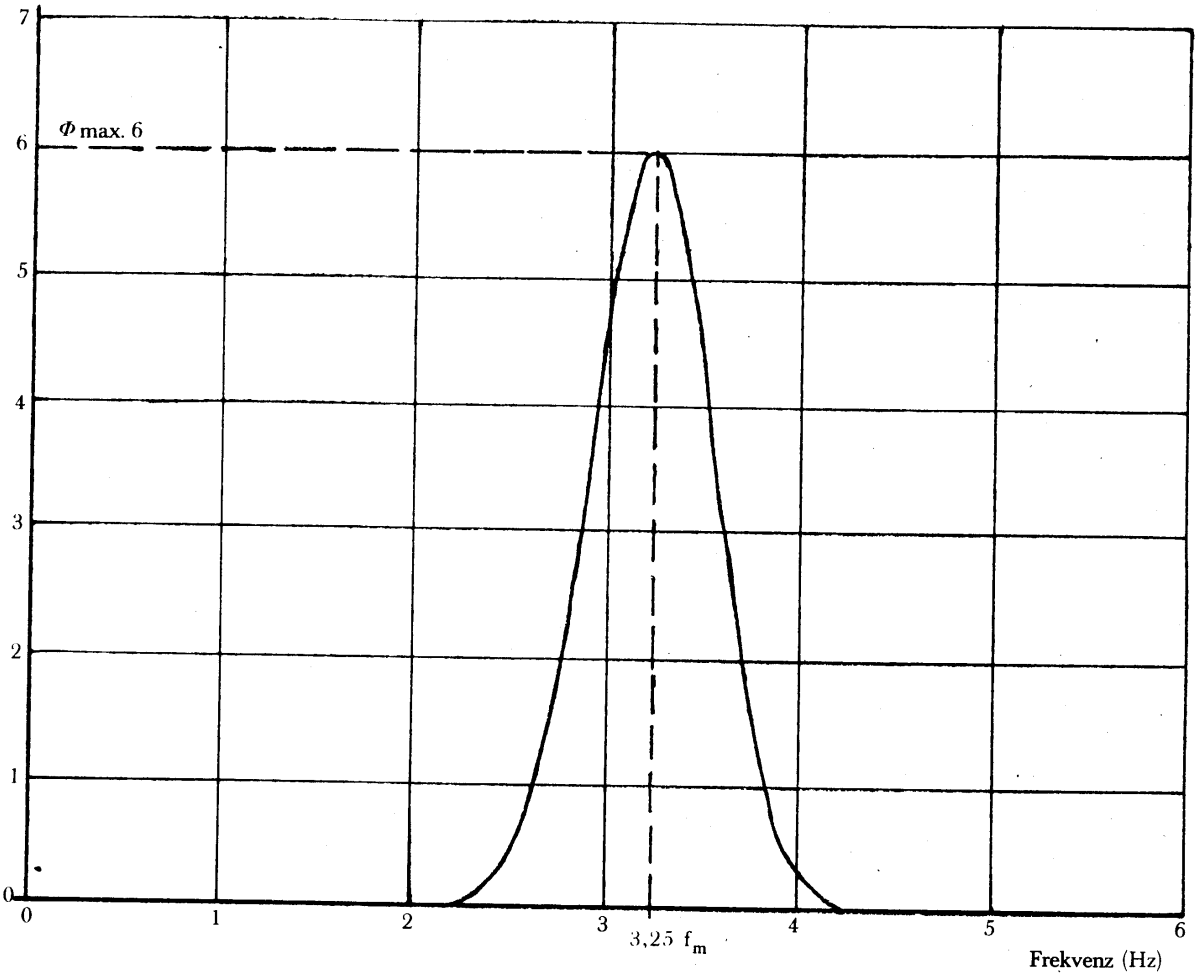

▼B

Tillæg 10

Tætheden af spektraleffekten for den lodrette svingningsacceleration ved sædets fastgørelse på referencetraktorer af klasse II (punkt 2.5.5)

$$\Phi = \Phi_{max} \exp - \frac{(f - f_m)^2}{2b^2}$$

hvor konstanterne har følgende værdier:

$$\Phi_{max} = 5{,}5(m/s^2)^2/Hz$$

$$f_m = 2{,}65 \text{ Hz}$$

$$b = 0{,}3 \text{ Hz}$$

følgende tolerance tillades:

$$\Phi_{max} = \pm 10\ \%$$

$$f_m = \pm 5\ \%$$

Tolerancen på b fastsættes ud fra, at den vægtede acceleration af svingningen ved sædets fastgørelse ifølge punkt 2.5.5.2 skal være beliggende i følgende interval:

$$a_w = 1{,}6 \text{ til } 1{,}8 \text{ m/s}^2$$

▼B

Tæthed af spektraleffekt Φ (f)

Tilnærmet funktion for tætheden af spektraleffekten for den lodrette svingningsbevægelse ved sædets fastgørelsespunkt for referencetraktorer af klasse II

Tæthed af spektral effekt Φ (f)

$$\frac{\left(\frac{m}{s^2}\right)^2}{Hz}$$

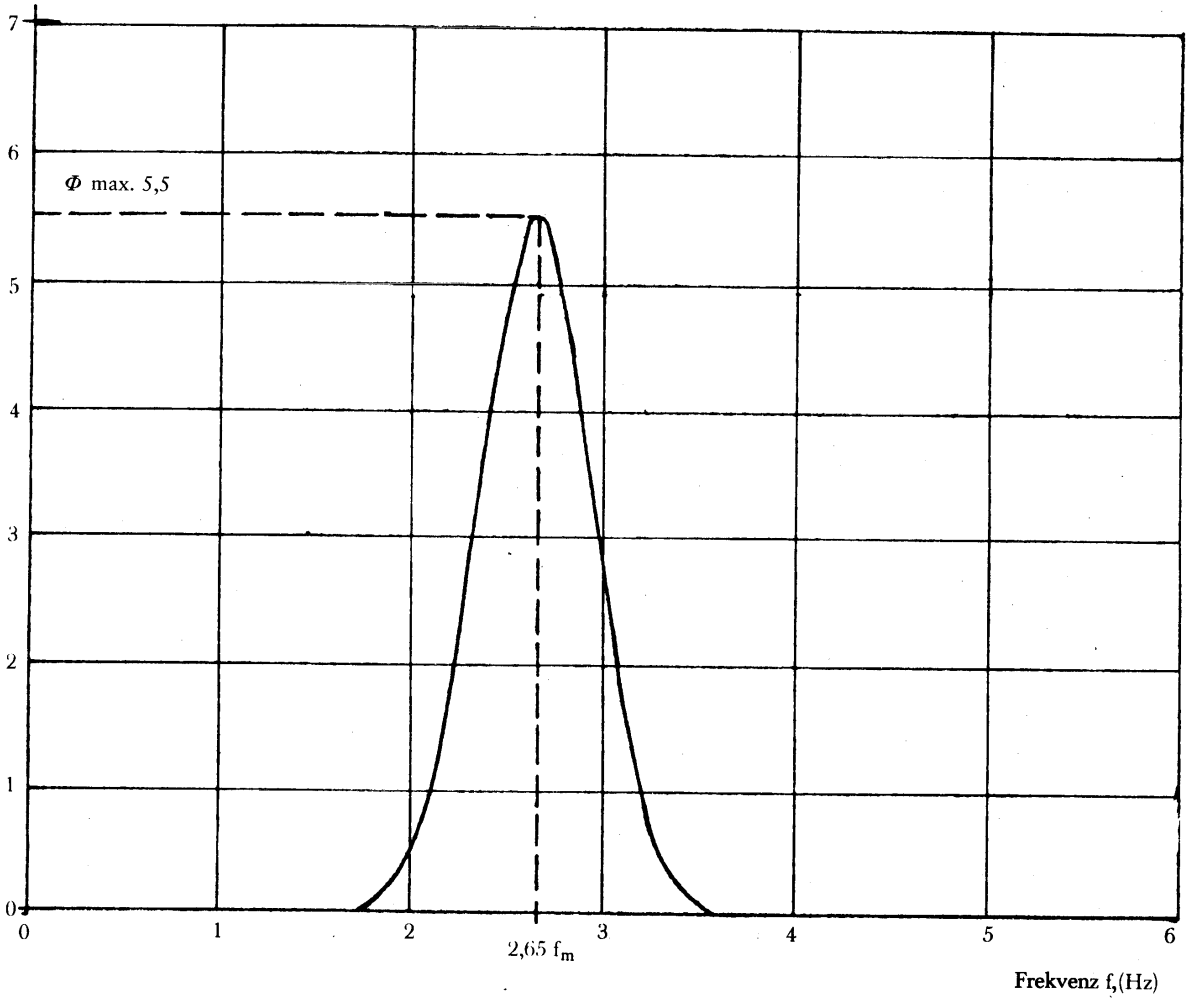

▼B

Tillæg 11

Eksempel på EØF-typegodkendelsesmærke (se punkt 3.5)

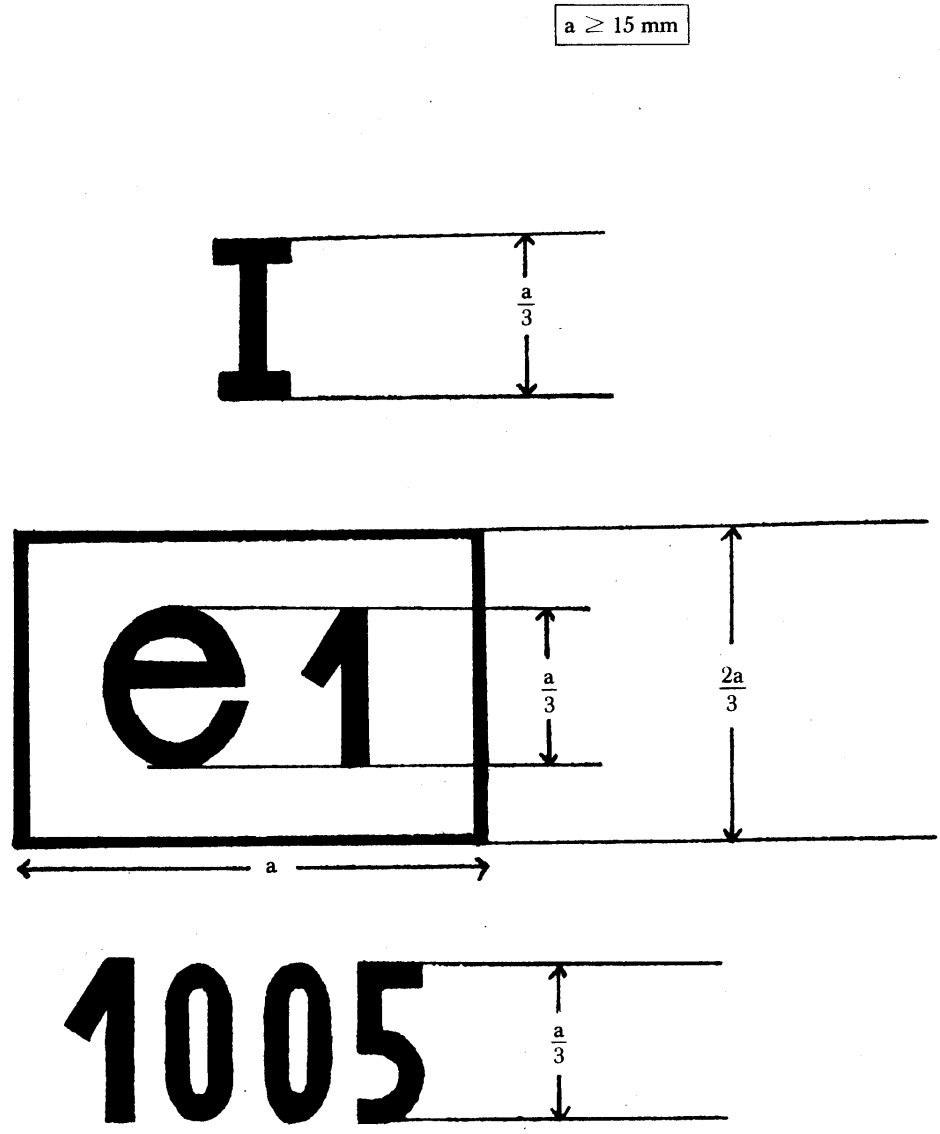

Det sæde, som bærer det ovenfor viste EØF-typegodkendelsesmærke, er bestemt til en traktor af kategori A, klasse I, og er komponenttypegodkendt i Forbundsrepublikken Tyskland (1) under nummer 1005.

▼B

BILAG III

EKSEMPEL PÅ EØF-KOMPONENTTYPEGODKENDELSESATTEST

Myndighedens navn

Oplysninger om meddelelse, nægtelse eller tilbagekaldelse af EØF-komponenttypegodkendelse for en sædetype til landbrugs- og skovbrugshjultraktorer

Typegodkendelsesnummer .....

1. Fabriks- eller varemærke .....
   .....
2. Fabrikantens navn og adresse .....
   .....
3. Navn og adresse på fabrikantens eventuelle befuldmægtigede .....
   .....
4. Mærke, type og handelsbetegnelse for traktorer, til hvilke sædet er bestemt (1) .....
   .....
5. Indsendt til EØF-komponenttypegodkendelse den .....
6. Prøvestation .....
7. Dato og nummer for stationens prøvningsrapport .....
   .....
8. Dato for meddelelse/nægtelse/tilbagekaldelse af EØF-komponenttypegodkendelse (2) .....
9. Sted .....
10. Dato .....
11. Til denne attest er bilagt en beskrivelse af sædet, som angiver indstillingsområder, totalvægt, ophængningssystemets karakteristika, type og tykkelse af polstring og fastgørelsesmetode. Denne beskrivelse ledsages af målsatte tegninger over sædet i format DIN A 4 (210 × 297 mm), set fra siden og forfra.
12. Eventuelle bemærkninger .....
    .....
    .....
    .....
13. Underskrift .....

---

(1) Ved et sæde bestemt til en traktor af klasse I og II angives hvilken klasse sædet tilhører.
(2) Overstreg det ikke gældende.

▼B

BILAG IV

FORSKRIFTER FOR MONTERING AF ET FØRERSÆDE MED HENBLIK PÅ EØF-STANDARDTYPEGODKENDELSE AF EN TRAKTOR

1. Ethvert førersæde skal være forsynet med EØF-komponenttypegodkendelsesmærke og opfylde følgende monteringsforskrifter:

1.1. Førersædet skal være således monteret:

1.1.1. at det sikrer føreren en bekvem stilling under kørslen;

1.1.2. at det er let tilgængeligt;

1.1.3. at føreren i normal kørestilling let kan nå de af traktorens betjeningsorganer, som vil kunne anvendes under kørslen;

1.1.4. at der på sædet eller traktoren ikke findes dele, som kan give anledning til kvæstelser af eller snitsår for føreren.

1.1.5. Når sædet kun er indstilleligt med hensyn til længderetning og højde, skal dets symmetriplan falde sammen med traktorens længdemidterplan eller være parallelt med dette.

1.1.6. Når sædet er indrettet til at dreje om en lodret akse, skal det kunne fastlåses i alle eller i visse stillinger, og i alle tilfælde i den i punkt 1.1.5 omhandlede stilling.

2. Ihændehaveren af EØF-standardtypegodkendelsen kan anmode om at denne udstrækkes til andre sædetyper. De kompetente myndigheder tildeler denne udvidelse under følgende betingelser:

2.1. den nye sædetype er EØF-komponenttypegodkendt;

2.2. typen er konstrueret til at monteres på den traktortype, for hvilke udvidelsen af EØF-typegodkendelsen er anmodet;

2.3. det er monteret så det opfylder monteringsforskrifterne i dette bilag.

3. Sæder til traktorer, hvis mindste indstillelige sporvidde for baghjulene er mindre end eller lig med 1 150 mm, må have følgende mindstedimensioner:

— siddefladens dybde: 300 mm,

— siddefladens bredde: 400 mm.

Denne bestemmelse gælder kun, dersom de foreskrevne værdier for sædets dybde og bredde (400 ± 50 mm og 450 mm minimum) ikke kan overholdes af grunde, der vedrører traktorens opbygning.

4. En attest som vist i bilag V vedlægges EØF-standardtypegodkendelsesskemaet for hver standardtypegodkendelse eller udvidelse af standardtypegodkendelse, som tildeles eller nægtes.

▼B

BILAG V

BILAG TIL EØF-STANDARDTYPEGODKENDELSESSKEMA FOR EN TRAKTORTYPE MED HENSYN TIL FØRERSÆDE

(Artikel 4, stk. 2, og artikel 10 i Rådets direktiv 74/150/EØF af 4. marts 1974 om tilnærmelse af medlemsstaternes lovgivning vedrørende typegodkendelse af landbrugs- og skovbrugshjultraktorer)

Myndighedens navn

EØF-standardtypegodkendelsesnummer .....

..... tillæg (1)

1. Traktorens handelsfabrikat eller betegnelse .....

.....

2. Traktorens typebetegnelse .....

3. Traktorfabrikantens navn og adresse .....

.....

4. Navn og adresse på fabrikantens eventuelle befuldmægtigede .....

.....

5. Førersædets handelsfabrikat eller betegnelse samt standardtypegodkendelsesnummer .....

.....

6. Udvidelse af EØF-standardtypegodkendelsen til at gælde for følgende traktortyper .....

7. Traktoren indleveret til EØF-standardtypegodkendelse den .....

8. Prøvestation, som er ansvarlig for kontrol med overensstemmelse med henblik på EØF-standardtypegodkendelsen .....

9. Dato for prøvestationens rapport .....

10. Nummer på prøvestationens rapport .....

11. EØF-standardtypegodkendelse med hensyn til førersæde er udstedt/nægtet udstedt (2)

12. Tillæg til EØF-standardtypegodkendelse med hensyn til førersæde er udstedt/nægtet udstedt (2)

13. Sted .....

14. Dato .....

15. Underskrift .....

(1) Angiv eventuelt om det er første tillæg, andet tillæg osv. til den oprindelige EØF-standardtypegodkendelse.
(2) Overstreg det ikke gældende.