Ta dokument je mišljen zgolj kot dokumentacijsko orodje in institucije za njegovo vsebino ne prevzemajo nobene odgovornosti

►B

DIREKTIVA 2007/46/ES EVROPSKEGA PARLAMENTA IN SVETA

z dne 5. septembra 2007

o vzpostavitvi okvira za odobritev motornih in priklopnih vozil ter sistemov, sestavnih delov in samostojnih tehničnih enot, namenjenih za taka vozila

(Okvirna direktiva)

(Besedilo velja za EGP)

(UL L 263, 9.10.2007, str. 1)

spremenjena z:

		Uradni list		
		št.	stran	datum
►M1	Uredba Komisije (ES) št. 1060/2008 z dne 7. oktobra 2008	L 292	1	31.10.2008
►M2	Uredba (ES) št. 78/2009 Evropskega parlamenta in Sveta z dne 14. januarja 2009	L 35	1	4.2.2009
►M3	Uredba (ES) št. 79/2009 Evropskega parlamenta in Sveta z dne 14. januarja 2009	L 35	32	4.2.2009
►M4	Uredba Komisije (ES) št. 385/2009 z dne 7. maja 2009	L 118	13	13.5.2009
►M5	Uredba (ES) št. 595/2009 Evropskega parlamenta in Sveta z dne 18. junija 2009	L 188	1	18.7.2009
►M6	Uredba (ES) št. 661/2009 Evropskega parlamenta in Sveta z dne 13. julija 2009	L 200	1	31.7.2009
►M7	Direktiva Komisije 2010/19/EU z dne 9. marca 2010	L 72	17	20.3.2010
►M8	spremenjena s Sklepom Komisije 2011/415/EU z dne 14. julija 2011	L 185	76	15.7.2011
►M9	Uredba Komisije (EU) št. 371/2010 z dne 16. aprila 2010	L 110	1	1.5.2010
►M10	Uredba Komisije (EU) št. 183/2011 z dne 22. februarja 2011	L 53	4	26.2.2011
►M11	Uredba Komisije (EU) št. 582/2011 z dne 25. maja 2011	L 167	1	25.6.2011
►M12	Uredba Komisije (EU) št. 678/2011 z dne 14. julija 2011	L 185	30	15.7.2011
►M13	Uredba Komisije (EU) št. 65/2012 z dne 24. januarja 2012	L 28	24	31.1.2012
►M14	Uredba Komisije (EU) št. 1229/2012 z dne 10. decembra 2012	L 353	1	21.12.2012
►M15	Uredba Komisije (EU) št. 1230/2012 z dne 12. decembra 2012	L 353	31	21.12.2012
►M16	Uredba Komisije (EU) št. 143/2013 z dne 19. februarja 2013	L 47	51	20.2.2013
►M17	Uredba Komisije (EU) št. 171/2013 z dne 26. februarja 2013	L 55	9	27.2.2013
►M18	Uredba Komisije (EU) št. 195/2013 z dne 7. marca 2013	L 65	1	8.3.2013
►M19	Direktiva Sveta 2013/15/EU z dne 13. maja 2013	L 158	172	10.6.2013

▼B

DIREKTIVA 2007/46/ES EVROPSKEGA PARLAMENTA IN SVETA

z dne 5. septembra 2007

o vzpostavitvi okvira za odobritev motornih in priklopnih vozil ter sistemov, sestavnih delov in samostojnih tehničnih enot, namenjenih za taka vozila

(Okvirna direktiva)

(Besedilo velja za EGP)

EVROPSKI PARLAMENT IN SVET EVROPSKE UNIJE STA –

ob upoštevanju Pogodbe o ustanovitvi Evropske skupnosti in zlasti člena 95 Pogodbe,

ob upoštevanju predloga Komisije,

ob upoštevanju mnenja Evropskega ekonomsko-socialnega odbora ([1]),

v skladu s postopkom, določenim v členu 251 Pogodbe ([2]),

ob upoštevanju naslednjega:

(1) Direktiva Sveta 70/156/EGS z dne 6. februarja 1970 o približevanju zakonodaje držav članic o homologaciji motornih in priklopnih vozil ([3]) je bila večkrat znatno spremenjena. Ker so predvidene nadaljnje spremembe, bi jo bilo treba zaradi jasnosti prenoviti.

(2) Za namene vzpostavitve in delovanja notranjega trga Skupnosti je primerno v državah članicah nadomestiti njihove sisteme odobritve s postopkom odobritve v Skupnosti, ki temelji na načelu popolne uskladitve.

(3) Tehnične zahteve za sisteme, sestavne dele, samostojne tehnične enote in vozila bi bilo treba uskladiti in opredeliti v regulativnih aktih. Ti regulativni akti bi si morali v prvi vrsti prizadevati za visoko raven varnosti v cestnem prometu, varovanja zdravja, varstva okolja, energetske učinkovitosti in zaščite pred nepooblaščeno uporabo.

([1]) UL C 108, 30.4.2004, str. 29.

([2]) Mnenje Evropskega parlamenta z dne 11. februarja 2004 (UL C 97 E, 22.4.2004, str. 370), skupno stališče Sveta z dne 11. decembra 2006 (UL C 64 E, 20.3.2007, str. 1), Stališče Evropskega parlamenta z dne 10. maja 2007 (še ni objavljeno v UL) in Sklep Sveta z dne 23. julija 2007.

([3]) UL L 42, 23.2.1970, str. 1. Direktiva, kakor je bila nazadnje spremenjena z Uredbo (ES) št. 715/2007 Evropskega parlamenta in Sveta (UL L 171, 29.6.2007, str. 1).

▼B

(4) Direktiva Sveta 92/53/EGS z dne 18. junija 1992 o spremembah Direktive 70/156/EGS o približevanju zakonodaje držav članic v zvezi s homologacijo motornih in priklopnih vozil ([1]) je omejila uporabo postopka ES-homologacije za celotno vozilo na vozila kategorije M_1, vendar bi moralo zaradi vzpostavitve notranjega trga in zagotovitve njegovega pravilnega delovanja področje uporabe te direktive zajeti vse kategorije vozil, s čimer bi proizvajalcem omogočili izkoristiti prednosti notranjega trga z uporabo ES-homologacije.

(5) Da bi proizvajalcem omogočili prilagoditev novim usklajenim postopkom, je treba do takrat, ko bo ES-homologacija vozila Skupnosti postala obvezna tudi za vozila drugih kategorij, razen kategorije M_1, izdelanih v eni stopnji, zagotoviti zadosti prehodnega časa. Daljši prehodni čas je potreben za vozila drugih kategorij, razen kategorije M_1, za katere se zahteva večstopenjska homologacija, saj bodo v ta postopek vključeni proizvajalci nadgradenj, ki bodo morali pridobiti zadosti izkušenj na tem področju, da se bodo potrebni postopki lahko pravilno izvajali. Zaradi varnosti bodo morala vozila kategorij M_2 in M_3 v prehodnem obdobju, ko bodo proizvajalci pridobivali izkušnje s homologacijo ES in bo nacionalna homologacija še vedno veljavna, ustrezati tehničnim zahtevam usklajenih direktiv.

(6) Do sedaj so bili tisti proizvajalci, ki izdelujejo vozila v majhnih serijah, delno izključeni iz ugodnosti notranjega trga. Izkušnje so pokazale, da bi se varstvo v cestnem prometu in varovanje okolja lahko občutno izboljšala, če bi bila vozila, izdelana v majhnih serijah, popolnoma vključena v sistem ES-homologacije vozila Skupnosti, začenši s kategorijo M_1.

(7) Zato da bi preprečili zlorabe, bi bilo treba poenostavljeni postopek za vozila, izdelana v majhnih serijah, omejiti na primere zelo omejene proizvodnje; zato je treba natančneje opredeliti pojem majhne serije v smislu števila izdelanih vozil.

(8) Pomembno je določiti ukrepe, s katerimi se omogoči, da so vozila odobrena posamično, zato da bo lahko sistem večstopenjske homologacije dovolj prožen; kljub temu bi moralo biti do vzpostavitve usklajenih posebnih določb Skupnosti državam članicam še naprej dovoljeno podeljevati posamične odobritve v skladu z njihovimi nacionalnimi predpisi.

([1]) UL L 225, 10.8.1992, str. 1.

▼B

(9) Do začetka uporabe postopkov ES-homologacije vozila za druge kategorije vozil, razen kategorije M_1, bi moralo biti državam članicam dovoljeno še naprej podeljevati nacionalne homologacije vozil; v ta namen bi bilo treba sprejeti prehodne določbe.

(10) Ukrepe, potrebne za izvajanje te direktive, bi bilo treba sprejeti v skladu s Sklepom Sveta 1999/468/ES z 28. junija 1999 o določitvi postopkov za uresničevanje Komisiji podeljenih izvedbenih pooblastil ([1]).

(11) Skupnost je s Sklepom Sveta 97/836/ES ([2]) pristopila k Sporazumu gospodarske komisije Združenih narodov za Evropo o sprejetju enotnih tehničnih predpisov za cestna vozila, opremo in dele, ki se lahko vgradijo v cestna vozila in/ali uporabljajo na njih, in o pogojih za vzajemno priznanje homologacij, podeljenih na podlagi teh predpisov („revidirani sporazum iz leta 1958“).

Zato je treba pravilnike Gospodarske komisije Združenih narodov (UN/ECE), h katerim pristopa Skupnost v skladu s tem sklepom, ter spremembe pravilnikov UN/ECE, h katerim je Skupnost že pristopila, vključiti v postopek ES-homologacije bodisi kot zahteve za ES-homologacijo vozila bodisi kot alternative obstoječi zakonodaji Skupnosti. Zlasti kadar Skupnost s sklepom Sveta odloči, da pravilnik UN/ECE postane del postopka ES-homologacije vozila in nadomesti obstoječo zakonodajo Skupnosti, bi morala Komisija imeti pooblastilo, da to direktivo ustrezno prilagodi. Ker so ti ukrepi splošnega obsega in so namenjeni spreminjanju nebistvenih določb te direktive oziroma jo dopolnjujejo z dodajanjem novih nebistvenih določb, bi jih bilo treba sprejeti po regulativnem postopku s pregledom iz člena 5a Sklepa 1999/468/ES.

(12) Zaradi namena boljše zakonodaje in njene poenostavitve ter da bi se izognili nenehnemu posodabljanju obstoječe zakonodaje Skupnosti na področju tehničnih specifikacij bi bilo treba v tej direktivi ali posamičnih direktivah in uredbah omogočiti sklicevanje na obstoječe mednarodne standarde in predpise, ne da bi jih povzemali v pravnem okviru Skupnosti.

(13) Da se zagotovi, da se postopek za spremljanje skladnosti proizvodnje, ki je eden od temeljev homologacijskega sistema Skupnosti, pravilno izvaja in ustrezno deluje, bi moral pristojni organ ali ustrezno usposobljena tehnična služba, imenovana v ta namen, redno preverjati proizvajalce.

([1]) UL L 184, 17.7.1999, str. 23. Sklep, kakor je bil spremenjen s Sklepom 2006/512/ES (UL L 200, 22.7.2006, str. 11).

([2]) UL L 346, 17.12.1997, str. 78.

▼B

(14) Glavni cilj zakonodaje za odobritve vozil je zagotoviti, da nova vozila, sestavni deli in samostojne tehnične enote, ki so dani na trg, zagotavljajo visoko stopnjo varnosti in varstva okolja. Vgrajevanje določenih delov ali opreme potem, ko so bila vozila že dana na trg ali vključena v uporabo, ne bi smelo negativno vplivati na doseganje tega cilja. Zato bi bilo treba sprejeti ustrezne ukrepe, da se zagotovi, da so deli ali oprema, ki se jih lahko vgradi v vozilo in ki lahko pomembno negativno vplivajo na delovanje sistemov, ki so bistveni z vidika varnosti in varstva okolja, predmet predhodne kontrole s strani homologacijskega organa, še preden so dani v prodajo. Ti ukrepi bi morali vsebovati tehnične določbe v zvezi z zahtevami, ki jih morajo ti deli ali oprema izpolnjevati.

(15) Ti ukrepi bi se morali uporabljati le za omejeno število delov ali opreme. Seznam teh delov ali opreme in s tem povezanih zahtev bi moral biti sestavljen po posvetovanju z zainteresiranimi stranmi. Pri sestavi seznama bi se morala Komisija na podlagi poročila posvetovati z zainteresiranimi stranmi ter si prizadevati za ustrezno ravnotežje med zahtevami za izboljšanje cestne varnosti in varstvom okolja kakor tudi interesi potrošnikov, proizvajalcev in prodajalcev, pri tem pa ohranjati konkurenčnost na poprodajnem trgu.

(16) Seznam delov in opreme, zadevnih bistvenih sistemov kot tudi ukrepov preskušanja in izvrševanja bi bilo treba določiti v skladu s Sklepom 1999/468/ES. Ker so ti ukrepi splošnega obsega in so namenjeni spreminjaju nebistvenih določb te direktive ali dopolnitvi te z dodajanjem novih nebistvenih določb, bi jih bilo treba sprejeti po regulativnem postopku s pregledom iz člena 5a navednega sklepa.

(17) Ta direktiva predstavlja vrsto specifičnih varnostnih zahtev v smislu člena 1(2) Direktive 2001/95/ES Evropskega parlamenta in Sveta z dne 3. decembra 2001 o splošni varnosti proizvodov ([1]), ki določa specifične zahteve za zaščito zdravja in varnosti potrošnikov. Zato je pomembno, da se oblikujejo določbe, ki zagotavljajo, da v primeru, ko vozilo predstavlja resno tveganje za potrošnike, ki izhaja iz uporabe te direktive ali regulativnih aktov iz Priloge IV, proizvajalec predhodno sprejme učinkovite zaščitne ukrepe, vključno z odpoklicem vozil. Homologacijski organi bi morali zato oceniti, ali so predlagani ukrepi zadostni ali ne.

(18) Pomembno je, da proizvajalci lastnikom vozil zagotovijo ustrezne informacije, zato da se prepreči zloraba varnostnih naprav. V to direktivo je primerno vključiti s tem povezane določbe.

([1]) UL L 11, 15.1.2002, str. 4.

▼B

(19) Pomembno je tudi, da imajo proizvajalci opreme dostop do določenih informacij, ki so dostopne le pri proizvajalcu vozil, tj. do tehničnih informacij, vključno s skicami, potrebnimi za razvoj delov za trg nadomestnih delov.

(20) Enako pomembno je, da proizvajalci neodvisnim izvajalcem zagotovijo prost dostop do informacij ter s tem popravilo in vzdrževanje vozil v pogojih popolno konkurenčnega trga. Te zahteve za informacije so bile doslej vključene v zakonodajo Skupnosti, zlasti v Uredbo (ES) št. 715/2007 Evropskega parlamenta in Sveta z dne 20. junija 2007 o homologaciji motornih vozil glede na emisije iz lahkih potniških in gospodarskih vozil (Euro 5 in Euro 6) in o dostopu do informacij o popravilu in vzdrževanju vozil ([1]), na podlagi dejstva, da bo Komisija najkasneje v štirih letih po datumu začetka veljavnosti navedene uredbe predložila poročilo o delovanju sistema o dostopu do informacij o popravilu in vzdrževanju vozil ter bo presodila, ali bi bilo smiselno konsolidirati vse določbe o dostopu do teh informacij v revidirani okvirni direktivi o homologaciji.

(21) Za namen poenostavitve in pospešitve postopka bi bilo treba v skladu s Sklepom 1999/468/ES sprejeti ukrepe za izvajanje posamičnih direktiv ali uredb, pa tudi ukrepe za prilagoditev prilog k tej direktivi in posamičnim direktivam ali uredbam, zlasti razvoju znanstvenega in tehničnega znanja. Ker so ti ukrepi splošnega obsega inso namenjeni spreminjaju nebistvenih določb te direktive ali posamičnih direktiv ali uredb ali dopolnitvi teh z dodajanjem novih nebistvenih določb, bi jih bilo treba sprejeti po regulativnem postopku s pregledom iz člena 5a navedenega sklepa. Enak postopek bi moral veljati za prilagoditve, ki so potrebne za homologacijo vozil, namenjenih invalidnim osebam.

(22) Izkušnje kažejo, da so lahko v primeru ugotovljenih pomanjkljivosti v obstoječi zakonodaji brez odlašanja sprejeti ustrezni ukrepi za zagotovitev boljšega varovanja udeležencev v cestnem prometu. V takšnih nujnih primerih je treba sprejeti potrebne spremembe posamičnih direktiv ali uredb v skladu s Sklepom 1999/468/ES. Ker so ti ukrepi splošnega obsega in so namenjeni spreminjaju nebistvenih določb posamičnih direktiv ali uredb ali jih dopolnjujejo z dodajanjem novih nebistvenih določb, bi jih bilo treba sprejeti po regulativnem postopkom s pregledom izčlena 5a navednega sklepa.

([1]) UL L 171, 29.6.2007, str. 1.

▼B

(23) Ker ciljev te direktive, in sicer uresničitve notranjega trga z uvedbo obveznega sistema ES-homologacije za vse kategorije vozil, države članice ne morejo zadovoljivo doseči in ker te cilje zaradi obsega in učinkov predlaganega ukrepa lažje doseže Skupnost, lahko Skupnost sprejme ukrepe v skladu z načelom subsidiarnosti iz člena 5 Pogodbe. Skladno z načelom sorazmernosti iz navedenega člena, ta direktiva ne prekoračuje okvirov, ki so potrebni za doseganje teh ciljev.

(24) Obveznost prenosa te direktive v nacionalno zakonodajo bi bilo treba omejiti na določbe, ki predstavljajo bistveno spremembo glede na predhodne direktive. Obveznost prenosa nespremenjenih določb izhaja iz predhodnih direktiv.

(25) Svet v skladu s točko 34 Medinstitucionalnega sporazuma o boljši pripravi zakonodaje ([1]) države članice spodbuja, da za svoje potrebe in v interesu Skupnosti izdelajo in objavijo lastne tabele, ki naj, kolikor nazorno je to mogoče, prikažejo korelacijo med to direktivo in ukrepi za prenos v nacionalno pravo.

(26) Ta direktiva ne bi smela posegati v obveznosti držav članic v zvezi z roki za prenos v nacionalno zakonodajo in uporabo direktiv iz dela B Priloge XX.

(27) Zahteve te direktive so v skladu z načeli iz akcijskega načrta z naslovom „Poenostavitev in izboljšanje zakonodajnega okolja“.

(28) Zelo pomembno je, da so prihodnji ukrepi, predlagani na podlagi te direktive, ali postopki, ki jih je treba izvajati pri njeni uporabi, v skladu s temi načeli, na katera se je Komisija ponovno sklicevala v sporočilu o konkurenčnem ureditvenem okviru za avtomobilsko industrijo v 21. stoletju –

SPREJELA NASLEDNJO DIREKTIVO:

POGLAVJE I

SPLOŠNE DOLOČBE

Člen 1

Predmet urejanja

Ta direktiva vzpostavlja usklajen okvir, ki vsebuje upravne predpise in splošne tehnične zahteve za odobritev vseh novih vozil iz njenega področja uporabe, ter sistemov, sestavnih delov in samostojnih tehničnih enot, namenjenih za ta vozila, zato da bi olajšali njihovo registracijo, prodajo in začetek uporabe v Skupnosti.

([1]) UL C 321, 31.12.2003, str. 1.

▼B

Ta direktiva vzpostavlja tudi določbe za prodajo in začetek uporabe delov in opreme, namenjene za vozila, ki so odobrena v skladu s to direktivo.

Za uporabo te direktive se v regulativnih aktih iz popolnega seznama iz Priloge IV določijo posebne tehnične zahteve o izdelavi in delovanju vozil.

Člen 2

Področje uporabe

1. Ta direktiva se uporablja za homologacijo vozil, načrtovanih in izdelanih v eni ali več stopnjah za uporabo v cestnem prometu, ter sistemov, sestavnih delov in samostojnih tehničnih enot, načrtovanih in izdelanih za takšna vozila.

Uporablja se tudi za posamično odobritev takšnih vozil.

Ta direktiva se uporablja tudi za dele in opremo, namenjene za vozila, ki jih zajema ta direktiva.

2. Ta direktiva se ne uporablja za homologacijo ali posamično odobritev naslednjih vozil:

(a) kmetijskih ali gozdarskih traktorjev, kot so opredeljeni v Direktivi 2003/37/EGS Evropskega parlamenta in Sveta z dne 26. maja 2003 o homologaciji kmetijskih in gozdarskih traktorjev, njihovih priklopnikov in zamenljivih vlečenih strojev ter njihovih sistemov, sestavnih delov in samostojnih tehničnih enot ([1]), in priklopnikov, načrtovanih in izdelanih prav zato, da jih vlečejo ti traktorji;

(b) štirikoles, kot so opredeljena v Direktivi 2002/24/ES Evropskega parlamenta in Sveta z dne 18. marca 2002 o homologaciji dvo- in trikolesnih motornih vozil ([2]);

(c) goseničnih vozil.

3. Homologacija ali posamična odobritev iz te direktive je možna za naslednja vozila:

(a) vozila, ki so načrtovana in izdelana predvsem za uporabo na gradbiščih ali v kamnolomih, pristaniščih ali letaliških kompleksih;

(b) vozila, načrtovana in izdelana za potrebe vojske, civilne zaščite, gasilskih enot in enot za ohranjanje javnega reda in miru;

(c) premične delovne stroje,

([1]) UL L 171, 9.7.2003, str. 1. Direktiva, kakor je bila nazadnje spremenjena z Direktivo Sveta 2006/96/ES (UL L 363, 20.12.2006, str. 81).

([2]) UL L 124, 9.5.2002, str. 1. Direktiva, kakor je bila nazadnje spremenjena z Direktivo Sveta 2006/96/ES.

▼B

če ta vozila izpolnjujejo zahteve te direktive. Te posamične odobritve ne posegajo v uporabo Direktive 2006/42/ES Evropskega parlamenta in Sveta z dne 17. maja 2006 o strojih ([1]).

4. Posamična odobritev iz te direktive je možna za naslednja vozila:

(a) vozila, namenjena izključno za cestne dirke;

(b) prototipe vozil, ki se uporabljajo na cestah pod odgovornostjo proizvajalca zaradi izvedbe posebnega preskusnega programa, pod pogojem, da so bila načrtovana in izdelana posebej za ta namen.

Člen 3

Opredelitve

V tej direktivi in v regulativnih aktih iz Priloge IV, razen če ni drugače določeno:

1. „regulativni akt“ pomeni posamično direktivo, uredbo ali pravilnik UN/ECE, ki je priložen revidiranemu sporazumu iz leta 1958;

2. „posamična direktiva ali uredba“ pomeni direktivo ali uredbo, navedeno v delu I Priloge IV. Ta izraz vključuje tudi njihove izvedbene akte;

3. „homologacija“ pomeni postopek, s katerim država članica potrdi, da tip vozila, sistema, sestavnega dela ali samostojne tehnične enote izpolnjuje ustrezne upravne predpise in tehnične zahteve;

4. „nacionalna homologacija“ pomeni homologacijski postopek, določen v nacionalni zakonodaji države članice, s tem da je veljavnost takšne homologacije omejena na ozemlje te države članice;

5. „ES-homologacija“ pomeni postopek, s katerim država članica potrdi, da tip vozila, sistema, sestavnega dela ali samostojne tehnične enote izpolnjuje ustrezne upravne predpise in tehnične zahteve iz te direktive ali regulativnih aktov iz Priloge IV ali Priloge XI;

6. „posamična odobritev“ pomeni postopek, s katerim država članica potrdi, da posamezno vozilo, naj bo unikatno ali ne, izpolnjuje ustrezne upravne predpise in tehnične zahteve;

7. „večstopenjska homologacija“ pomeni postopek, s katerim ena ali več držav članic potrdi, da glede na stanje dodelave tip nedodelanega ali dodelanega vozila izpolnjuje ustrezne upravne predpise in tehnične zahteve te direktive;

8. „homologacija po delih“ pomeni homologacijski postopek, s katerim se postopoma zbere cel sklop certifikatov o ES-homologaciji za z vozilom povezane sisteme, sestavne dele in samostojne tehnične enote, ki na koncu pripelje do homologacije celotnega vozila;

([1]) UL L 157, 9.6.2006, str. 24.

▼B

9. „homologacija v enem delu“ pomeni postopek, s katerim se naenkrat opravi homologacija vozila kot celote;

10. „mešana homologacija“ pomeni postopek homologacije po delih, s katerim se v končni fazi homologacije celotnega vozila podelijo homologacije za enega ali več sistemov, ne da bi bilo treba izdati certifikate o ES-homologaciji za te sisteme;

11. „motorno vozilo“ pomeni vsako vozilo z lastnim motornim pogonom, ki ima najmanj štiri kolesa in je dokončano, dodelano ali nedodelano, z največjo konstrukcijsko določeno hitrostjo, ki presega 25 km/h;

12. „priklopno vozilo“ pomeni vozilo brez lastnega pogona, ki je načrtovano in izdelano za vleko z motornim vozilom;

13. „vozilo“ pomeni vsako motorno ali njegovo priklopno vozilo, kakor je opredeljeno v točkah 11 in 12;

14. „hibridno motorno vozilo“ pomeni vozilo z vsaj dvema različnima pretvornikoma energije in dvema različnima sistemoma za skladiščenje energije (v vozilu) za pogon vozila;

15. „hibridno električno vozilo“ pomeni hibridno vozilo, ki za namene mehanskega pogona pridobiva energijo iz obeh naslednjih virov shranjene energije/moči v vozilu:

   — goriva,

   — naprave za shranjevanje električne energije/moči (npr. baterija, kondenzator, vztrajnik/generator itd.);

16. „premični delovni stroji“ pomenijo vsako vozilo na lastni pogon, posebej načrtovano in izdelano za opravljanje dela, ki zaradi svojih konstrukcijskih značilnosti ni primerno za prevoz potnikov ali blaga. Delovni stroji, nameščeni na podvozje motornega vozila, ne štejejo za premične delovne stroje;

17. „tip vozila“ pomeni vozila določene kategorije, ki se ne razlikujejo vsaj v bistvenih pogledih, navedenih v delu B Priloge II. Tip vozila lahko vsebuje variante in izvedenke, navedene v delu B Priloge II;

18. „osnovno vozilo“ pomeni vsako vozilo, ki se uporablja na začetni stopnji večstopenjskega homologacijskega postopka;

19. „nedodelano vozilo“ pomeni vsako vozilo, ki potrebuje vsaj eno nadaljnjo stopnjo dodelave, da bi izpolnilo vse ustrezne tehnične zahteve te direktive;

▼B

20. „dodelano vozilo“ pomeni vozilo ob koncu postopka večstopenjske homologacije, ki izpolnjuje vse ustrezne tehnične zahteve te direktive;

21. „dokončano vozilo“ pomeni vsako vozilo, ki ga ni treba dodelati, da bi izpolnjevalo ustrezne tehnične zahteve te direktive;

22. „vozilo zaključka serije“ pomeni vsako vozilo iz dela zaloge, ki ga ni mogoče registrirati ali prodati ali dati v uporabo zaradi začetka veljave novih tehničnih zahtev, za katere ni bila opravljena homologacija;

23. „sistem“ pomeni skupek naprav, ki v vozilu skupaj opravljajo eno ali več določenih funkcij ter za katerega veljajo zahteve iz katerega koli regulativnega akta;

24. „sestavni del“ pomeni napravo, za katero veljajo zahteve regulativnega akta, ki naj bi postala del vozila in ki je lahko homologirana neodvisno od vozila, kadar regulativni akt to možnost izrecno določa;

25. „samostojna tehnična enota“ pomeni napravo, za katero veljajo zahteve regulativnega akta, ki naj bi postala del vozila in ki je lahko homologirana ločeno, toda samo v povezavi z enim ali več določenimi tipi vozila, kadar regulativni akt to možnost izrecno določa;

26. „originalni deli ali oprema“ pomenijo dele ali opremo, ki so izdelani v skladu s tehničnimi zahtevami in proizvodnimi standardi, ki jih proizvajalec vozil določi za proizvodnjo delov ali opreme za sestavo zadevnega vozila. To vključuje dele ali opremo, ki so izdelani na isti proizvodni liniji kot ti deli ali oprema. Šteje se, razen če se ne dokaže nasprotno, da so deli originalni deli, če proizvajalec delov potrdi, da ti ustrezajo kakovosti sestavnih delov, uporabljenih pri sestavi zadevnega vozila, in so bili izdelani v skladu s tehničnimi zahtevami in proizvodnimi standardi, ki jih je določil proizvajalec vozila;

27. „proizvajalec“ pomeni fizično ali pravno osebo, ki je odgovorna homologacijskemu organu za vse vidike homologacijskega postopka ali postopka izdaje soglasja in za zagotavljanje skladnosti proizvodnje. Ni nujno, da je ta fizična ali pravna oseba neposredno vključena v vse stopnje izdelave vozila, sistema, sestavnega dela ali samostojne tehnične enote, ki je predmet homologacijskega postopka;

28. „predstavnik proizvajalca“ pomeni vsako fizično ali pravno osebo s sedežem v Skupnosti, ki jo proizvajalec ustrezno imenuje, da ga zastopa pri homologacijskem organu ter da ukrepa v njegovem imenu glede zadev, zajetih v tej direktivi; kjer je naveden izraz „proizvajalec“, je treba to razumeti kot označitev bodisi proizvajalca bodisi njegovega predstavnika;

▼B

29. „homologacijski organ“ pomeni organ države članice, ki je pristojen za vse vidike homologacije tipa vozila, sistema, sestavnega dela ali samostojne tehnične enote ali posamične odobritve vozila; za postopek izdaje soglasja, za izdajo in po potrebi razveljavitev certifikatov o homologaciji, za delovanje kot kontaktna točka v stikih s homologacijskimi organi drugih držav članic; za imenovanje tehničnih služb ter za zagotavljanje, da proizvajalec izpolnjuje obveznosti glede skladnosti proizvodnje;

30. „pristojni organ“ iz člena 42 pomeni homologacijski organ ali imenovani organ oziroma akreditacijski organ, ki deluje v njunem imenu;

31. „tehnična služba“ pomeni organizacijo ali organ, ki ga homologacijski organ države članice imenuje bodisi za preskuševalni laboratorij za izvajanje preskusov bodisi za organ za presojo skladnosti za opravljanje začetne presoje in drugih preskusov ali kontrolnih pregledov v imenu homologacijskega organa, pri tem pa je možno, da homologacijski organ sam opravlja te naloge;

32. „virtualna preskusna metoda“ pomeni računalniške simulacije, vključno z izračuni, ki dokazujejo, da vozilo, sistem, sestavni del ali samostojna tehnična enota izpolnjuje tehnične zahteve regulativnega akta. Za namene preskušanja pri virtualni metodi ni potrebna fizična prisotnost vozila, sistema, sestavnega dela ali samostojne tehnične enote;

33. „certifikat o homologaciji“ pomeni dokument, s katerim homologacijski organ uradno potrjuje, da je tip vozila, sistema, sestavnega dela ali samostojne tehnične enote homologiran;

34. „certifikat o ES-homologaciji“ pomeni certifikat iz Priloge VI ali ustrezne priloge k posamični direktivi ali uredbi, obrazec sporočila iz ustrezne priloge k enemu od pravilnikov UN/ECE iz dela I ali II Priloge IV k tej direktivi, če se štejejo za enakovredne;

35. „certifikat o posamični odobritvi“ pomeni dokument, s katerim homologacijski organ uradno potrjuje, da je določeno vozilo posamično odobreno;

36. „certifikat o skladnosti“ pomeni dokument iz Priloge IX, ki ga izda proizvajalec in s katerim potrjuje, da je vozilo iz serije, homologirane v skladu s to direktivo, ob izdelavi skladno z vsemi regulativnimi akti;

37. „opisni list“ pomeni dokument iz Priloge I ali Priloge III ali iz ustrezne priloge k posamični direktivi ali uredbi, v katerem so predpisani podatki, ki jih mora navesti vlagatelj, pri čemer je opisni list možno predložiti v elektronski obliki;

38. „opisna mapa“ pomeni popolno mapo z opisnim listom, dokumentacijo, podatki, risbami, fotografijami itd., ki jo predloži vlagatelj, pri čemer je opisno mapo dovoljeno predložiti v elektronski obliki;

▼B

39. „opisna dokumentacija“ pomeni opisno mapo, ki jo dopolnjujejo poročila o preskusih in vsi drugi dokumenti, ki sta jih tehnična služba ali homologacijski organ priložila v opisno mapo med opravljanjem svojih nalog, pri čemer je opisno dokumentacijo dovoljeno predložiti v elektronski obliki;

40. „seznam opisne dokumentacije“ pomeni dokument, v katerem je našteta vsebina opisne dokumentacije, ustrezno oštevilčena ali drugače označena, tako da se jasno prepoznajo vse strani, oblika tega dokumenta pa je taka, da predstavlja evidenco zaporednih korakov vodenja ES-homologacije, zlasti datume pregledov in dopolnitev.

POGLAVJE II

SPLOŠNE OBVEZNOSTI

Člen 4

Obveznosti držav članic

1. Države članice zagotovijo, da proizvajalci, ki zaprosijo za odobritev, izpolnjujejo vse obveznosti iz te direktive.

2. Države članice odobrijo le tista vozila, sisteme, sestavne dele in samostojne tehnične enote, ki izpolnjujejo zahteve iz te direktive.

3. Države članice registrirajo, dovolijo prodajo ali začetek uporabe le tistih vozil, sestavnih delov in samostojnih tehničnih enot, ki izpolnjujejo zahteve iz te direktive.

Ne prepovejo, omejijo ali preprečijo registracije, prodaje, začetka uporabe ali vožnje po cestah vozil, sestavnih delov ali samostojnih tehničnih enot iz razlogov, povezanih z vidiki njihove izdelave in delovanja, zajetih v tej direktivi, če izpolnjujejo njene zahteve.

4. Države članice ustanovijo ali imenujejo organe, pristojne za zadeve v zvezi z odobritvijo vozil, ter Komisijo uradno obvestijo o njihovi ustanovitvi ali imenovanju v skladu s členom 43.

Uradno obvestilo o homologacijskih organih vključuje ime, naslov, vključno z elektronskim naslovom, ter njihovo področje pristojnosti.

Člen 5

Obveznosti proizvajalcev

1. Proizvajalec je homologacijskemu organu odgovoren za vse vidike postopka odobritve vozila ter za zagotavljanje skladnosti proizvodnje, ne glede na to, ali je proizvajalec neposredno vključen v vse stopnje izdelave vozila, sistema, sestavnega dela ali samostojne tehnične enote.

▼B

2. V primeru večstopenjske homologacije je vsak proizvajalec odgovoren za homologacijo in skladnost proizvodnje sistemov, sestavnih delov ali samostojnih tehničnih enot, ki jih je dodal na stopnji dodelave vozila.

Proizvajalec, ki spremeni sestavne dele ali sisteme, ki so že bili homologirani v prejšnjih stopnjah, je odgovoren za homologacijo in skladnost proizvodnje teh sestavnih delov in sistemov.

3. Za namene te direktive proizvajalec s sedežem zunaj Skupnosti imenuje predstavnika s sedežem v Skupnosti, ki ga bo zastopal pri homologacijskem organu.

POGLAVJE III

POSTOPKI ES-HOMOLOGACIJE

Člen 6

Postopki za ES-homologacijo vozil

1. Proizvajalec lahko izbere enega izmed naslednjih postopkov:

(a) homologacija po delih;

(b) homologacija v enem delu;

(c) mešana homologacija.

2. Vloga za homologacijo po delih zajema opisno mapo, ki vsebuje podatke, zahtevane v skladu s Prilogo III, priloženi pa so ji tudi vsi certifikati o homologaciji, ki jih zahtevajo posamezni ustrezni regulativni akti, navedeni v Prilogi IV ali Prilogi XI. V primeru homologacije sistema ali samostojne tehnične enote ima homologacijski organ v skladu z ustreznimi regulativnimi akti dostop do opisne dokumentacije sistema ali enote, dokler homologacija ni podeljena ali zavrnjena.

3. Vloga za homologacijo v enem delu zajema opisno mapo, ki vsebuje ustrezne podatke, zahtevane v skladu s Prilogo I, glede na regulativne akte, določene v Prilogi IV ali Prilogi XI in, kjer je to primerno, v delu II Priloge III.

4. V primeru postopka mešane homologacije lahko homologacijski organ odloči, da proizvajalcu ni treba predložiti enega ali več certifikatov o ES-homologaciji sistema, če so opisni mapi priloženi podatki, določeni v Prilogi I, ki se zahtevajo za homologacijo teh sistemov v fazi homologacije vozila; vsak certifikat o ES-homologaciji, ki ga v skladu z navedenim ni treba predložiti, se nadomesti s poročilom o preskusu.

5. Brez poseganja v odstavke 2, 3 in 4 je treba za namene večstopenjske homologacije priložiti naslednje podatke:

(a) na prvi stopnji tiste dele opisne mape in certifikate o ES-homologaciji, potrebne za dokončano vozilo, ki so pomembni za stopnjo izdelave osnovnega vozila;

▼B

(b) na drugi in naslednjih stopnjah tiste dele opisne mape in certifikate o ES-homologaciji, ki so pomembni za trenutno stopnjo izdelave, in kopijo certifikata o ES-homologaciji vozila, izdanega za prejšnjo stopnjo izdelave; proizvajalec poleg tega priloži podrobne podatke o vseh spremembah ali dodatkih, s katerimi je dodelal vozilo.

Podatki, določeni v točkah (a) in (b), se lahko priložijo v skladu z mešanim postopkom iz odstavka 4.

6. Proizvajalec vlogo predloži homologacijskemu organu. Za določen tip vozila se lahko predloži samo ena vloga, ki se jo sme vložiti v samo eni državi članici.

Za vsak tip, ki ga je treba homologirati, je treba vložiti ločeno vlogo.

7. Homologacijski organ lahko z obrazloženo zahtevo od proizvajalca zahteva, da ta priloži vse dodatne informacije, potrebne za sprejetje odločitve o tem, kateri preskusi se zahtevajo, ali za lažjo izvedbo teh preskusov.

8. Proizvajalec da homologacijskemu organu na voljo toliko vozil, kolikor je potrebnih za zadovoljivo izvedbo postopka homologacije.

Člen 7

Postopki za ES-homologacijo sistemov, sestavnih delov ali samostojnih tehničnih enot

1. Proizvajalec vlogo predloži homologacijskemu organu. Za določen tip sistema, sestavnega dela ali samostojne tehnične enote se lahko predloži samo ena vloga, ki se jo sme vložiti v samo eni državi članici. Za vsak tip, ki ga je treba homologirati, je treba vložiti ločeno vlogo.

2. Vlogi je priložena opisna mapa, vsebina katere je določena v posamičnih direktivah ali uredbah.

3. Homologacijski organ lahko z obrazloženo zahtevo od proizvajalca zahteva, da ta priloži vse dodatne informacije, potrebne za sprejetje odločitve o tem, kateri preskusi se zahtevajo, ali za lažjo izvedbo teh preskusov.

4. Proizvajalec da homologacijskemu organu na voljo toliko vozil, sestavnih delov ali samostojnih tehničnih enot, kolikor jih je v skladu z ustreznimi posamičnimi direktivami ali uredbami potrebnih za izvedbo zahtevanih preskusov.

POGLAVJE IV

IZVAJANJE POSTOPKOV ES-HOMOLOGACIJE

Člen 8

Splošne določbe

1. Države članice ne smejo podeliti ES-homologacije, dokler ne zagotovijo, da so bili postopki iz člena 12 ustrezno in zadovoljivo izvedeni.

▼B

2. Države članice podelijo ES-homologacijo v skladu s členoma 9 in 10.

3. Če država članica meni, da tip vozila, sistema, sestavnega dela ali samostojne tehnične enote kljub skladnosti z zahtevanimi določbami predstavlja resno tveganje za prometno varnost ali resno škoduje okolju ali javnemu zdravju, lahko zavrne podelitev ES-homologacije. V takem primeru drugim državam članicam in Komisiji pošlje podrobno dokumentacijo, v kateri so pojasnjeni razlogi za njeno odločitev in navedeni dokazi za njene ugotovitve.

4. Certifikati o ES-homologaciji se oštevilčijo na način, naveden v Prilogi VII.

5. Homologacijski organ v 20 delovnih dneh pošlje homologacijskim organom drugih držav članic kopijo certifikata o ES-homologaciji vozila – skupaj s prilogami – za vsak tip vozila, za katerega je bila homologacija podeljena. Kopija na papirju se lahko nadomesti z elektronsko datoteko.

6. Homologacijski organ nemudoma obvesti homologacijske organe drugih držav članic o zavrnitvi ali preklicu vsake homologacije vozila in razlogih za njegovo odločitev.

7. Homologacijski organ vsake tri mesece homologacijskim organom drugih držav članic pošlje seznam ES-homologacij sistemov, sestavnih delov ali samostojnih tehničnih enot, ki jih je podelil, spremenil, zavrnil ali preklical v prejšnjem obdobju. Ta seznam vsebuje podatke, določene v Prilogi XIV.

8. Če druga država članica tako zahteva, ji država članica, ki je podelila ES-homologacijo, v 20 delovnih dneh od prejema takšne zahteve pošlje kopijo zadevnega certifikata o ES-homologaciji, skupaj s prilogami. Kopija na papirju se lahko nadomesti z elektronsko datoteko.

Člen 9

Posebne določbe, ki zadevajo vozila

1. Države članice podelijo ES-homologacijo za:

(a) tip vozila, ki je skladen s podatki v opisni mapi in izpolnjuje tehnične zahteve, določene v ustreznih regulativnih aktih, navedenih v Prilogi IV;

(b) tip vozila za posebne namene, ki je skladen s podatki v opisni mapi in izpolnjuje tehnične zahteve, določene v ustreznih regulativnih aktih, navedenih v Prilogi XI.

Uporabijo se postopki, določeni v Prilogi V.

▼B

2. Države članice podelijo večstopenjsko homologacijo za tip nedodelanega ali dodelanega vozila, ki je skladen s podatki v opisni mapi in izpolnjuje tehnične zahteve, določene v ustreznih regulativnih aktih, navedenih v Prilogi IV ali Prilogi XI, ob čemer se upošteva stopnja dodelave vozila.

Večstopenjska homologacija se uporablja tudi za dodelana vozila, ki so jih preoblikovali ali spremenili drugi proizvajalci.

Uporabijo se postopki, določeni v Prilogi XVII.

3. Homologacijski organ za vsak posamezen tip vozila:

(a) izpolni vse ustrezne dele certifikata o ES-homologaciji, vključno s priloženim obrazcem rezultatov preskusov, v skladu z vzorcem iz Priloge VIII;

(b) dopolni oziroma preveri seznam opisne dokumentacije;

(c) vlagatelju brez neupravičenega odloga izda izpolnjen certifikat skupaj s prilogami.

4. V primeru ES-homologacije, v zvezi s katero so bile v skladu s členom 20 ali 22 ali Prilogo XI uvedene omejitve glede njene veljavnosti ali opuščene nekatere določbe iz regulativnih aktov, se te omejitve oziroma opustitve navedejo v certifikatu o ES-homologaciji.

5. Če podatki v opisni mapi vsebujejo določila za vozila za posebne namene, navedena v Prilogi XI, se ta določila navedejo tudi v certifikatu o ES-homologaciji.

6. Če proizvajalec izbere postopek mešane homologacije, homologacijski organ v delu III opisnega lista, vzorec katerega je v Prilogi III, izpolni polja, ki se nanašajo na poročila o preskusih, določena v regulativnih aktih, za katera certifikati o ES-homologaciji niso na voljo.

7. Če proizvajalec izbere postopek homologacije v enem delu, homologacijski organ sestavi seznam veljavnih regulativnih aktov, vzorec katerega je v Dodatku k Prilogi VI, in ta seznam doda k certifikatu o ES-homologaciji.

Člen 10

Posebne določbe, ki zadevajo sisteme, sestavne dele ali samostojne tehnične enote

1. Države članice podelijo ES-homologacijo za sistem, ki je skladen s podatki v opisni mapi in izpolnjuje tehnične zahteve, določene v ustreznih posamičnih direktivah ali uredbah, kakor je predpisano v Prilogi IV ali Prilogi XI.

2. Države članice podelijo ES-homologacijo za sestavni del ali samostojno tehnično enoto sestavnemu delu ali samostojni tehnični enoti, ki je skladna s podatki v opisni mapi in izpolnjuje tehnične zahteve, določene v ustreznih posamičnih direktivah ali uredbah, kakor je predpisano v Prilogi IV.

▼B

3. Če so sestavni deli ali samostojne tehnične enote, ki so ali niso namenjeni za popravilo, servisiranje ali vzdrževanje, vključeni v homologacijo sistema za vozilo, se ne zahteva dodatna homologacija za sestavni del ali samostojno tehnično enoto, razen če tako določa ustrezen regulativni akt.

4. Če sestavni del ali samostojna tehnična enota opravlja svojo funkcijo ali ima določeno lastnost le v povezavi z drugimi deli vozila in je zato skladnost z zahtevami mogoče preverjati le takrat, ko sestavni del ali samostojna tehnična enota deluje v povezavi s temi drugimi deli vozila, se obseg ES-homologacije sestavnega dela ali samostojne tehnične enote ustrezno omeji. V takih primerih certifikat o ES-homologaciji določa omejitve pri uporabi in navaja posebne pogoje za namestitev. Če sestavni del ali samostojno tehnično enoto vgradi proizvajalec, je treba skladnost z vsemi ustreznimi omejitvami uporabe ali pogoji za namestitev preveriti tedaj, ko se vozilu podeli homologacija.

Člen 11

Zahtevani preskusi za ES-homologacijo

1. Skladnost s tehničnimi predpisi, določenimi v tej direktivi in v regulativnih aktih iz Priloge IV, se dokazuje z ustreznimi preskusi, ki jih opravijo imenovane tehnične službe.

Preskusni postopki, posebna oprema in orodje, ki se zahtevajo za izvedbo teh preskusov, se navedejo v vsakem posameznem regulativnem aktu.

2. Zahtevani preskusi se izvedejo na vozilih, sestavnih delih in samostojnih tehničnih enotah, ki so predstavniki tipa v postopku homologacije.

Proizvajalec pa lahko v dogovoru s homologacijskim organom izbere vozilo, sistem, sestavni del ali samostojno tehnično enoto, ki, četudi ni predstavnik tipa v postopku homologacije, združuje številne najbolj neugodne lastnosti glede na zahtevano stopnjo ustreznosti delovanja. V pomoč pri sprejemanju odločitev se lahko pri izbirnem postopku uporabijo virtualne preskusne metode.

3. Kot alternative preskusnim postopkom iz odstavka 1 in v dogovoru s homologacijskim organom se lahko na zahtevo proizvajalca ob upoštevanju regulativnih aktov iz Priloge XVI uporabijo virtualne preskusne metode.

4. Splošni pogoji, ki jih morajo izpolnjevati virtualne preskusne metode, so določeni v Dodatku 1 k Prilogi XVI.

Za vsak posamezni regulativni akt iz Priloge XVI se v Dodatku 2 k tej prilogi določijo posebni preskusni pogoji in ustrezne z njim povezane upravne določbe.

▼B

5. Komisija določi seznam regulativnih aktov, za katere so dovoljene virtualne preskusne metode, posebni pogoji in z njimi povezane upravne določbe. Ti ukrepi, ki so namenjeni spreminjanju nebistvenih določb te direktive, med drugim tako, da jo dopolnjujejo, se določijo in posodabljajo v skladu z regulativnim postopkom s pregledom iz člena 40(2).

Člen 12

Skladnost proizvodnje

1. Država članica, ki podeli ES-homologacijo, sprejme potrebne ukrepe v skladu s Prilogo X, po potrebi tudi v sodelovanju s homologacijskimi organi drugih držav članic, da zagotovi, da proizvodni postopki za vozila, sisteme, sestavne dele ali samostojne tehnične enote zagotavljajo njihovo skladnost s homologiranim tipom.

2. Država članica, ki je podelila ES-homologacijo, sprejme potrebne ukrepe v skladu s Prilogo X, po potrebi tudi v sodelovanju s homologacijskimi organi drugih držav članic, da zagotovi, da ukrepi iz odstavka 1 ostajajo ustrezni in je proizvodnja vozil, sistemov, sestavnih delov ali samostojnih tehničnih enot še vedno skladna s homologiranim tipom.

Preverjanje skladnosti izdelkov s homologiranim tipom je omejeno na postopke, določene v Prilogi X in v tistih regulativnih aktih, ki vsebujejo posebne zahteve. V zvezi s tem lahko homologacijski organ države članice, ki je podelila ES-homologacijo, izvede katero koli preverjanje ali preskus, predpisan v katerem koli regulativnem aktu iz Priloge IV ali Priloge XI, na vzorcih iz prostorov proizvajalca, vključno s proizvodnimi obrati.

3. Če država članica, ki je podelila ES-homologacijo, ugotovi, da se ukrepi iz odstavka 1 ne izvajajo ali bistveno odstopajo od dogovorjenih ukrepov in časovnega plana ustreznih kontrolnih pregledov in preskusov ali se ne izvajajo več, čeprav proizvodnja ni prekinjena, ta država članica sprejme potrebne ukrepe, vključno s preklicem homologacije, da zagotovi pravilno izvajanje postopka za skladnost proizvodnje.

POGLAVJE V

SPREMEMBE ES-HOMOLOGACIJ

Člen 13

Splošne določbe

1. Proizvajalec državo članico, ki je podelila ES-homologacijo, nemudoma obvesti o vsaki spremembi podatkov v opisni dokumentaciji. Ta država članica v skladu s pravili, določenimi v tem poglavju, odloči, kateri postopek bo uporabila. Če je to potrebno, lahko država članica v posvetovanju s proizvajalcem odloči, da bo podelila novo ES-homologacijo.

▼B

2. Vlogo za spremembo ES-homologacije je mogoče predložiti le pri državi članici, ki je podelila prvotno ES-homologacijo.

3. Če država članica ugotovi, da so zaradi spremembe potrebni dodatni pregledi ali preverjanja, o tem obvesti proizvajalca. Postopki iz členov 14 in 15 se uporabijo šele potem, ko so bili uspešno izvedeni potrebni dodatni pregledi ali preverjanja.

Člen 14

Posebne določbe, ki zadevajo vozila

1. Če se podatki v opisni dokumentaciji spremenijo, se spremembe označijo kot „popravek“.

V takih primerih homologacijski organ po potrebi izda popravljeno stran opisne dokumentacije, pri čemer vsako popravljeno stran označi na način, ki jasno kaže naravo spremembe in datum ponovne izdaje. Tej zahtevi ustreza tudi izdaja konsolidirane posodobljene različice opisne dokumentacije z izčrpnim opisom sprememb.

2. Popravek se označi kot „razširitev“, če poleg določb iz odstavka 1 velja naslednje:

(a) potrebni so dodatni pregledi ali dodatni preskusi;

(b) spremenjen je bil kateri koli podatek v certifikatu o ES-homologaciji, razen njegovih prilog;

(c) veljati začnejo nove zahteve v skladu s katerim koli regulativnim aktom, ki velja za homologirani tip vozila.

V takih primerih homologacijski organ izda popravljen certifikat o ES-homologaciji, označen s številko razširitve, ki je za eno večja od številke prejšnje odobrene razširitve.

Na certifikatu o homologaciji je jasno označen razlog razširitve in datum ponovne izdaje.

3. Ob vsaki izdaji popravljenih strani ali konsolidirane posodobljene različice se vedno ustrezno spremeni tudi seznam opisne dokumentacije, ki je priložen certifikatu o homologaciji, tako da je na njem zabeležen datum zadnje razširitve oziroma spremembe ali datum zadnje konsolidacije posodobljene različice.

4. Če nove zahteve iz točke (c) odstavka 2 s tehničnega vidika ne veljajo za ta tip vozila ali če te zadevajo kategorije vozila, v katere to vozilo ne sodi, homologacije tega tipa vozila ni treba spreminjati.

▼B

Člen 15

Posebne določbe, ki zadevajo sisteme, sestavne dele ali samostojne tehnične enote

1. Če se podatki v opisni dokumentaciji spremenijo, se spremembe označijo kot „popravek“.

V takih primerih homologacijski organ po potrebi izda popravljene strani opisne dokumentacije, pri čemer vsako popravljeno stran označi na način, ki jasno kaže naravo spremembe in datum ponovne izdaje. Tej zahtevi ustreza tudi izdaja konsolidirane posodobljene različice opisne dokumentacije z izčrpnim opisom sprememb.

2. Popravek se označi kot „razširitev“, če poleg določb iz odstavka 1 velja naslednje:

(a) potrebni so dodatni pregledi ali dodatni preskusi;

(b) spremenjen je bil kateri koli podatek v certifikatu o ES-homologaciji, razen njegovih prilog;

(c) veljati začnejo nove zahteve v skladu s katerim koli regulativnim aktom, ki velja za homologirani sistem, sestavni del ali samostojno tehnično enoto.

V teh primerih, homologacijski organ izda popravljen certifikat o ES-homologaciji, označen s številko razširitve, ki je za eno večja od številke prejšnje podeljene razširitve. Če je sprememba potrebna zaradi uporabe točke (c) odstavka 2, se posodablja tretji del številke homologacije.

Na certifikatu o homologaciji sta jasno označena razlog razširitve in datum ponovne izdaje.

3. Ob vsaki izdaji popravljenih strani ali konsolidirane posodobljene različice se vedno ustrezno spremeni tudi seznam opisne dokumentacije, ki je priložen certifikatu o homologaciji, tako da je na njem zabeležen datum zadnje razširitve oziroma spremembe ali datum zadnje konsolidacije posodobljene različice.

Člen 16

Izdaja sprememb in obveščanje

1. Homologacijski organ ob razširitvi posodobi ustrezne dele certifikata o ES-homologaciji, njegove priloge in seznam opisne dokumentacije. Posodobljen certifikat in njegove priloge se vlagatelju izdajo brez neupravičenega odloga.

2. Homologacijski organ v primeru popravka brez neupravičenega odloga vlagatelju izda popravljene dokumente oziroma konsolidirano posodobljeno različico, vključno s popravljenim seznamom opisne dokumentacije.

3. Homologacijski organ o vseh spremembah ES-homologacij obvesti homologacijske organe drugih držav članic v skladu s postopki iz člena 8.

▼B

POGLAVJE VI

VELJAVNOST ES-HOMOLOGACIJE VOZIL

Člen 17

Prenehanje veljavnosti

1. ES-homologacija za vozila preneha veljati v katerem koli izmed naslednjih primerov:

(a) nove zahteve v katerem koli regulativnem aktu, ki velja za homologirano vozilo, postanejo obvezne za registracijo, prodajo ali začetek uporabe novih vozil, homologacije pa ni mogoče ustrezno posodobiti;

(b) proizvodnja homologiranega vozila je prostovoljno dokončno prekinjena;

(c) homologaciji poteče veljavnost na podlagi posebne omejitve.

2. Če samo ena varianta znotraj tipa ali ena izvedenka znotraj variante ni več veljavna, ES-homologacija za zadevno vozilo preneha veljati samo za to določeno varianto oziroma izvedenko.

3. Če je proizvodnja določenega tipa vozila dokončno prekinjena, proizvajalec o tem obvesti homologacijski organ, ki je podelil ES-homologacijo za to vozilo. Ta organ po prejemu takega obvestila v roku 20 delovnih dni ustrezno obvesti homologacijske organe drugih držav članic.

Člen 27 velja zgolj za prekinitev pod pogoji iz točke (a) odstavka 1 tega člena.

4. Brez poseganja v odstavek 3 proizvajalec v primerih ES-homologacij za vozilo, ki se jim izteka veljavnost, o tem obvesti homologacijski organ, ki je podelil ES-homologacijo.

Homologacijski organ brez neupravičenega odloga vse ustrezne informacije sporoči homologacijskim organom drugih držav članic ter tako omogoči uporabo člena 27, če je to ustrezno. V tem sporočilu se navedeta zlasti datum proizvodnje in identifikacijska številka zadnjega izdelanega vozila.

POGLAVJE VII

CERTIFIKAT O SKLADNOSTI IN OZNAKE

Člen 18

Certifikat o skladnosti

1. Proizvajalec kot imetnik ES-homologacije vozila dostavi certifikat o skladnosti, ki spremlja vsako vozilo, bodisi dokončano, nedodelano ali dodelano, izdelano skladno s homologiranim tipom vozila.

▼B

Za nedodelano ali dodelano vozilo proizvajalec na drugi strani certifikata o skladnosti izpolni samo tiste podatke, ki so bili dodani ali spremenjeni na trenutni homologacijski stopnji, in certifikatu priloži vse morebitne certifikate o skladnosti, izdane na prejšnji stopnji.

2. Certifikat o skladnosti se napiše v enem izmed uradnih jezikov Skupnosti. Vsaka država članica lahko zahteva, da se certifikat o skladnosti prevede v njen jezik ali jezike.

3. Certifikat o skladnosti je izdelan tako, da ga ni mogoče ponarediti. V ta namen se uporablja papir, ki je zaščiten bodisi z barvnimi grafikami ali vodnim znakom v obliki oznake proizvajalca.

4. Certifikat o skladnosti je v celoti izpolnjen in ne vsebuje omejitev glede uporabe vozila, razen tistih, ki so predvidene v regulativnem aktu.

5. Certifikat o skladnosti, kakor je določen v delu I Priloge IX, za vozila, homologirana v skladu z določbami člena 20(2), v naslovu vsebuje besedilo „Za dokončana/dodelana vozila, homologirano ob uporabi člena 20 (začasna homologacija).“.

6. Certifikat o skladnosti, kakor je določen v delu I Priloge IX, za vozila, homologirana v skladu s členom 22, v naslovu vsebuje besedilo „Za dokončana/dodelana vozila, homologirana v majhnih serijah“, v neposredni bližini naslova pa letnico proizvodnje, ki ji sledi zaporedna številka med 1 in mejno vrednostjo, navedeno v tabeli v Prilogi XII, ki glede na vsako letnico proizvodnje označuje položaj tega vozila v okviru proizvodnje, določene za zadevno leto.

7. Brez poseganja v določbe odstavka 1 lahko proizvajalec podatke ali informacije iz certifikata o skladnosti v elektronski obliki posreduje organu za registracijo v državi članici.

8. Duplikat certifikata o skladnosti lahko izda samo proizvajalec. Na sprednji strani vsakega ponovnega izvoda mora biti jasno viden napis „duplikat“.

Člen 19

Oznaka ES-homologacije

1. Proizvajalec sestavnega dela ali samostojne tehnične enote, ne glede na to, ali je ta del sistema ali ne, vsak sestavni del ali enoto, izdelano skladno s homologiranim tipom, označi z oznako ES-homologacije, ki jo zahteva ustrezna posamična direktiva ali uredba.

2. Kadar oznaka ES-homologacije ni potrebna, proizvajalec doda vsaj svoje tovarniško ime ali blagovno znamko ter številko tipa in/ali identifikacijsko številko.

▼B

3. Oznaka ES-homologacije je v skladu z Dodatkom k Prilogi VII.

POGLAVJE VIII

NOVE TEHNOLOGIJE ALI TEHNIČNE REŠITVE, KI SO NEZDRUŽLJIVE S POSAMIČNIMI DIREKTIVAMI

Člen 20

Izjeme za nove tehnologije ali nove tehnične rešitve

1. Države članice lahko na podlagi vloge proizvajalca podelijo ES-homologacijo za tip sistema, sestavni del ali samostojno tehnično enoto, v katero so vgrajene tehnologije ali tehnične rešitve, ki so nezdružljive z enim ali več regulativnimi akti iz dela I Priloge IV, pod pogojem, da imajo dovoljenje Komisije v skladu s postopkom, določenim v členu 40(3).

2. Dokler odločitev o tem, ali se dovoljenje izda ali ne, še ni sprejeta, država članica lahko podeli začasno homologacijo, veljavno le na njenem ozemlju, za tip vozila, za katerega je zaprošena izjema, pod pogojem, da o tem takoj obvesti Komisijo in druge države članice z dokumentacijo, ki vsebuje naslednje:

(a) razloge, zaradi katerih zadevne tehnologije ali tehnične rešitve preprečujejo sistemu, sestavnemu delu ali samostojni tehnični enoti, da bi bile združljive z zahtevami;

(b) opis zadevnih varnostnih in okoljskih vidikov ter sprejete ukrepe;

(c) opis preskusov, vključno z njihovimi rezultati, ki v primerjavi z zahtevami, od katerih je zaprošena izjema, kažejo, da je zagotovljena vsaj enaka raven varnosti in varovanja okolja.

3. Druge države članice se lahko odločijo za upoštevanje začasne homologacije iz odstavka 2 na svojem ozemlju.

4. Komisija se v skladu s postopkom iz člena 40(3) odloči, ali bo državi članici dovolila podelitev ES-homologacije za ta tip vozila.

Če je potrebno, je v odločitvi navedeno tudi, ali je njena veljavnost kakor koli omejena, npr. časovno. Veljavnost homologacije je v vsakem primeru najmanj 36 mesecev.

Če se Komisija odloči za zavrnitev dovoljenja, država članica takoj obvesti imetnika začasne homologacije iz odstavka 2 tega člena, da bo začasna homologacija v šestih mesecih po datumu odločitve Komisije preklicana. Vendar pa bo vozila, izdelana v skladu z začasno homologacijo še preden je bila slednja preklicana, dovoljeno registrirati, prodati ali vključiti v uporabo v kateri koli državi članici, ki je upoštevala začasno homologacijo.

▼B

5. V primerih, ko sistem, sestavni del ali samostojna tehnična enota ustreza pravilniku UN/ECE, h kateremu je Skupnost pristopila, se ta člen ne uporablja.

Člen 21

Potrebni ukrepi

1. Če Komisija ugotovi, da obstajajo upravičeni razlogi za podelitev izjeme skladno s členom 20, takoj ukrene vse potrebno za prilagoditev ustreznih posamičnih direktiv ali uredb razvojnim dosežkom. Ti ukrepi, ki so namenjeni spreminjanju nebistvenih določb posamičnih direktiv ali uredb, navedenih v delu I Priloge IV, se sprejmejov skladu z regulativnim postopkom s pregledom iz člena 40(2).

Če se izjema skladno s členom 20 nanaša na pravilnik UN/ECE, Komisija predlaga spremembo ustreznega pravilnika UN/ECE v skladu s postopkom, ki se uporablja po revidiranem sporazumu iz leta 1958.

2. Kakor hitro so ustrezni regulativni akti spremenjeni, prenehajo vse omejitve v zvezi z izjemo.

Če potrebni ukrepi za prilagajanje posamičnih regulativnih aktov niso bili sprejeti, se lahko na zahtevo države članice, ki je podelila homologacijo, veljavnost izjem podaljša z dodatno odločitvijo, sprejeto v skladu s postopkom iz člena 40(3).

POGLAVJE IX

VOZILA, IZDELANA V MAJHNIH SERIJAH

Člen 22

ES-homologacija za majhne serije

1. Države članice na zahtevo proizvajalca in v okviru količinskih omejitev, določenih v delu A oddelka 1 Priloge XII, v skladu s postopkom iz člena 6(4) podelijo ES-homologacijo za tip vozila, ki izpolnjuje vsaj zahteve iz Dodatka k delu I Priloge IV.

2. Odstavek 1 se ne uporablja za vozila za posebne namene.

3. Certifikati o ES-homologaciji se oštevilčijo v skladu s Prilogo VII.

Člen 23

Nacionalna homologacija za majhne serije

1. Države članice lahko za vozila, izdelana v okviru količinskih omejitev, določenih v oddelku 2 dela A Priloge XII, odstopijo od ene ali več določb enega ali več regulativnih aktov iz Priloge IV ali Priloge XI, pod pogojem, da določijo ustrezne alternativne zahteve.

▼B

Izraz „alternativne zahteve“ pomeni upravne določbe in tehnične zahteve, katerih cilj je zagotovitev stopnje varnosti v prometu in varstva okolja, ki je v največji možni meri smiselno enakovredna stopnji, ki jo zagotavljajo določbe iz Priloge IV ali Priloge XI.

2. Države članice lahko za vozila iz odstavka 1 odstopijo od ene ali več določb te direktive.

3. Od določb iz odstavkov 1 in 2 se lahko odstopi le, če ima država članica za to utemeljene razloge.

4. Države članice za homologacijo vozil po tem členu upoštevajo sisteme, sestavne dele ali samostojne tehnične enote, ki so homologirane v skladu z regulativnimi akti iz Priloge IV.

5. Certifikat o homologaciji podrobno opredeli vrste odstopanj, priznanih na podlagi odstavkov 1 in 2.

Certifikat o homologaciji, katerega vzorec je določen v Prilogi VI, ne sme imeti naslova „Certifikat o ES-homologaciji vozila“. Vendar se certifikati o homologaciji oštevilčijo v skladu s Prilogo VII.

6. Veljavnost te homologacije je omejena na ozemlje države članice, ki jo je podelila. Vendar pa homologacijski organ na željo proizvajalca pošlje s priporočeno pošto ali po elektronski pošti kopijo certifikata o homologaciji in vse priloge homologacijskim organom držav članic, ki jih določi proizvajalec.

Država članica v 60 dneh po prejemu odloči, ali bo to homologacijo upoštevala ali ne. Svojo odločitev uradno sporoči homologacijskemu organu, navedenemu v prvem pododstavku.

Država članica homologacije ne zavrne, razen če upravičeno domneva, da tehnične določbe, na podlagi katerih je bilo vozilo homologirano, niso enakovredne njenim.

7. Na zahtevo vlagatelja, ki želi vozilo prodati, registrirati ali dati v uporabo v drugi državi članici, tista država članica, ki je homologacijo podelila, vlagatelja oskrbi s kopijo certifikata o homologaciji, vključno z opisno dokumentacijo.

Država članica dovoli, da se to vozilo proda, registrira ali da v uporabo, razen če upravičeno domneva, da tehnične določbe, na podlagi katerih je bilo vozilo homologirano, niso enakovredne njenim.

▼B

POGLAVJE X

POSAMIČNE ODOBRITVE

Člen 24

Posamične odobritve

1. Države članice lahko določeno vozilo, unikatno ali ne, oprostijo zahtev po skladnosti z eno ali več določbami te direktive ali z enim ali več regulativnimi akti, navedenimi v Prilogi IV ali Prilogi XI, pod pogojem, da določijo alternativne zahteve.

Od določb iz odstavka 1 se lahko odstopi le, če ima država članica za to utemeljene razloge.

Izraz „alternativne zahteve“ pomeni upravne določbe in tehnične zahteve, katerih cilj je zagotovitev stopnje varnosti v prometu in varstva okolja, ki je v največji možni meri smiselno enakovredna stopnji, ki jo zagotavljajo določbe iz Priloge IV ali Priloge XI.

2. Države članice ne izvajajo porušnih preskusov. Uporabijo vse ustrezne informacije, ki jih predloži vlagatelj in tako dokaže skladnost z alternativnimi zahtevami.

3. Države članice namesto alternativnih zahtev upoštevajo vsako ES-homologacijo sistema, sestavnega dela ali samostojne tehnične enote.

4. Vlogo za posamično odobritev predloži proizvajalec ali lastnik vozila ali pa oseba, ki deluje v njunem imenu, pod pogojem, da prebiva v Skupnosti.

5. Država članica podeli posamično odobritev, če je vozilo skladno z opisom, priloženim k vlogi, in če izpolnjuje ustrezne tehnične zahteve, ter brez neupravičenega odloga izda certifikat o posamični odobritvi.

Format certifikata o posamični odobritvi se določi na osnovi certifikata o ES-homologaciji, kot je določen v Prilogi VI, in vsebuje vsaj informacije, ki so potrebne za izpolnitev vloge za registracijo, kakor jo določa Direktiva Sveta 1999/37/ES o dokumentih za registracijo vozil ([1]). Certifikati o posamičnih odobritvah ne smejo imeti naslova „ES-homologacija vozila“.

Certifikat o posamični odobritvi je opremljen z identifikacijsko številko zadevnega vozila.

6. Veljavnost posamične odobritve je omejena na ozemlje države članice, ki jo je podelila.

Če vlagatelj želi prodati, registrirati ali dati v uporabo v drugi državi članici vozilo, ki mu je bila izrečena posamična odobritev, tista država članica, ki je odobritev podala, vlagatelja na njegovo zahtevo oskrbi z izjavo o tehničnih določbah, na podlagi katerih je bilo vozilo odobreno.

([1]) UL L 138, 1.6.1999, str. 57. Direktiva, kakor je bila nazadnje spremenjena z Direktivo Sveta 2006/103/ES (UL L 363, 20.12.2006, str. 344).

▼B

Za vozilo, ki mu je bila podeljena posamična odobritev s strani države članice v skladu z določbami tega člena, druga država članica dovoli, da se vozilo proda, registrira ali da v uporabo, razen če upravičeno domneva, da tehnične določbe, na podlagi katerih je bilo vozilo homologirano, niso enakovredne njenim.

7. Države članice na zahtevo proizvajalca ali lastnika vozila podelijo posamično odobritev za vozilo, ki je skladno z določbami te direktive in z regulativnimi akti, navedenimi v Prilogi IV ali Prilogi XI, kakor je primerno.

V takem primeru države članice upoštevajo posamično odobritev in dovolijo, da se vozilo lahko proda, registrira in da v uporabo.

8. Določbe tega člena se lahko uporabljajo za vozila, ki so bila homologirana v skladu s to direktivo in so bila predelana, preden so bila prvič registrirana ali dana v uporabo.

Člen 25

Posebne določbe

1. Postopek, določen v členu 24, se lahko za določeno vozilo uporablja v zaporednih stopnjah v skladu z večstopenjskim postopkom homologacije.

2. Postopek, določen v členu 24, ne sme nadomestiti vmesne stopnje v okviru običajnega zaporedja v večstopenjskem postopku homologacije, in se ne sme uporabljati za pridobitev prvostopenjske homologacije vozila.

POGLAVJE XI

REGISTRACIJA, PRODAJA IN ZAČETEK UPORABE VOZILA

Člen 26

Registracija, prodaja in začetek uporabe vozila

1. Države članice brez poseganja v določbe členov 29 in 30 vozila registrirajo in dovolijo njihovo prodajo ali začetek uporabe le, če vsebujejo veljaven certifikat o skladnosti, izdan po členu 18.

Prodajo nedodelanih vozil lahko države članice dovolijo, lahko pa zavrnejo njihovo trajno registracijo in začetek uporabe, dokler vozila niso dodelana.

2. Vozila, ki so izvzeta iz zahtev glede certifikata o skladnosti, se lahko registrirajo, prodajo ali dajo v uporabo le, če izpolnjujejo ustrezne tehnične zahteve te direktive.

▼B

3. Število vozil, izdelanih v majhnih serijah, ki se registrirajo, prodajo ali so dana v uporabo v enem letu, ne sme presegati števila enot, navedenih v delu A Priloge XII.

Člen 27

Registracija, prodaja in začetek uporabe vozil zaključka serije

1. Države članice lahko v okviru omejitev, določenih v oddelku B Priloge XII, in le v omejenem časovnem obdobju, registrirajo vozila, skladna s tipom vozila, katerega ES-homologacija ni več veljavna, ter dovolijo njihovo prodajo ali začetek uporabe.

Prvi pododstavek se uporablja samo za vozila na ozemlju Skupnosti, ki imajo v času, ko so bila izdelana, veljavno ES-homologacijo, niso pa bila registrirana ali dana v uporabo, preden je ta ES-homologacija postala neveljavna.

2. Možnost iz odstavka 1 je za dokončana vozila na voljo za obdobje dvanajstih mesecev od datuma prenehanja veljavnosti ES-homologacije, za dodelana vozila pa za obdobje osemnajst mesecev po tem datumu.

3. Proizvajalec, ki želi izkoristiti določbe odstavka 1, pristojnemu organu vsake zadevne države članice predloži zahtevek za začetek uporabe določenega vozila. V zahtevku morajo biti opredeljeni vsi tehnični ali gospodarski razlogi, zaradi katerih ta vozila niso skladna z novimi tehničnimi zahtevami.

Zadevne države članice se v treh mesecih po prejetju takšnega zahtevka odločijo, ali bodo dovolile registracijo teh vozil na svojem ozemlju ter v kakšnem številu jo bodo dovolile.

4. Odstavki 1, 2 in 3 se smiselno uporabljajo za vozila, ki imajo nacionalno homologacijo, vendar pa niso bila registrirana ali dana v uporabo, preden je ta homologacija postala neveljavna, na podlagi člena 45 zaradi obveznega izvrševanja postopka ES-homologacije.

5. Države članice izvajajo ustrezne ukrepe, s katerimi zagotovijo učinkovit nadzor števila vozil, ki bodo registrirana ali dana v uporabo v okviru postopka, določenega po tem členu.

Člen 28

Prodaja in začetek uporabe sestavnih delov in samostojnih tehničnih enot

1. Države članice prodajo ali začetek uporabe sestavnih delov ali samostojnih tehničnih enot dovolijo le v primeru, če izpolnjujejo zahteve ustreznih regulativnih aktov in so v skladu s členom 19 primerno označene.

▼B

2. Odstavek 1 se ne uporablja za sestavne dele ali samostojne tehnične enote, ki so posebej izdelane ali projektirane za nova vozila, ki jih ta direktiva ne zajema.

3. Države članice smejo z odstopanjem od odstavka 1 dovoliti prodajo in začetek uporabe sestavnih delov ali samostojnih tehničnih enot, ki so izvzete iz ene ali več določb regulativnega akta na podlagi člena 20 ali so namenjene vgradnji v vozila v okviru odobritev iz členov 22, 23 ali 24, ki se nanašajo na zadevne sestavne dele ali samostojne tehnične enote.

4. Države članice smejo z odstopanjem od odstavka 1, in če regulativni akt ne določa drugače, dovoliti prodajo in začetek uporabe sestavnih delov ali samostojnih tehničnih enot, namenjenih vgradnji v vozila, ki ob začetku njihove uporabe niso bila obvezna, s to direktivo ali z Direktivo 70/156/EGS z dne 6. februarja 1970 o približevanju zakonodaje držav članic o homologaciji motornih in priklopnih vozil, da pridobijo ES-homologacijo.

POGLAVJE XII

ZAŠČITNE KLAVZULE

Člen 29

Vozila, sistemi, sestavni deli ali samostojne tehnične enote v skladu s to direktivo

1. Če država članica meni, da nova vozila, sistemi, sestavni deli ali samostojne tehnične enote kljub skladnosti z veljavnimi zahtevami ali pravilni označenosti predstavljajo resno tveganje za prometno varnost ali okolje ali javno zdravje, lahko ta država članica za največ šest mesecev zavrne registracijo takih vozil ali prepove prodajo ali začetek uporabe takih vozil, sestavnih delov ali samostojnih tehničnih enot na svojem ozemlju.

V takih primerih zadevna država članica nemudoma ustrezno obvesti proizvajalca, druge države članice in Komisijo ter pri tem navede razloge za svojo odločitev in navede zlasti, če je odločitev posledica:

— pomanjkljivosti v ustreznih regulativnih aktih ali

— nepravilne uporabe ustreznih zahtev.

2. Komisija se za pripravo odločitve čim prej posvetuje z zadevnimi stranmi in zlasti s homologacijskim organom, ki je podelil homologacijo.

3. Če se ukrepe iz odstavka 1 pripiše pomanjkljivostim v zadevnih regulativnih aktih, se sprejmejo primerni ukrepi, kot sledi:

— če gre za posamične direktive ali uredbe iz dela I Priloge IV, jih Komisija spremeni v skladu z regulativnim s postopkom s pregledom iz člena 40(2),

▼B

— če gre za pravilnike UN/ECE, Komisija predlaga potrebne osnutke sprememb ustreznih pravilnikov UN/ECE v skladu s postopkom, ki se uporablja na podlagi revidiranega sporazuma iz leta 1958.

4. Če se ukrepe iz odstavka 1 pripiše nepravilni uporabi ustreznih zahtev, Komisija sprejme ustrezne ukrepe za zagotovitev skladnosti s takšnimi zahtevami.

Člen 30

Vozila, sistemi, sestavni deli ali samostojne tehnične enote, ki niso v skladu s homologiranim tipom

1. Če država članica, ki je podelila ES-homologacijo, meni, da nova vozila, sistemi, sestavni deli ali samostojne tehnične enote, ki jih spremlja certifikat o skladnosti ali nosijo homologacijsko oznako, niso skladni s homologiranim tipom, mora sprejeti potrebne ukrepe, vključno s preklicem homologacije, kadar je to potrebno, s katerimi zagotovi, da se vozila, sistemi, sestavni deli ali samostojne tehnične enote v proizvodnji uskladijo s homologiranim tipom. Homologacijski organ te države članice obvesti homologacijske organe drugih držav članic o sprejetih ukrepih.

2. Za namene odstavka 1 se odstopanja od podatkov v certifikatu o ES-homologaciji ali opisni dokumentaciji štejejo kot neskladnost s homologiranim tipom.

Vozilo ni v neskladju s homologiranim tipom, kadar ustrezni regulativni akti taka odstopanja dovoljujejo in so odstopanja v dovoljenih mejah.

3. Če država članica dokaže, da nova vozila, sestavni deli ali samostojne tehnične enote, ki jih spremlja potrdilo o skladnosti ali nosijo homologacijsko oznako, niso skladni s homologiranim tipom, lahko od države članice, ki je podelila ES-homologacijo, zahteva, da preveri, ali so vozila, sistemi, sestavni deli ali samostojne tehnične enote v proizvodnji še vedno skladni s homologiranim tipom. Po prejemu takšne zahteve zadevna država članica potrebno preverjanje opravi takoj oziroma najpozneje v šestih mesecih od datuma zahteve.

4. Homologacijski organ od države članice, ki je sistemu, sestavnemu delu, samostojni tehnični enoti ali nedodelanemu vozilu podelila homologacijo, zahteva, da sprejme potrebne ukrepe, s katerimi zagotovi, da se vozila v proizvodnji ponovno uskladijo s homologiranim tipom, v naslednjih primerih:

(a) pri ES-homologaciji vozila, kjer do neskladnosti vozila pride izključno zaradi neskladnosti sistema, sestavnega dela ali samostojne tehnične enote;

(b) pri večstopenjski homologaciji, kjer gre neskladnost vozila pripisati izključno neskladnosti sistema, sestavnega dela ali samostojne tehnične enote, ki je del nedodelanega vozila, ali neskladnosti samega nedodelanega vozila.

▼B

Po prejemu takšne zahteve zadevna država potrebno preverjanje opravi takoj oziroma najpozneje v šestih mesecih od datuma zahteve, po potrebi tudi v sodelovanju z državo članico, ki je ukrepe zahtevala. Če je ugotovljena neskladnost, homologacijski organ države članice, ki je sistemu, sestavnemu delu ali samostojni tehnični enoti ali nedodelanemu vozilu podelila ES-homologacijo ali homologacijo nedodelanega vozila, sprejme ukrepe iz odstavka 1.

5. Homologacijski organi se v 20 delovnih dneh medsebojno obvestijo o preklicu ES-homologacije in razlogih zanj.

6. Če država članica, ki je podelila ES-homologacijo, oporeka neskladnosti, o kateri je bila obveščena, si zadevne države članice prizadevajo razrešiti spor. O tem obvestijo Komisijo, ki po potrebi pripravi ustrezna posvetovanja z namenom, da se spor reši.

Člen 31

Prodaja in začetek uporabe delov in opreme, ki lahko pomenijo veliko tveganje za pravilno delovanje bistvenih sistemov

1. Države članice dovolijo prodajo, ponujanje v prodajo ali začetek uporabe delov ali opreme, ki lahko predstavljajo veliko tveganje za pravilno delovanje sistemov, ki so bistveni za varnost vozila ali njegovo okoljsko učinkovitost, samo če je te dele ali opremo v skladu s spodnjimi odstavki 5 do 10 spodaj odobril homologacijski organ.

2. Dele ali opremo, za katere je potrebna odobritev v skladu z odstavkom 1, se vključi na seznam, ki naj bi bil določen v Prilogi XIII. Takšna odločitev temelji na predhodni oceni, ki je povzeta v poročilu, njen cilj pa je ustrezno ravnotežje med naslednjimi elementi:

(a) obstojem resnega tveganja za varnost ali za okoljsko učinkovitost vozil, opremljenih z obravnavanimi deli ali opremo; in

(b) učinkom možne uvedbe zahteve po dovoljenju za dele ali opremo iz tega člena na potrošnike in proizvajalce na poprodajnem trgu.

3. Odstavek 1 se ne uporablja za originalne dele ali opremo, ki je vključena v homologacijo sistema za vozilo, ter za dele ali opremo, ki je homologirana v skladu z določbami enega od regulativnih aktov iz Priloge IV, razen kadar se homologacija nanaša na vidike, ki niso zajeti v odstavku 1. Odstavek 1 ne velja za dele ali opremo, proizvedeno izključno za dirkalna vozila, ki niso namenjena uporabi na javnih cestiščih. Če so deli ali oprema iz Priloge XIII namenjeni tako dirkalnim avtomobilom kot cestnim vozilom, jih ni dovoljeno prodajati ali ponujati za prodajo širši javnosti za uporabo na javnih cestiščih, če ne ustrezajo zahtevam tega člena.

▼B

Po potrebi Komisija sprejme določbe za določanje delov ali opreme iz tega odstavka.

4. Po posvetovanju z zainteresiranimi stranmi Komisija določi postopek in zahteve glede postopka odobritve iz odstavka 1 ter sprejme določbe za nadaljnje posodobitve seznama iz Priloge XIII. Zahteve obsegajo predpise za varnost, varstvo okolja in po potrebi standarde testiranja. Temeljijo lahko na regulativnih aktih iz Priloge IV, lahko so oblikovane v skladu s trenutnim stanjem varnostne in okoljske tehnologije ter tehnologije za testiranje, če to ni ustrezen način za doseganje potrebne varnosti ali okoljskih ciljev, pa so lahko sestavljene iz primerjave dela ali opreme z okoljsko učinkovitostjo in varnostjo originalnega vozila ali po potrebi katerega koli od njegovih delov.

5. Za namene odstavka 1 proizvajalec delov ali opreme predloži homologacijskemu organu poročilo o preskusu, ki ga sestavi imenovana tehnična služba in ki potrjuje, da so deli ali oprema, za katere se zahteva soglasje, v skladu z zahtevami iz odstavka 4. Proizvajalec lahko predloži samo eno prošnjo za isti tip in del pri samo enem homologacijskem organu.

Vloga zajema podrobnosti o proizvajalcu dela ali opreme, tipu, identifikaciji in številki dela ali opreme, za katere se zahteva dovoljenje, kot tudi ime proizvajalca vozila, tip vozila in, če je ustrezno, leto izdelave ali vse druge informacije, ki omogočajo identifikacijo vozila, za katerega so namenjeni ti deli ali oprema.

Ko homologacijski organ na podlagi poročila o preskusu in drugih dokazov ugotovi, da zadevni deli ali oprema ustrezajo zahtevam iz odstavka 4, brez neupravičenega odloga proizvajalcu izda certifikat. Ta certifikat dovoljuje, da se deli ali oprema prodajo, dajo v prodajo ali da se z njimi opremijo vozila v Skupnosti, ob upoštevanju drugega pododstavka odstavka 9.

6. Vsak del ali kos opreme, odobren v skladu z uporabo tega člena, mora biti ustrezno označen.

Komisija določi zahteve glede označevanja in pakiranja ter vzorec in številčni sistem certifikata iz odstavka 5.

7. Ukrepi iz odstavkov 2 do 6 se sprejmejo v skladu z regulativnim postopkom s pregledom iz člena 40(2), saj so namenjene spreminjanju nebistvenih določb te direktive, med drugim z dopolnitvijo le-te.

8. Proizvajalec nemudoma obvesti homologacijski organ, ki je izdal certifikat, o kakršni koli spremembi, ki vpliva na pogoje, pod katerimi je bil izdan. Ta homologacijski organ odloči, ali je treba certifikat ponovno preučiti ali na novo izdati in ali so potrebni dodatni pregledi.

Proizvajalec zagotovi, da so deli in oprema izdelani in se še naprej izdelujejo v okviru pogojev, pod katerimi je bil izdan certifikat.

▼B

9. Homologacijski organ pred izdajo soglasja preveri obstoj mehanizmov in postopkov za zagotovitev učinkovite kontrole skladnosti proizvodnje.

Kadar homologacijski organ ugotovi, da se pogoji za izdajo soglasja ne izpolnjujejo več, zahteva, da proizvajalec sprejme potrebne ukrepe za zagotovitev, da deli ali oprema spet izpolnjujejo pogoje skladnosti. Če je potrebno, prekliče soglasje.

10. Vsako nesoglasje med državami članicami v zvezi s certifikati iz odstavka 5 se sporoči Komisiji. Ta po posvetovanju z državami članicami sprejme ustrezne ukrepe, vključno z zahtevo po preklicu soglasja, kjer je to potrebno.

11. Ta člen se ne uporablja za del ali kos opreme, dokler ni na seznamu v Prilogi XIII. Za vsak vnos ali skupino vnosov v Prilogi XIII se določi razumno prehodno obdobje, da lahko proizvajalec dela ali opreme zaprosi za soglasje in ga pridobi. Hkrati se lahko, kjer je ustrezno, določi datum, ki iz uporabe tega člena izvzema dele in opremo za vozila, ki so homologirana pred tem datumom.

12. Dokler se ne sprejme odločitev, ali mora biti del ali kos opreme vključen v seznam iz odstavka 1, lahko države članice ohranijo nacionalne določbe o delih ali opremi, ki lahko pomenijo veliko tveganje za pravilno delovanje sistemov, ki so bistveni za varnost vozila ali njegovo okoljsko učinkovitost.

Ko se odločitev v zvezi s tem sprejme, nacionalne določbe o zadevnih delih in opremi prenehajo veljati.

13. Z začetkom od 29. oktobra 2007 države članice ne sprejmejo več novih določb v zvezi z deli in opremo, ki lahko vplivajo na pravilno delovanje sistemov, bistvenih za varnost vozila ali njegovo okoljsko učinkovitost.

Člen 32

Odpoklic vozil

1. Če mora proizvajalec, kateremu je bila podeljena ES-homologacija za vozila, na podlagi določb regulativnega akta ali Direktive 2001/95/ES odpoklicati vozila, ki so že bila prodana, registrirana ali uporabljena, ker eden ali več sistemov, sestavnih delov ali samostojnih tehničnih enot, ki so nameščeni v vozilo, kljub ustrezni potrditvi v skladu s to direktivo predstavlja resno tveganje za varnost na cesti, javno zdravje ali varstvo okolja, o tem nemudoma obvesti homologacijski organ, ki je podelil homologacijo vozila.

▼B

2. Proizvajalec homologacijskemu organu predlaga sklop ustreznih popravnih ukrepov za zmanjšanje tveganja iz odstavka 1. Homologacijski organ predlagane ukrepe takoj sporoči organom drugih držav članic.

Pristojni organi zagotovijo, da se ukrepi na njihovem ozemlju učinkovito izvajajo.

3. Če zadevni organi menijo, da so ukrepi nezadostni oziroma niso bili izvedeni dovolj hitro, nemudoma obvestijo homologacijski organ, ki je podelil ES-homologacijo vozila.

Homologacijski organ nato obvesti proizvajalca. Če homologacijski organ, ki je podelil ES-homologacijo, ni zadovoljen z ukrepi proizvajalca, sprejme vse zahtevane zaščitne ukrepe, vključno s preklicem ES-homologacije vozila, kadar proizvajalec ne predlaga in ne izvaja učinkovitih popravnih ukrepov. V primeru preklica ES-homologacije vozila zadevni homologacijski organ v 20 delovnih dneh s priporočenim pismom ali v ustrezni elektronski obliki obvesti proizvajalca, homologacijske organe držav članic in Komisijo.

4. Ta člen se uporablja tudi za dele, za katere ne veljajo zahteve regulativnega akta.

Člen 33

Obveščanje o odločitvah in razpoložljivih pravnih sredstvih

Ob vseh odločitvah na podlagi določb, sprejetih ob izvajanju te direktive, in vseh odločitvah, ki zavračajo ali preklicujejo ES-homologacijo oziroma zavračajo registracijo vozila ali prepovedujejo prodajo, je treba podrobno navesti razloge zanje.

Vsaka takšna odločitev se sporoči zadevnim stranem, ki so hkrati obveščene o pravnih sredstvih, ki so jim na voljo po veljavnih zakonih zadevne države članice, in o časovnih omejitvah, ki veljajo za ta pravna sredstva.

POGLAVJE XIII

MEDNARODNI PREDPISI

Člen 34

Pravilniki UN/ECE, potrebni za ES-homologacijo

1. Pravilniki UN/ECE, h katerim je pristopila Skupnost in ki so navedeni v delu I Priloge IV in v Prilogi XI, so del ES-homologacije vozila pod enakimi pogoji kot posamične direktive ali uredbe. Veljajo za kategorije vozil, navedene v ustreznih stolpcih tabele iz dela I Priloge IV in Priloge XI.

▼B

2. Ko Skupnost sklene, da postane uporaba pravilnika UN/ECE za namene ES-homologacije vozil v skladu s členom 4(4) Sklepa 97/836/ES obvezujoča, se priloge k tej direktivi v skladu z regulativnim postopkom s pregledom iz člena 40(2) te direktive ustrezno spremenijo. Akt, ki spreminja priloge k tej direktivi, določi tudi datume obvezne uporabe pravilnika UN/ECE ali njegovih sprememb. Države članice razveljavijo ali prilagodijo nacionalno zakonodajo, ki ni v skladu z zadevnim pravilnikom UN/ECE.

Če takšen pravilnik UN/ECE nadomesti obstoječo posamično direktivo ali uredbo, se ustrezni vpis v delu I Priloge IV in Priloge XI nadomesti s številko pravilnika UN/ECE, ustrezni vpis v delu II Priloge IV pa se v skladu z istim postopkom izbriše.

3. V primeru, navedenem v drugem pododstavku odstavka 2, se posamična direktiva ali uredba, katero nadomesti pravilnik UN/ECE, razveljavi v skladu z regulativnim postopkom s pregledom iz člena 40(2).

V primeru razveljavitve posamične direktive države članice razveljavijo nacionalno zakonodajo, ki je bila sprejeta za prenos te direktive.

4. V tej direktivi ali v posamičnih direktivah ali uredbah je lahko neposredni sklic na mednarodne standarde in predpise, ne da bi jih vključili v pravni okvir Skupnosti.

Člen 35

Enakovrednost pravilnikov UN/ECE z direktivami ali uredbami

1. Pravilniki UN/ECE, navedeni v delu II Priloge IV, se priznavajo kot enakovredni ustreznim posamičnim direktivam ali uredbam, če imajo enako področje uporabe in vsebino.

Homologacijski organi držav članic sprejmejo homologacije, podeljene v skladu s pravilniki UN/ECE in, kadar je primerno, nanje se nanašajoče homologacijske oznake namesto ustreznih homologacij in homologacijskih oznak, dodeljenih v skladu z enakovredno posamično direktivo ali uredbo.

2. Če se je Skupnost odločila, da za namene odstavka 1 uporabi nov pravilnik UN/ECE ali spremenjen pravilnik UN/ECE, se del II Priloge IV ustrezno spremeni v skladu s postopkom iz člena 40(2). Ti ukrepi, ki so namenjeni spreminjanju nebistvenih določb te direktive, se sprejmejo v skladu z regulativnim postopkom s pregledom iz člena 40(2).

▼B

Člen 36

Enakovrednost z drugimi predpisi

Svet lahko v okviru večstranskih ali dvostranskih sporazumov med Skupnostjo in tretjimi državami na predlog Komisije s kvalificirano večino prizna enakovrednost pogojev ali določb za ES-homologacijo sistemov, sestavnih delov in samostojnih tehničnih enot, ki jih določa ta direktiva, ter postopkov, ki jih določajo mednarodni predpisi ali predpisi tretjih držav.

POGLAVJE XIV

ZAGOTAVLJANJE TEHNIČNIH INFORMACIJ

Člen 37

Informacije za uporabnike

1. Proizvajalec ne sme predložiti tehničnih informacij v zvezi s posameznimi podatki, predvidenimi v tej direktivi ali regulativnih aktih iz Priloge IV, ki se razlikujejo od podatkov, katere je odobril homologacijski organ.

2. Kadar regulativni akt to posebej določa, proizvajalec uporabnikom da na voljo vse pomembne podatke in potrebna navodila, ki opisujejo posebne pogoje ali omejitve za uporabo vozila, sestavnega dela ali samostojne tehnične enote.

Te informacije se predložijo v uradnih jezikih Skupnosti. V dogovoru s homologacijskim organom se informacije predložijo v ustrezni dokumentaciji, na primer v priročniku za lastnika ali navodilih za vzdrževanje.

Člen 38

Informacije za proizvajalce sestavnih delov ali samostojnih tehničnih enot

1. Proizvajalec vozila da proizvajalcem sestavnih delov ali samostojnih tehničnih enot na voljo vse podatke, vključno z risbami, odvisno od primera, ki so posebej navedene v prilogi ali dodatku k regulativnem aktu, ki so potrebni za ES-homologacijo sestavnih delov ali samostojnih tehničnih enot ali nujno potrebni za pridobitev soglasja v skladu s členom 31.

Proizvajalec vozila lahko proizvajalcem sestavnih delov ali samostojnih tehničnih enot naloži zavezujočo pogodbo za varstvo zaupnosti informacij, ki niso v splošni rabi, vključno s tem, kar je povezano s pravicami intelektualne lastnine.

2. Proizvajalec sestavnih delov ali samostojnih tehničnih enot kot imetnik certifikata o ES-homologaciji, ki v skladu s členom 10(4) vključuje omejitve uporabe ali posebne pogoje za vgradnjo ali oboje, v zvezi s tem proizvajalcu vozil predloži vse podrobne informacije.

▼B

Kadar regulativni akt to določa, proizvajalec sestavnih delov ali samostojnih tehničnih enot skupaj s proizvedenimi sestavnimi deli ali samostojnimi tehničnimi enotami predloži navodila v zvezi z omejitvami uporabe ali posebnimi pogoji za vgradnjo ali oboje.

POGLAVJE XV

IZVEDBENI UKREPI IN SPREMEMBE

Člen 39

Izvedbeni ukrepi in spremembe k tej direktivi in k posamičnim direktivam in uredbam

1. Komisija sprejme ukrepe, potrebne za izvajanje vsake posamične direktive ali uredbe, v skladu s pravili, določenimi v vsaki zadevni direktivi ali uredbi.

2. Komisija sprejme spremembe prilog k tej direktivi ali spremembe določb posamičnih direktiv ali uredb, navedenih v delu I Priloge IV, katere je potrebno prilagoditi razvoju znanstvenega in tehničnega znanja ali posebnim potrebam invalidnih oseb.

3. Komisija sprejme spremembe te direktive, ki so potrebne za določitev tehničnih zahtev za vozila, izdelana v majhnih serijah, vozila, odobrena v postopku posamične odobritve in vozila za posebne namene.

4. Če Komisija ugotovi, da za prometno varnost ali okolje obstaja resno tveganje, ki zahteva nujno ukrepanje, lahko spremeni določbe posamičnih direktiv ali uredb, navedenih v delu I Priloge IV.

5. Komisija sprejme spremembe, potrebne za dobro upravljanje, in zlasti tiste spremembe, ki so potrebne za zagotovitev skladnosti posamičnih direktiv ali uredb, navedenih v delu I Priloge IV, med seboj ali z drugimi besedili zakonodaje Skupnosti.

6. Če so z uporabo Sklepa 97/836/ES sprejeti novi pravilniki UN/ECE ali spremembe obstoječih pravilnikov UN/ECE, h katerim je Skupnost pristopila, Komisija priloge k tej direktivi ustrezno spremeni.

7. Vsaka nova posamična direktiva ali uredba uvaja ustrezne spremembe prilog k tej direktivi.

8. Priloge k tej direktivi je mogoče spremeniti z uredbami.

9. Ukrepi iz tega odstavka se sprejmejo v skladu z regulativnim postopkom s pregledom iz člena 40(2), ker so namenjeni spreminjanju nebistvenih določb te direktive ali posamične direktive ali uredbe, med drugim z dopolnitvijo let-te.

▼B

Člen 40

Odbor

1. Komisiji pomaga odbor, imenovan „Tehnični odbor za motorna vozila“ (TCMV).

2. Pri sklicevanju na ta odstavek se uporabljata člen 5a(1) do (4) in člen 7 Sklepa 1999/468/ES, ob upoštevanju določb člena 8 Sklepa.

3. Pri sklicevanju na ta odstavek se uporabljata člena 5 in 7 Sklepa 1999/468/ES, ob upoštevanju določb člena 8 Sklepa.

Rok iz člena 5(6) Sklepa 1999/468/ES je tri mesece.

POGLAVJE XVI

IMENOVANJE IN PRIGLASITEV TEHNIČNIH SLUŽB

Člen 41

Imenovanje tehničnih služb

1. Država članica imenuje tehnično službo, ki je v skladu z določbami te direktive.

2. Tehnične službe same izvajajo ali nadzirajo preskuse, potrebne za homologacijo ali preglede, določene v tej direktivi ali regulativnemu aktu iz Priloge IV, razen če so posebej dovoljeni alternativni postopki. Tehnične službe ne smejo opravljati preskusov ali pregledov, za katere niso bile ustrezno imenovane.

3. Tehnične službe sodijo v eno ali več izmed naslednjih štirih kategorij dejavnosti, odvisno od njihovega področja pristojnosti:

(a) v kategorijo A sodijo tehnične službe, ki v svojih prostorih izvajajo preskuse, določene v tej direktivi in regulativnih aktih iz Priloge IV;

(b) v kategorijo B sodijo tehnične službe, ki nadzirajo preskuse, določene v tej direktivi in regulativnih aktih iz Priloge IV, ki se izvajajo v prostorih proizvajalca ali v prostorih tretje stranke;

(c) v kategorijo C sodijo tehnične službe, ki redno ocenjujejo in spremljajo postopke proizvajalca za nadzor skladnosti proizvodnje;

(d) v kategorijo D sodijo tehnične službe, ki nadzirajo ali izvajajo preskuse ali preglede v okviru nadzora skladnosti proizvodnje.

4. Tehnične službe prikažejo ustrezne sposobnosti, posebno tehnično znanje in dokazane izkušnje na posebnih področjih te direktive in regulativnih aktov iz Priloge IV.

▼B

Poleg tega tehnične službe upoštevajo standarde iz Dodatka 1 k Prilogi V, pomembne za dejavnosti, ki jih izvajajo. Vendar pa se ta zahteva ne uporablja za namene zadnje stopnje večstopenjskega postopka homologacije iz člena 25(1).

5. Homologacijski organ lahko deluje kot tehnična služba za eno ali več dejavnosti iz odstavka 3.

6. Proizvajalec ali podizvajalec, ki deluje namesto njega, je glede na regulativne akte iz Priloge XV lahko imenovan za tehnično službo za dejavnosti kategorije A.

Komisija po potrebi spremeni seznam teh regulativnih aktov v skladu z regulativnim postopkom s pregledom iz člena 40(2).

7. Subjekti iz odstavkov 5 in 6 izpolnjujejo določbe tega člena.

8. Tehnične službe iz tretjih držav, razen tistih, ki so bile imenovane v skladu z odstavkom 6, so lahko priglašene za namene člena 43 le v okviru dvostranskega dogovora med Skupnostjo in zadevno tretjo državo.

Člen 42

Presoja usposobljenosti tehničnih služb

1. Usposobljenost iz člena 41 je prikazana v poročilu o presoji, ki ga pripravi pristojni organ. Vključuje lahko certifikat o akreditaciji, ki ga izda akreditacijski organ.

2. Presoja, na podlagi katere je izdelano poročilo iz odstavka 1, mora biti v skladu z določbami Dodatka 2 k Prilogi V.

Poročilo o presoji se ponovno preveri po največ treh letih.

3. Poročilo o presoji se na zahtevo predloži Komisiji.

4. Homologacijski organ, ki deluje kot tehnična služba, dokaže skladnost na podlagi dokumentarnih dokazil.

To vključuje presojo, ki jo opravijo ocenjevalci, ki so neodvisni od dejavnosti, za katere se izvaja ocena. Ti ocenjevalci lahko pripadajo isti organizaciji, pod pogojem, da so vodeni neodvisno od osebja, ki izvaja dejavnosti, ki so predmet presoje.

5. Proizvajalec ali podizvajalec, ki deluje v njegovem imenu in je imenovan za tehnično službo, upošteva ustrezne določbe tega člena.

▼B

Člen 43

Postopki priglasitve

1. Države članice za vsako imenovano tehnično službo Komisiji priglasijo ime, naslov, elektronski naslov, imena odgovornih oseb in kategorijo dejavnosti. Priglasijo tudi vse poznejše spremembe teh podatkov.

V priglasitvi je navedeno, za katere regulativne akte so bile tehnične službe imenovane.

2. Tehnična služba lahko izvaja dejavnosti, opisane v členu 41, za namene homologacije le, če je bila Komisiji predhodno priglašena.

3. Različne države članice lahko imenujejo in priglasijo isto tehnično službo, ne glede na kategorijo dejavnosti, ki jo ta tehnična služba izvaja.

4. Če mora biti z uporabo regulativnega akta imenovana določena organizacija ali pristojni organ, katerega dejavnost ni vključena v dejavnosti iz člena 41, se priglasitev opravi v skladu z določbami tega člena.

5. Komisija na svoji spletni strani objavi seznam in podrobnosti v zvezi z homologacijskimi organi in tehničnimi službami.

POGLAVJE XVII

KONČNE DOLOČBE

Člen 44

Prehodne določbe

1. Do sprejetja potrebnih sprememb te direktive za razširitev na vozila, ki sedaj še niso bila zajeta, ali za dopolnitev upravnih in tehničnih določb, ki se nanašajo na homologacijo vozil izven kategorije M_1, izdelanih v majhnih serijah, in za določitev usklajenih upravnih in tehničnih določb v zvezi s postopkom posamične odobritve, in do izteka prehodnih obdobij iz člena 45 države članice nadaljujejo z izdajo nacionalnih homologacij za ta vozila, pod pogojem, da takšne homologacije temeljijo na usklajenih tehničnih zahtevah, določenih v tej direktivi.

2. Na prošnjo proizvajalca ali, v primeru posamične odobritve, lastnika vozila, in po predložitvi zahtevanih informacij zadevna država članica izpolni in izda certifikat o homologaciji oziroma certifikat o posamični odobritvi. Certifikat se izda vlagatelju.

Pri vozilih istega tipa sprejmejo druge države članice overjeno verodostojno kopijo izvirnika kot dokaz, da so bili opravljeni predpisani preskusi.

▼B

3. Če mora biti vozilo s posamično odobritvijo registrirano v drugi državi članici, lahko država članica od homologacijskega organa, ki je izdal posamično odobritev, zahteva dodatne informacije, ki podrobno opisujejo tehnične zahteve, ki jih to vozilo izpolnjuje.

4. Dokler ne bosta usklajena sistem registracije in davčni sistem držav članic glede na vozila, na katera se nanaša ta direktiva, lahko države članice zaradi olajšanja registracije in obdavčenja na svojem ozemlju uporabljajo nacionalne kode. V ta namen lahko države članice razčlenijo izvedenke, ki so navedene v delu II Priloge III, če so podatki, uporabljeni za razčlenitev, izrecno navedeni v opisni dokumentaciji ali pa se iz nje lahko dobijo s preprostim izračunom.

Člen 45

Datumi uporabe za ES-homologacijo

1. Države članice podelijo ES-homologacijo za nove kategorije vozil od datuma, navedenega v Prilogi XIX.

2. Na prošnjo proizvajalca lahko država članica podeli ES-homologacijo za nove kategorije vozil od 29. aprila 2009.

3. Do datumov iz četrtega stolpca tabele iz Priloge XIX se člen 26(1) ne uporablja za nova vozila, za katera je bila pred datumi iz tretjega stolpca navedene priloge podeljena nacionalna homologacija, ali za vozila brez homologacije.

4. Na zahtevo proizvajalca in do datumov, navedenih v tretjem stolpiču vrstic 6 in 9 tabele iz Priloge XIX, države članice še naprej izvajajo nacionalno homologacijo kot alternativo homologaciji ES za vozila kategorij M_2 in M_3, pod pogojem, da so ta vozila ter njihovi sistemi, sestavine in ločene tehnične enote homologirani v skladu z regulativnimi akti iz dela I Priloge IV te direktive.

5. Ta direktiva ne razveljavlja nobene ES-homologacije, podeljene za vozila kategorije M_1 pred 29. aprilom 2009, niti ne preprečuje razširitve takšnih homologacij.

6. Pri ES-homologaciji novih tipov sistemov, sestavnih delov ali samostojnih tehničnih enot države članice to direktivo uporabljajo od 29. aprila 2009.

Ta direktiva ne razveljavlja nobene ES-homologacije, podeljene za sisteme, sestavne dele ali samostojne tehnične enote pred 29. aprilom 2009, niti ne preprečuje razširitve takšnih homologacij.

▼B

Člen 46

Kazni

Države članice določijo kazni, ki se uporabljajo pri kršitvah določb te direktive, zlasti prepovedi, ki jih vsebuje člen 31 ali iz njega izhajajo, in regulativnih aktov iz dela I Priloge IV ter sprejmejo vse ukrepe, potrebne za njihovo izvajanje. Določene kazni morajo biti učinkovite, sorazmerne in odvračilne. Države članice o teh določbah obvestijo Komisijo najpozneje do 29. aprila 2009, čim prej pa sporočijo tudi vse njihove nadaljnje spremembe.

Člen 47

Presoja

1. Države članice najpozneje do 29. aprila 2011, obvestijo Komisijo o uporabi postopkov homologacije, določenih v tej direktivi, in zlasti o uporabi večstopenjskega postopka. Če je to ustrezno, Komisija predlaga spremembe, ki so potrebne za izboljšanje homologacijskega postopka.

2. Komisija na podlagi informacij iz odstavka 1 Evropskemu parlamentu in Svetu najpozneje do 29. oktobra 2011 poroča o uporabi te direktive. Komisija po potrebi predlaga odložitev datumov uporabe iz člena 45.

Člen 48

Prenos

1. Države članice sprejmejo in objavijo zakone in druge predpise, potrebne za uskladitev z bistvenimi spremembami te direktive pred 29. aprilom 2009. O tem takoj obvestijo Komisijo.

Te predpise uporabljajo od 29. aprila 2009.

Države članice se v sprejetih predpisih sklicujejo na to direktivo ali pa sklic nanjo navedejo ob njihovi uradni objavi. Vključujejo tudi izjavo, da se sklici na razveljavljene direktive v obstoječih zakonih in drugih predpisih razumejo kot sklici na to direktivo. Način sklicevanja in obliko izjave določijo države članice.

2. Države članice sporočijo Komisiji besedila temeljnih določb predpisov nacionalne zakonodaje, sprejetih na področju, ki ga ureja ta direktiva.

▼B

Člen 49

Razveljavitev

Direktiva 70/156/EGS, se razveljavi z učinkom od 29. aprila 2009, kar pa ne vpliva na obveznosti držav članic v zvezi z roki za prenos v državno zakonodajo ter uporabo direktiv iz dela B Priloge XX.

Sklicevanje na razveljavljeno direktivo se razume kot sklicevanje na to direktivo in se bere skladno s tabelo ujemanja v Prilogi XXI.

Člen 50

Začetek veljavnosti

Ta direktiva začne veljati dvajseti dan po objavi v *Uradnem listu Evropske unije*.

Člen 51

Naslovniki

Ta direktiva je naslovljena na države članice.

▼B

SEZNAM PRILOG

Priloga I — Popoln seznam opisnih podatkov za ES-homologacijo vozil

Priloga II — Splošne opredelitve pojmov, merila za razvrščanje vozil, tipi vozil in tipi nadgradnje

- Dodatek 1: Postopek za preverjanje, ali se vozilo lahko uvrsti med terenska vozila
- Dodatek 2: Številke, ki se uporabijo za dopolnitev kod, ki se uporabljajo za različne vrste nadgradenj

Priloga III — Opisni list za ES-homologacijo vozila za ES-homologacijo vozila

Priloga IV — Zahteve za es-homologacijo vozila

- Dodatek 1: Regulativni akti za ES-homologacijo vozil, izdelanih v majhnih serijah, v skladu s členom 22
- Dodatek 2: Zahteve za odobritev dokončanih vozil kategorije M_1 in N_1, izdelanih v velikih serijah v tretjih državah ali zanje, v skladu s členom 24

Priloga V — Postopki za ES-homologacijo

- Dodatek 1: Obvezni standardi za organe iz člena 41
- Dodatek 2: Postopek presoje tehničnih služb
- Dodatek 3: Splošne zahteve v zvezi z obliko poročil o preskusih

Priloga VI — Vzorci certifikata o homologaciji

- Dodatek: Seznam regulativnih aktov, s katerimi je skladen tip vozila

Priloga VII — Sistem številčnega označevanja certifikatov o ES-homologaciji

- Dodatek: Oznaka ES-homologacije za sestavne dele in samostojne tehnične enote

Priloga VIII — Rezultati preskusov

Priloga IX — ES-certifikat o skladnosti

Priloga X — Skladnost proizvodnje

Priloga XI — Seznam regulativnih aktov, ki določajo zahteve za ES-homologacijo vozil za posebne namene

- Dodatek 1: Bivalna vozila, reševalna vozila in pogrebna vozila
- Dodatek 2: Neprebojna vozila
- Dodatek 3: Vozila, dostopna z invalidskim vozičkom
- Dodatek 4: Druga vozila za posebne namene (vključno z bivalnimi prikolicami)
- Dodatek 5: Avto-dvigala
- Dodatek 6: Priklopniki za prevoz izrednega tovora

Priloga XII — Omejitve števila vozil za majhne serije in za zaključek serije

▼B

Priloga XIII	Seznam delov ali opreme, ki lahko predstavljajo veliko tveganje za pravilno delovanje sistemov, ki so bistveni za varnost vozila ali njegovo okoljsko učinkovitost, njihove zahteve glede učinkovitosti, ustrezni preskusni postopki ter določbe o označevanju in pakiranju
Priloga XIV	Seznam ES-homologacij, izdanih na podlagi regulativnih aktov
Priloga XV	Regulativni akti, za katere je proizvajalec lahko imenovan za tehnično službo
	Dodatek: Razglasitev proizvajalca za tehnično službo
Priloga XVI	Posebni pogoji za virtualne preskusne metode in regulativni akti, za katere lahko proizvajalec ali tehnična služba uporabi virtualne preskusne metode
	Dodatek 1: Splošni pogoji za virtualne preskusne metode
	Dodatek 2: Posebni pogoji za virtualne preskusne metode
	Dodatek 3: Postopek potrditve
Priloga XVII	Postopki za večstopenjsko ES-homologacijo
	Dodatek: Vzorec dodatne tablice proizvajalca
Priloga XVIII	Potrdilo o poreklu vozila – Izjava proizvajalca osnovnega/nedodelanega vozila, ki nima certifikata o skladnosti
Priloga XIX	Časovni razpored izvrševanja te direktive za homologacijo
Priloga XX	Časovne omejitve za prenos razveljavljenih direktiv v nacionalno zakonodajo
Priloga XXI	Korelacijska tabela

▼M1

PRILOGA I

POPOLN SEZNAM OPISNIH PODATKOV ZA ES-HOMOLOGACIJO VOZIL ([a])

Vsi opisni listi v tej direktivi in v posamičnih direktivah ali uredbah so samo izvlečki iz tega seznama in imajo enak številčni sistem označevanja posameznih podatkov kot ta seznam.

Naslednji podatki morajo biti predloženi v trojniku in morajo vsebovati seznam dokumentov. Kakršne koli risbe pa morajo biti dovolj podrobne in predložene v ustreznem merilu v formatu A4 ali zložene na ta format. Tudi fotografije, če so priložene, morajo prikazovati zadostne podrobnosti.

Če so sistemi, sestavni deli ali samostojne tehnične enote iz te priloge upravljani elektronsko, morajo biti dodane informacije o njihovem delovanju.

0.	SPLOŠNO
0.1	Znamka (tovarniško ime proizvajalca): .....
0.2	Tip: ....
0.2.0.1	Šasija: ....
0.2.0.2	Karoserija/dokončano vozilo: .....
0.2.1	Trgovsko ime (če obstaja): .....
0.3	Načini identifikacije tipa, če je oznaka na vozilu ([b]): .....
0.3.0.1	Šasija: ....
0.3.0.2	Karoserija/dokončano vozilo: .....
0.3.1	Mesto oznake: .....
0.3.1.1	Šasija: ....
0.3.1.2	Karoserija/dokončano vozilo: .....
0.4	Kategorija vozila ([c]): .....
0.4.1	Klasifikacija po nevarnem blagu, za prevoz katerega je vozilo namenjeno: ....

▼M15

0.5	Ime družbe in naslov proizvajalca: .....

▼M1

0.6	Mesto in način pritrditve predpisanih tablic in mesto identifikacijske številke vozila
0.6.1	Na šasiji: ....
0.6.2	Na karoseriji: .....
0.7	(ni dodeljeno)
0.8	Ime(-na) in naslov(-i) proizvodne(-ih) tovarne (tovarn): .....
0.9	Ime in naslov zastopnika proizvajalca (če obstaja): .....
1.	SPLOŠNI KONSTRUKCIJSKI PODATKI O VOZILU
1.1	Fotografije in/ali risbe vzorčnega vozila: .....
1.2	Merska skica celotnega vozila: .....

▼M1

1.3	Število osi in koles: .....
1.3.1	Število in lega osi z dvojnimi kolesi: .....
1.3.2	Število in lega krmiljenih osi: .....
1.3.3	Pogonske osi (število, lega, povezava): .....
1.4	Šasija (če obstaja) (pregledna risba celotne šasije): .....
1.5	Material vzdolžnih nosilcev ([d]): .....
1.6	Lega in način vgradnje motorja: .....
1.7	Vozniška kabina (trambus ali klasična izvedba z motorjem pod prednjim pokrovom) ([e]): .....
1.8	Lega volana: levo/desno ([1]).
1.8.1	Vozilo je opremljeno za vožnjo po desni/levi strani ([1])

▼M15

1.9	Opredeliti, ali je vlečno vozilo namenjeno za vleko polpriklopnikov ali drugih priklopnih vozil in ali je priklopno vozilo polpriklopnik, priklopnik z vrtljivim ojesom, priklopnik s centralno osjo ali priklopnik s togim ojesom: .....
1.10	Opredeliti, ali je vozilo posebej namenjeno za prevoz blaga pri določeni temperaturi: .....
2.	MASE IN MERE ([f]) ([g]) ([6]) (v kg in mm) (navesti risbo, kjer je primerno)

▼M1

2.1	**Medosna(-e) razdalja(-e) (polno obremenjenega vozila)** ([g1]**):**
2.1.1	Dvoosna vozila: .....

▼M15

2.1.2	Vozila s tremi ali več osmi
2.1.2.1	Osna razdalja med zaporednimi osmi, ki poteka od prednje do zadnje osi: .....
2.1.2.2	Celotna osna razdalja: .....

▼M1

2.2	**Sedlo**
2.2.1	Za polpriklopnike
2.2.1.1	Razdalja med osjo kraljevega čepa in zadnjim delom polpriklopnika: .....
2.2.1.2	Največja razdalja med osjo kraljevega čepa in poljubno točko na prednjem delu polpriklopnika: .....
2.2.1.3	Posebna medosna razdalja pri polpriklopnikih (kakor je določeno v točki 7.6.1.2 Priloge I k Direktivi 97/27/ES):
2.2.2	Za vlačilce polpriklopnikov
2.2.2.1	Oddaljenost centra sedla (največja in najmanjša; pri nedodelanem vozilu navesti dovoljene vrednosti) ([g2])
2.2.2.2	Največja višina sedla (standardiziranega) ([g3]): .....

▼M1

2.3	**Kolotek in širina osi**
2.3.1	Kolotek vsake krmiljene osi ([g4]): .....
2.3.2	Kolotek vseh drugih osi ([g4]): .....
2.3.3	Širina najširše zadnje osi: .....
2.3.4	Širina skrajne prednje osi (merjena med skrajnimi zunanjimi točkami pnevmatik, razen izbokline pnevmatik v bližini točke dotika s podlago): .....
2.4	**Razpon mer vozila (skrajne mere)**
2.4.1	Za šasijo brez karoserije
2.4.1.1	Dolžina ([g5]): .....
2.4.1.1.1	Največja dovoljena dolžina: .....
2.4.1.1.2	Najmanjša dovoljena dolžina: .....
2.4.1.1.3	Pri priklopnih vozilih največjo dovoljeno dolžino vrtljivega ojesa ([g6]): ....
2.4.1.2	Širina ([g7]): .....
2.4.1.2.1	Največja dovoljena širina: .....
2.4.1.2.2	Najmanjša dovoljena širina: .....
2.4.1.3	Višina (v stanju, pripravljenem za vožnjo) ([g8]) (pri podvozju z nastavljivo višino navesti normalni delovni položaj): .....
2.4.1.4	Sprednji previs ([g9]): .....
2.4.1.4.1	Pristopni kot ([g10]): … stopinj.
2.4.1.5	Zadnji previs ([g11]): .....
2.4.1.5.1	Pristopni kot ([g12]): … stopinj.
2.4.1.5.2	Najmanjši in največji dovoljeni previs v točki spenjanja ([g13]):
2.4.1.6	Oddaljenost od tal (po definiciji iz točke 4.5 oddelka A Priloge II):
2.4.1.6.1	Med osmi: .....
2.4.1.6.2	Pod prednjo(-imi) osjo(-mi): .....
2.4.1.6.3	Pod zadnjo(-imi) osjo(-mi): .....
2.4.1.7	Kot rampe ([g14]): … stopinj.
2.4.1.8	Skrajna dovoljena lega težišča karoserije in/ali notranje opreme in/ali opreme in/ali koristnega tovora: .....
2.4.2	Za šasijo s karoserijo:
2.4.2.1	Dolžina ([g5]): .....
2.4.2.1.1	Dolžina nakladalne površine: .....
2.4.2.1.2	Pri priklopnih vozilih največjo dovoljeno dolžino vrtljivega ojesa ([g6]): ....
2.4.2.2	Širina ([g7]): .....
2.4.2.2.1	Debelina sten (pri vozilih za prevoz blaga pri določeni temperaturi): ....

▼M1

2.4.2.3	Višina (v stanju, pripravljenem za vožnjo) ([g8]) (pri podvozju z nastavljivo višino navesti normalni delovni položaj): .....
2.4.2.4	Sprednji previs ([g9]): .....
2.4.2.4.1	Pristopni kot ([g10]): … stopinj.
2.4.2.5	Zadnji previs ([g11]): .....
2.4.2.5.1	Pristopni kot ([g12]): … stopinj.
2.4.2.5.2	Najmanjši in največji dovoljeni previs v točki spenjanja ([g13]):
2.4.2.6	Oddaljenost od tal (po definiciji iz točke 4.5 dela A Priloge II):
2.4.2.6.1	Med osmi: .....
2.4.2.6.2	Pod prednjo(-imi) osjo(-mi): .....
2.4.2.6.3	Pod zadnjo(-imi) osjo(-mi): .....
2.4.2.7	Kot rampe ([g14]): … stopinj.
2.4.2.8	Skrajna dovoljena lega težišča koristnega tovora (pri neenakomerni obremenitvi):
2.4.2.9	Lega težišča vozila (M_2 in M_3) pri največji tehnični dovoljeni skupni masi vozila v vzdolžni, prečni in navpični smeri: .....
2.4.3	Za karoserijo, homologirano brez šasije (vozila kategorij M_2 in M_3)
2.4.3.1	Dolžina ([g5]): .....
2.4.3.2	Širina ([g7]): .....
2.4.3.3	Nazivna višina (v stanju, pripravljenem za vožnjo) ([g8]) na predvidenem(-ih) tipu(-ih) šasije (pri podvozju z nastavljivo višino navesti normalni delovni položaj): .....

▼M15

2.5	**Najmanjša masa na krmiljeni(-h) osi(-eh) za nedodelana vozila:**
	....
2.6	**Masa v stanju, pripravljenem za vožnjo** ([h])
	(a) največja in najmanjša za vsako varianto: .....
	(b) masa vsake izvedenke (priskrbeti je treba matriko): .....
2.6.1	Porazdelitev te mase na osi in za polpriklopnik, priklopnik s centralno osjo ali priklopnik s togim ojesom mase v točki spenjanja: .....
	(a) največja in najmanjša za vsako varianto: .....
	(b) masa vsake izvedenke (priskrbeti je treba matriko): .....
2.6.2	Masa dodatne opreme (glej opredelitev v točki 5 člena 2 Uredbe Komisije (EU) št. 1230/2012 ([7])): .....

▼M1

2.7 **Najmanjša masa dodelanega vozila** po podatkih proizvajalca pri nedodelanem vozilu: .....

2.7.1 Porazdelitev te mase na osi in pri polpriklopnikih ali priklopnikih s centralno osjo obremenitev na spojni točki: .....

2.8 **Največja tehnično dovoljena masa obremenjenega vozila** po podatkih proizvajalca ([i]) ([3]): .....

2.8.1 Porazdelitev te mase na osi in pri polpriklopnikih ali priklopnikih s centralno osjo obremenitev na spojni točki ([3]): .....

2.9 **Največja tehnično dovoljena masa na vsako os**: .....

▼M15

2.10 **Največja tehnično dovoljena masa na vsako skupino osi:** .....

2.11 **Največja tehnično dovoljena masa vlečenega vozila**

za:

▼M1

2.11.1 Priklopnik z vrtljivim ojesom: .....

2.11.2 Polpriklopnik: .....

2.11.3 Priklopnik s centralno osjo: .....

2.11.3.1 Največje dovoljeno razmerje med previsom vlečne sklopke ([j]) in medosno razdaljo: .....

2.11.3.2 Največja vrednost V: … kN.

▼M15

2.11.4 Priklopnik s togim ojesom: .....

2.11.5 Največja tehnično dovoljena masa skupine vozil ([3]): .....

▼M1

2.11.6 Največja masa nezaviranega priklopnega vozila: .....

▼M15

2.12 **Največja tehnično dovoljena masa v točki spenjanja:**

2.12.1 Vlečnega vozila: .....

2.12.2 Polpriklopnika, priklopnika s centralno osjo ali priklopnika s togim ojesom: .....

▼M1

2.12.3 Največja dovoljena masa spojne naprave (če je ne dobavi proizvajalec): .....

2.13 **Obrat proti zadnjemu delu** (oddelek 7.6.2 in 7.6.3 Priloge I k Direktivi 97/27/ES) .....

2.14 **Razmerje moč motorja/največja skupna masa:** … kW/kg.

▼M1

2.14.1 Razmerje moč motorja/največja dovoljena masa skupine vozil (kakor je določeno v oddelku 7.10 Priloge I k Direktivi 97/27/ES): … kW/kg.

2.15 **Možnost speljevanja v klanec** (solo vozilo) ([4]): … %.

▼M15

2.16 **Največje dovoljene mase pri registraciji/med uporabo (neobvezno)**

2.16.1 Največja dovoljena masa obremenjenega vozila pri registraciji/med uporabo: .....

2.16.2 Največja dovoljena masa na vsako os pri registraciji/med uporabo in za polpriklopnik ali priklopnik s centralno osjo, predvidena obremenitev v točki spenjanja po podatkih proizvajalca, če je nižja od največje tehnično dovoljene mase v točki spenjanja: .....

2.16.3 Največja dovoljena masa na vsako skupino osi pri registraciji/med uporabo: .....

2.16.4 Največja dovoljena masa vlečenega vozila pri registraciji/med uporabo: .....

2.16.5 Največja dovoljena masa skupine vozil pri registraciji/med uporabo: .....

▼M16

2.17 Vozila v postopku večstopenjske homologacije (samo za nedodelana ali dodelana vozila kategorije N_1, ki spadajo v področje uporabe Uredbe (ES) št. 715/2007): da/ne ([1])

2.17.1 Masa osnovnega vozila, pripravljenega za vožnjo: ..... kg.

2.17.2 Privzeta dodana masa, izračunana v skladu z oddelkom 5 Priloge XII k Uredbi (ES) št. 692/2008: ..... kg.

▼M1

3. POGONSKI MOTOR ([k])

3.1 **Proizvajalec motorja**

3.1.1 Proizvajalčeva oznaka motorja (označba na motorju ali drug način identifikacije): .....

3.1.2 Številka homologacije (kadar je potrebno), vključno z oznako goriva: .....

(samo težka vozila)

3.2 **Motor z notranjim zgorevanjem**

3.2.1 *Podatki o motorju*

3.2.1.1 Način delovanja: kompresijski vžig/prisilni vžig ([1])

Način delovanja: dvotaktni/štiritaktni/rotacijski ([1])

3.2.1.2 Število in razporeditev valjev: .....

3.2.1.2.1 Vrtina ([l]): … mm

3.2.1.2.2 Gib ([l]): … mm

▼M1

3.2.1.2.3	Zaporedje vžiga: .....
3.2.1.3	Delovna prostornina motorja ([m]): cm^3
3.2.1.4	Kompresijsko razmerje ([2]): .....
3.2.1.5	Risbe zgorevalnega prostora, čela bata in, pri motorjih na prisilni vžig, risbe batnih obročkov: .....
3.2.1.6	Normalna vrtilna frekvenca prostega teka ([2]): … min^{-1}
3.2.1.6.1	Visoka vrtilna frekvenca prostega teka ([2]): … min^{-1}
3.2.1.7	Prostorninski delež ogljikovega monoksida v izpuhu pri prostem teku motorja ([2]): … % po podatkih proizvajalca (samo motorji na prisilni vžig)
3.2.1.8	Nazivna moč ([n]): … kW pri min^{-1} (po navedbi proizvajalca)
3.2.1.9	Največja dovoljena vrtilna frekvenca motorja po podatkih proizvajalca: … min^{-1}
3.2.1.10	Nazivni navor ([n]): …… kW pri min^{-1} (po navedbi proizvajalca)

▼M11

3.2.1.11	(le Euro VI) Sklicevanje proizvajalca na dokumentacijski paket, ki se zahteva v členih 5, 7 in 9 Uredbe (EU) št. 582/2011 ter omogoča homologacijskemu organu, da oceni strategije uravnavanja emisij in sisteme, vgrajene v motor, da se zagotovi pravilno delovanje ukrepov za uravnavanje emisij NO_x.

▼M1

3.2.2	*Gorivo*
3.2.2.1	Lahka tovorna vozila Dizel/bencin/LPG/NG ali biometan/etanol (E 85)/biodizel/vodik ([1]) ([5])

▼M11

3.2.2.2	Težka vozila na dizelsko gorivo/bencin/UNP/ZP-H/ZP-L/ZP-HL/etanol (ED95)/etanol (E85) ([1]) ([5])
3.2.2.2.1	(le za Euro VI) Goriva, združljiva z uporabo v motorju, ki ga navede proizvajalec v skladu z oddelkom 1.1.2 Priloge I k Uredbi (EU) št. 582/2011 (po potrebi)

▼M1

3.2.2.3	Nalivno grlo posode za gorivo: Zožen premer/označba ([1]):
3.2.2.4	Vozila glede na tip goriva: monovalentno, bivalentno, vozilo s prilagodljivim tipom goriva ([1])
3.2.2.5	Največja količina biogoriva, sprejemljiva v gorivu (po navedbi proizvajalca): …… prostorninski %
3.2.3	*Posoda za gorivo*
3.2.3.1	Posoda za pogonsko gorivo
3.2.3.1.1	Število in prostornina vsake posode: ……
3.2.3.1.1.1	Material: ……

▼**M1**

3.2.3.1.2	Risba in tehnični opis posod(-e) za gorivo z vsemi povezavami in priključki za dovod in odvod zraka, zaporami, ventili in pritrdilnimi napravami: .....
3.2.3.1.3	Risba, ki jasno kaže položaj posod(-e) za gorivo v vozilu: .
3.2.3.2	Posoda(-e) za rezervno gorivo
3.2.3.2.1	Število in prostornina vsake posode: .....
3.2.3.2.1.1	Material: .....
3.2.3.2.2	Risba in tehnični opis posod(-e) za gorivo z vsemi povezavami in priključki za dovod in odvod zraka, zaporami, ventili in pritrdilnimi napravami: .....
3.2.3.2.3	Risba, ki jasno kaže položaj posod(-e) za gorivo v vozilu: .
3.2.4	*Oskrba z gorivom*
3.2.4.1	Z uplinjačem: da/ne (1)
3.2.4.2	Z vbrizgavanjem goriva (samo za motorje s kompresijskim vžigom): da/ne (1)
3.2.4.2.1	Opis sistema: .....
3.2.4.2.2	Način delovanja: direktni vbrizg/predkomora/vrtinčna komora (1)
3.2.4.2.3	Tlačilka
3.2.4.2.3.1	Znamka: .....
3.2.4.2.3.2	Tip: .....
3.2.4.2.3.3	Največja količina vbrizga (1) (2): mm^3/gib ali takt pri vrtilni frekvenci črpalke: ..... min^{-1} ali, alternativno, karakteristika vbrizga: .....
	Če ima motor samodejno krmiljenje vbrizgane količine goriva v odvisnosti od tlaka, navedite značilno količino vbrizga in tlak glede na vrtilno frekvenco motorja.
3.2.4.2.3.4	Statično krmiljenje vbrizga (2): .....
3.2.4.2.3.5	Krivulja predvbrizga (2): .....
3.2.4.2.3.6	Postopek kalibracije: preskusna naprava/motor (1)
3.2.4.2.4	Regulator
3.2.4.2.4.1	Tip: .....
3.2.4.2.4.2	Vrtilna frekvenca, pri kateri regulator zapre dovod goriva
3.2.4.2.4.2.1	Vrtilna frekvenca, pri kateri se pri polni obremenitvi začne zapiranje dovoda goriva ..... min^{-1}:
3.2.4.2.4.2.2	Največja vrtilna frekvenca brez obremenitve: ..... min^{-1}
3.2.4.2.4.2.3	Vrtilna frekvenca v prostem teku: ..... min^{-1}
3.2.4.2.5	Visokotlačne cevi (samo težka tovorna vozila)

▼M1

3.2.4.2.5.1	Dolžina: ..... mm
3.2.4.2.5.2	Notranji premer: ..... mm
3.2.4.2.5.3	Skupni vod, izdelava in tip: .....
3.2.4.2.6	Šoba(-e)
3.2.4.2.6.1	Znamka: .....
3.2.4.2.6.2	Tip: .....
3.2.4.2.6.3	Tlak odpiranja (2): ..... kPa ali karakteristika odpiranja (2): .....
3.2.4.2.7	Naprava za zagon hladnega motorja
3.2.4.2.7.1	Znamka: .....
3.2.4.2.7.2	Tip: .....
3.2.4.2.7.3	Opis sistema: .....
3.2.4.2.8	Dodatna pomoč pri zagonu
3.2.4.2.8.1	Znamka: .....
3.2.4.2.8.2	Tip: .....
3.2.4.2.8.3	Opis sistema: .....
3.2.4.2.9	Elektronsko nadzorovano vbrizgavanje: da/ne (1)
3.2.4.2.9.1	Znamka: .....
3.2.4.2.9.2	Tip:
3.2.4.2.9.3	Opis sistema
	Pri sistemih, drugačnih od zveznega vbrizgavanja, navesti enakovredne podrobnosti .....
3.2.4.2.9.3.1	Znamka in tip krmilne enote (ECU): .....
3.2.4.2.9.3.2	Znamka in tip regulatorja goriva: .....
3.2.4.2.9.3.3	Znamka in tip senzorja pretoka zraka: .....
3.2.4.2.9.3.4	Znamka in tip naprave za razdeljevanje goriva: .....
3.2.4.2.9.3.5	Znamka in tip ohišja lopute za zrak: .....
3.2.4.2.9.3.6	Znamka in tip senzorja za temperaturo vode: .....
3.2.4.2.9.3.7	Znamka in tip senzorja za temperaturo zraka: .....
3.2.4.2.9.3.8	Znamka in tip senzorja zračnega tlaka: .....
3.2.4.2.9.3.9	Številka (številke) kalibracije programske opreme: .....
3.2.4.3	Z vbrizgavanjem goriva (samo za motorje s prisilnim vžigom): da/ne (1)
3.2.4.3.1	Način delovanja: vbrizgavanje v sesalno cev (eno-/večtočkovno (1)/direktno vbrizgavanje/drugo (točen opis)) .....
3.2.4.3.2	Znamka: .....
3.2.4.3.3	Tip: .....
3.2.4.3.4	Opis sistema:
	Pri sistemih, drugačnih od zveznega vbrizgavanja, navesti enakovredne podrobnosti .....
3.2.4.3.4.1	Znamka in tip krmilne enote (ECU): .....
3.2.4.3.4.2	Znamka in tip naprave za razdeljevanje goriva: .....
3.2.4.3.4.3	Znamka in tip senzorja pretoka zraka: .....

▼**M1**

3.2.4.3.4.4	Znamka in tip naprave za razdeljevanje goriva: .....
3.2.4.3.4.5	Znamka in tip krmilnika tlaka: .....
3.2.4.3.4.6	Znamka in tip mikrostikala: .....
3.2.4.3.4.7	Znamka in tip regulirnega vijaka za prosti tek: .....
3.2.4.3.4.8	Znamka in tip ohišja lopute za zrak: .....
3.2.4.3.4.9	Znamka in tip senzorja temperature vode: .....
3.2.4.3.4.10	Znamka in tip senzorja temperature zraka: .....
3.2.4.3.4.11	Znamka in tip senzorja zračnega tlaka: .....
3.2.4.3.4.12	Številka (številke) kalibracije programske opreme: .....
3.2.4.3.5	Vbrizgalne šobe: tlak odpiranja ([2]): … kPa ali karakteristika odpiranja: .....
3.2.4.3.5.1	Znamka: .....
3.2.4.3.5.2	Tip: .....
3.2.4.3.6	Čas vbrizga: .....
3.2.4.3.7	Naprava za zagon hladnega motorja
3.2.4.3.7.1	Način(-i) delovanja: .....
3.2.4.3.7.2	Delovno območje/nastavitve ([1]) ([2]): .....
3.2.4.4	Črpalka za gorivo
3.2.4.4.1	Tlak ([2]): ..... kPa ali karakteristika odpiranja ([2]): .....
3.2.5	*Električni sistem*
3.2.5.1	Nazivna napetost: … V, priključek mase pozitivni/negativni ([1])
3.2.5.2	Alternator
3.2.5.2.1	Tip: .....
3.2.5.2.2	Nazivna moč: ..... VA
3.2.6	*Sistem vžiga (samo motorji na prisilni vžig)*
3.2.6.1	Znamka(-e): .....
3.2.6.2	Tip(-i): .....
3.2.6.3	Način delovanja: .....
3.2.6.4	Krivulja ali diagram predvžiga ([2]): .....
3.2.6.5	Statični predvžig ([2]): ..... stopinj pred GMT
3.2.6.6	Vžigalne svečke
3.2.6.6.1	Znamka: .....
3.2.6.6.2	Tip: .....
3.2.6.6.3	Nastavitev razdalje med elektrodama: ..... mm
3.2.6.7	Vžigalna(-e) tuljava(-e)
3.2.6.7.1	Znamka: .....
3.2.6.7.2	Tip: .....
3.2.7	*Hladilni sistem: tekočina/zrak* ([1])
3.2.7.1	Nazivna nastavitev naprave za kontrolo temperature motorja .....

▼M1

3.2.7.2	Tekoč
3.2.7.2.1	Vrsta tekočine: .....
3.2.7.2.2	Vodna črpalka: da/ne ([1])
3.2.7.2.3	Značilnosti: ali
3.2.7.2.3.1	Znamka: .....
3.2.7.2.3.2	Tip: .....
3.2.7.2.4	Stopnja prenosa(-ov) pogona: .....
3.2.7.2.5	Opis ventilatorja in njegovega pogonskega mehanizma: ....
3.2.7.3	Letalo
3.2.7.3.1	Ventilator: da/ne ([1])
3.2.7.3.2	Značilnosti: ali
3.2.7.3.2.1	Znamka(-e): .....
3.2.7.3.2.2	Tip(-i): .....
3.2.7.3.3	Stopnja prenosa(-ov) pogona: .....
3.2.8	*Sesalni sistem*
3.2.8.1	Nadtlačni polnilnik: da/ne ([1])
3.2.8.1.1	Znamka(-e): .....
3.2.8.1.2	Tip(-i): .....
3.2.8.1.3	Opis sistema (npr. največji polnilni tlak: kPa; omejilni ventil, če obstaja): .....
3.2.8.2	Hladilnik polnilnega zraka: da/ne ([1])
3.2.8.2.1	Tip: Zrak–zrak/zrak–voda ([1])
3.2.8.3	Podtlak v sesalni cevi pri nazivni vrtilni frekvenci in polni obremenitvi (samo pri motorjih s kompresijskim vžigom)
3.2.8.3.1	najmanjši dovoljeni: ..... kPa
3.2.8.3.2	največji dovoljeni: ..... kPa

▼M11

3.2.8.3.3	(Le za Euro VI) Dejanski podtlak v sesalnem sistemu pri nazivni vrtilni frekvenci motorja in polni obremenitvi vozila: kPa

▼M1

3.2.8.4	Opis in risbe sesalnih cevi in njihovih dodatkov (posoda za vsesani zrak, grelne naprave, dodatni vstopi za zrak itn.): .....
3.2.8.4.1	Opis sesalnega kolektorja (vključno z risbami in/ali fotografijami): .....
3.2.8.4.2	Filter za zrak, risbe: ..... ali
3.2.8.4.2.1	Znamka(-e): .....
3.2.8.4.2.2	Tip(-i): .....
3.2.8.4.3	Sesalni dušilnik zvoka, risbe: ..... ali
3.2.8.4.3.1	Znamka(-e): .....
3.2.8.4.3.2	Tip(-i): .....

▼M1

3.2.9 *Izpušni sistem*

3.2.9.1 Opis in/ali risba izpušnega kolektorja: .....

3.2.9.2 Opis in/ali risba izpušnega sistema: .....

▼M11

3.2.9.2.1 (Le Euro VI) Opis in/ali risba sestavnih delov izpušnega sistema, ki niso del sistema motorja

▼M1

3.2.9.3 Največji dovoljeni protitlak izpušnih plinov pri nazivnih vrtilni frekvenci motorja in polni obremenitvi: ..... kPa

▼M11

3.2.9.3.1 (Le Euro VI) Dejanski protitlak izpušnih plinov pri nazivni vrtilni frekvenci motorja in polni obremenitvi vozila (le pri motorjih s kompresijskim vžigom): ..... kPa

▼M1

3.2.9.4 Tip, znamka izpušnega(-ih) dušilnika(-ov) zvoka: .....

Kadar obstajajo, ukrepi za zmanjšanje zunanjega hrupa v motornem prostoru in na samem motorju: .....

3.2.9.5 Lega izpušne odprtine: .....

3.2.9.6 Izpušni dušilnik zvoka z vlaknastimi materiali: .....

3.2.9.7 Prostornina izpušnega sistema: ..... dm^3

▼M11

3.2.9.7.1 (Le Euro VI) Sprejemljiva prostornina izpušnega sistema: ..... dm^3

▼M1

3.2.10 *Najmanjše površine presekov sesalnih in izpušnih odprtin:* ...

3.2.11 *Časi odpiranja ventilov ali drugi ustrezni podatki*

3.2.11.1 Največji gib ventilov, koti odpiranja in zapiranja ali podatki o časih odpiranja in zapiranja glede na mrtve točke batov pri alternativnih sistemih krmiljenja: Za spremenljive sisteme določanja časa, najnižji in najvišji čas: .....

3.2.11.2 Referenčno območje in/ali območje nastavitve ([1]): .....

3.2.12 *Ukrepi proti onesnaževanju zraka*

3.2.12.1 Naprava za vsesavanje plinov iz ohišja motorja (opis in risbe):

▼M11

3.2.12.1.1 (Le Euro VI) Naprava za recikliranje plinov iz ohišja motorja: da/ne ([2])

Če da, opis in risbe:

Če ne, se zahteva skladnost s Prilogo V k Uredbi (EU) št. 582/2011

▼M1

3.2.12.2 Dodatne naprave proti onesnaževanju (če obstajajo in če niso opisane drugod):

3.2.12.2.1 Katalitični pretvornik izpušnih plinov: da/ne ([1])

▼**M1**

3.2.12.2.1.1 Število katalizatorjev in elementov (zagotoviti spodnje podatke za posamezno enoto) .....

3.2.12.2.1.2 Mere, oblika in prostornina katalizatorja(-ev): .....

3.2.12.2.1.3 Vrsta katalitične reakcije: .....

3.2.12.2.1.4 Skupna količina plemenitih kovin: .....

3.2.12.2.1.5 Relativna koncentracija: .....

3.2.12.2.1.6 Nosilno telo (zgradba in material): .....

3.2.12.2.1.7 Gostota celic: .....

3.2.12.2.1.8 Tip okrova katalizatorja(-ev): .....

3.2.12.2.1.9 Mesto vgradnje katalizatorja(-ev) (mesto in referenčna razdalja v izpušnem sistemu): .....

3.2.12.2.1.10 Ščitnik proti toploti: da/ne ([1])

3.2.12.2.1.11 Sistemi regeneracije/metoda naknadne obdelave izpušnih plinov, opis: .....

3.2.12.2.1.11.1 Število operativnih ciklov tipa I (ali enakovrednih ciklov preskusne naprave) med dvema cikloma, kadar pride do faz regeneracije pod pogoji, enakovrednimi preskusu tipa I (razdalja „D“ na sliki 1 v Prilogi 13 k Pravilniku UN/ECE št. 83): .....

3.2.12.2.1.11.2 Opis metode, uporabljene za določitev števila ciklov med dvema cikloma, kadar pride do faz regeneracije: .....

3.2.12.2.1.11.3 Parametri za določitev ravni obremenitve, ki se zahteva pred regeneracijo (tj. temperatura, tlak itd.): .....

3.2.12.2.1.11.4 Opis metode, uporabljene za obremenitev sistema v postopku preskušanja, opisanem v odstavku 3.1 Priloge 13 k Pravilniku UN/ECE št. 83): .....

3.2.12.2.1.11.5 Običajen obseg obratovalne temperature (K): ..... K

3.2.12.2.1.11.6 Potrošni reagenti: da/ne ([1])

3.2.12.2.1.11.7 Vrsta in koncentracija reagenta, potrebnega za katalitične reakcije: .....

3.2.12.2.1.11.8 Običajen obseg obratovalne temperature reagenta: ..... K

3.2.12.2.1.11.9 Mednarodni standard: .....

3.2.12.2.1.11.10 Pogostost ponovnega polnjenja reagenta: Neprekinjeno/vzdrževanje ([1])

3.2.12.2.1.12 Znamka katalizatorja: .....

3.2.12.2.1.13 Identifikacija številke dela: .....

3.2.12.2.2 Senzor za kisik: da/ne ([1])

3.2.12.2.2.1 Znamka: .....

3.2.12.2.2.2 Lega: .....

▼**M1**

3.2.12.2.2.3 Območje delovanja: .....

3.2.12.2.2.4 Tip: .....

3.2.12.2.2.5 Identifikacija številke dela: .....

3.2.12.2.3 Vpihavanje zraka: da/ne ([1])

3.2.12.2.3.1 Vrsta (pulziranje zraka, zračna črpalka itd.): .....

3.2.12.2.4 Recirkulacija izpušnih plinov (EGR): da/ne ([1])

3.2.12.2.4.1 Lastnosti (znamka, tip, pretok itd.): .....

3.2.12.2.4.2 Sistem hlajenja z vodo: da/ne ([1])

3.2.12.2.5 Naprava za zmanjšanje emisije zaradi izhlapevanja goriva: da/ne ([1])

3.2.12.2.5.1 Podroben opis delov naprave in njihove nastavitve: .....

3.2.12.2.5.2 Risba naprave za zmanjšanje emisije zaradi izhlapevanja goriva: .....

3.2.12.2.5.3 Risba posode za aktivno oglje: .....

3.2.12.2.5.4 Masa suhega aktivnega oglja: ..... g.

3.2.12.2.5.5 Shematična risba posode za gorivo s podatki o prostornini za gorivo in materialu: .....

3.2.12.2.5.6 Risba ščitnika proti toploti med posodo za gorivo in izpušnim sistemom: .....

3.2.12.2.6 Filter za delce (PT): da/ne ([1])

3.2.12.2.6.1 Mere, oblika in prostornina filtra za delce: .....

3.2.12.2.6.2 Oblika lovilnika za delce: .....

3.2.12.2.6.3 Mesto vgradnje (referenčna razdalja na izpušni liniji): .....

3.2.12.2.6.4 Način ali sistem regeneracije, opis in/ali risba: .....

3.2.12.2.6.4.1 Število operativnih ciklov tipa I (ali enakovrednih ciklov preskusne naprave) med dvema cikloma, kadar pride do faz regeneracije pod pogoji, enakovrednimi preskusu tipa I (razdalja „D“ na sliki 1 v Prilogi 13 k Pravilniku UN/ECE št. 83): .....

3.2.12.2.6.4.2 Opis metode, uporabljene za določitev števila ciklov med dvema cikloma, kadar pride do faz regeneracije: .....

3.2.12.2.6.4.3 Parametri za določitev ravni obremenitve, ki se zahteva pred regeneracijo (tj. temperatura, tlak itd.): .....

3.2.12.2.6.4.4 Opis metode, uporabljene za obremenitev sistema v postopku preskušanja, opisanem v odstavku 3.1 Priloge 13 k Pravilniku UN/ECE št. 83): .....

3.2.12.2.6.5 Znamka lovilnika za delce: .....

3.2.12.2.6.6 Identifikacija številke dela: .....

3.2.12.2.6.7 Običajen obseg obratovalne temperature (K) in tlaka (kPa):

(samo težka tovorna vozila)

▼M1

3.2.12.2.6.8 V primeru periodične regeneracije (samo težka tovorna vozila)

3.2.12.2.6.8.1 Število preskusnih ciklov ETC med dvema regeneracijama (n1): ..... ►M11 (ne velja za Euro VI) ◄

▼M11

3.2.12.2.6.8.1.1 (Le Euro VI) Število preskusnih ciklov WHTC brez regeneracije (n):

▼M1

3.2.12.2.6.8.2 Število preskusnih ciklov ETC med regeneracijo (n2): ►M11 (ne velja za Euro VI) ◄

▼M11

3.2.12.2.6.8.2.1 (Le Euro VI) Število preskusnih ciklov WHTC z regeneracijo (n_R):

3.2.12.2.6.9 Drugi sistemi: da/ne ([1])

3.2.12.2.6.9.1 Opis in delovanje

▼M1

3.2.12.2.7 Vgrajeni sistemi za diagnostiko na vozilu (OBD): da/ne ([1])

▼M11

3.2.12.2.7.0.1 (Le Euro VI) Število družin motorjev OBD v družini motorjev

3.2.12.2.7.0.2 Seznam družin motorjev OBD (če je to ustrezno)

3.2.12.2.7.0.3 Številka družine motorjev OBD, v katero spada osnovni motor/član družine motorjev:

3.2.12.2.7.0.4 Sklicevanje proizvajalca na dokumentacijo OBD, ki se zahteva v členih 5(4)(c) in 9(4) Uredbe (EU) št. 582/2011 ter je določena v Prilogi X k tej uredbi za namene homologacije sistema OBD

3.2.12.2.7.0.5 Kadar je primerno, sklicevanje proizvajalca na dokumentacijo za vgradnjo sistema motorja, opremljenega z OBD, v vozilo

3.2.12.2.7.0.6 Kadar je primerno, sklicevanje proizvajalca na dokumentacijski paket v zvezi z vgradnjo sistema OBD homologiranega motorja v vozilo

3.2.12.2.7.0.7 Pisni opis in/ali risba MI ([6])

3.2.12.2.7.0.8 Pisni opis in/ali risba zunanjega komunikacijskega vmesnika OBD ([6])

▼M1

3.2.12.2.7.1 Pisni opis in/ali skica kazalnika slabega delovanja (MI): ...

3.2.12.2.7.2 Seznam in vloga vseh sestavnih delov, ki jih nadzira sistem OBD: .....

3.2.12.2.7.3 Pisni opis (splošna načela delovanja) naslednjih elementov

3.2.12.2.7.3.1 Motorji na prisilni vžig

3.2.12.2.7.3.1.1 Nadzor katalizatorja: .....

3.2.12.2.7.3.1.2 Odkrivanje neuspelih vžigov: .....

3.2.12.2.7.3.1.3 Nadzor senzorja za kisik: .....

▼M1

3.2.12.2.7.3.1.4 Drugi sestavni deli, ki jih nadzira sistem OBD: .....

3.2.12.2.7.3.2 Motorji na kompresijski vžig .....

3.2.12.2.7.3.2.1 Nadzor katalizatorja: .....

3.2.12.2.7.3.2.2 Filter za delce: .....

3.2.12.2.7.3.2.3 Nadzor elektronskega sistema za dovod goriva: .....

3.2.12.2.7.3.2.4 Nadzor sistema za odstranjevanje NO_x: .....

3.2.12.2.7.3.2.5 Drugi sestavni deli, ki jih nadzira sistem OBD: .....

3.2.12.2.7.4 Merila za aktiviranje MI (določeno število voznih ciklov ali statistična metoda): .....

3.2.12.2.7.5 Seznam vseh izhodnih kod in obrazcev, ki jih uporablja OBD (z ustreznimi pojasnili): .....

3.2.12.2.7.6 Proizvajalec vozila zagotovi naslednje dodatne podatke, da se omogoči proizvodnja nadomestnih delov, združljivih s sistemom OBD, ter orodij za diagnostiko in preskusne opreme.

3.2.12.2.7.6.1 Opis tipa in števila ciklov predhodne priprave, ki so bili izvedeni za izvirno homologacijo vozila.

3.2.12.2.7.6.2 Opis tipa demonstracijskega cikla OBD, ki je bil izveden za izvirno homologacijo vozila za komponento, ki jo nadzira sistem OBD.

3.2.12.7.6.3 Izčrpen dokument, ki opisuje vse zaznane komponente s strategijo za odkrivanje napak in aktivacijo MI (stalno število voznih ciklov ali statistična metoda), vključno s seznamom ustreznih sekundarnih zaznanih parametrov za vsako komponento, ki jo nadzira sistem OBD. Seznam vseh izhodnih kod in obrazcev OBD z razlago vsakega od njih) za posamezne sestavne dele prenosa moči, ki vplivajo na emisije, in posameznih sestavnih delov, ki niso povezani z emisijami, če se nadzor sestavnega dela uporabi za določanje aktiviranja indikatorja napak MI, vključno s podrobno razlago podatkov, navedenih v modulu $05 Test ID $21 do FRF in v modulu $06.

Pri vozilih s povezavo prenosa podatkov po standardu ISO 15765–4 „Cestna vozila, diagnoza na omrežju CAN (controller area network) – del 4: Zahteve za sisteme, povezane z emisijami“ morajo biti podrobno obrazloženi podatki, navedeni v modulu $06 Test ID $00 do FRF, za vsak nadzorovani ID sistema OBD.

3.2.12.2.7.6.4 Zgoraj zahtevani podatki se lahko navedejo z izpolnitvijo razpredelnice, kot je opisano v nadaljevanju:

▼M1

3.2.12.2.7.6.4.1 Lahka tovorna vozila

Sestavni del	Koda napake,	Strategija spremljanja	Merila za odkrivanje napake	Merila za aktivacijo MI	Sekundarni parametri	Predkondicioniranje	Demonstracijski preskus
Katalizator	P0420	Signali senzorjev za kisik 1 in 2	Razlika med signali senzorjev 1 in 2	Tretji cikel	Vrtilna frekvenca/obremenitev motorja, način A/F, temperatura katalizatorja	Dva cikla tipa I	Tip I

3.2.12.2.7.6.4.2 Težka tovorna vozila

Sestavni del	Koda napake	Strategija spremljanja	Merila za odkrivanje napake	Merila za aktivacijo MI	Sekundarni parametri	Predkondicioniranje	Demonstracijski preskus
Katalizator SCR	Pxxx	Signali senzorjev za NO_x 1 in 2	Razlika med signali senzorjev 1 in 2	Tretji cikel	Vrtilna frekvenca/obremenitev motorja, temperatura katalizatorja, dejavnost reagenta	Trije preskusni cikli OBD (trije kratki cikli ESC)	Preskusni cikel OBD (kratek cikel ESC)

▼M11

3.2.12.2.7.6.5 (Le Euro VI) Standard komunikacijskega protokola OBD ([4]):

3.2.12.2.7.7 (Le Euro VI) Sklicevanje proizvajalca na informacije, povezane z OBD, ki se zahtevajo v členih 5(4)(d) in 9(4) Uredbe (EU) št. 582/2011, da bi se zagotovila skladnost z določbami o dostopu do informacij o OBD vozila ter popravilu in vzdrževanju vozila, ali

3.2.12.2.7.7.1 Namesto sklicevanja proizvajalca iz oddelka 3.2.12.2.7.7 sklicevanje iz priloge k opisnemu listu iz Dodatka 4 Priloge I k Uredbi (EU) št. 582/2011, ki vsebuje naslednjo preglednico, izpolnjeno v skladu z zadevnim primerom:

▼M11

Sestavni del – Koda okvare – Strategija spremljanja – Merila za odkrivanje okvar – Merila za aktiviranje MI – Sekundarni parametri – Prekondicioniranje – Demonstracijski preskus

Katalizator – P0420 – Signala lambda sonde 1 in 2 – Razlika med signaloma lambda sonde 1 in 2 – Tretji cikel – Vrtilna frekvenca motorja, obremenitev motorja, način zrak/gorivo, temperatura katalizatorja – Dva cikla tipa 1 – Tip 1

▼M1

3.2.12.2.8 Drugi sistemi (opis in delovanje): .....

▼M11

3.2.12.2.8.1 (Le Euro VI) Sistemi za zagotovitev pravilnega delovanja ukrepov za uravnavanje emisij NO_x

3.2.12.2.8.2 (Le Euro VI) Motor s stalnim deaktiviranjem prisile voznika, ki ga uporabljajo reševalne službe ali se uporabljajo za vozila iz člena 2(3)(b) te direktive: da/ne

3.2.12.2.8.3 (Le Euro VI) Število družin motorjev OBD v družini motorja, obravnavani pri zagotavljanju pravilnega delovanja ukrepov za uravnavanje emisij NO_x

3.2.12.2.8.4 (Le Euro VI) Seznam družin motorjev OBD (če je to ustrezno)

3.2.12.2.8.5 (Le Euro VI) Številka družine motorjev OBD, v katero spada osnovni motor/član družine motorjev

3.2.12.2.8.6 (Le Euro VI) Najnižja koncentracija aktivne sestavine, prisotne v reagentu, ki ne aktivira opozorilnega sistema (CD_{min}): % (vol)

3.2.12.2.8.7 (Le Euro VI) Kadar je primerno, sklicevanje proizvajalca na dokumentacijo za vgradnjo sistemov za zagotavljanje pravilnega delovanja ukrepov za uravnavanje emisij NO_x v vozilo

3.2.12.2.8.8 Sestavni deli sistemov na vozilu, da se zagotovi pravilno delovanje ukrepov za uravnavanje emisij NO_x

3.2.12.2.8.8.1 Aktiviranje načina počasne vožnje:

„onemogoči po ponovnem zagonu“/„onemogoči po dovajanju goriva“/„onemogoči po parkiranju“ ([7])

3.2.12.2.8.8.2 Kadar je primerno, sklicevanje proizvajalca na dokumentacijski paket v zvezi z vgradnjo sistema v vozilo, da se zagotovi pravilno delovanje ukrepov za uravnavanje emisij NO_x homologiranega motorja

3.2.12.2.8.8.3 Pisni opis in/ali risba opozorilnega signala ([6])

▼M1

3.2.12.2.9 Omejevalnik navora da/ne ([1])

3.2.12.2.9.1 Opis aktivacije omejevalnika navora (samo težka tovorna vozila): .....

3.2.12.2.9.2 Opis krivulje omejitve navora pri polni obremenitvi (samo težka tovorna vozila): .....

▼**M1**

3.2.13 *Motnost dima*

3.2.13.1 Mesto simbola absorpcijskega koeficienta (samo pri motorjih na kompresijski vžig): .....

3.2.13.2 Moč na šestih točkah merjenja (glej točko 2.1 Priloge III k Direktivi 72/306/EGS, kakor je bila spremenjena)

3.2.13.3 Moč motorja, izmerjena na preskusni napravi/na vozilu ([1])

3.2.13.3.1 Deklarirane frekvence in moči

Točke merjenja	Vrtilna frekvenca motorja (min^{-1})	Moč (kW)
1		
2		
3		
4		
5		
6		

3.2.14 *Podatki o napravah za zmanjšanje porabe goriva (če niso opisane drugje):* .....

3.2.15 *Sistem za dovajanje utekočinjenega naftnega plina (LPG):* ..... *da/ne* ([1])

3.2.15.1 Številka ES-homologacije v skladu z Direktivo 70/221/EGS (ko bo ta direktiva spremenjena tako, da bo zajemala tudi posode za plinasta goriva) ali številka homologacije v skladu s Pravilnikom UN/ECE št. 67 (UL L 76, 6.4.1970, str. 23): .....

3.2.15.2 Elektronska enota za upravljanje motorja s pogonom na utekočinjeni naftni plin:

3.2.15.2.1 Znamka(-e): .....

3.2.15.2.2 Tip(-i): .....

3.2.15.2.3 Možnosti nastavljanja glede emisij: .....

3.2.15.3 Dodatna dokumentacija

3.2.15.3.1 Opis varovanja katalizatorja pri preklopu z bencina na utekočinjeni naftni plin ali obratno: .....

3.2.15.3.2 Načrt sistema (električni priključki, vakuumske povezave, kompenzacijske cevi itd.): .....

3.2.15.3.3 Risba simbola: .....

3.2.16 *Sistem za dovajanje zemeljskega plina (NG): da/ne* ([1])

3.2.16.1 Številka ES-homologacije v skladu z Direktivo 70/221/EGS (ko bo ta direktiva spremenjena tako, da bo zajemala tudi posode za plinasta goriva) ali številka homologacije v skladu s Pravilnikom UN/ECE št. 110 (UL L 72, 14.3.2008, str. 113): .....

▼**M1**

3.2.16.2	Elektronska enota za upravljanje motorja s pogonom na utekočinjeni naftni plin:
3.2.16.2.1	Znamka(-e): .....
3.2.16.2.2	Tip(-i): .....
3.2.16.2.3	Možnosti nastavljanja glede emisij: .....
3.2.16.3	Dodatna dokumentacija
3.2.16.3.1	Opis varovanja katalizatorja pri preklopu z bencina na zemeljski plin ali obratno: .....
3.2.16.3.2	Načrt sistema (električni priključki, vakuumske povezave, kompenzacijske cevi itd.): .....
3.2.16.3.3	Risba simbola: .....
3.2.17	*Specifični podatki za motorje na plinasto gorivo za težka tovorna vozila (za drugačne sisteme navedite ekvivalentne informacije).*
3.2.17.1	Gorivo: LPG/NG-H/NG-L/NG-HL ([1])
3.2.17.2	Krmilnik(-i) tlaka ali uparjalnik(-i)/krmilnik(-i) tlaka ([1])
3.2.17.2.1	Znamka(-e): .....
3.2.17.2.2	Tip(-i): .....
3.2.17.2.3	Število stopenj zmanjševanja tlaka: .....
3.2.17.2.4	Tlak v končni fazi Najmanjša: ..... kPa – Največja: ..... kPa
3.2.17.2.5	Število glavnih nastavitvenih točk: .....
3.2.17.2.6	Število nastavitvenih točk pri prostem teku: .....
3.2.17.2.7	Št. homologacije: .....
3.2.17.3	Sistem za dovajanje goriva: mešalna enota/vbrizgavanje plina/vbrizgavanje tekočine/neposredno vbrizgavanje ([1])
3.2.17.3.1	Uravnavanje moči zmesi: .....
3.2.17.3.2	Opis sistema in/ali shema in risbe: .....
3.2.17.3.3	Št. homologacije: .....
3.2.17.4	Mešalna enota
3.2.17.4.1	Številka: .....
3.2.17.4.2	Znamka(-e): .....
3.2.17.4.3	Tip(-i): .....
3.2.17.4.4	Lega: .....
3.2.17.4.5	Možnosti nastavitve: .....
3.2.17.4.6	Št. homologacije: .....
3.2.17.5	Vbrizgavanje v sesalni zbiralnik
3.2.17.5.1	Vbrizgavanje: enotočkovno/večtočkovno ([1])

▼**M1**

3.2.17.5.2	Vbrizgavanje: neprekinjeno/simultano/zaporedno ([1])
3.2.17.5.3	Oprema za vbrizgavanje
3.2.17.5.3.1	Znamka(-e): .....
3.2.17.5.3.2	Tip(-i): .....
3.2.17.5.3.3	Možnosti nastavitve: .....
3.2.17.5.3.4	Št. homologacije: .....
3.2.17.5.4	Napajalna črpalka (če je ustrezno):
3.2.17.5.4.1	Znamka(-e): .....
3.2.17.5.4.2	Tip(-i): .....
3.2.17.5.4.3	Št. homologacije: .....
3.2.17.5.5	Šoba(-e)
3.2.17.5.5.1	Znamka(-e): .....
3.2.17.5.5.2	Tip(-i): .....
3.2.17.5.5.3	Št. homologacije: .....
3.2.17.6	Neposredno vbrizgavanje
3.2.17.6.1	Tlačilka za vbrizgavanje/krmilnik tlaka ([1])
3.2.17.6.1.1	Znamka(-e): .....
3.2.17.6.1.2	Tip(-i): .....
3.2.17.6.1.3	Čas vbrizga: .....
3.2.17.6.1.4	Št. homologacije: .....
3.2.17.6.2	Šoba(-e)
3.2.17.6.2.1	Znamka(-e): .....
3.2.17.6.2.2	Tip(-i): .....
3.2.17.6.2.3	Tlak odpiranja ali karakteristika ([2]): .....
3.2.17.6.2.4	Št. homologacije: .....
3.2.17.7	Elektronska krmilna enota (ECU)
3.2.17.7.1	Znamka(-e): .....
3.2.17.7.2	Tip(-i): .....
3.2.17.7.3	Možnosti nastavitve: .....
3.2.17.7.4	Številka (številke) kalibracije programske opreme: .....
3.2.17.8	Oprema, značilna za motorje na zemeljski plin (NG)
3.2.17.8.1	Varianta 1 (samo pri homologaciji motorjev za več specifičnih sestav goriva)

▼**M11**

3.2.17.8.1.0.1 (Le Euro VI) Funkcija za samodejno prilagajanje? da/ne ([1])

3.2.17.8.1.0.2 (Le Euro VI) Kalibracija za specifično sestavo plina ZP-H/ZP-L/ZP-HL ([1])

Pretvorba za specifično sestavo plina $ZP\text{-}H_t/ZP\text{-}L_t/ZP\text{-}HL_t$ ([1])

▼**M1**

3.2.17.8.1.1 Sestava goriva:

metan (CH_4):	Osnova: … % mol.	… % mol	min. … % mol max.
etan (C_2H_6):	Osnova: … % mol.	… % mol	min. … % mol max.
propan (C_3H_8):	Osnova: … % mol.	… % mol	min. … % mol max.
butan (C_4H_{10}):	Osnova: … % mol	min. … % mol	min. … % mol max.
C_5/C_5+:	Osnova: … % mol	min. … % mol	min. … % mol max.
kisik (O_2):	Osnova: … % mol	min. … % mol	min. … % mol max.
inertni plin (N_2, He itd.):	Osnova: … % mol	min. … % mol	min. … % mol max.

3.2.17.8.1.2 Šoba(-e)

3.2.17.8.1.2.1 Znamka(-e): .....

3.2.17.8.1.2.2 Tip(-i): .....

3.2.17.8.1.3 Drugo (če je ustrezno): .....

3.2.17.8.2 Varianta 2 (samo pri homologaciji motorjev za več specifičnih sestav goriva)

3.3 **Elektromotor**

3.3.1 Tip (način navitja, vzbujanje): .....

3.3.1.1 Največja urna moč: ..... kW

3.3.1.2 Delovna napetost: V

3.3.2 Akumulator

3.3.2.1 Število celic: .....

3.3.2.2 Masa: ..... kg

3.3.2.3 Delovna prostornina: ..... Ah (amp/ure)

3.3.2.4 Lega: .....

3.4 **Motor ali kombinacija motorja**

3.4.1 *Hibridno električno vozilo*: da/ne ([1])

3.4.2 *Kategorija hibridnega električnega vozila*: Napajanje iz zunanjega vira/napajanje iz notranjega vira: ([1])

3.4.3 *Stikalo za izbiro načina delovanja: da/ne* ([1])

3.4.3.1 Izbirni način

3.4.3.1.1 Povsem električni: da/ne ([1])

3.4.3.1.2 Povsem gorivni: da/ne ([1])

3.4.3.1.3 Hibridni način: da/ne ([1])

(če da, kratek opis): .....

▼**M1**

3.4.4	*Opis naprave za shranjevanje energije: akumulator, kondenzator, vztrajnik/generator* ..... *)*
3.4.4.1	Znamka(-e): .....
3.4.4.2	Tip(-i): .....
3.4.4.3	Identifikacijska številka: .....
3.4.4.4	Vrsta elektrokemičnega člena: .....
3.4.4.5	Energija: .. (za akumulator: napetost in zmogljivost Ah v 2 urah, za kondenzator: J .....)
3.4.4.6	Polnilnik: v vozilu/zunanji/brez ([1])
3.4.5	*Električni stroji (ločen opis vseh tipov električnega stroja)*
3.4.5.1	Znamka: .....
3.4.5.2	Tip: .....
3.4.5.3	Osnovna uporaba: vlečni motor/generator ([1])
3.4.5.3.1	Če se uporablja kot vlečni motor: z enim motorjem/z več motorji ([1]): .....
3.4.5.4	Največja moč: …… kW
3.4.5.5	Način delovanja:
3.4.5.5.5.1	Enosmerni tok/izmenični tok/število faz: .....
3.4.5.5.2	ločena indukcija/serija/sestavni del ([1])
3.4.5.5.3	sinhrono/nesinhrono ([1])
3.4.6	*Krmilna enota:*
3.4.6.1	Znamka(-e): .....
3.4.6.2	Tip(-i): .....
3.4.6.3	Identifikacijska številka: .....
3.4.7	*Regulator moči*
3.4.7.1	Znamka: .....
3.4.7.2	Tip: .....
3.4.7.3	Identifikacijska številka: .....
3.4.8	*Električni domet vozila* km, skladno s Prilogo 7 k Pravilniku št. 101: .....
3.4.9	*Proizvajalčevo priporočilo za predhodno kondicioniranje*: ..

▼M1

3.5 **Emisija CO_2/poraba goriva (o) (po podatkih proizvajalca)**

3.5.1 *Masa emisije* CO_2

3.5.1.1 Masa emisije CO_2 (v naselju): …… …… g/km

3.5.1.2 Masa emisije CO_2 (zunaj naselja): …… g/km

3.5.1.3 Masa emisije CO_2 (kombinirana): …… g/km

3.5.2 *Poraba goriva (zagotoviti podrobnosti za vsako preskušeno referenčno gorivo)*

3.5.2.1 Poraba goriva (v naselju): …… l/100 km/m^3/100 km ([1])

3.5.2.2 Poraba goriva (zunaj naselja): …… l/100 km/m^3/100 km ([1])

3.5.2.3 Poraba goriva (kombinirana): …… l/100 km/m^3/100 km ([1])

▼M17

3.5.3 Vozilo, v katero je vgrajena ekološka inovacija v smislu člena 12 Uredbe (ES) št. 443/2009 in Izvedbene uredbe (EU) št. 725/2011: da/ne ([1])

3.5.3.1 Tip/varianta/izvedenka osnovnega vozila v skladu s členom 5 Izvedbene uredbe (EU) št. 725/2011 (če pride v poštev):

3.5.3.2 Medsebojni vplivi med posameznimi ekološkimi inovacijami: da/ne ([1])

3.5.3.3 Podatki o emisijah, povezanih z uporabo ekoloških inovacij (tabela se ponovi za vsako preskušeno referenčno gorivo) ([w1])

Sklep o odobritvi ekološke inovacije ([w2])	Koda ekološke inovacije ([w3])	1. Emisije CO_2 pri osnovnem vozilu (g/km)	2. Emisije CO_2 pri ekološko inovativnem vozilu (g/km)	3. Emisije CO_2 pri osnovnem vozilu v preskusnem ciklu tipa 1 ([w4])	4. Emisije CO_2 pri ekološko inovativnem vozilu v preskusnem ciklu tipa 1 (= 3.5.1.3)	5. Faktor uporabe (UF), tj. časovni delež uporabe tehnologije v normalnih pogojih delovanja	Prihranek CO_2 $((1-2)-(3-4))*5$
xxxx/201x							
					Skupni prihranek CO_2 (g/km) ([w5])		

([w]) Ekološke inovacije.
([w1]) Tabela se po potrebi razširi tako, da se za vsako ekološko inovacijo doda vrstica.
([w2]) Numéro de la décision de la Commission homologuant l'éco-innovation.
([w3]) Dodeljena v sklepu Komisije o odobritvi ekološke inovacije.
([w4]) Če se po dogovoru s homologacijskim organom namesto preskusnega cikla tipa 1 uporabi tehnologija modeliranja, se uporabi vrednost, pridobljena s tehnologijo modeliranja.
([w5]) Vsota prihrankov emisij CO_2 za posamezne ekološke inovacije.

▼**M11**

3.5.4 *Emisije CO_2 težkih motorjev (le Euro VI)*

3.5.4.1 Preskus WHSC masnih emisij CO_2: ..... g/kWh

3.5.4.2 Preskus WHTC masnih emisij CO_2: ..... g/kWh

3.5.5 *Poraba goriva težkih motorjev (le Euro VI)*

3.5.5.1 Preskus WHSC porabe goriva: ..... g/kWh

3.5.5.2 Preskus WHTC porabe goriva: ..... g/kWh

▼**M18**

3.5.6 Vozilo z vgrajeno ekološko inovacijo v smislu člena 12 Uredbe (ES) št. 443/2009 Evropskega parlamenta in Sveta ([8]) ter Izvedbene uredbe (EU) št. 725/2011 ([9]): da/ne ([1])

3.5.6.1 Tip/varianta/izvedenka osnovnega vozila iz člena 5 Izvedbene uredbe (EU) št. 725/2011 (po potrebi): .....

3.5.6.2 Medsebojni vplivi med posameznimi ekološkimi inovacijami: da/ne ([1])

3.5.6.3 Podatki o emisijah, povezani z uporabo ekoloških inovacij (tabela se ponovi za vsako preskušeno referenčno gorivo) ([w1])

Sklep o odobritvi ekološke inovacije ([w2])	Koda ekološke inovacije ([w3])	1. Emisije CO_2 pri osnovnem vozilu (g/km)	2. Emisije CO_2 pri vozilu z ekološko inovativno tehnologijo (g/km)	3. Emisije CO_2 pri osnovnem vozilu v preskusnem ciklu tipa 1 ([w4])	4. Emisije CO_2 pri vozilu z ekološko inovativno tehnologijo v preskusnem ciklu tipa 1 (= 3.5.1.3)	5. Faktor uporabe (UF), tj. časovni delež uporabe tehnologije v normalnih pogojih delovanja	Prihranek emisij CO_2 $((1-2)-(3-4))*5$
xxxx/201x							
						Skupni prihranek emisij CO_2 (g/km) ([w5])	

([w]) Ekološke inovacije.
([w1]) Tabela se po potrebi razširi tako, da se za vsako ekološko inovacijo doda vrstica.
([w2]) Številka sklepa Komisije o odobritvi ekološke inovacije.
([w3]) Dodeljena v sklepu Komisije o odobritvi ekološke inovacije.
([w4]) Če se po dogovoru s homologacijskim organom namesto preskusnega cikla tipa 1 uporabi metodologija vzorčenja, se uporabi vrednost, pridobljena z metodologijo vzorčenja.
([w5]) Skupni prihranek emisij CO_2 za posamezno ekološko inovacijo.

▼**M1**

3.6 **Dovoljene temperature po podatkih proizvajalca**

3.6.1 *Hladilni sistem*

3.6.1.1 Tekočinsko hlajenje

Najvišja temperatura na izhodu: … K

3.6.1.2 Zračno hlajenje

3.6.1.2.1 Referenčna točka: .....

3.6.1.2.2 Najvišja temperatura na referenčni točki: … K

▼M1

3.6.2 *Najvišja izstopna temperatura na izhodu iz hladilnika polnilnega zraka:* … K

3.6.3 *Najvišja temperatura izpušnih plinov v točki izpušnega sistema, ki je najbližji zunanji prirobnici izpušnega kolektorja:* … K

3.6.4 *Temperatura goriva*

Najmanjša: … Najvišja K: … K

Za dizelske motorje na vstopu v tlačilko za vbrizgavanje goriva, za motorje na plinasto gorivo na končni stopnji krmilnika tlaka

3.6.5 *Temperatura maziva*

Najmanjša: … K – maximum: … K – najvišja K

3.6.6 *Tlak goriva*

Najmanjša: … … kPa – maximum: … kPa – najvišja

Na končni stopnji krmilnika tlaka samo za motorje, ki za gorivo uporabljajo NG.

3.7 **Oprema, ki jo poganja motor**

Moč, ki jo absorbira dodatna oprema, potrebna za delovanje motorja, kot je opredeljeno v pogojih obratovanja v točki 5.1.1 Priloge I k Direktivi 80/1269/EGS.

Oprema	Odjem moči (kW) pri različnih vrtilnih frekvencah motorja:						
	Prosti tek	Nizkohitrosten	Visokohitrosten	Vrtilna frekvenca A (*):	Vrtilna frekvenca B (*):	Vrtilna frekvenca C (*):	Referenčna frekvenca (**)
P(a) Dodatna oprema, potrebna za delovanje motorja (se odšteje od izmerjene moči motorja) Glej dodatek 6.1							

(*) Preskus ESC.
(**) Samo preskus ETC.

3.8 **Sistem mazanja**

3.8.1 *Opis sistema*

3.8.1.1 Lega posode za mazivo: .....

3.8.1.2 Sistem dovoda maziva (s črpalko/z vbrizgavanjem v sesalni del/mešanje z gorivom itd.) ([1])

3.8.2 *Črpalka za mazanje*

3.8.2.1 Znamka(-e): .....

3.8.2.2 Tip(-i): .....

3.8.3 *Mešanje z gorivom*

3.8.3.1 Mešalno razmerje: .....

▼M1

3.8.4 *Oljni hladilnik: da/ne* ([1])

3.8.4.1 Risba(-e): .....

3.8.4.1.1 Znamka(-e): .....

3.8.4.1.2 Tip(-i): .....

4. PRENOS ([p])

4.1 **Risba prenosa moči:** .....

4.2 **Tip (mehanski, hidravlični, električni itd.):** .....

4.2.1 Kratek opis električnih/elektronskih sestavnih delov (če obstajajo): .....

4.3 **Vztrajnostni moment vztrajnika motorja:** .....

4.3.1 Dodatni vztrajnostni moment brez vključenih prestav: .....

4.4 **Sklopka**

4.4.1 Tip: .....

4.4.2 Največji prenos navora: .....

4.5 **Menjalnik**

4.5.1 Tip (ročni/avtomatski/brezstopenjski) (stalno spremenljiv prenos) ([1])

4.5.2 Lega glede na motor: .....

4.5.3 Način upravljanja: .....

4.6 **Prestavna razmerja**

Orodje	Prestava menjalnika (prestavno razmerje med motorjem in odgonsko gredjo menjalnika)	Prestava pogonske osi (prestavno razmerje med odgonsko gredjo menjalnika in pogonskim kolesom) Skupno prestavno razmerje	Največja vrednost za brezstopenjski menjalnik
Najvišja vrednost za brezstopenjski menjalnik (*)			
1			
2			
3			
…			
Najnižja vrednost za brezstopenjski menjalnik (*)			
Vzvratna prestava			

(*) Zvezno spremenljiv prenos.

4.7 **Največja hitrost vozila (v km/h)** ([q]): .....

4.8 **Merilnik hitrosti**

4.8.1 Način delovanja in opis pogonskega mehanizma: .....

4.8.2 Konstanta instrumenta: .....

4.8.3 Merilno odstopanje (po točki 2.1.3 Priloge II k Direktivi 75/443/EGS): .....

4.8.4 Skupno prestavno razmerje (po točki 2.1.2 Priloge II k Direktivi 75/443/EGS) ali drugi ustrezni podatki: .....

▼M1

4.8.5	Risba skale merilnika hitrosti ali drugega ustreznega načina prikaza: .....
4.9	**Tahograf:** da/ne ([1])
4.9.1	Oznaka homologacije: .....
4.10	**Zapora diferenciala:** da/ne/po izbiri ([1])

▼M13

4.11	**Kazalnik menjanja prestav**
4.11.1	Zvočni signal: da/ne ([1]). Če da, opis zvoka in raven hrupa pri ušesu voznika v dB(A). (Zvočni signal je mogoče kadar koli vključiti/izključiti.)
4.11.2	Informacije v skladu s točko 4.6 Priloge I k Uredbi (EU) št. 65/2012 (po navedbi proizvajalca)
4.11.3	Fotografije in/ali risbe instrumenta kazalnika menjanja prestav ter kratek opis sestavnih delov in delovanja sistema:

▼M1

5.	OSI
5.1	Opis vsake osi: .....
5.2	Znamka: .....
5.3	Tip: .....
5.4	Lega dvižne(-ih) osi: .....
5.5	Lega obremenljivih osi: .....
6.	OBESITEV KOLES
6.1	Risba obesitve koles: .....
6.2	Tip in izvedba obesitve vsake osi ali skupine osi ali kolesa:
6.2.1	Nastavitev višine: da/ne/po izbiri ([1])
6.2.2	Kratek opis električnih/elektronskih sestavnih delov (če obstajajo): .....
6.2.3	Zračno vzmetenje pogonske(-ih) osi: da/ne ([1])
6.2.3.1	Zračnemu vzmetenju enakovredna obesitev pogonske osi: da/ne ([1])
6.2.3.2	Frekvenca in dušenje nihanja vzmetene mase: .....
6.2.4	Zračno vzmetenje nepogonske(-ih) osi: da/ne ([1])
6.2.4.1	Zračnemu vzmetenju enakovredna obesitev nepogonske osi: da/ne ([1])
6.2.4.2	Frekvenca in dušenje nihanja vzmetene mase: .....
6.3	**Značilnosti vzmetnih delov obesitve koles** (izvedba, značilnosti materialov in mere): .....
6.4	**Stabilizatorji:** da/ne/po izbiri ([1])
6.5	**Amortizerji:** da/ne/po izbiri ([1])

▼M1

6.6	**Pnevmatike in kolesa:**
6.6.1	*Kombinacija pnevmatik in platišč:*
	(a) za pnevmatike navesti mere, indeks nosilnosti, simbol hitrostnega razreda, kotalni upor v skladu z ISO 28580 (kadar je primerno) ([r]);
	(b) (za platišča navesti velikost in globino naleganja)
6.6.1.1	Osi
6.6.1.1.1	Os 1: .....
6.6.1.1.2	Os 2: .....
	itd.
6.6.1.2	Rezervno kolo, če obstaja: .....
6.6.2	*Zgornja in spodnja meja dinamičnega polmera kolesa*
6.6.2.1	Os 1: .....
6.6.2.2	Os 2: .....
6.6.2.3	Os 3: .....
6.6.2.4	Os 4: .....
	itd.
6.6.3	*Tlak(-i) v pnevmatikah, ki ga (jih) priporoča proizvajalec:* … kPa
6.6.4	*Kombinacija veriga/pnevmatika/platišče za prednjo in/ali zadnjo os, primerna za določen tip vozila po priporočilih proizvajalca:* .....
6.6.5	*Kratek opis zasilnega rezervnega kolesa, če obstaja:* .....
7.	KRMILJE
7.1	**Shematski prikaz krmiljene(-ih) osi, ki prikazuje krmilno geometrijo:** .....
7.2	**Krmilni mehanizem in naprava za upravljanje krmilja**
7.2.1	Tip mehanizma (po potrebi navesti podatke za prednja in zadnja kolesa): .....
7.2.2	Povezava s kolesi (vključno z drugačnimi kot mehanskimi sredstvi; po potrebi navesti podatke za prednja in zadnja kolesa): .....
7.2.2.1	Kratek opis električnih/elektronskih sestavnih delov (če obstajajo): .....
7.2.3	Vrsta pomoči pri krmiljenju, če obstaja: .....
7.2.3.1	Način in shema delovanja, znamka(-e) in tip(-i): .....
7.2.4	Shematski prikaz celotnega krmilnega mehanizma, iz katerega je razvidna lega posamičnih naprav, ki vplivajo na odzivanje na krmiljenje: .....
7.2.5	Shematski prikaz(-i) naprave (naprav) za upravljanje krmilja: .....
7.2.6	Območje in način nastavitve naprave za upravljanje krmilja, če pride v poštev: .....
7.3	**Največji odklon krmiljenih koles**
7.3.1	v desno: … stopinj; število obratov volana (ali drugi ustrezni podatki): .....

▼M1

7.3.2	v levo: … stopinj; število obratov volana (ali drugi ustrezni podatki): .....
8.	ZAVORE
	Opisane morajo biti naslednje podrobnosti, in kjer je to mogoče, tudi podatki za njihovo identifikacijo:
8.1	Tip in značilnosti zavornega sistema, kot je določeno v točki 1.6 Priloge I k Direktivi 71/320/EGS (UL L 205, 6.9.1971, str. 37), s podatki in risbo bobnastih ali kolutnih zavor, cevi, znamko in tipom zavornih čeljusti/ploščic in/ali oblog, delovne površine zaviranja, polmerov bobnov, čeljusti ali zavornih diskov, mase bobnov, naprav za nastavljanje, drugih za zavorni sistem pomembnih delov osi in obesitve: .....
8.2	Shema delovanja, opis in/ali risba naslednjih zavornih naprav (kot je navedeno v točki 1.2 Priloge I k Direktivi 71/320/EGS, vključno s podatki in risbami prenosnih in upravljalnih naprav:
8.2.1	Delovna zavora: .....
8.2.2	Pomožna zavora: .....
8.2.3	Parkirna zavora: .....
8.2.4	Dodatna zavora, če obstaja: .....
8.2.5	Varnostna zavorna naprava (pri odtrganju priklopnega vozila):
8.3	Upravljanje in prenosne naprave zavornega sistema priklopnika na vozilih za vleko priklopnih vozil: .....
8.4	Vozilo je opremljeno za vleko priklopnega vozila z električno/pnevmatsko/hidravlično ([1]) delovno zavoro: da/ne ([1])
8.5	Naprava za preprečevanje blokiranja koles: da/ne/po izbiri ([1])
8.5.1	Za vozila, opremljena z napravo za preprečevanje blokiranja koles, opis delovanja sistema (vključno z elektronskimi deli), električna blok shema, načrt hidravličnih ali pnevmatskih vodov: .....
8.6	Preračun in krivulje glede na Dodatek k točki 1.1.4.2 Dodatka k Prilogi II k Direktivi 71/320/EGS ali glede na Dodatek k Prilogi XI Direktive, če je ustrezno: .....
8.7	Opis in/ali risba napajanja z energijo (tudi za servo zavore):
8.7.1	Pri pnevmatskih zavornih sistemih delovni tlak p2 v tlačni(h) posodi(-ah): .....
8.7.2	Pri podtlačnih zavornih sistemih začetna energija v vakuumski(-h) posodi(-ah): .....
8.8	Preračun zavornega sistema: določitev razmerja med vsoto zavornih sil na obodu koles in silo na pedalu zavore: .....
8.9	Kratek opis zavornega sistema (skladno s točko 1.6 Dopolnila k Dodatku 1 Priloge IX k Direktivi 71/320/EGS): .....
8.10	Pri zahtevi za oprostitev preskusov tipa I in/ali tipa II ali tipa III navesti številko poročila v skladu z Dodatkom 2 Priloge VII k Direktivi 71/320/EGS: .....

▼M1

8.11	Podatki o tipu trajnostne zavore: .....
9.	KAROSERIJA
9.1	Vrsta karoserije z uporabo kod, opredeljenih v delu C Priloge II: .....
9.2	Materiali in konstrukcija: .....
9.3	**Vrata za potnike, ključavnice in tečaji**
9.3.1	Razmestitev vrat in njihovo število: .....
9.3.1.1	Mere, smer in največji kot odpiranja vrat: .....
9.3.2	Risba ključavnic in tečajev ter njihovega položaja v vratih: .
9.3.3	Tehnični opis ključavnic in tečajev: .....
9.3.4	Podroben opis, vključno z merami, vstopov, stopnic in potrebnih ročajev ali oprijemnega drogovja (kadar je to ustrezno): .....
9.4	**Vidno polje:**
9.4.1	Dovolj podrobni podatki za primarne referenčne točke, tako da jih je mogoče prepoznati in preverjati njihovo medsebojno lego in tudi lego proti točki R: .....
9.4.2	Risba(-e) ali fotografija(-e), ki kaže(-jo) položaj delov karoserije v prednjem 180-stopinjskem vidnem polju: .....
9.5	**Vetrobransko steklo in druga stekla**
9.5.1	*Vetrobransko steklo*
9.5.1.1	Uporabljeni material: .....
9.5.1.2	Način vgradnje: .....
9.5.1.3	Kot naklona: .....
9.5.1.4	Številka(-e) ES-homologacije: .....
9.5.1.5	Dodatna oprema vetrobranskega stekla, njena namestitev ter kratek opis morebitnih električnih/elektronskih delov: .....
9.5.2	*Druga okna*
9.5.2.1	Uporabljeni material: .....
9.5.2.2	Številka(-e) ES-homologacije: .....
9.5.2.3	Kratek opis električnih/elektronskih sestavnih delov (če obstajajo) mehanizma za dviganje stekel:
9.5.3	*Zasteklitev pomične strehe*
9.5.3.1	Uporabljeni material: .....
9.5.3.2	Številka(-e) ES-homologacije: .....
9.5.4	*Druge zastekljene površine*
9.5.4.1	Uporabljeni material: .....
9.5.4.2	Številka(-e) ES-homologacije: .....

▼M1

9.6	**Brisalci vetrobranskega stekla**
9.6.1	Podroben tehnični opis (vključno s fotografijami ali risbami): .....
9.7	**Naprava za pranje vetrobranskega stekla**
9.7.1	Podrobni tehnični opis (vključno s fotografijami ali risbami) ali številka homologacije, če je naprava homologirana kot samostojna tehnična enota: .....
9.8	**Odleditev in sušenje stekla**
9.8.1	Podroben tehnični opis (vključno s fotografijami ali risbami): .....
9.8.2	Največja poraba elektrike: … kW
9.9	**Naprave za posredno gledanje**
9.9.1	Vzvratna ogledala (podatki za vsako ogledalo):
9.9.1.1	Znamka: .....
9.9.1.2	Homologacijska oznaka: .....
9.9.1.3	Izvedenka: .....
9.9.1.4	Risba(-e) za identifikacijo ogledala, ki kaže(-jo) položaj ogledala glede na konstrukcijo vozila: .....
9.9.1.5	Podrobni podatki o pritrditvi ogledala, vključno z delom vozila, na katerega je pritrjeno: .....
9.9.1.6	Dodatna oprema, ki lahko vpliva na vzvratno vidno polje: ...
9.9.1.7	Kratek opis elektronskih sestavnih delov (če obstajajo) sistema za nastavljanje: .....
9.9.2	Naprave za neposredno gledanje razen ogledal: .....
9.9.2.1	Tip in značilnost (npr. celotni opis naprave): .....
9.9.2.1.1	V primeru naprave kamera-monitor, razdalja detekcije (mm), kontrast, svetlobni razpon, korekcija odseva, učinkovitost prikaza (črno-bela/barvna), frekvenca ponovitve slik, svetlobni domet monitorja: .....
9.9.2.1.2	Risbe, ki so dovolj podrobne, da omogočijo prikaz celotne naprave, in navodila za vgradnjo; na risbah mora biti označeno, kje se nahaja znak ES-homologacije.

▼**M1**

9.10 **Notranja oprema**

9.10.1 *Zaščita potnikov v vozilu*

9.10.1.1 Pregledni načrt ali fotografija mest priloženih risb prerezov ali pogledov: .....

9.10.1.2 Fotografija ali risba referenčne linije, vključno z izvzetim območjem iz točke 2.3.1 Priloge I k Direktivi Sveta 74/60/EGS (UL L 38, 11.2.1974, str. 2): .....

9.10.1.3 Fotografije, risbe in/ali eksplozijska risba notranje opreme, ki kaže dele v prostoru za potnike in uporabljeni material (z izjemo notranjih vzvratnih ogledal), razporeditev upravljalnih elementov, streho in pomično streho, naslone sedežev, sedeže in zadnje dele sedežev: .....

9.10.2 *Razmestitev in oznaka upravljalnih elementov (ročic, vzvodov, stikal), kontrolnih svetilk in kazalnih instrumentov*

9.10.2.1 Fotografije in/ali risbe razmestitve simbolov in upravljalnih elementov, kontrolnih svetilk in kazalnih instrumentov: .....

9.10.2.2 Fotografije in/ali risbe označb upravljalnih elementov, kontrolnih svetilk in kazalnih instrumentov ter po potrebi tudi delov vozil, omenjenih v prilogah II in III k Direktivi 78/316/EGS: .....

9.10.2.3 S e z n a m n a p r a v

Vozilo je opremljeno z naslednjimi upravljalnimi elementi, kontrolnimi svetilkami in kazalnimi instrumenti skladno s prilogama II in III k Direktivi 78/316/EGS:

Upravljalni elementi, kontrolne svetilke ter kazalni instrumenti, ki morajo biti označeni, kadar so vgrajeni, in simboli, s katerimi se označijo

Simbol št.:	Naprava	Upravljalni/ kazalni instrument vgrajen (*)	Označeno s simbolom (*)	Kje (**)	Kontrolna svetilka vgrajena (*)	Označeno s simbolom (*)	Kje (**)
1	Glavno stikalo žarometov						
2	Žaromet za kratki pramen						
3	Žaromet za dolgi pramen						
4	Pozicijske svetilke						
5	Sprednje meglenke						
6	Zadnja svetilka za meglo						
7	Regulator svetl-obnega pramena						
8	Parkirne luči						

▼**M1**

Simbol št.:	Naprava	Upravljalni/ kazalni instrument vgrajen (*)	Označeno s simbolom (*)	Kje (**)	Kontrolna svetilka vgrajena (*)	Označeno s simbolom (*)	Kje (**)
9	Smerne utripalke						
10	Varnostne utrip-alke						
11	Brisalci vetrobranskega stekla						
12	Naprava za pranje vetrobranskega stekla						
13	Pranje in brisanje vetrobranskega stekla						
14	Čiščenje žarometov						
15	Odleditev in sušenje vetrobranskega stekla						
16	Odleditev in sušenje zadnjega stekla						
17	Ventilator prezračevanja						
18	Predgrevanje motorja – dizelskega						
19	Hladni zagon						
20	Napaka v zavor-nem sistemu						
21	Nivo goriva						
22	Kontrola polnjenja akumulatorja						
23	Temperatura hladilne tekočine motorja						

(*) x = da
— = ne ali ne kot samostojna enota
n = neobvezno.
(**) d = neposredno na upravljalu, instrumentu ali kontrolni svetilki
c = v neposredni bližini.

▼M1

Upravljalni elementi, kontrolne svetilke ter kazalni instrumenti, ki so lahko označeni, kadar so vgrajeni, in simboli, s katerimi se označijo

Simbol št.:	Naprava	Upravljalni/ kazalni instrument vgrajen (*)	Označeno s simbolom (*)	Kje (**)	Kontrolna svetilka vgrajena (*)	Označeno s simbolom (*)	Kje (**)
1	Ročna zavora						
2	Brisalci zadnjega stekla						
3	Pranje zadnjega stekla						
4	Brisanje in pranje zadnjega stekla						
5	Intervalno brisanje						
6	Zvočno opozorilo						
7	Prednji pokrov vozila						
8	Zadnji pokrov vozila						
9	Varnostni pasovi						
10	Tlak olja v motorju						
11	Neosvinčeni bencin						
…							
…							
…							

(*) x = da
— = ne ali ne kot samostojna enota
n = neobvezno.
(**) d = neposredno na upravljalu, instrumentu ali kontrolni svetilki
c = v neposredni bližini.

9.10.3 *Sedeži*

9.10.3.1 Število sedežnih mest ([s]): .....

9.10.3.1.1 Lega in namestitev: .....

9.10.3.2 Sedež(-i), namenjen(-i) za uporabo samo pri mirujočem vozilu: .....

9.10.3.3 Masa: .....

9.10.3.4 Značilnosti: Za sedeže, ki niso bili homologirani kot sestavni deli, opis in risbe

▼**M1**

9.10.3.4.1	Sedežev in njihovih pritrdišč: .....
9.10.3.4.2	Sistema nastavitve: .....
9.10.3.4.3	Sistemov za premikanje in blokiranje: .....
9.10.3.4.4	Pritrdišč varnostnih pasov (če so vgrajena v konstrukcijo sedeža): .....
9.10.3.4.5	Delov vozila, uporabljenih kot pritrdišča .....
9.10.3.5	Koordinate ali risba točke R ([1])
9.10.3.5.1	Vozniški sedež .....
9.10.3.5.2	Vsa druga sedežna mesta .....
9.10.3.6	Osnovni kot naslona sedežev
9.10.3.6.1	Vozniški sedež .....
9.10.3.6.2	Vsa druga sedežna mesta .....
9.10.3.7	Območje nastavitve sedežev
9.10.3.7.1	Vozniški sedež .....
9.10.3.7.2	Vsa druga sedežna mesta .....
9.10.4	*Nasloni za glavo*
9.10.4.1	Vrste naslonov za glavo: vgrajeni/snemljivi/ločeni ([1])
9.10.4.2	Številka homologacije, če je mogoče: .....
9.10.4.3	Za naslone za glavo, ki še niso bili homologirani
9.10.4.3.1	Podroben opis naslonov za glavo, zlasti glede na vrsto materiala ali materialov za oblazinjenje, in kjer pride v poštev, lega in lastnosti opor in pritrdišč za tip sedeža, za katerega se zahteva homologacija: .....
9.10.4.3.2	Pri „ločenem“ naslonu za glavo
9.10.4.3.2.1	Podroben opis področja konstrukcije, kjer bo pritrjen naslon za glavo: .....
9.10.4.3.2.2	Merske risbe bistvenih delov konstrukcije in naslona za glavo:
9.10.5	*Sistem ogrevanja prostora za potnike*
9.10.5.1	Kratek opis tipa vozila glede na sistem gretja, če je uporabljena toplota hladilne tekočine pogonskega motorja: .....
9.10.5.2	Podroben opis tipa vozila glede na sistem gretja, če je za izvor toplote uporabljen hladilni zrak ali izpušni plini pogonskega motorja, pri čemer mora opis vsebovati:
9.10.5.2.1	Načrt sistema za gretje, ki kaže njegov položaj v vozilu: .....
9.10.5.2.2	Risbo izmenjevalnika toplote za grelne sisteme, ki uporabljajo kot vir toplote izpušne pline, ali delov, kjer se toplota izmenjuje (za grelne sisteme, ki kot vir toplote uporabljajo hladilni zrak iz pogonskega motorja): .....

▼**M1**

9.10.5.2.3	Risbo izmenjevalnika toplote v prerezu ali delov, kjer se izmenjuje toplota, z navedbo debelin sten, uporabljenih materialov in značilnosti površin .....
9.10.5.2.4	Podatki o konstrukciji in tehnični podatki se zagotovijo tudi za druge pomembnejše sestavne dele sistema za ogrevanje, npr. za ventilator grelnika: .....
9.10.5.3	Kratek opis tipa vozila glede na grelni sistem, ki deluje na principu zgorevanja ter avtomatsko upravljanje: .....
9.10.5.3.1	Pregledna risba zgorevalnega grelnika, sistema dovoda zraka, izpušnega sistema, posoda za gorivo, sistema za dobavo goriva (vključno z ventili) in električnih povezav, ki kaže, kje na vozilu se nahajajo.
9.10.5.4	Največja poraba elektrike: … kW
9.10.6	*Sestavni deli, ki pri trčenju vplivajo na delovanje krmilnega mehanizma*
9.10.6.1	Podroben opis, ki vsebuje fotografije in/ali risbe, tipa vozila glede na konstrukcijo, mere, obliko in material tistega dela vozila, ki se nahaja pred krmilnim mehanizmom, vključno s sestavnimi deli, ki sodelujejo pri absorbiranju energije pri udarcu v krmilni mehanizem .....
9.10.6.2	Fotografija(e) in/ali risba(e) drugih delov vozila, ki niso opisani v točki 9.10.6.1 in po mnenju proizvajalca v soglasju s tehnično službo prispevajo k obnašanju krmilnega mehanizma pri trku: .....
9.10.7	*Gorljivost materialov, ki se uporabljajo za notranjo opremo določenih kategorij motornih vozil*
9.10.7.1	Materiali za notranjo oblogo strehe
9.10.7.1.1	Številka(-e) ES homologacije sestavnega dela, če obstaja .....
9.10.7.1.2	Za materiale, ki niso bili homologirani
9.10.7.1.2.1	Osnovni material(-i)/oznaka: ……/……
9.10.7.1.2.2	Sestavljeni/enojni ([1]) material, število slojev ([1]): .....
9.10.7.1.2.3	Vrsta obloge ([1]): .....
9.10.7.1.2.4	Največja/najmanjša debelina: ……/…… mm
9.10.7.2	Material(-i) za zadnje in bočne stene
9.10.7.2.1	Številka ES homologacije sestavnega dela, če obstaja .....

▼**M1**

9.10.7.2.2 Za materiale, ki niso bili homologirani

9.10.7.2.2.1 Osnovni material(-i)/oznaka: ……/……

9.10.7.2.2.2 Sestavljeni/enojni ([1]) material, število slojev ([1]): .....

9.10.7.2.2.3 Vrsta obloge ([1]): .....

9.10.7.2.2.4 Največja/najmanjša debelina: …/ … mm

9.10.7.3 Material(-i) za oblogo poda

9.10.7.3.1 Številka ES homologacije sestavnega dela, če obstaja .....

9.10.7.3.2 Za materiale, ki niso bili homologirani

9.10.7.3.2.1 Osnovni material(-i)/oznaka: ……/……

9.10.7.3.2.2 Sestavljeni/enojni ([1]) material, število slojev ([1]): .....

9.10.7.3.2.3 Vrsta obloge ([1]): .....

9.10.7.3.2.4 Največja/najmanjša debelina: …/… mm

9.10.7.4 Material(-i) za oblazinjenje sedežev

9.10.7.4.1 Številka ES homologacije sestavnega dela, če obstaja .....

9.10.7.4.2 Za materiale, ki niso bili homologirani

9.10.7.4.2.1 Osnovni material(-i)/oznaka: ……/……

9.10.7.4.2.2 Sestavljeni/enojni ([1]) material, število slojev ([1]): .....

9.10.7.4.2.3 Vrsta obloge ([1]): .....

9.10.7.4.2.4 Največja/najmanjša debelina: ……/…… mm

9.10.7.5 Material(-i) za cevi za ogrevanje in prezračevanje

9.10.7.5.1 Številka ES homologacije sestavnega dela, če obstaja .....

9.10.7.5.2 Za materiale, ki niso bili homologirani

9.10.7.5.2.1 Osnovni material(-i)/oznaka: ……/……

9.10.7.5.2.2 Sestavljeni/enojni ([1]) material, število slojev ([1]): .....

9.10.7.5.2.3 Vrsta obloge ([1]): .....

9.10.7.5.2.4 Največja/najmanjša debelina: ……/…… mm

9.10.7.6 Material(-i) za prtljažne police

9.10.7.6.1 Številka ES homologacije sestavnega dela, če obstaja .....

9.10.7.6.2 Za materiale, ki niso bili homologirani

9.10.7.6.2.1 Osnovni material(-i)/oznaka: ……/……

9.10.7.6.2.2 Sestavljeni/enojni ([1]) material, število slojev ([1]): .....

9.10.7.6.2.3 Vrsta obloge ([1]): .....

9.10.7.6.2.4 Največja/najmanjša debelina: ……/…… mm

9.10.7.7 Material(-i) za druge namene

9.10.7.7.1 Namen uporabe: .....

▼M1

9.10.7.7.2	Številka ES homologacije sestavnega dela, če obstaja .....
9.10.7.7.3	Za materiale, ki niso bili homologirani
9.10.7.7.3.1	Osnovni material(-i)/oznaka: ……/……
9.10.7.7.3.2	Sestavljeni/enojni ([1]) material, število slojev ([1]): .....
9.10.7.7.3.3	Vrsta obloge ([1]): .....
9.10.7.7.3.4	Največja/najmanjša debelina: ……/…… mm
9.10.7.8	Sestavni deli, ki so bili homologirani kot celotne naprave (sedeži, pregradne stene, prtljažne police itd.)
9.10.7.8.1	Številka(-e) ES-homologacije: .....
9.10.7.8.2	Za celotne naprave: sedež, pregradna stena, prtljažne police itd. ([1])
9.10.8	*Plin, uporabljen kot hladilno sredstvo v klimatski napravi*
9.10.8.1	Klimatska naprava je konstruirana tako, da vsebuje fluorirane toplogredne pline z globalnim potencialom segrevanja nad 150: da/ne ([1])
9.10.8.2	Če je odgovor DA, izpolnite naslednje točke.
9.10.8.2.1	Risba in kratek opis klimatske naprave, vključno z referenčno številko ali številko dela in materialom, iz katerih so izdelani sestavni deli, pri katerih lahko pride do uhajanja:
9.10.8.2.2	Uhajanje iz klimatske naprave:
9.10.8.2.4	Referenčna številka ali številka dela ter material delov naprave ter podatki o preskusu (npr. poročilo o preskusu št., št. homologacije itd.): .....
9.10.8.3	Skupno uhajanje iz celotne naprave v g/l: .....
9.11	**Zunanji štrleči deli**
9.11.1	Splošna razmestitev (risba ali fotografija), ki označuje položaj priloženih prerezov in pogledov:
9.11.2	Risbe in/ali fotografije, na primer in kjer pride v poštev, stebričkov vrat in oken, rež za vstop zraka, rešetk hladilnika, brisalcev vetrobranskega stekla, kanalov za odtok vode, ročajev, drsnih letev, loput, tečajev vrat in ključavnic, kljuk, ušes, okrasnih letev, značk, emblemov in poglobitev ter vseh zunanjih štrlečih delov in delov zunanje površine, ki se lahko štejejo za kritične (npr. svetlobna oprema). Če našteti deli niso kritični, so lahko namesto risb v dokumentaciji priložene fotografije, ki so po potrebi dopolnjene z dimenzijskimi podrobnostmi in/ali besedilom:
9.11.3	Risbe delov zunanjih površin po točki 6.9.1 Priloge I k Direktivi 74/483/EGS: .....
9.11.4	Risba odbijačev: .....
9.11.5	Risba talne črte vozila: .....

▼M1

9.12 **Varnostni pasovi in/ali drugi sistemi za zadrževanje potnikov**

9.12.1 Število in mesto varnostnih pasov in sistemov za zadrževanje potnikov ter sedežev, na katerih se lahko uporabijo:

(L = leva stran, R = desna stran, C = sredina)

		Popolna oznaka ES homologacije	Izvedenka, če obstaja	Naprava za nastavitev varnostnega pasu po višini (navesti da/ne/po izbiri)
Prva vrsta sedežev	L			
	C			
	R			
Druga vrsta sedežev (*)	L			
	C			
	R			

(*) Razpredelnica se po potrebi lahko razširi pri vozilih z več kot dvema vrstama sedežev ali če so po širini vozila več kot trije sedeži.

9.12.2 Vrsta in mesto dodatnih sistemov za zadrževanje potnikov (navesti da/ne/po izbiri):

(L = leva stran, R = desna stran, C = sredina)

		Prednja zračna blazina	Bočna zračna blazina	Zategovalnik varnostnega pasu
Prva vrsta sedežev	L			
	C			
	R			
Druga vrsta sedežev (*)	L			
	C			
	R			

(*) Razpredelnica se po potrebi lahko razširi pri vozilih z več kot dvema vrstama sedežev ali če so po širini vozila več kot trije sedeži.

9.12.3 Število in lega pritrdišč varnostnih pasov in potrdilo o skladnosti z Direktivo 76/115/EGS (tj. številka ES homologacije ali zapisnik o preskušanju): .....

9.12.4 Kratek opis električnih/elektronskih sestavnih delov (če obstajajo): .....

9.13 **Pritrdišča varnostnih pasov**

9.13.1 Fotografije in/ali risbe karoserije, ki kažejo mesto in mere dejanskih in efektivnih pritrditev, vključno s točkami R: .....

▼**M1**

9.13.2 Risbe pritrdišč pasov in delov karoserije vozila na mestih, kjer so nameščena (z oznako materiala): .....

9.13.3 Podatki o tipih ([u]) varnostnih pasov, ki se lahko vgradijo na pritrdišča v vozilu:

		Lega pritrdišča	
		Na karoseriji	Na ogrodju sedeža
Prva vrsta sedežev			
Desni sedež	Spodnji pritrdišči { zunanje notranje Zgornje pritrdišče		
Srednji sedež	Spodnji pritrdišči { levo desno Zgornje pritrdišče		
Levi sedež	Spodnji pritrdišči { zunanje notranje Zgornje pritrdišče		
Druga vrsta sedežev (*)			
Desni sedež	Spodnji pritrdišči { zunanje notranje Zgornje pritrdišče		
Srednji sedež	Spodnji pritrdišči { levo desno Zgornje pritrdišče		
Levi sedež	Spodnji pritrdišči { zunanje notranje Zgornje pritrdišče		

(*) Razpredelnica se po potrebi lahko razširi pri vozilih z več kot dvema vrstama sedežev ali če so po širini vozila več kot trije sedeži.

9.13.4 Opis posebnega tipa varnostnega pasu, ki ima pritrdišče na naslonu sedeža ali ki vključuje napravo za prevzemanje energije: .....

9.14 **Prostor za vgradnjo zadnjih registrskih tablic (po potrebi podati mere te površine in priložiti risbe, kjer je to mogoče)**

9.14.1 Višina nad cestiščem, zgornji rob .....

9.14.2 Višina nad cestiščem, spodnji rob .....

▼M1

9.14.3	Razdalja srednjice od vzdolžne srednje ravnine vozila: .....
9.14.4	Razdalja od levega roba vozila .....
9.14.5	Mere (dolžina × širina) .....
9.14.6	Naklon površine proti navpičnici .....
9.14.7	Kot vidnosti v vodoravni ravnini .....
9.15	**Zaščita pred podletom od zadaj**
9.15.0	Obstaja: da/ne/nepopoln ([1])
9.15.1	Risbe delov vozila, ki so pomembni za zaščito pred podletom, tj. risba vozila in/ali šasije z lego in vgradnjo najširše zadnje osi, risba vgradnje in/ali pritrditve zaščite pred podletom od zadaj. Kadar za zaščito pred podletom od zadaj ni uporabljena posebna naprava, mora biti iz risbe jasno razvidno upoštevanje predpisanih mer: .....
9.15.2	Če zaščito pred podletom od zadaj predstavlja posebna naprava, je potreben popoln opis in/ali risba te naprave (vključno z deli za vgradnjo in pritrditev), ali če je homologirana kot samostojna tehnična enota, številka homologacije:
9.16	**Okrovi koles**
9.16.1	Kratek opis vozila glede na okrove koles .....
9.16.2	Podrobne risbe okrovov koles in njihovega položaja na vozilu, iz katerih so razvidne mere, prikazane na sliki 1 Priloge I k Direktivi 78/549/EGS, ob upoštevanju kombinacije pnevmatika/platišče, ki štrli najbolj navzven: .....
9.17	**Predpisane tablice**
9.17.1	Fotografije in/ali risbe mest pritrditve predpisanih tablic, oznak in identifikacijske številke vozila: .....
9.17.2	Fotografije in/ali risbe predpisane tablice in oznak (izpolnjen primer z merami): .....
9.17.3	Fotografije in/ali risbe identifikacijske številke vozila (izpolnjen primer z merami): .....
9.17.4	Potrdilo proizvajalca o skladnosti z zahtevami točke 3.1.1.1 Priloge k Direktivi Sveta 76/114/EGS (UL L 24, 30.1.1976, str. 1)
9.17.4.1	Obrazložitev pomena znakov v drugem, in če pride v poštev, tudi v tretjem delu za izpolnitev zahtev točke 5.3 standarda ISO 3779–1983: .....
9.17.4.2	Če so znaki v drugem delu uporabljeni za izpolnitev zahtev točke 5.4 standarda ISO 3779–1983, jih je treba navesti: .....

▼M1

9.18	**Radijske motnje/elektromagnetna združljivost**
9.18.1	Opis in risbe/fotografije oblik in uporabljenih materialov tistih delov karoserije, ki tvorijo prostor za motor in tistega dela prostora za potnike, ki mu je najbližji: .....
9.18.2	Risbe ali fotografije lege kovinskih delov, pritrjenih v prostoru za motor (npr. deli za gretje, rezervno kolo, zračni filter, krmilni mehanizem itd.): .....
9.18.3	Seznam in risbe naprav za odpravo radijskih motenj .....
9.18.4	Podatki o nazivnih vrednostih uporov enosmernega toka, za uporovne vžigalne kable njihova nazivna upornost na meter:
9.19	**Bočna zaščita**
9.19.0	Obstaja: da/ne/nepopoln ([1])
9.19.1	Risba delov vozila, bistvenih za bočno zaščito, tj. risba vozila in/ali šasije z lego in obesitvijo osi, risba vgradnje in/ali pritrditve naprave (naprav) za bočno zaščito. Če je bočna zaščita dosežena brez naprave (naprav) za bočno zaščito, mora biti iz risbe jasno razvidno upoštevanje predpisanih mer: .....
9.19.2	Za napravo(-e) za bočno zaščito popoln opis in/ali risba te(h) naprave (naprav) (vključno z vgradnjo in pritrditvami) ali njena/njihove številka(-e) homologacije sestavnega dela: .....
9.20	**Sistemi za preprečevanje škropljenja**
9.20.0	Obstaja: da/ne/nepopoln ([1])
9.20.1	Kratek opis vozila glede na sistem za zaščito pred škropljenjem izpod koles in njegove sestavne dele: .....
9.20.2	Podrobne risbe sistema za zaščito pred škropljenjem izpod koles in njegovega položaja na vozilu, iz katerih so razvidne mere, prikazane na slikah v Prilogi III k Direktivi 91/226/EGS, ki upoštevajo ekstremne kombinacije pnevmatika/platišče, ki štrli najbolj navzven: .....
9.20.3	Številka(-e) homologacije naprave (naprav) za zaščito pred škropljenjem izpod koles, če obstaja(-jo) .....
9.21	**Odpornost pri bočnem trku:**
9.21.1	Podroben opis, vključno s fotografijami in/ali risbami, vozila glede na strukturo, mere, konstrukcijo in uporabljene materiale pri bočnih stenah potniškega prostora (zunanjega in notranjega), vključno s podatki o zaščitnem sistemu, če pride v poštev:

▼M1

9.22	**Zaščita pred podletom od spredaj**
9.22.0	Obstaja: da/ne/nepopoln ([1])
9.22.1	Risba delov vozila, pomembnih za zaščito pred podletom od spredaj, tj. risba vozila in/ali šasije z lego, vgradnjo in/ali pritrditvijo zaščite pred podletom od spredaj. Če zaščita pred podletom ni posebna naprava, mora biti iz risbe jasno razvidno, da so bile upoštevane predpisane mere:
9.22.2	Za ločeno napravo popoln opis in/ali risba zaščite pred podletom od spredaj (vključno z nosilci in deli za pritrditev), ali če je homologirana kot samostojna tehnična enota, homologacijska številka: .....
9.23	**Zaščita pešcev**
9.23.1	Treba je navesti podroben opis, s priloženimi fotografijami in/ali risbami, prednjih delov vozila (notranjih in zunanjih), njihove konstrukcije, mer, referenčnih oblik ter uporabljenih materialov.

▼M2

9.24	**Prednji zaščitni sistemi**
9.24.1	Splošna razporeditev (slike ali fotografije), ki ponazarja položaj in pritrditev prednjih zaščitnih sistemov:
9.24.2	Slike in/ali fotografije, če je to potrebno, rešetk odprtin za dovod zraka, rešetke hladilnika, okrasnih letev, oznak, simbolov in vdolbin ter drugih zunanjih robov in delov zunanje površine (npr. svetlobne naprave), ki bi bile lahko kritične. Če deli, navedeni v stavku 1, niso kritični, potem se lahko za namen dokumentiranja priloži samo fotografije in te po potrebi dopolni z navedbami mer in/ali besedilom:
9.24.3	Natančni podatki o potrebnem priboru za vgradnjo in podrobna navodila za montažo, vključno z zahtevami glede navora pritrjevanja:
9.24.4	Risba odbijača:
9.24.5	Risba talne linije na sprednjem delu vozila:

▼M1

10.	SVETILA IN SVETLOBNO-SIGNALNE NAPRAVE
10.1	Razpredelnica vseh naprav: število, znamka, model, oznaka homologacije, največja svetilnost žarometov z dolgim svetlobnim pramenom, barva, kontrolna svetilka: .....
10.2	Risba lege svetil in svetlobno-signalnih naprav .....
10.3	Za vsako svetilko in odsevnik, navedena v Direktivi 76/756/EGS (UL L 262, 27.9.1976, str. 1), je treba podati naslednje informacije (pisno in/ali s shemo)

▼**M1**

10.3.1	risbo, ki prikazuje področje svetleče površine	
10.3.2	Metoda, uporabljena za določanje vidne svetleče površine v skladu z odstavkom 2.10 Pravilnika UN/ECE št. 48 (UL L 137, 30.5.2007, str. 1):	
10.3.3	referenčno os in referenčno središče	
10.3.4	način delovanja pogrezljivih žarometov	
10.3.5	morebiten poseben način vgradnje in kabelske povezave	
10.4	Žarometi s kratkim svetlobnim pramenom: osnovna nastavitev v skladu z odstavkom 6.2.6.1 Pravilnika UN/ECE št. 48:	
10.4.1	Osnovna nastavitev (vrednost):	
10.4.2	Mesto oznake osnovne nastavitve	
10.4.3	Opis/risba ([1]) in vrsta regulatorja naklona svetlobnega pramena (npr. samodejno, ročno stopenjsko, ročno brezstopenjsko):	Velja le za vozila z regulatorjem naklona svetlobnega pramena
10.4.4	Naprava za upravljanje:	
10.4.5	Referenčne oznake:	
10.4.6	Oznake za različne pogoje obremenitve:	
10.5	Kratek opis električnih/elektronskih sestavnih delov razen svetilk (če obstajajo):	
11.	POVEZAVE MED VLEČNIMI IN PRIKLOPNIMI VOZILI ALI POLPRIKLOPNIKI	
11.1	Razred in tip naprave (naprav) za spenjanje, ki je/so že ali ki bo(-do) vgrajena(-e):	
11.2	Vrednosti D, U, S in V vgrajene(-ih) naprave (naprav) za spenjanje ali najmanjše vrednosti D, U, S in V naprave (naprav) za spenjanje, ki bo(-do) vgrajena(-e): … daN	
11.3	Navodila za pritrditev naprave za spenjanje na vozilo in fotografije ali risbe mest pritrditve na vozilo po podatkih proizvajalca; dodatne informacije, če je uporaba tega tipa vlečne naprave omejena na določene variante ali izvedenke določenega tipa vozil:	
11.4	Podatki o pritrditvi posebnih podstavkov ali montažnih plošč:	
11.5	Številka homologacije:	
12.	RAZNO	
12.1	Zvočna(-e) opozorilna(-e) naprava(-e)	

▼**M1**

12.1.1	Mesto, način pritrditve, postavitev in usmeritev naprav(-e) z merami: .....
12.1.2	Število naprav: .....
12.1.3	Številka(-e) homologacije: .....
12.1.4	Shema električnega/pnevmatskega ([1]) tokokroga: .....
12.1.5	Nazivna napetost ali tlak: .....
12.1.6	Risba priprave za vgradnjo na vozilo: .....
12.2	Naprave za preprečevanje nepooblaščene uporabe vozila
12.2.1	Zaščitna naprava
12.2.1.1	Podroben opis tipa vozila glede na namestitev in izvedbo naprave za upravljanje zaščitne naprave ali dela vozila, na katero zaščitna naprava deluje: .....
12.2.1.2	Risbe zaščitne naprave in njene namestitve v vozilu: .....
12.2.1.3	Tehnični opis naprave: .....
12.2.1.4	Podatki o uporabljenih kombinacijah zaklepanja: .....
12.2.1.5	Naprava za imobilizacijo vozila
12.2.1.5.1	Številka homologacije, če je na voljo: .....
12.2.1.5.2	Za naprave, ki še niso bile homologirane
12.2.1.5.2.1	Podroben tehnični opis naprave za imobilizacijo vozila in ukrepov za preprečevanje nehotenega aktiviranja: .....
12.2.1.5.2.2	Sistem(-i), na katere(-ga) deluje naprava za imobilizacijo vozila: .....
12.2.1.5.2.3	Število uporabnih izmenljivih kod, če pride v poštev: .....
12.2.2	Alarmni sistem (če obstaja)
12.2.2.1	Številka homologacije, če je na voljo: .....
12.2.2.2	Za alarmne sisteme, ki še niso bili homologirani
12.2.2.2.1	Podroben opis alarmnega sistema in delov vozila, ki so povezani z vgrajenim alarmnim sistemom: .....
12.2.2.2.2	Seznam glavnih sestavnih delov alarmnega sistema: .....
12.2.3	Kratek opis električnih/elektronskih sestavnih delov (če obstajajo): .....
12.3	Vlečna(-e) naprava(-e)
12.3.1	Spredaj: kljuka/uho/drugo ([1])
12.3.2	Zadaj: kljuka/uho/drugo/brez ([1])
12.3.3	Risba ali fotografija šasije/mesta na karoseriji vozila, ki prikazuje mesto, konstrukcijo in vgradnjo vlečne naprave (naprav):

▼**M1**

12.4 Podatki o kateri koli napravi, ki ne spada k motorju in ki ima vpliv na porabo goriva (če ni zajeta v drugih točkah): .....

12.5 Podatki o kateri koli napravi, ki ne spada k motorju in je namenjena za zmanjševanje hrupa (če ni zajeta v drugih točkah): .....

12.6 Naprave za omejevanje hitrosti

12.6.1 Proizvajalec(-i): .....

12.6.2 Tip(-i): .....

12.6.3 Številka homologacije, če je na voljo: .....

12.6.4 Hitrost ali območje hitrosti za nastavitev omejitve hitrosti: … km/h

12.7 Razpredelnica vgradnje in uporabe RF oddajnikov v vozilu(-ih), če je ustrezno: .....

Frekvenca (Hz)	Najvišja izhodna moč (W)	Položaj antene na vozilu, posebni pogoji za vgradnjo in/ali uporabo

Vlagatelj za homologacijo mora, kadar je primerno, priložiti tudi:

Dodatek 1

Seznam znamk in tipov vseh električnih in/ali elektronskih sestavnih delov, ki jih zadeva Direktiva Komisije 72/245/EGS (UL L 152, 6.7.1972, str. 15).

Dodatek 2

Shema ali risba splošne ureditve električnih in/ali elektronskih sestavnih delov, ki jih zadeva Direktiva 72/245/ES, in splošna ureditev kabelskega snopa.

Dodatek 3

Opis vozila, izbranega, da predstavlja tip

Oblike karoserije:

Volan na levi ali na desni strani ([1]):

Medosna razdalja:

Dodatek 4

Ustrezno(-a) poročilo(-a) o preskušanju, ki ga (jih) predloži proizvajalec ali priznana/pooblaščena tehnična služba zaradi sestavljanja certifikata o homologaciji.

12.7.1 Vozilo, opremljeno s radarsko opremo kratkega dosega 24 GHz: da/ne ([1]):

13. POSEBNE DOLOČBE ZA AVTOBUSE

13.1 Razred vozil: razred I/razred II/razred III/razred A/razred B ([1])

▼M1

13.1.1	Številka homologacije karoserije, homologirane kot samostojna tehnična enota: .....
13.1.2	Tipi šasije, na katere se lahko vgradi homologirana karoserija (proizvajalec(-ci) in tipi nedodelanega vozila): .....
13.2	**Površina za potnike (m^2)**
13.2.1	Skupaj (S0): .....
13.2.2	Zgornji nivo (S0a) ([1]): .....
13.2.3	Spodnji nivo (S0b) ([1]): .....
13.2.4	Za stoječe potnike (S_1): .....
13.3	**Število potnikov (sedečih in stoječih)**
13.3.1	Skupaj (N): .....
13.3.2	Zgornji nivo (Na) ([1]): .....
13.3.3	Spodnji nivo (Nb) ([1]): .....
13.4	**Število sedečih potnikov**
13.4.1	Skupaj (A): .....
13.4.2	Zgornji nivo (Aa) ([1]): .....
13.4.3	Spodnji nivo (Ab) ([1]): .....
13.4.4	Število prostorov za invalidske vozičke za vozila kategorij M_2 in M_3: .....
13.5	**Število delovnih vrat**: .....
13.6	**Število izhodov v sili** (vrat, oken, loput (odprtin) za izhod v sili, notranje stopnišče ali polstopnišče): .....
13.6.1	Skupaj: .....
13.6.2	Zgornji nivo ([1]): .....
13.6.3	Spodnji nivo ([1]): .....
13.7	**Prostornina prostora za prtljago (m^3)**: .....
13.8	**Površina za prevoz prtljage na strehi (m^2)**: .....
13.9	**Tehnične naprave za olajšanje dostopa v vozilo** (npr. rampa, dvižna ploščad, sistem za spuščanje), če so vgrajene:
13.10	**Trdnost nadgradnje**
13.10.1	Številka homologacije, če je na voljo: .....
13.10.2	Za nadgradnje, ki še niso bile homologirane
13.10.2.1	Podroben opis nadgradnje določenega tipa vozila z merami, značilnostmi sestave in uporabljenimi materiali in njeno pritrditvijo na morebiten okvir šasije: .....
13.10.2.2	Risbe vozila in tistih delov notranje opreme, ki vplivajo na trdnost ogrodja nadgradnje ali na prostor za preživetje: .....
13.10.2.3	Lega težišča vozila v stanju, pripravljenem za vožnjo, v vzdolžni, prečni in navpični smeri: .....

▼M1

13.10.2.4	Največja razdalja med srednjicama zunanjih potniških sedežev: .....
13.11	**Točke Direktive 2001/85/ES Evropskega parlamenta in Sveta (UL L 42, 13.2.2002, str. 1), ki jih mora ta tehnična enota dokazano izpolnjevati**: .....

▼M15

13.12	**Risbe z merami, ki prikazujejo notranjo opremo glede sedežnih mest, površine za stoječe potnike, uporabnike invalidskih vozičkov, prostora za prtljago, vključno z morebitnimi prtljažniki in prtljažniki za smuči**

▼M1

14.	POSEBNE DOLOČBE ZA VOZILA ZA PREVOZ NEVARNEGA BLAGA
14.1	**Električna oprema skladno z Direktivo 94/55/ES (UL L 319, 12.12.1994, str. 1)**
14.1.1	Zaščita prevodnikov pred pregrevanjem: .....
14.1.2	Tip odklopnika: .....
14.1.3	Tip in delovanje glavnega stikala akumulatorja: .....
14.1.4	Opis in namestitev varnostne pregrade za tahograf: .....
14.1.5	Opis električnih inštalacij, ki so stalno pod napetostjo. Navesti je treba uporabljeni standard EN: .....
14.1.6	Izdelava in zaščita električne inštalacije za kabino voznika: .
14.2	**Preprečevanje nevarnosti požara**
14.2.1	Tip težko vnetljivega materiala v kabini voznika: .....
14.2.2	Tip toplotnega ščita za kabino voznika (če pride v poštev): .
14.2.3	Namestitev in toplotna zaščita motorja: .....
14.2.4	Namestitev in toplotna zaščita izpušnega sistema: .....
14.2.5	Tip in konstrukcija toplotne zaščite trajnostnega zavornega sistema: .....
14.2.6	Tip, konstrukcija in mesto grelnikov, ki delujejo na principu zgorevanja: .....
14.3	**Posebne zahteve za karoserijo, če pride v poštev, skladno z Direktivo 94/55/ES**
14.3.1	Opis ukrepov zaradi skladnosti z zahtevami za vozila tipov EX/II in EX/III: .....
14.3.2	Pri vozilih tipa EX/III odpornost proti toploti od zunaj: .....
15.	PONOVNA UPORABNOST, MOŽNOST RECIKLIRANJA IN PREDELAVE
15.1	Različica, v katero spada referenčno vozilo: .....

▼**M1**

15.2	Masa referenčnega vozila s karoserijo ali masa šasije s kabino, brez karoserije in/ali naprave za spenjanje, če proizvajalec ne namesti karoserije in/ali naprave za spenjanje (vključno s tekočinami, orodji, rezervnim kolesom, če je to nameščeno) brez voznika: .....
15.3	Masa materialov referenčnega vozila: .....
15.3.1	Masa materiala, ki se upošteva pri predhodni obdelavi ([v]): ...
15.3.2	Masa materiala, ki se upošteva pri razstavljanju ([v]): .....
15.3.3	Masa materiala, ki se upošteva v fazi obdelave nekovinskih ostankov, primernih za recikliranje ([v]): .....
15.3.4	Masa materiala, ki se upošteva v fazi obdelave nekovinskih ostankov, primernih za energetsko predelavo ([v]): .....
15.3.5	Materiali ([v]): .....
15.3.6	Skupna masa materialov, ki se lahko ponovno uporabijo in/ali reciklirajo: .....
15.3.7	Skupna masa materialov, ki se lahko ponovno uporabijo in/ali predelajo: .....
15.4	**Stopnje**
15.4.1	Stopnja možnosti recikliranja „R_{cyc} (%)“: .....
15.4.2	Stopnja možnosti predelave „R_{cov} (%)“: .....
16.	DOSTOP DO INFORMACIJ O POPRAVILU IN VZDRŽEVANJU VOZIL
16.1	Naslov glavne spletne strani za dostop do informacij o popravilu in vzdrževanju vozil: .....
16.1.1	Datum, od katerega je na voljo (najpozneje 6 mesecev od datuma homologacije): .....
16.2	Pogoji dostopa do spletne strani: .....
16.3	Oblika informacij o popravilu in vzdrževanju vozil, dostopna prek spletne strani: .....

Pojasnila

([1]) Neustrezno črtati (so primeri, kjer ni treba ničesar črtati, če pride v poštev več kot ena navedba).

([2]) Navedite dovoljeno odstopanje.

([3]) Tukaj je treba vpisati največje in najmanjše vrednosti za vsako varianto.

([4]) Samo za opredelitev terenskih vozil.

([5]) Vozila lahko uporabljajo tako bencin kot plinasto gorivo, vendar če je bencinski sistem vgrajen samo za uporabo v sili ali samo za zagon motorja, in katerih posoda za gorivo lahko vsebuje največ 15 litrov bencina, se pri preskusih štejejo za vozila, ki jih poganja samo plinasto gorivo.

([6]) Navesti dodatno opremo, ki vpliva na mere vozila.

([7]) UL L 353, 21.12.2012, str. 31.

([8]) UL L 140, 5.6.2009, str. 1.

([9]) UL L 194, 26.7.2011, str. 19.

▼M1

([a]) Če je bila sestavnemu delu vozila že podeljena homologacija, se lahko opis tega dela nadomesti z navedbo te homologacije. Prav tako ni treba opisovati sestavnega dela, če je njegova zgradba jasno razvidna iz priloženih diagramov ali risb. Za vsako točko, kjer je treba priložiti risbo ali diagram, je treba navesti številke ustreznih priloženih dokumentov.

([b]) Če oznake za identifikacijo tipa vsebujejo znake, ki niso bistveni za opis vozila, sestavnih delov ali samostojnih tehničnih enot, vsebovanih v tem opisnem listu, je treba te znake nadomestiti s simbolom ‚?' (npr. ABC??123??). (e.g. ABC??123??).

([c]) Klasifikacija v skladu z opredelitvami iz dela A Priloge II.

([d]) Označba v skladu z EN 10027-1: 2005. Če to ni mogoče, je treba zagotoviti naslednje podatke:

— opis materiala,

— mejo elastičnosti,

— porušno trdnost,

— raztezek (v %),

— trdoto po Brinellu.

([e]) ‚Trambus izvedba', kot je opredeljeno v točki 2.7 Priloge I k Direktivi Sveta 74/297/EGS (UL L 165, 20.6.1974, str. 16).

([f]) Kjer obstaja izvedenka z navadno kabino in izvedenka s spalno kabino, morata biti podana oba sklopa podatkov o masah in merah.

([g]) Standard ISO 612: 1978 – Cestna vozila – Mere motornih in vlečenih vozil – Pogoji in opredelitve.

([g1]) Motorno vozilo in priklopnik: definicija št. 6.4.1.

Polpriklopnik in priklopnik s centralno osjo: definicija št. 6.4.2.

Opomba:

Pri priklopnikih s centralno osjo se os spojke obravnava kot prednja os

([g2]) Definicija št. 6.19.2.

([g3]) Definicija št. 6.20.

([g4]) Definicija št. 6.5.

([g5]) Definicija št. 6.1 in za vozila, razen vozil kategorije M1: točka 2.4.1 Priloge I k Direktivi 97/27/ES Evropskega parlamenta in Sveta (UL L 233, 25.8.1997, str. 1).

Pri priklopnih vozilih je treba dolžino določiti tako, kot je navedeno v definiciji št. 6.1.2 standarda ISO 612: 1978.

([g6]) Definicija št. 6.17.

([g7]) Definicija št. 6.2 in za vozila, razen vozil kategorije M1: točka 2.4.2 Priloge I k Direktivi 97/27/ES.

([g8]) Definicija št. 6.3 in za vozila, razen vozil kategorije M1: točka 2.4.3 Priloge I k Direktivi 97/27/ES.

([g9]) Definicija št. 6.6.

([g10]) Definicija št. 6.10.

([g11]) Definicija št. 6.7.

([g12]) Definicija št. 6.11.

([g13]) Definicija št. 6.18.1.

([g14]) Definicija št. 6.9.

([h]) Masa voznika je ocenjena na 75 kg.

Sistemi, ki vsebujejo tekočino (razen tistih za odpadno vodo, ki morajo ostati prazni), so napolnjeni na 100 % zmogljivosti, ki jo navaja proizvajalec.

Podatkov iz točk 2.6 (b) in 2.6.1(b) ni treba priskrbeti za vozila kategorij N_2, N_3, M_2, M_3, O_3,and O_4.

([i]) Za priklopna vozila in polpriklopnike in za vozila, povezana s priklopnim vozilom ali polpriklopnikom, ki pritiska na vlečno napravo ali na sedlo z znatno navpično silo, mora biti ta sila, deljena z gravitacijskim pospeškom, vključena v največjo tehnično dovoljeno maso.

▼**M1**

([j]) ‚Previs vlečne sklopke‘ je vodoravna razdalja med vlečno sklopko za priklopno vozilo s centralno osjo in središčnico zadnje(-ih) osi.

([k]) Pri vozilih, ki lahko delujejo bodisi na bencin, dizelsko gorivo itd. ali tudi v kombinaciji z drugim gorivom, je treba podatke ponoviti. Za nekonvencionalne motorje in sisteme mora proizvajalec navesti podrobnosti, enakovredne naštetim.

([l]) Vrednost mora biti zaokrožena na najbližjo desetinko milimetra.

([m]) Vrednost mora biti izračunana (π = 3,1416) in zaokrožena na najbližji polni cm^3.

([n]) Določeno na podlagi zahtev Direktive Sveta 80/1269/EGS (UL L 375, 31.12.1980, str. 46).

([o]) Določeno na podlagi zahtev Direktive Sveta 80/1268/EGS (UL L 375, 31.12.1980, str. 36).

([p]) Zahtevane podrobnosti morajo biti podane za vsako od predvidenih variant.

([q]) Kar zadeva priklopna vozila, najvišjo dovoljeno hitrost določi proizvajalec.

([r]) Za pnevmatike razreda Z, namenjene za vgradnjo na vozila, katerih največja hitrost presega 300 km/h, navesti enakovredne podatke;

([s]) Število sedežev, ki jih je treba navesti, velja za premikajoče se vozilo. V primeru modularne razporeditve se lahko določi območje.

([t]) ‚Točka R‘ ali ‚referenčna točka sedeža‘ pomeni točko, ki jo določi proizvajalec vozila za vsak sedež glede na tridimenzionalni referenčni sistem, opisan v Prilogi III k Direktivi Sveta 77/649/EGS (UL L 267, 19.10.1977, str. 1).

([u]) Simboli in znaki, ki jih je treba uporabiti, so navedeni v Prilogi III, točki 1.1.3 in 1.1.4 k Direktivi Sveta 77/541/EGS (UL L 220, 29.8.1977, str. 95). Pri varnostnih pasovih tipa ‚S‘ opredeliti značilnosti tipa(-ov).

([v]) Ti izrazi so opredeljeni v standardu ISO 22628: 2002 – Cestna vozila – možnost recikliranja in predelave – metoda izračuna.

▼M12

PRILOGA II

SPLOŠNE OPREDELITVE POJMOV, MERILA ZA RAZVRŠČANJE VOZIL, TIPI VOZIL IN TIPI NADGRADNJE

UVODNI DEL

Splošne opredelitve pojmov in splošne določbe

1. **Opredelitve pojmov**

1.1 „*Sedežno mesto*“ pomeni katero koli mesto, na katerem lahko sedi ena oseba, ki je vsaj tako velika kot:

(a) preskusna lutka, ki po merah ustreza 50 % moške populacije v primeru voznika;

(b) preskusna lutka, ki po merah ustreza 5 % odrasle ženske populacije v vseh ostalih primerih.

1.2 „*Sedež*“ pomeni popolno strukturo skupaj z opremo, ki je ali ni del karoserije vozila, namenjeno za sedenje ene osebe.

1.2.1 Izraz „sedež“ pomeni oboje, tako posamezen sedež kot sedežno klop.

1.2.2 Zložljivi sedeži in odstranljivi sedeži so vključeni v to opredelitev.

1.3 „*Blago*“ pomeni zlasti katere koli premične stvari.

Izraz „blago“ vključuje proizvode v razsutem stanju, končne izdelke, tekočine, žive živali, poljščine, nedeljivi tovor.

1.4 „*Največja masa*“ pomeni „največjo tehnično dovoljeno maso obremenjenega vozila“, kot je opredeljeno v točki 2.8 Priloge I.

2. **Splošne določbe**

2.1 Število sedežnih mest

2.1.1 Zahteve glede števila sedežnih mest veljajo za sedeže, ki so predvideni za uporabo med vožnjo vozila.

2.1.2 Ne veljajo za sedeže, ki so predvideni za uporabo med mirovanjem vozila in ki so za uporabnike jasno označeni bodisi s piktogramom ali znakom z ustreznim besedilom.

2.1.3 Za določanje števila sedežnih mest se uporabljajo naslednje zahteve:

(a) vsak posamezen sedež šteje za eno sedežno mesto;

(b) v primeru sedežne klopi vsak prostor širine najmanj 400 mm, merjene na nivoju blazine sedeža, šteje za eno sedežno mesto.

Ta pogoj proizvajalcu ne preprečuje uporabe splošnih določb iz točke 1.1;

(c) vendar pa prostor iz točke (b) ne šteje za eno sedežno mesto, če:

(i) lastnosti sedežne klopi spodnjemu delu preskusne lutke preprečujejo sedenje v naravnem položaju, na primer: pritrjena sredinska konzola, nepodložena površina ali notranja oprema, ki prekinja nazivno sedežno površino;

▼**M12**

(ii) oblika poda neposredno pred domnevnim sedežnim mestom (na primer sredinski tunel) preprečuje naravni položaj nog preskusne lutke.

2.1.4 Pri vozilih, ki spadajo na področje Direktive 2001/85/ES Evropskega parlamenta in Sveta z dne 20. novembra 2001 o posebnih predpisih za vozila za prevoz potnikov z več kot osmimi sedeži poleg voznikega sedeža, in o spremembah direktiv 70/156/EGS in 97/27/ES ([1]), je treba mero iz točke 2.1.3(b) uskladiti z minimalnim prostorom, zahtevanim za eno osebo pri različnih razredih vozil.

2.1.5 Če so v vozilu pritrdišča za odstranljiv sedež, je treba odstranljiv sedež upoštevati pri določanju števila sedežnih mest.

2.1.6 Prostor, namenjen invalidskemu vozičku z uporabnikom, se šteje za eno sedežno mesto.

2.1.6.1 Ta določba ne vpliva na zahteve iz točk 3.6.1 in 3.7 Priloge VII k Direktivi 2001/85/ES.

2.2 Največja masa

2.2.1 Pri vlečnih vozilih za vleko polpriklopnikov največja masa, ki se upošteva pri razvrstitvi vozila, vključuje največjo maso polpriklopnika, ki jo nosi sedlasta sklopka.

2.2.2 Pri motornem vozilu, ki lahko vleče priklopnik s centralno osjo ali priklopnik s togim ojesom, mora največja masa, ki se upošteva za razvrstitev motornega vozila, vključevati največjo maso, ki se prek vlečne sklopke prenese na vlečno vozilo.

2.2.3 Pri polpriklopniku, priklopniku s centralno osjo in priklopniku s togim ojesom mora največja masa, ki se upošteva za razvrstitev vozila, ustrezati največji masi, ki se prenese na tla prek koles osi ali skupine osi, ko je polpriklopnik oz. priklopnik spet z vlečnim vozilom.

2.2.4 Pri podporni osi mora največja masa, ki se upošteva za razvrstitev vozila, vključevati največjo maso polpriklopnika, ki jo nosi sedlasta sklopka.

2.3 Posebna oprema

2.3.1 Vozila s pritrjeno opremo, kot so stroji ali naprave, štejejo za vozila iz kategorije N ali O.

2.4 Enote

2.4.1 Če ni drugače določeno, morajo vse merske enote in z njimi povezani simboli izpolnjevati določbe Direktive Sveta 80/181/EGS ([2]).

3. **Razvrstitev vozil v kategorije**

3.1 Proizvajalec je odgovoren za razvrstitev tipa vozila v določeno kategorijo.

V ta namen morajo biti izpolnjena vsa ustrezna merila iz te priloge.

3.2 Zaradi dokazovanja, da je treba tip vozila razvrstiti v posebno skupino kot vozilo za posebne namene („koda SG“), lahko homologacijski organ od proizvajalca zahteva ustrezne dodatne informacije.

([1]) UL L 42, 13.2.2002, str. 1.
([2]) UL L 39, 15.2.1980, str. 40.

▼**M12**

DEL A

Merila za kategorizacijo vozil

1. **Kategorije vozil**

Za namene evropske in nacionalne homologacije ter posamične odobritve se vozila razvrstijo v skladu z naslednjo klasifikacijo:

(Homologacija se lahko podeli le za kategorije iz točk 1.1.1 do 1.1.3, 1.2.1 do 1.2.3 in 1.3.1 do 1.3.4.)

1.1	Kategorija M	Motorna vozila, zasnovana in izdelana predvsem za prevoz potnikov in njihove prtljage.
1.1.1	Kategorija M_1	Vozila kategorije M z največ osmimi sedežnimi mesti poleg vozniškega sedežnega mesta. V vozilih kategorije M_1 ni predviden prostor za stoječe potnike. Število sedežnih mest je lahko omejeno na eno sedežno mesto (tj. vozniško sedežno mesto).
1.1.2	Kategorija M_2	Vozila kategorije M z več kot osmimi sedežnimi mesti poleg vozniškega sedežnega mesta, katerih največja masa ne presega 5 ton. Vozila kategorije M_2 imajo lahko poleg sedežnih mest tudi prostor za stoječe potnike.
1.1.3	Kategorija M_3	Vozila kategorije M z več kot osmimi sedežnimi mesti poleg vozniškega sedežnega mesta, katerih največja masa presega 5 ton. V vozilih iz kategorije M_3 je lahko predviden prostor za stoječe potnike.
1.2	Kategorija N	Motorna vozila, zasnovana in izdelana predvsem za prevoz blaga.
1.2.1	Kategorija N_1	Vozila kategorije N, katerih največja masa ne presega 3,5 tone.
1.2.2	Kategorija N_2	Vozila kategorije N, katerih največja masa presega 3,5 tone, vendar ne presega 12 ton.
1.2.3	Kategorija N_3	Vozila kategorije N, katerih največja masa presega 12 ton.
1.3	Kategorija O	Priklopniki, zasnovani in izdelani za prevoz blaga ali potnikov in za nastanitev potnikov.
1.3.1	Kategorija O_1	Vozila kategorije O, katerih največja masa ne presega 0,75 tone.
1.3.2	Kategorija O_2	Vozila kategorije O, katerih največja masa presega 0,75 tone, vendar ne presega 3,5 tone.

▼**M12**

1.3.3 Kategorija O_3 Vozila kategorije O, katerih največja masa presega 3,5 tone, vendar ne presega 10 ton.

1.3.4 Kategorija O_4 Vozila kategorije O, katerih največja masa presega 10 ton.

2. **Podkategorije vozil**

2.1 Terenska vozila

„*Terensko vozilo*“ pomeni vozilo, ki spada v kategorijo M ali N in ima posebne tehnične lastnosti, ki mu omogočajo vožnjo zunaj običajnih cest.

Za te podkategorije vozil se doda črka „G“ kot pripona k črki in številki, ki označujeta kategorijo vozila.

Merila za razvrstitev vozil v podkategorijo terenskih vozil se določi v oddelku 4 dela A te priloge.

2.2 Vozila za posebne namene

2.2.1 „*Vozila za posebne namene*“ pomeni vozila kategorij M, N ali O s posebnimi tehničnimi lastnostmi, ki jim omogočajo izvajanje funkcije, ki zahteva posebne ureditve in/ali opremo.

Za nedodelana vozila, namenjena razvrstitvi v podkategorijo vozil za posebne namene, se doda črka „S“ kot pripona k črki in številki, ki označujeta kategorijo vozila.

Različni tipi vozil za posebne namene so opredeljeni in navedeni v oddelku 5.

2.3 Terenska vozila za posebne namene

2.3.1 „*Terensko vozilo za posebne namene*“ pomeni vozilo, ki spada v kategorijo M ali N in ima posebne tehnične lastnosti iz točk 2.1 in 2.2.

Za navedene kategorije vozil se doda črka „G“ kot pripona k črki in številki, ki označujeta kategorijo vozila.

Za nedodelana vozila, namenjena razvrstitvi v podkategorijo vozil za posebne namene, se doda črka „S“ kot druga pripona.

3. **Merila za uvrstitev vozil v kategorijo N**

3.1 V kategorijo N se tipi vozil uvrščajo na podlagi tehničnih lastnosti vozila iz točk 3.2 do 3.6.

3.2 Prostori, kjer so sedežna mesta, morajo biti načeloma popolnoma ločeni od prostora za tovor.

3.3 Z odstopanjem od zahteve iz točke 3.2 se lahko osebe in blago prevažajo v istem prostoru, če je prostor za tovor opremljen z napravami za zavarovanje, ki so zasnovane tako, da zaščitijo osebe, ki se prevažajo, pred premikanjem tovora med vožnjo, vključno z močnim zaviranjem in zavijanjem.

3.4 Naprave za zavarovanje – naprave za pritrditev –, namenjene za zavarovanje tovora v skladu s točko 3.3, in pregradni sistemi, namenjeni za vozila z največjo skupno maso do 7,5 tone, morajo biti zasnovani v skladu z določbami oddelkov 3 in 4 standarda ISO 27956:2009 „Cestna vozila – Pritrditev tovora v dostavnih vozilih – Zahteve in preskusne metode“.

▼**M12**

3.4.1 Zahteve iz točke 3.4 se lahko preverijo z izjavo o skladnosti, ki jo predloži proizvajalec.

3.4.2 Kot alternativa zahtevam iz točke 3.4 lahko proizvajalec dokaže homologacijskemu organu, da vgrajene naprave za zavarovanje izkazujejo enako raven zaščite, kot jo določa navedeni standard.

3.5 Število sedežnih mest brez vozniškega ne sme presegati:

(a) 6 pri vozilih kategorije N_1;

(b) 8 pri vozilih kategorije N_2 ali N_3.

3.6 Vozila morajo izkazovati nosilnost za blago, ki je enaka ali večja od nosilnosti za osebe, izražene v kg.

3.6.1 V ta namen morajo biti v vseh konfiguracijah, zlasti kadar so zasedena vsa sedežna mesta, izpolnjene naslednje zahteve:

(a) če je $N = 0$:

$$P - M \geq 100 \text{ kg};$$

(b) če je $0 < N \leq 2$:

$$P - (M + N \times 68) \geq 150 \text{ kg};$$

(c) če je $N > 2$:

$$P - (M + N \times 68) \geq N \times 68,$$

kjer imajo črke naslednji pomen:

„P“ je največja tehnično dovoljena masa obremenjenega vozila;

„M“ je masa vozila v stanju, pripravljenem za vožnjo;

„N“ je število sedežnih mest, razen vozniškega.

3.6.2 Masa opreme, ki je pritrjena na vozilo zaradi namestitve blaga (npr. posoda za gorivo, nadgradnja itn.), ravnanja z blagom (npr. žerjav, dvigalo itn.) in pritrditve blaga (npr. naprave za pritrditev tovora) se vključi v M.

Masa opreme, ki se ne uporablja za navedene namene (npr. kompresor, vitel, električni generator, oprema za prenos slike in zvoka itn.) se zaradi uporabe zgoraj navedene formule ne vključi v M.

3.7 Zahteve iz točk 3.2 do 3.6 morajo biti izpolnjene za vse variante in izvedenke tipa vozila.

3.8 Merila za razvrstitev vozil v kategorijo N_1.

3.8.1 Vozilo se razvrsti v kategorijo N_1, če so izpolnjena vsa veljavna merila.

Če eno ali več pravil ni izpolnjenih, se vozilo razvrsti v kategorijo M_1.

3.8.2 Poleg splošnih meril iz točk 3.2 do 3.6 morajo biti za razvrstitev vozil, pri katerih sta vozniška kabina in tovor v isti enoti (npr. nadgradnja tipa „BB“), izpolnjeni tudi pogoji iz točk 3.8.2.1 do 3.8.2.3.5.

▼**M12**

3.8.2.1 Dejstvo, da je med sedežno vrsto in prostorom za tovor v celoti ali delno nameščena stena ali pregrada, ne izključuje obveznosti izpolnjevanja zahtevanih meril.

3.8.2.2 Merila so naslednja:

(a) blago je mogoče nakladati pri zadnjih vratih ali stranskih vratih, ki so načrtovana in izdelana v ta namen;

(b) pri zadnjih vratih mora odprtina za nakladanje izpolnjevati naslednja merila:

(i) če je vozilo opremljeno samo z eno vrsto sedežev ali samo z vozniškim sedežem, mora biti najmanjša višina odprtine za nakladanje vsaj 600 mm;

(ii) če je vozilo opremljeno z dvema vrstama sedežev ali več, mora biti najmanjša višina odprtine za nakladanje vsaj 800 mm, površina odprtine pa mora biti vsaj 12 800 cm^2;

(c) prostor za tovor mora izpolnjevati naslednje zahteve:

„*prostor za tovor*“ pomeni del vozila, ki je za vrstami sedežev ali za vozniškim sedežem, če je vozilo opremljeno z enim vozniškim sedežem;

(i) nakladalna površina prostora za tovor mora biti v splošnem ravna;

(ii) kadar je vozilo opremljeno z eno vrsto sedežev ali enim sedežem, mora najmanjša dolžina prostora za tovor znašati vsaj 40 % medosne razdalje;

(iii) kadar je vozilo opremljeno z dvema ali več vrstami sedežev, mora najmanjša dolžina prostora za tovor znašati vsaj 30 % medosne razdalje.

Pri vozilih, pri katerih je mogoče sedeže v zadnji sedežni vrsti na enostaven način odstraniti iz vozila brez uporabe posebnega orodja, mora biti zahteva glede dolžine prostora za tovor izpolnjena, ko so v vozilu nameščeni vsi sedeži;

(iv) zahteve glede dolžine prostora za tovor morajo biti izpolnjene, ko so sedeži v prvi vrsti ali zadnji vrsti v običajnem pokončnem položaju za prevoz potnikov.

3.8.2.3 Posebni pogoji za merjenje

3.8.2.3.1 Opredelitve

(a) „*Višina odprtine za nakladanje*“ pomeni navpično razdaljo med dvema vodoravnima ravninama, od katerih se ena dotika najvišje točke najnižjega dela odprtine vrat , druga pa najnižje točke zgornjega dela odprtine vrat;

(b) „*površina odprtine za nakladanje*“ pomeni največjo površino pravokotne projekcije na navpično ravnino, pravokotno na središčnico vozila, največje dovoljene odprtine, če so zadnja vrata na široko odprta;

(c) „*medosna razdalja*“ za namene uporabe formul iz točk 3.8.2.2 in 3.8.3.1 pomeni razdaljo med:

(i) središčnico sprednje osi in središčnico druge osi pri vozilu z dvema osema ali

▼**M12**

(ii) središčnico sprednje osi in središčnico virtualne osi, ki je pri vozilu s tremi osmi enako oddaljena od druge in tretje osi.

3.8.2.3.2 Nastavitev sedežev

(a) Sedeži se nastavijo v skrajno zadnjo lego;

(b) če je naslonjalo sedeža nastavljivo, mora biti nastavljeno tako, da se lahko namesti tridimenzionalna naprava za določanje točke H pri naklonu trupa 25 stopinj;

(c) če naslonjalo sedeža ni nastavljivo, se nastavi v lego, kakor jo je določil proizvajalec vozila;

(d) če je višina sedeža nastavljiva, se nastavi v najnižjo lego.

3.8.2.3.3 Stanje vozila

(a) vozilo mora biti natovorjeno v skladu z največjo dovoljeno maso;

(b) kolesa vozila morajo biti obrnjena naravnost naprej.

3.8.2.3.4 Zahteve iz točke 3.8.2.3.2 se ne uporabljajo, če je vozilo opremljeno s steno ali pregrado.

3.8.2.3.5 Merjenje dolžine prostora za tovor

(a) Če vozilo ni opremljeno s steno ali pregrado, se dolžina meri od navpične ravnine, ki se dotika skrajne zadnje točke zgornjega dela naslonjala sedeža, do zadnje notranje stranice ali zadnjih vrat v zaprtem položaju;

(b) če je vozilo opremljeno s pregrado ali steno, se dolžina meri od navpične ravnine, ki se dotika skrajne zadnje točke pregrade ali stene, do zadnje notranje stranice ali zadnjih vrat v zaprtem položaju;

(c) zahteve glede dolžine morajo biti izpolnjene vsaj ob vodoravni premici v vzdolžni navpični ravnini, ki poteka skozi središčnico vozila na nivoju dna prostora za tovor.

3.8.3 Poleg splošnih meril iz točk 3.2 do 3.6 morajo biti za razvrstitev vozil, pri katerih vozniška kabina in tovor nista v eni enoti (npr. nadgradnja tipa „BE“), izpolnjeni tudi pogoji iz točk 3.8.3.1 do 3.8.3.4.

3.8.3.1 Če je vozilo opremljeno z zaprtim tipom nadgradnje, velja:

(a) blago je mogoče nakladati pri zadnjih vratih ali stranici ali kako drugače;

(b) najmanjša višina odprtine za nakladanje mora biti vsaj 800 mm, površina odprtine pa mora biti vsaj 12 800 cm^2;

(c) najmanjša dolžina prostora za tovor mora znašati vsaj 40 % medosne razdalje.

▼**M12**

3.8.3.2 Če je vozilo opremljeno s prostorom za tovor odprtega tipa, se uporabljajo le določbe iz točk 3.8.3.1(a) in (c).

3.8.3.3 Za uporabo določb iz točke 3.8.3 se smiselno uporabljajo opredelitve iz točke 3.8.2.

3.8.3.4 Zahteve glede dolžine prostora za tovor morajo biti izpolnjene vsaj ob vodoravni premici v vzdolžni navpični ravnini, ki poteka skozi središčnico vozila na nivoju dna prostora za tovor.

4. **Merila za uvrstitev vozil v podkategorijo terenskih vozil**

4.1 Vozila M_1 ali N_1 se razvrstijo v podkategorijo terenskih vozil, če istočasno izpolnjujejo naslednje pogoje:

(a) vozilo ima najmanj eno sprednjo os in najmanj eno zadnjo os, ki sta konstruirani tako, da sta gnani sočasno, ne glede na to, ali se lahko pogon ene od osi izklopi;

(b) vozilo ima najmanj eno zaporo diferenciala ali najmanj en mehanizem s podobnim učinkom;

(c) vozilo mora samo (brez priklopnega vozila) premagati vsaj 25-odstotni vzpon;

(d) vozilo mora izpolnjevati pet od šestih spodaj navedenih zahtev:

(i) sprednji pristopni kot mora biti najmanj 25 stopinj;

(ii) zadnji pristopni kot mora biti najmanj 20 stopinj;

(iii) kot rampe mora biti najmanj 20 stopinj;

(iv) najmanjša razdalja od tal pod sprednjo osjo mora biti najmanj 180 mm;

(v) najmanjša razdalja od tal pod zadnjo osjo mora biti najmanj 180 mm;

(vi) najmanjša razdalja od tal med osema mora biti najmanj 200 mm.

4.2 Vozila kategorije M_2, N_2 ali M_3, katerih največja masa ne presega 12 ton, štejejo za terenska vozila, če izpolnjujejo pogoj iz točke (a) ali oba pogoja iz točk (b) in (c):

(a) vse osi so konstruirane tako, da so gnane sočasno, ne glede na to, ali se lahko pogon ene ali več osi izklopi;

(b) (i) vozilo ima najmanj eno sprednjo os in najmanj eno zadnjo os, ki sta konstruirani tako, da sta gnani sočasno, ne glede na to, ali se lahko pogon ene od osi izklopi;

(ii) vozilo ima najmanj eno zaporo diferenciala ali je opremljeno z najmanj enim mehanizmom s podobnim učinkom;

(iii) vozilo mora samo (brez priklopnega vozila) premagati 25-odstotni vzpon;

▼**M12**

(c) vozilo mora izpolnjevati najmanj pet od šestih spodaj navedenih zahtev, če skupna masa vozila ne presega 7,5 tone, in vsaj štiri zahteve, če skupna masa vozila presega 7,5 tone:

(i) sprednji pristopni kot mora biti najmanj 25 stopinj;

(ii) zadnji pristopni kot mora biti najmanj 25 stopinj;

(iii) kot rampe mora biti najmanj 25 stopinj;

(iv) najmanjša razdalja od tal pod sprednjo osjo mora biti najmanj 250 mm;

(v) najmanjša razdalja od tal med osema mora biti najmanj 300 mm;

(vi) najmanjša razdalja od tal pod zadnjo osjo mora biti najmanj 250 mm.

4.3 Vozila kategorije M_3 ali N_3, katerih največja masa presega 12 ton, štejejo za terenska vozila, če izpolnjujejo pogoj iz točke (a) ali oba pogoja iz točk (b) in (c):

(a) vse osi so konstruirane tako, da so gnane sočasno, ne glede na to, ali se lahko pogon ene ali več osi izklopi;

(b) (i) vsaj polovica osi (ali dve osi od treh pri vozilih s tremi osmi ter smiselno pri vozilih s petimi osmi) je konstruiranih tako, da so gnane sočasno, ne glede na to, ali se lahko pogon ene od osi izklopi;

(ii) vozilo ima najmanj eno zaporo diferenciala ali mehanizem s podobnim učinkom;

(iii) vozilo mora samo (brez priklopnega vozila) premagati 25-odstotni vzpon;

(c) vozilo mora izpolnjevati vsaj štiri od šestih spodaj naštetih zahtev:

(i) sprednji pristopni kot mora biti najmanj 25 stopinj;

(ii) zadnji pristopni kot mora biti najmanj 25 stopinj;

(iii) kot rampe mora biti najmanj 25 stopinj;

(iv) najmanjša razdalja od tal pod sprednjo osjo mora biti najmanj 250 mm;

(v) najmanjša razdalja od tal med osema mora biti najmanj 300 mm;

(vi) najmanjša razdalja od tal pod zadnjo osjo mora biti najmanj 250 mm.

4.4 Postopek za preverjanje izpolnjevanja geometričnih določb iz tega oddelka se določi v Dodatku 1.

▼M12

5. **Vozila za posebne namene**

	Ime	Koda	Opredelitev
5.1	Bivalno vozilo	SA	Vozilo kategorije M z bivalnim prostorom, ki vključuje vsaj naslednjo opremo: (a) sedeže in mizo; (b) ležišča, ki se lahko sestavijo iz sedežev; (c) opremo za kuhanje; (d) opremo za hrambo. Ta oprema mora biti togo pritrjena v bivalnem prostoru. Vendar pa je miza lahko tako izvedena, da jo je mogoče na enostaven način odstraniti.
5.2	Neprebojno vozilo	SB	Vozilo, namenjeno zaščiti potnikov ali blaga z oklepno zaščito pred izstrelki.
5.3	Reševalno vozilo	SC	Motorno vozilo kategorije M za prevoz bolnih ali poškodovanih oseb, ki je posebej opremljeno za ta namen. Prostor za bolnike mora izpolnjevati tehnične zahteve standarda EN 1789:2007 „Medicinska vozila in njihova oprema – reševalna vozila“, razen oddelka 6.5 „Seznam opreme“.
5.4	Pogrebno vozilo	SD	Vozilo kategorije M za prevoz umrlih oseb, ki je posebej opremljeno za ta namen.
5.5	Vozilo z dostopom za invalidski voziček	SH	Vozilo kategorije M_1, posebej konstruirano ali predelano tako, da lahko med vožnjo v njem sedi ena ali več oseb v invalidskih vozičkih.
5.6	Bivalna prikolica	SE	Vozilo kategorije O, kot je opredeljeno v pojmu 3.2.1.3 standarda ISO 3833:1977.
5.7	Avto-dvigalo	SF	Vozilo kategorije N_3, ki ni predvideno za prevoz blaga, opremljeno z dvigalom, katerega dvižni moment je enak ali večji od 400 kNm.
5.8	Posebna skupina	SG	Vozilo za posebne namene, ki ne spada v nobeno od opredelitev iz tega oddelka.
5.9	Podporna os	SJ	Vozilo kategorije O, opremljeno s sedlasto sklopko za vleko polpriklopnika, ki slednjega spremeni v priklopnik z vrtljivim ojesom.
5.10	Priklopnik za prevoz izrednega tovora	SK	Vozilo kategorije O_4, namenjeno za prevoz nedeljivega tovora, za katerega zaradi velikih mer velja omejitev hitrosti in prometa. Pod ta izraz spadajo tudi hidravlični modularni priklopniki, ne glede na število modulov.

6. **Opombe**

6.1 Homologacija se ne podeli za:

(a) podporno os, kot je določeno v oddelku 5 dela A te priloge;

▼M12

(b) priklopno vozilo s togim ojesom, kot je določeno v oddelku 4 dela C te priloge;

(c) priklopnik, ki med vožnjo omogoča prevoz potnikov.

6.2 Odstavek 6.1 ne posega v določbe člena 23 o nacionalni homologaciji za majhne serije.

DEL B

Merila za tipe, variante in izvedenke vozil

1. **Kategorija M_1**

1.1 Tip vozila

1.1.1 „Tip vozila“ zajema vozila, ki imajo skupne vse naslednje lastnosti:

(a) ime družbe proizvajalca;

pri spremembi pravne oblike lastništva družbe se ne zahteva podelitev nove homologacije;

(b) konstrukcijo in vgradnjo bistvenih delov karoserije pri samonosni karoseriji;

to se smiselno uporablja tudi za vozila, katerih nadgradnja je privijačena ali zavarjena na ločen okvir;

(c) pri vozilih, izdelanih v več stopnjah, proizvajalec in tip vozila prejšnje stopnje.

1.1.2 Z odstopanjem od zahtev iz točke 1.1.1(b), če proizvajalec uporabi talni del karoserije in bistvene sestavne elemente, ki tvorijo del karoserije neposredno pred vetrobranskim steklom, za izdelavo različnih vrst nadgradenj (na primer limuzina ali kupe), se za ta vozila lahko šteje, da pripadajo istemu tipu. Proizvajalec zagotovi ustrezna dokazila.

1.1.3 Tip sestavljata najmanj ena varianta in ena izvedenka.

1.2 Varianta

1.2.1 „Varianta“ v okviru tipa vozila združuje vozila, ki so jim skupne vse naslednje konstrukcijske lastnosti:

(a) število stranskih vrat ali tip nadgradnje, kot je določeno v oddelku 1 dela C, če proizvajalec uporablja merilo iz točke 1.1.2;

(b) pogonski motor glede na naslednje lastnosti izdelave:

(i) tip napajanja z energijo (motor z notranjim zgorevanjem, električni motor ali drugo);

(ii) način delovanja (prisilni vžig, kompresijski vžig ali drugo);

(iii) število in namestitev valjev pri motorju z notranjim zgorevanjem (L4, V6 ali drugo);

▼**M12**

(c) število osi;

(d) število gnanih osi in njihova medsebojna povezava;

(e) število krmiljenih osi;

(f) faza izdelave (npr. dokončano/nedodelano).

1.3 Izvedenka

1.3.1 „Izvedenka“ v okviru variante združuje vozila, ki so jim skupne vse naslednje lastnosti:

(a) največja tehnično dovoljena masa obremenjenega vozila;

(b) delovna prostornina motorja pri motorjih z notranjim zgorevanjem;

(c) največja moč motorja ali najvišja stalna vrtilna frekvenca (električni motor);

(d) vrsta goriva (bencin, dizelsko gorivo, utekočinjeni naftni plin, dvojno gorivo ali drugo);

(e) največje število sedežnih mest;

(f) raven hrupa pri vožnji;

(g) raven emisij izpušnih plinov (na primer Euro 5, Euro 6 ali drugo);

(h) kombinirane ali utežene kombinirane emisije CO_2;

(i) poraba električne energije (utežena, kombinirana);

(j) kombinirana ali utežena kombinirana poraba goriva;

(k) uporaba inovativnih tehnologij, kakor so opredeljene v členu 12 Uredbe (ES) št. 443/2009 Evropskega parlamenta in Sveta z dne 23. aprila 2009 o določitvi standardov emisijskih vrednosti za nove osebne avtomobile kot del celostnega pristopa Skupnosti za zmanjšanje emisij CO_2 iz lahkih tovornih vozil [1].

2. **Kategoriji M_2 in M_3**

2.1 Tip vozila

2.1.1 „Tip vozila“ zajema vozila, ki imajo skupne vse naslednje lastnosti:

(a) ime družbe proizvajalca;

pri spremembi pravne oblike lastništva družbe se ne zahteva podelitev nove homologacije;

(b) kategorijo;

(c) naslednje lastnosti izdelave in konstrukcije:

(i) konstrukcijo in izvedbo bistvenih sestavnih delov šasije;

(ii) konstrukcijo in izvedbo bistvenih sestavnih delov, ki tvorijo nadgradnjo pri samonosnih nadgradnjah;

(d) število nivojev (enonivojski, dvonivojski);

(e) število delov (togi/zgibni);

[1] UL L 140, 5.6.2009, str. 1.

▼**M12**

(f) število osi;

(g) način napajanja z energijo (na vozilu ali zunaj vozila);

(h) pri vozilih, izdelanih v več stopnjah, proizvajalca in tip vozila prejšnje stopnje.

2.1.2 Tip sestavljata vsaj ena varianta in ena izvedenka.

2.2. Varianta

2.2.1 „Varianta“ v okviru tipa vozila združuje vozila, ki so jim skupne vse naslednje konstrukcijske lastnosti:

(a) tip nadgradnje, kot je opredeljeno v oddelku 2 dela C;

(b) razred ali kombinacija razredov vozil, kakor je opredeljeno v točki 2.1.1 Priloge I k Direktivi 2001/85/ES (le pri dokončanih in dodelanih vozilih);

(c) stopnja dodelave (npr. dokončano/nedodelano/dodelano);

(d) pogonski motor glede na naslednje konstrukcijske lastnosti:

(i) tip napajanja z energijo (motor z notranjim zgorevanjem, električni motor ali drugo);

(ii) način delovanja (prisilni vžig, kompresijski vžig ali drugo);

(iii) število in namestitev valjev pri motorju z notranjim zgorevanjem (L6, V8 ali drugo).

2.3 Izvedenka

2.3.1 „Izvedenka“ v okviru variante združuje vozila, ki so jim skupne vse naslednje lastnosti:

(a) največja tehnično dovoljena masa obremenjenega vozila;

(b) sposobnost vozila, da vleče priklopno vozilo ali ne;

(c) delovna prostornina motorja pri motorjih z notranjim izgorevanjem;

(d) največja moč motorja ali najvišja stalna vrtilna frekvenca (električni motor);

(e) vrsta goriva (bencin, dizelsko gorivo, utekočinjeni naftni plin, dvojno gorivo ali drugo);

(f) raven hrupa pri vožnji;

(g) raven emisij izpušnih plinov (na primer Euro IV, Euro V ali drugo).

3. **Kategorija N_1**

3.1 Tip vozila

3.1.1 „Tip vozila“ zajema vozila, ki imajo skupne vse naslednje lastnosti:

(a) ime družbe proizvajalca;

pri spremembi pravne oblike lastništva družbe se ne zahteva podelitev nove homologacije;

(b) konstrukcijo in vgradnjo bistvenih delov nadgradnje pri samonosni nadgradnji;

▼**M12**

(c) konstrukcijo in izvedbo bistvenih sestavnih delov šasije pri nesamonosnih nadgradnjah;

(d) pri vozilih, izdelanih v več stopnjah, proizvajalca in tip vozila prejšnje stopnje.

3.1.2 Z odstopanjem od zahtev iz točke 3.1.1(b), če proizvajalec uporabi talni del nadgradnje in bistvene sestavne elemente, ki tvorijo sprednji del nadgradnje, ki je neposredno pred vetrobranskim steklom, za izdelavo različnih vrst nadgradenj (na primer furgon in šasija s kabino, različne medosne razdalje in različne višine strehe), se za ta vozila lahko šteje, da pripadajo istemu tipu. Proizvajalec zagotovi ustrezna dokazila.

3.1.3 Tip sestavljata vsaj ena varianta in ena izvedenka.

3.2 Varianta

3.2.1 „Varianta“ v okviru tipa vozila združuje vozila, ki so jim skupne vse naslednje konstrukcijske lastnosti:

(a) število stranskih vrat ali tip nadgradnje, kot je določeno v oddelku 3 dela C (za dodelana in dokončana vozila), če proizvajalec uporablja merilo iz točke 3.1.2;

(b) stopnja dodelave (npr. dokončano/nedodelano/dodelano);

(c) pogonski motor glede na naslednje konstrukcijske lastnosti:

(i) tip napajanja z energijo (motor z notranjim zgorevanjem, električni motor ali drugo);

(ii) način delovanja (prisilni vžig, kompresijski vžig ali drugo);

(iii) število in namestitev valjev pri motorju z notranjim zgorevanjem (L6, V8 ali drugo);

(d) število osi;

(e) število gnanih osi in njihova medsebojna povezava;

(f) število krmiljenih osi.

3.3 Izvedenka

3.3.1 „Izvedenka“ v okviru variante združuje vozila, ki so jim skupne vse naslednje lastnosti:

(a) največja tehnično dovoljena masa obremenjenega vozila;

(b) delovna prostornina motorja pri motorjih z notranjim zgorevanjem,

(c) največja moč motorja ali najvišja stalna vrtilna frekvenca (električni motor);

(d) vrsta goriva (bencin, dizelsko gorivo, utekočinjeni naftni plin, dvojno gorivo ali drugo);

(e) največje število sedežnih mest;

(f) raven hrupa pri vožnji;

▼M12

(g) raven emisij izpušnih plinov (na primer Euro 5, Euro 6 ali drugo);

(h) kombinirane ali utežene kombinirane emisije CO_2;

(i) poraba električne energije (utežena, kombinirana);

(j) kombinirana ali utežena kombinirana poraba goriva.

4. **Kategoriji N_2 in N_3**

4.1 Tip vozila

4.1.1 „Tip vozila“ zajema vozila, ki imajo skupne vse naslednje lastnosti:

(a) ime družbe proizvajalca;

pri spremembi pravne oblike lastništva družbe se ne zahteva podelitev nove homologacije;

(b) kategorijo;

(c) konstrukcijo in izvedbo bistvenih sestavnih delov šasije, ki so skupni eni liniji proizvoda;

(d) število osi;

(e) pri vozilih, izdelanih v več stopnjah, proizvajalca in tip vozila prejšnje stopnje.

4.1.2 Tip sestavljata vsaj ena varianta in ena izvedenka.

4.2 Varianta

4.2.1 „Varianta“ v okviru tipa vozila združuje vozila, ki so jim skupne vse naslednje konstrukcijske lastnosti:

(a) konstrukcijska zasnova nadgradnje ali tip nadgradnje iz oddelka 3 dela C in Dodatka 2 (le za dodelana in dokončana vozila);

(b) stopnja dodelave (npr. dokončano/nedodelano/dodelano);

(c) pogonski motor glede na naslednje konstrukcijske lastnosti:

(i) tip napajanja z energijo (motor z notranjim zgorevanjem, električni motor ali drugo);

(ii) način delovanja (prisilni vžig, kompresijski vžig ali drugo);

(iii) število in namestitev valjev pri motorju z notranjim zgorevanjem (L6, V8 ali drugo);

(d) število gnanih osi in njihova in medsebojna povezava;

(e) število krmiljenih osi.

4.3 Izvedenka

4.3.1 „Izvedenka“ v okviru variante združuje vozila, ki so jim skupne vse naslednje lastnosti:

(a) največja tehnično dovoljena masa obremenjenega vozila;

(b) sposobnost, da vleče priklopno vozilo ali ne:

(i) nezavirano priklopno vozilo;

(ii) priklopno vozilo z naletnimi zavorami, kakor je določeno v točki 2.12 Pravilnika UN/ECE št. 13;

▼M12

(iii) priklopno vozilo s povezanim ali polpovezanim zavornim sistemom, kakor je določeno v točkah 2.9 in 2.10 Pravilnika UN/ECE št. 13;

(iv) priklopnik kategorije O_4, ki omogoča največjo maso skupine vozil, ki ne presega 44 ton;

(v) priklopnik kategorije O_4, ki omogoča največjo maso skupine vozil, ki presega 44 ton;

(c) delovna prostornina motorja;

(d) največja moč motorja;

(e) vrsta goriva (bencin, dizelsko gorivo, utekočinjeni naftni plin, dvojno gorivo ali drugo);

(f) raven hrupa pri vožnji;

(g) raven emisij izpušnih plinov (na primer Euro IV, Euro V ali drugo).

5. **Kategoriji O_1 in O_2**

5.1 Tip vozila

5.1.1 „Tip vozila“ zajema vozila, ki imajo skupne vse naslednje lastnosti:

(a) ime družbe proizvajalca;

pri spremembi pravne oblike lastništva družbe se ne zahteva podelitev nove homologacije;

(b) kategorijo;

(c) koncepte, kakor je opredeljeno v oddelku 4 dela C;

(d) naslednje lastnosti izdelave in konstrukcije:

(i) konstrukcijo in izvedbo bistvenih sestavnih delov šasije;

(ii) konstrukcijo in izvedbo bistvenih sestavnih delov, ki tvorijo nadgradnjo pri samonosnih nadgradnjah;

(e) število osi;

(f) pri vozilih, izdelanih v več stopnjah, proizvajalca in tip vozila prejšnje stopnje.

5.1.2 Tip sestavljata vsaj ena varianta in ena izvedenka.

5.2 Varianta

5.2.1 „Varianta“ v okviru tipa vozila združuje vozila, ki so jim skupne vse naslednje konstrukcijske lastnosti:

(a) vrsta nadgradnje iz Dodatka 2 (za dokončana in dodelana vozila);

(b) stopnja dodelave (npr. dokončano/nedodelano/dodelano);

(c) tip zavornega sistema (npr. nezavirani/z naletno zavoro/z običajno zavoro).

▼**M12**

5.3 Izvedenka

5.3.1 „Izvedenka“ v okviru variante združuje vozila, ki so jim skupne vse naslednje lastnosti:

(a) največja tehnično dovoljena masa obremenjenega vozila;

(b) koncept vzmetenja (zračno, jekleno ali gumijasto vzmetenje, torzijska vzmet ali drugo);

(c) koncept ojesa (trikotno, cevasto ali drugo).

6. **Kategoriji O_3 in O_4**

6.1 Tip vozila

6.1.1 „Tip vozila“ zajema vozila, ki imajo skupne vse naslednje lastnosti:

(a) ime družbe proizvajalca;

pri spremembi pravne oblike lastništva družbe se ne zahteva podelitev nove homologacije;

(b) kategorijo;

(c) koncept priklopnega vozila v zvezi z opredelitvami iz oddelka 4 dela C;

(d) naslednje lastnosti izdelave in konstrukcije:

(i) konstrukcijo in izvedbo bistvenih sestavnih delov šasije;

(ii) konstrukcijo in izvedbo bistvenih sestavnih delov, ki tvorijo nadgradnjo pri priklopnikih s samonosno nadgradnjo;

(e) število osi;

(f) pri vozilih, izdelanih v več stopnjah, proizvajalca in tip vozila prejšnje stopnje.

6.1.2 Tip sestavljata vsaj ena varianta in ena izvedenka.

6.2 Variante

6.2.1 „Varianta“ v okviru tipa vozila združuje vozila, ki so jim skupne vse naslednje konstrukcijske lastnosti in lastnosti izdelave:

(a) vrsta nadgradnje iz Dodatka 2 (za dokončana in dodelana vozila);

(b) stopnja dodelave (npr. dokončano/nedodelano/dodelano);

(c) koncept vzmetenja (jekleno, zračno ali hidravlično vzmetenje);

(d) naslednje tehnične lastnosti:

(i) sposobnost šasije, da je iztegljiva ali ne;

(ii) višina poda (običajen, nizkonakladalni, srednje nizkonakladalni itn.).

▼**M12**

6.3 Izvedenke

6.3.1 „Izvedenka“ v okviru variante združuje vozila, ki so jim skupne vse naslednje lastnosti:

(a) največja tehnično dovoljena masa obremenjenega vozila;

(b) razčlenitev ali kombinacija razčlenitev iz točk 3.2 in 3.3 Priloge I k Direktivi 96/53/ES, v katero spada medosna razdalja med dvema zaporednima osema, ki tvorita skupino;

(c) opredelitev osi;

(i) dvižne osi (število in lega);

(ii) obremenljive osi (število in lega);

(iii) krmiljene osi (število in lega).

7. **Skupne zahteve za vse kategorije vozil**

7.1 Če vozilo zaradi največje mase ali števila sedežnih mest ali obojega spada v več kategorij, se lahko proizvajalec odloči, da bo za opredelitev variant in izvedenk uporabil merila ene ali druge kategorije vozil.

7.1.1 Primera:

(a) vozilo „A“ je lahko glede na največjo maso homologirano kot N_1 (3,5 tone) in N_2 (4,2 tone). V tem primeru se lahko parametri, ki veljajo za kategorijo N_1, uporabljajo tudi za vozila, ki spadajo v kategorijo N_2 (ali obratno);

(b) vozilo „B“ je lahko glede na število sedežnih mest (7+1 ali 10+1) homologirano kot M_1 in M_2, parametri, ki veljajo za kategorijo M_1, pa se lahko uporabijo tudi za vozilo, ki spada v kategorijo M_2 (ali obratno).

7.2 Vozilo kategorije N se lahko homologira v skladu z določbami za kategorijo M_1 ali M_2, odvisno od primera, če je vozilo med naslednjo stopnjo večstopenjskega postopka homologacije namenjeno preoblikovanju v vozilo te kategorije.

7.2.1 Ta možnost je dovoljena le za nedodelana vozila.

Taka vozila se opredelijo s posebno kodo za posamezno varianto, ki jo določi proizvajalec osnovnega vozila.

7.3 Oznaka tipa, variante in izvedenke

7.3.1 Proizvajalec vsakemu tipu, varianti in izvedenki dodeli alfanumerično kodo, ki je sestavljena iz latinskih črk in/ali arabskih številk.

Uporaba oklepajev in vezajev je dovoljena, če ne nadomeščajo črke ali številke.

▼**M12**

7.3.2 Koda se označi na naslednji način: Tip-Varianta-Izvedenka ali „TVI“.

7.3.3 Koda TVI jasno in nedvoumno opredeljuje enkratno kombinacijo tehničnih lastnosti v zvezi z merili iz dela B te priloge.

7.3.4 Isti proizvajalec lahko uporabi isto kodo za opredelitev tipa vozila, ki spada v dve ali več kategorij.

7.3.5 Isti proizvajalec za opredelitev tipa vozila ne sme uporabiti iste kode pri več kot eni homologaciji v isti kategoriji vozil.

7.4 Število znakov za označevanje kode TVI

7.4.1 Število znakov ne sme presegati:

(a) 15 za kodo tipa vozila;

(b) 25 za kodo variante;

(c) 35 za kodo izvedenke.

7.4.2 Celotna alfanumerična koda TVI ne sme presegati 75 znakov.

7.4.3 Če se koda TVI uporablja kot celota, mora biti med tipom, varianto in izvedenko presledek.

Primer take kode TVI: 159AF[…*presledek*]0054[…*presledek*]977K(BE).

DEL C

Opredelitve tipov nadgradnje

0. **Splošno**

0.1 Tip nadgradnje iz oddelka 9 Priloge I in dela 1 Priloge III ter kode nadgradnje iz točke 38 Priloge IX se označijo s kodami.

Seznam kod se uporablja predvsem za dokončana in dodelana vozila.

0.2 Za vozila kategorije M je tip nadgradnje sestavljen iz dveh črk, kot je opredeljeno v oddelkih 1 in 2.

0.3 Za vozila kategorij N in O je tip nadgradnje sestavljen iz dveh črk, kot je opredeljeno v oddelkih 3 in 4.

0.4 Če je treba (zlasti za tipe nadgradnje iz točk 3.1 in 3.6 ter točk 4.1 do 4.4), se dopolnijo z dvema številkama.

0.4.1 Seznam številk se določi v Dodatku 2 k tej prilogi.

0.5 Za vozila za posebne namene se tip nadgradnje, ki se uporabi, navezuje na kategorijo vozila.

▼**M12**

1. **Vozila kategorije M_1**

Sklic	Koda	Ime	Opredelitev
1.1	AA	Limuzina	Vozilo, opredeljeno v standardu ISO 3833-1977, točka 3.1.1.1, opremljeno z več kot štirimi bočnimi okni.
1.2	AB	Vozilo z dvižnimi vrati zadaj	Limuzina iz točke 1.1 z dvižnimi vrati zadaj na vozilu.
1.3	AC	Karavan	Vozilo, kot je opredeljeno v točki 3.1.1.4 standarda ISO 3833:1977.
1.4	AD	Kupe	Vozilo, kot je opredeljeno v točki 3.1.1.5 standarda ISO 3833:1977.
1.5	AE	Kabriolet	Vozilo, kot je opredeljeno v točki 3.1.1.6 standarda ISO 3833:1977. Kabriolet je lahko brez vrat.
1.6	AF	Večnamensko vozilo	Vozilo, razen vozil AG in vozil, ki spadajo pod kode AA do AE, namenjeno za prevoz potnikov in njihove prtljage ali blaga v enem samem prostoru.
1.7	AG	Osebni pick-up	Vozilo, kot je opredeljeno v točki 3.1.1.4.1 standarda ISO 3833:1977. Prostor za prtljago mora biti popolnoma ločen od potniškega prostora. Poleg tega se za referenčno točko voznikovega sedeža ne zahteva, da mora biti vsaj 750 mm nad površino, na kateri je vozilo.

2. **Vozila kategorije M_2 ali M_3**

Sklic	Koda	Ime	Opredelitev
2.1	CA	Enonivojsko vozilo	Vozilo, v katerem so prostori, predvideni za potnike, urejeni v enem nivoju ali tako, da ne predstavljajo dveh nivojev, ki ležita drug nad drugim.
2.2	CB	Dvonivojsko vozilo	Vozilo iz točke 2.1.6 Priloge I k Direktivi 2001/85/ES.
2.3	CC	Enonivojsko zgibno vozilo	Vozilo iz točke 2.1.3 Priloge I k Direktivi 2001/85/ES z enim nivojem.
2.4	CD	Dvonivojsko zgibno vozilo	Vozilo iz točke 2.1.3.1 Priloge I k Direktivi 2001/85/ES.
2.5	CE	Nizkopodno enonivojsko vozilo	Vozilo iz točke 2.1.4 Priloge I k Direktivi 2001/85/ES z enim nivojem.
2.6	CF	Nizkopodno dvonivojsko vozilo	Vozilo iz točke 2.1.4 Priloge I k Direktivi 2001/85/ES z dvema nivojema.
2.7	CG	Zgibno nizkopodno enonivojsko vozilo	Vozilo, ki združuje tehnične lastnosti iz točk 2.3 in 2.5.
2.8	CH	Zgibno nizkopodno dvonivojsko vozilo	Vozilo, ki združuje tehnične lastnosti iz točk 2.4 in 2.6.

▼M12

Sklic	Koda	Ime	Opredelitev
2.9	CI	Enonivojsko vozilo z odprtim zgornjim delom	Vozilo z delno streho ali brez nje.
2.10	CJ	Dvonivojsko vozilo z odprtim zgornjim delom	Vozilo, ki je brez strehe nad celotnim zgornjim nivojem ali delom zgornjega nivoja.
2.11	CX	Avtobusna šasija	Nedodelano vozilo, ki ima le vzdolžne nosilce šasije ali cevno konstrukcijo, pogonski sistem in osi, ki je namenjeno za dodelavo z nadgradnjo, prilagojeno potrebam izvajalca prevoza.

3. **Motorna vozila kategorije N_1, N_2 ali N_3**

Sklic	Koda	Ime	Opredelitev
3.1	BA	Tovorno vozilo s kesonom	Vozilo, ki je zasnovano in izdelano izključno ali predvsem za prevoz blaga. Lahko tudi vleče priklopno vozilo.
3.2	BB	Furgon	Tovorno vozilo s kesonom, ki ima prostor za voznika in prostor za tovor v eni enoti.
3.3	BC	Sedlasti vlačilec	Vlečno vozilo, ki je zasnovano in izdelano izključno ali predvsem za vleko polpriklopnikov.
3.4	BD	Cestni vlačilec	Vlečno vozilo, ki je zasnovano in izdelano izključno za vleko priklopnih vozil razen polpriklopnikov.
3.5	BE	Tovorni pick-up	Vozilo z največjo maso, ki ne presega 3 500 kg, v katerem sedežna mesta in prostor za tovor niso v istem prostoru.
3.6	BX	Šasija s kabino	Nedodelano vozilo, ki ima le kabino (popolno ali delno), vzdolžno ojačitev za šasijo, pogonski sistem in osi, ki je namenjeno za dodelavo z nadgradnjo, prilagojeno potrebam izvajalca prevoza.

4. **Vozila kategorije O**

Sklic	Koda	Ime	Opredelitev
4.1	DA	Polpriklopnik	Priklopno vozilo, ki je zasnovano in izdelano za priklop na sedlasti vlačilec ali na podporno os in ki v navpični smeri znatno obremenjuje vlečno vozilo ali podporno os. Vlečno sklopko za skupino vozil sestavljata kraljevi čep in sedlo.
4.2	DB	Priklopnik z vrtljivim ojesom	Priklopnik z vsaj dvema osema, od katerih je vsaj ena krmiljena: (a) opremljen z ojesom, ki se lahko premika v navpični smeri (glede na vlečno vozilo) in (b) prenaša manj kot 100 daN statične navpične obremenitve na vlečno vozilo.
4.3	DC	Priklopnik s centralno osjo	Priklopno vozilo s togim ojesom, pri katerem so osi nameščene blizu težišča vozila (kadar je enakomerno obremenjeno), tako da se na vlečno vozilo prenaša le majhna statična obremenitev, ki ne presega 10 % tiste, ki ustreza največji masi priklopnega vozila, ali obremenitve 1 000 daN (kar je manjše).

▼**M12**

Sklic	Koda	Ime	Opredelitev
4.4	DE	Priklopnik s togim ojesom	Priklopnik z eno osjo ali skupino osi, opremljen s togim ojesom, ki zaradi konstrukcije prenaša statično obremenitev, ki ne presega 4 000 daN, na vlečno vozilo in ki ne ustreza opredelitvi priklopnika s centralno osjo. Vlečne sklopke za skupino vozil ne sestavljata kraljevi čep in sedlo.

▼M12

Dodatek 1

Postopek za preverjanje, ali se vozilo lahko uvrsti med terenska vozila

0. **Splošno**

0.1 Za namene razvrstitve vozil kot terenskih vozil se uporablja postopek, opisan v tem dodatku.

1. **Preskusni pogoji za geometrične meritve**

1.1 Vozila kategorije M_1 ali N_1 so v neobremenjenem položaju, s preskusno lutko, ki ustreza meram 50 % moške populacije, nameščeno na voznikov sedež, in opremljena s hladilno tekočino, mazivom, gorivom, orodjem in rezervnim kolesom (če je bilo dobavljeno z vozilom kot del originalne opreme).

Preskusna lutka se lahko nadomesti s podobno napravo z isto maso.

1.2 Vozila, razen vozil iz točke 1.1, se obremenijo do največje tehnično dovoljene mase.

Porazdelitev te mase na osi mora biti taka, da predstavlja najneugodnejši primer glede na skladnost z zadevnimi merili.

1.3 Tehnična služba pregleda vozilo, ki je predstavnik tipa, glede pogojev iz točke 1.1 ali 1.2. Vozilo mora stati na mestu s kolesi, obrnjenimi naravnost naprej.

Tla, na katerih se izvajajo meritve, morajo biti čim bolj vodoravna in ravna (največji naklon 0,5 %).

2. **Merjenje prednjega in zadnjega pristopnega kota ter kota rampe**

2.1 Prednji pristopni kot se meri v skladu s točko 6.10 standarda ISO 612:1978.

2.2 Zadnji pristopni kot se meri v skladu s točko 6.11 standarda ISO 612:1978.

2.3 Kot rampe se meri v skladu s točko 6.9 standarda ISO 612:1978.

2.4 Pri merjenju zadnjega pristopnega kota so lahko naprave za zaščito pred podletom od zadaj, ki imajo nastavljivo višino, nameščene v zgornji položaj.

2.5 Predpis iz točke 2.4 se ne razume kot obveznost, da bi moralo biti že osnovno vozilo opremljeno z zaščito pred podletom od zadaj. Vendar pa mora proizvajalec osnovnega vozila obvestiti proizvajalca na naslednji stopnji, da mora vozilo, ki se opremi z zaščito pred podletom od zadaj, izpolnjevati zahteve glede zadnjega pristopnega kota.

3. **Meritve oddaljenosti od tal**

3.1 Razdalja od tal med osema

3.1.1 „*Razdalja od tal med osema*“ pomeni najkrajšo razdaljo med ravnino tal in najnižjo trdno točko vozila.

▼**M12**

Za uporabo te opredelitve se upošteva razdalja med zadnjo osjo sprednje skupine osi in prvo osjo zadnje skupine osi.

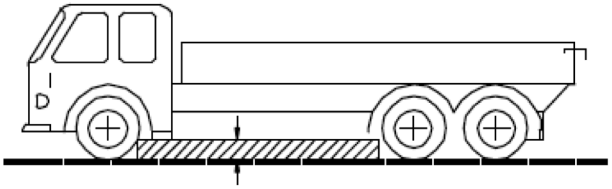

3.1.2 Noben nepremični del vozila ne sme štrleti v osenčeno območje na risbi.

3.2 Razdalja od tal pod osjo

3.2.1 „*Razdalja od tal pod osjo*“ pomeni razdaljo med najvišjo točko loka kroga, ki poteka skozi središče kolesne sledi koles na isti osi (pri dvojnih kolesih je to notranje kolo) in se dotika najnižje trdne točke na vozilu med kolesi.

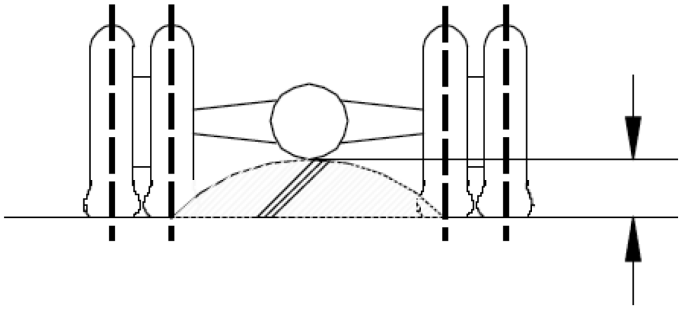

3.2.2 Kadar je primerno, se opravijo meritve razdalje od tal na vsaki od osi v skupini osi.

4. Sposobnosti premagovanja vzpona

4.1 „*Sposobnost premagovanja vzpona*“ pomeni sposobnost vozila, da premaga vzpon.

4.2 Sposobnost premagovanja vzpona nedodelanega in dokončanega vozila kategorij M_2, M_3, N_2 in N_3 se preveri s preskusom.

4.3 Tehnična služba opravi preskus na vozilu, ki je predstavnik tipa vozila, ki ga je treba preskusiti.

4.4 Na zahtevo proizvajalca in pod pogoji iz Priloge XVI se lahko sposobnost tipa vozila za premagovanje vzpona prikaže z virtualnim preskušanjem.

5. Preskusni pogoji in odločujoče merilo

5.1 Do 31. oktobra 2014 se uporabljajo pogoji iz oddelka 7.5 Priloge I k Direktivi 97/27/ES.

Od 1. novembra 2014 se uporabljajo preskusni pogoji, sprejeti na podlagi Uredbe (ES) št. 661/2009 Evropskega parlamenta in Sveta ([1]) v skladu s členom 14 te uredbe.

5.2 Vozilo mora premagati naklon pri stalni hitrosti brez vzdolžnega ali bočnega zdrsa kolesa.

([1]) UL L 200, 31.7.2009, str. 1.

▼**M12**

Dodatek 2

Številke, ki se uporabijo za dopolnitev kod, ki se uporabljajo za različne vrste nadgradenj

01	Plato
02	Odprt keson
03	Zaprta nadgradnja
04	Klimatizirana nadgradnja z izoliranimi stenami in opremo za vzdrževanje notranje temperature
05	Klimatizirana nadgradnja z izoliranimi stenami, vendar brez opreme za vzdrževanje notranje temperature
06	S platnenimi stranicami
07	Zamenljiva nadgradnja
08	Nosilec zabojnikov
09	Vozila, opremljena z dvižno kljuko
10	Prekucnik
11	Cisterna
12	Cisterna za prevoz nevarnega blaga
13	Za prevoz živali
14	Za prevoz vozil
15	Mešalnik betona
16	Črpalka za beton
17	Za hlodovino
18	Za zbiranje smeti
19	Za pometanje in čiščenje cest, čiščenje odtokov
20	Kompresor
21	Za prevoz čolnov
22	Za prevoz jadralnih letal
23	Za namene maloprodaje ali oglaševanja
24	Za vleko poškodovanih vozil
25	Vozilo z lestvijo
26	Vozilo z dvigalom (razen avto-dvigala iz oddelka 5 dela A Priloge II)
27	Dvižna ploščad
28	Vozilo z vrtalno napravo
29	Nizkonakladalni priklopnik
30	Za prevoz stekla
31	Gasilsko vozilo
99	Nadgradnja, ki ni vključena v ta seznam.

▼M1

PRILOGA III

OPISNI LIST ZA ES-HOMOLOGACIJO VOZILA ZA ES-HOMOLOGACIJO VOZILA

(Prosimo, da pojasnila k obrazcu poiščete na zadnji strani Priloge I)

DEL I

Naslednji podatki morajo biti predloženi v trojniku in morajo vsebovati seznam dokumentov. Kakršne koli risbe pa morajo biti dovolj podrobne in predložene v ustreznem merilu in v formatu A4 ali zložene na ta format. Tudi fotografije, če so priložene, morajo prikazovati zadostne podrobnosti.

A. **Kategoriji M in N**

0. SPLOŠNO

0.1 Znamka (tovarniško ime proizvajalca): .....

0.2 Tip: .....

0.2.1 Trgovsko ime (če obstaja): .....

0.3 Podatki za identifikacijo tipa, če je oznaka na vozilu ([b]): .....

0.3.1 Mesto oznake: .....

0.4. Kategorija vozila ([c]): .....

0.4.1 Klasifikacija po nevarnem blagu, za prevoz katerega je vozilo namenjeno: .....

▼M15

0.5 Ime družbe in naslov proizvajalca .....

▼M1

0.8. Ime(-na) in naslov(-i) proizvodne(-ih) tovarne (tovarn): .....

0.9 Ime in naslov zastopnika proizvajalca (če obstaja): .....

1. SPLOŠNI KONSTRUKCIJSKI PODATKI O VOZILU

1.1 Fotografije in/ali risbe vzorčnega vozila: .....

1.3 Število osi in koles: .....

1.3.1 Število in lega osi z dvojnimi kolesi: .....

1.3.2 Število in lega krmiljenih osi: .....

1.3.3 Pogonske osi (število, lega, povezava): .....

1.4 Šasija (če obstaja) (pregledna risba celotne šasije): .....

1.6 Lega in način vgradnje motorja: .....

1.8 Lega volana: levo/desno ([1])

1.8.1 Vozilo je opremljeno za vožnjo po desni/levi ([1]) strani

▼M15

1.9 Opredeliti, ali je vlečno vozilo namenjeno za vleko polpriklopnikov ali drugih priklopnih vozil in ali je priklopno vozilo polpriklopnik, priklopnik z vrtljivim ojesom, priklopnik s centralno osjo ali priklopnik s togim ojesom: .....

1.10 Opredeliti, ali je vozilo posebej namenjeno za prevoz blaga pri določeni temperaturi: .....

▼M15

2. MASE IN MERE ([f]) ([g]) ([7])

(v kg in mm) (navesti risbo, kjer je primerno)

▼M1

2.1 **Medosna(-e) razdalja(-e) (polno obremenjeno vozilo) ([gl]):**

2.1.1 *Dvoosno vozilo:* .....

2.1.2 *Vozila s tremi ali več osmi*

2.1.2.1 Osna razdalja med zaporednimi osmi, ki poteka od prednje do zadnje osi: .....

2.1.2.2 Celotna osna razdalja: .....

2.3.1 Kolotek vsake krmiljene osi ([g4]): .....

2.3.2 Kolotek vseh drugih osi ([g4]): .....

2.4 **Razpon mer vozila** (skrajne mere)

2.4.1 *Za šasijo brez karoserije*

2.4.1.1 Dolžina ([g5]): .....

2.4.1.1.1 Največja dovoljena dolžina: .....

2.4.1.1.2 Najmanjša dovoljena dolžina: .....

2.4.1.2 Širina ([g7]): .....

2.4.1.2.1 Največja dovoljena širina: .....

2.4.1.2.2 Najmanjša dovoljena širina: .....

2.4.1.3 Višina (v stanju, pripravljenem za vožnjo) ([g8]) (pri podvozju z nastavljivo višino navesti normalni delovni položaj): .....

2.4.2 *Za šasijo s karoserijo:*

2.4.2.1 Dolžina ([g5]): .....

2.4.2.1.1 Dolžina nakladalne površine: .....

2.4.2.2 Širina (k): .....

2.4.2.2.1 Debelina sten (pri vozilih za prevoz blaga pri določeni temperaturi): .....

2.4.2.3 Višina (v stanju, pripravljenem za vožnjo) ([g8]) (pri podvozju z nastavljivo višino navesti normalni delovni položaj): .....

▼M15

2.5 **Najmanjša masa na krmiljenih oseh za nedodelana vozila:** .....

2.6 **Masa v stanju, pripravljenem za vožnjo** ([h])

(a) največja in najmanjša za vsako varianto: .....

(b) masa vsake izvedenke (priskrbeti je treba matriko): .....

▼M15

2.6.1 Porazdelitev te mase na osi in za polpriklopnik, priklopnik s centralno osjo ali priklopnik s togim ojesom mase v točki spenjanja: .....

(a) največja in najmanjša za vsako varianto: .....

(b) masa vsake izvedenke (priskrbeti je treba matriko): .....

2.6.2 Masa dodatne opreme (kot je opredeljena v točki 5 člena 2 Uredbe (EU) št. 1230/2012): .....

▼M1

2.7 **Najmanjša masa dodelanega vozila** po podatkih proizvajalca pri nedodelanem vozilu: .....

2.8 **Največja tehnično dovoljena masa obremenjenega vozila** po podatkih proizvajalca ([1]) ([3]): .....

2.8.1 Porazdelitev te mase na osi in pri polpriklopnikih ali priklopnikih s centralno osjo obremenitev na spojni točki ([3]): .....

2.9 **Največja tehnično dovoljena masa na vsako os**: .....

▼M15

2.10 **Največja tehnično dovoljena masa na vsako skupino osi:** .....

2.11 **Največja tehnično dovoljena masa vlečenega vozila**

za:

▼M1

2.11.1 Priklopnik z vrtljivim ojesom: .....

2.11.2 Polpriklopnik: .....

2.11.3 Priklopnik s centralno osjo: .....

▼M15

2.11.4 Priklopnik s togim ojesom: .....

2.11.5 Največja tehnično dovoljena masa skupine vozil ([3]) .....

▼M1

2.11.6 Največja masa nezaviranega priklopnega vozila: .....

▼M15

2.12 **Največja tehnično dovoljena masa v točki spenjanja:**

2.12.1 vlečnega vozila: .....

2.12.2 polpriklopnika, priklopnika s centralno osjo ali priklopnika s togim ojesom: .....

2.16 **Največje dovoljene mase pri registraciji/med uporabo (neobvezno)**

2.16.1 Največja dovoljena masa obremenjenega vozila pri registraciji/med uporabo: .....

2.16.2 Največja dovoljena masa na vsako os pri registraciji/med uporabo in za polpriklopnik ali priklopnik s centralno osjo, predvidena obremenitev v točki spenjanja po podatkih proizvajalca, če je nižja od največje tehnično dovoljene mase v točki spenjanja: .....

2.16.3 Največja dovoljena masa na vsako skupino osi pri registraciji/med uporabo: .....

2.16.4 Največja dovoljena masa vlečenega vozila pri registraciji/med uporabo: .....

2.16.5 Največja dovoljena masa skupine vozil pri registraciji/med uporabo: .....

▼M1

3.	POGONSKI MOTOR ([k])
3.1	**Proizvajalec motorja** .....
3.1.1	Proizvajalčeva oznaka motorja (označba na motorju ali drug način identifikacije): .....
3.1.2	Številka homologacije (kadar je potrebno), vključno z oznako goriva: ....
	(samo težka tovorna vozila)
3.2	**Motor z notranjim zgorevanjem**
3.2.1.1	Način delovanja: kompresijski vžig/prisilni vžig ([1])
	Način delovanja: dvotaktni/štiritaktni/rotacijski ([1])
3.2.1.2	Število in razporeditev valjev: .....
3.2.1.3	Delovna prostornina motorja ([m]): … …cm^3
3.2.1.6	Normalna vrtilna frekvenca prostega teka ([2]): …… min^{-1}
3.2.1.8	Nazivna moč ([n]): …… kW pri min^{-1}(po navedbi proizvajalca)

▼M11

3.2.1.11	(le Euro VI) Sklicevanje proizvajalca na dokumentacijski paket, ki se zahteva v členih 5, 7 in 9 Uredbe (EU) št. 582/2011, kar omogoča homologacijskemu organu, da oceni strategije uravnavanja emisij in sisteme, vgrajene v motor, da se zagotovi pravilno delovanje ukrepov za uravnavanje emisij NO_x

▼M1

3.2.2.1	Lahka tovorna vozila Dizel/bencin/LPG/NG ali biometan/etanol (E 85)/biodizel/vodik ([1])([6])

▼M11

3.2.2.2	Težka vozila na dizelsko gorivo/bencin/UNP/ZP-H/ZP-L/ZP-HL/etanol (ED95)/etanol (E85) ([1]) ([6])
3.2.2.2.1	(le Euro VI) Goriva, združljiva z uporabo v motorju, ki ga navede proizvajalec v skladu z oddelkom 1.1.3 Priloge I k Uredbi (EU) št. 582/2011 (po potrebi)

▼M1

3.2.2.4	Vozila glede na vrsto goriva: Monovalentno, bivalentno, vozilo s prilagodljivim tipom goriva ([1])
3.2.2.5	Največja količina biogoriva, sprejemljiva v gorivu (po navedbi proizvajalca): …… prostorninski %
3.2.3	*Posoda(-e) za gorivo*
3.2.3.1	Posoda(-e) za pogonsko gorivo
3.2.3.1.1	Število in prostornina vsake posode: .....
3.2.3.2	Posoda(-e) za rezervno gorivo
3.2.3.2.1	Število in prostornina vsake posode: .....

▼M1

3.2.4	*Oskrba z gorivom*
3.2.4.1	Z uplinjačem: da/ne ([1])
3.2.4.2	Z vbrizgavanjem goriva (samo za motorje s kompresijskim vžigom): da/ne ([1])
3.2.4.2.2	Način delovanja: direktni vbrizg/predkomora/vrtinčna komora ([1])
3.2.4.3	Z vbrizgavanjem goriva (samo za motorje s prisilnim vžigom): da/ne ([1])
3.2.7	*Hladilni sistem:* tekočina/zrak ([1])
3.2.8	*Sesalni sistem*
3.2.8.1	Nadtlačni polnilnik: da/ne ([1])
3.2.8.2	Hladilnik polnilnega zraka: da/ne ([1])

▼M11

3.2.8.3.3	(Le Euro VI) Dejanski podtlak v sesalnem sistemu pri nazivni vrtilni frekvenci motorja in polni obremenitvi vozila: kPa

▼M1

3.2.9	*Izpušni sistem*

▼M11

3.2.9.2.1	(Le Euro VI) Opis in/ali risba sestavnih delov izpušnega sistema, ki niso del sistema motorja
3.2.9.3.1	(Le Euro VI) Dejanski protitlak izpušnih plinov pri nazivni vrtilni frekvenci motorja in polni obremenitvi vozila (le pri motorjih s kompresijskim vžigom): ..... kPa

▼M1

3.2.9.4	Tip, znak izpušnega(-ih) dušilnika(-ov) zvoka: .....
	Kadar obstajajo, ukrepi za zmanjšanje zunanjega hrupa v motornem prostoru in na samem motorju: .....
3.2.9.5	Lega izpušne odprtine: .....

▼M11

3.2.9.7.1	(Le Euro VI) Sprejemljiva prostornina izpušnega sistema: .... dm^3

▼M1

3.2.12	*Ukrepi proti onesnaževanju zraka*

▼M11

3.2.12.1.1	(Le Euro VI) Naprava za recikliranje plinov iz ohišja motorja: da/ne ([2])
	Če da, opis in risbe:
	Če ne, se zahteva skladnost s Prilogo V k Uredbi (EU) št. 582/2011

▼M1

3.2.12.2	Dodatne naprave proti onesnaževanju (če obstajajo in če niso opisane drugod):
3.2.12.2.1	Katalizator izpušnih plinov: da/ne ([1])
3.2.12.2.1.11	Sistemi regeneracije/metoda naknadne obdelave izpušnih plinov, opis: .....

▼M1

3.2.12.2.1.11.6 Gorljivi reagenti: da/ne ([1])

3.2.12.2.1.11.7 Tip in koncentracija reagenta, potrebnega za katalitične reakcije:

3.2.12.2.2 Senzor za kisik: da/ne ([1])

3.2.12.2.3 Vpihavanje zraka: da/ne ([1])

3.2.12.2.4 Recirkulacija izpušnih plinov: da/ne ([1])

3.2.12.2.5 Naprava za zmanjšanje emisije zaradi izhlapevanja goriva: da/ne ([1])

3.2.12.2.6 Filter za delce: da/ne ([1])

▼M11

3.2.12.2.6.9 Drugi sistemi: da/ne ([1])

3.2.12.2.6.9.1 Opis in delovanje

▼M1

3.2.12.2.7 Vgrajeni sistemi za diagnostiko na vozilu (OBD): da/ne ([1])

▼M11

3.2.12.2.7.0.1 (Le Euro VI) Število družin motorjev OBD v družini motorjev

3.2.12.2.7.0.2 (Le Euro VI) Seznam družin motorjev OBD (če je to ustrezno)

3.2.12.2.7.0.3 (Le Euro VI) Številka družine motorjev OBD, v katero spada osnovni motor/član družine motorjev:

3.2.12.2.7.0.4 (Le Euro VI) Sklicevanje proizvajalca na dokumentacijo OBD, ki se zahteva v členih 5(4)(c) in 9(4) Uredbe (EU) št. 582/2011 ter je določena v Prilogi X k tej uredbi za namen homologacije sistema OBD

3.2.12.2.7.0.5 (Le Euro VI) Kadar je primerno, sklicevanje proizvajalca na dokumentacijo za vgradnjo sistema motorja, opremljenega z OBD, v vozilo

3.2.12.2.7.0.6 (Le Euro VI) Kadar je primerno, sklicevanje proizvajalca na dokumentacijski paket v zvezi z vgradnjo sistema OBD homologiranega motorja v vozilo

3.2.12.2.7.0.7 (Le Euro VI) Pisni opis in/ali risba MI ([6])

3.2.12.2.7.0.8 (Le Euro VI) Pisni opis in/ali risba zunanjega komunikacijskega vmesnika OBD ([6])

3.2.12.2.7.6.5 (Le Euro VI) Standard komunikacijskega protokola OBD ([4]):

3.2.12.2.7.7 (Le Euro VI) Sklicevanje proizvajalca na informacije, povezane z OBD, ki se zahtevajo v členih 5(4)(d) in 9(4) Uredbe (EU) št. 582/2011, da bi se zagotovila skladnost z določbami o dostopu do informacij o OBD vozila ter popravilu in vzdrževanju vozila, ali

▼**M11**

3.2.12.2.7.7.1 Namesto sklicevanja proizvajalca iz oddelka 3.2.12.2.7.7 sklicevanje iz priloge k opisnemu listu iz Dodatka 4 Priloge III k Uredbi (EU) št. 582/2011, ki vsebuje naslednjo preglednico, izpolnjeno v skladu z zadevnim primerom:

Sestavni del – Koda okvare – Strategija spremljanja – Merila za odkrivanje okvar – Merila za aktiviranje MI – Sekundarni parametri – Prekondicioniranje – Demonstracijski preskus

Katalizator – P0420 – Signala lambda sond 1 in 2 – Razlika med signaloma lambda sond 1 in 2 – Tretji cikel – Vrtilna frekvenca motorja, obremenitev motorja, način zrak/gorivo, temperatura katalizatorja – Dva cikla tipa 1 – Tip 1

▼**M1**

3.2.12.2.8 Drugi sistemi (opis in delovanje): .....

▼**M11**

3.2.12.2.8.1 (Le Euro VI) Sistemi za zagotovitev pravilnega delovanja ukrepov za uravnavanje emisij NO_x

3.2.12.2.8.2 (Le Euro VI) Motor s stalnim deaktiviranjem prisile voznika, ki ga uporabljajo reševalne službe ali se uporabljajo za vozila iz člena 2(3)(b) te direktive: da/ne

3.2.12.2.8.3 (Le Euro VI) Število družin motorjev OBD v družini motorja, obravnavani pri zagotavljanju pravilnega delovanja ukrepov za uravnavanje emisij NO_x

3.2.12.2.8.4 (Le Euro VI) Seznam družin motorjev OBD (če je to ustrezno)

3.2.12.2.8.5 (Le Euro VI) Številka družine motorjev OBD, v katero spada osnovni motor/član družine motorjev

3.2.12.2.8.6 (Le Euro VI) Najnižja koncentracija aktivne sestavine, prisotne v reagentu, ki ne aktivira opozorilnega sistema (CD_{min}): % (vol)

3.2.12.2.8.7 (Le Euro VI) Kadar je primerno, sklicevanje proizvajalca na dokumentacijo za vgradnjo sistemov za zagotavljanje pravilnega delovanja ukrepov za uravnavanje emisij NO_x v vozilo

3.2.12.2.8.8 Sestavni deli sistemov na vozilu, da se zagotovi pravilno delovanje ukrepov za uravnavanje emisij NO_x

3.2.12.2.8.8.1 Aktiviranje načina počasne vožnje:

„onemogoči po ponovnem zagonu“/„onemogoči po dovajanju goriva“/„onemogoči po parkiranju“ ([7])

3.2.12.2.8.8.2 Kadar je primerno, sklicevanje proizvajalca na dokumentacijski paket v zvezi z vgradnjo sistema v vozilo, da se zagotovi pravilno delovanje ukrepov za uravnavanje emisij NO_x homologiranega motorja

▼M11

3.2.12.2.8.8.3	Pisni opis in/ali risba opozorilnega signala ([6])

▼M1

3.2.12.2.9	Omejevalnik navora da/ne ([1])
3.2.13.1	Mesto simbola absorpcijskega koeficienta (samo pri motorjih na kompresijski vžig): .....
3.2.15	Sistem za dovajanje utekočinjenega naftnega plina (LPG): da/ne ([1])
3.2.16	Sistem za dovajanje zemeljskega plina (NG): da/ne ([1])

▼M11

3.2.17.8.1.0.1	(Le Euro VI) Funkcija za samodejno prilagajanje? da/ne ([1])
3.2.17.8.1.0.2	(Le Euro VI) Kalibracija za specifično sestavo plina ZP-H/ZP-L/ZP-HL ([1])
	Pretvorba za specifično sestavo plina $ZP\text{-}H_t/ZP\text{-}L_t/ZP\text{-}HL_t$ ([1])

▼M1

3.3	Elektromotor
3.3.1	Tip (način navitja, vzbujanje): .....
3.3.1.1	Največja urna moč: …… kW
3.3.1.2	Delovna napetost: …… V
3.3.2	Akumulator
3.3.2.4	Lega: .....
3.4	Motor ali kombinacija motorja
3.4.1	Hibridno električno vozilo: da/ne ([1])
3.4.2	Kategorija hibridnega električnega vozila: Napajanje iz zunanjega vira/napajanje iz notranjega vira: ([1])

▼M11

3.5.4	*(Le Euro VI) Emisije CO_2 težkih motorjev*
3.5.4.1	(Le Euro VI) Preskus WHSC masnih emisij CO_2: … g/kWh
3.5.4.2	(Le Euro VI) Preskus WHTC masnih emisij CO_2: … g/kWh
3.5.5	*(Le Euro VI) Poraba goriva težkih motorjev*
3.5.5.1	(Le Euro VI) Preskus WHSC porabe goriva: ..... g/kWh
3.5.5.2	(Le Euro VI) Preskus WHTC porabe goriva: ..... g/kWh

▼M1

3.6.5 *Temperatura maziva*

Najmanjša: …. K

Največja: … … K

4. PRENOS ([P])

4.2 **Tip** (mehanski, hidravlični, električni itd.): .....

4.5 **Menjalnik**

4.5.1 *Tip* (ročni/avtomatski/brezstopenjski) (stalno spremenljivi prenos)) ([1])

4.6 **Prestavna razmerja**

Orodje	Prestava menjalnika (prestavno razmerje med motorjem in odgonsko gredjo menjalnika)	Prestava pogonske osi (prestavno razmerje med odgonsko gredjo menjalnika in pogonskim kolesom) Skupno prestavno razmerje	Največja vrednost za brezstopenjski menjalnik
Največja vrednost za brezstopenjski menjalnik 1 2 3 … Najmanjša vrednost za brezstopenjski menjalnik			
Vzvratna prestava			

4.7 **Največja hitrost vozila** (v km/h) ([Q]): ……

4.9 **Tahograf:** da/ne ([1])

4.9.1 *Oznaka homologacije:* .....

▼M13

4.11 Kazalnik menjanja prestav

4.11.1 Zvočni signal: da/ne ([1]). Če da, opis zvoka in raven hrupa pri ušesu voznika v dB(A). (Zvočni signal je mogoče kadar koli vključiti/izključiti.)

4.11.2 Informacije v skladu s točko 4.6 Priloge I k Uredbi (EU) št. 65/2012 (določene ob homologaciji)

▼M1

5. OSI

5.1 Opis vsake osi: .....

5.2 Znamka: .....

5.3 Tip: .....

5.4 Lega dvižne(-ih) osi: .....

5.5 Lega obremenljive(-ih) osi: .....

6. OBESITEV KOLES

6.2 Tip in izvedba obesitve vsake osi ali kolesa: .....

6.2.1 Nastavitev višine: da/ne/po izbiri ([1])

6.2.3 Zračno vzmetenje pogonske(-ih) osi: da/ne ([1])

▼M1

6.2.3.1	Zračnemu vzmetenju enakovredna obesitev pogonske osi: da/ne ([l])
6.2.4	Zračno vzmetenje nepogonske(-ih) osi: da/ne ([l])
6.2.4.1	Zračnemu vzmetenju enakovredna obesitev nepogonske osi: da/ne ([l])
6.6.1	*Kombinacija pnevmatik in platišč:*
	(a) za pnevmatike navesti mere, indeks nosilnosti, simbol hitrostnega razreda, kotalni upor v skladu z ISO 28580 (kadar je primerno) ([r]);
	(b) za platišča navesti velikost in globino naleganja.
6.6.1.1	Osi
6.6.1.1.1	Os 1: .....
6.6.1.1.2	Os 2: .....
	itd.
6.6.1.2	Rezervno kolo, če obstaja: .....
6.6.2	*Zgornja in spodnja meja dinamičnega polmera kolesa*
6.6.2.1	Os 1: .....
6.6.2.2	Os 2: .....
	itd.
7.	KRMILJE
7.2	**Krmilni mehanizem in naprava za upravljanje krmilja**
7.2.1	Tip mehanizma (po potrebi navesti podatke za prednja in zadnja kolesa): .....
7.2.2	Povezava s kolesi (vključno z drugačnimi kot mehanskimi sredstvi; po potrebi navesti podatke za prednja in zadnja kolesa):
7.2.3	Vrsta pomoči pri krmiljenju, če obstaja: .....
8.	ZAVORE
8.5	Naprava za preprečevanje blokiranja koles: da/ne/po izbiri ([1])
8.9	Kratek opis zavornega sistema (skladno s točko 1.6 Dopolnila k Dodatku 1 Priloge IX k Direktivi 71/320/EGS): .....
8.11	Podatki o tipu trajnostne zavore: .....
9.	KAROSERIJA
9.1	Vrsta karoserije z uporabo kod, opredeljenih v delu C Priloge II: .....
9.3	**Vrata za potnike, ključavnice in tečaji**
9.3.1	Razmestitev vrat in njihovo število: .....
9.9	**Naprave za posredno gledanje**
9.9.1	Vzvratna ogledala (podatki za vsako ogledalo):
9.9.1.1	Znamka: .....

▼M1

9.9.1.2 Homologacijska oznaka .....

9.9.1.3 Izvedenka: .....

9.9.1.6 Dodatna oprema, ki lahko vpliva na vzvratno vidno polje: .....

9.9.2 Naprave za neposredno gledanje razen ogledal: .....

9.9.2.1 Tip in opis naprave: .....

9.10 **Notranja oprema**

9.10.3 *Sedeži*

9.10.3.1 Število sedežnih mest ([s]): .....

9.10.3.1.1 Lega in namestitev: .....

9.10.3.2 Sedež(-i), namenjen(-i) za uporabo samo pri mirujočem vozilu:

9.10.4.1 Vrste naslonov za glavo: vgrajeni/snemljivi/ločeni ([1])

9.10.4.2 Številka homologacije, če je mogoče: .....

9.10.8 Plin, uporabljen kot hladilno sredstvo v klimatski napravi .....

9.10.8.1 Klimatska naprava je konstruirana tako, da vsebuje fluorirane toplogredne pline z globalnim potencialom segrevanja nad 150: da/ne ([l])

9.12.2 Vrsta in mesto dodatnih sistemov za zadrževanje potnikov (navesti da/ne/po izbiri): .....

(L = leva stran, R = desna stran, C = sredina)

		Prednja zračna blazina	Bočna zračna blazina	Zategovalnik varnostnega pasu
Prva vrsta sedežev	L			
	C			
	R			
Druga vrsta sedežev (*)	L			
	C			
	R			

(*) Razpredelnica se po potrebi lahko razširi pri vozilih z več kot dvema vrstama sedežev ali če so po širini vozila več kot trije sedeži.

9.17 **Predpisane tablice**

9.17.1 Fotografije in/ali risbe mest pritrditve predpisanih tablic, oznak in identifikacijske številke vozila: .....

9.17.2 Fotografije in/ali risbe predpisane tablice in oznak (izpolnjen primer z merami): .....

▼M1

9.17.3	Fotografije in/ali risbe identifikacijske številke vozila (izpolnjen primer z merami): .....
9.17.4.1	Obrazložitev pomena znakov v drugem, in če pride v poštev, tudi v tretjem oddelku za izpolnitev zahtev oddelka 5.3 standarda ISO 3779–1983: .....
9.17.4.2	Če so znaki v drugem oddelku uporabljeni za izpolnitev zahtev oddelka 5.4 standarda ISO 3779–1983, jih je treba navesti: .....
9.22	**Zaščita pred podletom od spredaj**
9.22.0	Obstaja: da/ne/nepopoln ([1])
9.23	**Zaščita pešcev**
9.23.1	Treba je navesti podroben opis, s priloženimi fotografijami in/ali risbami, prednjih delov vozila (notranjih in zunanjih), njihove konstrukcije, mer, referenčnih oblik ter uporabljenih materialov, vključno s podrobnostmi vseh vgrajenih aktivnih sistemov zaščite.

▼M2

9.24	**Prednji zaščitni sistemi**
9.24.1	Splošna razporeditev (slike in fotografije), ki ponazarja položaj in pritrditev prednjih zaščitnih sistemov:
9.24.3	Natančni podatki o potrebnem priboru za vgradnjo in podrobna navodila za montažo, vključno z zahtevami glede navora pritrjevanja:

▼M1

11.	POVEZAVE MED VLEČNIMI IN PRIKLOPNIMI VOZILI TER POLPRIKLOPNIKI
11.1	Razred in tip naprave (naprav) za spenjanje, ki je/so že ali ki bo(-do) vgrajena(-e): .....
11.3	Navodila za pritrditev naprave za spenjanje na vozilo in fotografije ali risbe mest pritrditve na vozilo po podatkih proizvajalca; dodatne informacije, če je uporaba tega tipa vlečne naprave omejena na določene variante ali izvedenke določenega tipa vozil: .....
11.4	Podatki o pritrditvi posebnih podstavkov ali montažnih plošč:
11.5	Številka(-e) homologacije: .....
12.	RAZNO
12.7.1	Vozilo, opremljeno s radarsko opremo kratkega dosega 24 GHz: da/ne ([1]):
13.	POSEBNE DOLOČBE ZA AVTOBUSE
13.1	**Razred vozil:** razred I/razred II/razred III/razred A/razred B ([1])

▼M1

13.1.2	Tipi šasije, na katere se lahko vgradi karoserija, ki ji je bila podeljena homologacija (proizvajalec(-ci) in tipi vozil): .....
13.3	**Število potnikov** (sedečih in stoječih)
13.3.1	Skupaj (N): .....
13.3.2	Zgornji nivo (N_a) ([1]): .....
13.3.3	Spodnji nivo (N_b) ([1]): .....
13.4	**Število potnikov** (sedečih)
13.4.1	Skupaj (A): .....
13.4.2	Zgornji nivo (A_a) ([1]): .....
13.4.3	Spodnji nivo (A_b) ([1]): .....
13.4.4	Število prostorov za invalidske vozičke za vozila kategorij M_2 in M_3: .....
16.	DOSTOP DO INFORMACIJ O POPRAVILU IN VZDRŽEVANJU VOZIL
16.1	Naslov glavne spletne strani za dostop do informacij o popravilu in vzdrževanju vozil: .....

B. **Kategorija O**

0.	SPLOŠNO
0.1	Znamka (tovarniško ime proizvajalca): .....
0.2	Tip: .....
0.2.1	Trgovsko ime (če obstaja): .....
0.3	Podatki za identifikacijo tipa, če je oznaka na vozilu ([b]): .....
0.3.1	Mesto oznake: .....
0.4	Kategorija vozila ([c]): .....
0.4.1	Klasifikacija po nevarnem blagu, za prevoz katerega je vozilo namenjeno: .....

▼M15

0.5	Ime družbe in naslov proizvajalca .....

▼M1

0.8	Ime(-na) in naslov(-i) proizvodne(-ih) tovarne (tovarn): .....
0.9	Ime in naslov zastopnika proizvajalca (če obstaja): .....
1.	SPLOŠNI KONSTRUKCIJSKI PODATKI O VOZILU
1.1	Fotografije in/ali risbe vzorčnega vozila: .....
1.3	Število osi in koles: .....
1.3.1	Število in lega osi z dvojnimi kolesi: .....

▼M1

1.3.2 Število in lega krmiljenih osi: .....

1.4 Šasija (če obstaja) (pregledna risba celotne šasije): .....

▼M15

1.9 Opredeliti, ali je vlečno vozilo namenjeno za vleko polpriklopnikov ali drugih priklopnih vozil in ali je priklopno vozilo polpriklopnik, priklopnik z vrtljivim ojesom, priklopnik s centralno osjo ali priklopnik s togim ojesom: .....

1.10 Opredeliti, ali je vozilo posebej namenjeno za prevoz blaga pri določeni temperaturi .....

2. MASE IN MERE ([f]) ([g]) ([7])

(v kg in mm) (navesti risbo, kjer je primerno)

▼M1

2.1 **Medosna(-e) razdalja(-e) (polno obremenjeno vozilo)** ([gl]):

2.1.1 Dvoosno vozilo: .....

2.1.2 *Vozila s tremi ali več osmi*

2.1.2.1 Osna razdalja med zaporednimi osmi, ki poteka od prednje do zadnje osi: .....

2.1.2.2 Celotna osna razdalja: .....

2.3.1 Kolotek vsake krmiljene osi ([g4]): .....

2.3.2 Kolotek vseh drugih osi ([g4]): .....

2.4 **Razpon mer vozila** (skrajne mere)

2.4.1 *Za šasijo brez karoserije*

2.4.1.1 Dolžina ([g5]): .....

2.4.1.1.1 Največja dovoljena dolžina: .....

2.4.1.1.2 Najmanjša dovoljena dolžina: .....

2.4.1.1.3 Pri priklopnih vozilih največjo dovoljeno dolžino vrtljivega ojesa ([g6]): .....

2.4.1.2 Širina ([g7]): .....

2.4.1.2.1 Največja dovoljena širina: .....

2.4.1.2.2 Najmanjša dovoljena širina: .....

2.4.2 *Za šasijo z nadgradnjo:*

2.4.2.1 Dolžina ([g5]): .....

2.4.2.1.1 Dolžina nakladalne površine: .....

2.4.2.1.2 Pri priklopnih vozilih največjo dovoljeno dolžino vrtljivega ojesa ([g6]): .....

2.4.2.2 Širina ([g7]): .....

2.4.2.2.1 Debelina sten (pri vozilih za prevoz blaga pri določeni temperaturi): .....

2.4.2.3 Višina (v stanju, pripravljenem za vožnjo) ([g8]) (pri podvozju z nastavljivo višino navesti normalni delovni položaj): .....

▼M15

2.6 **Masa v stanju, pripravljenem za vožnjo** ([h])

(a) največja in najmanjša za vsako varianto: .....

(b) masa vsake izvedenke (priskrbeti je treba matriko): .....

2.6.1 Porazdelitev te mase na osi in za polpriklopnik, priklopnik s centralno osjo ali priklopnik s togim ojesom mase v točki spenjanja: .....

(a) največja in najmanjša za vsako varianto: .....

(b) masa vsake izvedenke (priskrbeti je treba matriko): .....

2.6.2 Masa dodatne opreme (kot je opredeljena v točki 5 člena 2 Uredbe (EU) št. 1230/2012): .....

▼M1

2.7 **Najmanjša masa dodelanega vozila** po podatkih proizvajalca pri nedodelanem vozilu: .....

2.8 **Največja tehnično dovoljena masa obremenjenega vozila** po podatkih proizvajalca ([i])([3]): .....

2.8.1 Porazdelitev te mase na osi in v primeru polpriklopnika ali priklopnika s centralno osjo obremenitev na vlečno sklopko ([3]): .....

2.9 **Največja tehnično dovoljena masa na vsako os:** .....

▼M15

2.10 **Največja tehnično dovoljena masa na vsako skupino osi** .....

2.12 **Največja tehnično dovoljena masa v točki spenjanja:**

2.12.2 polpriklopnika, priklopnika s centralno osjo ali priklopnika s togim ojesom: .....

2.16 **Največje dovoljene mase pri registraciji/med uporabo (neobvezno)**

2.16.1 Največja dovoljena masa obremenjenega vozila pri registraciji/med uporabo: .....

2.16.2 Največja dovoljena masa na vsako os pri registraciji/med uporabo in za polpriklopnik ali priklopnik s centralno osjo, predvidena obremenitev v točki spenjanja po podatkih proizvajalca, če je nižja od največje tehnično dovoljene mase v točki spenjanja .....

2.16.3 Največja dovoljena masa na vsako skupino osi pri registraciji/med uporabo: .....

▼M1

2.16.4 Predvidena največja dovoljena vlečena masa pri registraciji/med uporabo (za vsako tehnično konfiguracijo je možnih več vrednosti ([5])): .....

▼M15

_____

▼M1

4.	PRENOS MOČI
4.7	Največja hitrost vozila (v km/h) ([q]):
5.	OSI
5.1	Opis vsake osi: .....
5.2	Znamka: .....
5.3	Tip: .....
5.4	Lega dvižne(-ih) osi: .....
5.5	Lega obremenljivih osi: .....
6.	OBESITEV KOLES
6.2	Tip in izvedba obesitve vsake osi ali kolesa: .....
6.2.1	Nastavitev višine: da/ne/po izbiri ([1])
6.2.4	Zračno vzmetenje nepogonske(-ih) osi: da/ne ([l])
6.2.4.1	Zračnemu vzmetenju enakovredna obesitev nepogonske osi: da/ne ([l])
6.6.1	*Kombinacija pnevmatik in platišč:*
	(a) za pnevmatike navesti mere, indeks nosilnosti, simbol hitrostnega razreda, kotalni upor v skladu z ISO 28580 (kadar je primerno) ([r]);
	(b) za platišča navesti velikost in globino naleganja.
6.6.1.1	O s i
6.6.1.1.1	Os 1: .....
6.6.1.1.2	Os 2: .....
	itd.
6.6.1.2	Rezervno kolo, če obstaja: .....
6.6.2	*Zgornja in spodnja meja dinamičnega polmera kolesa:*
6.6.2.1	Os 1: .....
6.6.2.2	Os 2: .....
	itd.
7.	KRMILJE
7.2	**Krmilni mehanizem in naprava za upravljanje krmilja**
7.2.1	Tip mehanizma (po potrebi navesti podatke za prednja in zadnja kolesa): .....
7.2.2	Povezava s kolesi (vključno z drugačnimi kot mehanskimi sredstvi; po potrebi navesti podatke za prednja in zadnja kolesa):
7.2.3	Vrsta pomoči pri krmiljenju, če obstaja: .....

▼**M1**

8. ZAVORE

8.5 Zavorni sistem proti blokiranju koles: da/ne/po izbiri ([1])

8.9 Kratek opis zavornih sistemov, skladno s točko 1.6 dopolnila k Dodatku 1 Priloge IX k Direktivi 71/320/EGS:

9. KAROSERIJA

9.1 Vrsta karoserije z uporabo kod, opredeljenih v delu C Priloge II: .....

9.17 **Predpisane tablice**

9.17.1 Fotografije in/ali risbe mest pritrditve predpisanih tablic, oznak in identifikacijske številke vozila: .....

9.17.2 Fotografije in/ali risbe predpisane tablice in oznak (izpolnjen primer z merami): .....

9.17.3 Fotografije in/ali risbe identifikacijske številke vozila (izpolnjen primer z merami): .....

9.17.4.1 Obrazložitev pomena znakov v drugem, in če pride v poštev, tudi v tretjem delu za izpolnitev zahtev točke 5.3 standarda ISO 3779–1983: .....

9.17.4.2 Če so znaki v drugem delu uporabljeni za izpolnitev zahtev točke 5.4 standarda ISO 3779–1983, jih je treba navesti: .....

11. POVEZAVE MED VLEČNIMI IN PRIKLOPNIMI VOZILI TER POLPRIKLOPNIKI

11.1 Razred in tip naprave (naprav) za spenjanje, ki je/so že ali ki bo(-do) vgrajena(-e): .....

11.5 Številka(-e) homologacije: .....

DEL II

Naslednja matrika kaže kombinacije vpisov iz dela 1 za vsako izvedenko in varianto tipa vozila

št. dela	Vse	Izvedenka 1	Izvedenka 2	Izvedenka 3	Izvedenka n

Opombi:

(a) Za vsako varianto tipa vozila je treba izdelati posebno matriko.

(b) Vpisi, za katere ni omejitev pri kombinacijah v okviru ene variante, morajo biti podani v stolpcu, naslovljenem „Vse“.

(c) Zgornji podatki so lahko predstavljeni v drugačni obliki ali združeni s podatki iz dela 1.

▼M1

(d) Vsaka varianta in vsaka izvedenka morata biti označeni s kodo, ki jo sestavlja kombinacija črk in številk in ki mora biti prav tako zapisana v certifikatu o skladnosti (Priloga IX) za posamezno vozilo.

(e) Varianta(-e), ki spadajo v Prilogo XI, so označene s kodo, ki jo sestavlja kombinacija črk in številk.

DEL III

Številke homologacije

V spodnji razpredelnici je treba navesti podatke o predmetih homologacijah za to vozilo, skladno z zahtevami v Prilogi IV ali Prilogi XI. (Za vsak predmet homologacije morajo biti navedene vse zadevne homologacije.) Vendar podatkov o sestavnih delih ni treba navesti, če so ti zajeti v ustreznem certifikatu o odobritvi vgradnje.

Predmet	Številka homologacije ali zapisnika o preskušanju (***)	Država članica ali država pogodbenica (*), ki je podelila homologacijo (**) ali zapisnik o preskušanju (***)	Datum razširitve	Varianta/izvedenka

(*) Države pogodbenice revidiranega sporazuma iz leta 1958.
(**) Navesti, če ni razvidno iz številke homologacije.
(***) Navesti, kadar proizvajalec uporablja določbe člena 9(6). V takšnem primeru se v drugem stolpcu določi veljavni regulativni akt.

Podpis: ....

Položaj v podjetju: ....

Datum: ....

▼M1

▼M12

▼M14

PRILOGA IV

ZAHTEVE ZA ES-HOMOLOGACIJO VOZILA

DEL I

Regulativni akti za ES-homologacijo vozil, izdelanih v neomejenih serijah

Postavka	Predmet	Regulativni akt	Uporaba									
			M_1	M_2	M_3	N_1	N_2	N_3	O_1	O_2	O_3	O_4
1	Dovoljena raven hrupa	Direktiva 70/157/EGS	X	X	X	X	X	X				
2	Emisije lahkih vozil (Euro 5 in 6) – dostop do informacij	Uredba (ES) št. 715/2007	X (1)	X (1)		X (1)	X (1)					
3	Posode za gorivo/naprave za zaščito pred podletom od zadaj	Direktiva 70/221/EGS	X (2)	X (2)	X (2)	X (2)	X (2)	X (2)	X	X	X	X
3A	Preprečevanje tveganj požara (posode za tekoče gorivo)	Uredba (ES) št. 661/2009 Pravilnik UN/ECE št. 34	X	X	X	X	X	X	X	X	X	X
3B	Naprave za zaščito pred podletom od zadaj in njihova vgradnja; zaščita pred podletom od zadaj	Uredba (ES) št. 661/2009 Pravilnik UN/ECE št. 58	X	X	X	X	X	X	X	X	X	X
4	Prostor za pritrditev registrske tablice na zadnji strani vozil	Direktiva 70/222/EGS	X	X	X	X	X	X	X	X	X	X
4A	Prostor za namestitev in pritrditev zadnjih registrskih tablic	Uredba (ES) št. 661/2009 Uredba (EU) št. 1003/2010	X	X	X	X	X	X	X	X	X	X
5	Sila na volanu	Direktiva 70/311/EGS	X	X	X	X	X	X	X	X	X	X
5A	Krmilje	Uredba (ES) št. 661/2009 Pravilnik UN/ECE št. 79	X	X	X	X	X	X	X	X	X	X
6	Ključavnice in tečaji vrat	Direktiva 70/387/EGS	X			X	X	X				

▼M14

Postavka	Predmet	Regulativni akt	Uporaba									
			M_1	M_2	M_3	N_1	N_2	N_3	O_1	O_2	O_3	O_4
6A	Dostop do vozila in sposobnost manevriranja	Uredba (ES) št. 661/2009 Uredba (EU) št. 130/2012	X	X	X	X	X	X				
6B	Ključavnice in tečaji vrat	Uredba (ES) št. 661/2009 Pravilnik UN/ECE št. 11	X			X						
7	Zvočna opozorilna naprava	Direktiva 70/388/EGS	X	X	X	X	X	X				
7A	Zvočne signalne naprave in signali	Uredba (ES) št. 661/2009 Pravilnik UN/ECE št. 28	X	X	X	X	X	X				
8	Naprave za posredno gledanje	Direktiva 2003/97/ES	X	X	X	X	X	X				
8A	Naprave za posredno gledanje in njihova vgradnja	Uredba (ES) št. 661/2009 Pravilnik UN/ECE št. 46	X	X	X	X	X	X				
9	Zaviranje	Direktiva 71/320/EGS	X	X	X	X	X	X	X	X	X	X
9A	Zaviranje vozil in priklopnikov	Uredba (ES) št. 661/2009 Pravilnik UN/ECE št. 13		X [3]	X [3]	X [3]	X [3]	X [3]	X [3]	X [3]	X [3]	X [3]
9B	Zaviranje osebnih avtomobilov	Uredba (ES) št. 661/2009 Pravilnik UN/ECE št. 13-H	X [4]			X [4]						
10	Radijske motnje (elektromagnetna združljivost)	Direktiva 72/245/EGS	X	X	X	X	X	X	X	X	X	X
10A	Elektromagnetna združljivost	Uredba (ES) št. 661/2009 Pravilnik UN/ECE št. 10	X	X	X	X	X	X	X	X	X	X
12	Notranja oprema	Direktiva 74/60/EGS	X									
12A	Notranja oprema	Uredba (ES) št. 661/2009 Pravilnik UN/ECE št. 21	X									
13	Zaščita pred nedovoljeno uporabo in naprava za imobilizacijo	Direktiva 74/61/EGS	X	X	X	X	X	X				

▼M14

Postavka	Predmet	Regulativni akt	Uporaba									
			M_1	M_2	M_3	N_1	N_2	N_3	O_1	O_2	O_3	O_4
13A	Zaščita motornih vozil pred nedovoljeno uporabo	Uredba (ES) št. 661/2009 Pravilnik UN/ECE št. 18		X ([4A])	X ([4A])		X ([4A])	X ([4A])				
13B	Zaščita motornih vozil pred nedovoljeno uporabo	Uredba (ES) št. 661/2009 Pravilnik UN/ECE št. 116	X			X						
14	Zaščita voznika pred krmiljem pri trčenju	Direktiva 74/297/EGS	X			X						
14A	Zaščita voznika pred krmilnim mehanizmom pri trčenju	Uredba (ES) št. 661/2009 Pravilnik UN/ECE št. 12	X			X						
15	Trdnost sedežev	Direktiva 74/408/EGS	X	X	X	X	X	X				
15A	Sedeži, njihova pritrdišča in nasloni za glavo	Uredba (ES) št. 661/2009 Pravilnik UN/ECE št. 17	X	X ([4B])	X ([4B])	X	X	X				
15B	Sedeži v avtobusih	Uredba (ES) št. 661/2009 Pravilnik UN/ECE št. 80		X	X							
16	Zunanji štrleči deli	Direktiva 74/483/EGS	X									
16A	Zunanji štrleči deli	Uredba (ES) št. 661/2009 Pravilnik UN/ECE št. 26	X									
17	Merilnik hitrosti in vzvratna prestava	Direktiva 75/443/EGS	X	X	X	X	X	X				
17A	Dostop do vozila in sposobnost manevriranja	Uredba (ES) št. 661/2009 Uredba (EU) št. 130/2012	X	X	X	X	X	X				
17B	Oprema za merjenje hitrosti, in njena vgradnja	Uredba (ES) št. 661/2009 Pravilnik UN/ECE št. 39	X	X	X	X	X	X				
18	Predpisane tablice	Direktiva 76/114/EGS	X	X	X	X	X	X	X	X	X	X

▼M14

Postavka	Predmet	Regulativni akt	Uporaba									
			M_1	M_2	M_3	N_1	N_2	N_3	O_1	O_2	O_3	O_4
18A	Predpisane tablice proizvajalca, in identifikacijska številka vozila	Uredba (ES) št. 661/2009 Uredba (EU) št. 19/2011	X	X	X	X	X	X	X	X	X	X
19	Pritrdišča varnostnih pasov	Direktiva 76/115/EGS	X	X	X	X	X	X				
19A	Pritrdišča varnostnih pasov, pritrdilni sistemi ISOFIX in pritrdišča za zgornje privezi ISOFIX	Uredba (ES) št. 661/2009 Pravilnik UN/ECE št. 14	X	X	X	X	X	X				
20	Vgradnja svetlobnih in svetlobno-signalnih naprav	Direktiva 76/756/EGS	X	X	X	X	X	X	X	X	X	X
20A	Vgradnja svetlobnih in svetlobno-signalnih naprav na vozilih	Uredba (ES) št. 661/2009 Pravilnik UN/ECE št. 48	X	X	X	X	X	X	X	X	X	X
21	Odsevniki	Direktiva 76/757/EGS	X	X	X	X	X	X	X	X	X	X
21A	Odsevne naprave za motorna vozila in njihove priklopnike	Uredba (ES) št. 661/2009 Pravilnik UN/ECE št. 3	X	X	X	X	X	X	X	X	X	X
22	Gabaritne, prednje pozicijske, zadnje pozicijske, zavorne, bočne svetilke in svetilke za dnevno vožnjo	Direktiva 76/758/EGS	X	X	X	X	X	X	X	X	X	X
22A	Sprednje in zadnje pozicijske svetilke, zavorne svetilke in gabaritne svetilke za motorna vozila in njihove priklopnike	Uredba (ES) št. 661/2009 Pravilnik UN/ECE št. 7	X	X	X	X	X	X	X	X	X	X
22B	Svetilke za dnevno vožnjo za motorna vozila	Uredba (ES) št. 661/2009 Pravilnik UN/ECE št. 87	X	X	X	X	X	X				
22C	Bočne svetilke za motorna vozila in njihove priklopnike	Uredba (ES) št. 661/2009 Pravilnik UN/ECE št. 91	X	X	X	X	X	X	X	X	X	X
23	Smerne svetilke	Direktiva 76/759/EGS	X	X	X	X	X	X	X	X	X	X

▼M14

Postavka	Predmet	Regulativni akt	Uporaba									
			M_1	M_2	M_3	N_1	N_2	N_3	O_1	O_2	O_3	O_4
23A	Smerne svetilke za motorna vozila in njihove priklopnike	Uredba (ES) št. 661/2009 Pravilnik UN/ECE št. 6	X	X	X	X	X	X	X	X	X	X
24	Svetilke za zadnje registrske tablice	Direktiva 76/760/EGS	X	X	X	X	X	X	X	X	X	X
24A	Osvetlitev zadnjih registrskih tablic za motorna vozila in njihove priklopnike	Uredba (ES) št. 661/2009 Pravilnik UN/ECE št. 4	X	X	X	X	X	X	X	X	X	X
25	Žarometi (vključno z žarnicami)	Direktiva 76/761/EGS	X	X	X	X	X	X				
25A	„Sealed-beam“ žarometi motornih vozil (SB-žarometi) za evropski asimetrični kratki in/ali dolgi svetlobni pramen	Uredba (ES) št. 661/2009 Pravilnik UN/ECE št. 31	X	X	X	X	X	X				
25B	Žarnice z žarilno nitko za uporabo v homologiranih svetilkah vozil na motorni pogon in njihovih priklopnikov	Uredba (ES) št. 661/2009 Pravilnik UN/ECE št. 37	X	X	X	X	X	X	X	X	X	X
25C	Žarometi motornih vozil, opremljeni s svetlobnimi viri, ki delujejo na principu električnega praznjenja v plinu	Uredba (ES) št. 661/2009 Pravilnik UN/ECE št. 98	X	X	X	X	X	X				
25D	Svetlobni viri, ki delujejo na principu električnega praznjenja v plinu, za uporabo v homologiranih svetilkah, ki delujejo na principu električnega praznjenja v plinu, v vozilih na motorni pogon	Uredba (ES) št. 661/2009 Pravilnik UN/ECE št. 99	X	X	X	X	X	X				
25E	Žarometi motornih vozil za asimetrični kratki svetlobni pramen in/ali dolgi svetlobni pramen, ki so opremljeni z žarnico z žarilno nitko in/ali moduli LED	Uredba (ES) št. 661/2009 Pravilnik UN/ECE št. 112	X	X	X	X	X	X				

▼M14

Postavka	Predmet	Regulativni akt	Uporaba									
			M_1	M_2	M_3	N_1	N_2	N_3	O_1	O_2	O_3	O_4
25F	Nastavljivi sistemi sprednje osvetlitve (AFS) za motorna vozila	Uredba (ES) št. 661/2009 Pravilnik UN/ECE št. 123	X	X	X	X	X	X				
26	Žarometi za meglo	Direktiva 76/762/EGS	X	X	X	X	X	X				
26A	Žarometi za meglo za motorna vozila	Uredba (ES) št. 661/2009 Pravilnik UN/ECE št. 19	X	X	X	X	X	X				
27	Vlečne kljuke	Direktiva 77/389/EGS	X	X	X	X	X	X				
27A	Naprava za vleko	Uredba (ES) št. 661/2009 Uredba (EU) št. 1005/2010	X	X	X	X	X	X				
28	Zadnje svetilke za meglo	Direktiva 77/538/EGS	X	X	X	X	X	X	X	X	X	X
28A	Zadnje svetilke za meglo za motorna vozila in njihove priklopnike	Uredba (ES) št. 661/2009 Pravilnik UN/ECE št. 38	X	X	X	X	X	X	X	X	X	X
29	Žarometi za vzvratno vožnjo	Direktiva 77/539/EGS	X	X	X	X	X	X	X	X	X	X
29A	Žarometi za vzvratno vožnjo za motorna vozila in njihove priklopnike	Uredba (ES) št. 661/2009 Pravilnik UN/ECE št. 23	X	X	X	X	X	X	X	X	X	X
30	Parkirne svetilke	Direktiva 77/540/EGS	X	X	X	X	X	X				
30A	Parkirne svetilke za motorna vozila	Uredba (ES) št. 661/2009 Pravilnik UN/ECE št. 77	X	X	X	X	X	X				
31	Varnostni pasovi in sistemi za zadrževanje	Direktiva 77/541/EGS	X	X	X	X	X	X				
31A	Varnostni pasovi, sistemi za zadrževanje potnikov, sistemi za zadrževanje otrok in sistemi za zadrževanje otrok ISOFIX	Uredba (ES) št. 661/2009 Pravilnik UN/ECE št. 16	X	X	X	X	X	X				

▼M14

Postavka	Predmet	Regulativni akt	Uporaba									
			M_1	M_2	M_3	N_1	N_2	N_3	O_1	O_2	O_3	O_4
32	Prednje vidno polje	Direktiva 77/649/EGS	X									
32A	Prednje vidno polje	Uredba (ES) št. 661/2009 Pravilnik UN/ECE št. 125	X									
33	Označevanje naprav za upravljanje, kontrolnih svetilk in kazalnikov	Direktiva 78/316/EGS	X	X	X	X	X	X				
33A	Namestitev in označevanje naprav za ročno upravljanje, kontrolnih svetilk in kazalnikov	Uredba (ES) št. 661/2009 Pravilnik UN/ECE št. 121	X	X	X	X	X	X				
34	Odleditev in sušenje zastekljenih površin	Direktiva 78/317/EGS	X	(5)	(5)	(5)	(5)	(5)				
34A	Sistemi za odleditev in sušenje vetrobranskega stekla	Uredba (ES) št. 661/2009 Uredba (EU) št. 672/2010	X	(5)	(5)	(5)	(5)	(5)				
35	Pranje/brisanje zastekljenih površin	Direktiva 78/318/EGS	X	(6)	(6)	(6)	(6)	(6)				
35A	Sistemi za brisanje in pranje vetrobranskega stekla	Uredba (ES) št. 661/2009 Uredba (EU) št. 1008/2010	X	(6)	(6)	(6)	(6)	(6)				
36	Ogrevalni sistemi	Direktiva 2001/56/ES	X	X	X	X	X	X	X	X	X	X
36A	Ogrevalni sistemi	Uredba (ES) št. 661/2009 Pravilnik UN/ECE št. 122	X	X	X	X	X	X	X	X	X	X
37	Okrovi koles	Direktiva 78/549/EGS	X									
37A	Okrovi koles	Uredba (ES) št. 661/2009 Uredba (EU) št. 1009/2010	X									
38	Nasloni za glavo	Direktiva 78/932/EGS	X									
38A	Nasloni za glavo, ločeni ali vgrajeni v naslonjala sedežev	Uredba (ES) št. 661/2009 Pravilnik UN/ECE št. 25	X	X	X	X	X	X				

▼M14

Postavka	Predmet	Regulativni akt	Uporaba									
			M_1	M_2	M_3	N_1	N_2	N_3	O_1	O_2	O_3	O_4
▼M5 ———												
▼M14 41A	Emisije težkih tovornih vozil (Euro VI) – dostop do informacij	Uredba (ES) št. 595/2009	X (9)	X (9)	X	X (9)	X (9)	X				
42	Bočna zaščita	Direktiva 89/297/EGS					X	X			X	X
42A	Bočna zaščita tovornih vozil	Uredba (ES) št. 661/2009 Pravilnik UN/ECE št. 73					X	X			X	X
43	Sistemi za preprečevanje škropljenja izpod koles	Direktiva 91/226/EGS				X	X	X	X	X	X	X
43A	Sistemi za preprečevanje škropljenja izpod koles	Uredba (ES) št. 661/2009 Uredba (EU) št. 109/2011				X	X	X	X	X	X	X
44	Mase in mere osebnih vozil	Direktiva 92/21/EGS	X									
44A	Mase in mere	Uredba (ES) št. 661/2009 Uredba (EU) št. 1230/2012	X									
45	Varnostna zasteklitev	Direktiva 92/22/EGS	X	X	X	X	X	X	X	X	X	X
45A	Materiali za varnostno zasteklitev in njihova vgradnja	Uredba (ES) št. 661/2009 Pravilnik UN/ECE št. 43	X	X	X	X	X	X	X	X	X	X
46	Pnevmatike	Direktiva 92/23/EGS	X	X	X	X	X	X	X	X	X	X
46A	Namestitev pnevmatik	Uredba (ES) št. 661/2009 Uredba (EU) št. 458/2011	X	X	X	X	X	X	X	X	X	X
46B	Pnevmatike za motorna vozila in njihove priklopnike (razred C1)	Uredba (ES) št. 661/2009 Pravilnik UN/ECE št. 30	X			X			X	X		
46C	Pnevmatike za gospodarska vozila in njihove priklopnike (razreda C2 in C3)	Uredba (ES) št. 661/2009 Pravilnik UN/ECE št. 54		X	X	X	X	X			X	X

▼M14

Postavka	Predmet	Regulativni akt	Uporaba									
			M_1	M_2	M_3	N_1	N_2	N_3	O_1	O_2	O_3	O_4
46D	Emisije kotalnega hrupa pnevmatik, oprijemljivost na mokrih površinah in kotalni upor (razredi C1, C2 in C3)	Uredba (ES) št. 661/2009 Pravilnik UN/ECE št. 117	X	X	X	X	X	X	X	X	X	X
46E	Zasilna nadomestna enota, pnevmatike s podaljšano mobilnostjo/sistem pnevmatik s podaljšano mobilnostjo in sistem za nadzor tlaka v pnevmatikah	Uredba (ES) št. 661/2009 Pravilnik UN/ECE št. 64	X ([9A])			X ([9A])						
47	Naprave za omejevanje hitrosti	Direktiva 92/24/EGS		X	X		X	X				
47A	Omejevanje hitrosti vozil	Uredba (ES) št. 661/2009 Pravilnik UN/ECE št. 89		X	X		X	X				
48	Mase in mere (razen vozil iz postavke 44)	Direktiva 97/27/ES		X	X	X	X	X	X	X	X	X
48A	Mase in mere	Uredba (ES) št. 661/2009 Uredba (EU) št. 1230/2012		X	X	X	X	X	X	X	X	X
49	Zunanji štrleči deli kabin	Direktiva 92/114/EGS				X	X	X				
49A	Gospodarska vozila glede na zunanje štrleče dele pred zadnjo steno kabine	Uredba (ES) št. 661/2009 Pravilnik UN/ECE št. 61				X	X	X				
50	Spoji	Direktiva 94/20/ES	X ([10])	X ([10])	X ([10])	X ([10])	X ([10])	X ([10])	X	X	X	X
50A	Sestavni deli mehanskih sistemov za spenjanje med seboj povezanih vozil	Uredba (ES) št. 661/2009 Pravilnik UN/ECE št. 55	X ([10])	X ([10])	X ([10])	X ([10])	X ([10])	X ([10])	X	X	X	X
50B	Naprave za kratko spenjanje vozil; vgradnja homologiranega tipa naprave za kratko spenjanje vozil	Uredba (ES) št. 661/2009 Pravilnik UN/ECE št. 102					X ([10])	X ([10])			X ([10])	X ([10])

▼M14

Postavka	Predmet	Regulativni akt	Uporaba									
			M_1	M_2	M_3	N_1	N_2	N_3	O_1	O_2	O_3	O_4
51	Vnetljivost	Direktiva 95/28/ES			X							
51A	Gorljivost materialov, ki se uporabljajo za notranjo opremo določenih kategorij motornih vozil	Uredba (ES) št. 661/2009 Pravilnik UN/ECE št. 118			X							
52	Avtobusi	Direktiva 2001/85/ES		X	X							
52A	Vozila kategorij M_2 in M_3	Uredba (ES) št. 661/2009 Pravilnik UN/ECE št. 107		X	X							
52B	Trdnost nadgradnje avtobusov	Uredba (ES) št. 661/2009 Pravilnik UN/ECE št. 66		X	X							
53	Čelni trk	Direktiva 96/79/ES	X ([11])									
53A	Zaščita potnikov pri čelnem trku	Uredba (ES) št. 661/2009 Pravilnik UN/ECE št. 94	X ([11])									
54	Bočni trk	Direktiva 96/27/ES	X ([12])			X ([12])						
54A	Zaščita potnikov pri bočnem trku	Uredba (ES) št. 661/2009 Pravilnik UN/ECE št. 95	X ([12])			X ([12])						
55	(prazno)											
56	Vozila, namenjena za prevoz nevarnega blaga	Direktiva 98/91/ES				X ([13])	X ([13])	X ([13])	X ([13])	X ([13])	X ([13])	X ([13])
56A	Vozila, namenjena za prevoz nevarnega blaga	Uredba (ES) št. 661/2009 Pravilnik UN/ECE št. 105				X ([13])	X ([13])	X ([13])	X ([13])	X ([13])	X ([13])	X ([13])
57	Zaščita pred podletom od spredaj	Direktiva 2000/40/ES					X	X				

▼M14

Postavka	Predmet	Regulativni akt	Uporaba									
			M_1	M_2	M_3	N_1	N_2	N_3	O_1	O_2	O_3	O_4
57A	Naprave za zaščito pred podletom od spredaj in njihova namestitev; zaščita pred podletom od spredaj	Uredba (ES) št. 661/2009 Pravilnik UN/ECE št. 93					X	X				
58	Zaščita pešcev	Uredba (ES) št. 78/2009	X			X						
59	Možnost recikliranja	Direktiva 2005/64/ES	X			X		-				
60	(prazno)											
61	Klimatske naprave	Direktiva 2006/40/ES	X			X ([14])						
62	Vodikov sistem	Uredba (ES) št. 79/2009	X	X	X	X	X	X				
63	Splošna varnost	Uredba (ES) št. 661/2009	X ([15])	X ([15])	X ([15])	X ([15])	X ([15])	X ([15])	X ([15])	X ([15])	X ([15])	X ([15])
64	Kazalniki menjanja prestav	Uredba (ES) št. 661/2009 Uredba (EU) št. 65/2012	X									
65	Napredni sistem za zaviranje v sili	Uredba (ES) št. 661/2009 Uredba (EU) št. 347/2012		X	X		X	X				
66	Sistem opozarjanja pred zapustitvijo voznega pasu	Uredba (ES) št. 661/2009 Uredba (EU) št. 351/2012		X	X		X	X				
67	Posebni sestavni deli za utekočinjen naftni plin in njihova vgradnja v motorna vozila	Uredba (ES) št. 661/2009 Pravilnik UN/ECE št. 67	X	X	X	X	X	X				
68	Alarmni sistemi vozil (VAS)	Uredba (ES) št. 661/2009 Pravilnik UN/ECE št. 97	X			X						
69	Električna varnost	Uredba (ES) št. 661/2009 Pravilnik UN/ECE št. 100	X	X	X	X	X	X				

▼M14

Postavka	Predmet	Regulativni akt	Uporaba									
			M_1	M_2	M_3	N_1	N_2	N_3	O_1	O_2	O_3	O_4
70	Posebni sestavni deli za stisnjen zemeljski plin (CNG) in njihova vgradnja v motorna vozila	Uredba (ES) št. 661/2009 Pravilnik UN/ECE št. 110	X	X	X	X	X	X				

Pojasnila:

X Regulativni akt se uporablja.

Opomba: Spremembe pravilnikov UN/ECE, ki se obvezno uporabljajo, so navedene v Prilogi IV k Uredbi (ES) št. 661/2009. Poznejše spremembe se sprejmejo kot alternativa.

([1]) Za vozila z referenčno maso, ki ne presega 2 610 kg. Na zahtevo proizvajalca se lahko uporabi tudi za vozila z referenčno maso, ki ne presega 2 840 kg.

([2]) Pri vozilih, opremljenih s sistemi na utekočinjeni ali stisnjeni zemeljski plin, se zahteva homologacija vozila v skladu s Pravilnikom UN/ECE št. 67 ali Pravilnikom UN/ECE št. 110.

([3]) Člen 12 Uredbe (ES) št. 661/2009 predpisuje vgradnjo sistema elektronskega nadzora stabilnosti („ESC“). Zato je treba za ES-homologacijo novih tipov vozil ter registracijo, prodajo in začetek uporabe novih vozil upoštevati zahteve iz Priloge 21 k Pravilniku UN/ECE št. 13. Namesto datumov iz Pravilnika UN/ECE št. 13 se uporabljajo datumi za izvedbo iz člena 13 Uredbe (ES) št. 661/2009.

([4]) Člen 12 Uredbe (ES) št. 661/2009 predpisuje vgradnjo sistema elektronskega nadzora stabilnosti. Zato je treba za ES-homologacijo novih tipov vozil ter registracijo, prodajo in začetek uporabe novih vozil upoštevati zahteve iz dela A Priloge 9 k Pravilniku UN/ECE št. 13-H. Namesto datumov iz Pravilnika UN/ECE št. 13-H se uporabljajo datumi za izvedbo iz člena 13 Uredbe (ES) št. 661/2009.

([4A]) Če je zaščitna naprava nameščena, mora izpolnjevati zahteve iz Pravilnika UN/ECE št. 18.

([4B]) Ta uredba se uporablja za sedeže, ki ne spadajo v področje uporabe Pravilnika UN/ECE št. 80.

([5]) Vozila te kategorije morajo biti opremljena z ustrezno napravo za odleditev in sušenje vetrobranskega stekla.

([6]) Vozila te kategorije morajo biti opremljena z ustrezno napravo za pranje in brisanje vetrobranskega stekla.

([9]) Za vozila z referenčno maso, večjo od 2 610 kg, ki niso homologirana (na zahtevo proizvajalca in če njihova referenčna masa ne presega 2 840 kg) v skladu z Uredbo (ES) št. 715/2007. Za druge možnosti glej člen 2 Uredbe (ES) št. 595/2009.

([9A]) Uporablja se le, kadar imajo taka vozila vgrajeno opremo iz Pravilnika UN/ECE št. 64. Uporaba sistema za nadzor tlaka v pnevmatikah za vozila kategorije M1 je obvezna v skladu s členom 9(2) Uredbe (ES) št. 661/2009.

([10]) Uporablja se le za vozila, opremljena z napravami za spenjanje vozil.

([11]) Uporablja se za vozila, katerih največja tehnično dovoljena masa obremenjenega vozila ne presega 2,5 tone.

([12]) Uporablja se le za vozila, pri katerih „referenčna točka sedeža (točka ‚R‘)“ najnižjega sedeža ni več kot 700 mm nad podlago.

([13]) Uporablja se le, če proizvajalec vloži vlogo za homologacijo vozila, namenjenega za prevoz nevarnega blaga.

([14]) Uporablja se le za vozila kategorije N_1, razreda I, kot je opisano v prvi razpredelnici v točki 5.3.1.4 Priloge I k Direktivi 70/220/EGS.

([15]) Na zahtevo proizvajalca se homologacija lahko podeli v okviru te postavke kot alternativa za pridobitev homologacije po postavkah 3A, 3B, 4A, 5A, 6A, 6B, 7A, 8A, 9A, 9B, 10A, 12A, 13A, 13B, 14A, 15A, 15B, 16A, 17A, 17B, 18A, 19A, 20A, 21A, 22A, 22B, 22C, 23A, 24A, 25A, 25B, 25C, 25D, 25E, 25F, 26A, 27A, 28A, 29A, 30A, 31A, 32A, 33A, 34A, 35A, 36A, 37A, 38A, 42A, 43A, 44A, 45A, 46A, 46B, 46C, 46D, 46E, 47A, 48A, 49A, 50A, 50B, 51A, 52A, 52B, 53A, 54A, 56A, 57A in 64 do 70.

▼M14

Dodatek 1

Regulativni akti za ES-homologacijo vozil, izdelanih v majhnih serijah, v skladu s členom 22

1. Ta dodatek se uporablja za nove ES-homologacije majhnih serij, podeljene od 1. novembra 2012, razen za postavko 54A, ki se uporablja od 1. novembra 2014.

2. ES-homologacije za majhne serije, podeljene pred 1. novembrom 2012, prenehajo veljati 31. oktobra 2016. Nacionalni organi obravnavajo potrdila o skladnosti za vozila kot neveljavna za namene člena 26(1) te direktive, razen če so bile zadevne homologacije posodobljene v skladu z zahtevami iz tega dodatka.

Preglednica 1

Vozila kategorije M_1 [1]

Postavka	Predmet	Regulativni akt	Posebna vprašanja	Uporaba in posebne zahteve
1	Dovoljena raven hrupa	Direktiva 70/157/EGS		A
2	Emisije lahkih vozil (Euro 5 in 6) – dostop do informacij	Uredba (ES) št. 715/2007		A
			(a) *Vgrajeni sistem za diagnostiko (OBD)*	Vozila morajo biti opremljena s sistemom OBD, ki izpolnjuje zahteve iz člena 4 (1) in (2) Uredbe (ES) št. 692/2008 (sistem OBD mora biti zasnovan tako, da lahko prepozna najmanj napake v sistemu krmiljenja motorja). Vmesnik OBD se lahko poveže z običajnimi diagnostičnimi orodji.
			(b) *Skladnost med uporabo*	N/A
			(c) *Dostop do informacij*	Dovolj je, da proizvajalec zagotovi lahek in hiter dostop do informacij o popravilu in vzdrževanju vozila.
3A	Preprečevanje tveganj požara (posode za tekoče gorivo)	Uredba (ES) št. 661/2009 Pravilnik UN/ECE št. 34	(a) *Posode za tekoče gorivo*	B
			(b) *Vgradnja v vozilo*	B
4A	Prostor za namestitev in pritrditev zadnjih registrskih tablic	Uredba (ES) št. 661/2009 Uredba (EU) št. 1003/2010		B

[1] Pojasnila v zvezi z delom I Priloge IV veljajo tudi za preglednico 1.

▼**M14**

Postavka	Predmet	Regulativni akt	Posebna vprašanja	Uporaba in posebne zahteve
5A	Krmilje	Uredba (ES) št. 661/2009 Pravilnik UN/ECE št. 79		C
			(a) *Mehanski sistemi*	Uporabljajo se določbe odstavka 5 Pravilnika UN/ECE št. 79. Izvedejo se vsi preskusi iz odstavka 6.2 Pravilnika UN/ECE št. 79 in uporabljajo se zahteve iz odstavka 6.1 Pravilnika UN/ECE št. 79.
			(b) *Kompleksni sistem za elektronsko krmiljenje vozila*	Uporabljajo se vse zahteve iz Priloge 6 k Pravilniku UN/ECE št. 79. Skladnost s temi zahtevami lahko preveri samo imenovana tehnična služba.
6A	Ključavnice in tečaji vrat	Uredba (ES) št. 661/2009 Pravilnik UN/ECE št. 11		C
			(a) *Splošne zahteve (odstavek 5 Pravilnika UN/ECE št. 11)*	Uporabljajo se vse zahteve.
			(b) *Zahteve za zmogljivost (odstavek 6 Pravilnika UN/ECE št. 11)*	Uporabljajo se samo zahteve iz odstavkov 6.1.5.4 in 6.3 glede ključavnic.
7A	Zvočne signalne naprave in signali	Uredba (ES) št. 661/2009 Pravilnik UN/ECE št. 28	(a) *Sestavni deli*	X
			(b) *Vgradnja v vozilo*	B
8A	Naprave za posredno gledanje in njihova vgradnja	Uredba (ES) št. 661/2009 Pravilnik UN/ECE št. 46	(a) *Sestavni deli*	X
			(b) *Vgradnja v vozilo*	B
9B	Zaviranje	Uredba (ES) št. 661/2009 Pravilnik UN/ECE št. 13-H	(a) *Zahteve glede konstrukcije in preskusov*	A
			(b) *Sistema elektronskega nadzora stabilnosti (ESC) in pomoči pri zaviranju (BAS)*	Vgradnja sistemov BAS in ESC ni obvezna. Če sta sistema nameščena, morata izpolnjevati zahteve iz Pravilnika UN/ECE št. 13-H.
10A	Elektromagnetna združljivost	Uredba (ES) št. 661/2009 Pravilnik UN/ECE št. 10		B

▼**M14**

Postavka	Predmet	Regulativni akt	Posebna vprašanja	Uporaba in posebne zahteve
12A	Notranja oprema	Uredba (ES) št. 661/2009 Pravilnik UN/ECE št. 21		C
			(a) *Notranja oprema*	
			(i) Zahteve glede polmerov in izbočenja za stikala, vlečne gumbe ipd., upravljalnih elementov in notranje opreme	Zahteve iz odstavkov 5.1 do 5.6 Pravilnika UN/ECE št. 21 se na zahtevo proizvajalca lahko opustijo. Uporabljajo se zahteve iz odstavka 5.2 Pravilnika UN/ECE št. 21, z izjemo odstavkov 5.2.3.1, 5.2.3.2 in 5.2.4.
			(ii) Preskus absorpcije energije na zgornji armaturni plošči	Preskus absorpcije energije na zgornji armaturni plošči se opravi samo, če vozilo ni opremljeno z vsaj dvema prednjima zračnima blazinama ali dvema statičnima štiritočkovnima varnostnima pasovoma.
			(iii) Preskus absorpcije energije na zadnji strani sedežev	N/A
			(b) *Stekla, strehe in pregrade na električni pogon*	Uporabljajo se vse zahteve iz odstavka 5.8 Pravilnika UN/ECE št. 21.
13A	Zaščita motornih vozil pred nedovoljeno uporabo	Uredba (ES) št. 661/2009 Pravilnik UN/ECE št. 116		A
14A	Zaščita voznika pred krmilnim mehanizmom v primeru trčenja	Uredba (ES) št. 661/2009 Pravilnik UN/ECE št. 12		C
				Preskusi so obvezni, če vozilo ni bilo preskušeno v skladu s Pravilnikom UN/ECE št. 94 (glej postavko 53A)
15A	Sedeži, njihova pritrdišča in nasloni za glavo	Uredba (ES) št. 661/2009 Pravilnik UN/ECE št. 17		C
			(a) Splošne zahteve (i) Specifikacije	Uporabljajo se zahteve iz odstavka 5.2 Pravilnika UN/ECE št. 17, z izjemo odstavka 5.2.3.
			(ii) Preskusi trdnosti za naslone sedežev in naslone za glavo	Uporabljajo se zahteve iz odstavka 6.2 Pravilnika UN/ECE št. 17.

▼**M14**

Postavka	Predmet	Regulativni akt	Posebna vprašanja	Uporaba in posebne zahteve
			(iii) Preskusi blokiranja in nastavitev	Preskus se izvede v skladu z zahtevami Priloge 7 k Pravilniku UN/ECE št. 17.
			(b) Nasloni za glavo (i) Specifikacije	Uporabljajo se zahteve iz odstavkov 5.4, 5.5, 5.6, 5.10, 5.11 in 5.12 Pravilnika UN/ECE št. 17, razen odstavka 5.5.2.
			(ii) Preskusi trdnosti za naslone za glavo	Opravi se preskus iz odstavka 6.4.
			(c) *Posebne zahteve za zaščito oseb pred naletom prtljage*	Zahteve iz Priloge 9 k Pravilniku UN/ECE št. 26 se na zahtevo proizvajalca lahko opustijo.
16A	Zunanji štrleči deli	Uredba (ES) št. 661/2009 Pravilnik UN/ECE št. 26		C
			(a) *Splošne specifikacije*	Uporabljajo se določbe iz odstavka 5 Pravilnika UN/ECE št. 26.
			(b) *Posebne specifikacije*	Uporabljajo se določbe iz odstavka 6 Pravilnika UN/ECE št. 26.
17A	Dostop do vozila in sposobnost manevriranja	Uredba (ES) št. 661/2009 Uredba (EU) št. 130/2012		D
17B	Oprema za merjenje hitrosti, vključno z njeno vgradnjo	Uredba (ES) št. 661/2009 Pravilnik UN/ECE št. 39		B
18A	Predpisane tablice proizvajalca in identifikacijska številka vozila	Uredba (ES) št. 661/2009 Uredba (EU) št. 19/2011		B
19A	Pritrdišča varnostnih pasov, pritrdilni sistemi ISOFIX in pritrdišča za zgornje privezi ISOFIX	Uredba (ES) št. 661/2009 Pravilnik UN/ECE št. 14		B
20A	Vgradnja svetlobnih in svetlobno-signalnih naprav	Uredba (ES) št. 661/2009 Pravilnik UN/ECE št. 48		B Svetilke za dnevno vožnjo se namestijo na nov tip vozila v skladu s členom 2 Direktive 2008/89/ES.

▼**M14**

Postavka	Predmet	Regulativni akt	Posebna vprašanja	Uporaba in posebne zahteve
21A	Odsevne naprave za motorna vozila in njihove priklopnike	Uredba (ES) št. 661/2009 Pravilnik UN/ECE št. 3		X
22A	Sprednje in zadnje pozicijske svetilke, zavorne svetilke in gabaritne svetilke za motorna vozila in njihove priklopnike	Uredba (ES) št. 661/2009 Pravilnik UN/ECE št. 7		X
22B	Svetilke za dnevno vožnjo za motorna vozila	Uredba (ES) št. 661/2009 Pravilnik UN/ECE št. 87		X
22C	Bočne svetilke za motorna vozila in njihove priklopnike	Uredba (ES) št. 661/2009 Pravilnik UN/ECE št. 91		X
23A	Smerne svetilke za motorna vozila in njihove priklopnike	Uredba (ES) št. 661/2009 Pravilnik UN/ECE št. 6		X
24A	Osvetlitev zadnjih registrskih tablic za motorna vozila in njihove priklopnike	Uredba (ES) št. 661/2009 Pravilnik UN/ECE št. 4		X
25A	„Sealed-beam“ žarometi motornih vozil (SB-žarometi) za evropski asimetrični kratki in/ali dolgi svetlobni pramen	Uredba (ES) št. 661/2009 Pravilnik UN/ECE št. 31		X
25B	Žarnice z žarilno nitko za uporabo v homologiranih svetilkah vozil na motorni pogon in njihovih priklopnikov	Uredba (ES) št. 661/2009 Pravilnik UN/ECE št. 37		X
25C	Žarometi motornih vozil, opremljeni s svetlobnimi viri, ki delujejo na principu električnega praznjenja v plinu	Uredba (ES) št. 661/2009 Pravilnik UN/ECE št. 98		X

▼**M14**

Postavka	Predmet	Regulativni akt	Posebna vprašanja	Uporaba in posebne zahteve
25D	Svetlobni viri, ki delujejo na principu električnega praznjenja v plinu, za uporabo v homologiranih svetilkah, ki delujejo na principu električnega praznjenja v plinu, v motnornih vozilih	Uredba (ES) št. 661/2009 Pravilnik UN/ECE št. 99		X
25E	Žarometi motornih vozil za asimetrični kratki svetlobni pramen in/ali dolgi svetlobni pramen, ki so opremljeni z žarnico z žarilno nitko in/ali moduli LED	Uredba (ES) št. 661/2009 Pravilnik UN/ECE št. 112		X
25F	Nastavljivi sistemi sprednje osvetlitve (AFS) za motorna vozila	Uredba (ES) št. 661/2009 Pravilnik UN/ECE št. 123		X
26A	Žarometi za meglo za motorna vozila	Uredba (ES) št. 661/2009 Pravilnik UN/ECE št. 19		X
27A	Naprava za vleko	Uredba (ES) št. 661/2009 Uredba (EU) št. 1005/2010		B
28A	Zadnje svetilke za meglo za motorna vozila in njihove priklopnike	Uredba (ES) št. 661/2009 Pravilnik UN/ECE št. 38		X
29A	Žarometi za vzvratno vožnjo za motorna vozila in njihove priklopnike	Uredba (ES) št. 661/2009 Pravilnik UN/ECE št. 23		X
30A	Parkirne svetilke za motorna vozila	Uredba (ES) št. 661/2009 Pravilnik UN/ECE št. 77		X
31A	Varnostni pasovi, sistemi za zadrževanje potnikov, sistemi za zadrževanje otrok in sistemi za zadrževanje otrok ISOFIX	Uredba (ES) št. 661/2009 Pravilnik UN/ECE št. 16	(a) *Sestavni deli*	X
			(b) *Zahteve za vgradnjo*	B

▼**M14**

Postavka	Predmet	Regulativni akt	Posebna vprašanja	Uporaba in posebne zahteve
32A	Prednje vidno polje	Uredba (ES) št. 661/2009 Pravilnik UN/ECE št. 125		A
33A	Namestitev in označevanje naprav za ročno upravljanje, kontrolnih svetilk in kazalnikov	Uredba (ES) št. 661/2009 Pravilnik UN/ECE št. 121		A
34A	Sistemi za odleditev in sušenje vetrobranskega stekla	Uredba (ES) št. 661/2009 Uredba (EU) št. 672/2010		C
			(a) *Odleditev vetrobranskega stekla*	Uporablja se samo odstavek 1.1.1 Priloge II k Uredbi (EU) št. 672/2010, če je tok toplega zraka usmerjen na celotno površino vetrobranskega stekla ali če je to električno ogrevano po celotni površini.
			(b) *Sušenje vetrobranskega stekla*	Uporablja se samo odstavek 1.2.1 Priloge II k Uredbi (EU) št. 672/2010, če je tok toplega zraka usmerjen na celotno površino vetrobranskega stekla ali če je to električno ogrevano po celotni površini.
35A	Sistemi za brisanje in pranje vetrobranskega stekla	Uredba (ES) št. 661/2009 Uredba (EU) št. 1008/2010		C
			(a) *Sistem za brisanje vetrobranskega stekla*	Uporabljajo se odstavki 1.1 do 1.1.10 Priloge III k Uredbi (EU) št. 1008/2010. Opravi se samo preskus iz odstavka 2.1.10 Priloge III k Uredbi (EU) št. 1008/2010.
			(b) *Sistem za pranje vetrobranskega stekla*	Uporablja se oddelek 1.2 Priloge III k Uredbi (EU) št. 1008/2010, razen točk 1.2.2, 1.2.3 in 1.2.5.
36A	Ogrevalni sistem	Uredba (ES) št. 661/2009 Pravilnik UN/ECE št. 122		C Vgradnja ogrevalnega sistema ni obvezna.
			(a) *Vsi ogrevalni sistemi*	Uporabljajo se zahteve iz odstavka 5.3 in odstavka 6 Pravilnika UN/ECE št. 122.
			(b) *Ogrevalni sistemi, ki delujejo na principu zgorevanja utekočinjenega naftnega plina*	Uporabljajo se zahteve iz Priloge 8 k Pravilniku UN/ECE št. 122.

▼M14

Postavka	Predmet	Regulativni akt	Posebna vprašanja	Uporaba in posebne zahteve
37A	Okrovi koles	Uredba (ES) št. 661/2009 Uredba (EU) št. 1009/2010		B
▼M5 ———				
▼M14 41A	Emisije težkih tovornih vozil (Euro VI) – dostop do informacij	Uredba (ES) št. 595/2009		A Z izjemo zahtev, ki se nanašajo na OBD in dostop do informacij.
44A	Mase in mere	Uredba (ES) št. 661/2009 Uredba (EU) št. 1230/2012		B Preskus speljevanja v klanec pri največji kombinirani masi iz odstavka 5.1 dela A Priloge 1 k Uredbi (EU) št. 1230/2012 se na zahtevo proizvajalca lahko opusti.
45A	Materiali za varnostno zasteklitev in njihova vgradnja	Uredba (ES) št. 661/2009 Pravilnik UN/ECE št. 43	(a) *Sestavni deli*	X
			(b) *Vgradnja*	B
46	Pnevmatike	Direktiva 92/23/EGS	*Sestavni deli*	X
46A	Namestitev pnevmatik	Uredba (ES) št. 661/2009 Uredba (EU) št. 458/2011		B Datumi za postopno uporabo so določeni v členu 13 Uredbe (ES) št. 661/2009.
46B	Pnevmatike za motorna vozila in njihove priklopnike (razred C1)	Uredba (ES) št. 661/2009 Pravilnik UN/ECE št. 30	*Sestavni deli*	X

▼**M14**

Postavka	Predmet	Regulativni akt	Posebna vprašanja	Uporaba in posebne zahteve
46D	Emisije kotalnega hrupa pnevmatik, oprijemljivost na mokrih površinah in kotalni upor (razredi C1, C2 in C3)	Uredba (ES) št. 661/2009 Pravilnik UN/ECE št. 117	*Sestavni deli*	X
46E	Zasilna nadomestna enota, pnevmatike s podaljšano mobilnostjo/sistem pnevmatik s podaljšano mobilnostjo in sistem za nadzor tlaka v pnevmatikah	Uredba (ES) št. 661/2009 Pravilnik UN/ECE št. 64	*Sestavni deli*	X
			Vgradnja sistema za nadzor tlaka v pnevmatikah	B Vgradnja sistema za nadzor tlaka pnevmatik ni obvezna.
50A	Sestavni deli mehanskih sistemov za spenjanje med seboj povezanih vozil	Uredba (ES) št. 661/2009 Pravilnik UN/ECE št. 55	(a) *Sestavni deli*	X
			(b) *Vgradnja*	B
53A	Zaščita potnikov pri čelnem trku	Uredba (ES) št. 661/2009 Pravilnik UN/ECE št. 94		C Zahteve iz Pravilnika UN/ECE št. 94 se uporabljajo za vozila, opremljena s sprednjimi zračnimi blazinami. Za vozila, ki niso opremljena z zračnimi blazinami, se uporabljajo zahteve iz postavke 14A te preglednice.
54A	Zaščita potnikov pri bočnem trku	Uredba (ES) št. 661/2009 Pravilnik UN/ECE št. 95		C (uporablja se od 1. novembra 2014)
			Preskus s preskusno glavo	Proizvajalec tehnični službi predloži ustrezne podatke o možnem trčenju glave preskusne lutke ob konstrukcijo vozila ali stransko zasteklitev, če je ta iz laminiranega stekla. Če se izkaže, da je tako trčenje verjetno, se opravi delni preskus s preskusno glavo iz odstavka 3.1 Priloge 8 k Pravilniku UN/ECE št. 95, ob tem pa mora biti izpolnjeno merilo iz odstavka 5.2.1.1 Pravilnika UN/ECE št. 95. V soglasju s tehnično službo se lahko preskusni postopek iz Priloge 4 k Pravilniku UN/ECE št. 21 uporabi kot alternativa navedenemu preskusu.

▼**M14**

Postavka	Predmet	Regulativni akt	Posebna vprašanja	Uporaba in posebne zahteve
58	Zaščita pešcev	Uredba (ES) št. 78/2009	(a) *Tehnične zahteve, ki se uporabljajo za vozilo*	N/A
			(b) *Prednji zaščitni sistemi*	X
59	Možnost recikliranja	Direktiva 2005/64/ES		N/A Uporablja se samo člen 7 o ponovni uporabi sestavnih delov.
61	Klimatske naprave	Direktiva 2006/40/ES		A Fluorirani toplogredni plini s potencialom globalnega segrevanja nad 150 so dovoljeni do 31. decembra 2016.
62	Vodikov sistem	Uredba (ES) št. 79/2009		X
63	Splošna varnost	Uredba (ES) št. 661/2009		Na zahtevo proizvajalca se lahko podeli homologacija po tej postavki. Glej opombo ([15]) k preglednici za vozila, izdelana v neomejenih serijah.
64	Kazalniki menjanja prestav	Uredba (ES) št. 661/2009 Uredba (EU) št. 65/2012		N/A
67	Posebni sestavni deli za utekočinjen zemeljski plin (LPG) in njihova vgradnja v motorna vozila	Uredba (ES) št. 661/2009 Pravilnik UN/ECE št. 67	(a) *Sestavni deli*	X
			(b) *Vgradnja*	A
68	Alarmni sistemi vozil (VAS)	Uredba (ES) št. 661/2009 Pravilnik UN/ECE št. 97	(a) *Sestavni deli*	X
			(b) *Vgradnja*	B
69	Električna varnost	Uredba (ES) št. 661/2009 Pravilnik UN/ECE št. 100		B

▼**M14**

Postavka	Predmet	Regulativni akt	Posebna vprašanja	Uporaba in posebne zahteve
70	Posebni sestavni deli za stisnjen zemeljski plin (CNG) in njihova vgradnja v motorna vozila	Uredba (ES) št. 661/2009 Pravilnik UN/ECE št. 110	(a) *Sestavni deli*	X
			(b) *Vgradnja*	A

Pomen črk

X	Regulativni akt se uporablja v celoti. (a) Izda se certifikat o homologaciji; (b) tehnična služba ali proizvajalec opravi preskuse in preglede v skladu s pogoji iz členov 41, 42 in 43; (c) pripravi se poročilo o preskusih v skladu z določbami iz Priloge V; (d) zagotovi se skladnost proizvodnje.
A	Regulativni akt se uporablja, kot sledi: (a) vse zahteve regulativnega akta morajo biti izpolnjene, če ni navedeno drugače; (b) certifikat o homologaciji ni obvezen; (c) tehnična služba ali proizvajalec opravi preskuse in preglede v skladu s pogoji iz členov 41, 42 in 43; (d) pripravi se poročilo o preskusih v skladu z določbami iz Priloge V; (e) zagotovi se skladnost proizvodnje.
B	Regulativni akt se uporablja, kot sledi: Kot pri črki „A“, le da preskuse in preglede lahko proizvajalec po dogovoru s homologacijskim organom opravi sam (tj. izpolnjevanje pogojev iz členov 41, 42 in 43 ni obvezno).
C	Regulativni akt se uporablja, kot sledi: (a) izpolnjene morajo biti samo tehnične zahteve regulativnega akta, ne glede na morebitne prehodne določbe; (b) certifikat o homologaciji ni obvezen; (c) preskuse in preglede izvaja tehnična služba ali proizvajalec (glej črko „B“); (d) pripravi se poročilo o preskusih v skladu z določbami iz Priloge V; (e) zagotovi se skladnost proizvodnje.
D	Kot pri črkah „B“ in „C“, le da zadostuje izjava o skladnosti, ki jo predloži proizvajalec. Poročilo o preskusih ni obvezno. Homologacijski organ ali tehnična služba lahko po potrebi zahtevata dodatne podatke o nadaljnjih dokazih.
N/A	Regulativni akt se ne uporablja. Lahko pa se zahteva skladnost z enim ali več vidiki iz regulativnega akta.

Opomba: Spremembe pravilnikov UN/ECE, ki se uporabljajo, so navedene v Prilogi IV k Uredbi (ES) št. 661/2009. Poznejše spremembe se sprejmejo kot alternativa.

▼M14

Preglednica 2

Vozila kategorije N_1 [1]

Postavka	Predmet	Regulativni akt	Posebna vprašanja	Uporaba in posebne zahteve
1	Dovoljena raven hrupa	Direktiva 70/157/EGS		A
2	Emisije (Euro 5 in 6) – lahka vozila/dostop do informacij	Uredba (ES) št. 715/2007		A
			(a) *OBD*	Vozila so opremljena s sistemom OBD, ki izpolnjuje zahteve iz člena 4(1) in (2) Uredbe (ES) št. 692/2008 (sistem OBD mora biti zasnovan tako, da lahko prepozna najmanj napake v sistemu upravljanja motorja). Vmesnik OBD se lahko poveže s splošno razpoložljivimi diagnostičnimi orodji.
			(b) *Skladnost vozil med uporabo*	N/A
			(c) *Dostop do informacij*	Dovolj je, da proizvajalec zagotovi lahek in hiter dostop do informacij o popravilu in vzdrževanju vozila.
3A	Preprečevanje tveganj požara (posode za tekoče gorivo)	Uredba (ES) št. 661/2009 Pravilnik UN/ECE št. 34	(a) *Posode za tekoče gorivo*	B
			(b) *Vgradnja v vozilo*	B
4A	Prostor za namestitev in pritrditev zadnjih registrskih tablic	Uredba (ES) št. 661/2009 Uredba (EU) št. 1003/2010		B
5A	Krmilje	Uredba (ES) št. 661/2009 Pravilnik UN/ECE št. 79		C
			(a) *Mehanski sistemi*	Uporabljajo se določbe iz odstavka 5 Pravilnika UN/ECE št. 79.01. Opravijo se vsi preskusi iz odstavka 6.2 Pravilnika UN/ECE št. 79 in uporabljajo se zahteve iz odstavka 6.1 Pravilnika UN/ECE št. 79.
			(b) *Kompleksni sistem za elektronsko krmiljenje vozila*	Uporabljajo se vse zahteve iz Priloge 6 k Pravilniku UN/ECE št. 79. Skladnost s temi zahtevami lahko preveri le imenovana tehnična služba.

[1] Pojasnila v zvezi z delom I Priloge IV se uporabljajo tudi za preglednico 2. Črke v preglednici 2 in preglednici 1 imajo enak pomen.

▼**M14**

Postavka	Predmet	Regulativni akt	Posebna vprašanja	Uporaba in posebne zahteve
6A	Ključavnice in tečaji vrat	Uredba (ES) št. 661/2009 Pravilnik UN/ECE št. 11		C
			(a) *Splošne zahteve (odstavek 5 Pravilnika UN/ECE št. 11)*	Uporabljajo se vse zahteve.
			(b) *Zahteve za zmogljivost (odstavek 6 Pravilnika UN/ECE št. 11)*	Uporabljajo se samo zahteve iz odstavkov 6.1.5.4 in 6.3 za ključavnice.
7A	Zvočne signalne naprave in signali	Uredba (ES) št. 661/2009 Pravilnik UN/ECE št. 28	(a) *Sestavni deli*	X
			(b) *Vgradnja v vozilo*	B
8A	Naprave za posredno gledanje in njihova vgradnja	Uredba (ES) št. 661/2009 Pravilnik UN/ECE št. 46	(a) *Sestavni deli*	X
			(b) *Vgradnja v vozilo*	B
9A	Zaviranje vozil in priklopnikov	Uredba (ES) št. 661/2009 Pravilnik UN/ECE št. 13	(a) *Zahteve glede konstrukcije in preskusov*	A
			(b) *ESC*	Vgradnja ESC ni obvezna. Če je sistem nameščen, mora izpolnjevati zahteve iz Pravilnika UN/ECE št. 13.
9B	Zaviranje osebnih avtomobilov	Uredba (ES) št. 661/2009 Pravilnik UN/ECE št. 13-H	(a) *Zahteve glede konstrukcije in preskusov*	A
			(b) *Sistema elektronskega nadzora stabilnosti (ESC) in pomoči pri zaviranju (BAS)*	Vgradnja sistemov BAS in ESC ni obvezna. Če sta sistema nameščena, morata izpolnjevati zahteve iz Pravilnika UN/ECE št. 13-H.
10A	Elektromagnetna združljivost	Uredba (ES) št. 661/2009 Pravilnik UN/ECE št. 10		B
13A	Zaščita motornih vozil pred nedovoljeno uporabo	Uredba (ES) št. 661/2009 Pravilnik UN/ECE št. 116		A

▼**M14**

Postavka	Predmet	Regulativni akt	Posebna vprašanja	Uporaba in posebne zahteve
14A	Zaščita voznika pred krmilnim mehanizmom pri trčenju	Uredba (ES) št. 661/2009 Pravilnik UN/ECE št. 12		C
			(a) *Preskus trčenja ob oviro*	Preskus je obvezen.
			(b) *Preskus bloka trupa*	Preskus ni obvezen, če je volan opremljen z zračno blazino.
			(c) *Trčenje glave ob volan*	Preskus ni obvezen, če je volan opremljen z zračno blazino.
15A	Sedeži, njihova pritrdišča in nasloni za glavo	Uredba (ES) št. 661/2009 Pravilnik UN/ECE št. 17		B
17A	Dostop do vozila in sposobnost manevriranja	Uredba (ES) št. 661/2009 Uredba (EU) št. 130/2012		D
17B	Oprema za merjenje hitrosti in njena vgradnja	Uredba (ES) št. 661/2009 Pravilnik UN/ECE št. 39		B
18A	Predpisane tablice proizvajalca, in identifikacijska številka vozila	Uredba (ES) št. 661/2009 Uredba (EU) št. 19/2011		B
19A	Pritrdišča varnostnih pasov, pritrdilni sistemi ISOFIX in pritrdišča za zgornje privezi ISOFIX	Uredba (ES) št. 661/2009 Pravilnik UN/ECE št. 14		B
20A	Vgradnja svetlobnih in svetlobno-signalnih naprav	Uredba (ES) št. 661/2009 Pravilnik UN/ECE št. 48		B Dnevne luči se vgradijo v nov tip vozila v skladu s členom 2 Direktive 2008/89/ES.
21A	Odsevne naprave za motorna vozila in njihove priklopnike	Uredba (ES) št. 661/2009 Pravilnik UN/ECE št. 3		X
22A	Sprednje in zadnje pozicijske svetilke, zavorne svetilke in gabaritne svetilke za motorna vozila in njihove priklopnike	Uredba (ES) št. 661/2009 Pravilnik UN/ECE št. 7		X
22B	Svetilke za dnevno vožnjo za motorna vozila	Uredba (ES) št. 661/2009 Pravilnik UN/ECE št. 87		X

▼**M14**

Postavka	Predmet	Regulativni akt	Posebna vprašanja	Uporaba in posebne zahteve
22C	Bočne svetilke za motorna vozila in njihove priklopnike	Uredba (ES) št. 661/2009 Pravilnik UN/ECE št. 91		X
23A	Smerne svetilke za motorna vozila in njihove priklopnike	Uredba (ES) št. 661/2009 Pravilnik UN/ECE št. 6		X
24A	Naprave za osvetlitev zadnjih registrskih tablic za motorna vozila in njihove priklopnike	Uredba (ES) št. 661/2009 Pravilnik UN/ECE št. 4		X
25A	„Sealed-beam“ žarometi motornih vozil (SB-žarometi) za evropski asimetrični kratki in/ali dolgi svetlobni pramen	Uredba (ES) št. 661/2009 Pravilnik UN/ECE št. 31		X
25B	Žarnice z žarilno nitko za uporabo v homologiranih svetilkah vozil na motorni pogon in njihovih priklopnikov	Uredba (ES) št. 661/2009 Pravilnik UN/ECE št. 37		X
25C	Žarometi motornih vozil, opremljeni s svetlobnimi viri, ki delujejo na principu električnega praznjenja v plinu	Uredba (ES) št. 661/2009 Pravilnik UN/ECE št. 98		X
25D	Svetlobni viri, ki delujejo na principu električnega praznjenja v plinu, za uporabo v homologiranih svetilkah, ki delujejo na principu električnega praznjenja v plinu, v vozilih na motorni pogon	Uredba (ES) št. 661/2009 Pravilnik UN/ECE št. 99		X
25E	Žarometi motornih vozil za asimetrični kratki svetlobni pramen in/ali dolgi svetlobni pramen, ki so opremljeni z žarnico z žarilno nitko in/ali moduli LED	Uredba (ES) št. 661/2009 Pravilnik UN/ECE št. 112		X
25F	Nastavljivi sistemi sprednje osvetlitve (AFS) za motorna vozila	Uredba (ES) št. 661/2009 Pravilnik UN/ECE št. 123		X

▼**M14**

Postavka	Predmet	Regulativni akt	Posebna vprašanja	Uporaba in posebne zahteve
26A	Žarometi za meglo za motorna vozila	Uredba (ES) št. 661/2009 Pravilnik UN/ECE št. 19		X
27A	Naprava za vleko	Uredba (ES) št. 661/2009 Uredba (EU) št. 1005/2010		B
28A	Zadnje svetilke za meglo za motorna vozila in njihove priklopnike	Uredba (ES) št. 661/2009 Pravilnik UN/ECE št. 38		X
29A	Žarometi za vzvratno vožnjo za motorna vozila in njihove priklopnike	Uredba (ES) št. 661/2009 Pravilnik UN/ECE št. 23		X
30A	Parkirne svetilke za vozila na motorni pogon	Uredba (ES) št. 661/2009 Pravilnik UN/ECE št. 77		X
31A	Varnostni pasovi, sistemi za zadrževanje potnikov, sistemi za zadrževanje otrok in sistemi za zadrževanje otrok ISOFIX	Uredba (ES) št. 661/2009 Pravilnik UN/ECE št. 16	(a) *Sestavni deli*	X
			(b) *Zahteve za vgradnjo*	B
33A	Namestitev in označevanje naprav za ročno upravljanje, kontrolnih svetilk in kazalnikov	Uredba (ES) št. 661/2009 Pravilnik UN/ECE št. 121		A
34A	Sistemi za odleditev in sušenje vetrobranskega stekla	Uredba (ES) št. 661/2009 Uredba (EU) št. 672/2010		N/A Vozilo mora biti opremljeno s primernim sistemom za odleditev in sušenje vetrobranskega stekla.
35A	Sistemi za brisanje in pranje vetrobranskega stekla	Uredba (ES) št. 661/2009 Uredba (EU) št. 1008/2010		N/A Vozilo mora biti opremljeno s primernim sistemom za brisanje in pranje vetrobranskega stekla.
36A	Ogrevalni sistem	Uredba (ES) št. 661/2009 Pravilnik UN/ECE št. 122		C Vgradnja ogrevalnega sistema ni obvezna.
			(a) *Vsi ogrevalni sistemi*	Uporabljajo se zahteve iz odstavka 5.3 in odstavka 6 Pravilnika UN/ECE št. 122.
			(b) *Ogrevalni sistemi, ki delujejo na principu zgorevanja utekočinjenega naftnega plina*	Uporabljajo se zahteve iz Priloge 8 k Pravilniku UN/ECE št. 122.

▼M14

Postavka	Predmet	Regulativni akt	Posebna vprašanja	Uporaba in posebne zahteve
38	Nasloni za glavo, ločeni ali vgrajeni v naslonjala sedežev	Uredba (ES) št. 661/2009 Pravilnik UN/ECE št. 25		X
▼M5 ———				
▼M14 41A	Emisije težkih tovornih vozil (Euro VI) – dostop do informacij	Uredba (ES) št. 595/2009		A Z izjemo zahtev, ki se nanašajo na OBD in dostop do informacij.
43A	Sistemi za preprečevanje škropljenja	Uredba (ES) št. 661/2009 Uredba (EU) št. 109/2011		B
45A	Materiali za varnostno zasteklitev in njihova vgradnja	Uredba (ES) št. 661/2009 Pravilnik UN/ECE št. 43	(a) *Sestavni deli*	X
			(b) *Vgradnja*	B
46	Pnevmatike	Direktiva 92/23/EGS	*Sestavni deli*	X
46A	Namestitev pnevmatik	Uredba (ES) št. 661/2009 Uredba (EU) št. 458/2011		B Datumi za postopno uporabo so določeni v členu 13 Uredbe (ES) št. 661/2009.
46B	Pnevmatike za motorna vozila in njihove priklopnike (razred C1)	Uredba (ES) št. 661/2009 Pravilnik UN/ECE št. 30	*Sestavni deli*	X

▼**M14**

Postavka	Predmet	Regulativni akt	Posebna vprašanja	Uporaba in posebne zahteve
46C	Pnevmatike za gospodarska vozila in njihove priklopnike (razreda C2 in C3)	Uredba (ES) št. 661/2009 Pravilnik UN/ECE št. 54	*Sestavni deli*	X
46D	Emisije kotalnega hrupa pnevmatik, oprijem na mokrih površinah in kotalni upor (razredi C1, C2 in C3)	Uredba (ES) št. 661/2009 Pravilnik UN/ECE št. 117	*Sestavni deli*	X
46E	Zasilna nadomestna enota, pnevmatike s podaljšano mobilnostjo/sistem pnevmatik s podaljšano mobilnostjo in sistem za nadzor tlaka v pnevmatikah	Uredba (ES) št. 661/2009 Pravilnik UN/ECE št. 64	*Sestavni deli*	X
			Vgradnja sistema za nadzor tlaka v pnevmatikah	B Vgradnja sistema za nadzor tlaka pnevmatik ni obvezna.
48	Mase in mere	Direktiva 97/27/ES		B
48A	Mase in mere	Uredba (ES) št. 661/2009 Uredba (EU) št. 1230/2012		B
			Preskus speljevanja v klanec pri največji kombinirani masi	Preskus speljevanja v klanec pri največji kombinirani masi iz odstavka 5.1 dela A Priloge 1 k Uredbi (EU) št. 1230/2012 se na zahtevo proizvajalca lahko opusti.
49A	Gospodarska vozila glede na zunanje štrleče dele pred zadnjo steno kabine	Uredba (ES) št. 661/2009 Pravilnik UN/ECE št. 61		C
			(a) *Splošne specifikacije*	Uporabljajo se določbe iz odstavka 5 Pravilnika UN/ECE št. 61.
			(b) *Posebne specifikacije*	Uporabljajo se določbe iz odstavka 6 Pravilnika UN/ECE št. 61.
50A	Sestavni deli mehanskih sistemov za spenjanje med seboj povezanih vozil	Uredba (ES) št. 661/2009 Pravilnik UN/ECE št. 55	(a) *Sestavni deli*	X
			(b) Vgradnja	B

▼**M14**

Postavka	Predmet	Regulativni akt	Posebna vprašanja	Uporaba in posebne zahteve
54A	Zaščita potnikov pri bočnem trku	Uredba (ES) št. 661/2009 Pravilnik UN/ECE št. 95	C	C
			Preskus s preskusno glavo	Proizvajalec tehnični službi predloži ustrezne podatke o možnem trčenju glave preskusne lutke ob konstrukcijo vozila ali stransko zasteklitev, če je ta iz laminiranega stekla. Če se izkaže, da je takšno trčenje verjetno, se opravi delni preskus s preskusno glavo iz odstavka 3.1 Priloge 8 k Pravilniku UN/ECE št. 95, ob tem pa morajo biti izpolnjena merila iz odstavka 5.2.1.1 Pravilnika UN/ECE št. 95. V soglasju s tehnično službo se kot alternativa navedenemu preskusu lahko uporabi preskusni postopek iz Priloge 4 k Pravilniku UN/ECE št. 21.
56	Vozila, namenjena za prevoz nevarnega blaga	Uredba (ES) št. 661/2009 Pravilnik UN/ECE št. 105		A
58	Zaščita pešcev	Uredba (ES) št. 78/2009	(a) *Tehnične zahteve, ki veljajo za vozilo*	N/A
			(b) *Prednji zaščitni sistemi*	X
59	Možnost recikliranja	Direktiva 2005/64/ES		N/A Uporablja se samo člen 7 o ponovni uporabi sestavnih delov.
61	Klimatske naprave	Direktiva 2006/40/ES		B Fluorirani toplogredni plini s potencialom globalnega segrevanja nad 150 so dovoljeni do 31. decembra 2016.
62	Vodikov sistem	Uredba (ES) št. 79/2009		X

▼**M14**

Postavka	Predmet	Regulativni akt	Posebna vprašanja	Uporaba in posebne zahteve
63	Splošna varnost	Uredba (ES) št. 661/2009		Na zahtevo proizvajalca se lahko podeli homologacija po tej postavki. Glej opombo ([15]) k preglednici za vozila, izdelana v neomejenih serijah.
67	Posebni sestavni deli za utekočinjen zemeljski plin (LPG) in njihova vgradnja v motorna vozila	Uredba (ES) št. 661/2009 Pravilnik UN/ECE št. 67	(a) *Sestavni deli*	X
			(b) *Vgradnja*	A
68	Alarmni sistemi vozil (VAS)	Uredba (ES) št. 661/2009 Pravilnik UN/ECE št. 97	(a) *Sestavni deli*	X
			(b) *Vgradnja*	B
69	Električna varnost	Uredba (ES) št. 661/2009 Pravilnik UN/ECE št. 100		B
70	Posebni sestavni deli za stisnjen zemeljski plin (CNG) in njihova vgradnja v motorna vozila	Uredba (ES) št. 661/2009 Pravilnik UN/ECE št. 110	(a) *Sestavni deli*	X
			(b) *Vgradnja*	A

▼M10

Dodatek 2

Zahteve za odobritev dokončanih vozil kategorije M_1 in N_1, izdelanih v velikih serijah v tretjih državah ali zanje, v skladu s členom 24

0. CILJ

Vozilo se šteje za novo, če:

(a) prej nikoli ni bilo registrirano ali

(b) je bilo registrirano za manj kot šest mesecev v času vloge za posamično odobritev.

Vozilo se šteje za registrirano, če se je zanj pridobilo stalno, začasno ali kratkoročno upravno dovoljenje za začetek uporabe v cestnem prometu, vključno z identifikacijo in izdajo registrske številke ([1]).

1. UPRAVNE DOLOČBE

1.1 **Kategorizacija vozila**

Vozila se kategorizirajo v skladu z merili iz Priloge II.

Za takšne namene:

(a) se upošteva dejansko število sedežev in

(b) največja tehnično dovoljena masa obremenjenega vozila je največja masa po navedbi proizvajalca v državi izvora, pri čemer je na voljo v njegovi uradni dokumentaciji.

Kadar zaradi zasnove karoserije ni mogoče enostavno določiti kategorije vozila, se uporabijo pogoji iz Priloge II.

1.2 **Vloga za posamično odobritev**

(a) Vlagatelj homologacijskemu organu predloži vlogo, ki ji priloži vso ustrezno dokumentacijo, potrebno za izvedbo postopka odobritve.

Če je predložena dokumentacija nepopolna, predrugačena ali ponarejena, se vloga za odobritev zavrne.

(b) V eni državi članici se lahko predloži le ena vloga za določeno vozilo.

Določeno vozilo pomeni fizično vozilo, katerega identifikacijska številka vozila je jasno označena.

Za uporabo te točke lahko homologacijski organ zahteva, da se vlagatelj pisno zaveže, da bo predložil le eno vlogo v eni državi članici.

Vendar lahko kateri koli vlagatelj predloži vlogo za posamično odobritev v drugih državah članicah za vozilo, ki ima enake ali podobne tehnične lastnosti kot vozilo, ki mu je bila podeljena posamična odobritev.

(c) Vzorec vloge in obliko dokumenta mora določiti homologacijski organ.

Podrobni podatki lahko vključujejo le ustrezno izbrane informacije iz Priloge I.

([1]) Če ni dokumenta o registraciji, se pristojni organ lahko sklicuje na dostopno dokumentirano dokazilo o datumu proizvodnje ali dokumentirano dokazilo o prvem nakupu.

▼**M10**

(d) Tehnične zahteve, ki jih je treba izpolniti, so določene v oddelku 4 tega dodatka.

Te zahteve se uporabljajo za nova vozila, ki spadajo v trenutno proizvajani tip vozila glede na datum predložitve vloge.

(e) V zvezi z nekaterimi preskusi, ki jih zahtevajo nekateri regulativni akti, navedeni v tej prilogi, vlagatelj predloži izjavo o skladnosti s priznanimi mednarodnimi standardi ali pravilniki. Zadevno izjavo lahko izda le proizvajalec vozila.

„Izjava o skladnosti“ pomeni izjavo, ki jo izda pisarna ali oddelek v okviru organizacije proizvajalca, ki jo vodstvo ustrezno pooblasti za celotno izvajanje pravne odgovornosti proizvajalca glede načrtovanja in izdelave vozila.

Regulativni akti, za katere je treba predložiti takšno izjavo, so akti iz dela 4 tega dodatka.

Če izjava povzroči negotovost, se lahko od vlagatelja zahteva, naj od proizvajalca pridobi trden dokaz, vključno s poročilom o preskusu, za potrditev proizvajalčeve izjave.

1.3 **Tehnične službe, pooblaščene za posamične odobritve**

(a) Tehnične službe, pooblaščene za posamične odobritve, sodijo v kategorijo A, kot določa člen 41(3).

(b) Z odstopanjem od drugega pododstavka člena 41(4) so tehnične službe v skladu z naslednjima standardoma:

(i) EN ISO/IEC 17025:2005, kadar preskuse izvajajo same;

(ii) EN ISO/IEC 17020:2004, kadar preverjajo skladnost vozila z zahtevami iz tega dodatka.

(c) Kadar je treba na zahtevo vlagatelja izvesti posebne preskuse, za katere je potrebna posebna usposobljenost, jih izvede ena od tehničnih služb, priglašenih Komisiji, po izboru vlagatelja.

Če je treba po dogovoru z vlagateljem v državi članici „A“ na primer izvesti preskus čelnega trčenja, lahko preskus izvede priglašena tehnična služba v državi članici „B“.

1.4 **Poročila o preskusu**

(a) Poročila o preskusu so pripravljena v skladu z oddelkom 5.10.2 standarda EN ISO/IEC 17025:2005.

(b) Pripravljena so v enem od jezikov Unije, ki ga določi homologacijski organ.

Kadar je na podlagi točke 1.3(c) poročilo o preskusu pripravljeno v državi članici, ki ni pristojna za posamično odobritev, lahko homologacijski organ zahteva, da vlagatelj predloži verodostojen prevod poročila o preskusu.

▼**M10**

(c) Poročila o preskusu vključujejo opis preskušenega vozila, vključno z nedvoumno identifikacijo. Opisujejo dele, ki imajo pomembno vlogo glede na rezultate preskusov, ter navajajo njihovo identifikacijsko številko.

Primeri delov vključujejo dušilnike zvoka za meritev hrupa in sistem za upravljanje motorja (ECU) za meritev emisij iz izpušne cevi.

(d) Na zahtevo vlagatelja lahko isti ali drug vlagatelj ponovno predstavi poročilo o preskusu, predloženo za sistem glede določenega vozila, za namene posamične odobritve drugega vozila.

V takšnem primeru homologacijski organ zagotovi, da so tehnične lastnosti vozila ustrezno pregledane glede na poročilo o preskusu.

Na podlagi pregleda vozila in dokumentacije, priložene poročilu o preskusu, se sklene, da ima vozilo, za katero se zahteva posamična odobritev, enake lastnosti kot vozilo, opisano v poročilu.

(e) Predložijo se lahko le overjene kopije poročila o preskusu.

(f) Poročila o preskusu iz točke 1.4(d) ne vključujejo poročil, pripravljenih za podelitev posamične odobritve vozila.

1.5 Fizični pregled vsakega določenega vozila, ki ga opravi tehnična služba, je del postopka posamične odobritve.

Izjeme v zvezi s tem načelom niso dovoljene.

1.6 Kadar se homologacijski organ strinja, da vozilo izpolnjuje tehnične zahteve, določene v tem dodatku, in je v skladu z opisom, vključenim v vlogo, podeli odobritev v skladu s členom 24.

1.7 Certifikat o odobritvi je v skladu z vzorcem D, kot je določeno v Prilogi VI.

1.8 Homologacijski organ vodi evidenco vseh odobritev, podeljenih v skladu s členom 24.

2. OPROSTITVE

2.1 Zaradi posebne vrste postopka posamične odobritve se odstopi od naslednjih členov te direktive, vključno z ustreznimi določbami v zadevnih prilogah:

(a) člena 12 glede skladnosti proizvodnje;

(b) členov 8, 9, 13, 14 in 18 glede postopka homologacije vozila.

2.2 **Identifikacija tipa vozila**

(a) V certifikatu o odobritvi so čim podrobneje navedeni tip, varianta in izvedenka, ki je določena v državi izvora.

(b) Kadar zaradi odsotnosti ustreznih podatkov ni mogoče identificirati tipa, variante in izvedenke, se lahko navede običajno trgovsko ime vozila.

3. PREGLED TEHNIČNIH ZAHTEV

Seznam tehničnih zahtev, vključen v oddelek 4, bo redno pregledan zaradi upoštevanja rezultatov tekočega dela na področju usklajevanja v Svetovnem forumu za harmonizacijo pravilnikov o vozilih (WP.29) v Ženevi in razvoja zakonodaje v tretjih državah.

▼**M10**

4. TEHNIČNE ZAHTEVE

Del I: Vozila kategorije M_1

Postavka	Sklic na regulativni akt	Alternativne zahteve
1	Direktiva 70/157/EGS (Dovoljena raven hrupa)	*Preskus med vožnjo* (a) Preskus se izvede v skladu z „metodo A“ iz Priloge 3 k Pravilniku UN/ECE št. 51. Uporabljajo se mejne vrednosti, ki so določene v oddelku 2.1 Priloge I k Direktivi 70/157/EGS. Dovoljen je en decibel več od dovoljenih mejnih vrednosti. (b) Preskusni poligon mora biti v skladu s Prilogo 8 k Pravilniku UN/ECE št. 51. Preskusni poligon z drugačnimi specifikacijami se lahko uporabi, če tehnična služba izvede korelacijske preskuse. Po potrebi se uporabi korekcijski faktor. (c) Izpušnih sistemov, ki vsebujejo vlaknaste materiale, ni treba kondicionirati, kot je predpisano v Prilogi 5 k Pravilniku UN/ECE št. 51. *Preskus v mirovanju* Preskus se izvede v skladu z oddelkom 3.2 Priloge 3 k Pravilniku UN/ECE št. 51.
2	Direktiva 70/220/EGS (Emisije)	*Emisije iz izpušne cevi* (a) Preskus tipa I se izvede v skladu s Prilogo III k Direktivi 70/220/EGS z uporabo faktorjev poslabšanja iz točke 5.3.6.2. Mejne vrednosti, ki se uporabijo, so določene v točki 5.3.1.4 Priloge I k navedeni direktivi. (b) Ne zahteva se, da ima vozilo prevoženih 3 000 kilometrov, kot je določeno v oddelku 3.1.1 Priloge III k navedeni direktivi. (c) Za preskus se uporabi referenčno gorivo, kot je predpisano v Prilogi IX k Direktivi 70/220/EGS. (d) Dinamometer se nastavi v skladu s tehničnimi zahtevami iz oddelka 3.2 Dodatka 2 k Prilogi III k navedeni direktivi. (e) Preskus iz točke (a) se ne izvede, če je mogoče dokazati, da je vozilo v skladu z enim od kalifornijskih pravilnikov iz uvodne opombe k oddelku 5 Priloge I k navedeni direktivi. *Emisije izhlapevanja* Vozila, opremljena z motorjem na bencin, morajo imeti vgrajeno napravo za zmanjšanje emisije zaradi izhlapevanja goriva (npr. posodo z aktivnim ogljem). *Emisije plinov iz bloka motorja* Zahteva se opremljenost z napravo za recikliranje plinov iz bloka motorja. *OBD* Vozilo se opremi s sistemom OBD. Vmesnik OBD mora biti sposoben komunicirati s splošnimi orodji za diagnostiko, ki se uporabljajo pri rednih tehničnih pregledih.

▼**M10**

Postavka	Sklic na regulativni akt	Alternativne zahteve
2a	Uredba (ES) št. 715/2007 (Emisije Euro 5 in 6 – lahka vozila/dostop do informacij)	*Emisije iz izpušne cevi* (a) Preskus tipa I se izvede v skladu s Prilogo III k Uredbi (ES) št. 692/2008 z uporabo faktorjev poslabšanja iz točke 1.4 Priloge VII k Uredbi (ES) št. 692/2008. Mejne vrednosti, ki se uporabijo, so določene v tabeli I in tabeli II v Prilogi I k Uredbi (ES) št. 715/2007. (b) Ne zahteva se, da ima vozilo prevoženih 3 000 kilometrov, kot je navedeno v oddelku 3.1.1 Priloge 4 k Pravilniku UN/ECE št. 83. (c) Za preskus se uporabi referenčno gorivo, kot je predpisano v Prilogi IX k Uredbi (ES) št 692/2008. (d) Dinamometer se nastavi v skladu s tehničnimi zahtevami iz oddelka 3.2 Priloge 4 k Pravilniku UN/ECE št. 83. (e) Preskus iz točke (a) se ne izvede, kadar je mogoče prikazati, da je vozilo v skladu s kalifornijskimi pravilniki, navedenimi v oddelku 2 Priloge I k Uredbi (ES) št. 692/2008. *Emisije izhlapevanja* Motorji na bencin morajo imeti napravo za zmanjšanje emisije zaradi izhlapevanja goriva (npr. posodo z aktivnim ogljem). *Emisije plinov iz bloka motorja* Zahteva se opremljenost z napravo za recikliranje plinov iz bloka motorja. *OBD* (a) Vozilo se opremi s sistemom OBD. (b) Vmesnik OBD mora biti sposoben komunicirati s splošnimi orodji za diagnostiko, ki se uporabljajo pri rednih tehničnih pregledih. *Motnost dima* (a) Vozila, opremljena z motorjem na dizelsko gorivo, se preskusijo v skladu s preskusnimi metodami iz Dodatka 2 k Prilogi IV k Uredbi (ES) št. 692/2008. (b) Korigirana vrednost absorpcijskega koeficienta se pritrdi na dobro vidnem in lahko dostopnem mestu. *Emisije CO_2 in poraba goriva* (a) Preskus se izvede v skladu s Prilogo XII k Uredbi (ES) št. 692/2008. (b) Ne zahteva se, da ima vozilo prevoženih 3 000 kilometrov, kot je določeno v oddelku 3.1.1 Priloge 4 k Pravilniku UN/ECE št. 83. (c) Kadar je vozilo v skladu s kalifornijskimi pravilniki, navedenimi v oddelku 2 Priloge I k Uredbi (ES) št. 692/2008, in zato ni treba izvesti preskusov emisij iz izpušne cevi, države članice izračunajo emisije CO_2 in porabo goriva z enačbo, določeno v pojasnilih ([b]) in ([c]). *Dostop do informacij* Določbe v zvezi z dostopom do informacij se ne uporabljajo.

▼**M10**

Postavka	Sklic na regulativni akt	Alternativne zahteve
3	Direktiva 70/221/EGS (Posode za gorivo – naprave za zaščito pred podletom od zadaj)	*Posode za gorivo* (a) Posode za gorivo morajo biti v skladu z oddelkom 5 Priloge I k Direktivi 70/221/EGS razen s točkami 5.1, 5.2 in 5.12. Zlasti morajo biti v skladu s točkama 5.9 in 5.9.1, vendar se preskus kapljanja ne izvede. (b) Posode za utekočinjeni naftni plin ali stisnjeni zemeljski plin morajo biti homologirane v skladu s serijo sprememb 01 Pravilnika UN/ECE št. 67 ali Pravilnikom UN/ECE št. 110 ([a]). *Posebne določbe za posode za gorivo iz plastičnih materialov* Vlagatelj predloži izjavo proizvajalca, ki dokazuje, da je posoda za gorivo v določenem vozilu, [*katerega identifikacijsko številko je treba navesti*], v skladu z vsaj enim od naslednjega: — oddelkom 6.3 Direktive 70/221/EGS, — FMVSS št. 301 (Celovitost sistema za dovajanje goriva), — Prilogo 5 k Pravilniku UN/ECE št. 34. *Zaščita pred podletom od zadaj* (a) Zadnji del vozila se izdela v skladu z oddelkom 5 Priloge II k Direktivi 70/221/EGS. (b) Za takšne namene zadostuje, da so izpolnjene zahteve iz drugega pododstavka točke 5.2.
4	Direktiva 70/222/EGS (Prostor za pritrditev registrskih tablic na zadnji strani)	Prostor, nagib, koti vidnosti in položaj registrske tablice morajo biti v skladu z Direktivo 70/222/EGS.
5	Direktiva 70/311/EGS (Krmilje)	*Mehanski sistemi* (a) Krmilni mehanizem se vgradi tako, da se uravna samodejno. Da se preveri skladnost z določbo, se izvede preskus v skladu s točkama 5.1.2 in 5.2.1 oddelka 5 Priloge I k Direktivi 70/311/EGS. (b) Okvara servo krmilja ne sme povzročiti popolne izgube nadzora nad vozilom. *Kompleksni sistem za elektronsko krmiljenje vozila (naprave „Drive-by wire“)* Kompleksni sistem za elektronsko krmiljenje je dovoljen le, če je v skladu s Prilogo 6 k Pravilniku UN/ECE št. 79.
6	Direktiva 70/387/EGS (Ključavnice in tečaji vrat)	(a) Ključavnice in tečaji vrat morajo biti v skladu s točkami 3.2.1, 3.3.2. in 3.4.1 Priloge I k Direktivi 70/387/EGS. (b) Zahteve iz točke 3.4.1 se ne uporabljajo, kadar je dokazana skladnost s točko 6.1.5.4 Pravilnika UN/ECE št. 11, Rev. 1, Sprememba 2.

▼**M10**

Postavka	Sklic na regulativni akt	Alternativne zahteve
7	Direktiva 70/388/EGS (Zvočni signal)	*Sestavni deli* Za zvočne opozorilne naprave ni potrebna homologacija v skladu z Direktivo 70/388/EGS. Vendar morajo oddajati neprekinjen zvok, kot je določeno v točki 1.1 Priloge I k navedeni direktivi. *Vgradnja v vozilo* (a) Preskus se izvede v skladu z oddelkom 2 Priloge I k Direktivi 70/388/EGS. (b) Največja raven zvočnega tlaka mora biti v skladu s točko 2.1.4 te priloge.
8	Direktiva 2003/97/ES (Naprave za posredno gledanje)	*Sestavni deli* (a) Vozilo se opremi z vzvratnimi ogledali, kot je predpisano v oddelku 2 Priloge III k Direktivi 2003/97/ES. (b) Zanje ni potrebna homologacija v skladu z navedeno direktivo. (c) Polmeri ukrivljenosti ogledal ne smejo povzročati znatnih izkrivljanj slike. Po presoji tehnične službe se polmeri ukrivljenosti preverijo v skladu z metodo iz Dodatka 1 k Prilogi II k tej direktivi. Polmeri ukrivljenosti ne smejo biti manjši od zahtev iz oddelka 3.4 Priloge II k navedeni direktivi. *Vgradnja v vozilo* Izvedejo se meritve za zagotovitev, da so vidna polja v skladu z oddelkom 5 Priloge III k Direktivi 2003/97/ES ali z oddelkom 5 Priloge III k Direktivi 71/127/EGS.
9	Direktiva 71/320/EGS (Zavore)	*Splošne določbe* (a) Zavorni sistem se vgradi v skladu z oddelkom 2 Priloge I k Direktivi 71/320/EGS. (b) Vozila se opremijo z elektronskim zavornim sistemom proti blokiranju koles, ki deluje na vsa kolesa. (c) Učinkovitost zavornega sistema mora biti v skladu z oddelkom 2 Priloge II k navedeni direktivi. (d) Za te namene se preskusi na cesti izvedejo na progi z zelo oprijemljivo površino. Preskus parkirne zavore se izvede na 18-odstotnem naklonu (navzgor in navzdol). Izvedejo se le spodaj navedeni preskusi. V vsakem primeru se vozilo v celoti obremeni. (e) Preskus na cesti iz točke (c) zgoraj se ne izvede, kadar lahko vlagatelj predloži izjavo proizvajalca, ki dokazuje, da je vozilo v skladu s Pravilnikom UN/ECE št. 13-H, vključno z dodatkom 5, ali FMVSS št. 135.

▼**M10**

Postavka	Sklic na regulativni akt	Alternativne zahteve
		Delovna zavora (a) Preskus „tipa 0“ se izvede, kot je predpisano v točkah 1.2.2 in 1.2.3 Priloge II k Direktivi 71/320/EGS. (b) Izvede se tudi preskus „tipa I“, kot je predpisano v točki 1.3 Priloge II k navedeni direktivi. *Ročna zavora* Preskus se izvede v skladu s točko 2.1.3 Priloge II k navedeni direktivi.
10	Direktiva 72/245/EGS (Radijske motnje (elektromagnetna združljivost))	*Sestavni deli* (a) Za električne/elektronske podsklope ni potrebna homologacija v skladu z Direktivo 72/245/EGS. (b) Vendar morajo biti naknadno vgrajene električne/elektronske naprave v skladu z navedeno direktivo. *Oddana elektromagnetna sevanja* Vlagatelj predloži izjavo proizvajalca, ki dokazuje, da je vozilo v skladu z Direktivo 72/245/EGS ali z naslednjimi alternativnimi standardi: — širokospektralno elektromagnetno sevanje: CISPR 12 ali SAE J551-2, — ozkospektralno elektromagnetno sevanje: CISPR 12 (zunaj vozila) ali 25 (v vozilu) ali SAE J551-4 in SAE J1113-41. *Preskusi odpornosti* Od preskusa odpornosti se odstopi.
11	Direktiva 72/306/EGS (Dimljenje dizelskih motorjev)	(a) Preskus se izvede v skladu z metodami iz prilog III in IV k Direktivi 72/306/EGS. Mejne vrednosti, ki se uporabljajo, so navedene v Prilogi V k navedeni direktivi. (b) Korigirana vrednost absorpcijskega koeficienta iz oddelka 4 Priloge I k Direktivi 72/306/EGS se pritrdi na dobro vidnem in lahko dostopnem mestu.
12	Direktiva 74/60/EGS (Notranja oprema)	*Notranja oprema* (a) Glede na zahteve v zvezi z absorbiranjem energije se šteje, da je vozilo v skladu z Direktivo 74/60/EGS, če je opremljeno z vsaj dvema prednjima zračnima blazinama, pri čemer je ena vgrajena v volan, druga pa v armaturno ploščo. (b) Kadar je vozilo opremljeno samo z eno prednjo zračno blazino, vgrajeno v volan, se armaturna plošča izdela iz materialov, ki absorbirajo energijo. (c) Tehnična služba preveri, ali so v območjih iz oddelkov od 5.1 do 5.7 Priloge I k Direktivi 74/60/EGS ostri robovi.

▼**M10**

Postavka	Sklic na regulativni akt	Alternativne zahteve
		Električne upravljalne naprave (a) Stekla na električni pogon, pomične strehe na električni pogon in predelni sistemi se preskusijo v skladu z oddelkom 5.8 Priloge I k navedeni direktivi. Občutljivost sistemov za samodejno spremembo smeri iz točke 5.8.3 te priloge se lahko razlikuje od zahtev iz točke 5.8.3.1.1. (b) Električna stekla, ki jih ni mogoče zapreti, kadar je stikalo za vžig v položaju za izklop, se izvzamejo iz zahtev za sisteme za samodejno spremembo smeri.
13	Direktiva 74/61/EGS (Zaščita pred nedovoljeno uporabo in naprava za imobilizacijo)	(a) Za preprečitev nepooblaščene uporabe se vozilo opremi z: — blokirno napravo iz oddelka 2.2 Priloge IV k Direktivi 74/61/EGS in — napravo za imobilizacijo, ki izpolnjuje tehnične zahteve iz oddelka 3 Priloge V k navedeni direktivi in bistvene zahteve iz oddelka 4, zlasti točke 4.1.1. (b) Če je treba na podlagi točke (a) zgoraj napravo za imobilizacijo naknadno vgraditi, se tip naprave homologira v skladu z Direktivo 74/61/EGS ali Pravilnikom UN/ECE št. 97 ali št. 116.
14	Direktiva 74/297/EGS ([d]) (Zaščita voznika pred volanom pri trčenju)	(a) Vlagatelj predloži izjavo proizvajalca, ki dokazuje, da je določeno vozilo, [*katerega identifikacijsko številko je treba navesti*], v skladu z vsaj enim od naslednjega: — Direktivo 74/297/EGS, — FMVSS št 203 (Zaščita voznika pred volanom pri trčenju), vključno s FMVSS št 204 (Premik krmilnega mehanizma nazaj), — členom 11 JSRRV. (b) Preskus v skladu s Prilogo II k Direktivi 74/297/EGS se lahko na zahtevo vlagatelja izvede na vozilu iz proizvodnje. Preskus izvede priglašena evropska tehnična služba, ki je pristojna za to. Vlagatelju pa se izda podrobno poročilo.
15	Directive 74/408/EEC (Trdnost sedežev – nasloni za glavo)	*Sedeži, pritrdišča sedežev in sistemi nastavitve* Vlagatelj predloži izjavo proizvajalca, ki dokazuje, da je določeno vozilo, [*katerega identifikacijsko številko je treba navesti*], v skladu z vsaj enim od naslednjega: — Direktivo 74/408/EGS, — FMVSS št. 207 (Sistemi sedežev).

▼**M10**

Postavka	Sklic na regulativni akt	Alternativne zahteve
		Nasloni za glavo (a) Kadar zgoraj navedena izjava temelji na FMVSS št. 207, nasloni za glavo izpolnjujejo tudi bistvene zahteve iz oddelka 3 Priloge II k Direktivi 74/408/EGS in zahteve iz oddelka 5 Dodatka I k isti prilogi. (b) Izvedejo se le preskusi iz točke 3.10 ter oddelkov 5, 6 in 7 Priloge II k navedeni direktivi. (c) V drugem primeru vlagatelj predloži izjavo proizvajalca, ki dokazuje, da je določeno vozilo, [*katerega identifikacijsko številko je treba navesti*], v skladu s FMVSS št. 202a (Nasloni za glavo).
16	Direktiva 74/483/EGS (Zunanji štrleči deli)	(a) Zunanja površina nadgradnje mora biti v skladu s splošnimi zahtevami iz oddelka 5 Priloge I k Direktivi 74/483/EGS. (b) Po presoji tehnične službe se preverijo določbe iz točk 6.1, 6.5, 6.6, 6.7, 6.8 in 6.11 Priloge I k navedeni direktivi.
17	Direktiva 75/443/EGS (Merilnik hitrosti – vzvratna prestava)	*Oprema za merjenje hitrosti* (a) Številčnica mora biti v skladu s točkami 4.1 do 4.2.3 Priloge II k Direktivi 75/443/EGS. (b) Kadar tehnična služba utemeljeno meni, da merilnik hitrosti ni dovolj natančno umerjen, lahko zahteva opravljanje preskusov iz oddelka 4.3. *Vzvratna prestava* Prestavni mehanizem mora vključevati vzvratno prestavo.
18	Direktiva 76/114/EGS (Predpisane tablice)	*Identifikacijska številka vozila* (a) Vozilo se opremi z identifikacijsko številko vozila, ki je sestavljena iz najmanj osem in največ 17 znakov. Identifikacijska številka vozila, sestavljena iz 17 znakov, mora izpolnjevati zahteve iz standardov ISO 3779:1983 in 3780:1983. (b) Identifikacijska številka vozila se namesti na dobro vidnem in lahko dostopnem mestu, tako da je ni mogoče izbrisati ali odrgniti. (c) Kadar identifikacijska številka vozila ni vtisnjena v šasijo ali karoserijo, lahko država članica zahteva, da se vtisne naknadno na podlagi njene nacionalne zakonodaje. V takšnem primeru postopek nadzoruje pristojni organ te države članice. *Predpisana tablica* Vozilo se opremi z identifikacijsko tablico, ki jo pritrdi proizvajalec vozila. Po podelitvi homologacije se ne zahteva nobena dodatna tablica.

▼**M10**

Postavka	Sklic na regulativni akt	Alternativne zahteve
19	Direktiva 76/115/EGS (Pritrdišča varnostnih pasov)	Vlagatelj predloži izjavo proizvajalca, ki dokazuje, da je določeno vozilo, [*katerega identifikacijsko številko je treba navesti*], v skladu z vsaj enim od naslednjega: — Direktivo 76/115/EGS, — FMVSS št. 210 (Pritrdišča sklopa varnostnih pasov), — členom 22-3 JSRRV.
20	Direktiva 76/756/EGS (Vgradnja svetlobnih in svetlobno-signalnih naprav)	(a) Vgradnja svetlobnih naprav mora izpolnjevati bistvene zahteve iz serije sprememb 03 Pravilnika UN/ECE št. 48 razen zahtev iz prilog 5 in 6 k Pravilniku št. 48. (b) Dovoljena ni nobena izjema v zvezi s številom, bistvenimi značilnostmi izvedbe, električnimi povezavami ter barvami oddane ali odsevane svetlobe svetlobnih in svetlobno-signalnih naprav iz postavk od 21 do 26 ter postavk od 28 do 30. (c) Svetlobne in svetlobno-signalne naprave, ki morajo biti na podlagi zgoraj navedenega naknadno vgrajene, morajo biti označene z oznako ES-homologacije. (d) Žarometi s svetlobnim virom, ki deluje na principu električnega praznjenja v plinu, so dovoljene le v povezavi z vgradnjo naprave za čiščenje žarometov in samodejnega regulatorja naklona svetlobnega pramena, kadar je to ustrezno. (e) Kratki prameni žarometov morajo biti prilagojeni smeri prometa, ki pravno velja v državi, kjer je vozilo homologirano.
21	Direktiva 76/757/EGS (Odsevniki)	Po potrebi se zadaj dodata dva dodatna odsevnika z oznako ES-homologacije, pri čemer je njun položaj v skladu s Pravilnikom UN/ECE št. 48.
22	Direktiva 76/758/EGS (Gabaritne, prednje pozicijske, zadnje pozicijske, zavorne, bočne, svetilke za dnevno vožnjo)	Zahteve iz navedene direktive se ne uporabljajo. Vendar tehnična služba preverja pravilno delovanje svetilk.
23	Direktiva 76/759/EGS (Smerne svetilke)	Zahteve iz navedene direktive se ne uporabljajo. Vendar tehnična služba preverja pravilno delovanje svetilk.
24	Direktiva 76/760/EGS (Osvetlitev zadnje registrske tablice)	Zahteve iz navedene direktive se ne uporabljajo. Vendar tehnična služba preverja pravilno delovanje svetilk.
25	Direktiva 76/761/EGS (Žarometi (vključno z žarnicami))	(a) Osvetlitev, ki jo oddaja kratki svetlobni pramen žarometov, vgrajenih v vozilo, se preveri v skladu z delom 6 Pravilnika UN/ECE št. 112 v zvezi z žarometi, ki oddajajo asimetrični kratki svetlobni pramen. Za ta namen se lahko uporabijo odstopanja iz Priloge 5 k temu pravilniku. (b) Enaka odločitev se smiselno uporabi za kratki svetlobni pramen žarometov iz Pravilnika UN/ECE št. 98 ali št. 123.

▼**M10**

Postavka	Sklic na regulativni akt	Alternativne zahteve
26	Direktiva 76/762/EGS (Žarometi za meglo)	Zahteve iz navedene direktive se ne uporabljajo. Vendar tehnična služba preverja pravilno delovanje žarometov, če so vgrajeni.
27	Direktiva 77/389/EGS (Naprava za vleko vozila)	Zahteve iz navedene direktive se ne uporabljajo.
28	Direktiva 77/538/EGS (Zadnje svetilke za meglo)	Zahteve iz navedene direktive se ne uporabljajo. Vendar tehnična služba preverja pravilno delovanje svetilk.
29	Direktiva 77/539/EGS (Žarometi za vzvratno vožnjo)	Zahteve iz navedene direktive se ne uporabljajo. Vendar tehnična služba preverja pravilno delovanje luči, če so vgrajene.
30	Direktiva 77/540/EGS (Parkirne svetilke)	Zahteve iz navedene direktive se ne uporabljajo. Vendar tehnična služba preverja pravilno delovanje žarometov, če so vgrajeni.
31	Direktiva 77/541/EGS (Varnostni pasovi in sistemi za zadrževanje)	*Sestavni deli* (a) Za varnostne pasove ni potrebna homologacija v skladu z Direktivo 77/541/EGS. (b) Vendar mora biti vsak varnostni pas opremljen z identifikacijsko oznako. (c) Navedbe na oznaki morajo biti v skladu z odločitvijo v zvezi s pritrdišči varnostnih pasov (referenca: postavka 19). *Zahteve za vgradnjo* (a) Vozilo se opremi z varnostnimi pasovi v skladu z zahtevami iz Priloge XV k Direktivi 77/541/EGS. (b) Kadar je treba v skladu s točko (a) zgoraj naknadno vgraditi več varnostnih pasov, se tip pasov homologira v skladu z Direktivo 77/541/EGS ali Pravilnikom UN/ECE št. 16.
32	Direktiva 77/649/EGS (Vidno polje voznika)	(a) Dovoljeno ni nobeno zaslanjanje v prednjem 180-stopinjskem vidnem polju voznika, kot je opredeljeno v točki 5.1.3 Priloge I k Direktivi 77/649/EGS. (b) Z odstopanjem od točke (a) zgoraj se stebrički „A“ in oprema, navedena v točki 5.1.3 Priloge I k navedeni direktivi, ne štejejo za zaslanjanje. (c) Stebrička „A“ sta lahko največ dva.
33	Direktiva 78/316/EGS (Oznaka upravljalnih elementov, kontrolnih svetilk in kazalnih instrumentov)	(a) Simboli, vključno z barvo ustreznih kontrolnih svetilk, ki so obvezne na podlagi Priloge II k Direktivi 78/316/EGS, morajo biti v skladu z navedeno direktivo. (b) Kadar to ne velja, tehnična služba preveri, ali simboli, kontrolne svetilke in kazalni instrumenti, vgrajeni v vozilo, vozniku zagotavljajo razumljive informacije o delovanju zadevnih upravljalnih elementov.

▼**M10**

Postavka	Sklic na regulativni akt	Alternativne zahteve
34	Direktiva 78/317/EGS (Odleditev/sušenje)	Vozilo se opremi z ustreznimi napravami za odleditev in sušenje vetrobranskega stekla. Za „ustrezno“ se šteje vsaka naprava za odleditev vetrobranskega stekla, ki izpolnjuje vsaj zahteve iz točke 5.1.1 Priloge I k Direktivi 78/317/EGS. Za „ustrezno“ se šteje vsaka naprava za sušenje vetrobranskega stekla, ki izpolnjuje vsaj zahteve iz točke 5.2.1 Priloge I k tej direktivi.
35	Direktiva 78/318/EGS (Pranje/brisanje)	Vozilo se opremi z ustreznimi napravami za pranje in brisanje vetrobranskega stekla. Za „ustrezno“ se šteje vsaka naprava za pranje in brisanje vetrobranskega stekla, ki izpolnjuje vsaj zahteve iz točke 5.1.3 Priloge I k Direktivi 78/318/EGS.
36	Direktiva 2001/56/ES (Ogrevalni sistemi)	(a) Potniški prostor se opremi z ogrevalnim sistemom. (b) Grelniki, ki delujejo na principu zgorevanja, in njihova vgradnja morajo biti v skladu s Prilogo VII k Direktivi 2001/56/ES. Poleg tega morajo grelniki in ogrevalni sistemi, ki delujejo na principu zgorevanja utekočinjenega naftnega plina, izpolnjevati zahteve iz Priloge VIII k navedeni direktivi. (c) Dodatni ogrevalni sistemi, ki so naknadno vgrajeni, morajo izpolnjevati zahteve iz navedene direktive.
37	Direktiva 78/549/EGS (Okrovi koles)	(a) Vozilo mora biti načrtovano tako, da ščiti druge udeležence v prometu pred kamni, blatom, ledom, snegom in vodo, ki jih kolo dvigne v zrak, in da zmanjša nevarnosti, ki jih v prometu predstavlja stik z vrtečimi se kolesi. (b) Tehnična služba lahko preveri, ali so izpolnjene bistvene tehnične zahteve iz Priloge I k Direktivi 78/549/EGS. (c) Določbe oddelka 3 Priloge I k navedeni direktivi se ne uporabljajo.
38	Direktiva 78/932/EGS (Nasloni za glavo)	Zahteve iz Direktive 78/932/EGS se ne uporabljajo.
39	Direktiva 80/1268/EGS (Emisije CO_2/poraba goriva)	(a) Preskus se izvede v skladu z oddelkom 5 Priloge I k Direktivi 80/1268/EGS. (b) Zahteve iz točke 5.1.1 te priloge se ne uporabljajo. (c) Kadar se na podlagi določb vnosa 2 ne izvede noben preskus v zvezi z emisijami iz izpušne cevi, se emisije CO_2 in poraba goriva izračunajo z enačbo, določeno v pojasnilih ([b]) in ([c]).
40	Direktiva 80/1269/EGS (Moč motorja)	(a) Vlagatelj predloži izjavo proizvajalca, v kateri sta navedena največja izhodna moč motorja v kW in vrtilna frekvenca v vrtljajih na minuto. (b) Namesto tega se lahko navede tudi krivulja izhodne moči motorja, ki zagotavlja enake informacije.

▼**M10**

Postavka	Sklic na regulativni akt	Alternativne zahteve
41	Direktiva 2005/55/ES (Emisije (Euro 4 in 5) težka vozila – sistemi OBD – motnost dima)	*Emisije iz izpušne cevi* (a) Preskus se izvede v skladu z oddelkom 6.2 Priloge I k Direktivi 2005/55/ES z uporabo faktorjev poslabšanja iz točke 3.6 Priloge II k Direktivi 2005/78/ES. (b) Uporabljajo se mejne vrednosti iz tabele 1 ali tabele 2 v Prilogi I k Direktivi 2005/55/ES. *OBD* (a) Vozilo se opremi s sistemom OBD. (b) Vmesnik OBD mora biti sposoben komunicirati s splošnimi orodji za diagnostiko, ki se uporabljajo pri rednih tehničnih pregledih. *Motnost dima* (a) Vozila, opremljena z motorjem na dizelsko gorivo, se preskusijo v skladu s preskusnimi metodami iz Priloge VI k Direktivi 2005/55/ES. (b) Korigirana vrednost absorpcijskega koeficienta se pritrdi na dobro vidno in lahko dostopno mesto.
44	Direktiva 92/21/EGS (Mase in mere)	(a) Izpolnjevati je treba zahteve iz oddelka 3 Priloge II k Direktivi 92/21/EGS. (b) Za uporabo določb točke (a) se upoštevajo naslednje mase: — masa v voznem stanju, opredeljena v točki 2.6 Priloge I k Direktivi 2007/46/ES, kot jo izmeri tehnična služba, in — mase obremenjenega vozila, ki jih navede proizvajalec vozila ali so prikazane na tablici proizvajalca, vključno z nalepkami ali informacijami, ki so na voljo v priročniku za uporabo. Te mase veljajo za največje tehnično dovoljene mase obremenjenega vozila. (c) Dovoljena ni nobena izjema v zvezi z največjimi dovoljenimi merami.
45	Direktiva 92/22/EGS (Varnostna stekla)	*Sestavni deli* (a) Stekla morajo biti iz kaljenega ali lepljenega varnostnega stekla. (b) Vgradnja plastične zasteklitve je dovoljena le na mestih za stebričkom „B“. (c) Za stekla ni potrebna homologacija v skladu z Direktivo 92/22/EGS. *Vgradnja* (a) Uporabljajo se predpisi za vgradnjo iz Priloge 21 k Pravilniku UN/ECE št. 43. (b) Na vetrobranskem steklu in steklu pred stebričkom „B“ ni dovoljeno namestiti folij za zatemnjevanje, ki bi zmanjšale običajno prepuščanje svetlobe pod zahtevano najmanjšo vrednost.

▼**M10**

Postavka	Sklic na regulativni akt	Alternativne zahteve
46	Direktiva 92/23/EGS (Pnevmatike)	*Sestavni deli* Pnevmatike se opremijo z ES-homologacijsko oznako, vključno s simbolom „s“ (za zvok). *Vgradnja* (a) Mere, indeks nosilnosti in hitrostni razred pnevmatik morajo izpolnjevati zahteve iz Priloge IV k Direktivi 92/23/EGS. (b) Simbol hitrostnega razreda pnevmatike mora biti usklajen z največjo konstrukcijsko določeno hitrostjo vozila. Prisotnost omejevalnika hitrosti ni izvzeta iz uporabe te zahteve. (c) Za uporabo določb točke (b) proizvajalec vozila navede največjo hitrost vozila. Vendar lahko tehnična služba oceni največjo konstrukcijsko določeno hitrost vozila z uporabo največje izhodne moči motorja, največje vrtilne frekvence in podatkov v zvezi s kinematično verigo.
50	Direktiva 94/20/ES (Naprave za spenjanje)	*Samostojne tehnične enote* (a) Za naprave za spenjanje OEM za vleko priklopnika, čigar največja masa ne presega 1 500 kg, ni potrebna homologacija v skladu z Direktivo 94/20/ES. Naprava za spenjanje se šteje za opremo OEM, kadar je opisana v priročniku za uporabo ali enakovredni spremni dokumentaciji, ki jo kupcu zagotovi proizvajalec vozila. Kadar je takšna naprava homologirana za vozilo, se v certifikat o homologaciji vključi ustrezno besedilo, ki navaja, da je lastnik odgovoren za zagotovitev združljivosti z napravo za spenjanje, vgrajeno na priklopnik. (b) Naprave za spenjanje, razen naprav iz točke (a) zgoraj, in naprave za spenjanje, ki so naknadno vgrajene, se homologirajo v skladu z Direktivo 94/20/ES. *Vgradnja v vozilo* Tehnična služba preveri, ali je vgradnja naprav za spenjanje v skladu s Prilogo VII k Direktivi 94/20/ES.
53	Direktiva 96/79/ES (Čelni trk) ([e])	(a) Vlagatelj predloži izjavo proizvajalca, ki dokazuje, da je določeno vozilo, [*katerega identifikacijsko številko je treba navesti*], v skladu z vsaj enim od naslednjega: — Direktivo 96/79/ES, — FMVSS št. 208 (Zaščita potnikov pred trki), — členom 18 JSRRV. (b) Preskus v skladu s Prilogo II k Direktivi 96/79/ES se lahko izvede na vozilu iz proizvodnje na zahtevo vlagatelja. Preskus izvede priglašena evropska tehnična služba, ki je pristojna za to. Vlagatelju pa se izda podrobno poročilo.

▼**M10**

Postavka	Sklic na regulativni akt	Alternativne zahteve
54	Direktiva 96/27/ES (Bočni trk)	(a) Vlagatelj predloži izjavo proizvajalca, ki dokazuje, da je določeno vozilo, [*katerega identifikacijsko številko je treba navesti*], v skladu z vsaj enim od naslednjega: — Direktivo 96/27/ES, — FMVSS št. 214 (Zaščita pred bočnim trkom), — členom 18 JSRRV. (b) Preskus v skladu z Priloge II k Direktivi 96/27/ES se lahko izvede na vozilu iz proizvodnje na zahtevo vlagatelja. Preskus izvede priglašena evropska tehnična služba, ki je pristojna za to. Vlagatelju pa se izda podrobno poročilo.
58	Uredba (ES) št 78/2009 (Zaščita pešcev)	*Pomoč pri zaviranju* Vozila morajo imeti vgrajen elektronski zavorni sistem proti blokiranju, ki deluje na vsa kolesa. *Zaščita pešcev* Zahteve iz navedene uredbe se ne uporabljajo do 1. januarja 2013. *Prednji zaščitni sistemi* Prednji zaščitni sistemi, vgrajeni na vozilo, se homologirajo v skladu z Uredbo (ES) št. 78/2009 in njihova vgradnja mora biti skladna z bistvenimi zahtevami iz oddelka 6 Priloge I k navedeni uredbi
59	Direktiva 2005/64/ES (Možnost recikliranja)	Zahteve iz navedene direktive se ne uporabljajo.
61	Direktiva 2006/40/ES (Klimatska naprava)	Zahteve iz navedene direktive se uporabljajo od 1. januarja 2011.

Del II: Vozila kategorije N_1

Postavka	Sklic na regulativni akt	Alternativne zahteve
1	Direktiva 70/157/EGS (Dovoljena raven hrupa)	*Preskus med vožnjo* (a) Preskus se izvede v skladu z „metodo A“ iz Priloge 3 k Pravilniku UN/ECE št. 51. Uporabijo se mejne vrednosti, ki so določene v oddelku 2.1 Priloge I k Direktivi 70/157/EGS. Dovoljen je en decibel več od dovoljenih mejnih vrednosti. (b) Preskusni poligon mora biti v skladu s Prilogo 8 k Pravilniku UN/ECE št. 51. Preskusni poligon z drugačnimi specifikacijami se lahko uporabi, če tehnična služba izvede korelacijske preskuse. Po potrebi se mora uporabiti korekcijski faktor. (c) Izpušnih sistemov, ki vsebujejo vlaknaste materiale, ni treba kondicionirati, kot je predpisano v Prilogi 5 k Pravilniku UN/ECE št. 51. *Preskus v mirovanju* Izvede se preskus v skladu z oddelkom 3.2 Priloge 3 k Pravilniku UN/ECE št. 51.

▼**M10**

Postavka	Sklic na regulativni akt	Alternativne zahteve
2	Direktiva 70/220/EGS (Emisije)	*Emisije iz izpušne cevi* (a) Preskus tipa I se izvede v skladu s Prilogo III k Direktivi 70/220/EGS z uporabo faktorjev poslabšanja iz točke 5.3.6.2. Mejne vrednosti, ki se uporabijo, so določene v točki 5.3.1.4 Priloge I k navedeni direktivi. (b) Ne zahteva se, da ima vozilo prevoženih 3 000 kilometrov, kot je določeno v oddelku 3.1.1 Priloge III k navedeni direktivi. (c) Za preskus se uporabi referenčno gorivo, kot je predpisano v Prilogi IX k Direktivi 70/220/EGS. (d) Dinamometer se nastavi v skladu s tehničnimi zahtevami iz oddelka 3.2 Dodatka 2 k Prilogi III k navedeni direktivi. (e) Preskus iz točke (a) se ne izvede, če je mogoče dokazati, da je vozilo v skladu z enim od kalifornijskih pravilnikov iz uvodne opombe k oddelku 5 Priloge I k navedeni direktivi. *Emisije izhlapevanja* Vozila, opremljena z motorjem na bencin, morajo imeti vgrajeno napravo za zmanjšanje emisije zaradi izhlapevanja goriva (npr. posodo z aktivnim ogljem). *Emisije plinov iz bloka motorja* Zahteva se opremljenost z napravo za recikliranje plinov iz bloka motorja. *OBD* (a) Vozilo mora biti opremljeno s sistemom OBD. (b) Vmesnik OBD mora biti sposoben komunicirati s splošnimi orodji za diagnostiko, ki se uporabljajo pri rednih tehničnih pregledih.
2a	Uredba (ES) št. 715/2007 (Emisije (Euro 5 in 6) lahka tovorna vozila/dostop do informacij)	*Emisije iz izpušne cevi* (a) Preskus tipa I se izvede v skladu s Prilogo III k Uredbi (ES) št. 692/2008 z uporabo faktorjev poslabšanja iz točke 1.4 Priloge VII k Uredbi (ES) št. 692/2008. Mejne vrednosti, ki se uporabijo, so določene v tabeli I in tabeli II v Prilogi I k Uredbi (ES) št. 715/2007. (b) Ne zahteva se, da ima vozilo prevoženih 3 000 kilometrov, kot je navedeno v oddelku 3.1.1 Priloge 4 k Pravilniku UN/ECE št. 83. (c) Za preskus se uporabi referenčno gorivo, kot je predpisano v Prilogi IX k Uredbi (ES) št 692/2008. (d) Dinamometer se nastavi v skladu s tehničnimi zahtevami iz dela 3.2 Priloge 4 k Pravilniku UN/ECE št. 83. (e) Preskus iz točke (a) se ne izvede, kadar je mogoče prikazati, da je vozilo v skladu s kalifornijskimi pravilniki, navedenimi v oddelku 2 Priloge I k Uredbi (ES) št. 692/2008. *Emisije izhlapevanja* Motorji na bencin morajo imeti napravo za zmanjšanje emisije zaradi izhlapevanja goriva (npr. posodo z aktivnim ogljem).

▼**M10**

Postavka	Sklic na regulativni akt	Alternativne zahteve
		Emisije plinov iz bloka motorja Zahteva se opremljenost z napravo za recikliranje plinov iz bloka motorja. *OBD* Vozilo mora biti opremljeno s sistemom OBD. Vmesnik OBD mora biti sposoben komunicirati s splošnimi orodji za diagnostiko, ki se uporabljajo pri rednih tehničnih pregledih. *Motnost dima* (a) Vozila, opremljena z motorjem na dizelsko gorivo, se morajo preskusiti v skladu s preskusnimi metodami iz Dodatka 2 k Prilogi IV k Uredbi (ES) št. 692/2008. (b) Korigirana vrednost absorpcijskega koeficienta se pritrdi na dobro vidnem in lahko dostopnem mestu. *Emisije CO_2 in poraba goriva* (a) Preskus se izvede v skladu s Prilogo XII k Uredbi (ES) št. 692/2008. (b) Ne zahteva se, da ima vozilo prevoženih 3 000 kilometrov, kot je določeno v oddelku 3.1.1 Priloge 4 k Pravilniku UN/ECE št. 83. (c) Kadar je vozilo v skladu s kalifornijskimi pravilniki, navedenimi v oddelku 2 Priloge I k Uredbi (ES) št. 692/2008, in zato ni treba izvesti preskusov emisij iz izpušne cevi, države članice izračunajo emisije CO_2 in porabo goriva z enačbo, določeno v pojasnilih ([b]) in ([c]). *Dostop do informacij* Določbe v zvezi z dostopom do informacij se ne uporabljajo.
3	Direktiva 70/221/EGS (Posode za gorivo – naprave za zaščito pred podletom od zadaj)	*Posode za gorivo* (a) Posode za gorivo morajo biti v skladu z oddelkom 5 Priloge I k Direktivi 70/221/EGS razen s točkami 5.1, 5.2 in 5.12. Zlasti so v skladu s točkama 5.9 in 5.9.1, vendar se preskus kapljanja ne izvede. (b) Posode za utekočinjeni naftni plin ali stisnjeni zemeljski plin morajo biti homologirane v skladu s serijo sprememb 01 Pravilnika UN/ECE št. 67 ali Pravilnikom UN/ECE št. 110 ([a]). *Posebne določbe za posode za gorivo iz plastičnih materialov* Vlagatelj predloži izjavo proizvajalca, ki dokazuje, da je posoda za gorivo v določenem vozilu, [*katerega identifikacijsko številko je treba navesti*], v skladu z vsaj enim od naslednjega: — oddelkom 6.3 Direktive 70/221/EGS, — FMVSS št. 301 (Celovitost sistema za dovajanje goriva), — Prilogo 5 k Pravilniku UN/ECE št. 34.

▼**M10**

Postavka	Sklic na regulativni akt	Alternativne zahteve
		Zaščita pred podletom od zadaj (a) Zadnji del vozila se izdela v skladu z oddelkom 5 Priloge II k Direktivi 70/221/EGS. (b) Za takšne namene zadostuje, da so izpolnjene zahteve iz drugega pododstavka točke 5.2. (c) Če je treba na podlagi zgoraj navedenega naknadno vgraditi zaščito pred podletom od zadaj, mora biti ta v skladu s točkama 5.3 in 5.4 Priloge II k navedeni direktivi.
4	Direktiva 70/222/EGS (Prostor za pritrditev registrskih tablic na zadnji strani)	Prostor, nagib, koti vidnosti in položaj registrske tablice morajo biti v skladu z Direktivo 70/222/EGS.
5	Direktiva 70/311/EGS (Krmilje)	*Mehanski sistemi* (a) Krmilni mehanizem se vgradi tako, da se uravna samodejno. Da se preveri skladnost z določbo, se preskus izvede v skladu s točkama 5.1.2 in 5.2.1 Priloge I k Direktivi 70/311/EGS. (b) Okvara servo krmilja ne sme povzročiti popolne izgube nadzora nad vozilom. *Kompleksni sistem za elektronsko krmiljenje vozila (naprave „Drive-by wire“)* Kompleksni sistem za elektronsko krmiljenje je dovoljen le, če je v skladu s Prilogo 6 k Pravilniku UN/ECE št. 79.
6	Direktiva 70/387/EGS (Ključavnice in tečaji vrat)	(a) Ključavnice in tečaji vrat morajo biti v skladu s točkami 3.2.1, 3.3.2. in 3.4.1 Priloge I k Direktivi 70/387/EGS. (b) Zahteve iz točke 3.4.1 se ne uporabljajo, kadar je dokazana skladnost s točko 6.1.5.4 Pravilnika UN/ECE št. 11, Rev. 1, Sprememba 2.
7	Direktiva 70/388/EGS (Zvočni signal)	*Sestavni deli* Za zvočne opozorilne naprave ni potrebna homologacija v skladu z Direktivo 70/388/EGS. Vendar morajo oddajati neprekinjen zvok, kot je določeno v točki 1.1 Priloge I k Direktivi 70/388/EGS. *Vgradnja v vozilo* (a) Preskus se izvede v skladu z oddelkom 2 Priloge I k Direktivi 70/388/EGS. (b) Največja raven zvočnega tlaka mora biti v skladu s točko 2.1.4 navedene priloge.
8	Direktiva 2003/97/ES (Naprave za posredno gledanje)	*Sestavni deli* (a) Vozilo se opremi z vzvratnimi ogledali, kot je predpisano v oddelku 2 Priloge III k Direktivi 2003/97/ES. (b) Zanje ni potrebna homologacija v skladu s to direktivo.

▼**M10**

Postavka	Sklic na regulativni akt	Alternativne zahteve
		(c) Polmeri ukrivljenosti ogledal ne smejo povzročati znatnih izkrivljanj slike. Po presoji tehnične službe se polmeri ukrivljenosti preverijo v skladu z metodo iz Dodatka 1 k Prilogi II k Direktivi 2003/97/ES. Polmeri ukrivljenosti ne smejo biti manjši od zahtev iz oddelka 3.4. Priloge II k navedeni direktivi. *Vgradnja v vozilo* Izvedejo se meritve za zagotovitev, da so vidna polja v skladu z določbami iz oddelka 5 Priloge III k Direktivi 2003/97/ES ali z oddelkom 5 Priloge III k Direktivi 71/127/EGS.
9	Direktiva 71/320/EGS (Zavore)	*Splošne določbe* (a) Zavorni sistem se vgradi v skladu z oddelkom 2 Priloge I k Direktivi 71/320/EGS. (b) Vozila se opremijo z elektronskim zavornim sistemom proti blokiranju koles, ki deluje na vsa kolesa. (c) Učinkovitost zavornega sistema mora biti v skladu z oddelkom 2 Priloge II k navedeni direktivi. (d) Za te namene se preskusi na cesti izvedejo na progi z zelo oprijemljivo površino. Preskus parkirne zavore se izvede na 18-odstotnem naklonu (navzgor in navzdol). Izvedejo se le spodaj navedeni preskusi. V vsakem primeru se vozilo v celoti obremeni. (e) Preskus na cesti iz točke (c) zgoraj se ne izvede, kadar lahko vlagatelj predloži izjavo proizvajalca, ki dokazuje, da je vozilo v skladu s Pravilnikom UN/ECE št. 13-H, vključno z dodatkom 5, ali FMVSS št. 135. *Delovna zavora* (a) Preskus „tipa 0“ se izvede, kot je predpisano v točkah 1.2.2 in 1.2.3 Priloge II k Direktivi 71/320/EGS. (b) Izvede se tudi preskus „tipa I“, kot je predpisano v točki 1.3 Priloge II k navedeni direktivi. *Ročna zavora* Izvede se preskus v skladu s točko 2.1.3 Priloge II k navedeni direktivi.
10	Direktiva 72/245/EGS (Radijske motnje (elektromagnetna združljivost))	*Sestavni deli* (a) Za električne/elektronske podsklope ni potrebna homologacija v skladu z Direktivo 72/245/EGS. (b) Vendar morajo biti naknadno vgrajene električne/elektronske naprave v skladu s to direktivo.

▼**M10**

Postavka	Sklic na regulativni akt	Alternativne zahteve
		Oddana elektromagnetna sevanja Vlagatelj mora predložiti izjavo proizvajalca, ki dokazuje, da je vozilo v skladu z Direktivo 72/245/EGS ali z naslednjimi alternativnimi standardi: — širokospektralno elektromagnetno sevanje: CISPR 12 ali SAE J551-2, — ozkospektralno elektromagnetno sevanje: CISPR 12 (zunaj vozila) ali 25 (v vozilu) ali SAE J551-4 in SAE J1113-41. *Preskusi odpornosti* Od preskusa odpornosti se odstopi.
11	Direktiva 72/306/EGS (Dimljenje dizelskih motorjev)	(a) Preskus se mora izvesti v skladu z metodami iz prilog III in IV k Direktivi 72/306/EGS. Mejne vrednosti, ki se uporabljajo, so navedene v Prilogi V k navedeni Direktivi. (b) Korigirana vrednost absorpcijskega koeficienta iz oddelka 4 Priloge I k Direktivi 72/306/EGS se pritrdi na dobro vidnem in lahko dostopnem mestu.
13	Direktiva 74/61/EGS (Zaščita pred nedovoljeno uporabo in naprava za imobilizacijo)	(a) Za preprečitev nepooblaščene uporabe se vozilo opremi z blokirno napravo, kot je opredeljeno v oddelku 2.2 Priloge IV k Direktivi 74/61/EGS. (b) Če je vgrajena naprava za imobilizacijo, mora biti v skladu s tehničnimi zahtevami iz oddelka 3 Priloge V k tej direktivi in bistvenimi zahtevami iz oddelka 4, zlasti točke 4.1.1.
14	Direktiva 74/297/EGS ([f]) (Zaščita voznika pred volanom pri trčenju)	(a) Vlagatelj predloži izjavo proizvajalca, ki dokazuje, da je določeno vozilo, [*katerega identifikacijsko številko je treba navesti*], v skladu z vsaj enim od naslednjega: — Direktivo 74/297/EGS, — FMVSS št 203 (Zaščita voznika pred volanom pri trčenju), vključno s FMVSS št. 204 (Premik krmilnega mehanizma nazaj), — členom 11 JSRRV. (b) Preskus v skladu s Prilogo II k Direktivi 74/297/EGS se lahko izvede na vozilu iz proizvodnje na zahtevo vlagatelja. Preskus izvede priglašena evropska tehnična služba, ki je pristojna za to. Vlagatelju pa se izda podrobno poročilo.
15	Direktiva 74/408/EGS (Trdnost sedežev – nasloni za glavo)	*Sedeži, pritrdišča sedežev in sistemi nastavitve* Sedeži in njihovi nastavljivi sistemi morajo biti v skladu s Prilogo IV k Direktivi 74/408/EGS. *Nasloni za glavo* (a) Nasloni za glavo morajo izpolnjevati bistvene zahteve iz oddelka 3 Priloge II k Direktivi 74/408/EGS in oddelka 5 Dodatka I k navedeni prilogi.

▼**M10**

Postavka	Sklic na regulativni akt	Alternativne zahteve
		(b) Izvedejo se le preskusi iz točke 3.10 ter oddelkov 5, 6 in 7 Priloge II k navedeni direktivi.
17	Direktiva 75/443/EGS (Merilnik hitrosti – vzvratna prestava)	*Oprema za merjenje hitrosti* (a) Številčnica mora biti v skladu s točkami od 4.1 do 4.2.3. Priloge II k Direktivi 75/443/EGS. (b) Kadar tehnična služba utemeljeno meni, da merilnik hitrosti ni dovolj natančno umerjen, lahko zahteva opravljanje preskusov iz oddelka 4.3. *Vzvratna prestava* Prestavni mehanizem mora vključevati vzvratno predstavo.
18	Direktiva 76/114/EGS (Predpisane tablice)	*Identifikacijska številka vozila* (a) Vozilo se opremi z identifikacijsko številko vozila, ki je sestavljena iz najmanj osem in največ 17 znakov. Identifikacijska številka vozila, sestavljena iz 17 znakov, izpolnjuje zahteve iz standardov ISO 3779:1983 in 3780:1983. (b) Identifikacijska številka vozila se namesti na dobro vidnem in lahko dostopnem mestu, tako da je ni mogoče izbrisati ali odrgniti. (c) Kadar identifikacijska številka vozila ni vtisnjena v šasijo ali karoserijo, lahko država članica zahteva, da se vtisne naknadno na podlagi njene nacionalne zakonodaje. V takšnem primeru postopek nadzoruje pristojni organ te države članice. *Predpisana tablica* Vozilo se opremi z identifikacijsko tablico, ki jo pritrdi proizvajalec vozila. Po podelitvi homologacije se ne zahteva nobena dodatna tablica.
19	Direktiva 76/115/EGS (Pritrdišča varnostnih pasov)	Vlagatelj predloži izjavo proizvajalca, ki dokazuje, da je določeno vozilo, [*katerega identifikacijsko številko je treba navesti*], v skladu z vsaj enim od naslednjega: — Direktivo 76/115/EGS, — FMVSS št. 210 (Pritrdišča sklopa varnostnih pasov), — členom 22-3 JSRRV.
20	Direktiva 76/756/EGS (Vgradnja svetlobnih in svetlobno-signalnih naprav)	(a) Vgradnja svetlobnih naprav mora izpolnjevati bistvene zahteve iz serije sprememb 03 Pravilnika UN/ECE št. 48 razen zahtev iz prilog 5 in 6 k Pravilniku št. 48. (b) Dovoljena ni nobena izjema v zvezi s številom, bistvenimi značilnostmi izvedbe, električnimi povezavami ter barvami oddane ali odsevane svetlobe luči in signalnih naprav iz postavk od 21 do 26 ter postavk od 28 do 30.

▼**M10**

Postavka	Sklic na regulativni akt	Alternativne zahteve
		(c) Svetlobne in svetlobno-signalne naprave, ki morajo biti na podlagi zgoraj navedenega naknadno vgrajene, morajo biti označene z oznako ES-homologacije. (d) Žarometi s svetlobnim virom, ki deluje na principu električnega praznjenja v plinu, so dovoljene le v povezavi z vgradnjo naprave za čiščenje žarometov in samodejnega regulatorja naklona svetlobnega pramena, kadar je to ustrezno. (e) Kratki prameni žarometov morajo biti prilagojeni smeri prometa, ki pravno velja v državi, kjer je vozilo homologirano.
21	Direktiva 76/757/EGS (Odsevniki)	Po potrebi se zadaj dodata dva dodatna odsevnika z oznako ES-homologacije, pri čemer je njun položaj v skladu s Pravilnikom UN/ECE št. 48.
22	Direktiva 76/758/EGS (Gabaritne, prednje pozicijske, zadnje pozicijske, zavorne, bočne, svetilke za dnevno vožnjo)	Zahteve iz navedene direktive se ne uporabljajo. Vendar tehnična služba preverja pravilno delovanje svetilk.
23	Direktiva 76/759/EGS (Smerne svetilke)	Zahteve iz navedene direktive se ne uporabljajo. Vendar tehnična služba preverja pravilno delovanje svetilk.
24	Direktiva 76/760/EGS (Osvetlitev zadnje registrske tablice)	Zahteve iz navedene direktive se ne uporabljajo. Vendar a tehnična služba preverja pravilno delovanje svetilk.
25	Direktiva 76/761/EGS (Žarometi (vključno z žarnicami))	(a) Osvetlitev, ki jo oddaja kratki svetlobni pramen žarometov, vgrajenih v vozilo, se preveri v skladu z določbami iz oddelka 6 Pravilnika UN/ECE št. 112 v zvezi z žarometi, ki oddajajo asimetrični kratki svetlobni pramen. Za ta namen se lahko uporabijo odstopanja iz Priloge 5 k temu pravilniku. (b) Enaka odločitev se smiselno uporabi za kratki svetlobni pramen žarometov iz Pravilnika UN/ECE št. 98 ali št. 123.
26	Direktiva 76/762/EGS (Žarometi za meglo)	Od določb navedene direktive se odstopi. Vendar tehnična služba preveri pravilno delovanje žarometov, če so vgrajeni.
27	Direktiva 77/389/EGS (Naprava za vleko vozila)	Od določb navedene direktive se odstopi.
28	Direktiva 77/538/EGS (Zadnje svetilke za meglo)	Od določb navedene direktive se odstopi. Vendar mora tehnična služba preveriti pravilno delovanje svetilk.
29	Direktiva 77/539/EGS (Žarometi za vzvratno vožnjo)	Od določb navedene direktive se odstopi. Vendar tehnična služba preveri pravilno delovanje žarometov, če so vgrajene.
30	Direktiva 77/540/EGS (Parkirne svetilke)	Od določb navedene direktive se odstopi. Vendar tehnična služba preveri pravilno delovanje svetilk, če so vgrajene.

▼**M10**

Postavka	Sklic na regulativni akt	Alternativne zahteve
31	Direktiva 77/541/EGS (Varnostni pasovi in sistemi za zadrževanje)	*Sestavni deli* (a) Za varnostne pasove ni potrebna homologacija v skladu z Direktivo 77/541/EGS. (b) Vendar se vsak varnostni pas opremi z identifikacijsko oznako. (c) Navedbe na oznaki morajo biti v skladu z odločitvijo v zvezi s pritrdišči varnostnih pasov (referenca: postavka 19). *Zahteve za vgradnjo* (a) Vozilo se opremi z varnostnimi pasovi v skladu z zahtevami iz Priloge XV k Direktivi 77/541/EGS. (b) Kadar je treba v skladu s točko (a) zgoraj naknadno vgraditi več varnostnih pasov, se tip pasov homologiran v skladu z Direktivo 77/541/EGS ali Pravilnikom UN/ECE št. 16.
33	Direktiva 78/316/EGS (Oznaka upravljalnih elementov, kontrolnih svetilk in kazalnih instrumentov)	(a) Simboli, vključno z barvo ustreznih kontrolnih svetilk, ki so obvezne na podlagi Priloge II k Direktivi 78/316/EGS, morajo biti v skladu z navedeno direktivo. (b) Kadar to ne velja, tehnična služba preveri, ali simboli, kontrolne svetilke in kazalni instrumenti, vgrajeni v vozilo, vozniku zagotavljajo razumljive informacije o delovanju zadevnih upravljalnih elementov.
34	Direktiva 78/317/EGS (Odleditev/sušenje)	Vozilo se opremi z ustreznimi napravami za odleditev in sušenje vetrobranskega stekla.
35	Direktiva 78/318/EGS Pranje/brisanje	Vozilo se opremi z ustreznimi napravami za pranje in brisanje vetrobranskega stekla.
36	Direktiva 2001/56/ES (Ogrevalni sistemi)	(a) Potniški prostor se opremi z ogrevalnim sistemom. (b) Grelniki, ki delujejo na principu zgorevanja, in njihova vgradnja morajo biti v skladu s Prilogo VII k Direktivi 2001/56/ES. Poleg tega morajo grelniki in ogrevalni sistemi, ki delujejo na principu zgorevanja utekočinjenega naftnega plina, izpolnjevati zahteve iz Priloge VIII k navedeni direktivi. (c) Dodatni ogrevalni sistemi, ki so naknadno vgrajeni, morajo izpolnjevati zahteve iz navedene direktive.
39	Direktiva 80/1268/EGS (Emisije CO_2/poraba goriva)	(a) Preskus se izvede v skladu z oddelkom 5 Priloge I k Direktivi 80/1268/EGS. (b) Zahteve iz točke 5.1.1 navedene priloge se ne uporabljajo. (c) Kadar se na podlagi določb postavke 2 ne izvede noben preskus v zvezi z emisijami iz izpušne cevi, se emisije CO_2 in poraba goriva izračunajo z enačbo, določeno v pojasnilih ([b]) in ([c]).

▼**M10**

Postavka	Sklic na regulativni akt	Alternativne zahteve
40	Direktiva 80/1269/EGS (Moč motorja)	(a) Vlagatelj predloži izjavo proizvajalca, v kateri sta navedena največja izhodna moč motorja v kW in vrtilna frekvenca v vrtljajih na minuto. (b) Namesto tega se lahko navede tudi krivulja izhodne moči motorja, ki zagotavlja enake informacije.
41	Direktiva 2005/55/ES (Emisije (Euro 4 in 5) težka vozila – sistemi OBD – motnost dima)	*Emisije iz izpušne cevi* (a) Preskus se izvede v skladu z delom 6.2 Priloge I k Direktivi 2005/55/ES z uporabo faktorjev poslabšanja iz točke 3.6 Priloge II k Direktivi 2005/78/ES. (b) Uporabljajo se mejne vrednosti iz tabele 1 ali tabele 2 v Prilogi I k Direktivi 2005/55/ES. *OBD* (a) Vozilo se opremi s sistemom OBD. (b) Vmesnik OBD mora biti sposoben komunicirati s splošnimi orodji za diagnostiko, ki se uporabljajo pri rednih tehničnih pregledih. *Motnost dima* (a) Vozila, opremljena z motorjem na dizelsko gorivo, se preskusijo v skladu s preskusnimi metodami iz Priloge VI k Direktivi 2005/55/ES. (b) Korigirana vrednost absorpcijskega koeficienta se pritrdi na dobro vidnem in lahko dostopnem mestu.
45	Direktiva 92/22/EGS (Varnostna stekla)	*Sestavni deli* (a) Stekla morajo biti iz kaljenega ali lepljenega varnostnega stekla. (b) Vgradnja plastične zasteklitve je dovoljena le na mestih za stebričkom „B“. (c) Za stekla ni potrebna homologacija v skladu z Direktivo 92/22/EGS. *Vgradnja* (a) Uporabljajo se predpisi za vgradnjo iz Priloge 21 k Pravilniku UN/ECE št. 43. (b) Na vetrobranskem steklu in steklu pred stebričkom „B“ ni dovoljeno namestiti folij za zatemnjevanje, ki bi zmanjšale običajno prepuščanje svetlobe pod zahtevano najmanjšo vrednost.
46	Direktiva 92/23/EGS (Pnevmatike)	*Sestavni deli* Pnevmatike se opremijo z ES-homologacijsko oznako, vključno s simbolom „s“ (za zvok). *Vgradnja* (a) Mere, indeks nosilnosti in hitrostni razred pnevmatik morajo izpolnjevati zahteve iz Priloge IV k Direktivi 92/23/EGS. (b) Simbol hitrostnega razreda pnevmatike mora biti usklajen z največjo konstrukcijsko določeno hitrostjo vozila.

▼**M10**

Postavka	Sklic na regulativni akt	Alternativne zahteve
		(c) Prisotnost omejevalnika hitrosti ni izvzeta iz uporabe te zahteve. (d) Za uporabo določb točke (b) proizvajalec vozila navede največjo hitrost vozila. Vendar lahko tehnična služba oceni največjo konstrukcijsko določeno hitrost vozila z uporabo največje izhodne moči motorja, največje vrtilne frekvence in podatkov v zvezi s kinematično verigo.
48	Direktiva 97/27/EC (Mase in mere)	(a) Izpolnijo se bistvene zahteve iz Priloge I k Direktivi 97/27/ES. Vendar se zahteve iz točk 7.8.3, 7.9 in 7.10 navedene priloge ne uporabljajo. (b) Za uporabo določb točke (a) zgoraj se upoštevajo naslednje mase: — masa v voznem stanju, kot je opredeljena v točki 2.6 Priloge I k Direktivi 2007/46/ES, kot jo izmeri tehnična služba, in — največje mase obremenjenega vozila, ki jih navede proizvajalec vozila ali so prikazane na tablici proizvajalca, vključno z nalepkami ali informacijami, ki so na voljo v priročniku za uporabo. Te mase veljajo za največje tehnično dovoljene mase obremenjenega vozila. (c) Tehnične spremembe, ki jih mora izvesti vlagatelj, kot so zamenjava pnevmatik s pnevmatikami z nižjim indeksom nosilnosti, da bi se največja tehnično dovoljena masa obremenjenega vozila zmanjšala na 3,5 tone ali manj, da bi se vozilu podelila posamična odobritev, niso dovoljene. (d) Dovoljena ni nobena izjema v zvezi z največjimi dovoljenimi merami.
49	Direktiva 92/114/EGS (Zunanji štrleči deli kabin)	(a) V skladu z oddelkom 6 Priloge I k Direktivi 92/114/EGS se izpolnijo splošne zahteve iz oddelka 5 Priloge I k Direktivi 74/483/EGS. (b) Po presoji tehnične službe se izpolnijo zahteve iz točk 6.1, 6.5, 6.6, 6.7, 6.8 in 6.11 Priloge I k Direktivi 74/483/EGS.
50	Direktiva 94/20/ES (Naprave za spenjanje)	*Samostojne tehnične enote* (a) Za naprave za spenjanje OEM za vleko priklopnika, čigar največja masa ne presega 1 500 kg, ni potrebna homologacija v skladu z Direktivo 94/20/ES. (b) Naprava za spenjanje se šteje za opremo OEM, kadar je opisana v priročniku za uporabo ali enakovredni spremni dokumentaciji, ki jo kupcu zagotovi proizvajalec vozila. (c) Kadar je takšna naprava homologirana za vozilo, se v certifikat o homologaciji vključi ustrezno besedilo, ki navaja, da je lastnik odgovoren za zagotovitev združljivosti z napravo za spenjanje, vgrajeno na priklopnik.

▼M10

Postavka	Sklic na regulativni akt	Alternativne zahteve
		(d) Naprave za spenjanje, razen naprav iz točke (a) zgoraj, in naprave za spenjanje, ki so naknadno vgrajene, morajo biti homologirane v skladu z Direktivo 94/20/ES. *Vgradnja v vozilo* Tehnična služba preveriti, ali je vgradnja naprav za spenjanje v skladu s Prilogo VII k Direktivi 94/20/ES.
54	Direktiva 96/27/ES (Bočni trk)	(a) Vlagatelj predloži izjavo proizvajalca, ki dokazuje, da je določeno vozilo, [*katerega identifikacijsko številko je treba navesti*], v skladu z vsaj enim od naslednjega: — Direktivo 96/27/ES, — FMVSS št. 214 (Zaščita pred bočnim trkom), — členom 18 JSRRV. (b) Preskus v skladu z oddelkom 3 Priloge II k Direktivi 96/27/ES se lahko izvede na vozilu iz proizvodnje na zahtevo vlagatelja. (c) Preskus izvede priglašena evropska tehnična služba, ki je pristojna za to. Vlagatelju pa se izda podrobno poročilo.
56	Direktiva 98/91/ES (Vozila, namenjena za prevoz nevarnega blaga)	Vozila, namenjena za prevoz nevarnega blaga, morajo biti v skladu z Direktivo 94/55/ES.
58	Uredba (ES) št. 78/2009 (Zaščita pešcev)	*Pomoč pri zaviranju* Vozila morajo imeti vgrajen elektronski zavorni sistem proti blokiranju, ki deluje na vsa kolesa. *Zaščita pešcev* Zahteve iz navedene uredbe se do 24. februarja 2018 ne uporabljajo za vozila z največjo maso do vključno 2 500 kg in do 24. avgusta 2019 za vozila, katerih največja masa presega 2 500 kg. *Prednji zaščitni sistemi* Prednji zaščitni sistemi, vgrajeni na vozilo, se homologirajo v skladu z Uredbo (ES) št. 78/2009 in njihova vgradnja mora biti skladna z bistvenimi zahtevami iz oddelka 6 Priloge I k navedeni uredbi.
59	Direktiva 2005/64/ES (Možnost recikliranja)	Zahteve iz navedene direktive se ne uporabljajo.
61	Direktiva 2006/40/ES (Klimatska naprava)	Zahteve iz navedene direktive se uporabljajo od 1. januarja 2011.

Pojasnila v zvezi z Dodatkom 2

1. Okrajšave, uporabljene v tem dodatku
„OEM“: izvirna oprema proizvajalca;
„FMVSS“: zvezni standard o varnosti motornih vozil ameriškega ministrstva za promet (Federal Motor Vehicle Safety Standard of the U.S Department of Transportation);
„JSRRV“: japonski varnostni predpisi za cestna vozila (Japan Safety regulations for Road Vehicles);
„SAE“: Združenje avtomobilskih inženirjev (Society of Automotive Engineers);
„CISPR“: Posebni mednarodni komite za radiofrekvenčne motnje (Comité international spécial des perturbations radioélectriques).
2. Opombe
(a) Celotna vgradnja sistemov na utekočinjeni ali stisnjeni zemeljski plin se po potrebi preveri v skladu z določbami Pravilnika UN/ECE št. 67 ali 110 ali 115.
(b) Za ocenjevanje emisij CO_2 se uporabijo naslednje enačbe:

▼**M10**

bencinski motor in ročni menjalnik:

$CO_2 = 0{,}047\ m + 0{,}561\ p + 56{,}621$

bencinski motor in samodejni menjalnik:

$CO_2 = 0{,}102\ m + 0{,}328\ p + 9{,}481$

bencinski motor in električni hibrid:

$CO_2 = 0{,}116\ m - 57{,}147$

dizelski motor in ročni menjalnik:

$CO_2 = 0{,}108\ m - 11{,}371$

dizelski motor in samodejni menjalnik:

$CO_2 = 0{,}116\ m - 6{,}432$

pri čemer je: CO_2 skupna masa emisij CO_2 v g/km, „m“ je masa vozila, pripravljenega za vožnjo, v kg, in „p“ je največja izhodna moč motorja v kW.

Skupna masa CO_2 se izračuna z enim decimalnim mestom in nato zaokroži na najbližje celo število, kot sledi:

(a) če je številka za decimalno vejico pod 5, se skupna vrednost zaokroži navzdol;

(b) če je številka za decimalno vejico večja ali enaka 5, se skupna vrednost zaokroži navzgor.

(c) Za ocenjevanje porabe goriva se uporabi naslednja enačba:

$CFC = CO_2 \times k^{-1}$

pri čemer je: CFC skupna poraba goriva v l/100 km, CO_2 je skupna masa emisij CO_2 v g/km po zaokrožitvi v skladu s pravilom iz opombe 2(b) in „k“ koeficient, enak:

23,81 v primeru bencinskega motorja;

26,49 v primeru dizelskega motorja.

Skupna poraba goriva se izračuna na dve decimalni mesti. Nato se zaokroži, kot sledi:

(a) če je številka za prvo decimalko pod 5, se skupna vrednost zaokroži navzdol;

(b) če je številka za prvo decimalko večja ali enaka 5, se skupna vrednost zaokroži navzgor.

(d) Direktiva 74/297/EGS se uporablja za vozila, ki niso zajeta v področje uporabe Direktive 96/79/ES.

(e) Vozila, ki so v skladu z Direktivo 96/79/ES, so oproščena zahtev po skladnosti z Direktivo 74/297/EGS.

(f) Direktiva 74/297/EGS se uporablja za vozila kategorije N_1, katerih največja tehnično dovoljena masa obremenjenega vozila ne presega 1,5 tone.

▼M1

DEL II

Seznam pravilnikov UN/ECE, priznan kot alternativa direktivam ali uredbam iz dela I

Pri sklicevanju na posamezno direktivo ali uredbo v razpredelnici dela I se homologacija, izdana na podlagi naslednjih pravilnikov UN/ECE, ki jih je Skupnost kot pogodbenica „revidiranega sporazuma iz leta 1958“ Gospodarske komisije Združenih narodov za Evropo priznala na podlagi Sklepa Sveta 97/836/ES ([1]) ali poznejših sklepov Sveta iz člena 3(3) navedenega sklepa, obravnava kot enakovredna ES-homologaciji, dodeljeni na podlagi posamezne ustrezne direktive ali uredbe.

Za vsakršno nadaljnjo spremembo spodaj naštetih pravilnikov UN/ECE ([2]) se prav tako šteje, da je enakovredna, ob upoštevanju odločitve Skupnosti iz člena 4(2) Sklepa 97/836/ES.

	Predmet	Osnovna št. Pravilnika UN/ECE	Serija sprememb
1. (*)	Dovoljena raven zvoka	51	02
	Nadomestni sistemi za dušenje zvoka	59	00
2.	Emisije	83	05
	Nadomestni katalizatorji	103	00
3.	Posode za gorivo	34	02
	Posode za LPG	67	01
	Posode za CNG	110	00
	Zaščita pred podletom	58	01
5.	Krmilje	79	01
6.	Zapahi in tečaji vrat	11	02
7.	Zvočno opozorilo	28	00
8.	Naprave za posredno gledanje	46	02
9.	Zavore	13	10
	Zavore	13H	00
	Zavorne obloge	90	01
10.	Radijske motnje (elektromagnetna združljivost)	10	02
11.	Dimljenje dizelskih motorjev	24	03
12.	Notranji pritrdilni elementi	21	01

([1]) UL L 346, 17.12.1997, str. 78.
([2]) Za nadaljnje spremembe glejte najnovejšo različico UN/ECE TRANS/WP.29/343.

▼**M1**

	Predmet	Osnovna št. Pravilnika UN/ECE	Serija sprememb
13.	Zaščita proti kraji	18	03
	Zaščita pred nedovoljeno uporabo in naprava za imobilizacijo	116	00
	Alarmni sistemi vozila	97	01
		116	00
14.	Odzivnost krmila ob udarcu	12	03
15.	Trdnost sedežev	17	07
	Trdnost sedežev (avtobusi)	80	01
16.	Zunanji štrleči deli	26	03
17.	Merilnik hitrosti	39	00
19.	Pritrdišča varnostnih pasov	14	06
20.	Vgradnja svetlobnih in svetlobno-signalnih naprav	48	03
21.	Odsevniki	3	02
22.	Gabaritne/prednje pozicijske/zadnje pozicijske/zavorne svetilke	7	02
	Luči za dnevno vožnjo	87	00
	Luči za stranske oznake	91	00
23.	Smerne utripalke	6	01
24.	Osvetlitev zadnje registrske tablice	4	00
25.	Žarometi (R_2 in HS_1)	1	02
25.	Žarometi (sealed beam)	5	02
	Žarometi (H_1, H_2, H_3, HB_3, HB_4, H_7 in/ali H_8, H_9, HIR1, HIR2 in/ali H_{11})	8	05
	Žarometi (H_4)	20	03
	Žarometi (halogenski z naparjenim zrcalom)	31	02
	Žarnice z žarilno nitko za uporabo v homologiranih svetilkah	37	03
	Žarometi s svetlobnimi viri na osnovi razelektrenja plina	98	00
	Svetlobni viri, ki delujejo na principu električnega praznjenja v plinu, za uporabo v homologiranih svetilkah	99	00
	Žarometi (asimetrični kratki svetlobni pramen)	112	00
	Nastavljivi sistemi sprednje osvetlitve	123	00

▼**M1**

	Predmet	Osnovna št. Pravilnika UN/ECE	Serija sprememb
26.	Sprednje meglenke	19	02
28.	Vzvratne meglenke	38	00
29.	Vzvratne luči	23	00
30.	Parkirne luči	77	00
31.	Varnostni pasovi in sistemi za zadrževanje	16	04
	Sistemi za zadrževanje otrok	44	04
32.	Prednje vidno polje	125	00
33.	Oznaka upravljalnih elementov, kontrolnih svetilk in kazalnih instrumentov	121	00
36.	Sistemi ogrevanja	122	00
38.	Nasloni za glavo (v kombinaciji s sedeži)	17	07
	Nasloni za glavo	25	04
39.	Emisije CO_2/poraba goriva	101	00
40.	Moč motorja	85	00
41.	Emisije (Euro IV in V) – težka tovorna vozila	49	04
42.	Bočna zaščita	73	00
45.	Varnostna stekla	43	00
46.	Pnevmatike, motorna in priklopna vozila	30	02
	Pnevmatike, gospodarska in priklopna vozila	54	00
	Zasilna rezervna kolesa/pnevmatike	64	01
	Hrup pnevmatik pri kotaljenju	117	01
47.	Naprave za omejevanje hitrosti	89	00
50.	Naprave za spenjanje vozil	55	01
	Naprave za spajanje vozil	102	00
51.	Vnetljivost materialov	118	00
52.	Avtobusi	107	02
	Trdnost nadgradnje (avtobusi)	66	00
53.	Čelni trk	94	01

▼**M1**

	Predmet	Osnovna št. Pravilnika UN/ECE	Serija sprememb
54.	Bočni trk	95	02
56.	Vozila, namenjena za prevoz nevarnega blaga	105	04
57.	Zaščita pred podletom od spredaj	93	00

Kadar posamična direktiva ali uredba vsebuje zahteve za vgradnjo, veljajo te tudi za sestavne dele in samostojne tehnične enote, ki so homologirane po UN/ECE pravilnikih.

(*) Številčenje vpisov v tej razpredelnici se sklicuje na številčenje iz razpredelnice dela I.

▼M9

PRILOGA V

POSTOPKI ZA ES-HOMOLOGACIJO

0. **Cilji in področje uporabe**

0.1 Ta priloga določa postopke za ustrezno izvajanje postopka homologacije vozil v skladu z določbami člena 9.

0.2 Obsega tudi:

(a) seznam mednarodnih standardov, ki so pomembni za imenovanje tehničnih služb v skladu s členom 41;

(b) opis postopka za oceno usposobljenosti tehničnih služb v skladu s členom 42;

(c) splošne zahteve za sestavljanje poročil tehničnih služb o preskusu.

1. **Postopek homologacije**

Homologacijski organ po prejemu vloge za homologacijo vozila:

(a) preveri, ali vsi certifikati o ES-homologaciji, podeljeni v skladu z regulativnimi akti, ki se uporabljajo za homologacijo vozil, zajemajo tip vozila in ustrezajo predpisanim zahtevam;

(b) na podlagi predložene dokumentacije preveri, ali so v skladu z ustreznimi regulativnimi akti značilnosti vozila in podatki, vsebovani v delu I opisnega dokumenta vozila, navedeni tudi v opisni dokumentaciji in certifikatih o ES-homologaciji;

(c) kadar številka predmeta iz dela I opisnega dokumenta vozila ni navedena v opisni dokumentaciji po nobenem od regulativnih aktov, preveri, ali ta del ali značilnost ustreza podatkom iz opisne mape vozila;

(d) na izbranem vzorcu vozil tipa, ki ga je treba homologirati, pregleda sestavne dele in sisteme vozila ali organizira tak pregled, da se zagotovi, da so vozila izdelana skladno z ustreznimi podatki iz overjene opisne dokumentacije za ustrezne certifikate o ES-homologaciji;

(e) pregleda vgradnjo samostojnih tehničnih enot ali organizira ustrezen pregled, kjer je to potrebno;

(f) preveri ali organizira potrebno preverjanje navzočnosti naprav, predvidenih v opombah (1) in (2) dela I Priloge IV, kjer je to potrebno;

(g) preveri ali organizira potrebno preverjanje, da se zagotovi, da so zahteve, predvidene v opombi (5) dela I Priloge IV, izpolnjene.

2. **Kombinacija tehničnih specifikacij**

Predloženih vozil mora biti dovolj, da je mogoče ustrezno preveriti različne kombinacije za homologacijo po naslednjih merilih:

Tehnične specifikacije	Kategorija vozila									
	M_1	M_2	M_3	N_1	N_2	N_3	O_1	O_2	O_3	O_4
Motor	X	X	X	X	X	X	—	—	—	—
Menjalnik	X	X	X	X	X	X	—	—	—	—

▼**M9**

Tehnične specifikacije	Kategorija vozila									
	M_1	M_2	M_3	N_1	N_2	N_3	O_1	O_2	O_3	O_4
Število osi	—	X	X	X	X	X	X	X	X	X
Gnane osi (število, položaj, medsebojne povezave)	X	X	X	X	X	X	—	—	—	—
Krmiljene osi (število in položaj)	X	X	X	X	X	X	X	X	X	X
Vrste nadgradnje	X	X	X	X	X	X	X	X	X	X
Število vrat	X	X	X	X	X	X	X	X	X	X
Lega volana	X	X	X	X	X	X	—	—	—	—
Število sedežev	X	X	X	X	X	X	—	—	—	—
Raven opreme	X	X	X	X	X	X	—	—	—	—

3. **Posebne določbe**

Če ne obstajajo certifikati o homologaciji po nobenem od ustreznih regulativnih aktov, homologacijski organ:

(a) poskrbi za potrebne preskuse in preglede, kakor je to zahtevano v vsakem od ustreznih regulativnih aktov;

(b) preveri, ali je vozilo skladno s podatki v opisni mapi vozila in ali izpolnjuje tehnične zahteve vsakega ustreznega regulativnega akta;

(c) pregleda vgradnjo samostojnih tehničnih enot ali organizira ustrezen pregled, kjer je to potrebno;

(d) preveri navzočnosti naprav, predvidenih v opombah (1) in (2) dela I Priloge IV, ali organizira potrebno preverjanje, kjer je to potrebno;

(e) preveri ali organizira potrebno preverjanje, da se zagotovi, da so zahteve iz opombe (5) dela I Priloge IV izpolnjene.

▼M9

Dodatek 1

Obvezni standardi za organe iz člena 41

1. Dejavnosti v zvezi s homologacijskimi preskusi, ki jih je treba opraviti v skladu z regulativnimi akti iz Priloge IV, so:

1.1 kategorija A (preskusi, ki se opravijo v lastnih prostorih):

EN ISO/IEC 17025:2005 v zvezi s splošnimi zahtevami za usposobljenost preskuševalnih in kalibracijskih laboratorijev.

Tehnična služba, določena za opravljanje dejavnosti kategorije A, lahko preskuse iz regulativnih aktov, za katere je bila določena, opravlja ali nadzira v prostorih proizvajalca ali tretje stranke;

1.2 kategorija B (nadziranje preskusov, ki se opravijo v prostorih proizvajalca ali tretje stranke):

EN ISO/IEC 17020:2004 v zvezi s splošnimi merili za delovanje različnih organov, ki izvajajo kontrolo.

Tehnična služba pred opravljanjem ali kontrolo preskusa v prostorih proizvajalca ali tretje stranke preveri, ali so prostori, v katerih se opravlja preskus, in merilne naprave v skladu z ustreznimi zahtevami standarda iz točke 1.1.

2. Dejavnosti, povezane s skladnostjo proizvodnje:

2.1 kategorija C (postopek začetne presoje in nadzornih revizij proizvajalčevega sistema vodenja kakovosti):

EN ISO/IEC 17021:2006 v zvezi z zahtevami za organe, ki presojajo in certificirajo sisteme vodenja;

2.2 kategorija D (kontrola ali preskušanje proizvodnih vzorcev ali nadzorovanje teh dejavnosti):

EN ISO/IEC 17020:2004 v zvezi s splošnimi merili za delovanje različnih organov, ki izvajajo kontrolo.

▼M9

Dodatek 2

Postopek presoje tehničnih služb

1. **Namen tega dodatka**

1.1 Ta dodatek določa pogoje, v skladu s katerimi pristojni organi iz člena 42 izvajajo presojo tehničnih služb.

1.2 Te zahteve se smiselno uporabljajo za vse tehnične službe, ne glede na njihov pravni status (neodvisna organizacija, proizvajalec ali homologacijski organ v vlogi tehnične službe).

2. **Načela presoje**

Presoja temelji na več načelih:

— neodvisnost, ki je osnova za nepristranskost in objektivnost ugotovitev,

— pristop, ki temelji na dokazilih kot jamstvo za zanesljive in ponovljive ugotovitve.

Presojevalci izkažejo zaupanje in neoporečnost. Spoštujejo zaupnost in molčečnost.

O svojih ugotovitvah in zaključkih poročajo verodostojno in točno.

3. **Sposobnosti, ki se zahtevajo od presojevalcev**

3.1 Presoje lahko izvajajo le presojevalci z ustreznim tehničnim in administrativnim znanjem.

3.2 Presojevalci so usposobljeni posebej za dejavnosti presojanja. Poleg tega imajo posebno znanje o tehničnem področju, na katerem bo tehnična služba izvajala dejavnosti.

3.3 Brez poseganja v točki 3.1 in 3.2 tega dodatka presojo iz člena 42 izvedejo presojevalci, neodvisni od dejavnosti, za katere se izvaja presoja.

4. **Vloga za imenovanje**

4.1 Ustrezno pooblaščeni predstavnik tehnične službe na pristojni organ uradno naslovi vlogo, ki vsebuje:

(a) splošne značilnosti tehnične službe, vključno z gospodarskim subjektom, imenom, naslovi, pravnim statusom in tehničnimi viri;

(b) podroben opis usposobljenosti osebja, ki je odgovorno za preskuse, in vodstvenega osebja, vključno z življenjepisi, kot opis potrjujeta izobrazba in strokovna usposobljenost;

(c) poleg tega tehnične službe, ki uporabljajo virtualne preskusne metode, predložijo dokazila o usposobljenosti za delo v okolju za računalniško podprto delo;

(d) splošne podatke o tehnični službi, npr. njene dejavnosti, njen položaj v večjem gospodarskem subjektu, če je del takega gospodarskega subjekta, in naslove vseh lokacij, na katerih deluje in ki bodo zajete v imenovanje;

(e) izjavo o izpolnjevanju zahtev za imenovanje in drugih obveznostih tehnične službe, kakor so določene v ustreznih direktivah;

▼M9

(f) opis storitev v zvezi s presojo skladnosti, ki jih tehnična služba izvaja na podlagi ustreznih regulativnih aktov, in seznam regulativnih aktov, za katere je tehnična služba zaprosila za imenovanje, vključno z omejitvami zmogljivosti, kjer je to primerno;

(g) izvod priročnika kakovosti tehnične službe.

4.2 Pristojni organ preuči podatke, ki mu jih je predložila tehnična služba, glede njihove primernosti.

5. **Pregled virov**

Pristojni organ oceni svojo usposobljenost za presojo tehnične službe, in sicer v smislu svoje politike, pristojnosti ter razpoložljivosti ustreznih presojevalcev in strokovnjakov.

6. **Sklepanje pogodb o presoji s podizvajalci**

6.1 Pristojni organ lahko za dele presoje sklene podpogodbo z drugim organom za imenovanje ali zaprosi za pomoč tehnične strokovnjake drugih pristojnih organov. Tehnična služba, ki vloži vlogo, se mora s podizvajalci in strokovnjaki strinjati.

6.2 Pristojni organ v ustreznem obsegu upošteva certifikate o akreditaciji, da lahko izvede celovito presojo tehnične službe.

7. **Priprave za presojo**

7.1 Pristojni organ uradno imenuje ocenjevalno ekipo. Pri tem zagotovi, da se pri vsaki presoji uporabi ustrezno strokovno znanje. Ekipa kot celota ima zlasti:

(a) ustrezno znanje s posebnega področja, za katero je bila vložena vloga za imenovanje, in

(b) zadostno razumevanje za zanesljivo presojo usposobljenosti tehnične službe za delovanje na njenem področju imenovanja.

7.2 Pristojni organ jasno opredeli nalogo, ki jih zaupa ocenjevalni ekipi. Naloga ocenjevalne ekipe je pregledati dokumente, prejete od tehnične službe, ki vloži vlogo, in izvesti presojo na kraju samem.

7.3 Pristojni organ se skupaj s tehnično službo in imenovano ocenjevalno ekipo dogovori o datumu in programu presoje. Vendar pa je pristojni organ še naprej odgovoren za določitev datuma, ki je v skladu z načrtom nadzorovanja in ponovne presoje.

7.4 Pristojni organ poskrbi, da ima ocenjevalna ekipa na voljo ustrezne dokumente o merilih, dokumentacijo o prejšnjih presojah ter ustrezne dokumente in spise tehnične službe.

8. **Presoja na kraju samem**

Ocenjevalna ekipa opravi presojo tehnične službe v prostorih tehnične službe, v katerih se izvajajo ena ali več ključnih dejavnosti, in po potrebi na drugih izbranih lokacijah, na katerih deluje tehnična služba.

9. **Analiza ugotovitev in poročilo o presoji**

9.1 Ocenjevalna ekipa analizira vse potrebne informacije in dokazila, ki so bili zbrani pri pregledu dokumentov in spisov ter pri presoji na kraju samem. Analiza je tako obsežna, da ekipi omogoči, da določi stopnjo usposobljenosti tehnične službe in ugotovi, v kolikšni meri so izpolnjene zahteve za imenovanje.

▼M9

9.2 Postopki poročanja pristojnega organa zagotovijo, da so izpolnjene naslednje zahteve.

9.2.1 Preden ocenjevalna ekipa zapusti mesto presoje, se sestane s tehnično službo. Na tem sestanku ocenjevalna ekipa predloži pisno in/ali ustno poročilo o izsledkih analize. Tehnični službi se omogoči, da zastavi vprašanja v zvezi z ugotovitvami, vključno z morebitnimi neskladnostmi in njihovo podlago.

9.2.2 Pisno poročilo o izidu presoje se takoj pošlje tehnični službi. V poročilo o presoji se vključijo pojasnila o usposobljenosti in izpolnjevanju zahtev, opredelijo pa se tudi morebitne neskladnosti, ki jih je treba odpraviti zaradi izpolnjevanja zahtev za imenovanje.

9.2.3 Tehnično službo se pozove, naj se v določenem roku odzove na poročilo o presoji in opiše posebne ukrepe, ki jih je ali jih bo izvedla v določenem roku za odpravo morebitnih neskladnosti.

9.3 Pristojni organ poskrbi, da se preuči, ali so ukrepi za odpravo neskladnosti, navedeni v odzivu tehnične službe, zadostni in učinkoviti. Če se ugotovi, da je odziv tehnične službe nezadosten, se zahtevajo dodatne informacije. Poleg tega se lahko zahtevajo dokazila o učinkovitem izvajanju sprejetih ukrepov ali pa se izvede naknadna presoja, s katero se preveri učinkovitost izvajanja korektivnih ukrepov.

9.4 Poročilo o presoji vsebuje najmanj:

(a) enoznačno ime tehnične službe;

(b) datum ali datume presoj na kraju samem;

(c) ime ali imena presojevalcev in/ali strokovnjakov, ki sodelujejo pri presoji;

(d) enoznačno identifikacijo vseh v presojo vključenih prostorov;

(e) predlagano področje imenovanja, ki se je ocenjevalo;

(f) izjavo o primernosti notranje organizacije in postopkov, ki jih je določila tehnična služba, da utemelji zaupanje v njeno usposobljenost, glede izpolnjevanja zahtev za imenovanje;

(g) informacije o odpravi vseh neskladnosti;

(h) priporočilo, ali naj bo vlagatelj imenovan oziroma potrjen kot tehnična služba, in področje imenovanja.

10. **Podelitev/potrditev imenovanja**

10.1 Homologacijski organ se brez nepotrebnih zamud odloči, ali bo podelil, potrdil ali razširil imenovanje na podlagi poročila ali poročil in drugih ustreznih informacij.

10.2 Homologacijski organ tehnični službi izda certifikat. Ta certifikat vsebuje:

(a) ime in znak homologacijskega organa;

(b) enoznačno ime imenovane tehnične službe;

(c) datum pravnomočnosti imenovanja in datum poteka veljavnosti;

(d) kratko navedbo ali sklicevanje na področje imenovanja (ustrezne direktive, uredbe ali njihovi deli);

(e) izjavo o skladnosti in sklicevanje na to direktivo.

▼M9

11. **Ponovna presoja in nadzor**

11.1 Ponovna presoja je podobna začetni presoji, vendar se upoštevajo izkušnje, pridobljene s prejšnjimi presojami. Nadzorne presoje na kraju samem so manj obsežne od ponovnih presoj.

11.2 Pristojni organ pripravi načrt ponovne presoje in nadzora za vsako imenovano tehnično službo, tako da se reprezentativni vzorci področja imenovanja redno ocenjujejo.

Pogostnost presoj na kraju samem, tako ponovnih kot nadzornih presoj, je odvisna od dokazane stabilnosti, ki jo doseže tehnična služba.

11.3 Če se med nadzorom ali ponovno presojo odkrijejo neskladnosti, pristojni organ določi obvezujoče roke za izvedbo korektivnih ukrepov.

11.4 Če se korektivni ukrepi ali ukrepi za izboljšanje ne sprejmejo v dogovorjenem časovnem okviru ali niso zadostni, pristojni organ sprejme ustrezne ukrepe, npr. izvede nadaljnjo presojo ali začasno razveljavi/prekliče imenovanje za eno ali več dejavnosti, za katere je bila imenovana tehnična služba.

11.5 Če pristojni organ začasno razveljavi ali prekliče imenovanje tehnične službe, jo o tem obvesti s priporočeno pošto. Pristojni organ v vsakem primeru sprejme vse potrebne ukrepe, da zagotovi kontinuiteto dejavnosti, ki jih je izvajala tehnična služba.

12. **Evidenca o imenovanih tehničnih službah**

12.1 Pristojni organ vodi evidenco o tehničnih službah, s čimer dokaže, da so bile zahteve za imenovanje, vključno z usposobljenostjo, dejansko izpolnjene.

12.2 Pristojni organ hrani evidenco o tehničnih službah na varnem, da se zagotovi zaupnost.

12.3 Evidenca o tehničnih službah vključuje najmanj:

(a) ustrezno korespondenco;

(b) dokumentacijo in poročila o presojah;

(c) izvode certifikatov o imenovanju.

▼M9

Dodatek 3

Splošne zahteve v zvezi z obliko poročil o preskusih

1. Za vsak regulativni akt, naveden v delu I Priloge IV, je poročilo o preskusu skladno z določbami standarda EN ISO/IEC 17025:2005. Še zlasti vključuje informacije iz točke 5.10.2, vključno z opombo (1) navedenega standarda.

2. Predlogo poročila o preskusu določi homologacijski organ v skladu s svojimi pravili dobre prakse.

3. Poročilo o preskusu se sestavi v uradnem jeziku Skupnosti, ki ga določi homologacijski organ.

4. Poleg tega poročilo vsebuje najmanj naslednje informacije:

   (a) identifikacijo vozila, sestavnega dela ali samostojne tehnične enote, ki se preskuša;

   (b) podroben opis značilnosti vozila, sestavnega dela ali samostojne tehnične enote v povezavi z regulativnim aktom;

   (c) rezultate meritev, opredeljenih v ustreznih regulativnih aktih, in po potrebi mejne vrednosti ali pragove, ki morajo biti doseženi;

   (d) ustrezno odločitev v zvezi z vsako meritvijo iz točke 4(c): uspešno ali neuspešno;

   (e) podrobno izjavo o skladnosti z različnimi določbami, ki morajo biti izpolnjene, tj. določbami, za katere ni treba opravljati meritev.

   Primer iz razdelka 3.2.2 Priloge I k Direktivi Sveta 76/114/EGS ([1]):

   „Preverite ali je identifikacijska številka vozila nameščena tako, da se ne more zabrisati ali spremeniti.“

   Poročilo vsebuje izjavo, kot je: „Mesto, na katerem je vtisnjena identifikacijska številka vozila, izpolnjuje zahteve iz razdelka 3.2.2 Priloge I“;

   (f) če so dovoljene preskusne metode, ki niso predpisane v regulativnih aktih, poročilo vsebuje opis preskusne metode, ki je bila uporabljena pri opravljanju preskusa.

   Enako velja, če se lahko uporabijo druge določbe v regulativnih aktih;

   (g) fotografije, ki so bile posnete med preskusom; njihovo število določi homologacijski organ.

   Pri virtualnih preskusih lahko fotografije nadomestijo izpisi zaslonskih posnetkov ali drugi primerni dokazi;

   (h) ugotovitve;

   (i) mnenja in interpretacije se kot taki ustrezno navedejo in označijo v poročilu o preskusu.

5. Če se preskusi izvajajo na vozilu, sestavnem delu ali samostojni tehnični enoti, ki ima glede na zahtevano stopnjo ustreznosti delovanja, ki jo je treba doseči, številne neugodne lastnosti (tj. najslabši možen primer), se v poročilo o preskusu vključi opomba o tem, kako je proizvajalec v soglasju s homologacijskim organom opravil izbiro.

([1]) UL L 24, 30.1.1976, str. 1.

▼M1

PRILOGA VI

VZORCI CERTIFIKATA O HOMOLOGACIJI

VZOREC A

(se uporabi za homologacijo vozila)

Največji format: A4 (210 × 297 mm)

CERTIFIKAT O ES-HOMOLOGACIJI VOZILA

Žig organa za podelitev homologacije

Sporočilo o:

— ES-homologaciji ([1])
— razširitvi ES-homologacije ([1])
— zavrnitvi ES-homologacije ([1])
— preklicu ES-homologacije ([1])

za tip:

— dokončanega vozila ([1])
— dodelanega vozila ([1])
— nedodelanega vozila ([1])
— vozila z dokončanimi in nedodelanimi variantami ([1])
— vozila z dodelanimi in nedodelanimi variantami ([1])

v skladu z Direktivo 2007/46/ES, kakor je bila nazadnje spremenjena z Direktivo …./…/ES/Uredbo (ES) št. …/… ([1])

Številka ES-homologacije:

Razlog za razširitev:

ODDELEK I

0.1 Znamka (tovarniško ime proizvajalca):

0.2 Tip:

0.2.1 Trgovska(-e) oznaka(-e) ([2]):

0.3 Podatki za identifikacijo tipa, če je oznaka na vozilu:

0.3.1 Mesto oznake:

0.4 Kategorija vozila ([3]):

0.5 Ime in naslov proizvajalca dokončanega vozila ([1]):

Ime in naslov proizvajalca osnovnega vozila ([1]) ([4]):

([1]) Neustrezno črtati.
([2]) Če ti podatki ob podelitvi homologacije niso na voljo, se dopolnijo najpozneje takrat, ko je vozilo dano na trg.
([3]) Kot je določeno v Prilogi II.A.
([4]) Glej stran 2.

▼**M1**

Ime in naslov proizvajalca zadnje proizvodne stopnje nedodelanega vozila ([1]) ([2]):

Ime in naslov proizvajalca dodelanega vozila ([1]) ([2]):

0.8 Ime(-na) in naslov(-i) proizvodne(-ih) tovarne (tovarn):

0.9 Ime in naslov zastopnika proizvajalca (če obstaja):

ODDELEK II

Spodaj podpisani s tem potrjujem točnost proizvajalčevih podatkov v priloženih opisnih listih zgoraj opisanega(-ih) vozil(-a) kot tudi veljavnost priloženih rezultatov preskusov za vsa vozila tega tipa. Homologacijski organ ES je izbral vzorčno(-a) vozilo(-a), ki ga (jih) je proizvajalec predložil v pregled kot prototip(e) za ta tip vozila.

1. Za dokončana in dodelana vozila/variante ([1]):

   Tip vozila ustreza/ne ustreza ([1]) tehničnim zahtevam vseh ustreznih regulativnih aktov, kot je določeno v Prilogi IV in Prilogi XI ([1]) ([2]) k Direktivi 2007/46/ES.

2. Za nedodelana vozila/variante ([1]):

   Tip vozila ustreza/ne ustreza ([1]) tehničnim zahtevam regulativnih aktov, naštetih v seznamu na strani 2.

3. Homologacija se podeli/zavrne/prekliče ([1]).

4. Homologacija se podeli na podlagi člena 20, njene veljavnost je tako omejena do dd/mm/ll.

(Kraj) (Podpis) (Datum)

Priloge: Opisna dokumentacija.

Rezultati preskusov (glej Prilogo VIII).

Imena in vzorci podpisa(-ov) pooblaščene(-ih) oseb(-e) za podpis certifikatov o skladnosti ter njihov položaj v podjetju.

Opomba: Če je ta model uporabljen za homologacijo v skladu s členi 20, 22 ali 23, ne more imeti naslova „Certifikat o ES-homologaciji vozila“, razen:

— v primeru iz člena 20, ko Komisija odobri državi članici, da podeli homologacijo v skladu s to direktivo, ter

— v primeru vozil kategorije M_1, homologiranih v skladu s postopkom iz člena 22.

([1]) Neustrezno črtati.
([2]) Glej stran 2.

▼M1

CERTIFIKAT O ES-HOMOLOGACIJI VOZILA

Stran 2

Pri nedodelanih in pri dokončanih vozilih, variantah ali izvedenkah temelji ta ES-homologacija na homologacijah spodaj naštetih nedodelanih vozil:

1. stopnja: Proizvajalec osnovnega vozila:

Številka ES-homologacije:

z dne:

Velja za variante ali izvedenke (če je to primerno):

2. stopnja: Proizvajalec:

Številka ES-homologacije:

z dne:

Velja za variante ali izvedenke (če je to primerno):

3. stopnja: Proizvajalec:

Številka ES-homologacije:

z dne:

Velja za variante ali izvedenke (če je to primerno):

Če homologacija vključuje eno ali več nedodelanih variant ali izvedenk (če je to primerno), je treba našteti variante ali izvedenke (če je to primerno), ki so dokončane ali dodelane.

Dokončane/dodelane variante:

Seznam zahtev, ki veljajo za homologirani nedodelani tip vozila, varianto ali izvedenko (če je to primerno, ob upoštevanju področja veljavnosti in zadnjega stanja sprememb in dopolnil vsake od spodaj naštetih regulativnih aktov).

Postavka	Predmet	Sklic na regulativni akt	Nazadnje spremenjena	Velja za varianto ali po potrebi izvedenko

(Navesti samo tiste postavke, za katere obstaja ES-homologacija.)

Za vozila za posebne namene, odobrene izjeme ali posebna določila, uporabljena v skladu s Prilogo XI, ter izjeme, odobrene na podlagi točke člena 20:

Sklic na regulativni akt	Številka točke:	Vrsta homologacije in vrsta izjeme	Velja za varianto ali po potrebi izvedenko

▼M1

Dodatek

Seznam regulativnih aktov, s katerimi je skladen tip vozila

(se izpolni le ob homologaciji v skladu s členom 6(3))

	Predmet	Sklic na regulativni akt ([1])	kakor je bil spremenjen z:	Velja za izvedenke
1.	Dovoljena raven zvoka	Direktiva 70/157/EGS		
2.	Emisije	Direktiva 70/220/EGS		
2a	Emisije (Euro 5 in 6) – lahka tovorna vozila/dostop do informacij	Uredba (ES) št. 715/2007		
3.	Posode za gorivo/naprave za zaščito pred podletom od zadaj	Direktiva 70/221/EGS		
4.	Prostor za pritrditev registrskih tablic na zadnji strani	Direktiva 70/222/EGS		
5.	Krmilje	Direktiva 70/311/EGS		
6.	Zapahi in tečaji vrat	Direktiva 70/387/EGS		
7.	Zvočno opozorilo	Direktiva 70/388/EGS		
8.	Vzvratna ogledala	Direktiva 71/127/EGS		
8a	Naprave za posredno gledanje	Direktiva 2003/97/ES		
9.	Zavore	Direktiva 71/320/EGS		
10.	Radijske motnje (elektromagnetna združljivost)	Direktiva 72/245/EGS		
11.	Dimljenje dizelskih motorjev	Direktiva 72/306/EGS		
12.	Notranji pritrdilni elementi	Direktiva 74/60/EGS		
13.	Zaščita pred nedovoljeno uporabo in naprava za imobilizacijo	Direktiva 74/61/EGS		
14.	Zaščita voznika pred volanom pri trčenju	Direktiva 74/297/EGS		
15.	Trdnost sedežev	Direktiva 74/408/EGS		
16.	Zunanji štrleči deli	Direktiva 74/483/EGS		
17.	Vzvratna prestava in merilnik hitrosti	Direktiva 75/443/EGS		
18.	Tablica (predpisana)	Direktiva 76/114/EGS		
19.	Pritrdišča varnostnih pasov	Direktiva 76/115/EGS		
20.	Vgradnja svetlobnih in svetlobno-signalnih naprav	Direktiva 76/756/EGS		
21.	Odsevniki	Direktiva 76/757/EGS		

▼M1

	Predmet	Sklic na regulativni akt ([1])	kakor je bil spremenjen z:	Velja za izvedenke
22.	Gabaritne, prednje pozicijske, zadnje pozicijske, zavorne, bočne svetilke in svetilke za dnevno vožnjo	Direktiva 76/758/EGS		
23.	Smerne utripalke	Direktiva 76/759/EGS		
24.	Osvetlitev zadnje registrske tablice	Direktiva 76/760/EGS		
25.	Žarometi (vključno z žarnicami)	Direktiva 76/761/EGS		
26.	Sprednje meglenke	Direktiva 76/762/EGS		
27.	Naprava za vleko vozila	Direktiva 77/389/EGS		
28.	Vzvratne meglenke	Direktiva 77/538/EGS		
29.	Vzvratne luči	Direktiva 77/539/EGS		
30.	Parkirne luči	Direktiva 77/540/EGS		
31.	Varnostni pasovi in sistemi za zadrževanje	Direktiva 77/541/EGS		
32.	Vidno polje voznika	Direktiva 77/649/EGS		
33.	Oznaka upravljalnih elementov, kontrolnih svetilk in kazalnih instrumentov	Direktiva 78/316/EGS		
34.	Odleditev in sušenje	Direktiva 78/317/EGS		
35.	Pranje/brisanje	Direktiva 78/318/EGS		
36.	Sistemi ogrevanja	Direktiva 2001/56/ES		
37.	Okrovi koles	Direktiva 78/549/EGS		
38.	Nasloni za glavo	Direktiva 78/932/EGS		
39.	Emisije CO_2/poraba goriva	Direktiva 80/1268/EGS		

▼M5

41a	Emisije (Euro VI) težka vozila/dostop do informacij	Uredba (ES) št. 595/2009		

▼M1

42.	Bočna zaščita	Direktiva 89/297/EGS		
43.	Sistemi za preprečevanje škropljenja izpod koles	Direktiva 91/226/EGS		
44.	Mase in mere	Direktiva 92/21/EGS		
45.	Varnostna stekla	Direktiva 92/22/EGS		
46.	Pnevmatike	Direktiva 92/23/EGS		

▼M1

	Predmet	Sklic na regulativni akt ([1])	kakor je bil spremenjen z:	Velja za izvedenke
47.	Naprave za omejevanje hitrosti	Direktiva 92/24/EGS		
48.	Mase in mere (razen vozil iz točke 44).	Direktiva 97/27/EC		
49.	Zunanji štrleči deli kabin	Direktiva 92/114/EGS		
50.	Naprave za spenjanje vozil	Direktiva 94/20/ES		
51.	Vnetljivost materialov	Direktiva 95/28/ES		
52.	Avtobusi	Direktiva 2001/85/ES		
53.	Čelni trk	Direktiva 96/79/ES		
54.	Bočni trk	Direktiva 96/27/ES		
56.	Vozila, namenjena za prevoz nevarnega blaga	Direktiva 98/91/ES		
57.	Zaščita pred podletom od spredaj	Direktiva 2000/40/ES		
▼M2 58.	Zaščita pešcev	Uredba (ES) št. 78/2009		
▼M1 59.	Možnost recikliranja	Direktiva 2005/64/ES		
▼M2	_____			
▼M1 61.	Klimatske naprave	Direktiva 2006/40/ES		
▼M3 62.	Vodikov sistem	Uredba (ES) št. 79/2009		
▼M6 63.	Splošna varnost	Uredba (ES) št. 661/2009		
▼M13 63.1.	Kazalniki menjanja prestav	(EU) št. 65/2012		

▼M1

([1]) Ali pravilniki UN/ECE, ki veljajo za enakovredne.

▼M10

VZOREC B

(se uporabi za homologacijo vozila glede na sistem)

▼M1

Največji format: A4 (210 × 297 mm)

CERTIFIKAT O ES-HOMOLOGACIJI

Žig organa za podelitev homologacije

Sporočilo o:

— ES-homologaciji ([1])
— razširitvi ES-homologacije ([1])
— zavrnitvi ES-homologacije ([1])

} sistema/vozila glede glede na sistem ([1])

— preklicu ES-homologacije ([1])

ob upoštevanju Direktive…/…/ES/Uredbe (ES) št…./… ([1]), kakor je bila nazadnje spremenjena z Direktivo…/…/ES/Uredbo (ES) št…./…/ES ([1])

Številka ES-homologacije:

Razlog za razširitev:

ODDELEK I

0.1 Znamka (tovarniško ime proizvajalca):

0.2 Tip:

0.2.1 Trgovsko ime (če obstaja):

0.3 Podatki za identifikacijo tipa, če je oznaka na vozilu ([2]):

0.3.1 Mesto oznake:

0.4 Kategorija vozila ([3]):

0.5 Ime in naslov proizvajalca:

0.8 Ime(-na) in naslov(-i) proizvodne(-ih) tovarne (tovarn):

0.9 Ime in naslov zastopnika proizvajalca (če obstaja):

ODDELEK II

1. Dodatni podatki (po potrebi): glej Dopolnilo

2. Tehnična služba, odgovorna za opravljanje preskusov:

3. Datum poročila o preskusu:

4. Številka poročila o preskusu:

5. Pripombe (po potrebi): glej Dopolnilo

6. Kraj:

7. Datum:

([1]) Neustrezno črtati.
([2]) Če oznake za identifikacijo tipa vsebujejo znake, ki niso bistveni za opis vozila, sestavnih delov ali samostojnih tehničnih enot, vsebovanih v tem opisnem listu, je treba te znake nadomestiti s simbolom „?“ (npr. ABC??123??).
([3]) Kot je določeno v oddelku A Priloge II.

▼**M1**

8. Podpis:

Priloge: Opisna dokumentacija.

Poročilo o preskusu

▼**M1**

Dopolnilo

k certifikatu o ES-homologaciji št. ...

1.	Dodatni podatki
1.1	[…]:
1.1.1	[…]:
[…]	
2.	Številka homologacije posameznega sestavnega dela ali samostojne tehnične enote, ki se vgradi v vozilo zaradi uskladitve s to direktivo ali uredbo
2.1	[…]:
3.	Opombe
3.1	[…]:

▼M1

VZOREC C

(za uporabo ob homologaciji sestavnega dela/samostojne tehnične enote)

Največji format: A4 (210 × 297 mm)

CERTIFIKAT O ES-HOMOLOGACIJI

Žig organa za podelitev homologacije

Sporočilo o:

— ES-homologaciji ([1])

— razširitvi ES-homologacije ([1])

} sestavnega dela/samostojne tehnične enote ([1]):

— zavrnitvi ES-homologacije ([1])

— preklicu ES-homologacije ([1])

ob upoštevanju Direktive…/…/ES/Uredbe (ES) št…./… ([1]), kakor je bila nazadnje spremenjena z Direktivo…/…/ES/Uredbo (ES) št…./… ([1])

Številka ES-homologacije:

Razlog za razširitev:

ODDELEK I

0.1 Znamka (tovarniško ime proizvajalca):

0.2 Tip:

0.3 Podatki za identifikacijo tipa, če je oznaka na sestavnem delu/samostojni tehnični enoti ([1]) ([2]):

0.3.1 Mesto oznake:

0.5 Ime in naslov proizvajalca:

0.7 Za sestavne dele in samostojne tehnične enote mesto in način pritrditve oznake ES-homologacije:

0.8 Ime(-na) in naslov(-i) proizvodne(-ih) tovarne (tovarn):

0.9 Ime in naslov zastopnika proizvajalca (če obstaja):

ODDELEK II

1. Dodatni podatki (po potrebi): glej Dopolnilo

2. Tehnična služba, odgovorna za opravljanje preskusov:

3. Datum poročila o preskusu:

4. Številka poročila o preskusu:

5. Pripombe (po potrebi): glej Dopolnilo

6. Kraj:

7. Datum:

([1]) Neustrezno črtati.

([2]) Če oznake za identifikacijo tipa vsebujejo znake, ki niso bistveni za opis vozila, sestavnih delov ali samostojnih tehničnih enot, vsebovanih v tem opisnem listu, je treba te znake nadomestiti s simbolom „?“ (npr. ABC??123??).

▼**M1**

8. Podpis:

Priloge: Opisna dokumentacija.

Poročilo o preskusu

▼**M1**

Dopolnilo

k certifikatu o ES-homologaciji št. ...

1. Dodatni podatki

1.1 […]:

1.1.1 […]:

[…]

2. Omejitev uporabe naprave (če obstaja)

2.1 […]:

3. Opombe

3.1 […]:

▼**M10**

VZOREC D

(se uporabi za usklajeno posamično odobritev vozila v skladu s členom 24)

Največji format: A4 (210 × 297 mm)

CERTIFIKAT O POSAMIČNI ODOBRITVI VOZILA

e(4)

Ime, naslov, telefonska številka in elektronski naslov organa, priglašenega za posamično odobritev

Sporočilo o posamični odobritvi vozila v skladu s členom 24 Direktive 2007/46/ES

Oddelek 1

Spodaj podpisani [……] [*ime in priimek ter položaj v podjetju*] potrjujem, da je bilo vozilo:

0.1 Znamka (tovarniško ime proizvajalca): ……

0.2 tip: varianta: izvedenka:

0.2.1 trgovsko ime: ……

0.4 kategorija vozila ([2]): ……

0.5 ime in naslov proizvajalca: ……

0.6 mesto in način pritrditve predpisanih tablic: ……

mesto identifikacijske številke vozila: ……

0.9 ime in naslov zastopnika proizvajalca (če obstaja):

0.10 identifikacijska številka vozila:

predloženo v odobritev dne […… *datum vloge*]

s strani […… *ime in naslov vlagatelja zahtevka*],

odobreno v skladu z določbami člena 24 Direktive 2007/46/ES. V potrditev tega je dodeljena naslednja številka odobritve: ……

Vozilo je v skladu z Dodatkom 2 k Prilogi IV k Direktivi 2007/46/ES. Vozilo se lahko stalno registrira brez nadaljnjih odobritev v državah članicah z vožnjo na desni/levi strani ([1]), ki uporabljajo metrske/anglosaške ([1]) merske enote za merilnike hitrosti.

(Kraj) (Datum)	(Podpis ([3]))	(Žig homologacijskega organa)
[…]	[…]	[…]

Priloge

Dve fotografiji ([5]) vozila (najmanjša ločljivost 640 x 480 slikovnih točk, ~7 x 10 cm)

([1]) Neustrezno črtati.
([2]) Kot je opredeljeno v Prilogi II.A
([3]) Ali vizualni prikaz „naprednega elektronskega podpisa“ v skladu z Direktivo 1999/93/ES, vključno s podatki za preverjanje.
([4]) Številčna oznaka države članice, ki je podelila posamično odobritev: (glej „oddelek 1“ točke 1 Priloge VII k Direktivi 2007/46/ES).
([5]) Ena ¾ spredaj, ena ¾ zadaj.

▼M10

Oddelek 2

Splošni konstrukcijski podatki

1. Število osi: ..... in koles: .....

1.1 Število in lega osi z dvojnimi kolesi: .....

3. Pogonske osi (število, lega, povezava): .....

Glavne mere

4. Medosna razdalja ([a]): .... mm

4.1 Razdalja med osmi: 1–2: ..... mm 2–3: ..... mm 3–4: ..... mm

5. Dolžina: … mm

6. Širina: … mm

7. Višina: … mm

Mase

13. Masa vozila, pripravljenega za vožnjo: ..... kg ([b])

16. Največje tehnično dovoljene mase

16.1 Največja tehnično dovoljena masa obremenjenega vozila: ..... kg

16.2 Tehnično dovoljena masa na vsako os: 1. ..... kg 2. ..... kg 3. ..... kg itd.

16.4 Tehnično dovoljena masa skupine vozil: ..... kg

18. Največja tehnično dovoljena masa vlečenega vozila za:

18.1 Priklopnik z vrtljivim ojesom: .....kg

18.2 Polpriklopnik: ..... kg

18.3 Priklopnik s centralno osjo: ..... kg

18.4 Nezavirani priklopnik: .....kg

19. Največja tehnično dovoljena statična masa v točki spenjanja: ..... kg

Pogonski agregat

20. Proizvajalec motorja: .....

21. Koda motorja, kot je označena na motorju: .....

22. Način delovanja: .....

23. Povsem električni: da/ne ([1])

23.1 Hibridno [električno] vozilo: da/ne ([1])

24. Število in razporeditev valjev: .....

25. Delovna prostornina motorja: ..... cm^3

26. Gorivo: dizel/bencin/LPG/NG – biometan/etanol/biodizel/vodik ([1])

26.1 Enogorivno/dvogorivno/vozilo, prilagodljivo na gorivo ([1])

27. Nazivna moč ([c]): kW pri min^{-1} ali največja trajna nazivna moč (elektromotor) . kW ([1])

Največja hitrost

29. Največja hitrost: ..... km/h

▼M10

Osi in obesitev

30. Kolotek osi: 1. …… mm 2. …… mm 3. …… mm

35. Kombinacija pnevmatik in platišč: ……

Karoserija

38. Koda karoserije ([d]): ……

40. Barva vozila ([e]): ……

41. Število in razporeditev vrat: ……

42. Število sedežnih mest (vključno z vozniškim) ([f]): ……

42.1 Sedež(-i), namenjen(-i) uporabi samo pri mirujočem vozilu: ……

42.3 Število mest za uporabnike invalidskih vozičkov: ……

Naprava za spenjanje

44. Številka homologacije ali oznaka homologacije naprave za spenjanje (če je vgrajena): …..

Okoljska učinkovitost

46. Raven hrupa

na mestu: …… dB(A) pri vrtilni frekvenci motorja: … min^{-1}

med vožnjo: …… dB(A)

47. Stopnja standarda emisij izpušnih plinov ([g]): Euro ……

Druga zakonodaja: ……

49. Emisije CO_2/poraba goriva/poraba električne energije ([h]):

1. vsi pogonski sistemi razen popolnoma električnih vozil

	Emisije CO_2	Poraba goriva
Kombinirana vožnja:	… g/km	… l/100 km/m^3/100 km ([1])
Uteženi podatki, kombinirana vožnja:	… g/km	… l/100 km

2. popolnoma električna vozila in hibridna električna vozila z zunanjim polnjenjem akumulatorjev

Poraba električne energije (uteženi podatki, kombinirana vožnja ([1])) …… Wh/km

52. Opombe

53. Dodatni podatki (kilometrina ([2]) ……)

Pojasnila v zvezi z vzorcem D iz Priloge VI:

([1]) Neustrezno črtati
([2]) Ni obvezno.
([a]) Ta podatek se navede samo, kadar ima vozilo dve osi.
([b]) Ta masa je dejanska masa vozila v pogojih iz točke 2.6. Priloge I.
([c]) Pri hibridnih električnih vozilih navesti podatek za nazivno moč in največjo trajno nazivno moč.
([d]) Uporabijo se kode iz oddelka C Priloge II.
([e]) Navesti samo osnovno(-e) barvo(-e): belo, rumeno, oranžno, rdečo, vijoličasto, modro, zeleno, sivo, rjavo ali črno.
([f]) Brez sedežev, namenjenih uporabi samo pri mirujočem vozilu, in števila mest za invalidske vozičke.
([g]) Dodati številko stopnje Euro in po potrebi znak, ki ustreza določbam, ki se uporabljajo za homologacijo.
([h]) Ponoviti za različna goriva, ki se lahko uporabljajo.

▼M1

PRILOGA VII

SISTEM ŠTEVILČNEGA OZNAČEVANJA CERTIFIKATOV O ES-HOMOLOGACIJI ([1])

1. Pri homologaciji celotnega vozila je številka ES-homologacije sestavljena iz štirih delov, pri homologaciji sistema, sestavnega dela ali posamezne tehnične enote pa iz petih delov, kakor je navedeno spodaj. V vseh primerih so deli ločeni z znakom „*“:

Oddelek 1: Mala črka „e“, za njo pa številčna oznaka države članice, ki je podelila homologacijo:

1	za Nemčijo	19	za Romunijo
2	za Francijo	20	za Poljsko
3	za Italijo	21	za Portugalsko
4	za Nizozemsko	23	za Grčijo
5	za Švedsko	24	za Irsko
6	za Belgijo	►M19 25 za Hrvaško ◄	
7	za Madžarsko	26	za Slovenijo
8	za Češko	27	za Slovaško
9	za Španijo	29	za Estonijo
11	za Združeno kraljestvo	32	za Latvijo
12	za Avstrijo	34	za Bolgarijo
13	za Luksemburg	36	za Litvo
17	za Finsko	49	za Ciper
18	za Dansko	50	za Malto.

Oddelek 2: Številka osnovne direktive ali uredbe.

Oddelek 3: Številka zadnje direktive ali uredbe, ki je spremenila osnovno direktivo, vključno z izvedbenimi akti, in je bila uporabljena za ES-homologacijo.

— Pri homologacijah celotnih vozil to pomeni zadnjo direktivo ali uredbo, ki je spremenila člen (ali člene) Direktive 2007/46/ES.

— Pri homologacijah celotnih vozil, ki so bile dodeljene v skladu s postopkom iz člena 22, to pomeni zadnjo direktivo ali uredbo, ki je spremenila člen (ali člene) Direktive 2007/46/ES, vendar pa se prvi dve številki (npr. 20) zamenjata z velikima črkama KS.

— To pomeni zadnjo direktivo ali uredbo, ki vsebuje veljavne določbe, s katerimi je skladen sistem, sestavni del ali samostojna tehnična enota.

— Kadar direktiva ali uredba, vključno z njenimi izvedbenimi akti, vsebuje različne tehnične predpise, ki se uporabljajo od določenih datumov, je treba oddelku 3 dodati črko, ki jasno določa tehnične predpise, na podlagi katerih je bila homologacija dodeljena. V primeru različnih kategorij vozil se lahko črka nanaša tudi na posamezno kategorijo vozila.

([1]) Sestavni deli in samostojne tehnične enote se označijo v skladu z določbami ustreznih izvršilnih aktov.

▼**M1**

Oddelek 4: Štirimestna zaporedna številka (po potrebi z ničlami na začetku) za označitev ES-homologacije celotnega vozila ali štirimestna oziroma petmestna številka za homologacijo, dodeljeno na podlagi posamične direktive ali uredbe za označitev osnovne številke homologacije. Zaporedje se začne od 0001 za vsako osnovno direktivo ali uredbo.

Oddelek 5: Dvomestna zaporedna številka (po potrebi z ničlo na začetku) za označitev razširitve. Zaporedje se začne od 00 za vsako osnovno številko homologacije.

2. Pri homologaciji celotnega vozila se oddelek 2 izpusti.

Pri nacionalnih homologacijah, dodeljenih vozilom, izdelanim v majhnih serijah, v skladu s členom 23, se oddelek 3 nadomesti z velikimi črkami NKS.

3. Oddelek 5 se izpusti le na predpisanih tablicah proizvajalca na vozilu.

4. Oblika številk homologacije

4.1 Primer tretje homologacije (še brez razširitve), ki jo je izdala Francija

(a) k Direktivi 71/320/EGS:

–e2*71/320*2002/78*00003*00

(b) k Direktivi 2005/55/ES:

–e2*2005/55*2006/51* D*00003*00 – v primeru direktive ali uredbe z drugačnimi tehničnimi predpisi (glej oddelek 3).

4.2 Primer za drugo razširitev četrte homologacije vozila, ki jo je izdalo Združeno kraljestvo:

–e11*2007/46*0004*2.

4.3 Primer za homologacijo celotnega vozila, ki je bila dodeljena vozilu, izdelanemu v majhnih serijah, in ki jo je izdal Luksemburg v skladu s členom 22:

–e13*KS 07/46*0001*0.

4.4 Primer za nacionalno homologacijo vozila, izdelanega v majhnih serijah, ki jo je izdala Nizozemska v skladu s členom 23:

–e4*NKS*0001*00.

4.5 Primer za številko homologacije, ki je vtisnjena na predpisani ploščici proizvajalca vozila:

–e11*2007/46*0004.

5. Priloga VII se ne uporablja za pravilnike UN/ECE iz Priloge IV. Za homologacije, dodeljene v skladu s pravilniki UN/ECE, se še naprej uporablja ustrezno številčenje, predvideno v zadevnih pravilnikih.

▼**M1**

Dodatek

Oznaka ES-homologacije za sestavne dele in samostojne tehnične enote

1. Oznaka ES-homologacije za sestavne dele in samostojne tehnične enote je sestavljena iz:

1.1 pravokotnika okrog male črke „e“, ki ji sledi črkovna oznaka oziroma oznake ali številčna oznaka države članice, ki je podelila ES-homologacijo za sestavni del ali samostojno tehnično enoto:

1	za Nemčijo	19	za Romunijo
2	za Francijo	20	za Poljsko
3	za Italijo	21	za Portugalsko
4	za Nizozemsko	23	za Grčijo
5	za Švedsko	24	za Irsko
6	za Belgijo	►**M19** 25	za Hrvaško ◄
7	za Madžarsko	26	za Slovenijo
8	za Češko	27	za Slovaško
9	za Španijo	29	za Estonijo
11	za Združeno kraljestvo	32	za Latvijo
12	za Avstrijo	34	za Bolgarijo
13	za Luksemburg	36	za Litvo
17	za Finsko	49	za Ciper
18	za Dansko	50	za Malto.

1.2 Zraven pravokotnika se nahaja „osnovna številka homologacije“ iz oddelka 4 številke homologacije, pred katero stoji dvomestno število, ki označuje zaporedno številko zadnje večje tehnične spremembe ustrezne posamezne direktive ali uredbe.

1.3 Nad pravokotnikom se nahaja dodaten simbol ali simboli, ki omogočajo prepoznavo nekaterih značilnosti. Ta dodatna informacija je razložena v ustreznih posameznih direktivah ali uredbah.

2. Oznaka homologacije sestavnega dela ali samostojne tehnične enote je nameščena na samostojno tehnično enoto ali sestavni del tako, da je neizbrisna in je lahko berljiva.

3. V Dodatku je naveden primer oznake homologacije za sestavni del ali samostojno tehnično enoto.

▼**M1**

Dodatek k Dodatku 1

Primer oznake homologacije za sestavni del ali samostojno tehnično enoto

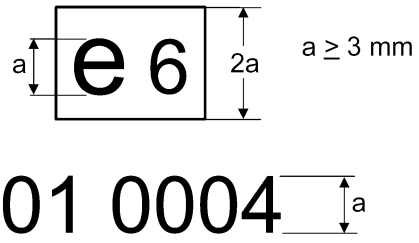

Legenda: zgoraj navedeno homologacijo za sestavni del je izdala Belgija pod številko 0004. 01 je zaporedna številka, s katero je označena raven tehničnih zahtev, ki jih ta sestavni del izpolnjuje. Zaporedna številka se dodeli v skladu z ustrezno posamično direktivo ali uredbo.

Opomba: V tem primeru niso prikazani dodatni simboli.

▼**M18**

PRILOGA VIII

REZULTATI PRESKUSOV

(Izpolni homologacijski organ in priloži k certifikatu o ES-homologaciji)

Iz podatkov mora biti jasno razvidno, kateri varianti in izvedenki pripadajo. Ena izvedenka ima lahko samo en rezultat. Vendar je dovoljena kombinacija več rezultatov za izvedenko, če se navede, kateri rezultat je najslabši. V takem primeru je treba navesti, da so za točke, označene z (*), podani samo najslabši rezultati.

1. Rezultati preskusov ravni hrupa

Številka osnovnega regulativnega akta in zadnjega regulativnega akta o spremembi osnovnega akta, ki se uporablja za homologacijo. Pri regulativnem aktu z najmanj dvema izvedbenima stopnjama se navede tudi stopnja izvedbe:

Varianta/izvedenka:	…	…	…
Hrup med vožnjo (dB(A)/E):	…	…	…
Hrup v mirovanju (dB(A)/E):	…	…	…
Pri (min^{-1}):	…	…	…

2. Rezultati preskusov emisij izpušnih plinov

2.1 Emisije motornih vozil, preskušenih po preskusnem postopku za lahka tovorna vozila

Navede se zadnji regulativni akt o spremembi osnovnega akta, ki se uporablja za homologacijo. Pri regulativnem aktu z najmanj dvema izvedbenima stopnjama se navede tudi stopnja izvedbe:

goriva [a] ..... (dizelsko gorivo, bencin, utekočinjen naftni plin, zemeljski plin, dvojno gorivo: bencin/zemeljski plin, utekočinjen naftni plin, prilagodljiv tip goriva: bencin/etanol, zemeljski plin/mešanica vodika in zemeljskega plina …)

2.1.1 Preskus tipa 1 [b] [c] (emisije vozila v preskusnem ciklu po hladnem zagonu motorja)

Varianta/izvedenka:	…	…	…
CO (mg/km)	…	…	…
THC (mg/km)	…	…	…
NMHC (mg/km)	…	…	…
NO_x (mg/km)	…	…	…
THC + NO_x (mg/km)	…	…	…
Masa trdnih delcev (PM) (mg/km)	…	…	…
Število delcev (P) (#/km) [1]	…	…	…

▼**M18**

2.1.2 Preskus tipa 2 ([b]) ([c]) (podatki o emisijah, ki so potrebni pri homologaciji zaradi tehničnega pregleda)

Tip 2, preskus pri nizki vrtilni frekvenci prostega teka

Varianta/izvedenka:	…	…	…
CO (vol. %)	…	…	…
Število vrtljajev motorja (min^{-1})	…	…	…
Temperatura motornega olja (°C)	…	…	…

Tip 2, preskus pri visoki vrtilni frekvenci prostega teka

Varianta/izvedenka:	…	…	…
CO (vol. %)	…	…	…
Vrednost lambda	…	…	…
Število vrtljajev motorja (min^{-1})	…	…	…
Temperatura motornega olja (°C)	…	…	…

2.1.3 Preskus tipa 3 (emisije plinov iz okrova ročične gredi): ……

2.1.4 Preskus tipa 4 (emisije izhlapevanja): …… g/preskus

2.1.5 Preskus tipa 5 (vzdržljivost naprav proti onesnaževanju):

— prevožena razdalja staranja (km) (npr. 160 000 km): ……

— faktor poslabšanja (DF): izračunan/določen ([2])

— vrednosti:

Varianta/izvedenka:	…	…	…
CO	…	…	…
THC	…	…	…
NMHC	…	…	…
NO_x	…	…	…
THC + NO_x	…	…	…
Masa trdnih delcev (PM)	…	…	…
Število delcev (P) ([1])	…	…	…

2.1.6 Preskus tipa 6 (povprečne emisije pri nizki temperaturi okolja)

Varianta/izvedenka:	…	…	…
CO (g/km)	…	…	…
THC (g/km)	…	…	…

▼**M18**

2.1.7 OBD: da/ne (2)

2.2 Emisije iz motorjev, preskušenih po preskusnem postopku za težka tovorna vozila

Navede se zadnji regulativni akt o spremembi osnovnega akta, ki se uporablja za homologacijo. Pri regulativnem aktu z najmanj dvema izvedbenima stopnjama se navede tudi stopnja izvedbe: …

Goriva (a) …… (dizelsko gorivo, bencin, utekočinjen naftni plin, zemeljski plin, etanol …)

2.2.1 Rezultati preskusa ESC (1) (e) (f)

Varianta/izvedenka:	…	…	…
CO (mg/kWh)	…	…	…
THC (mg/kWh)	…	…	…
NO_x (mg/kWh)	…	…	…
NH_3 (ppm) (1)	…	…	…
Masa trdnih delcev (mg/kWh)	…	…	…
Število trdnih delcev (#/kWh) (1)	…	…	…

2.2.2 Rezultati preskusa ELR (1)

Varianta/izvedenka:	…	…	…
Stopnja dimljenja: … m^{-1}	…	…	…

2.2.3 Rezultati preskusa ETC (e) (f)

Varianta/izvedenka:	…	…	…
CO (mg/kWh)	…	…	…
THC (mg/kWh)	…	…	…
NMHC (mg/kWh) (1)	…	…	…
CH_4 (mg/kWh) (1)	…	…	…
NO_x (mg/kWh)	…	…	…
NH_3 (ppm) (1)	…	…	…
Masa trdnih delcev (mg/kWh)	…	…	…
Število trdnih delcev (#/kWh) (1)	…	…	…

2.2.4 Preskus v prostem teku (1)

Varianta/izvedenka:	…	…	…
CO (vol. %)	…	…	…
Vrednost lambda (1)	…	…	…
Število vrtljajev motorja (min^{-1})	…	…	…
Temperatura motornega olja (°C)	…	…	…

▼**M18**

2.3 Dimljenje dizelskih motorjev

Navede se zadnji regulativni akt o spremembi osnovnega akta, ki se uporablja za homologacijo. Pri regulativnem aktu z najmanj dvema izvedbenima stopnjama se navede tudi stopnja izvedbe:

2.3.1 Rezultati preskusa pri prostem pospeševanju

Varianta/izvedenka:	…	…	…
Popravljena vrednost absorpcijskega koeficienta (m^{-1})	…	…	…
Običajna vrtilna frekvenca prostega teka motorja	…	…	…
Najvišja vrtilna frekvenca motorja	…	…	…
Temperatura olja (min./maks.)	…	…	…

3. Rezultati preskusov emisij CO_2, poraba goriva/električne energije in doseg z električnim pogonom

Številka osnovnega regulativnega akta in zadnjega regulativnega akta o spremembi osnovnega akta, ki se uporablja za homologacijo:

3.1 Motorji z notranjim zgorevanjem, vključno s hibridnimi električnimi vozili brez zunanjega napajanja ([1]) ([d])

Varianta/izvedenka:	…	…	…
Masa emisij CO_2 (mestna vožnja) (g/km)	…	…	…
Masa emisij CO_2 (vožnja zunaj naselja) (g/km)	…	…	…
Masa emisij CO_2 (kombinirana vožnja) (g/km)	…	…	…
Poraba goriva (mestna vožnja) (l/100 km) ([g])	…	…	…
Poraba goriva (vožnja zunaj naselja) (l/100 km) ([g])	…	…	…
Poraba goriva (kombinirana vožnja) (l/100 km) ([g])	…	…	…

3.2 Hibridno električno vozilo z zunanjim napajanjem (OVC) ([1])

Varianta/izvedenka:	…	…	…
Masa emisij CO_2 (pogoj A, kombinirana vožnja) (g/km)	…	…	…
Masa emisij CO_2 (pogoj B, kombinirana vožnja) (g/km)	…	…	…

▼**M18**

Masa emisij CO_2 (ponderirani podatki, kombinirana vožnja) (g/km)	…	…	…
Poraba goriva (pogoj A, kombinirana vožnja) (l/100 km) ([g])	…	…	…
Poraba goriva (pogoj B, kombinirana vožnja) (l/100 km) ([g])	…	…	…
Poraba goriva (ponderirani podatki, kombinirana vožnja) (l/100 km) ([g])	…	…	…
Poraba električne energije (pogoj A, kombinirana vožnja) (Wh/km)	…	…	…
Poraba električne energije (pogoj B, kombinirana vožnja) (Wh/km)	…	…	…
Poraba električne energije (ponderirani podatki in kombinirana vožnja) (Wh/km)	…	…	…
Doseg samo z električnim pogonom (km)	…	…	…

3.3 Povsem električna vozila ([1])

Varianta/izvedenka:	…	…	…
Poraba električne energije (Wh/km)	…	…	…
Doseg (km)	…	…	…

3.4 Vozila na vodikove gorivne celice ([1])

Varianta/izvedenka:	…	…	…
Poraba goriva (kg/100 km)	…	…	…

4. Rezultati preskusov za vozila z vgrajenimi ekološkimi inovacijami ([h1]) ([h2]) ([h3])

Varianta/izvedenka …

Sklep o odobritvi ekološke inovacije ([h4])	Koda ekološke inovacije ([h5])	1. Emisije CO_2 pri osnovnem vozilu (g/km)	2. Emisije CO_2 pri vozilu z ekološko inovativno tehnologijo (g/km)	3. Emisije CO_2 pri osnovnem vozilu v preskusnem ciklu tipa 1 ([h6])	4. Emisije CO_2 pri vozilu z ekološko inovativno tehnologijo v preskusnem ciklu tipa 1 (= 3.5.1.3)	5. Faktor uporabe (UF), tj časovni delež uporabe tehnologije v normalnih pogojih uporabe	Prihranek emisij CO_2 $((1-2)-(3-4)) * 5$
xxxx/201x	…	…	…	…	…	…	…

▼**M18**

…	…	…	…	…	…	…	…
…	…	…	…	…	…	…	…
Skupni prihranek emisij CO_2 (g/km) ([h7])							…

4.1 Splošna koda ekoloških inovacij ([h8])

Pojasnila

([1]) Po potrebi.
([2]) Neustrezno črtati.
([a]) Če se uporabljajo omejitve za goriva, se te omejitve navedejo (npr. za zemeljski plin območje L ali območje H).
([b]) Pri vozilih z dvogorivnim motorjem se tabela ponovi za obe gorivi.
([c]) Pri vozilih s prilagodljivim tipom goriva (če se preskus izvede za obe gorivi v skladu s sliko I.2.4 v Prilogi I k Uredbi (ES) št. 692/2008) in pri vozilih s pogonom na utekočinjen naftni plin ali zemeljski plin/biometan z dvogorivnim ali enogorivnim motorjem se tabela ponovi za posamezna referenčna goriva, ki so bila uporabljena pri preskusu, v dodatni tabeli pa se navedejo najslabši rezultati. Po potrebi se v skladu z oddelkoma 1.1.2.4 in 1.1.2.5 Priloge I k Uredbi (ES) št. 692/2008 prikaže, ali so rezultati izmerjeni ali izračunani.
([d]) Tabela se ponovi za vsako preskušeno referenčno gorivo.
([e]) Pri standardu Euro VI se ESC razume kot WHSC, ETC pa kot WHTC.
([f]) Če se pri standardu Euro VI motorji na stisnjen zemeljski plin ali utekočinjeni naftni plin preskusijo z različnimi referenčnimi gorivi, se tabela ponovi za vsako preskušeno referenčno gorivo.
([g]) Pri vozilih na zemeljski plin ali zmes vodika in zemeljskega plina se enota „l/100 km“ nadomesti z „m^3/100 km“, pri vozilih na vodik pa s „„kg/100 km“.
([h]) Ekološke inovacije.
([h1]) Tabela se ponovi za vsako varianto/izvedenko.
([h2]) Tabela se ponovi za vsako preskušeno referenčno gorivo.
([h3]) Tabela se po potrebi razširi tako, da se za vsako ekološko inovacijo doda vrstica.
([h4]) Številka sklepa Komisije o odobritvi ekološke inovacije.
([h5]) Dodeljena v sklepu Komisije o odobritvi ekološke inovacije.
([h6]) Če se namesto preskusnega cikla tipa 1 uporabi metodologija vzorčenja, se uporabi vrednost, pridobljena z metodologijo vzorčenja.
([h7]) Skupni prihranek emisij CO_2 za posamezno ekološko inovacijo.
([h8]) Splošna koda ekološke inovacije je sestavljena iz naslednjih elementov, ki so ločeni s presledkom:
— oznake homologacijskega organa iz Priloge VII,
— kod vseh ekoloških inovacij, vgrajenih v vozilo, ki se navedejo kronološko na podlagi sklepov Komisije o odobritvi.
(Splošna koda treh ekoloških inovacij, ki so bile kronološko odobrene pod številkami 10, 15 in 16 ter so vgrajene v vozilo, ki ga je certificiral nemški homologacijski organ, bi na primer bila: „e1 10 15 16“.)

▼M4

PRILOGA IX

ES-CERTIFIKAT O SKLADNOSTI

0. CILJI

Certifikat o skladnosti je izjava, ki jo proizvajalec vozila izda kupcu in mu z njo zagotovi, da je vozilo, ki ga je kupil, skladno z zakonodajo, veljavno v Evropski uniji v času izdelave vozila.

Namen certifikata o skladnosti je tudi omogočiti pristojnim organom držav članic, da registrirajo vozila, ne da bi morali za to od vlagatelja zahtevati predložitev dodatne tehnične dokumentacije.

Za te namene mora certifikat o skladnosti vključevati:

(a) identifikacijsko številko vozila;

(b) natančne tehnične značilnosti vozila (tj. vnos razponov vrednosti ni dovoljen).

1. SPLOŠNI OPIS

1.1 Certifikat o skladnosti je sestavljen iz dveh delov:

(a) STRAN I, ki vsebuje proizvajalčevo izjavo o skladnosti. Enak vzorec je skupen vsem kategorijam vozil;

(b) STRAN 2, ki je tehnični opis glavnih značilnosti vozila. Vzorec strani 2 je prilagojen vsaki posamezni kategoriji vozila.

1.2 Certifikat o skladnosti se sestavi v največjem formatu A4 (210 x 297 mm) ali zloženo na format A4.

1.3 Ne glede na določbe iz oddelka O (b) so vrednosti in enote, navedene v drugem delu, tiste, ki so podane v homologacijski dokumentaciji ustreznih regulativnih aktov. Pri preverjanju skladnosti proizvodnje se vrednosti preverijo po postopkih, določenih v ustreznih regulativnih aktih. Upoštevajo se odstopanja, ki jih dovoljujejo navedeni regulativni akti.

2. POSEBNE DOLOČBE

2.1 Vzorec A certifikata o skladnosti (dokončano vozilo) se uporablja za vozila, ki se lahko uporabljajo na cesti, ne da bi bila za njihovo odobritev potrebna nadaljnja stopnja dodelave.

2.2 Vzorec B certifikata o skladnosti (dodelana vozila) se uporablja za vozila, pri katerih je bila za njihovo odobritev opravljena nadaljnja stopnja dodelave.

To je običajni rezultat postopka večstopenjske homologacije (npr. avtobus, ki ga je proizvajalec na drugi stopnji dodelave zgradil na šasiji, ki jo je izdelal proizvajalec vozila).

Dodatni elementi, dodani med večstopenjskim postopkom, se na kratko opišejo.

2.3 Vzorec C certifikata o skladnosti (nedodelana vozila) se uporablja za vozila, ki za svojo odobritev potrebujejo nadaljnjo stopnjo dodelave (npr. šasija tovornjaka).

Razen pri vlečnih vozilih za vleko polpriklopnikov se za vozila, ki jih sestavlja le šasija s kabino in spadajo v kategorijo N, uporablja vzorec C certifikata o skladnosti.

▼**M4**

DEL I

DOKONČANA IN DODELANA VOZILA

VZOREC A1 - STRAN 1

DOKONČANA VOZILA

ES CERTIFIKAT O SKLADNOSTI

Stran 1

Spodaj podpisani [..... (*ime in priimek ter položaj v podjetju*)] potrjujem, da vozilo:

0.1 znamka (tovarniško ime proizvajalca): .....

0.2. tip: .....

varianta ([a]): .....

izvedenka ([a]): .....

0.2.1. trgovsko ime: .....

0.4. kategorija vozila: .....

▼**M15**

0.5. Ime družbe in naslov proizvajalca .....

▼**M4**

0.6. mesto in način pritrditve predpisanih tablic: .....

mesto identifikacijske številke vozila: .....

0.9. ime in naslov zastopnika proizvajalca (če obstaja): .....

0.10. identifikacijska številka vozila: .....

ustreza v vseh pogledih tipu, opisanemu v homologaciji št. (… *številka homologacije, vključno s številko razširitve), ki je bila izdana dne* (..... *datum izdaje*), in

se lahko stalno registrira v državah članicah z vožnjo na desni/levi ([b]) strani, ki uporabljajo metrske/anglosaške ([c]) merske enote za merilnike hitrosti ([d]).

(Kraj) (Datum): ... (Podpis): .....

▼**M4**

VZOREC A2- STRAN 1

DOKONČANA VOZILA, HOMOLOGIRANA V MAJHNIH SERIJAH

[leto]	[zaporedna številka]

ES-CERTIFIKAT O SKLADNOSTI

Stran 1

Spodaj podpisani [..... (*ime in priimek ter položaj v podjetju*)] potrjujem, da vozilo:

0.1. znamka (tovarniško ime proizvajalca): .....

0.2. tip: .....

varianta ([a]): .....

izvedenka ([a]): .....

0.2.1. trgovsko ime: .....

0.4. kategorija vozila: .....

▼**M15**

0.5. Ime družbe in naslov proizvajalca .....

▼**M4**

0.6. mesto in način pritrditve predpisanih tablic: .....

mesto identifikacijske številke vozila: .....

0.9. ime in naslov zastopnika proizvajalca (če obstaja): .....

0.10. identifikacijska številka vozila: .....

ustreza v vseh pogledih tipu, opisanemu v homologaciji št. (… *številka homologacije, vključno s številko razširitve*) ki je bila izdana dne (..... *datum izdaje*)), in

se lahko stalno registrira v državah članicah z vožnjo na desni/levi ([b]) strani, ki uporabljajo metrske/anglosaške ([c]) merske enote za merilnike hitrosti ([d]).

(Kraj) (Datum): ... (Podpis): .....

▼M4

VZOREC B – STRAN 1

DODELANA VOZILA

ES-CERTIFIKAT O SKLADNOSTI

Stran 1

Spodaj podpisani [..... (*ime in priimek ter položaj v podjetju*)] potrjujem, da je bilo vozilo:

0.1. znamka (tovarniško ime proizvajalca): .....

0.2. tip: .....

varianta ([a]): .....

izvedenka ([a]): .....

0.2.1. trgovsko ime: .....

▼M16

0.2.2 Homologacijska dokumentacija osnovnega vozila ([q]):

tip: .....

varianta ([a]): .....

izvedenka ([a]): .....

Številka homologacije, vključno s številko razširitve .....

▼M4

0.4. kategorija vozila: .....

▼M15

0.5. Ime družbe in naslov proizvajalca .....

▼M16

0.5.1 Ime in naslov proizvajalca osnovnega vozila ([q]) .....

▼M4

0.6. mesto in način pritrditve predpisanih tablic: .....

mesto identifikacijske številke vozila: .....

0.9. ime in naslov zastopnika proizvajalca (če obstaja): .....

0.10. identifikacijska številka vozila: .....

(a) dodelano in spremenjeno ([1]), kot sledi … in

(b) ustreza v vseh pogledih tipu, opisanemu v homologaciji št. (..... *številka homologacije, vključno s številko razširitve*) ki je bila izdana dne (*datum izdaje*) in

(c) se lahko stalno registrira v državah članicah z vožnjo na desni/levi ([b]) strani, ki uporabljajo metrske/anglosaške ([c]) merske enote za merilnike hitrosti ([d]).

(Kraj) (Datum): ... (Podpis): .....

Priloge: Certifikat o skladnosti, izdan na vsaki prejšnji stopnji.

▼M4

STRAN 2

VOZILA KATEGORIJE M_1

(Dokončana in dodelana vozila)

Stran 2

Splošni konstrukcijski podatki

1. Število osi: ..... in koles: .....

3. Pogonske osi (število, lega, povezava): ....

Glavne mere

4. Medosna razdalja (e): ..... mm

4.1. Razdalja med osmi: 1-2: … mm 2-3: … mm 3-4: … mm

5. Dolžina: ..... mm

6. Širina: ..... mm

7. Višina: ..... mm

Mase

▼M15

13. Masa v stanju, pripravljenem za vožnjo: ..... kg

13.2. Dejanska masa vozila: ..... kg

▼M4

16. Največje tehnično dovoljene mase

16.1. Največja tehnično dovoljena masa obremenjenega vozila: ..... kg

16.2. Tehnično dovoljena masa na vsako os: 1. ..... kg 2. ..... kg 3. ..... kg itd.

16.4. Največja tehnično dovoljena masa skupine vozil: ..... kg

18. Največja tehnično dovoljena masa vlečenega vozila za:

18.1. Priklopnik z vrtljivim ojesom: ..... kg

18.3. Priklopnik s centralno osjo: ..... kg

18.4. Nezavirani priklopnik: ..... kg

19. Največja tehnično dovoljena statična sila v navpični smeri v točki spenjanja: ..... kg

Pogonski agregat

20. Proizvajalec motorja: ....

21. Koda motorja, kot je označena na motorju: .....

22. Način delovanja: ....

23. Popolnoma električni: da/ne ([1])

23.1. Hibridno [električno] vozilo: da/ne ([1])

24. Število in namestitev valjev: .....

25. Delovna prostornina motorja: ..... cm^3

26. Gorivo: dizel/bencin/LPG/NG – biometan/etanol/biodizel/vodik ([1])

▼M4

26.1. Enogorivno/dvogorivno/vozilo, prilagodljivo na gorivo ([1])

27. Nazivna moč ([g]): ..... kW pri ..... min^{-1} ali največja trajna nazivna moč (elektromotor) ..... kW ([1])

Največja hitrost

29. Največja hitrost: ..... km/h

Osi in obesitev

30. Kolotek osi: 1. ..... mm 2. ..... mm 3. ..... mm

35. Kombinacija pnevmatika/platišče ([h]): .....

Zavore

36. Priključki zavorne naprave priklopnika: mehanični/električni/ pnevmatski/hidravlični ([1])

Nadgradnja

38. Koda nadgradnje ([i]): .....

40. Barva vozila ([j]): .....

41. Število in razporeditev vrat: .....

42. Število sedežnih mest (vključno z vozniškim) ([k]): .....

42.1. Sedež(-i), namenjen(-i) uporabi samo pri mirujočem vozilu: .....

42.3. Število mest za uporabnike invalidskih vozičkov: .....

Okoljska učinkovitost

46. Raven hrupa

na mestu: ..... dB(A) pri vrtilni frekvenci motorja: ..... min^{-1}

med vožnjo: ..... dB(A)

47. Stopnja standarda emisij izpušnih plinov ([l]): Euro .....

48. Emisije izpušnih plinov ([m]):

Številka osnovnega regulativnega akta in zadnjega regulativnega akta, ki spreminja osnovnega in se uporablja za homologacijo: .....

1.1. postopek preskušanja: tip I ali ESC ([1])

CO: ..... HC: ..... NO_x: ..... HC + NO_x: ..... trdni delci: . .....

Motnost dima (ELR): ..... (m^{-1})

1.2. postopek preskušanja: tip I (Euro 5 ali 6 ([1]))

CO: ..... THC: ..... NMHC: ..... NO_x: ..... THC + NO_x: ..... Trdni delci (masa): ..... Delci (število): .....

2. postopek preskušanja: ETC (če je ustrezno)

CO: ..... NO_x: ..... NMHC: ..... THC: ..... CH_4: ..... Trdni delci: . .....

48.1. Dimljenje – korigirani absorpcijski koeficient: ..... (m^{-1})

▼M4

49. Emisije CO_2/poraba goriva/poraba električne energije ([m]):

1. vsi pogonski sistemi razen popolnoma električnih vozil

	Emisije CO_2	Poraba goriva
Mestna vožnja:	..... g/km	..... l/100 km/m^3/100 km ([1])
Vožnja zunaj naselja:	..... g/km	..... l/100 km/m^3/100 km ([1])
Kombinirana vožnja:	..... g/km	..... l/100 km/m^3/100 km ([1])
Uteženi podatki, kombinirana vožnja:	..... g/km	..... l/100 km

2. popolnoma električna vozila in hibridna električna vozila z zunanjim polnjenjem akumulatorjev

Poraba električne energije (uteženi podatki, kombinirana vožnja ([1])) ..... Wh/km

Električni doseg ..... km

▼M18

3. vozila z vgrajenimi ekološkimi inovacijami: da/ne ([1])

3.1. splošna koda ekološke inovacije ([p1]): .....

3.2. skupni prihranek emisij CO_2 zaradi ekoloških inovacij ([p2]) (ponoviti za vsako preskušeno referenčno gorivo): .....

▼M4

Razno

51. Pri vozilih za posebne namene: oznaka v skladu z oddelkom 5 Priloge II: .....

52. Opombe ([n]): .....

▼M4

STRAN 2

VOZILA KATEGORIJE M_2

(dokončana in dodelana vozila)

Stran 2

Splošni konstrukcijski podatki

1. Število osi: ..... in koles: .....

1.1. Število in lega osi z dvojnimi kolesi: .....

2. Krmiljene osi (število, lega): .....

3. Pogonske osi (število, lega, povezava): ....

Glavne mere

4. Medosna razdalja ([e]): ..... mm

4.1. Razdalja med osmi: 1-2: … mm 2-3: … mm 3-4: … mm

5. Dolžina: ..... mm

6. Širina: ..... mm

7. Višina: ..... mm

9. Razdalja med sprednjim delom vozila in središčem naprave za spenjanje: mm

12. Zadnji previs: ..... mm

Mase

▼M15

13. Masa v stanju, pripravljenem za vožnjo: ..... kg

▼M4

13.1. Porazdelitev te mase na osi: 1. ..... kg 2. ..... kg 3. ..... kg itd.

▼M15

13.2. Dejanska masa vozila: ..... kg

▼M4

16. Največje tehnično dovoljene mase

16.1. Največja tehnično dovoljena masa obremenjenega vozila: ..... kg

16.2. Tehnično dovoljena masa na vsako os: 1. ..... kg 2. ..... kg 3. ..... kg itd.

16.3. Tehnično dovoljena masa na vsako skupino osi: 1. ..... kg 2. ..... kg 3. ..... kg itd.

16.4. Največja tehnično dovoljena masa skupine vozil: ..... kg

17. Pri registraciji/med uporabo predvidene največje dovoljene mase v notranjem/mednarodnem prometu ([1])([o])

17.1. Pri registraciji/med uporabo predvidena največja dovoljena masa obremenjenega vozila: ..... kg

17.2. Pri registraciji/med uporabo predvidena največja dovoljena masa obremenjenega vozila na vsako os: 1. ..... kg 2. ..... kg 3. ..... kg

17.3. Pri registraciji/med uporabo predvidena največja dovoljena masa obremenjenega vozila na vsako skupino osi: 1. ..... kg 2. ..... kg 3. ..... kg

▼M4

17.4. Pri registraciji/med uporabo predvidena največja dovoljena masa skupine vozil: ..... kg

18. Največja tehnično dovoljena masa vlečenega vozila za:

18.1. Priklopnik z vrtljivim ojesom: ..... kg

18.3. Priklopnik s centralno osjo: ..... kg

18.4. Nezavirani priklopnik: ..... kg

19. Največja tehnično dovoljena statična masa v točki spenjanja: ..... kg

Pogonski agregat

20. Proizvajalec motorja: .....

21. Koda motorja, kot je označena na motorju: .....

22. Način delovanja: .....

23. Popolnoma električni: da/ne ([1])

23.1. Hibridno [električno] vozilo: da/ne ([1])

24. Število in namestitev valjev: .....

25. Delovna prostornina motorja: ..... cm^3

26. Gorivo: dizel/bencin/LPG/NG – biometan/etanol/biodizel/vodik ([1])

26.1. Enogorivno/dvogorivno/vozilo, prilagodljivo na gorivo ([1])

27. Nazivna moč ([g]): ..... kW pri ..... min^{-1} ali največja trajna nazivna moč (elektromotor) ..... kW ([1])

28. Menjalnik (tip): .....

Največja hitrost

29. Največja hitrost: ..... km/h

Osi in obesitev

30. Kolotek osi: 1. ..... mm 2. ..... mm 3. ..... mm

33. Pogonska(-e) os(-i), opremljena(-e) z zračnim ali temu enakovrednim vzmetenjem: da/ne ([1])

35. Kombinacija pnevmatika/platišče ([h]): .....

Zavore

36. Priključki zavorne naprave priklopnika: mehanični/električni/pnevmatski/hidravlični ([1])

37. Tlak v napajalnem vodu zavornega sistema priklopnika: ..... bar

Nadgradnja

38. Koda nadgradnje ([i]): .....

39. Class of vehicle: class I/Class II/Class III/Class A/Class B ([1])

41. Število in razporeditev vrat: .....

▼M4

42. Število sedežnih mest (vključno z voznikom) ([k]): .....

42.1. Sedež(-i), namenjen(-i) uporabi samo pri mirujočem vozilu: .....

42.3. Število mest za uporabnike invalidskih vozičkov: .....

43. Število stojišč: .....

Naprava za spenjanje

44. Številka homologacije ali oznaka homologacije naprave za spenjanje (če je vgrajena): .....

45.1. Karakteristične vrednosti ([1]): D: …/ V: …/ S: …/ U: …

Okoljska učinkovitost

46. Raven hrupa

na mestu: ..... dB(A) pri vrtilni frekvenci motorja: ..... min^{-1}

med vožnjo: ..... dB(A)

47. Stopnja standarda emisij izpušnih plinov ([l]): Euro .....

48. Emisije izpušnih plinov ([m]):

Številka osnovnega regulativnega akta in zadnjega regulativnega akta, ki spreminja osnovnega in se uporablja za homologacijo: .....

1.1. postopek preskušanja: tip I ali ESC ([1])

CO: ..... HC: ..... NO_x: ..... HC + NO_x: .....
trdni delci: . .....

Motnost dima (ELR): ..... (m^{-1})

1.2. postopek preskušanja: tip I (euro 5 ali 6 ([1]))

CO: ..... THC: ..... NMHC: ..... NO_x: .....
THC + NO_x: ..... Trdni delci (masa): ..... Delci (število): .....

2. postopek preskušanja: ETC (če je ustrezno)

CO: ..... NO_x: ..... NMHC: ..... THC: .....
CH_4: ..... Trdni delci: . .....

48.1. Dimljenje – korigirani absorpcijski koeficient: ..... (m^{-1})

Razno

51. Pri vozilih za posebne namene: oznaka v skladu z oddelkom 5 Priloge II: .....

52. Opombe ([n]): .....

▼M4

STRAN 2

VOZILA KATEGORIJE M_3

(dokončana in dodelana vozila)

Stran 2

Splošni konstrukcijski podatki

1. Število osi: ..... in koles: .....

1.1. Število in lega osi z dvojnimi kolesi: .....

2. Krmiljene osi (število, lega): .....

3. Pogonske osi (število, lega, povezava): ....

Glavne mere

4. Medosna razdalja ([e]): ..... mm

4.1. Razdalja med osmi: 1-2: ..... mm 2-3: ..... mm
3-4: ..... mm

5. Dolžina: ..... mm

6. Širina: ..... mm

7. Višina: ..... mm

9. Razdalja med sprednjim delom vozila in središčem naprave za spenjanje: ..... mm

12. Zadnji previs: ..... mm

Mase

▼M15

13. Masa v stanju, pripravljenem za vožnjo: ..... kg

▼M4

13.1. Porazdelitev te mase na osi: 1. ..... kg 2. ..... kg
3. ..... kg itd.

▼M15

13.2. Dejanska masa vozila: ..... kg

▼M4

16. Največje tehnično dovoljene mase

16.1. Največja tehnično dovoljena masa obremenjenega vozila: ..... kg

16.2. Tehnično dovoljena masa na vsako os: 1. ..... kg 2. ..... kg
3. ..... kg itd.

16.3. Tehnično dovoljena masa na vsako skupino osi: 1. ..... kg
2. ..... kg 3. ..... kg itd.

16.4. Največja tehnično dovoljena masa skupine vozil: ..... kg

17. Pri registraciji/med uporabo predvidene največje dovoljene mase v notranjem/mednarodnem prometu ([1]) ([o])

17.1. Pri registraciji/med uporabo predvidena največja dovoljena masa obremenjenega vozila: ..... kg

17.2. Pri registraciji/med uporabo predvidena največja dovoljena masa obremenjenega vozila na vsako os: 1. ..... kg 2. ..... kg 3. ..... kg

17.3. Pri registraciji/med uporabo predvidena največja dovoljena masa obremenjenega vozila na vsako skupino osi: 1. ..... kg 2. ..... kg
3. ..... kg

▼M4

17.4. Pri registraciji/med uporabo predvidena največja dovoljena masa skupine vozil: ..... kg

18. Največja tehnično dovoljena masa vlečenega vozila za:

18.1. Priklopnik z vrtljivim ojesom: ..... kg

18.3. Priklopnik s centralno osjo: ..... kg

18.4. Nezavirani priklopnik: ..... kg

19. Največja tehnično dovoljena statična masa v točki spenjanja: ..... kg

Pogonski agregat

20. Proizvajalec motorja: .....

21. Koda motorja, kot je označena na motorju: .....

22. Način delovanja: .....

23. Povsem električni: da/ne ([1])

23.1. Hibridno [električno] vozilo: da/ne ([1])

24. Število in namestitev valjev: .....

25. Delovna prostornina motorja: ..... cm^3

26. Gorivo: dizel/bencin/LPG/NG – biometan/etanol/biodizel/vodik ([1])

26.1. Enogorivno/dvogorivno/vozilo, prilagodljivo na gorivo ([1])

27. Nazivna moč ([g]): ..... kW pri ..... min^{-1} ali največja trajna nazivna moč (elektromotor) ..... kW ([1])

28. Menjalnik (tip): .....

Največja hitrost

29. Največja hitrost: ..... km/h

Osi in obesitev

30.1. Kolotek vsake krmiljene osi: ..... mm

30.2. Kolotek vseh drugih osi: ..... mm

32. Lega obremenljive(-ih) osi: .....

33. Pogonska(-e) os(-i), opremljena(-e) z zračnim ali temu enakovrednim vzmetenjem: da/ne ([1])

35. Kombinacija pnevmatika/platišče ([h]): .....

Zavore

36. Priključki zavorne naprave priklopnika: mehanični/električni/pnevmatski/hidravlični ([1])

37. Tlak v napajalnem vodu zavornega sistema priklopnika: ..... bar

Nadgradnja

38. Koda nadgradnje ([i]): .....

39. Razred vozila: razred I/razred II/razred III/razred A/razred B ([1])

41. Število in razporeditev vrat: .....

▼M4

42. Število sedežnih mest (vključno z vozniškim) ([k]): .....

42.1. Sedež(-i), namenjen(-i) uporabi samo pri mirujočem vozilu: .....

42.2. Število sedišč za potnike: ..... (spodnji nivo) ..... (zgornji nivo) (vključno z voznikom)

42.3. Število mest za uporabnike invalidskih vozičkov: .....

43. Število stojišč: .....

Naprava za spenjanje

44. Številka homologacije ali oznaka homologacije naprave za spenjanje (če je vgrajena): .....

45.1. Karakteristične vrednosti ([1]): D: …/ V: …/ S: …/ U: …

Environmental performances

46. Raven hrupa

na mestu: ..... dB(A) pri vrtilni frekvenci motorja: ..... min^{-1}

med vožnjo: ..... dB(A)

47. Stopnja standarda emisij izpušnih plinov ([l]): Euro .....

48. Emisije izpušnih plinov ([m]):

Številka osnovnega regulativnega akta in zadnjega regulativnega akta, ki spreminja osnovnega in se uporablja za homologacijo: .....

1. postopek preskušanja: tip I ali ESC ([1])

CO: ..... HC: ..... NO_x: ..... HC + NO_x: .....
Trdni delci:

Motnost dima (ELR): ..... (m^{-1})

2. postopek preskušanja: ETC (če je ustrezno)

CO: ..... NO_x: ..... NMHC: ..... THC: .....
CH_4: ..... Trdni delci: . .....

48.1. Dimljenje – korigirani absorpcijski koeficient: ..... (m^{-1})

Razno

51. Pri vozilih za posebne namene: oznaka v skladu z oddelkom 5 Priloge II: .....

52. Opombe ([n]): .....

▼M4

STRAN 2

VOZILA KATEGORIJE N_1

(dokončana in dodelana vozila)

Stran 2

Splošni konstrukcijski podatki

1. Število osi: ..... in koles: .....

1.1. Število in lega osi z dvojnimi kolesi: .....

3. Pogonske osi (število, lega, povezava): ....

Glavne mere

4. Medosna razdalja ([e]): ..... mm

4.1. Razdalja med osmi: 1-2: … mm 2-3: … mm 3-4: … mm

5. Dolžina: ..... mm

6. Širina: ..... mm

7. Višina: ..... mm

8. Oddaljenost centra sedla pri vlečnem vozilu polpriklopnika (največja in najmanjša): ..... mm

9. Razdalja med sprednjim delom vozila in središčem naprave za spenjanje: ..... mm

11. Dolžina nakladalne površine: ..... mm

Mase

▼M15

13. Masa v stanju, pripravljenem za vožnjo: ..... kg

▼M4

13.1. Porazdelitev te mase na osi: 1. ..... kg 2. ..... kg 3. ..... kg etc.

▼M15

13.2. Dejanska masa vozila: ..... kg

▼M16

14. Masa osnovnega vozila, pripravljenega za vožnjo: ..... kg([1])([q])

▼M4

16. Največje tehnično dovoljene mase

16.1. Največja tehnično dovoljena masa obremenjenega vozila: ..... kg

16.2. Tehnično dovoljena masa na vsako os: 1. ..... kg 2. ..... kg 3. ..... kg etc.

16.4. Največja tehnično dovoljena masa skupine vozil: ..... kg

18. Največja tehnično dovoljena masa vlečenega vozila za:

18.1. Priklopnik z vrtljivim ojesom: ..... kg

18.2. Polpriklopnik: ..... kg

18.3. Priklopnik s centralno osjo: ..... kg

18.4. Nezavirani priklopnik: ..... kg

19. Največja tehnično dovoljena statična masa v točki spenjanja: ..... kg

▼M4

Pogonski agregat

20. Proizvajalec motorja: .....

21. Koda motorja, kot je označena na motorju: .....

22. Način delovanja: .....

23. Popolnoma električni: da/ne ([1])

23.1. Hibridno [električno] vozilo: da/ne ([1])

24. Število in namestitev valjev: .....

25. Delovna prostornina motorja: ..... cm^3

26. Gorivo: dizel/bencin/LPG/NG – biometan/etanol/biodizel/vodik ([1])

26.1. Enogorivno/dvogorivno/vozilo, prilagodljivo na gorivo ([1])

27. Nazivna moč ([g]): ..... kW prit ..... min^{-1} ali največja trajna nazivna moč (elektromotor) ..... kW ([1])

28. Menjalnik (tip): .....

Največja hitrost

29. Največja hitrost: ..... km/h

Osi in obesitev

30. Kolotek osi: 1. ..... mm 2. ..... mm 3. ..... mm

35. Kombinacija pnevmatika/platišče ([h]): .....

Zavore

36. Priključki zavorne naprave priklopnika: mehanični/električni/ pnevmatski/hidravlični ([1])

37. Tlak v napajalnem vodu zavornega sistema priklopnika: .....bar

Nadgradnja

38. Koda nadgradnje ([i]): .....

40. Barva vozila ([j]): .....

41. Število in razporeditev vrat: .....

42. Število sedežnih mest (vključno z vozniškim) ([k]): .....

Naprava za spenjanje

44. Številka homologacije ali oznaka homologacije naprave za spenjanje (če je vgrajena): .....

45.1. Karakteristične vrednosti ([1]): D: …/ V: …/ S: …/ U: …

▼M4

Okoljska učinkovitost

46. Raven hrupa

na mestu: ..... dB(A) pri vrtilni frekvenci motorja: ..... min^{-1}

med vožnjo: ..... dB(A)

47. Stopnja standarda emisij izpušnih plinov ([l]): Euro .....

48. Emisije izpušnih plinov ([m]):

Številka osnovnega regulativnega akta in zadnjega regulativnega akta, ki spreminja osnovnega in se uporablja za homologacijo: .....

1.1. postopek preskušanja: tip I ali ESC ([1])

CO: ..... HC: ..... NO_x: ..... HC + NO_x: .....
Particulates:

Smoke opacity (ELR): ..... (m^{-1})

1.2. postopek preskušanja: tip I (euro 5 ali 6 ([1]))

CO: ..... THC: ..... NMHC: ..... NO_x: .....
THC + NO_x: ..... Trdni delci (mass): ..... Delci (število): .....

2. postopek preskušanja: ETC (če je ustrezno)

CO: ..... NO_x: ..... NMHC: ..... THC: .....
CH_4: ..... Particulates: . .....

48.1. Dimljenje – korigirani absorpcijski koeficient: ..... (m^{-1})

49. Emisije CO_2/poraba goriva/poraba električne energije ([m]):

1. vsi pogonski sistemi razen popolnoma električnih vozil

	Emisije CO_2	Poraba goriva
Mestna vožnja	..... g/km	..... l/100 km/m^3/100 km ([1])
Vožnja zunaj naselja	..... g/km	..... l/100 km/m^3/100 km ([1])
Kombinirana vožnja	..... g/km	..... l/100 km/m^3/100 km ([1])
Utežni podatki, kombinirana vožnja	..... g/km	..... l/100 km

2. popolnoma električna vozila in hibridna električna vozila z zunanjim polnjenjem akumulatorjev

Poraba električne energije (Utežni podatki, kombinirana vožnja ([1])) ..... Wh/km

Električni doseg ..... km

Razno

50. Homologacija je bila podeljena v skladu s konstrukcijskimi zahtevami za prevoz nevarnega blaga: da/razred(-i): ...../ne ([l]):

51. Pri vozilih za posebne namene: oznaka v skladu z oddelkom 5 Priloge II: .....

52. Opombe ([n]): .....

▼M4

STRAN 2

VOZILA KATEGORIJE N_2

(dokončana in dodelana vozila)

Stran 2

Splošni konstrukcijski podatki

1. Število osi: ..... in koles: .....

1.1. Število in lega osi z dvojnimi kolesi: .....

2. Krmiljene osi (število, lega): .....

3. Pogonske osi (število, lega, povezava): ....

Glavne mere

4. Medosna razdalja (e): ..... mm

4.1. Razdalja med osmi 1-2: … mm 2-3: … mm 3-4: … mm

5. Dolžina: ..... mm

6. Širina: ..... mm

8. Oddaljenost centra sedla pri vlečnem vozilu polpriklopnika (največja in najmanjša): ..... mm

9. Razdalja med sprednjim delom vozila in središčem naprave za spenjanje: ..... mm

11. Dolžina nakladalne površine: ..... mm

12. Zadnji previs: ..... mm

Mase

▼M15

13. Masa v stanju, pripravljenem za vožnjo: ..... kg

▼M4

13.1. Porazdelitev te mase na osi 1. ..... kg 2. ..... kg 3. ..... kg etc.

▼M15

13.2. Dejanska masa vozila: ..... kg

▼M4

16. Največje tehnično dovoljene mase

16.1. Največja tehnično dovoljena masa obremenjenega vozila: ..... kg

16.2. Tehnično dovoljena masa na vsako os: 1. ..... kg 2. ..... kg 3. ..... kg etc.

16.3. Tehnično dovoljena masa na vsako skupino osi: 1. ..... kg 2. ..... kg 3. ..... kg etc.

16.4. Največja tehnično dovoljena masa skupine vozil: ..... kg

17. Pri registraciji/med uporabo predvidene največje dovoljene mase v notranjem/mednarodnem prometu (1)(o)

17.1. Pri registraciji/med uporabo predvidena največja dovoljena masa obremenjenega vozila: ..... kg

17.2. Pri registraciji/med uporabo predvidena največja dovoljena masa obremenjenega vozila na vsako os: 1. ..... kg 2. ..... kg 3. ..... kg

▼M4

17.3. Pri registraciji/med uporabo predvidena največja dovoljena masa obremenjenega vozila na vsako skupino osi: 1. ..... kg 2. ..... kg 3. ..... kg

17.4. Pri registraciji/med uporabo predvidena največja dovoljena masa skupine vozil: ..... kg

18. Največja tehnično dovoljena masa vlečenega vozila za:

18.1. Priklopnik z vrtljivim ojesom: ..... kg

18.2. Polpriklopnik: ..... kg

18.3. Priklopnik s centralno osjo: ..... kg

18.4. Nezavirani priklopnik: ..... kg

19. Največja tehnično dovoljena statična masa v točki spenjanja: ..... kg

Pogonski agregat

20. Proizvajalec motorja: .....

21. Koda motorja, kot je označena na motorju: .....

22. Način delovanja: .....

23. Popolnoma električni: da/ne ([1])

23.1. Hibridno [električno] vozilo: da/ne ([1])

24. Število in namestitev valjev: .....

25. Delovna prostornina motorja: ..... cm^3

26. Gorivo: dizel/bencin/LPG/NG – biometan/etanol/biodizel/vodik ([1])

26.1. Enogorivno/dvogorivno/vozilo, prilagodljivo na gorivo ([1])

27. Nazivna moč ([g]): ..... kW pri ..... min^{-1} ali največja trajna nazivna moč (elektromotor) ..... kW ([1])

28. Menjalnik (tip): .....

Največja hitrost

29. Največja hitrost: ..... km/h

Osi in obesitev

▼M12

31. Lega dvižnih osi: .....

▼M4

32. Lega obremenljive(-ih) osi: .....

33. Pogonska(-e) os(-i), opremljena(-e) z zračnim ali temu enakovrednim vzmetenjem: da/ne ([1])

35. Kombinacija pnevmatika/platišče ([h]): .....

Zavore

36. Priključki zavorne naprave priklopnika: mehanični/električni/pnevmatski/hidravlični ([1])

37. Tlak v napajalnem vodu zavornega sistema priklopnika: .....bar

▼M4

Nadgradnja

38. Koda nadgradnje ([i]): .....

41. Število in razporeditev vrat: .....

42. Število sedežnih mest (vključno z vozniškim) ([k]): .....

Naprava za spenjanje

44. Številka homologacije ali oznaka homologacije naprave za spenjanje (če je vgrajena): .....

45.1. Karakteristične vrednosti ([1]): D: …/ V: …/ S: …/ U: …

Okoljska učinkovitost

46. Raven hrupa

na mestu: ..... dB(A) pri vrtilni frekvenci motorja: ..... min^{-1}

med vožnjo: ..... dB(A)

47. Stopnja standarda emisij izpušnih plinov ([l]): Euro .....

48. Emisije izpušnih plinov ([m]):

Številka osnovnega regulativnega akta in zadnjega regulativnega akta, ki spreminja osnovnega in se uporablja za homologacijo: .....

1.1. postopek preskušanja: tip I ali ESC ([1])

CO: ..... HC: ..... NO_x: ..... HC + NO_x: .....
Trdni delci:

Motnost dima (ELR): ..... (m^{-1})

1.2. postopek preskušanja: tip I (Euro 5 ali 6 ([1]))

CO: ..... THC: ..... NMHC: ..... NO_x: .....
THC + NO_x: ..... Trdni delci (mass): ..... Delci (število): .....

2. postopek preskušanja: ETC (če je ustrezno)

CO: ..... NO_x: ..... NMHC: ..... THC: .....
CH_4: ..... Trdni delci: . .....

48.1. Dimljenje – korigirani absorpcijski koeficient: ..... (m^{-1})

Razno

50. Homologacija je bila podeljena v skladu s konstrukcijskimi zahtevami za prevoz nevarnega blaga: da/razred(-i): ...../ne([l]):

51. Pri vozilih za posebne namene: oznaka v skladu z oddelkom 5 Priloge II: .....

52. Opombe ([n]): .....

▼M4

STRAN 2

VOZILA KATEGORIJE N_3

(dokončana in dodelana vozila)

Stran 2

Splošni konstrukcijski podatki

1. Število osi: ..... in koles: .....

1.1. Število in lega osi z dvojnimi kolesi: .....

2. Krmiljene osi (število, lega): .....

3. Pogonske osi (število, lega, povezava): ....

Glavne mere

4. Medosna razdalja (e): ..... mm

4.1. Razdalja med osmi: 1-2: … mm 2-3: … mm 3-4: … mm

5. Dolžina: ..... mm

6. Širina: ..... mm

8. Oddaljenost centra sedla pri vlečnem vozilu polpriklopnika (največja in najmanjša): ..... mm

9. Razdalja med sprednjim delom vozila in središčem naprave za spenjanje: ..... mm

11. Dolžina nakladalne površine: ..... mm

12. Zadnji previs: ..... mm

Mase

▼M15

13. Masa v stanju, pripravljenem za vožnjo: ..... kg

▼M4

13.1. Porazdelitev te mase na osi: 1. ..... kg 2. ..... kg 3. ..... kg etc.

▼M15

13.2. Dejanska masa vozila: ..... kg

▼M4

16. Največje tehnično dovoljene mase

16.1. Največja tehnično dovoljena masa obremenjenega vozila: ..... kg

16.2. Tehnično dovoljena masa na vsako os: 1. ..... kg 2. ..... kg 3. ..... kg etc.

16.3. Tehnično dovoljena masa na vsako skupino osi: 1. ..... kg 2. ..... kg 3. ..... kg etc.

16.4. Največja tehnično dovoljena masa skupine vozil: ..... kg

17. Pri registraciji/med uporabo predvidene največje dovoljene mase v notranjem/mednarodnem prometu (1)(o)

17.1. Pri registraciji/med uporabo predvidena največja dovoljena masa obremenjenega vozila: ..... kg

17.2. Pri registraciji/med uporabo predvidena največja dovoljena masa obremenjenega vozila na vsako os: 1. ..... kg 2. ..... kg 3. ..... kg

▼M4

17.3. Pri registraciji/med uporabo predvidena največja dovoljena masa obremenjenega vozila na vsako skupino osi: 1. ..... kg 2. ..... kg 3. ..... kg

17.4. Pri registraciji/med uporabo predvidena največja dovoljena masa skupine vozil: ..... kg

18. Največja tehnično dovoljena masa vlečenega vozila za:

18.1. Priklopnik z vrtljivim ojesom: ..... kg

18.2. Polpriklopnik: ..... kg

18.3. Priklopnik s centralno osjo: ..... kg

18.4. Nezavirani priklopnik: ..... kg

19. Največja tehnično dovoljena statična masa v točki spenjanja: ..... kg

Pogonski agregat

20. Proizvajalec motorja: .....

21. Koda motorja, kot je označena na motorju: .....

22. Način delovanja: .....

23. Popolnoma električni: da/ne ([1])

23.1. Hibridno [električno] vozilo: da/ne ([1])

24. Število in namestitev valjev: .....

25. Delovna prostornina motorja: ..... cm^3

26. Gorivo: dizel/bencin/LPG/NG – biometan/etanol/biodizel/vodik ([1])

26.1. Enogorivno/dvogorivno/vozilo, prilagodljivo na gorivo ([1])

27. Nazivna moč ([g]): ..... kW pri ..... min^{-1} ali največja trajna nazivna moč (elektromotor) ..... kW ([1])

28. Menjalnik (tip): .....

Največja hitrost

29. Največja hitrost: ..... km/h

Osi in obesitev

▼M12

31. Lega dvižnih osi: .....

▼M4

32. Lega obremenljive(-ih) osi: .....

33. Pogonska(-e) os(-i), opremljena(-e) z zračnim ali temu enakovrednim vzmetenjem: da/ne ([1])

35. Kombinacija pnevmatika/platišče ([h]): .....

Zavore

36. Priključki zavorne naprave priklopnika mehanični/električni/pnevmatski/hidravlični ([1])

37. Tlak v napajalnem vodu zavornega sistema priklopnika: .....bar

▼M4

Nadgradnja

38. Koda nadgradnje ([i]): .....

41. Število in razporeditev vrat: .....

42. Število sedežnih mest (vključno z vozniškim) ([k]): .....

Naprava za spenjanje

44. Številka homologacije ali oznaka homologacije naprave za spenjanje (če je vgrajena): .....

45.1. Karakteristične vrednosti ([1]): D: …/ V: …/ S: …/ U: …

Okoljska učinkovitost

46. Raven hrupa

na mestu: ..... dB(A) pri vrtilni frekvenci motorja: ..... min^{-1}

med vožnjo: ..... dB(A)

47. Stopnja standarda emisij izpušnih plinov ([l]): Euro .....

48. Emisije izpušnih plinov ([m]):

Številka osnovnega regulativnega akta in zadnjega regulativnega akta, ki spreminja osnovnega in se uporablja za homologacijo: .....

1. postopek preskušanja: tip I ali ESC ([1])

CO: ..... HC: ..... NO_x: ..... HC + NO_x: .....
Trdni delcí:

Motnost dima (ELR): ..... (m^{-1})

2. postopek preskušanja: ETC (če je ustrezno)

CO: ..... NO_x: ..... NMHC: ..... THC: .....
CH_4: ..... Trdni delci: . .....

48.1. Dimljenje – korigirani absorpcijski koeficient: ..... (m^{-1})

Razno

50. Homologacija je bila podeljena v skladu s konstrukcijskimi zahtevami za prevoz nevarnega blaga: da/razred(-i): ...../ne ([l]):

51. Pri vozilih za posebne namene: oznaka v skladu z oddelkom 5 Priloge II: .....

52. Opombe: ([n]): .....

▼M4

STRAN 2

VOZILA KATEGORIJ O_1 IN O_2

(dokončana in dodelana vozila)

Stran 2

Splošni konstrukcijski podatki

1. Splošni konstrukcijski podatki: ..... ain koles: .....

1.1. Število in lega osi z dvojnimi kolesi: .....

Glavne mere

4. Medosna razdalja ([e]): ..... mm

4.1. Razdalja med osmi 1-2: … mm 2-3: … mm 3-4: … mm

5. Dolžina: ..... mm

6. Širina: ..... mm

7. Višina: ..... mm

10. Razdalja med središčem naprave za spenjanje in zadnjim delom vozila: ..... mm

11. Dolžina nakladalne površine: ..... mm

12. Zadnji previs: ..... mm

Mase

▼M15

13. Masa v stanju, pripravljenem za vožnjo: ..... kg

▼M4

13.1. Porazdelitev te mase na osi: 1. ..... kg 2. ..... kg 3. ..... kg etc.

▼M15

13.2. Dejanska masa vozila: ..... kg

▼M4

16. Največje tehnično dovoljene mase

16.1. Največja tehnično dovoljena masa obremenjenega vozila: .....kg

16.2. Tehnično dovoljena masa na vsako os: 1. ..... kg 2. ..... kg 3. ..... kg etc.

16.3. Tehnično dovoljena masa na vsako skupino osi: 1. ..... kg 2. ..... kg 3. kg etc.

19. Največja tehnično dovoljena statična masa v točki spenjanja polpriklopnika ali priklopnika s centralno osjo: ..... kg

Največja hitrost

29. Največja hitrost: ..... km/h

Osi in obesitev

30.1. Kolotek vsake krmiljene osi: ..... mm

▼M4

30.2. Kolotek vseh drugih osi: ..... mm

▼M12

31. Lega dvižnih osi: .....

▼M4

32. Lega obremenljive(-ih) osi: .....

34. Os(-i), opremljena(-e) z zračnim ali temu enakovrednim vzmetenjem: da/ne ([1])

35. Kombinacija pnevmatika/platišče ([h]): .....

Zavore

36. Priključki zavorne naprave priklopnika: mehanični/električni/pnevmatski/hidravlični ([1])

Nadgradnja

38. Koda nadgradnje ([i]): .....

Naprava za spenjanje

44. Številka homologacije ali oznaka homologacije naprave za spenjanje (če je vgrajena): .....

45.1. Karakteristične vrednosti ([1]): D: …/ V: …/ S: …/ U: …

Razno

50. Homologacija je bila podeljena v skladu s konstrukcijskimi zahtevami za prevoz nevarnega blaga: da/razred(-i): ...../ne ([l]):

51. Pri vozilih za posebne namene: oznaka v skladu z oddelkom 5 Priloge II: .....

52. Opombe ([n]): .....

▼M4

STRAN 2

VOZILA KATEGORIJ O_3 IN O_4

(dokončana in dodelana vozila)

Stran 2

Splošni konstrukcijski podatki

1. Število osi: ..... in koles: .....

1.1. Število in lega osi z dvojnimi kolesi: .....

2. Krmiljene osi (število, lega): .....

Glavne mere

4. Medosna razdalja ([e]): ..... mm

4.1. Razdalja med osmi: 1-2: … mm 2-3: … mm 3-4: … mm

5. Dolžina: ..... mm

6. Širina: ..... mm

7. Višina: ..... mm

10. Razdalja med središčem naprave za spenjanje in zadnjim delom vozila: ..... mm

11. Dolžina nakladalne površine: ..... mm

12. Zadnji previs: ..... mm

Mase

▼M15

13. Masa v stanju, pripravljenem za vožnjo: ..... kg

▼M4

13.1. Porazdelitev te mase na osi: 1. ..... kg 2. ..... kg 3. ..... kg etc.

16. Največje tehnično dovoljene mase

16.1. Največja tehnično dovoljena masa obremenjenega vozila: ..... kg

16.2. Tehnično dovoljena masa na vsako os: 1. ..... kg 2. ..... kg 3. ..... kg etc.

16.3. Tehnično dovoljena masa na vsako skupino osi: 1. ..... kg 2. ..... kg 3. ..... kg etc.

17. Pri registraciji/med uporabo predvidene največje dovoljene mase v notranjem/mednarodnem prometu ([1]) ([o])

17.1. Pri registraciji/med uporabo predvidena največja dovoljena masa obremenjenega vozila: ..... kg

17.2. Pri registraciji/med uporabo predvidena največja dovoljena masa obremenjenega vozila na vsako os: 1. ..... kg 2. ..... kg 3. ..... kg

17.3. Pri registraciji/med uporabo predvidena največja dovoljena masa obremenjenega vozila na vsako skupino osi: 1. ..... kg 2. ..... kg 3. ..... kg

▼M4

19. Največja tehnično dovoljena statična masa v točki spenjanja polpriklopnika ali priklopnika s centralno osjo: ..... kg

Največja hitrost

29. Največja hitrost: ..... km/h

Osi in obesitev

▼M12

31. Lega dvižnih osi: .....

▼M4

32. Lega obremenljive(-ih) osi: .....

34. Os(-i), opremljena(-e) z zračnim ali temu enakovrednim vzmetenjem: da/ne ([1])

35. Kombinacija pnevmatika/platišče ([h]): .....

Zavore

36. Priključki zavorne naprave priklopnika: mehanični/električni/pnevmatski/hidravlični ([1])

Nadgradnja

38. Koda nadgradnje ([i]): .....

Naprava za spenjanje

44. Številka homologacije ali oznaka homologacije naprave za spenjanje (če je vgrajena): .....

45.1. Karakteristične vrednosti ([1]): D: …/ V: …/ S: …/ U: …

Razno

50. Homologacija je bila podeljena v skladu s konstrukcijskimi zahtevami za prevoz nevarnega blaga: da/razred(-i): ...../ne ([l]):

51. Pri vozilih za posebne namene: oznaka v skladu z oddelkom 5 Priloge II: .....

52. Opombe ([n]): .....

▼**M4**

DEL II

NEDODELANA VOZILA

VZOREC C1 - STRAN 1

NEDODELANA VOZILA

ES-CERTIFIKAT O SKLADNOSTI

Stran 1

Spodaj podpisani [..... (*ime in priimek ter položaj v podjetju*)] potrjujem, da vozilo:

0.1. znamka (tovarniško ime proizvajalca): .....

0.2. tip: .....

varianta ([a]): .....

izvedenka ([a]): .....

0.2.1. trgovsko ime: .....

0.4. kategorija vozila: .....

▼**M15**

0.5. Ime družbe in naslov proizvajalca .....

▼**M4**

0.6. mesto in način pritrditve predpisanih tablic: .....

mesto identifikacijske številke vozila: .....

0.9. ime in naslov zastopnika proizvajalca (če obstaja): .....

0.10. identifikacijska številka vozila: .....

ustreza v vseh pogledih tipu, opisanemu v homologaciji št (… *številka homologacije, vključno s številko razširitve*) ki je bila izdana dne (..... *datum izdaje*) in

ne more biti stalno registrirano brez nadaljnjih homologacij.

(Kraj) (Datum): ... (Podpis): .....

▼M4

VZOREC C2 – STRAN 1

NEDODELANA VOZILA, HOMOLOGIRANA V MAJHNIH SERIJAH

[leto]	[zaporedna številka]

ES-CERTIFIKAT O SKLADNOSTI

Stran 1

Spodaj podpisani [(*ime in priimek ter položaj v podjetju*)] potrjujem, da vozilo:

0.1. znamka (tovarniško ime proizvajalca): .....

0.2. tip: .....

varianta ([a]): .....

izvedenka ([a]): .....

0.2.1. trgovsko ime: .....

0.4. kategorija vozila: .....

▼M15

0.5. Ime družbe in naslov proizvajalca .....

▼M4

0.6. mesto in način pritrditve predpisanih tablic: .....

mesto identifikacijske številke vozila: .....

0.9. ime in naslov zastopnika proizvajalca (če obstaja): .....

0.10. identifikacijska številka vozila: .....

ustreza v vseh pogledih tipu, opisanemu v homologaciji št (… *številka homologacije, vključno s številko razširitve*) ki je bila izdana dne (..... *datum izdaje*) in

ne more biti stalno registrirano brez nadaljnjih homologacij.

(Kraj) (Datum): ... (Podpis): .....

▼M4

STRAN 2

VOZILA KATEGORIJE M_1

(nedodelana vozila)

Stran 2

Splošni konstrukcijski podatki

1. Število osi: ..... in koles: .....

3 Pogonske osi (število, lega, povezava): ....

Glavne mere

4. Medosna razdalja ([e]): ..... mm

4.1. Razdalja med osmi: 1-2: … mm 2-3: … mm 3-4: … mm

5.1. Največja dovoljena dolžina: ..... mm

6.1. Največja dovoljena širina: ..... mm

7.1. Največja dovoljena višina: ..... mm

12.1. Največji dovoljeni zadnji previs: ..... mm

Mase

▼M15

13.2. Dejanska masa vozila: ..... kg

14. Dejanska masa vozila: ..... kg

▼M4

14.1. Porazdelitev te mase na osi: 1. ..... kg 2. ..... kg
3. ..... kg etc.

15. Najmanjša masa vozila po dodelavi: ..... kg

15.1. Porazdelitev te mase na osi: 1. ..... kg 2. ..... kg
3. ..... kg

16. Največje tehnično dovoljene mase

16.1. Največja tehnično dovoljena masa obremenjenega vozila: ..... kg

16.2. Tehnično dovoljena masa na vsako os: 1. ..... kg 2. ..... kg
3. ..... kg etc.

16.4. Največja tehnično dovoljena masa skupine vozil: ..... kg

18. Največja tehnično dovoljena masa vlečenega vozila za:

18.1. Priklopnik z vrtljivim ojesom: ..... kg

18.3. Priklopnik s centralno osjo: ..... kg

18.4. Nezavirani priklopnik: ..... kg

19. Največja tehnično dovoljena statična masa v točki spenjanja: ..... kg

▼M4

Pogonski agregat

20. Proizvajalec motorja: .....

21. Koda motorja, kot je označena na motorju: .....

22. Način delovanja: .....

23. Popolnoma električni: da/ne ([1])

23.1. Hibridno [električno] vozilo: da/ne ([1])

24. Število in namestitev valjev: .....

25. Delovna prostornina motorja: ..... cm^3

26. Gorivo: dizel/bencin/LPG/NG – biometan/etanol/biodizel/vodik ([1])

26.1. Enogorivno/dvogorivno/vozilo, prilagodljivo na gorivo ([1])

27. Nazivna moč ([g]): ..... kW pri ..... min^{-1} ali največja trajna nazivna moč (elektromotor) ..... kW ([1])

Največja hitrost

29. Največja hitrost: ..... km/h

Osi in obesitev

30. Kolotek osi: 1. ..... mm 2. ..... mm 3. ..... mm

35. Kombinacija pnevmatika/platišče ([h]): .....

Zavore

36. Priključki zavorne naprave priklopnika: mehanični/električni/pnevmatski/hidravlični ([1])

Nadgradnja

41. Število in razporeditev vrat: .....

42. Število sedežnih mest (vključno z vozniškim) ([k]): .....

Okoljska učinkovitost

46. Raven hrupa

na mestu: ..... dB(A) pri vrtilni frekvenci motorja: ..... min^{-1}

med vožnjo: ..... dB(A)

47. Stopnja standarda emisij izpušnih plinov ([l]): Euro .....

48. Emisije izpušnih plinov ([m]):

Številka osnovnega regulativnega akta in zadnjega regulativnega akta, ki spreminja osnovnega in se uporablja za homologacijo: .....

1.1. postopek preskušanja: tip I ali ESC ([1])

CO: ..... HC: ..... NO_x: ..... HC + NO_x: .....
Trdni delci: .....

Motnost dima (ELR): ..... (m^{-1})

1.2. postopek preskušanja: tip I (euro 5 ali 6 ([1]))

CO: ..... THC: ..... NMHC: ..... NO_x: .....
THC + NO_x: .....

Trdni delci (mass): ..... Delci (number): .....

▼**M4**

2. postopek preskušanja: ETC (če je ustrezno)

CO: ..... NO_x: ..... NMHC: ..... THC: .....
CH_4: ..... Trdni delci: . .....

48.1. Dimljenje – korigirani absorpcijski koeficient: ..... (m^{-1})

49. Emisije CO_2/poraba goriva/poraba električne energije ([m]):

1. vsi pogonski sistemi razen popolnoma električnih vozil

	Emisije CO_2	Poraba goriva
Mestna vožnja:	..... g/km	..... l/100 km/m^3/100 km ([1])
Vožnja zunaj naselja:	..... g/km	..... l/100 km/m^3/100 km ([1])
Kombinirana vožnja:	..... g/km	..... l/100 km/m^3/100 km ([1])
Utežni podatki, kombinirana vožnja	..... g/km	..... l/100 km

2. popolnoma električna vozila in hibridna električna vozila z zunanjim polnjenjem akumulatorjev

Poraba električne energije (Utežni podatki, kombinirana vožnja ([1])) ..... Wh/km

Električni doseg ..... km

Razno

52. Opombe ([n]): .....

▼M4

STRAN 2

VOZILA KATEGORIJE M_2

(nedodelana vozila)

Stran 2

Splošni konstrukcijski podatki

1. Število osi: ..... in koles: .....

1.1. Število in lega osi z dvojnimi kolesi: .....

2. Krmiljene osi (število, lega): .....

3. Pogonske osi (število, lega, povezava): ....

Glavne mere

4. Medosna razdalja (°): ..... mm

4.1. Razdalja med osmi 1-2: … mm 2-3: … mm 3-4: … mm

5.1. Največja dovoljena dolžina: ..... mm

6.1. Največja dovoljena širina: ..... mm

7.1. Največja dovoljena višina: ..... mm

12.1. Največji dovoljeni zadnji previs: ..... mm

Mase

▼M15

14. Dejanska masa vozila: ..... kg

▼M4

14.1. Porazdelitev te mase na osi: 1. ..... kg 2. ..... kg
3. ..... kg etc.

15. Najmanjša masa vozila po dodelavi: ..... kg

15.1. Porazdelitev te mase na osi: 1. ..... kg 2. ..... kg
3. ..... kg

16. Največje tehnično dovoljene mase

16.1. Največja tehnično dovoljena masa obremenjenega vozila: ..... kg

16.2. Tehnično dovoljena masa na vsako os: 1. ..... kg 2. ..... kg
3. ..... kg etc.

16.3. Tehnično dovoljena masa na vsako skupino osi: 1. ..... kg
2. ..... kg 3. ..... kg etc.

16.4. Največja tehnično dovoljena masa skupine vozil: ..... kg

17. Pri registraciji/med uporabo predvidene največje dovoljene mase v notranjem/mednarodnem prometu ([1]) (°)

▼M4

17.1. Pri registraciji/med uporabo predvidena največja dovoljena masa obremenjenega vozila: ..... kg

17.2. Pri registraciji/med uporabo predvidena največja dovoljena masa obremenjenega vozila na vsako os: 1. ..... kg 2. ..... kg 3. ..... kg

17.3. Pri registraciji/med uporabo predvidena največja dovoljena masa obremenjenega vozila na vsako skupino osi: 1. ..... kg 2. ..... kg 3. ..... kg

17.4. Pri registraciji/med uporabo predvidena največja dovoljena masa skupine vozil: ..... kg

18. Največja tehnično dovoljena masa vlečenega vozila za:

18.1. Priklopnik z vrtljivim ojesom: ..... kg

18.3. Priklopnik s centralno osjo: ..... kg

18.4. Nezavirani priklopnik: ..... kg

19. Največja tehnično dovoljena statična masa v točki spenjanja: ..... kg

Pogonski agregat

20. Proizvajalec motorja: .....

21. Koda motorja, kot je označena na motorju: .....

22. Način delovanja: .....

23. Popolnoma električni: da/ne ([1])

23.1. Hibridno [električno] vozilo: da/ne ([1])

24. Število in namestitev valjev: .....

25. Delovna prostornina motorja: ..... cm^3

26. Gorivo: dizel/bencin/LPG/NG – biometan/etanol/biodizel/vodik ([1])

26.1. Enogorivno/dvogorivno/vozilo, prilagodljivo na gorivo ([1])

27. Nazivna moč ([g]): ..... kW pri ..... min^{-1} ali največja trajna nazivna moč (elektromotor) ..... kW ([1])

28. Menjalnik (tip): .....

Največja hitrost

29. Največja hitrost: ..... km/h

Osi in obesitev

30. Kolotek osi: 1. ..... mm 2. ..... mm 3. ..... mm

33. Pogonska(-e) os(-i), opremljena(-e) z zračnim ali temu enakovrednim vzmetenjem: da/ne ([1])

35. Kombinacija pnevmatika/platišče ([h]): .....

Zavore

36. Priključki zavorne naprave priklopnika: mehanični/električni/pnevmatski/hidravlični ([1])

37. Tlak v napajalnem vodu zavornega sistema priklopnika: .....bar

▼M4

Naprava za spenjanje

44. Številka homologacije ali oznaka homologacije naprave za spenjanje (če je vgrajena): .....

45. Tipi ali razredi naprav za spenjanje, ki se lahko vgradijo): .....

45.1. Karakteristične vrednosti ([1]): D: …/ V: …/ S: …/ U: …

Okoljska učinkovitost

46. Raven hrupa

na mestu: ..... dB(A) pri vrtilni frekvenci motorja: ..... min^{-1}

med vožnjo: ..... dB(A)

47. Stopnja standarda emisij izpušnih plinov ([l]): Euro .....

48. Emisije izpušnih plinov ([m]):

Številka osnovnega regulativnega akta in zadnjega regulativnega akta, ki spreminja osnovnega in se uporablja za homologacijo: .....

1.1. postopek preskušanja: tip I ali ESC ([1])

CO: ..... HC: ..... NO_x: ..... HC + NO_x: .....
Trdni delci: .....

Motnost dima (ELR): ..... (m^{-1})

1.2. postopek preskušanja: tip I (euro 5 ali 6 ([1]))

CO: ..... THC: ..... NMHC: ..... NO_x: .....
THC + NO_x: ..... Trdni delci (mass): .....
Delci (number): ....

2. postopek preskušanja: ETC (če je ustrezno)

CO: ..... NO_x: ..... NMHC: ..... THC: .....
CH_4: ..... Trdni delci: . .....

48.1. Dimljenje – korigirani absorpcijski koeficient: ..... (m^{-1})

Razno

52. Opombe ([n]): .....

▼M4

STRAN 2

VOZILA KATEGORIJE M_3

(nedodelana vozila)

Stran 2

Splošni konstrukcijski podatki

1. Število osi: ..... in koles: .....

1.1. Število in lega osi z dvojnimi kolesi: .....

2. Krmiljene osi (število, lega): .....

3. Pogonske osi (število, lega, povezava): ....

Glavne mere

4. Medosna razdalja (e): ..... mm

4.1. Razdalja med osmi: 1-2: … mm 2-3: … mm 3-4: … mm

5.1. Največja dovoljena dolžina: ..... mm

6.1. Največja dovoljena širina: ..... mm

7.1. Največja dovoljena višina: ..... mm

12.1. Največji dovoljeni zadnji previs: ..... mm

Mase

▼M15

14. Dejanska masa vozila: ..... kg

▼M4

14.1. Porazdelitev te mase na osi: 1. ..... kg 2. ..... kg
3. ..... kg etc.

15. Najmanjša masa vozila po dodelavi: ..... kg

15.1. Porazdelitev te mase na osi: 1. ..... kg 2. ..... kg
3. ..... kg

16. Največje tehnično dovoljene mase

16.1. Največja tehnično dovoljena masa obremenjenega vozila: ..... kg

16.2. Tehnično dovoljena masa na vsako os: 1. ..... kg
2. ..... kg 3. ..... kg etc.

16.3. Tehnično dovoljena masa na vsako skupino osi: 1. ..... kg
2. ..... kg 3. ..... kg etc.

16.4. Največja tehnično dovoljena masa skupine vozil: ..... kg

17. Pri registraciji/med uporabo predvidene največje dovoljene mase v notranjem/mednarodnem prometu (1) (o)

17.1. Pri registraciji/med uporabo predvidena največja dovoljena masa obremenjenega vozila: ..... kg

17.2. Pri registraciji/med uporabo predvidena največja dovoljena masa obremenjenega vozila na vsako os: 1. ..... kg 2. ..... kg 3. ..... kg

▼M4

17.3. Pri registraciji/med uporabo predvidena največja dovoljena masa obremenjenega vozila na vsako skupino osi: 1. ..... kg 2. ..... kg 3. ..... kg

17.4. Pri registraciji/med uporabo predvidena največja dovoljena masa skupine vozil: ..... kg

18. Največja tehnično dovoljena masa vlečenega vozila za:

18.1. Priklopnik z vrtljivim ojesom: ..... kg

18.3. Priklopnik s centralno osjo: ..... kg

18.4. Nezavirani priklopnik: ..... kg

19. Največja tehnično dovoljena statična masa v točki spenjanja: ..... kg

Pogonski agregat

20. Proizvajalec motorja: .....

21. Koda motorja, kot je označena na motorju: .....

22. Način delovanja: .....

23. Popolnoma električni: da/ne ([1])

23.1. Hibridno [električno] vozilo: da/ne ([1])

24. Število in namestitev valjev: .....

25. Delovna prostornina motorja: ..... cm^3

26. Gorivo: dizel/bencin/LPG/NG – biometan/etanol/biodizel/vodik ([1])

26.1. Enogorivno/dvogorivno/vozilo, prilagodljivo na gorivo ([1])

27. Nazivna moč ([g]): ..... kW pri ..... min^{-1} največja trajna nazivna moč (elektromotor) ..... kW ([1])

28. Menjalnik (tip): .....

Največja hitrost

29. Največja hitrost: ..... km/h

Osi in obesitev

30.1. Kolotek vsake krmiljene osi: ..... mm

30.2. Kolotek vseh drugih osi: ..... mm

32. Lega obremenljive(-ih) osi: .....

33. Pogonska(-e) os(-i), opremljena(-e) z zračnim ali temu enakovrednim vzmetenjem: da/ne ([1])

35. Kombinacija pnevmatika/platišče: .....

Zavore

36. Priključki zavorne naprave priklopnika: mehanični/električni/pnevmatski/hidravlični ([1])

37. Tlak v napajalnem vodu zavornega sistema priklopnika: ..... bar

▼M4

Naprava za spenjanje

44. Številka homologacije ali oznaka homologacije naprave za spenjanje (če je vgrajena): .....

45. Tipi ali razredi naprav za spenjanje, ki se lahko vgradijo: .....

45.1. Karakteristične vrednosti ([1]): D: …/ V: …/ S: …/ U: …

Okoljska učinkovitost

46. Raven hrupa

na mestu: ..... dB(A) pri vrtilni frekvenci motorja: ..... min^{-1}

med vožnjo: ..... dB(A)

47. Stopnja standarda emisij izpušnih plinov ([l]): Euro .....

48. Emisije izpušnih plinov ([m]):

Številka osnovnega regulativnega akta in zadnjega regulativnega akta, ki spreminja osnovnega in se uporablja za homologacijo: .....

1. postopek preskušanja: tip I ali ESC ([1])

CO: ..... HC: ..... NO_x: ..... HC + NO_x: ..... Trdni delci: .....

Motnost dima (ELR): ..... (m^{-1})

2. postopek preskušanja: ETC (če je ustrezno)

CO: ..... NO_x: ..... NMHC: ..... THC: ..... CH_4: ..... Trdni delci: . .....

48.1. Dimljenje – korigirani absorpcijski koeficient: ..... (m^{-1})

Razno

52. Opombe ([n]): .....

▼M4

STRAN 2

VOZILA KATEGORIJE N_1

(nedodelana vozila)

Stran 2

Splošni konstrukcijski podatki

1. Število osi: ..... in koles: .....

1.1. Število in lega osi z dvojnimi kolesi: .....

3. Pogonske osi (število, lega, povezava): ....

Glavne mere

4. Medosna razdalja (e): ..... mm

4.1. Razdalja med osmi: 1-2: … mm 2-3: … mm 3-4: … mm

5.1. Največja dovoljena dolžina: ..... mm

6.1. Največja dovoljena širina: ..... mm

7.1. Največja dovoljena višina: ..... mm

8. Oddaljenost centra sedla pri vlečnem vozilu polpriklopnika (največja in najmanjša): ..... mm

12.1. Največji dovoljeni zadnji previs: ..... mm

Mase

▼M15

13. Masa v stanju, pripravljenem za vožnjo: ..... kg

14. Dejanska masa vozila: ..... kg

▼M4

14.1. Porazdelitev te mase na osi: 1. ..... kg 2. ..... kg 3. ..... kg etc.

15. Najmanjša masa vozila po dodelavi: ..... kg

15.1. Porazdelitev te mase na osi: 1. ..... kg 2. ..... kg 3. ..... kg

16. Največje tehnično dovoljene mase

16.1. Največja tehnično dovoljena masa obremenjenega vozila: ..... kg

16.2. Tehnično dovoljena masa na vsako os: 1. ..... kg 2. ..... kg 3. ..... kg etc.

16.4. Največja tehnično dovoljena masa skupine vozil: ..... kg

18. Največja tehnično dovoljena masa vlečenega vozila za:

18.1. Priklopnik z vrtljivim ojesom: ..... kg

18.2. Polpriklopnik: ..... kg

18.3. Priklopnik s centralno osjo: ..... kg

18.4. Nezavirani priklopnik: ..... kg

19. Technically permissible maximum static mass at the coupling point: ..... kg

▼M4

Pogonski agregat

20. Proizvajalec motorja: .....

21. Koda motorja, kot je označena na motorju: .....

22. Način delovanja: .....

23. Popolnoma električni: da/ne ([1])

23.1. Hibridno [električno] vozilo: da/ne ([1])

24. Število in namestitev valjev: .....

25. Delovna prostornina motorja: ..... cm^3

26. Gorivo: dizel/bencin/LPG/NG – biometan/etanol/biodizel/vodik ([1])

26.1. Enogorivno/dvogorivno/vozilo, prilagodljivo na gorivo ([1])

27. Nazivna moč ([g]): ..... kW pri ..... min^{-1} ali največja trajna nazivna moč (elektromotor) ..... kW ([1])

28. Menjalnik (tip): .....

Maximum speed

29. Največja hitrost: ..... km/h

Osi in obesitev

30. Kolotek osi: 1. ..... mm 2. ..... mm 3. ..... mm

35. Kombinacija pnevmatika/platišče ([h]): .....

Zavore

36. Priključki zavorne naprave priklopnika: mehanični/električni/pnevmatski/hidravlični ([1])

37. Tlak v napajalnem vodu zavornega sistema priklopnika: ..... bar

Naprava za spenjanje

44. Številka homologacije ali oznaka homologacije naprave za spenjanje (če je vgrajena): .....

45. Tipi ali razredi naprav za spenjanje, ki se lahko vgradijo: .....

45.1. Karakteristične vrednosti ([1]): D: …/ V: …/ S: …/ U: …

Okoljska učinkovitost

46. Raven hrupa

na mestu: ..... dB(A) pri vrtilni frekvenci motorja: ..... min^{-1}

med vožnjo: ..... dB(A)

47. Stopnja standarda emisij izpušnih plinov ([l]): Euro .....

48. Emisije izpušnih plinov ([m]):

Številka osnovnega regulativnega akta in zadnjega regulativnega akta, ki spreminja osnovnega in se uporablja za homologacijo: .....

1.1. postopek preskušanja: tip I ali ESC ([1])

CO: ..... HC: ..... NO_x: ..... HC + NO_x: .....
Trdni delci:

Motnost dima (ELR): ..... (m^{-1})

▼**M4**

1.2. postopek preskušanja: tip I (Euro 5 or 6 ([1]))

CO: ..... THC: ..... NMHC: ..... NO_x: .....
THC + NO_x: ..... Trdni delci (masa): ..... Delci (število): .....

2. postopek preskušanja: ETC (če je ustrezno)

CO: ..... NO_x: ..... NMHC: ..... THC: .....
CH_4: ..... Trdni delci: .

48.1. Dimljenje – korigirani absorpcijski koeficient: ..... (m^{-1})

49. Emisije CO_2/poraba goriva/poraba električne energije ([m]):

1. Vožnja zunaj naselja

	Emisije CO_2	Poraba goriva
Poraba goriva:	..... g/km	..... l/100 km/m^3/100 km ([1])
Kombinirana vožnja	..... g/km	..... l/100 km/m^3/100 km ([1])
Utežni podatki:	..... g/km	..... l/100 km/m^3/100 km ([1])
kombinirana vožnja	..... g/km	..... l/100 km

2. popolnoma električna vozila in hibridna električna vozila z zunanjim polnjenjem akumulatorjev

Poraba električne energije (Utežni podatki, kombinirana vožnja ([1])) ..... Wh/km

Električni doseg ..... km

Razno

52. Opombe ([n]): .....

▼M4

STRAN 2

VOZILA KATEGORIJE N_2

(nedodelana vozila)

Stran 2

Splošni konstrukcijski podatki

1. Število osi: ..... in koles: .....

1.1. Število in lega osi z dvojnimi kolesi: .....

2. Krmiljene osi (število, lega): .....

3. Pogonske osi (število, lega, povezava): ....

Glavne mere

4. Medosna razdalja (e): ..... mm

4.1. Razdalja med osmi: 1-2: … mm 2-3: … mm 3-4: … mm

5.1. Največja dovoljena dolžina: ..... mm

6.1. Največja dovoljena širina: ..... mm

8. Oddaljenost centra sedla pri vlečnem vozilu polpriklopnika (največja in najmanjša): ..... mm

12.1. Največji dovoljeni zadnji previs: ..... mm

Mase

▼M15

14. Dejanska masa vozila: ..... kg

▼M4

14.1. Porazdelitev te mase na osi: 1. ..... kg 2. ..... kg 3. ..... kg etc.

15. Najmanjša masa vozila po dodelavi: ..... kg

15.1. Porazdelitev te mase na osi: 1. ..... kg 2. ..... kg 3. ..... kg

16. Največje tehnično dovoljene mase

16.1. Največja tehnično dovoljena masa obremenjenega vozila: ..... kg

16.2. Tehnično dovoljena masa na vsako os: 1. ..... kg 2. ..... kg 3. ..... kg etc.

16.3. Tehnično dovoljena masa na vsako skupino osi: 1. ..... kg 2. ..... kg 3. ..... kg etc.

16.4. Največja tehnično dovoljena masa skupine vozil: ..... kg

17. Pri registraciji/med uporabo predvidene največje dovoljene mase v notranjem/mednarodnem prometu (1) (o)

17.1. Pri registraciji/med uporabo predvidena največja dovoljena masa obremenjenega vozila: ..... kg

17.2. Pri registraciji/med uporabo predvidena največja dovoljena masa obremenjenega vozila na vsako os: 1. ..... kg 2. ..... kg 3. ..... kg

▼M4

17.3. Pri registraciji/med uporabo predvidena največja dovoljena masa obremenjenega vozila na vsako skupino osi: 1. ..... kg 2. ..... kg 3. ..... kg

17.4. Pri registraciji/med uporabo predvidena največja dovoljena masa skupine vozil: ..... kg

18. Največja tehnično dovoljena masa vlečenega vozila za:

18.1. Priklopnik z vrtljivim ojesom: ..... kg

18.2. Polpriklopnik: ..... kg

18.3. Priklopnik s centralno osjo: ..... kg

18.4. Nezavirani priklopnik: ..... kg

19. Največja tehnično dovoljena statična masa v točki spenjanja: ..... kg

Pogonski agregat

20. Proizvajalec motorja: .....

21. Koda motorja, kot je označena na motorju: .....

22. Način delovanja: .....

23. Popolnoma električni: da/ne ([1])

23.1. Hibridno [električno] vozilo: da/ne ([1])

24. Število in namestitev valjev: .....

25. Delovna prostornina motorja: ..... cm^3

26. Gorivo: dizel/bencin/LPG/NG – biometan/etanol/biodizel/vodik ([1])

26.1. Enogorivno/dvogorivno/vozilo, prilagodljivo na gorivo ([1])

27. Nazivna moč ([g]): ..... kW pri ..... min^{-1} ali največja trajna nazivna moč (elektromotor) ..... kW ([1])

28. Menjalnik (tip): .....

Največja hitrost

29. Največja hitrost: ..... km/h

Osi in obesitev

▼M12

31. Lega dvižnih osi: .....

▼M4

32. Lega obremenljive(-ih) osi: .....

33. Pogonska(-e) os(-i), opremljena(-e) z zračnim ali temu enakovrednim vzmetenjem: da/ne ([1])

35. Kombinacija pnevmatika/platišče ([h]): .....

Zavore

36. Priključki zavorne naprave priklopnika: mehanični/električni/pnevmatski/hidravlični ([1])

37. Tlak v napajalnem vodu zavornega sistema priklopnika: .....bar

▼M4

Naprava za spenjanje

44. Številka homologacije ali oznaka homologacije naprave za spenjanje (če je vgrajena): .....

45. Tipi ali razredi naprav za spenjanje, ki se lahko vgradijo: .....

45.1. Karakteristične vrednosti ([1]): D: …/ V: …/ S: …/ U: …

Okoljska učinkovitost

46. Raven hrupa

na mestu: ..... dB(A) pri vrtilni frekvenci motorja: ..... min^{-1}

med vožnjo: ..... dB(A)

47. Stopnja standarda emisij izpušnih plinov ([l]): Euro .....

48. Emisije izpušnih plinov ([m]):

Številka osnovnega regulativnega akta in zadnjega regulativnega akta, ki spreminja osnovnega in se uporablja za homologacijo: .....

1.1. postopek preskušanja: tip I ali ESC ([1])

CO: ..... HC: ..... NO_x: ..... HC + NO_x: .....
trdni delci: . .....

Motnost dima (ELR): ..... (m^{-1})

1.2. postopek preskušanja: tip I (euro 5 ali 6 ([1]))

CO: ..... THC: ..... NMHC: ..... NO_x: .....
THC + NO_x: ..... Trdni delci (masa): ..... Delci (število): .....

2. postopek preskušanja: ETC (če je ustrezno)

CO: ..... NO_x: ..... NMHC: ..... THC: .....
CH_4: ..... Trdni delci: . .....

48.1. Dimljenje – korigirani absorpcijski koeficient: ..... (m^{-1})

Razno

52. Opombe: ([n]) .....

▼M4

STRAN 2

VOZILA KATEGORIJE N_3

(nedodelana vozila)

Stran 2

Splošni konstrukcijski podatki

1. Število osi: ..... in koles: .....

1.1. Število in lega osi z dvojnimi kolesi: .....

2. Krmiljene osi (število, lega): .....

3. Pogonske osi (število, lega, povezava): ....

Glavne mere

4. Medosna razdalja (e): ..... mm

4.1. Razdalja med osmi: 1-2: … mm 2-3: … mm 3-4: … mm

5.1. Največja dovoljena dolžina: ..... mm

6.1. Največja dovoljena širina: ..... mm

8. Oddaljenost centra sedla pri vlečnem vozilu polpriklopnika (največja in najmanjša): ..... mm

12.1. Največji dovoljeni zadnji previs: ..... mm

Mase

▼M15

14. Dejanska masa vozila: ..... kg

▼M4

14.1. Porazdelitev te mase na osi: 1. ..... kg 2. ..... kg 3. ..... kg itd.

15. Najmanjša masa vozila po dodelavi: ..... kg

15.1. Porazdelitev te mase na osi: 1. ..... kg 2. ..... kg 3. ..... kg

16. Največje tehnično dovoljene mase

16.1. Največja tehnično dovoljena masa obremenjenega vozila: ..... kg

16.2. Tehnično dovoljena masa na vsako os: 1. ..... kg 2. ..... kg 3. ..... kg itd.

16.3. Tehnično dovoljena masa na vsako skupino osi: 1. ..... kg 2. ..... kg 3. ..... kg itd.

16.4. Največja tehnično dovoljena masa skupine vozil: ..... kg

17. Pri registraciji/med uporabo predvidene največje dovoljene mase v notranjem/mednarodnem prometu (1) (o)

17.1. Pri registraciji/med uporabo predvidena največja dovoljena masa obremenjenega vozila: ..... kg

17.2. Pri registraciji/med uporabo predvidena največja dovoljena masa obremenjenega vozila na vsako os: 1. ..... kg 2. ..... kg 3. ..... kg

▼M4

17.3. Pri registraciji/med uporabo predvidena največja dovoljena masa obremenjenega vozila na vsako skupino osi: 1. ..... kg 2. ..... kg 3. ..... kg

17.4. Pri registraciji/med uporabo predvidena največja dovoljena masa skupine vozil: ..... kg

18. Največja tehnično dovoljena masa vlečenega vozila za:

18.1. Priklopnik z vrtljivim ojesom: ..... kg

18.2. Polpriklopnik: ..... kg

18.3. Priklopnik s centralno osjo: ..... kg

18.4. Nezavirani priklopnik: ..... kg

19. Največja tehnično dovoljena statična masa v točki spenjanja: ..... kg

Pogonski agregat

20. Proizvajalec motorja: .....

21. Koda motorja, kot je označena na motorju: .....

22. Način delovanja: .....

23. Popolnoma električni: da/ne ([1])

23.1. Hibridno [električno] vozilo: da/ne ([1])

24. Število in namestitev valjev: .....

25. Delovna prostornina motorja: ..... cm^3

26. Gorivo: dizel/bencin/LPG/NG – biometan/etanol/biodizel/vodik ([1])

26.1. Enogorivno/dvogorivno/vozilo, prilagodljivo na gorivo ([1])

27. Nazivna moč ([g]): ..... kW pri ..... min^{-1} ali največja trajna nazivna moč (elektromotor) ..... kW ([1])

28. Menjalnik (tip): .....

Največja hitrost

29. Največja hitrost: ..... km/h

Osi in obesitev

▼M12

31. Lega dvižnih osi: .....

▼M4

32. Lega obremenljive(-ih) osi: .....

33. Pogonska(-e) os(-i), opremljena(-e) z zračnim ali temu enakovrednim vzmetenjem: da/ne ([1])

35. Kombinacija pnevmatika/platišče ([h]): .....

Zavore

36. Priključki zavorne naprave priklopnika: mehanični/električni/pnevmatski/hidravlični ([1])

37. Tlak v napajalnem vodu zavornega sistema priklopnika: ..... bar

▼M4

Naprava za spenjanje

44. Številka homologacije ali oznaka homologacije naprave za spenjanje (če je vgrajena): .....

45. Tipi ali razredi naprav za spenjanje, ki se lahko vgradijo: .....

45.1. Karakteristične vrednosti ([1]): D: …/ V: …/ S: …/ U: …

Okoljska učinkovitost

46. Raven hrupa

na mestu: ..... dB(A) pri vrtilni frekvenci motorja: ..... min^{-1}

med vožnjo: ..... dB(A)

47. Stopnja standarda emisij izpušnih plinov ([l]): Euro .....

48. Emisije izpušnih plinov ([m]):

Številka osnovnega regulativnega akta in zadnjega regulativnega akta, ki spreminja osnovnega in se uporablja za homologacijo: .....

1. postopek preskušanja: tip I ali ESC ([1])

CO: ..... HC: ..... NO_x: ..... HC + NO_x: ..... trdni delci: . .....

Motnost dima (ELR): ..... (m^{-1})

2. postopek preskušanja: ETC (če je ustrezno)

CO: ..... NO_x: ..... NMHC: ..... THC: ..... CH_4: ..... Trdni delci: . .....

48.1. Dimljenje – korigirani absorpcijski koeficient: ..... (m^{-1})

Razno

52. Opombe: ([n]) .....

▼M4

STRAN 2

VOZILA KATEGORIJ O_1 IN O_2

(nedodelana vozila)

Stran 2

Splošni konstrukcijski podatki

1. Število osi: ..... in koles: .....

1.1. Število in lega osi z dvojnimi kolesi: .....

Glavne mere

4. Medosna razdalja ([e]): ..... mm

4.1. Razdalja med osmi: 1-2: … mm 2-3: … mm 3-4: … mm

5.1. Največja dovoljena dolžina: ..... mm

6.1. Največja dovoljena širina: ..... mm

7.1. Največja dovoljena višina: ..... mm

10. Razdalja med središčem naprave za spenjanje in zadnjim delom vozila: ..... mm

12.1. Največji dovoljeni zadnji previs: ..... mm

Mase

▼M15

14. Dejanska masa vozila: ..... kg

▼M4

14.1. Porazdelitev te mase na osi: 1. ..... kg 2. ..... kg 3. ..... kg itd.

15. Najmanjša masa vozila po dodelavi: ..... kg

15.1. Porazdelitev te mase na osi: 1. ..... kg 2. ..... kg 3. ..... kg

16. Največje tehnično dovoljene mase

16.1. Največja tehnično dovoljena masa obremenjenega vozila: ..... kg

16.2. Tehnično dovoljena masa na vsako os: 1. ..... kg 2. ..... kg 3. ..... kg itd.

16.3. Tehnično dovoljena masa na vsako skupino osi: 1. ..... kg 2. ..... kg 3. ..... kg itd.

19.1. Največja tehnično dovoljena statična masa v točki spenjanja polpriklopnika ali priklopnika s centralno osjo: ..... kg

Največja hitrost

29. Največja hitrost: ..... km/h

Osi in obesitev

30.1. Kolotek vsake krmiljene osi: ..... mm

▼M4

30.2. Kolotek vseh drugih osi: ..... mm

▼M12

31. Lega dvižnih osi: .....

▼M4

32. Lega obremenljive(-ih) osi: .....

34. Os(-i), opremljena(-e) z zračnim ali temu enakovrednim vzmetenjem: da/ne ([1])

35. Kombinacija pnevmatika/platišče ([h]): .....

Naprava za spenjanje

44. Številka homologacije ali oznaka homologacije naprave za spenjanje (če je vgrajena): .....

45. Tipi ali razredi naprav za spenjanje, ki se lahko vgradijo: .....

45.1. Karakteristične vrednosti ([1]): D: …/ V: …/ S: …/ U: …

Razno

52. Opombe: ([n]) .....

▼M4

STRAN 2

VOZILA KATEGORIJ O_3 IN O_4

(nedodelana vozila)

Stran 2

Splošni konstrukcijski podatki

1. Število osi: ..... in koles: .....

1.1. Število in lega osi z dvojnimi kolesi: .....

2. Krmiljene osi (število, lega): .....

Glavne mere

4. Medosna razdalja (e): .....mm

4.1. Razdalja med osmi: 1-2: … mm 2-3: … mm 3-4: … mm

5.1. Največja dovoljena dolžina: ..... mm

6.1. Največja dovoljena širina: ..... mm

7.1. Največja dovoljena višina: ..... mm

10. Razdalja med središčem naprave za spenjanje in zadnjim delom vozila: ..... mm

12.1. Največji dovoljeni zadnji previs: ..... mm

Mase

▼M15

14. Dejanska masa vozila: ..... kg

▼M4

14.1. Porazdelitev te mase na osi: 1. ..... kg 2. ..... kg 3. ..... kg itd.

15. Najmanjša masa vozila po dodelavi: ..... kg

15.1. Porazdelitev te mase na osi: 1. ..... kg 2. ..... kg 3. ..... kg

16. Največje tehnično dovoljene mase

16.1. Največja tehnično dovoljena masa obremenjenega vozila: ..... kg

16.2. Tehnično dovoljena masa na vsako os: 1. ..... kg 2. ..... kg 3. ..... kg itd.

16.3. Tehnično dovoljena masa na vsako skupino osi: 1. ..... kg 2. .... kg 3. ..... kg itd.

17. Pri registraciji/med uporabo predvidene največje dovoljene mase v notranjem/mednarodnem prometu ([1]) (o)

17.1. Pri registraciji/med uporabo predvidena največja dovoljena masa obremenjenega vozila: ..... kg

▼M4

17.2. Pri registraciji/med uporabo predvidena največja dovoljena masa obremenjenega vozila na vsako os: 1. ..... kg 2. ..... kg 3. ..... kg

17.3. Pri registraciji/med uporabo predvidena največja dovoljena masa obremenjenega vozila na vsako skupino osi: 1. ..... kg 2. ..... kg 3. ..... kg

19.1. Največja tehnično dovoljena statična masa v točki spenjanja polpriklopnika ali priklopnika s centralno osjo: ..... kg

Največja hitrost

29. Največja hitrost: ..... km/h

Osi in obesitev

▼M12

31. Lega dvižnih osi: .....

▼M4

32. Lega obremenljive(-ih) osi: .....

34. Os(-i), opremljena(-e) z zračnim ali temu enakovrednim vzmetenjem: da/ne ([1])

35. Kombinacija pnevmatika/platišče ([h]): .....

Naprava za spenjanje

44. Številka homologacije ali oznaka homologacije naprave za spenjanje (če je vgrajena): .....

45. Tipi ali razredi naprav za spenjanje, ki se lahko vgradijo: .....

45.1. Karakteristične vrednosti ([1]): D: …/ V: …/ S: …/ U: …

Razno

52. Opombe: ([n]) .....

▼M4

Pojasnila v zvezi s Prilogo IX

([1]) Neustrezno črtati.

([a]) Navesti identifikacijsko kodo. ►M12 ——————— ◄

([b]) Navesti, ali vozilo ustreza za vožnjo samo po desni ali samo po levi strani ali po obeh straneh.

([c]) Navesti, ali ima vgrajeni merilnik hitrosti samo metrske ali metrske in anglosaške merske enote.

([d]) Ta izjava ne omejuje pravice držav članic, da za registracijo vozila v državi članici, ki ni država, kateri je bilo vozilo namenjeno, zahtevajo tehnične prilagoditve, kadar vožnja v zadevni državi članici poteka po nasprotni strani cestišča.

([e]) Ta podatek se navede samo, kadar ima vozilo dve osi. ►M12 Za priklopnik s centralno osjo z eno osjo navesti vodoravno razdaljo med navpično osjo vlečne sklopke in središčem osi. ◄

►M15 ——————— ◄

([g]) Pri hibridnih električnih vozilih navesti podatek za nazivno moč in največjo trajno nazivno moč.

([h]) Neobvezna oprema iz te točke se lahko vpiše pod točko „Opombe“.

([i]) Uporabiti je treba kode, opisane v oddelku C Priloge II.

([j]) Navesti samo osnovno(-e) barvo(-e), in sicer: belo, rumeno, oranžno, rdečo, vijoličasto, modro, zeleno, sivo, rjavo ali črno.

([k]) Brez sedežev, namenjenih uporabi samo pri mirujočem vozilu, in števila mest za invalidske vozičke.
Pri avtobusih iz kategorije vozil M_3 se število sedežev za člane posadke vključi v število potniških sedežev.

([l]) Dodati številko standarda Euro in znak, ki ustreza določbam, ki se uporabljajo za homologacijo.

([m]) Ponoviti za različna goriva, ki se lahko uporabljajo. Vozila, ki lahko uporabljajo bencin in tudi plinasto gorivo, vendar je bencinski sistem vgrajen le za uporabo v sili ali samo za zagon motorja, in pri katerih posoda za bencin ne more sprejeti več kot 15 litrov bencina, se štejejo kot vozila, ki uporabljajo samo plinasto gorivo.

([n]) Če je vozilo opremljeno z radarsko opremo kratkega dosega 24 GHz v skladu z Odločbo Komisije 2005/50/ES (UL L 21, 25.1.2005, str. 15), mora proizvajalec tu navesti: „Vozilo opremljeno z radarsko opremo kratkega dosega 24 GHz.“

▼**M4**

(o) Proizvajalec lahko te podatke navede bodisi za mednarodni promet bodisi notranji promet ali za oba.

Pri notranjem prometu je treba navesti kodo države, kjer je predvidena registracija vozila. Koda mora biti v skladu s standardom ISO 3166-1:2006.

Pri mednarodnem prometu se navede številka direktive (npr. „96/53/ES“ za Direktivo Sveta 96/53/ES).

►**M18** (p) Ekološke inovacije.

(p1) Splošna koda ekološke inovacije je sestavljena iz naslednjih elementov, ki so ločeni s presledkom:

— oznake homologacijskega organa iz Priloge VII,

— kod vseh ekoloških inovacij, vgrajenih v vozilo, ki se navedejo kronološko na podlagi sklepov Komisije o odobritvi.

(Splošna koda treh ekoloških inovacij, ki so bile kronološko odobrene pod številkami 10, 15 in 16 ter so vgrajene v vozilo, ki ga je certificiral nemški homologacijski organ, bi na primer bila: „e1 10 15 16“.)

(p2) Skupni prihranek emisij CO_2 za posamezno ekološko inovacijo. ◄

►**M16** (q) Pri dodelanih vozilih kategorije N_1 v okviru Uredbe (ES) št. 715/2007. ◄

▼M9

PRILOGA X

SKLADNOST PROIZVODNJE

0. **Cilji**

0.1 Cilj skladnosti proizvodnje je zagotoviti, da so vsa izdelana vozila, sistemi, sestavni deli in samostojne tehnične enote skladni s homologiranim tipom.

0.2 Postopki neločljivo vključujejo presojo sistemov vodenja kakovosti, v nadaljevanju imenovano „začetna presoja“, ter preverjanje predmeta homologacije in s proizvodi povezana preverjanja, v nadaljevanju imenovana „ukrepi za skladnost proizvodnje“.

1. **Začetna presoja**

1.1 Homologacijski organ države članice preveri obstoj zadovoljivih ukrepov in postopkov za zagotovitev učinkovitega nadzora skladnosti sestavnih delov, sistemov, samostojnih tehničnih enot ali vozil v proizvodnji s homologiranim tipom.

1.2 Smernice za presojanje so v standardu EN ISO 19011:2002 – Smernice za presojanje sistemov vodenja kakovosti in/ali sistemov ravnanja z okoljem.

1.3 Homologacijski organ, ki podeli homologacijo, preveri, ali so izpolnjene zahteve iz točke 1.1.

Ta organ se zadovolji z začetno presojo in ukrepi za skladnost proizvodnje iz razdelka 2 spodaj, ob upoštevanju, po potrebi, enega od ukrepov, opisanih v točkah od 1.3.1 do 1.3.3, ali kombinacije teh ukrepov v celoti ali delno.

1.3.1 Začetno presojo in/ali preverjanje ukrepov za skladnost proizvodov opravi homologacijski organ, ki podeli homologacijo, ali organ, ki deluje po pooblastilu homologacijskega organa.

1.3.1.1 Homologacijski organ lahko pri opredeljevanju obsega začetne presoje, ki jo je treba opraviti, upošteva razpoložljive podatke v zvezi s:

(a) certifikacijo proizvajalca, ki je opisana v točki 1.3.3 spodaj, ki ni bil kvalificiran ali priznan na podlagi te točke;

(b) pri homologaciji sestavnega dela ali samostojne tehnične enote: presoje sistemov zagotavljanja kakovosti, ki jih v prostorih proizvajalca sestavnega dela ali samostojne tehnične enote izvajajo proizvajalci vozil v skladu z enim ali več predpisi za področje industrije, ki ustrezajo zahtevam iz usklajenega standarda EN ISO 9001:2008.

1.3.2 Dejansko začetno presojo in/ali preverjanje ukrepov za skladnost proizvodov lahko opravi tudi homologacijski organ druge države članice ali pooblaščeni organ, ki ga za to določi homologacijski organ.

▼M9

1.3.2.1 Homologacijski organ druge države članice v takem primeru pripravi izjavo o skladnosti, v kateri navede področja in proizvodne obrate, ki jih je obravnaval kot pomembne za proizvode, ki jih je treba homologirati, ter za regulativne akte, na podlagi katerih bodo ti proizvodi homologirani.

1.3.2.2 Na zahtevo homologacijskega organa države članice, ki podeljuje homologacijo, homologacijski organ druge države članice nemudoma pošlje izjavo o skladnosti ali sporoči, da te izjave ne more izdati.

1.3.2.3 Izjava o skladnosti vsebuje najmanj naslednje podatke:

(a) skupino ali družbo	(npr. XYZ Automotive)
(b) določeno organizacijo	(npr. enota za Evropo)
(c) obrate/proizvodna mesta	(npr. tovarna motorjev 1 (Združeno kraljestvo) – tovarna vozil 2 (Nemčija))
(d) obseg vozil/sestavnih delov	(npr. vsi modeli kategorije M_1)
(e) ocenjena področja	(npr. izdelava motorja, izdelava in montaža karoserije, izdelava vozila)
(f) pregledane dokumente	(npr. poslovnik za kakovost in postopki kakovosti podjetja in zadevnega obrata)
(g) datum presoje	(npr. presoja se je izvajala od 18. do 30.5.2009)
(h) načrtovan kontrolni obisk	(npr. oktobra 2010)

1.3.3 Homologacijski organ sprejme tudi ustrezen certifikat, ki si ga je proizvajalec pridobil po usklajenem standardu EN ISO 9001:2008 ali enakovrednem usklajenem standardu, kot izpolnitev zahtev začetne presoje iz točke 1.3. Proizvajalec zagotovi podatke o certifikatu in se zaveže, da bo homologacijski organ obvestil o vseh spremembah glede njegove veljavnosti ali področja uporabe.

1.4 Za homologacijo vozila ni treba ponavljati začetnih presoj, opravljenih zaradi podelitve homologacije za sisteme, sestavne dele in samostojne tehnične enote vozila, vendar jih je treba dopolniti s presojo, ki se nanaša na proizvodno mesto in dejavnost v zvezi z izdelavo celotnega vozila, ki ni bila zajeta v prejšnjih presojah.

2. **Ukrepi za skladnost proizvodnje**

2.1 Vsa vozila, sistemi, sestavni deli ali samostojne tehnične enote, ki se homologirajo v skladu s to direktivo ali posamično direktivo ali uredbo, se izdelajo tako, da so skladni s homologiranim tipom in izpolnjujejo zahteve te direktive ali ustreznih regulativnih aktov iz Priloge IV.

▼M9

2.2 Homologacijski organ države članice za vsako homologacijo po dogovoru s proizvajalcem preveri, ali obstajajo primerni ukrepi in pisno določeni načrti kontrole, da se v določenih časovnih razmikih opravijo preskusi ali ustrezna preverjanja, potrebni za potrditev stalne skladnosti s homologiranim tipom, vključno zlasti s fizičnimi preskusi, opredeljenimi v regulativnih aktih.

2.3 Imetnik homologacije zlasti:

2.3.1 zagotovi, da obstajajo in se uporabljajo postopki za učinkovito kontrolo skladnosti proizvodov (vozil, sistemov, sestavnih delov ali samostojnih tehničnih enot) s homologiranim tipom;

2.3.2 ima dostop do preskusne ali druge ustrezne opreme, potrebne za preverjanje skladnosti z vsakim homologiranim tipom;

2.3.3 poskrbi za zapis rezultatov preskusov ali preverjanj in za to, da pripadajoča dokumentacija ostane na voljo za obdobje, dogovorjeno s homologacijskim organom. To obdobje ni daljše od desetih let;

2.3.4 analizira rezultate vseh vrst preskusov ali preverjanj, da se potrdi in zagotovi stabilnost lastnosti proizvoda ob upoštevanju običajnih odstopanj pri serijski proizvodnji;

2.3.5 zagotovi, da se za vsak tip proizvoda opravijo vsaj preverjanja, določena v tej direktivi, in preskusi, določeni v ustreznih regulativnih aktih iz Priloge IV;

2.3.6 zagotovi, da se po vsaki seriji vzorcev ali preskušancev, ki je pri določenem preskusu ali preverjanju dala neustrezne rezultate, preskusijo ali preverijo novi vzorci. Pri tem se sprejmejo vsi potrebni ukrepi, da se znova vzpostavi skladnost proizvodnje teh izdelkov;

2.3.7 pri homologaciji vozila preverjanja iz točke 2.3.5 vključujejo vsaj preverjanja pravilnosti proizvodne specifikacije glede na homologacijsko dokumentacijo in informacij, potrebnih za certifikate o skladnosti iz Priloge IX.

3. **Ukrepi za stalno preverjanje**

3.1 Organ, ki je podelil homologacijo, lahko kadar koli preveri metode za nadzor skladnosti, ki se uporabljajo v vsakem proizvodnem obratu.

3.1.1 Običajno se preverja, ali je učinkovitost postopkov, določenih v razdelkih 1 in 2 te priloge (začetna presoja in ukrepi za skladnost proizvodnje), nespremenjena.

3.1.1.1 Nadzor, ki ga izvajajo tehnične službe (kvalificirane ali priznane, kot je določeno v točki 1.3.3), se upošteva kot izpolnjevanje zahtev iz točke 3.1.1 v zvezi s postopki, uvedenimi pri začetni presoji.

3.1.1.2 Glede pogostnosti preverjanj, ki jih opravi homologacijski organ (razen tistih, ki so navedeni v točki 3.1.1.1), se zagotovi, da se ustrezna preverjanja, izvedena v skladu z razdelkoma 1 in 2, ponovijo po obdobju, ki ga glede na ugotovljeno stopnjo zaupanja določi homologacijski organ.

▼M9

3.2 Pri vsakem preverjanju se inšpektorju dajo na voljo zapisi o preskusih ali preverjanjih ter dokumenti o proizvodnji, zlasti zapisi o tistih preskusih ali preverjanjih, ki so potrebni v skladu s točko 2.2.

3.3 Inšpektor lahko naključno izbere vzorce, ki se preskusijo v proizvajalčevem laboratoriju ali prostorih tehnične službe. V takem primeru se izvede samo fizični preskus. Najmanjše število vzorcev se lahko določi glede na rezultate preverjanj, ki jih opravi proizvajalec.

3.4 Če se kakovost nadzora pokaže za nezadovoljivo ali če se zdi, da je treba preveriti veljavnost preskusov, opravljenih v skladu s točko 3.2, inšpektor izbere vzorce, ki se pošljejo tehnični službi, da izvede fizične preskuse.

3.5 Če so rezultati nadzora oziroma spremljanja nezadovoljivi, homologacijski organ poskrbi, da se sprejmejo vsi potrebni ukrepi za čim hitrejšo vzpostavitev skladnosti proizvodnje.

▼M1

PRILOGA XI

SEZNAM REGULATIVNIH AKTOV, KI DOLOČAJO ZAHTEVE ZA ES-HOMOLOGACIJO VOZIL ZA POSEBNE NAMENE

Dodatek 1

Bivalna vozila, reševalna vozila in pogrebna vozila

Postavka	Predmet	Sklic na regulativni akt	$M_1 \leq$ 2 500 (1) kg	$M_1 >$ 2 500 (1) kg	M_2	M_3
1	Dovoljena raven zvoka	Direktiva 70/157/EGS	H	G + H	G + H	G + H
2	Emisije	Direktiva 70/220/EGS	Q	G + Q	G + Q	G + Q
2a	Emisije (Euro 5 in 6) – lahka tovorna vozila/dostop do informacij	Uredba (ES) št. 715/2007	Q	G + Q	G + Q	
3	Posode za gorivo/zaščita pred podletom	Direktiva 70/221/EGS	F	F	F	F
4	Prostor za pritrditev registrskih tablic na zadnji strani	Direktiva 70/222/EGS	X	X	X	X
5	Krmilje	Direktiva 70/311/EGS	X	G	G	G
6	Zapahi in tečaji vrat	Direktiva 70/387/EGS	B	G + B		
7	Zvočno opozorilo	Direktiva 70/388/EGS	X	X	X	X
8	Naprave za posredno gledanje	2003/97/ES	X	G	G	G
9	Zavore	Direktiva 71/320/EGS	X	G	G	G
10	Radijske motnje (elektromagnetna združljivost)	Direktiva 72/245/EGS	X	X	X	X
11	Dimljenje dizelskih motorjev	Direktiva 72/306/EGS	H	H	H	H
12	Notranji pritrdilni elementi	Direktiva 74/60/EGS	C	G + C		
13	Zaščita pred nedovoljeno uporabo in naprava za imobilizacijo	Direktiva 74/61/EGS	X	G	G	G
14	Zaščita voznika pred volanom pri trčenju	Direktiva 74/297/EGS	X	G		

▼**M1**

Postavka	Predmet	Sklic na regulativni akt	$M_1 \leq$ 2 500 ([1]) kg	$M_1 >$ 2 500 ([1]) kg	M_2	M_3
15	Trdnost sedežev	Direktiva 74/408/EGS	D	G + D	G + D	G + D
16	Zunanji štrleči deli	Direktiva 74/483/EGS	X za kabino;Aza preostali del	G za kabino;Aza preostali del		
17	Vzvratna prestava in merilnik hitrosti	Direktiva 75/443/EGS	X	X	X	X
18	Tablica (predpisana)	Direktiva 76/114/EGS	X	X	X	X
19	Pritrdišča varnostnih pasov	Direktiva 76/115/EGS	D	G + L	G + L	G + L
20	Vgradnja svetlobnih in svetl-obno-signalnih naprav	Direktiva 76756/EEC	A + N	A + G + N za kabino; A + N za preostali del	A + G + N za kabino; A + N za preostali del	A + G + N za kabino; A + N za preostali del
21	Odsevniki	Direktiva 76/757/EGS	X	X	X	X
22	Gabaritne, prednje pozicijske, zadnje pozicijske, zavorne, dnevne, bočne svetilke	Direktiva 76/758/EGS	X	X	X	X
23	Smerne utripalke	Direktiva 76/759/EGS	X	X	X	X
24	Osvetlitev zadnje registrske tablice	Direktiva 76/760/EGS	X	X	X	X
25	Žarometi (vključno z žarnicami)	Direktiva 76/761/EGS	X	X	X	X
26	Sprednje meglenke	Direktiva 76/762/EGS	X	X	X	X
27	Naprava za vleko vozila	Direktiva 77/389/EGS	E	E	E	E
28	Vzvratne meglenke	Direktiva 77/538/EGS	X	X	X	X
29	Vzvratne luči	Direktiva 77/539/EGS	X	X	X	X
30	Parkirne luči	Direktiva 77/540/EGS	X	X	X	X
31	Varnostni pasovi in sistemi za zadrževanje	Direktiva 77/541/EGS	D	G + M	G + M	G + M

▼M1

Postavka	Predmet	Sklic na regulativni akt	$M_1 \leq$ 2 500 ([1]) kg	$M_1 >$ 2 500 ([1]) kg	M_2	M_3
32	Vidno polje voznika	Direktiva 77/649/EGS	X	G		
33	Oznaka upravljalnih elementov, kontrolnih svetilk in kazalnih instrumentov	Direktiva 78/316/EGS	X	X	X	X
34	Odleditev in sušenje vetrobrana	Direktiva 78/317/EGS	X	G + O	O	O
35	Pranje/brisanje vetrobrana	Direktiva 78/318/EGS	X	G + O	O	O
36	Sistemi ogrevanja	Direktiva 2001/56/ES.	X	X	X	X
37	Okrovi koles	Direktiva 78/549/EGS	X	G		
38	Nasloni za glavo	Direktiva 78/932/EGS	D	G + D		
39	Emisije CO_2/poraba goriva	Direktiva 80/1268/EGS	N/A	N/A		

▼M5

———

▼M5

41a	Emisije (Euro VI) težka vozila/ dostop do informacij	Uredba (ES) št. 595/2009	G + H	G + H	G + H	G + H

▼M1

44	Mase in mere	Direktiva 92/21/EGS	X	X		
45	Varnostna stekla	Direktiva 92/22/EGS	J	G + J	G + J	G + J
46	Pnevmatike	Direktiva 92/23/EGS	X	G	G	G
47	Naprave za omejevanje hitrosti	Direktiva 92/24/EGS				X
48	Mase in mere (razen vozil iz točke 44.)	Direktiva 97/27/ES			X	X
50	Naprave za spenjanje vozil	Direktiva 94/20/ES	X	G	G	G
51	Vnetljivost materialov	Direktiva 95/28/ES				G za kabino; X za preostali del
52	Avtobusi	Direktiva 2001/85/ES			A	A

▼M1

Postavka	Predmet	Sklic na regulativni akt	$M_1 \leq$ 2 500 ([1]) kg	$M_1 >$ 2 500 ([1]) kg	M_2	M_3
53	Prednji trk	Direktiva 96/79/ES	N/A	N/A		
54	Bočni trk	Direktiva 96/27/ES	N/A	N/A		
▼M2 58	Zaščita pešcev	Uredba (ES) št. 78/2009	X	N/A ([3])		
▼M1 59	Možnost recikliranja	Direktiva 2005/64/ES	N/A	N/A		
▼M2 ———						
▼M1 61	Klimatska naprava.	Direktiva 2006/40/ES	X	X		
▼M3 62	Vodikov sistem	Uredba (ES) št. 79/2009	Q	G + Q	G + Q	G + Q
▼M6 63	Splošna varnost	Uredba (ES) št. 661/2009	D/U	D/U	D/U	D/U
▼M13 63.1	Kazalniki menjanja prestav	(EU) št. 65/2012	G	G		

▼M1

([1]) Največja tehnično dovoljena masa obremenjenega vozila: …
([2]) Ne presega največje mase obremenjenega vozila, ki znaša 3,5 tone.
►M2 ([3]) Vsak prednji zaščitni sistem, dobavljen z vozilom, mora izpolnjevati zahteve Uredbe (ES) št. 78/2009, mora biti opremljen s homologacijsko številko in mora biti ustrezno označen. ◄

▼M1

Dodatek 2

Neprebojna vozila

Postavka	Predmet	Sklic na regulativni akt	M_1	M_2	M_3	N_1	N_2	N_3	O_1	O_2	O_3	O_4
1	Dovoljena raven zvoka	Direktiva 70/157/EGS	X	X	X	X	X	X				
2	Emisije	Direktiva 70/220/EGS	A	A	A	A	A	A				
2a	Emisije (Euro 5 in 6) – lahka tovorna vozila/dostop do informacij	Uredba (ES) št. 715/2007	A	A		A	A					
3	Posode za gorivo/zaščita pred podletom	Direktiva 70/221/EGS	X	X	X	X	X	X	X	X	X	X
4	Prostor za pritrditev registrskih tablic na zadnji strani	Direktiva 70/222/EGS	X	X	X	X	X	X	X	X	X	X
5	Krmilje	Direktiva 70/311/EGS	X	X	X	X	X	X	X	X	X	X
6	Zapahi in tečaji vrat	Direktiva 70/38/EGS	X			X	X	X				
7	Zvočno opozorilo	Direktiva 70/388/EGS	A + K	A + K	A + K	A + K	A + K	A + K				
8	Naprave za posredno gledanje	Direktiva 2003/97/ES.	A	A	A	A	A	A				
9	Zavore	Direktiva 71/320/EGS	X	X	X	X	X	X	X	X	X	X
10	Radijske motnje (elektromagnetna združljivost)	Direktiva 72/245/EGS	X	X	X	X	X	X	X	X	X	X
11	Dimljenje dizelskih motorjev	Direktiva 72/306/EGS	X	X	X	X	X	X				
12	Notranji pritrdilni elementi	Direktiva 74/60/EGS	A									
13	Zaščita pred nedovoljeno uporabo in naprava za imobilizacijo	Direktiva 74/61/EGS	X	X	X	X	X	X				

▼M1

Postavka	Predmet	Sklic na regulativni akt	M_1	M_2	M_3	N_1	N_2	N_3	O_1	O_2	O_3	O_4
14	Zaščita voznika pred volanom pri trčenju	Direktiva 74/297/EGS	N/A			N/A						
15	Trdnost sedežev	Direktiva 74/408/EGS	X	D	D	D	D	D				
16	Zunanji štrleči deli	Direktiva 74/483/EGS	A									
17	Vzvratna prestava in merilnik hitrosti	Direktiva 75/443/EGS	X	X	X	X	X	X				
18	Tablica (predpisana)	Direktiva 76/114/EGS	X	X	X	X	X	X	X	X	X	X
19	Pritrdišča varnostnih pasov	Direktiva 76/115/EGS	A	A	A	A	A	A				
20	Vgradnja svetlobnih in svetlobno-signalnih naprav	Direktiva 76/756/EGS	A + N	A + N	A + N	A + N	A + N	A + N	A + N	A + N	A + N	A + N
21	Odsevniki	Direktiva 76/757/EGS	X	X	X	X	X	X	X	X	X	X
22	Gabaritne, prednje pozicijske, zadnje pozicijske, zavorne, dnevne, bočne svetilke	Direktiva 76/758/EGS	X	X	X	X	X	X	X	X	X	X
23	Smerne utripalke	Direktiva 76/759/EGS	X	X	X	X	X	X	X	X	X	X
24	Osvetlitev zadnje registrske tablice	Direktiva 76/760/EGS	X	X	X	X	X	X	X	X	X	X
25	Žarometi (vključno z žarnicami)	Direktiva 76/761/EGS	X	X	X	X	X	X				
26	Sprednje meglenke	Direktiva 76/762/EGS	X	X	X	X	X	X				
27	Naprava za vleko vozila	Direktiva 77/389/EGS	A	A	A	A	A	A				
28	Vzvratne meglenke	Direktiva 77/538/EGS	X	X	X	X	X	X	X	X	X	X
29	Vzvratne luči	Direktiva 77/539/EGS	X	X	X	X	X	X	X	X	X	X
30	Parkirne luči	Direktiva 77/540/EGS	X	X	X	X	X	X				

▼M1

Postavka	Predmet	Sklic na regulativni akt	M_1	M_2	M_3	N_1	N_2	N_3	O_1	O_2	O_3	O_4
31	Varnostni pasovi in sistemi za zadrževanje	Direktiva 77/541/EGS	A	A	A	A	A	A				
32	Vidno polje voznika	Direktiva 77/649/EGS	S									
33	Oznaka upravljalnih elementov, kontrolnih svetilk in kazalnih instrumentov	Direktiva 78/316/EGS	X	X	X	X	X	X				
34	Odleditev in sušenje vetrobrana	Direktiva 78/317/EGS	A	O	O	O	O	O				
35	Pranje/brisanje vetrobrana	Direktiva 78/318/EGS	A	O	O	O	O	O				
36	Sistemi ogrevanja	Direktiva 2001/56/ES	X	X	X	X	X	X	X	X	X	X
37	Okrovi koles	Direktiva 78/549/EGS	X									
38	Nasloni za glavo	Direktiva 78/932/EGS	X									
39	Emisije CO_2/poraba goriva	Direktiva 80/1268/EGS	N/A									
▼M5 ———												
41a	Emisije (Euro VI) težka vozila/dostop do informacij	Uredba (ES) št. 595/2009	X	X	X	X	X	X				
▼M1 42	Bočna zaščita	Direktiva 89/297/EGS					X	X			X	X
▼M12 43	Sistemi za preprečevanje škropljenja	Direktiva 91/226/EGS				X	X	X	X	X	X	X
▼M1 44	Mase in mere	Direktiva 92/21/EGS	X									
45	Varnostna stekla	Direktiva 92/22/EGS	N/A	N/A	N/A	N/A	N/A	N/A	N/A	N/A	N/A	N/A
46	Pnevmatike	Direktiva 92/23/EGS	A	A	A	A	A	A	A	A	A	A

▼M1

Postavka	Predmet	Sklic na regulativni akt	M_1	M_2	M_3	N_1	N_2	N_3	O_1	O_2	O_3	O_4
47	Naprave za omejevanje hitrosti	Direktiva 92/24/EGS		X	X		X	X				
48	Mase in mere (razen vozil iz tč.)	Direktiva 97/27/ES		X	X	X	X	X	X	X	X	X
49	Zunanji štrleči deli kabin	Direktiva 92/114/EGS				A	A	A				
50	Naprave za spenjanje vozil	Direktiva 94/20/ES	X	X	X	X	X	X	X	X	X	X
51	Vnetljivost materialov	Direktiva 95/28/ES			X							
52	Avtobusi	Direktiva 2001/85/ES		A	A							
53	Prednji trk	Direktiva 96/79/ES	N/A									
54	Bočni trk	Direktiva 96/27/ES	N/A			N/A						
56	Vozila, namenjena za prevoz nevarnega blaga	Direktiva 98/91/ES				X (1)	X (1)	X (1)	X (1)	X (1)	X (1)	X (1)
57	Zaščita pred podletom od spredaj	Direktiva 2000/40/ES					X	X				
▼M2 58	Zaščita pešcev	Uredba (ES) št. 78/2009	N/A			N/A						
▼M1 59	Možnost recikliranja	Direktiva 2005/64/ES	N/A			N/A						
▼M2 ———												
▼M1 61	Klimatska naprava	Direktiva 2006/40/ES	X			Z						

▼M1

Postavka	Predmet	Sklic na regulativni akt	M_1	M_2	M_3	N_1	N_2	N_3	O_1	O_2	O_3	O_4
▼M3												
62	Vodikov sistem	Uredba (ES) št. 79/2009	A	A	A	A	A	A				
▼M6												
63	Splošna varnost	Uredba (ES) št. 661/2009	D/U	D/U	D/U	D/U	D/U	D/U	D/U	D/U	D/U	D/U
▼M13												
63.1	Kazalniki menjanja prestav	(EU) št. 65/2012	G									

▼M1

([1]) Zahteve Direktive 98/91/ES veljajo le, če proizvajalec zaprosi za ES-homologacijo vozila, namenjenega za prevoz nevarnega blaga.

▼**M1**

Dodatek 3

Vozila, dostopna z invalidskim vozičkom

Postavka	Predmet	Sklic na regulativni akt	M_1
1	Dovoljena raven zvoka	Direktiva 70/157/EGS	X
2	Emisije	Direktiva 70/220/EGS	G + W_1
2a	Emisije (Euro 5 in 6) – lahka tovorna vozila/dostop do informacij	Uredba (ES) št. 715/2007	G + W_1
3	Posode za gorivo/zaščita pred podletom	Direktiva 70/221/EGS	X + W_2
4	Prostor za pritrditev registrskih tablic na zadnji strani	Direktiva 70/222/EGS	X
5	Krmilje	Direktiva 70/311/EGS	X
6	Zapahi in tečaji vrat	Direktiva 70/387/EGS	X
7	Zvočno opozorilo	Direktiva 70/388/EGS	X
8	Naprave za posredno gledanje	Direktiva 2003/97/EGS	X
9	Zavore	Direktiva 71/320/EGS	X
10	Radijske motnje (elektromagnetna združljivost)	Direktiva 72/245/EGS	X
11	Dimljenje dizelskih motorjev	Direktiva 72/306/EGS	X
12	Notranji pritrdilni elementi	Direktiva 74/60/EGS	X
13	Zaščita pred nedovoljeno uporabo in naprava za imobilizacijo	Direktiva 74/61/EGS	X
14	Zaščita voznika pred volanom pri trčenju	Direktiva 74/297/EGS	X
15	Trdnost sedežev	Direktiva 74/408/EGS	X + W_3
16	Zunanji štrleči deli	Direktiva 74/483/EGS	X + W_4
17	Vzvratna prestava in merilnik hitrosti	Direktiva 75/443/EGS	X
18	Tablica (predpisana)	Direktiva 76/114/EGS	X
19	Pritrdišča varnostnih pasov	Direktiva 76/115/EGS	X + W_5
20	Vgradnja svetlobnih in svetlobno-signalnih naprav	Direktiva 76/756/EGS	X
21	Odsevniki	Direktiva 76/757/EGS	X

▼M1

Postavka	Predmet	Sklic na regulativni akt	M_1
22	Gabaritne, prednje pozicijske, zadnje pozicijske, zavorne, bočne, dnevne svetilke	Direktiva 76/758/EGS	X
23	Smerne utripalke	Direktiva 76/759/EGS	X
24	Osvetlitev zadnje registrske tablice	Direktiva 76/760/EGS	X
25	Žarometi (vključno z žarnicami)	Direktiva 76/761/EGS	X
26	Sprednje meglenke	Direktiva 76/762/EGS	X
27	Naprava za vleko vozila	Direktiva 77/389/EGS	X
28	Vzvratne meglenke	Direktiva 77/538/EGS	X
29	Vzvratne luči	Direktiva 77/539/EGS	X
30	Parkirne luči	Direktiva 77/540/EGS	X
31	Varnostni pasovi in sistemi za zadrževanje	Direktiva 77/541/EGS	X + W_6
32	Vidno polje voznika	Direktiva 77/649/EGS	X
33	Oznaka upravljalnih elementov, kontrolnih svetilk in kazalnih instrumentov	Direktiva 78/316/EGS	X
34	Odleditev in sušenje vetrobrana	Direktiva 78/317/EGS	X
35	Pranje/brisanje vetrobrana	Direktiva 78/318/EGS	X
36	Grelni sistemi	Direktiva 2001/56/ES	X
37	Okrovi koles	Direktiva 78/549/EGS	X
39	Emisije CO_2/poraba goriva	Direktiva 80/1268/EGS	X + W_7

▼M5

41a	Emisije (Euro VI) težka vozila/dostop do informacij	Uredba (ES) št. 595/2009	X

▼M1

44	Mase in mere	Direktiva 92/21/EGS	X + W_8
45	Varnostna stekla	Direktiva 92/22/EGS	X

▼M1

Postavka	Predmet	Sklic na regulativni akt	M_1
46	Pnevmatike	Direktiva 92/23/EGS	X
50	Naprave za spenjanje vozil	Direktiva 94/20/ES	X
53	Čelni trk	Direktiva 96/79/ES	X + W_9
54	Bočni trk	Direktiva 96/27/ES	X + W_{10}
▼M2 58	Zaščita pešcev	Uredba (ES) št. 78/2009	X
▼M1 59	Možnost recikliranja	Direktiva 2005/64/ES	N/A
▼M2 ———			
▼M1 61	Klimatske naprave	Direktiva 2006/40/ES	X
▼M3 62	Vodikov sistem	Uredba (ES) št. 79/2009	X
▼M6 63	Splošna varnost	Uredba (ES) št. 661/2009	D/U
▼M13 63.1	Kazalniki menjanja prestav	(EU) št. 65/2012	G

▼M1

Dodatek 4

Druga vozila za posebne namene (vključno z bivalnimi prikolicami)

Uporaba izjem je dovoljena le, če proizvajalec dokaže homologacijskemu organu, da vozilo zaradi posebnih opravil ne more ustrezati vsem zahtevam.

Postavka	Predmet	Sklic na regulativni akt	►M13 M_1 ◄	M_2	M_3	N_1	N_2	N_3	O_1	O_2	O_3	O_4
1	Dovoljena raven zvoka	Direktiva 70/157/EGS		H	H	H	H	H				
2	Emisije	Direktiva 70/220/EGS		Q	Q	Q	Q	Q				
2a	Emisije (Euro 5 in 6) – lahka tovorna vozila/ dostop do informacij	Uredba (ES) št. 715/2007		Q		Q	Q					
3	Posode za gorivo/zaščita pred podletom	Direktiva 70/221/EGS		F	F	F	F	F	X	X	X	X
4	Prostor za pritrditev registrskih tablic na zadnji strani	Direktiva 70/222/EGS		A + R	A + R	A + R	A + R	A + R	A + R	A + R	A + R	A + R
5	Krmilje	Direktiva 70/311/EGS		X	X	X	X	X	X	X	X	X
6	Zapahi in tečaji vrat	Direktiva 70/387/EGS				B	B	B				
7	Zvočno opozorilo	Direktiva 70/388/EGS		X	X	X	X	X				
8	Naprave za posredno gledanje	Direktiva 2003/97/ES		X	X	X	X	X				
9	Zavore	Direktiva 71/320/EGS		X	X	X	X	X	X	X	X	X
10	Radijske motnje (elektromagnetna združljivost)	Direktiva 72/245/EGS		X	X	X	X	X	X	X	X	X
11	Dimljenje dizelskih motorjev	Direktiva 72/306/EGS		H	H	H	H	H				

▼M1

Postavka	Predmet	Sklic na regulativni akt	►M13 M_1 ◄	M_2	M_3	N_1	N_2	N_3	O_1	O_2	O_3	O_4
13	Zaščita pred nedovoljeno uporabo in naprava za imobilizacijo	Direktiva 74/61/EGS		X	X	X	X	X				
14	Zaščita voznika pred volanom pri trčenju	Direktiva 74/297/EGS				X						
15	Trdnost sedežev	Direktiva 74/408/EGS		D	D	D	D	D				
17	Vzvratna prestava in merilnik hitrosti	Direktiva 75/443/EGS		X	X	X	X	X				
18	Tablica (predpisana)	Direktiva 76/114/EGS		X	X	X	X	X	X	X	X	X
19	Pritrdišča varnostnih pasov	Direktiva 76/115/EGS		D	D	D	D	D				
20	Vgradnja svetlobnih in svetlobno-signalnih naprav	Direktiva 76/756/EGS		A + N	A + N	A + N	A + N	A + N	A + N	A + N	A + N	A + N
21	Odsevniki	Direktiva 76/757/EGS		X	X	X	X	X	X	X	X	X
22	Gabaritne, prednje pozicijske, zadnje pozicijske, zavorne, dnevne, bočne svetilke	Direktiva 76/758/EGS		X	X	X	X	X	X	X	X	X
23	Smerne utripalke	Direktiva 76/759/EGS		X	X	X	X	X	X	X	X	X
24	Osvetlitev zadnje registrske tablice	Direktiva 76/760/EGS		X	X	X	X	X	X	X	X	X
25	Žarometi (vključno z žarnicami)	Direktiva 76/761/EGS		X	X	X	X	X				
26	Sprednje meglenke	Direktiva 76/762/EGS		X	X	X	X	X				

▼M1

Postavka	Predmet	Sklic na regulativni akt	►M13 M_1 ◄	M_2	M_3	N_1	N_2	N_3	O_1	O_2	O_3	O_4
27	Naprava za vleko vozila	Direktiva 77/389/EGS		A	A	A	A	A				
28	Vzvratne meglenke	Direktiva 77/538/EGS		X	X	X	X	X	X	X	X	X
29	Vzvratne luči	Direktiva 77/539/EGS		X	X	X	X	X	X	X	X	X
30	Parkirne luči	Direktiva 77/540/EGS		X	X	X	X	X				
31	Varnostni pasovi in sistemi za zadrževanje	Direktiva 77/541/EGS		D	D	D	D	D				
33	Oznaka upravljalnih elementov, kontrolnih svetilk in kazalnih instrumentov	Direktiva 78/316/EGS		X	X	X	X	X				
34	Odleditev in sušenje vetrobrana	Direktiva 78/317/EGS		O	O	O	O	O				
35	Pranje/brisanje vetrobrana	Direktiva 78/318/EGS		O	O	O	O	O				
36	Grelni sistemi	Direktiva 2001/56/ES		X	X	X	X	X	X	X	X	X
▼M5 ———												
41a	Emisije (Euro VI) težka vozila/dostop do informacij	Uredba (ES) št. 595/2009		H	H	H	H	H				
▼M1 42	Bočna zaščita	Direktiva 89/297/EGS					X	X			X	X

▼M1

Postavka	Predmet	Sklic na regulativni akt	►M13 M_1 ◄	M_2	M_3	N_1	N_2	N_3	O_1	O_2	O_3	O_4
▼M12												
43	Sistemi za preprečevanje škropljenja	Direktiva 91/226/EGS				X	X	X	X	X	X	X
▼M1												
45	Varnostna stekla	Direktiva 92/22/EGS		J	J	J	J	J	J	J	J	J
46	Pnevmatike	Direktiva 92/23/EGS		X	X	X	X	X	X	X	X	X
47	Naprave za omejevanje hitrosti	Direktiva 92/24/EGS		X	X		X	X				
48	Mase in mere	Direktiva 97/27/ES		X	X	X	X	X	X	X	X	X
49	Zunanji štrleči deli kabin	Direktiva 92/114/EGS				X	X	X				
50	Naprave za spenjanje vozil	Direktiva 94/20/ES		X	X	X	X	X	X	X	X	X
51	Vnetljivost materialov	Direktiva 95/28/ES			X							
52	Avtobusi	Direktiva 2001/85/ES		X	X							
54	Bočni trk	Direktiva 96/27/ES				A						
56	Vozila, namenjena za prevoz nevarnega blaga	Direktiva 98/91/ES					X	X	X	X	X	X
57	Zaščita pred podletom od spredaj	Direktiva 2000/40/ES					X	X				

▼M1

Postavka	Predmet	Sklic na regulativni akt	►M13 M_1 ◄	M_2	M_3	N_1	N_2	N_3	O_1	O_2	O_3	O_4
▼M2 58	Zaščita pešcev	Uredba (ES) št. 78/2009				N/A ([1])						
▼M1 59	Možnost recikliranja	Direktiva 2005/64/ES				N/A						
▼M2 ———												
▼M1 61	Klimatska naprava	Direktiva 2006/40/ES				Z						
▼M3 62	Vodikov sistem	Uredba (ES) št. 79/2009		Q	Q	Q	Q	Q				
▼M6 63	Splošna varnost	Uredba (ES) št. 661/2009		D/U	D/U	D/U	D/U	D/U	D/U	D/U	D/U	D/U
▼M13 63.1	Kazalniki menjanja prestav	(EU) št. 65/2012	G									

▼M1

►M2 ([1]) Vsak prednji zaščitni sistem, dobavljen z vozilom, mora izpolnjevati zahteve Uredbe (ES) št. 78/2009, mora biti opremljen s homologacijsko številko in mora biti ustrezno označen. ◄

▼M1

Dodatek 5

Avto-dvigala

Postavka	Predmet	Sklic na regulativni akt	Avto-dvigalo kategorije N_3
1	Dovoljena raven zvoka	Direktiva 70/157/EGS	T
2	Emisije	Direktiva 70/220/EGS	X
2a	Emisije (Euro 5 in 6) – lahka tovorna vozila/dostop do informacij	Uredba (ES) št. 715/2007	N/A
3	Posode za gorivo/zaščita pred podletom	Direktiva 70/221/EGS	X
4	Prostor za pritrditev registrskih tablic na zadnji strani	Direktiva 70/222/EGS	X
5	Krmilje	Direktiva 70/311/EGS	X dovoljeno krmiljenje pajka
6	Zapahi in tečaji vrat	Direktiva 70/387/EGS	A
7	Zvočno opozorilo	Direktiva 70/388/EGS	X
8	Naprave za posredno gledanje	Direktiva 2003/97/ES	X
9	Zavore	Direktiva 71/320/EGS	U
10	Radijske motnje (elektromagnetna združljivost)	Direktiva 72/245/EGS	X
11	Dimljenje dizelskih motorjev	Direktiva 72/306/EGS	X
12	Notranji pritrdilni elementi	Direktiva 74/60/EGS	X
13	Zaščita pred nedovoljeno uporabo in naprava za imobilizacijo	Direktiva 74/61/EGS	X
15	Trdnost sedežev	Direktiva 74/408/EGS	D
17	Vzvratna prestava in merilnik hitrosti	Direktiva 75/443/EGS	X
18	Tablica (predpisana)	Direktiva 76/114/EGS	X
19	Pritrdišča varnostnih pasov	Direktiva 76/115/EGS	D
20	Vgradnja svetlobnih in svetlobno-signalnih naprav	Direktiva 76/756/EGS	A + Y

▼M1

Postavka	Predmet	Sklic na regulativni akt	Avto-dvigalo kategorije N_3
21	Odsevniki	Direktiva 76/757/EGS	X
22	Gabaritne, prednje pozicijske, zadnje pozicijske, zavorne, bočne svetilke in svetilke za dnevno vožnjo	Direktiva 76/758/EGS	X
23	Smerne utripalke	Direktiva 76/759/EGS	X
24	Osvetlitev zadnje registrske tablice	Direktiva 76/760/EGS	X
25	Žarometi (vključno z žarnicami)	Direktiva 76/761/EGS	X
26	Sprednje meglenke	Direktiva 76/762/EGS	X
27	Naprava za vleko vozila	Direktiva 77/389/EGS	A
28	Vzvratne meglenke	Direktiva 77/538/EGS	X
29	Vzvratne luči	Direktiva 77/539/EGS	X
30	Parkirne luči	Direktiva 77/540/EGS	X
31	Varnostni pasovi in sistemi za zadrževanje	Direktiva 77/541/EGS	D
33	Oznaka upravljalnih elementov, kontrolnih svetilk in kazalnih instrumentov	Direktiva 78/316/EGS	X
34	Odleditev in sušenje vetrobrana	Direktiva 78/317/EGS	O
35	Pranje/brisanje vetrobrana	Direktiva 78/318/EGS	O
36	Grelni sistemi	Direktiva 2001/56/ES	X

▼M5

41a	Emisije (Euro VI) težka vozila/dostop do informacij	Uredba (ES) št. 595/2009	V

▼M1

42	Bočna zaščita	Direktiva 89/297/EGS	X
43	Sistemi za preprečevanje škropljenja izpod koles	Direktiva 91/226/EGS	X
45	Varnostna stekla	Direktiva 92/22/EGS	J

▼M1

Postavka	Predmet	Sklic na regulativni akt	Avto-dvigalo kategorije N_3
46	Pnevmatike	Direktiva 92/23/EGS	A (pod pogojem, da so izpolnjene zahteve ISO 10571–1995 (Pnevmatike za avto-dvigala in podobne specializirane stroje) ali priročnika o standardih ETRTO).
47	Naprave za omejevanje hitrosti	Direktiva 92/24/EGS	X
48	Mase in mere	Direktiva 97/27/ES	X
49	Zunanji štrleči deli kabin	Direktiva 92/114/EGS	X
50	Naprave za spenjanje vozil	Direktiva 94/20/ES	X
57	Zaščita pred podletom od spredaj	Direktiva 2000/40/ES	X
▼M3 62	Vodikov sistem	Uredba (ES) št. 79/2009	X
▼M6 63	Splošna varnost	Uredba (ES) št. 661/2009	D/U

▼M12

Dodatek 6

Priklopniki za prevoz izrednega tovora

Točka	Predmet	Sklic na regulativni akt	Priklopnik kategorije O_4
3	Posoda za gorivo/zaščita pred podletom	Direktiva 70/221/EGS	X
4	Prostor za pritrditev registrske tablice na zadnji strani	Direktiva 70/222/EGS	X
5	Krmilje	Direktiva 70/311/EGS	X
9	Zavore	Direktiva 71/320/EGS	X
10	Radijske motnje (elektromagnetna združljivost)	Direktiva 72/245/EGS	X
18	Tablica proizvajalca	Direktiva 76/114/EGS	X
20	Vgradnja svetlobnih in svetlobno-signalnih naprav	Direktiva 76/756/EGS	A + N
21	Odsevniki	Direktiva 76/757/EGS	X
22	Gabaritne, prednje pozicijske, zadnje pozicijske, zavorne, bočne svetilke in svetilke za dnevno vožnjo	Direktiva 76/758/EGS	X
23	Smerne svetilke	Direktiva 76/759/EGS	X
24	Osvetlitev zadnje registrske tablice	Direktiva 76/760/EGS	X
28	Zadnje svetilke za meglo	Direktiva 77/538/EGS	X
29	Žarometi za vzvratno vožnjo	Direktiva 77/539/EGS	X
36	Ogrevalni sistemi	Direktiva 2001/56/ES	N/A
42	Bočna zaščita	Direktiva 89/297/EGS	A
43	Sistemi za preprečevanje škropljenja izpod koles	Direktiva 91/226/EGS	A
46	Pnevmatike	Direktiva 92/23/EGS	I
48	Mase in mere	Direktiva 97/27/ES	X
50	Naprave za spenjanje vozil	Direktiva 94/20/ES	X
63	Uredba o splošni varnosti	Uredba (ES) št. 661/2009	P/A

▼M1

Pomen črk:

X Ni izjem, razen določenih v regulativnem aktu.

N/A Ta regulativni akt ne velja za to vozilo (ni predpisa).

▼M12

P/A Ta regulativni akt se delno uporablja. Natančno področje uporabe je določeno v izvedbenih ukrepih Uredbe (ES) št. 661/2009.

▼M1

A Izjeme so dovoljene, kjer teh zahtev zaradi posebnega namena vozila ni mogoče izpolniti v celoti. Proizvajalec mora homologacijskemu organu zadovoljivo dokazati, da zahtev zaradi posebnega namena vozila ni mogoče izpolniti.

B Uporaba je omejena samo na vrata za dostop do sedežev, namenjenih normalni uporabi med vožnjo, in če razdalja med točko R sedeža in ravnino povprečne površine vrat, merjena pravokotno na vzdolžno srednjico vozila, ni daljša od 500 mm.

▼M6

_____

▼M1

D Uporaba je omejena samo na sedeže za normalno uporabo med vožnjo. Sedeži, ki se ne uporabljajo med vožnjo, morajo biti jasno označeni za uporabnike bodisi s piktogramom ali znakom z ustreznim besedilom.

E Samo spredaj.

F Dovoljeni sta sprememba položitve in dolžine cevi za oskrbo z gorivom in tudi prestavljanje posode za gorivo znotraj vozila.

G Zahteve skladno s kategorijo osnovnega/nedodelanega vozila (katerega šasija je bila uporabljena za izdelavo vozila za posebne namene). Pri nedodelanih/dodelanih vozilih je sprejemljivo, če so izpolnjene zahteve za vozila ustrezne kategorije N (na osnovi največje mase).

H Brez dodatnih preskusov je dovoljena sprememba dolžine izpušnega sistema za zadnjim dušilnikom zvoka, ki ne presega 2 m.

▼M12

I Pnevmatike morajo biti homologirane v skladu z zahtevami iz Pravilnika UN/ECE št. 54, tudi če največja konstrukcijsko določena hitrost ne presega 80 km/h.

Nosilnost se lahko v dogovoru s proizvajalcem pnevmatik prilagodi glede na največjo konstrukcijsko določeno hitrost priklopnega vozila.

▼M1

J Za vsa okenska stekla razen stekel vozniške kabine (vetrobransko steklo in bočna stekla) je lahko material bodisi varnostno steklo ali toga plastika.

K Dovoljene so dodatne alarmne naprave za priklic pomoči v sili.

▼M12

L Uporaba je omejena samo na sedeže za običajno uporabo med vožnjo. Na zadnjih sedežih se zahtevajo vsaj pritrdišča trebušnih pasov. Sedeži, ki se ne uporabljajo med vožnjo, morajo biti jasno označeni bodisi s piktogramom bodisi znakom z ustreznim besedilom.

▼M1

M Uporaba je omejena samo na sedeže za normalno uporabo med vožnjo. Na vseh zadnjih sedežih so predpisani vsaj trebušni varnostni pasovi. Sedeži, ki se ne uporabljajo med vožnjo, morajo biti jasno označeni za uporabnike bodisi s piktogramom ali znakom z ustreznim besedilom.

▼M1

N Če so vgrajene vse obvezne svetlobne naprave in če ne vpliva na geometrijsko vidnost.

O Vozilo mora biti spredaj opremljeno z ustreznim sistemom.

Q Brez dodatnih preskusov je dovoljena sprememba dolžine izpušnega sistema za zadnjim dušilnikom zvoka, ki ne presega 2 m. ES-homologacija, izdana za najbolj značilno osnovno vzorčno vozilo, ostane veljavna ne glede na spremenjeno referenčno maso.

R Če se lahko namestijo in ostanejo vidne registrske tablice vseh držav članic.

S Faktor prepuščanja svetlobe je vsaj 60 %, kot zaslanjanja stebrička „A“ ne presega 10 °.

T Preskušati je treba samo dokončana/dodelana vozila. Vozilo se lahko preskuša po Direktivi 70/157/EGS, nazadnje spremenjeni z Direktivo 1999/101/ES. Ob upoštevanju točke 5.2.2.1 Priloge I k Direktivi 70/157/EGS se uporabljajo naslednje mejne vrednosti:

(a) 81 dB(A) za vozila z močjo motorja manjšo od 75 kW;

(b) 83 dB(A) za vozila z močjo motorja ne manjšo od 75 kW, vendar manjšo od 150 kW;

(c) 84 dB(A) za vozila z močjo motorja ne manjšo od 150 kW

▼M6

_____

▼M1

V Sprejemljivo je izpolnjevanje zahtev Direktive 97/68/ES.

W_1 Zahteve je treba izpolniti, vendar so spremembe v izpušnem sistemu dovoljene brez nadaljnjih preskusov, če to ne vpliva na naprave za zmanjševanje emisij, vključno s filtrom za delce (če je na voljo). Na spremenjenem vozilu ni treba izvesti novih preskusov izhlapevanja, če naprave za zmanjšanje emisij zaradi izhlapevanja goriva ostanejo take, kot jih je vgradil proizvajalec osnovnega vozila.

ES-homologacija, izdana za najbolj značilno vzorčno osnovno vozilo, ostane veljavna ne glede na spremenjeno referenčno maso.

W_2 Zahteve je treba izpolniti, vendar so dovoljene spremembe položitve in dolžine cevi za oskrbo z gorivom, gumijaste cevi za gorivo in cevi za uparjeno gorivo. Dovoljeno je premestiti originalno posodo za gorivo.

W_3 Mesto za invalidski voziček se šteje kot sedež. Za vsak invalidski voziček mora biti na voljo dovolj prostora. Vzdolžna ravnina posebne površine je vzporedna vzdolžni ravnini vozila.

Lastnika vozila je treba ustrezno obvestiti, da mora invalidski voziček, ki se uporablja kot sedež v vozilu, vzdržati sile, ki jih oddaja mehanizem za pritrditev v različnih voznih razmerah.

Sedeže vozila je mogoče ustrezno spremeniti, če pritrdišča, mehanizmi in nasloni za glavo zagotavljajo enako raven učinkovitosti, kot jo določa direktiva.

W_4 Skladnost z Direktivo se zahteva za pomoč pri vstopu v položaju mirovanja.

▼M6

_____

▼M1

W_7 Emisij CO_2 ni treba znova izmeriti, kadar pri uporabi določb iz točke W1 ni treba izvesti novih preskusov emisij iz izpušne cevi.

▼**M1**

W_8 Za namene izračuna se predvidi, da je masa invalidskega vozička skupaj z uporabnikom 100 kg. Masa je nakopičena v točki H tridimenzionalne naprave.

Tehnična služba upošteva tudi možnost uporabe električnih invalidskih vozičkov, katerih predvidena masa skupaj z uporabnikom je 250 kg. Morebitna omejitev števila potnikov zaradi uporabe električnih invalidskih vozičkov se vnese v certifikat o homologaciji in tudi v certifikat o skladnosti.

W_9 Spremenjenega vozila ni treba znova preskusiti, če predelava vozila ni vplivala na sprednji del karoserije pred točko R voznika in ni bil odstranjen ali deaktiviran noben del dodatnega sistema za zadrževanje potnikov (zračne blazine).

W_{10} Spremenjenega vozila ni treba znova preskusiti, če niso bile spremenjene stranske ojačitve in ni bil odstranjen ali deaktiviran noben del dodatnega sistema za zadrževanje potnikov (stranske zračne blazine).

Y Če so vgrajene vse obvezne svetlobne naprave.

Z Samo za vozila kategorije N_1, razreda I, kot je opisano v prvi razpredelnici v točki 5.3.1.4 Priloge I k Direktivi 70/220/EGS.

▼**M15**

PRILOGA XII

OMEJITVE ŠTEVILA VOZIL ZA MAJHNE SERIJE IN ZA ZAKLJUČEK SERIJE

A. OMEJITVE ŠTEVILA VOZIL ZA MAJHNE SERIJE

1. Število enot posameznega tipa vozil, ki se registrira, proda ali začne uporabljati v Evropski uniji v enem letu v skladu s členom 22, ne sme presegati spodaj navedenih števil za zadevno kategorijo vozil:

Kategorija	Enote
M_1	1 000
M_2, M_3	0
N_1	0
N_2, N_3	0
O_1, O_2	0
O_3, O_4	0

2. Število enot posameznega tipa vozil, ki se registrira, proda ali začne uporabljati v posamezni državi članici v enem letu v skladu s členom 23, določi zadevna država članica, vendar ne presega spodaj navedenih števil za zadevno kategorijo vozil:

Kategorija	Enote
M_1	75
M_2, M_3	250
N_1	500
N_2, N_3	250
O_1, O_2	500
O_3, O_4	250

3. Število enot posameznega tipa vozil, ki se registrira, proda ali začne uporabljati v posamezni državi članici v enem letu za namene člena 6(2) Uredbe (EU) št. 1230/2012, določi vsaka država članica, vendar ne presega spodaj navedenih števil za zadevno kategorijo vozil:

Kategorija	Enote
M_2, M_3	1 000
N_2, N_3	1 200
O_3, O_4	2 000

▼**M15**

B. OMEJITVE ZA ZAKLJUČEK SERIJE

Največje število dokončanih in dodelanih vozil, ki se začnejo uporabljati v vsaki državi članici po postopku „zaključek serije“, omeji država članica na enega od naslednjih načinov:

1. Največje število vozil enega ali več tipov ne sme presegati 10 % pri kategoriji M_1 oziroma 30 % pri vseh drugih kategorijah vozil vseh zadevnih tipov, danih v uporabo v tej državi članici v preteklem letu.

   Če 10 % oziroma 30 % znaša manj kot 100 vozil, lahko država članica dovoli začetek uporabe za največ 100 vozil.

2. Vozila katerega koli tipa je treba omejiti na tista, za katera je bil izdan veljaven certifikat o skladnosti na dan izdelave ali po njem in ki je bil veljaven vsaj tri mesece po datumu izdaje, vendar je pozneje postal neveljaven zaradi začetka veljavnosti nekega regulativnega akta.

▼B

PRILOGA XIII

SEZNAM DELOV ALI OPREME, KI LAHKO PREDSTAVLJAJO VELIKO TVEGANJE ZA PRAVILNO DELOVANJE SISTEMOV, KI SO BISTVENI ZA VARNOST VOZILA ALI NJEGOVO OKOLJSKO UČINKOVITOST, NJIHOVE ZAHTEVE GLEDE UČINKOVITOSTI, USTREZNI PRESKUSNI POSTOPKI, DOLOČBE O OZNAČEVANJU IN PAKIRANJU

I. **Deli in oprema, ki imajo velik vpliv na varnost vozila**

Št. dela	Opis dela	Zahteva glede učinkovitosti	Preskusni postopek	Zahteva glede označevanja	Zahteve glede pakiranja
1	[…]				
2					
3					

II. **Deli ali oprema, ki imajo velik vpliv na okoljsko učinkovitost vozila**

Št. dela	Opis dela	Zahteva glede učinkovitosti	Preskusni postopek	Zahteva glede označevanja	Zahteve glede pakiranja
1	[…]				
2					
3					

▼B

PRILOGA XIV

SEZNAM ES-HOMOLOGACIJ, IZDANIH NA PODLAGI REGULATIVNIH AKTOV

Žig homologacijskega organa

Številka seznama:

Za obdobje od: … do: …

Za vsako ES-homologacijo, podeljeno, zavrnjeno ali preklicano v zgoraj navedenem obdobju, je treba navesti naslednje podatke:

Proizvajalec:

Številka ES-homologacije:

Razlog za razširitev (kjer to pride v poštev):

Znamka:

Tip:

Datum izdaje:

Prvi datum izdaje (pri razširitvi):

▼M9

PRILOGA XV

REGULATIVNI AKTI, ZA KATERE JE PROIZVAJALEC LAHKO IMENOVAN ZA TEHNIČNO SLUŽBO

0. **Cilji in področje uporabe**

0.1 V tej prilogi so navedeni regulativni akti, za katere je proizvajalec lahko v skladu s členom 41(6) imenovan za tehnično službo.

0.2 Vključuje tudi ustrezne določbe v zvezi z imenovanjem proizvajalca za tehnično službo, ki se uporabljajo v okviru homologacije vozil, sestavnih delov in samostojnih tehničnih enot iz dela I Priloge IV.

0.3 Ne uporablja pa se za proizvajalce, ki zaprosijo za homologacijo majhne serije v skladu s členom 22.

1. **Imenovanje proizvajalca za tehnično službo**

1.1 Proizvajalec, imenovan za tehnično službo, je proizvajalec, ki ga je homologacijski organ določil za preskuševalni laboratorij za opravljanje homologacijskih preskusov v njegovem imenu v smislu točke 31 člena 3.

Proizvajalec je v skladu s členom 41(6) lahko imenovan za tehnično službo samo za dejavnosti kategorije A.

1.2 Izraz „izvedba preskusa“ ni omejen samo na merjenje zmogljivosti, temveč zajema tudi zapisovanje rezultatov preskusa in predložitev poročila, vključno z ustreznimi ugotovitvami, homologacijskemu organu.

Zajema preverjanje skladnosti z določbami, ki ne zahtevajo nujno meritev. To velja za presojo zasnove glede na pravne zahteve.

Navodilo „preveri skladnost mesta posode za gorivo v vozilu z določbami iz točke 5.10 Priloge I k Direktivi 70/221/EGS“ je treba npr. razumeti kot del „izvedbe preskusa“.

2. **Seznam regulativnih aktov in omejitev**

	Sklic na regulativni akt	Predmet
4.	Direktiva 70/222/EGS	Prostor za pritrditev registrskih tablic na zadnji strani
7.	Direktiva 70/388/EGS	Zvočno opozorilo
18.	Direktiva 76/114/EGS	(Predpisana) tablica
20.	Direktiva 76/756/EGS	Vgradnja svetlobnih in svetlobno-signalnih naprav
27.	Direktiva 77/389/EGS	Naprave za vleko
33.	Direktiva 78/316/EGS	Označevanje naprav za upravljanje, kontrolnih svetilk in kazalnikov

▼M9

	Sklic na regulativni akt	Predmet
34.	Direktiva 78/317/EGS	Odleditev in sušenje zastekljenih površin
35.	Direktiva 78/318/EGS	Pranje/brisanje stekel
36.	Direktiva 2001/56/ES	Ogrevalni sistemi Razen določb Priloge VIII v zvezi z zahtevami za vgradnjo ogrevalnih sistemov, ki delujejo na UNP, v vozilo
37.	Direktiva 78/549/EGS	Okrovi koles
44.	Direktiva 92/21/EGS	Mase in mere osebnih vozil
45.	Direktiva 92/22/EGS	Varnostna stekla Omejeno na določbe Priloge 21 k Pravilniku UN/ECE št. 43
46.	Direktiva 92/23/EGS	Pnevmatike
48.	Direktiva 97/27/ES	Mase in mere (razen vozil iz točke 44)
49.	Direktiva 92/114/EGS	Zunanji štrleči deli kabin
50.	Direktiva 94/20/ES	Naprave za spenjanje vozil Omejeno na določbe Priloge V (do vključno razdelka 8) in Priloge VII
61.	Direktiva 2006/40/ES	Klimatska naprava

▼M9

Dodatek

Razglasitev proizvajalca za tehnično službo

1. **Splošno**

1.1 Razglasitev in priglasitev proizvajalca za tehnično službo se izvedeta v skladu z določbami členov 41, 42 in 43 ter praktičnimi ukrepi iz tega dodatka.

1.2 Proizvajalec se akreditira v skladu s standardom EN ISO/IEC 17025:2005 – Splošne zahteve za usposobljenost preskuševalnih in kalibracijskih laboratorijev.

2. **Sklepanje pogodb s podizvajalci**

2.1 Proizvajalec lahko v skladu s prvim pododstavkom člena 41(6) imenuje podizvajalca, ki bo opravljal preskuse v njegovem imenu.

Kot podizvajalec se razume:

(a) odvisna družba, ki ji proizvajalec znotraj lastne organizacije zaupa dejavnost preskušanja, ali

(b) tretja stranka, ki po pogodbi s proizvajalcem opravlja dejavnosti preskušanja.

2.2 Uporaba storitev podizvajalca proizvajalca ne razreši obveznosti izpolnjevanja določb člena 41, zlasti določb v zvezi z usposobljenostjo tehničnih služb in skladnostjo s standardom EN ISO/IEC 17025:2005.

2.3 Razdelek 1 Priloge XV se uporablja za podizvajalca.

3. **Poročilo o preskusu**

Poročila o preskusu se sestavijo v skladu s splošnimi zahtevami Dodatka 3 Priloge V k Direktivi 2007/46/ES.

▼M9

PRILOGA XVI

POSEBNI POGOJI ZA VIRTUALNE PRESKUSNE METODE IN REGULATIVNI AKTI, ZA KATERE LAHKO PROIZVAJALEC ALI TEHNIČNA SLUŽBA UPORABI VIRTUALNE PRESKUSNE METODE

0. **Cilji in področje uporabe**

Ta priloga določa ustrezne določbe v zvezi z virtualnim preskušanjem v skladu s členom 11(3).

Ne uporablja se za drugi pododstavek člena 11(2).

1. **Seznam regulativnih aktov**

Št.	Sklic na regulativni akt	Predmet
3.	Direktiva 70/221/EGS	Posode za gorivo/zaščita pred podletom
6.	Direktiva 70/387/EGS	Zapahi in tečaji vrat
8.	Direktiva 2003/97/ES	Naprave za posredno gledanje
12.	Direktiva 74/60/EGS	Notranja oprema
16.	Direktiva 74/483/EGS	Zunanji štrleči deli
20.	Direktiva 76/756/EGS	Vgradnja svetlobnih in svetlobno-signalnih naprav
27.	Direktiva 77/389/EGS	Naprave za vleko
32.	Direktiva 77/649/EGS	Voznikovo vidno polje
35.	Direktiva 78/318/EGS	Pranje/brisanje stekel
37.	Direktiva 78/549/EGS	Okrovi koles
42.	Direktiva 89/297/EGS	Bočna zaščita
▼M15 44.	Uredba (EU) št. 1230/2012	
▼M9 49.	Direktiva 92/114/EGS	Zunanji štrleči deli kabin
50.	Direktiva 94/20/ES	Naprave za spenjanje vozil
52.	Direktiva 2001/85/ES	Avtobusi
57.	Direktiva 2000/40/ES	Zaščita pred podletom od spredaj

▼M9

Dodatek 1

Splošni pogoji za virtualne preskusne metode

1. **Virtualni preskusni model**

Za opis in izvedbo virtualnega preskušanja se kot osnovna struktura uporabi naslednji sistem:

(a) namen;

(b) strukturni model;

(c) robni pogoji;

(d) predvidene obremenitve;

(e) izračun;

(f) presoja;

(g) dokumentacija.

2. **Temelji računalniške simulacije in izračuna**

2.1 *Matematični model*

Matematični model predloži proizvajalec. Odraža zapletenost konstrukcije vozila, sistema in sestavnih delov, ki se preskušajo glede na zahteve regulativnega akta in njegovih robnih pogojev.

Iste določbe se smiselno uporabljajo za preskušanje sestavnih delov ali tehničnih enot neodvisno od vozila.

2.2 *Postopek potrditve matematičnega modela*

Matematični model se potrdi v primerjavi z dejanskimi preskusnimi pogoji.

V ta namen se izvede fizični preskus, rezultati, dobljeni z matematičnim modelom, pa se primerjajo z rezultati fizičnega preskusa. Dokaže se primerljivost rezultatov preskusov. Proizvajalec ali tehnična služba sestavi poročilo o potrditvi in ga predloži homologacijskemu organu.

O vseh spremembah matematičnega modela ali programske opreme, zaradi katerih bo verjetno razveljavljeno poročilo o potrditvi, se obvesti homologacijski organ, ki lahko zahteva, da se opravi nov postopek potrditve.

Diagram poteka postopka potrditve je prikazan v Dodatku 3.

2.3 *Dokumentacija*

Proizvajalec da na razpolago podatke in pomožna orodja, ki se uporabijo za simulacijo in izračun, ter jih ustrezno dokumentira.

3. **Orodja in podpora**

Proizvajalec na zahtevo tehnične službe zagotovi potrebna orodja, vključno z ustrezno programsko opremo, ali omogoči dostop do njih.

▼M9

Poleg tega tehnični službi zagotovi ustrezno podporo.

Zagotavljanje dostopa in podpore tehnični službi te ne razreši obveznosti v zvezi z usposobljenostjo njenega osebja, plačilom licenčnih pravic in spoštovanjem zaupnosti.

▼M9

Dodatek 2

Posebni pogoji za virtualne preskusne metode

1. **Seznam regulativnih aktov**

	Sklic na regulativni akt	Priloga in razdelek	Posebni pogoji
3.	Direktiva 70/221/EGS	Priloga II (Zaščita pred podletom od zadaj) Točka 5.4.5	
6.	Direktiva 70/387/EGS	Priloga II Točka 4.3	
8.	Direktiva 2003/97/ES	Priloga III Vse določbe v razdelkih 3, 4 in 5	Predpisana vidna polja za vzvratna ogledala.
12.	Direktiva 74/60/EGS	Priloga I Vse določbe v razdelku 5 („Zahteve“).	Meritev vseh polmerov zaobljenosti in vseh štrlečih delov, razen pri zahtevah, pri katerih je treba uporabiti silo, da se preveri skladnost z določbami.
		Priloga II	Določanje območja udarca z glavo.
16.	Direktiva 74/483/EGS	Priloga I Vse določbe v razdelku 5 („Splošne zahteve“) in razdelku 6 („Posebne zahteve“)	Meritev vseh polmerov zaobljenosti in vseh štrlečih delov, razen pri zahtevah, pri katerih je treba uporabiti silo, da se preveri skladnost z določbami.
20.	Direktiva 76/756/EGS	Razdelek 6 („Posebne zahteve“) Pravilnika UN/ECE št. 48	Preskusna vožnja iz točke 6.22.9.2.2 se izvede na dejanskem vozilu.
		Določbe prilog 4, 5 in 6 k Pravilniku UN/ECE št. 48	
27.	Direktiva 77/389/EGS	Razdelek 2 Priloge II	
32.	Direktiva 77/649/EGS	Razdelek 5 („Zahteve“) Priloge I	
35.	Direktiva 78/318/EGS	Priloga I	Točka 5.1.2. Samo merjenje obrisane površine.
37.	Direktiva 78/549/EGS	Razdelek 2 („Posebne zahteve“) Priloge I	
42.	Direktiva 89/297/EGS	Točka 2.8 Priloge I	Merjenje odpornosti pri vodoravni sili in merjenje upogiba.

▼M9

	Sklic na regulativni akt	Priloga in razdelek	Posebni pogoji
▼M15			
44.	Uredba (EU) št. 1230/2012	Oddelka 7 in 8 dela B Priloge I	(a) Preveriti izpolnjevanje zahtev glede manevrskih sposobnosti, vključno z manevrskimi sposobnostmi vozil, opremljenih z dvižnimi osmi ali z obremenljivimi osmi.
		Oddelka 6 in 7 dela C Priloge I	(b) Merjenje največjega obrata proti zadnjemu delu.
▼M9			
49.	Direktiva 92/114/EGS	Priloga I Vse določbe razdelka 4, („Posebne zahteve“) Za vozila kategorije N_1 se uporabljajo določbe iz točke 16 tega dodatka	Meritev vseh polmerov zaobljenosti in vseh štrlečih delov, razen pri zahtevah, pri katerih je treba uporabiti silo, da se preveri skladnost z določbami.
50.	Direktiva 94/20/ES	Priloga V „Zahteve za mehanske naprave za spenjanje“	Vse določbe razdelkov od 1 do vključno 8.
		Točka 1.1 Priloge VI	Trdnostni preskusi na mehanskih napravah za spenjanje se lahko nadomestijo z virtualnimi preskusi.
		Razdelek 4 Priloge VI „Preskušanje mehanskih naprav za spenjanje“	Samo točke 4.5.1 (Preskus trdnosti), 4.5.2 (Odpornost proti odklonu) in 4.5.3 (Odpornost proti upogibu).
52.	Direktiva 2001/85/ES	Priloga I	Točka 7.4.5. Preskus stabilnosti pod pogoji iz Dodatka k Prilogi I.
		Priloga IV („Trdnost ogrodja nadgradnje“)	Dodatek 4 – Računsko preverjanje trdnosti ogrodja nadgradnje.
57.	Direktiva 2000/40/ES	Razdelek 3 Priloge 5 k Pravilniku UN/ECE št. 93	Merjenje odpornosti pri vodoravni sili in merjenje upogiba.

▼M9

Dodatek 3

Postopek potrditve

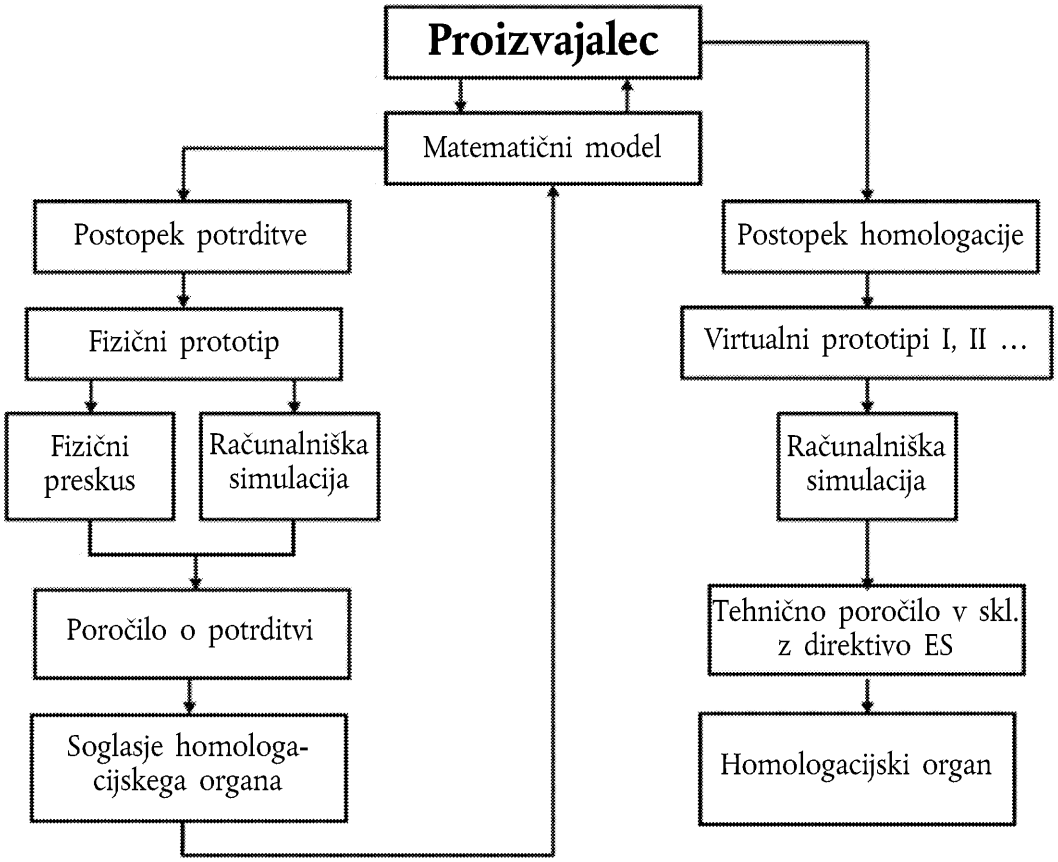

▼B

PRILOGA XVII

POSTOPKI ZA VEČSTOPENJSKO ES-HOMOLOGACIJO

1. SPLOŠNO

1.1 Za uspešno delovanje postopka večstopenjske ES-homologacije je potrebno sodelovanje vseh udeleženih proizvajalcev. Zato se mora homologacijski organ pred izdajo prve ali naslednje stopnje homologacije prepričati o obstoju dogovorov za dobavo in izmenjavo dokumentov in informacij med proizvajalci, tako da tip dodelanega vozila izpolnjuje tehnične zahteve vseh zahtevanih regulativnih aktih, kakor je to določeno v Prilogi IV ali v Prilogi XI. Te informacije morajo vsebovati tudi podrobnosti iz podeljenih homologacij za sisteme, sestavne dele in samostojne tehnične enote in tudi o delih vozila, vgrajenih v nedodelano vozilo, a še nehomologiranih.

1.2 ES-homologacije vozila v skladu s to prilogo se podelijo na podlagi trenutne stopnje dodelave tipa vozila in morajo vsebovati vse homologacije, podeljene na prejšnjih stopnjah.

1.3 Vsak proizvajalec v večstopenjskem postopku ES-homologacije je odgovoren za homologacijo in skladnost proizvodnje vseh sistemov, sestavnih delov ali samostojnih tehničnih enot, ki jih je izdelal ali jih dodal prejšnji stopnji dodelave. Ni pa odgovoren za predmete, ki so bili homologirani v prejšnjih stopnjah, razen za tiste, ki jih je modificiral do te mere, da prejšnja homologacija ni več veljavna.

2. POSTOPKI

Homologacijski organ mora:

(a) preveriti, ali vsi certifikati o ES-homologaciji, izdani na podlagi regulativnih aktov, ki se uporabljajo za homologacijo vozil, veljajo za tip vozila na stopnji njegove dodelave in ustrezajo predpisanim zahtevam;

(b) se prepričati, ali so vsi potrebni podatki, upoštevajoč stopnjo dodelave vozila, vključeni v opisno mapo;

(c) se na podlagi prejete dokumentacije prepričati, ali so podatki o vozilu in podatki iz dela I opisne mape vozila vključeni v opisno dokumentacijo in v certifikatih o ES-homologaciji na podlagi ustreznih regulativnih aktov; in v primeru dodelanih vozil, če določen podatek iz dela I opisne mape ni vključen v opisno dokumentacijo kateregakoli regulativnega akta, mora preveriti, ali je ta del ali značilnost skladna s podatki v opisni mapi;

(d) na izbranem vzorcu vozil tipa, ki ga je treba homologirati, pregledati ali organizirati pregled sestavnih delov in sistemov vozila, da bi zagotovil, da je (so) vozilo(-a) izdelano(-a) skladno z ustreznimi podatki iz overjene opisne dokumentacije in skladno z ES-homologacijami po regulativnih aktih;

(e) po potrebi pregledati ali organizirati ustrezne preglede vgradnje samostojnih tehničnih enot.

▼B

3. Število vozil, ki jih je treba pregledati po odstavku 2(d), mora biti dovolj veliko, da omogoča ustrezen nadzor različnih kombinacij, ki jim je treba podeliti ES-homologacijo glede na stopnjo dodelave vozila in naslednja merila:

— motor,

— menjalnik,

— pogonske osi (število, položaj, medsebojna povezava),

— krmiljene osi (število in položaj),

— vrste nadgradnje,

— število vrat,

— lega volana,

— število sedežev,

— nivo opreme.

4. IDENTIFIKACIJA VOZILA

4.1 Identifikacijska številka vozila

(a) Identifikacijska številka osnovnega vozila (VIN), ki jo predpisuje Direktiva 76/114/EGS se ohrani med vsemi zaporednimi stopnjami postopka ES-homologacije z namenom zagotovitve „sledljivosti“ postopka.

(b) Vendar pa v končni fazi dodelave lahko zadevni proizvajalec v dogovoru z homologacijskim organom nadomesti prvi in drugi del identifikacijske številke vozila s svojo lastno kodo proizvajalca in identifikacijsko kodo vozila, vendar samo v primeru, če mora biti vozilo registrirano pod lastnim tovarniškim imenom. V takem primeru se celotna identifikacijska številka osnovnega vozila ne odstrani.

4.2 Dodatna tablica proizvajalca

Na drugi in naslednjih stopnjah mora vsak proizvajalec poleg obvezne tablice proizvajalca, ki jo predpisuje Direktiva 76/114/EGS, na vozilo pritrditi dodatno tablico, katere vzorec je prikazan v Dodatku k tej prilogi. Ta tablica mora biti trdno pritrjena na opaznem in lahko dostopnem mestu na delu, ki ga med normalno uporabo vozila ni treba menjati. Zahtevani podatki morajo biti vpisani jasno in neizbrisno ter si morajo slediti v naslednjem vrstnem redu:

— ime proizvajalca,

— deli 1, 3 in 4 številke ES-homologacije,

— stopnja homologacije,

— identifikacijska številka vozila,

— največja dovoljena masa vozila [a],

— največja dovoljena masa skupine vozil (kadar vozilo lahko vleče priklopno vozilo) [a],

— največja dovoljena masa na vsako os, razvrščena od prednje osi proti zadnji [a],

— pri polpriklopniku ali priklopniku s centralno osjo največja dovoljena obremenitev naprave za spenjanje vozil [a].

Če zgoraj ni predvideno drugače, mora tablica ustrezati zahtevam Direktive 76/114/EGS.

[a] Navesti samo v primeru, da je podatek spremenjen glede na prejšnjo stopnjo homologacije.

▼B

Dodatek

VZOREC DODATNE TABLICE PROIZVAJALCA

Spodnji vzorec je prikazan le kot vodilo.

IME PROIZVAJALCA (stopnja 3)
e2*98/14*2609
Stopnja 3
WD9VD58D98D234560
1 500 kg
2 500 kg
1–700 kg
2–810 kg

▼B

PRILOGA XVIII

POTRDILO O POREKLU VOZILA

Izjava proizvajalca osnovnega/nedodelanega vozila, ki nima certifikata o skladnosti

Podpisani izjavljam, da je bilo spodaj opisano vozilo izdelano v lastni tovarni in da je to novo vozilo.

0.1 Znamka (tovarniško ime proizvajalca):

0.2 Tip vozila:

0.2.1 Trgovsko(-a) ime(-na):

0.3 Podatki za identifikacijo tipa:

0.6 Identifikacijska številka vozila:

0.8 Naslov(i) proizvodne tovarne (tovarn):

Nadalje podpisani izjavljam, da vozilo pri dobavi ustreza naslednjim regulativnim aktom:

Predmet	Reference regulativnega akta	Številka homologacije	Država članica ali država pogodbenica (+), ki je podelila homologacijo ES (++)
1. Raven hrupa			
2. Emisije			
3. …			
itd.			

(+) Države pogodbenice revidiranega sporazuma iz leta 1958.
(++) Navesti, če ni razvidno iz številke ES- homologacije.

Ta izjava je izdana skladno z določbami Priloge XI k Direktivi 2007/46/ES.

(Kraj) (Podpis) (Datum)

▼B

PRILOGA XIX

ČASOVNI RAZPORED IZVRŠEVANJA TE DIREKTIVE ZA HOMOLOGACIJO

Zadevne kategorije	Datum izvrševanja		
	Novi tipi vozil neobvezno	Novi tipi vozil obvezno	Obstoječi tipi vozil obvezno
M_1	ne pride v poštev (*)	29. april 2009	ne pride v poštev (*)
Vozila za posebne namene kategorije M_1	29. april 2009	29. april 2011	29. april 2012
Nedodelana in dokončana vozila kategorije N_1	29. april 2009	29. oktober 2010	29. oktober 2011
Dodelana vozila kategorije N_1	29. april 2009	29. oktober 2011	29. april 2013
Nedodelana in dokončana vozila kategorij N_2, N_3, O_1, O_2, O_3, O_4	29. april 2009	29. oktober 2010	29. oktober 2012
Nedodeladokončana vozila kategorij M_2, M_3	29. april 2009	29. april 2009 ([1])	29. oktober 2010
Vozila za posebne namene kategorij N_1, N_2, N_3, M_2, M_3, O_1, O_2, O_3, O_4	29. april 2009	29. oktober 2012	29. oktober 2014
Dodelana vozila kategorij N_2, N_3	29. april 2009	29. oktober 2012	29. oktober 2014
Dodelana vozila kategorij M_2 ali M_3	29. april 2009	29. april 2010 ([1])	29. oktober 2011
Dodelana vozila kategorij O_1, O_2, O_3, O_4	29. april 2009	29. oktober 2011	29. oktober 2013

(*) Ni na voljo.
([1]) Za namene uporabe člena 45(4) se ta datum preloži za 12 mesecev.

▼B

PRILOGA XX

ROKI ZA PRENOS RAZVELJAVLJENIH DIREKTIV V NACIONALNO ZAKONODAJO

DEL A

Direktiva 70/156/EGS in nadaljnji akti, ki jo spreminjajo

Direktive/Uredbe	Pripombe
Direktiva 70/156/EGS ([1])	
Direktiva 78/315/EGS ([2])	
Direktiva 78/547/EGS ([3])	
Direktiva 80/1267/EGS ([4])	
Direktiva 87/358/EGS ([5])	
Direktiva 87/403/EGS ([6])	
Direktiva 92/53/EGS ([7])	
Direktiva 93/81/EGS ([8])	
Direktiva 95/54/ES ([9])	Samo člen 3
Direktiva 96/27/ES ([10])	Samo člen 3
Direktiva 96/79/ES ([11])	Samo člen 3
Direktiva 97/27/ES ([12])	Samo člen 8
Direktiva 98/14/ES ([13])	
Direktiva 98/91/ES ([14])	Samo člen 3
Direktiva 2000/40/ES ([15])	Samo člen 4
Direktiva 2001/92/ES ([16])	Samo člen 3
Direktiva 2001/56/ES ([17])	Samo člen 7
Direktiva 2001/85/ES ([18])	Samo člen 4
Direktiva 2001/116/ES ([19])	
Uredba (ES) št. 807/2003 ([20])	Samo točka 2 Priloge III
Direktiva 2003/97/ES ([21])	Samo člen 4
Direktiva 2003/102/ES ([22])	Samo člen 6
Direktiva 2004/3/ES ([23])	Samo člen 1
Direktiva 2004/78/ES ([24])	Samo člen 2
Direktiva 2004/104/ES ([25])	Samo člen 3
Direktiva 2005/49/ES ([26])	Samo člen 2

([1]) UL L 42, 23.2.1970, str. 1.
([2]) UL L 81, 28.3.1978, str. 1.
([3]) UL L 168, 26.6.1978, str. 39.
([4]) UL L 375, 31.12.1980, str. 34.
([5]) UL L 192, 11.7.1987, str. 51.
([6]) UL L 220, 8.8.1987, str. 44.
([7]) UL L 225, 10.8.1992, str. 1.
([8]) UL L 264, 23.10.1993, str. 49.
([9]) UL L 266, 8.11.1995, str. 1.
([10]) UL L 169, 8.7.1996, str. 1.
([11]) UL L 18, 21.1.1997, str. 7.
([12]) UL L 233, 25.8.1997, str. 1.
([13]) UL L 91, 25.3.1998, str. 1.
([14]) UL L 11, 16.1.1999, str. 25.
([15]) UL L 203, 10.8.2000, str. 9.
([16]) UL L 291, 8.11.2001, str. 24.
([17]) UL L 292, 9.11.2001, str. 21.
([18]) UL L 42, 13.2.2002, str. 42.
([19]) UL L 18, 21.1.2002, str. 1.
([20]) UL L 122, 16.5.2003, str. 36.
([21]) UL L 25, 29.1.2004, str. 1.
([22]) UL L 321, 6.12.2003, str. 15.
([23]) UL L 49, 19.2.2004, str. 36.
([24]) UL L 153, 30.4.2004, str. 107.
([25]) UL L 337, 13.11.2004, str. 13.
([26]) UL L 194, 26.7.2005, str. 12.

▼B

DEL B

Roki za prenos v nacionalno zakonodajo

Direktive	Roki za prenos	Datum začetka uporabe
Direktiva 70/156/EGS	10. avgust 1971	
Direktiva 78/315/EGS	30. junij 1979	
Direktiva 78/547/EGS	15. december 1979	
Direktiva 80/1267/EGS	30. junij 1982	
Direktiva 87/358/EGS	1. oktober 1988	
Direktiva 87/403/EGS	1. oktober 1988	
Direktiva 92/53/EGS	31. december 1992	1. januar 1993
Direktiva 93/81/EGS	1. oktober 1993	
Direktiva 95/54/ES	1. december 1995	
Direktiva 96/27/ES	20. maj 1997	
Direktiva 96/79/ES	1. april 1997	
Direktiva 97/27/ES	22. julij 1999	
Direktiva 98/14/ES	30. september 1998	1. oktober 1998
Direktiva 98/91/ES	16. januar 2000	
Direktiva 2000/40/ES	31. julij 2002	1. avgust 2002
Direktiva 2001/92/ES	30. junij 2002	
Direktiva 2001/56/ES	9. maj 2003	
Direktiva 2001/85/ES	13. avgust 2003	
Direktiva 2001/116/ES	30. junij 2002	1. julij 2002
Direktiva 2003/97/ES ([1])	25. januar 2005	
Direktiva 2003/102/ES ([2])	31. december 2003	
Direktiva 2004/3/ES	18. februar 2005	
Direktiva 2004/78/ES	30. september 2004	
Direktiva 2004/104/ES	31.december 2005	1. januar 2006
Direktiva 2005/49/ES	30. junij 2006	1. julij 2006

([1]) UL L 25, 29.1.2004, str. 1.
([2]) UL L 321, 6.12.2003, str. 15.

▼B

PRILOGA XXI

KORELACIJSKA TABELA

(iz drugega pododstavka člena 49)

Direktiva 70/156/EGS	Ta direktiva
—	Člen 1
Člen 1, prvi pododstavek	Člen 2(1)
Člen 1, drugi pododstavek	Člen 2(2)(a) in (b)
—	Člen 2(2)(c)
—	Člen 2(3) in (4)
Člen 2	Člen 3
—	Člen 4
—	Člen 5
—	Člen 6(1)
Člen 3(1)	Člen 6(2)
Člen 3(2)	Člen 6(3)
—	Člen 6(4)
Člen 3(3)	Člen 6(5)
Člen 3(4)	Člen 7(1) in (2)
Člen 3(5)	Člena 6(6) in 7(1)
—	Člen 6(7) in (8)
—	Člen 7(3) in (4)
Člen 4(1), prvi pododstavek, točka (a)	Člen 9(1)
Člen 4(1), prvi pododstavek, točka (b)	Člen 9(2)
Člen 4(1), prvi pododstavek, točka (c)	Člen 10(1)
Člen 4(1), prvi pododstavek, točka (d)	Člen 10(2)
—	Člen 10(3)
Člen 4(1), drugi pododstavek	Člen 9(4)
Člen 4(1), tretji pododstavek	Člen 9(5)
—	Člen 9(6) in (7)
—	Člen 8(1) in (2)
Člen 4(2)	Člen 8(3)
Člen 4(3), prvi in tretji stavek	Člen 9(3)
Člen 4(3), drugi stavek	Člen 8(4)
Člen 4(4)	Člen 10(4)

▼B

Direktiva 70/156/EGS	Ta direktiva
Člen 4(5)	Člen 8(5) in (6)
Člen 4(6)	Člen 8(7) in (8)
—	Člen 11
Člen 5(1)	Člen 13(1)
Člen 5(2)	Člen 13(2)
Člen 5(3), prvi pododstavek	Člen 15(1)
Člen 5(3), drugi pododstavek	Člen 15(3)
Člen 5(3), tretji pododstavek	Členi 15(2), 16(1) in 16(2)
Člen 5(3), četrti pododstavek	Člen 13(3)
Člen 5(4), prvi pododstavek	Člen 14(1)
Člen 5(4), drugi pododstavek	Člena 14(3) in 16(2)
Člen 5(4), tretji pododstavek	Člen 14(2)
Člen 5(4), četrti pododstavek, prvi stavek	Člen 13(3)
Člen 5(4), četrti pododstavek, drugi stavek	Člen 16(3)
Člen 5(5)	Člen 17(4)
Člen 5(6)	Člen 14(4)
—	Člen 17(1) do (3)
Člen 6(1), prvi pododstavek	Člen 18(1)
—	Člen 18(2)
Člen 6(1), drugi pododstavek	Člen 18(3)
Člen 6(2)	—
—	Člen 18(4) do (8)
Člen 6(3)	Člen 19(1) in (2)
—	Člen 19(3)
Člen 6(4)	Člen 38(2), prvi pododstavek
—	Člen 38(2), drugi pododstavek
Člen 7(1)	Člen 26(1)
—	Člen 26(2)
Člen 7(2)	Člen 28
Člen 7(3)	Člen 29(1) in (2)
—	Člen 29(3) in (4)
Člen 8(1)	—
—	Člen 22
Člen 8(2)(a), prvi stavek	Člen 26(3)

▼B

Direktiva 70/156/EGS	Ta direktiva
Člen 8(2)(a), drugi stavek	—
Člen 8(2)(a), tretji do šesti stavek	Člen 23(1), (3), (5) in (6)
—	Člen 23(2)
—	Člen 23(4)
—	Člen 23(7)
Člen 8(2)(b)(1), prvi in drugi pododstavek	Člen 27(1)
Člen 8(2)(b)(1), tretji pododstavek	Člen 27(2)
Člen 8(2)(b)(2), prvi in drugi pododstavek	Člen 27(3)
Člen 8(2)(b)(2), tretji in četrti pododstavek	—
—	Člen 27(4) in (5)
Člen 8(2)(c), prvi pododstavek	Člen 20(1) in (2)
Člen 8(2)(c), drugi pododstavek	Člen 20(4), prvi pododstavek
Člen 8(2)(c), tretji pododstavek	—
Člen 8(2)(c), četrti pododstavek	Člen 20(4), drugi pododstavek
—	Člen 20(4), tretji pododstavek
—	Člen 20(3) in (5)
Člen 8(2)(c), peti in šesti pododstavek	Člen 21(1), prvi pododstavek, in člen 21(2)
—	Člen 21(1), drugi pododstavek
Člen 8(3)	Člen 23(4), drugi pododstavek
—	Člen 24
—	Člen 25
Člen 9(1)	Člen 36
Člen 9(2)	Člen 35(1)
—	Člen 34
—	Člen 35(2)
Člen 10(1)	Člen 12(1)
Člen 10(2)	Člen 12(2), prvi pododstavek, prvi stavek
—	Člen 12(2), prvi pododstavek, drugi stavek
—	Člen 12(3)
Člen 11(1)	Člen 30(2)

▼B

Direktiva 70/156/EGS	Ta direktiva
Člen 11(2)	Člen 30(1)
Člen 11(3)	Člen 30(3)
Člen 11(4)	Člen 30(4)
Člen 11(5)	Člen 30(5)
Člen 11(6)	Člen 30(6)
—	Člen 31
—	Člen 32
Člen 12, prvi stavek	Člen 33(1)
Člen 12, drugi stavek	Člen 33(2)
—	Člen 37
—	Člen 38(1)
Člen 13(1)	Člen 40(1)
—	Člen 39(1)
Člen 13(2)	Člen 39(2)
Člen 13(3)	Člen 40(3)
—	Člen 40(2)
Člen 13(4)	Člen 39(7)
Člen 13(5)	Člen 39(2)
—	Člen 39(3) do (6), (8) in (9)
—	Člen 41(1) do (3)
Člen 14(1), prva alinea	Člen 43(1)
Člen 14(1), druga alinea, prvi stavek	—
Člen 14(1), druga alinea, drugi stavek	Člen 41(4)
Člen 14(1), druga alinea, točka (i)	Člen 41(6)
Člen 14(1), druga alinea, točka (ii)	—
Člen 14(2), prvi pododstavek	—
—	Člen 41(5) in (7)
Člen 14(2), drugi pododstavek	Člen 41(8)
—	Člen 42
—	Člen 43(2) do (5)
—	Členi 44 do 51
Priloga I	Priloga I
Priloga II	Priloga II
Priloga III	Priloga III

▼B

Direktiva 70/156/EGS	Ta direktiva
Priloga IV	Priloga IV
—	Priloga IV, Dodatek
Priloga V	Priloga V
Priloga VI	Priloga VI
—	Priloga VI, Dodatek
Priloga VII	Priloga VII
—	Priloga VII, Dodatek
Priloga VIII	Priloga VIII
Priloga IX	Priloga IX
Priloga X	Priloga X
Priloga XI	Priloga XI
Priloga XII	Priloga XII
—	Priloga XIII
Priloga XIII	Priloga XIV
—	Priloga XV
—	Priloga XVI
Priloga XIV	Priloga XVII
Priloga XV	Priloga XVIII
—	Priloga XIX
—	Priloga XX
—	Priloga XXI