31978L0933

L 325/16 *IL-ĠURNAL UFFIĊJALI TAL-KOMUNITAJIET EWROPEJ* 20.11.1978

ID-DIRETTIVA TAL-KUNSILL

tas-17 ta' Ottubru 1978

fuq l-approssimazzjoni tal-liġijiet ta' l-Istati Membri relatati ma' l-installazzjoni ta' dwar u mezzi ta' sinjalizzazzjoni bid-dawl fuq tratturi bir-roti għall-agrikoltura u għall-foresterija

(78/933/EEC)

IL-KUNSILL TAL-KOMUNITAJIET EWROPEJ,

Wara li kkunsidra t-Trattat li jistabbilixxi l-Komunità Ekonomika Ewropea, u b'mod partikulari l-Artikolu 100 tiegħu,

Wara li kkunsidra l-proposta mill-Kummissjoni,

Wara li kkunsidra l-opinjoni tal-Parlament Ewropew [1],

Wara li kkunsidra l-opinjoni tal-Kumitat Ekonomiku u Soċjali [2],

Filwaqt illi l-kondizzjonijiet tekniċi li għandhom jissodisfaw it-tratturi skond il-liġijiet nazzjonali huma relatati fost ħwejjeġ oħra ma' l-installazzjoni ta' dwal u mezzi ta' sinjalizzazzjoni bid-dawl;

Billi, dawk il-kondizzjonijiet ivarjaw minn Stat Membru għall-ieħor; billi, għaldaqstant, huwa meħtieġ li l-Istati Membri kollha jadottaw l-istess kondizzjonijiet, jew bħala addizzjoni jew minflok ir-regoli eżistenti tagħhom, sabiex jippermettu li, b'mod partikolari, l-proċedura tal-approvazzjoni tat-tip tal-KEE li kienet is-suġġett tad-Direttiva tal-Kunsill 74/150/KEE ta' l-4 ta' Marzu 1974 dwar l-approssimazzjoni tal-liġijiet ta' l-Istati Membri f'dak li għandu x'jaqsam ma' l-approvazzjoni tat-tip ta' tratturi bir-roti għall-agrikoltura jew għall-foresterija [3], tiġi applikata fir-rigward ta' kull tip ta' trattur;

Billi ħtiġijet għall-kostruzzjoni ta' dwal u mezzi ta' sinjalizzazzjoni bid-dawl għandhom ikunu s-suġġett ta' aktar Direttivi speċjali addizzjonali;

Billi, l-approssimazzjoni tal-liġijiet ta' l-Istati Membri relatati mat-tratturi tinvolvi r-rikonoxximent komuni mill-Istati Membri ta' kontrolli li jsiru minn kull wieħed minnhom fuq il-bażi ta' kondizzjonijiet komuni; billi, jekk is-sistema għandha taħdem kif imiss, dawn il-kondizzjonijiet għandhom jiġu applikati mill-Istati Membri kollha mill-istess data,

ADOTTA DIN ID-DIRETTIVA:

Artikolu 1

1. "Trattur għall-agrikoltura jew għall-foresterija" ifisser kwalunkwe vettura bil-mutur, li hija mgħammra bir-roti jew b'ċineg mingħajr tarf, li għandha ta' l-anqas żewġ fusien, li l-funzjoni prinċipali tagħha qiegħda fil-qawwa tal-ġbid u li hi ddisinjata b'mod speċjali biex tirmonka, timbotta, ġġorr jew biex tforni l-enerġija lil ċerti għodda, makkinarju jew karrijiet li huma maħsuba għall-użu agrikolu jew fil-foresterija. Tista' tkun mgħammra sabiex iġġorr tagħbija jew passiġġieri.

2. Din id-Direttiva għandha tapplika biss għat-tratturi definiti fil-paragrafu 1 li huma mgħammra b'tajers pnewmatiċi u li għandhom żewġ fusien u disinn ta' veloċità massima ta' bejn 6 u 25 km/siegħa.

Artikolu 2

L-ebda Stat Membru ma jista' jirrifjuta li jagħti approvazzjoni tat-tip tal-KEE jew approvazzjoni tat-tip nazzjonali fuq raġunijiet relatati ma' l-installazzjoni ta' dwal jew mezzi ta' sinjalizzazzjoni bid-dawl, kemm jekk mandatorji jew jekk mhux obbligatorji, elenkati minn 1.5.7 sa 1.5.2.1 ta' l-Anness I, jekk dawn ikunu nstallati skond il-kondizzjonijiet stipulati f'dak l-Anness.

Artikolu 3

L-ebda Stat Membru ma jista' jirrifjuta r-reġistrazzjoni, jew jipprojbixxi l-bejgħ, id-dħul fis-servizz jew l-użu ta' kwalunkwe trattur, minħabba raġunijiet relatati ma' l-installazzjoni ta' dwal u mezzi ta' sinjalizzazzjoni bid-dawl, kemm jekk mandatorji jew jekk mhux obbligatorji, elenkati minn 1.5.7 sa 1.5.2.1 ta' l-Anness I, jekk dawn ikunu nstallati skond il-kondizzjonijiet stipulati f'dak l-Anness.

Artikolu 4

Stat Membru li jkun ta approvazzjoni tat-tip tal-KEE għandu jieħu l-miżuri meħtieġa biex jiggarantixxi illi hu jkun infurmat b'kull modifika li ssir lil xi waħda mill-partijiet jew lill-karatteristiċi li hemm referenza għalihom f'1.1 tal-Anness I. L-awtoritajiet kompetenti ta' dak l-Istat Membru għandhom jistabbilixxu jekk ikunx hemm bżonn li jsiru verifiki addizzjonali fuq it-tip ta' trattur modifikat, u li jinkiteb rapport mill-ġdid. Fejn verifiki bħal dawn juru nuqqas ta' konformità mal-kondizzjonijiet ta' din id-Direttiva, il-modifiki m'għandhomx jiġu approvati.

Artikolu 5

Kull emendi meħtieġa biex jiġu aġġustati l-kondizzjonijiet ta' l-Annessi sabiex jingħata kont tal-progress tekniku għandhom jiġu adottati skond il-proċedura preskritta fl-Artikolu 13 tad-Direttiva tal-Kunsill 74/150/KEE

[1] ĠU C 5, tat-8.1.1975, p. 54.
[2] ĠU C 47, tas-27.2.1975, p. 43.
[3] ĠU L 84, tat-28.3.1974, p. 10.

Artikolu 6

Mid-data ta' l-implimentazzjoni ta' din id-Direttiva, d-Direttiva tal-Kunsill 75/323/KEE ta' l-20 ta' Mejju 1975 dwar l-approssimazzjoni tal-liġijiet ta' l-Istati Membri relatati mal-konnessjoni ta' enerġija mgħammra fuq tratturi bir-roti għall-agrikoltura jew għall-foresterija, għal dwal u mezzi ta' sinjalizzazzjoni bid-dawl, makkinarju jew karrijiet li huma maħsuba għall-agrikoltura jew għall-foresterija ([1]), m'għandhiex tibqa' tapplika.

Artikolu 7

1. L-Istati Membri għandhom idaħħlu fis-seħħ il-liġijiet, irregolamenti u d-disposizzjonijet amministrattivi meħtieġa sabiex ikunu konformi ma' din id-Direttiva fi żmien 18-il xahar tan-notifika tagħha u għandhom jinfurmaw b'dan lill-Kummissjoni minnufih.

2. L-Istati Membri għandhom jikkomunikaw lill-Kummissjoni t-test tad-disposizzjonijet tal-liġi nazzjonali li huma jadottaw fil-qasam kopert minn din id-Direttiva.

Artikolu 8

Din id-Direttiva hija indirizzata lill-Istati Membri.

Magħmul fil-Lussemburgu, is-17 ta' Ottubru1978.

Għall-Kunsill

Il-President

K. Von DOHNANYI

([1]) ĠU L 147, tad-9.6.1975, p. 38.

ANNESS I

INSTALLAZZJONI TA' DAWL U MEZZI TA' SINJALIZZAZZJONI BID-DAWL

1. DEFINIZZJONIJIET

1.1. **Tip ta' trattur f'dak li għandu x'jaqsam ma' l-installazzjoni ta' dawl u mezzi ta' sinjalizzazzjoni bid-dawl**

"Tip ta' trattur f'dak li għandu x'jaqsam ma' l-installazzjoni ta' dawl u mezzi ta' sinjalizzazzjoni bid-dawl" ifisser tratturi li m'humiex differenti f'aspetti essenzjali bħal:

1.1.1. il-qisien u l-forma esterna tat-trattur;

1.1.2. in-numru u l-pożizzjoni ta' l-istrumenti.

Dawn li ġejjin huwa wkoll ikkunsidrati bħala tratturi li m'humiex ta' tip differenti: tratturi li huma differenti skond it-tifsira ta' 1.1.1 u 1.1.2 hawn fuq, imma mhux b'mod li jinvolvu bidla fit-tip, in-numru, il-pożizzjoni u l-viżibilità ġeometrika tal-lampi preskritti għat-tip ta' trattur in kwistjoni, u tratturi li fuqhom hemm jew m'hemmx lampi mhux obbligatorji.

1.2. **Pjan trasversali**

"Pjan trasversali" ifisser pjan vertikali perpendikolari mal-pjan longitudinali medjan tat-trattur.

1.3 **Trattur mhux mgħobbi**

"Trattur mhux mgħobbi" ifisser it-trattur fi stat tajjeb ta' tħaddim, kif definit f'2.4 ta' l-Anness I, mudell tad-dokument ta' informazzjoni għad-Direttiva 74/150/KEE.

1.4. **Trattur mgħobbi**

"Trattur mgħobbi" jfisser it-trattur mgħobbi sal-piż massimu teknikament permissibli, kif iddikjarat mill-manifattur. Il-manifattur għandu wkoll jiffissa d-distribuzzjoni ta' dan il-piż bejn iż-żewg fusien.

1.5. **Lampa**

"Lampa" tfisser mezz iddisinjat biex jixgħel it-triq (bozza tad-dawl ta' quddiem) jew biex jitfa' sinjal bid-dawl. Il-lampi tal-pjanċa tar-reġistrazzjoni ta' wara u r-rifletturi għandhom jitqiesu bl-istess mod bħala lampi.

1.5.1. *Lampi ekwivalenti*

"Lampi ekwivalenti" jfisser lampi li għandhom l-istess funzjoni u li huma awtorizzati fil-pajjiż fejn huwa rreġistrat it-trattur; dawn il-lampi jista' jkollhom karatteristiċi differenti minn ta' dawk li huma nstallati fuq it-trattur meta dan jiġi approvat, bil-kondizzjoni li huma jissodisfaw il-kondizzjonijiet ta' dan l-Anness.

1.5.2. *Lampi indipendenti*

"Lampi indipendenti" jfisser lampi li għandhom lentijiet separati, sorsi ta' dawl separati u strutturi separati tal-lampi.

1.5.3. *Lampi ggruppati*

"Lampi ggruppati" ifisser lampi li għandhom lentijiet separati u sorsi ta' dawl separati imma struttura komuni tal-lampa.

1.5.4. *Lampi magħqudin*

"Lampi magħqudin" ifisser stumenti li għandhom lentijiet separati imma sorsa ta' dawl komuni u struttura komuni tal-lampa.

1.5.5. *Lampi inkorporati reċiprokament*

"Lampi inkorporati reċiprokament" ifisser strumenti li għandhom sorsi ta' dawl separati (jew sors wieħed ta' dawl li topera taħt kondizzjonijiet differenti), lentijiet totalment jew parzjalment komuni u struttura komuni tal-lampa.

1.5.6. *Lampa ta' illuminazzjoni li tista' tinħeba*

"Lampa ta' illuminazzjoni li tista' tinħeba" ifisser lampa ta' quddiem li tista' tinħeba parzjalment jew kompletament meta ma tkunx qed tintuża. Dan ir-riżultat jista' jinkiseb permezz ta' kopertura li tista' titneħħa, jew bi spostament tal-bozza ta' quddiem jew b'kull mezz adegwat ieħor. It-terminu "li jista' jinġibed 'il ġewwa" huwa wżat b'mod partikolari biex jiddiskrivi lampa li tista' tinħeba, li l-ispostament tagħha jippermetti li din tiġi mdaħħla fl-istruttura tal-vettura.

1.5.6.1. Lampi ta' pożizzjoni varjabbli

"Lampi ta' pożizzjoni varjabbli" ifisser lampi nstallati fuq it-trattur li jistgħu jiċċaqilqu b'relazzjoni mat-trattur u li l-lentijiet tagħhom ma jistgħux jinħbew.

1.5.7. *Lampa ta' quddiem bir-raġġ prinċipali*

"Lampa ta' quddiem bir-raġġ prinċipali" tfisser il-lampa użata biex tixgħel it-triq fuq distanza twila 'l quddiem tat-trattur.

1.5.8. *Lampa ta' quddiem bir-raġġ iħares l-isfel*

"Lampa ta' quddiem bir-raġġ iħares l-isfel" ifisser il-lampa użata biex tixgħel it-triq ta' quddiem tat-trattur mingħajr ma tikkawsa tgħammix eżaġerat jew skumditàgħas-sewwieqa li jkunu ġejjin min-naħa l-oħra u għan-nies l-oħra li jkunu qed jużaw it-triq.

1.5.9. *Lampa taċ-ċpar ta' quddiem*

"Lampa taċ-ċpar ta' quddiem" ifisser il-lampa wżata biex jittejjeb id-dawl fit-triq fil-każ ta' ċpar, silġ, maltempata b'xita qalila jew sħab tat-trab.

1.5.10. *Lampa li turi li l-karrozza se tirriversja*

"Lampa li turi li l-karozza se treġġa' lura" ifisser lampa użata biex tixgħel it-triq fuq wara tat-trattur u biex tavża lil min ikun qed juża t-triq li t-trattur se tirriversja.

1.5.11. *Lampa li tindika d-direzzjoni*

"Lampa li tindika d-direzzjoni" ifisser il-lampa użata biex tindika lil min ikun qed juża t-triq, li s-sewwieq bi ħsiebu jbiddel id-direzzjoni lejn il-lemin jew lejn ix-xellug.

1.5.12. *Sinjal li javża li hemm periklu*

"Sinjal li javża li hemm periklu" jfisser l-istrument li jippermetti li l-lampi kollha tat-trattur li jindikaw id-direzzjoni jaħdmu flimkien biex jiġbdu l-attenzjoni lejn il-fatt li t-trattur huwa temporanjament ta' periklu għal min ikun qed juża t-triq.

1.5.13. *Lampa ta' waqfien*

"Lampa ta' waqfien" ifisser il-lampa użata biex tindika lil kull min ikun qed juża t-triq fuq wara tat-trattur illi s-sewwieq ta' dan ta' l-aħħar qed juża l-brejkijiet.

1.5.14. *Lampa tal-pjanċa tar-reġistrazzjoni ta' wara*

"Lampa tal-pjanċa tar-reġistrazzjoni ta' wara" ifisser l-istrument użat biex jixgħel l-ispazju maħsub biex jakkomoda l-pjanċa ta' reġistrazzjoni ta' wara; dan jista' jikkonsisti f'elementi ottiċi differenti.

1.5.15. *Lampa ta' quddiem (tal-ġenb)*

"Lampa ta' quddiem (tal-ġenb)" ifisser il-lampa użata biex tindika l-preżenza u l-wisa' tat-trattur meta wieħed iħares lejn it-trattur minn quddiem.

1.5.16. *Lampa ta' wara (tal-ġenb)*

"Lampa ta' wara (tal-ġenb)" ifisser il-lampa użata biex tindika l-preżenza u l-wisa' tat-trattur meta wieħed iħares lejn it-trattur minn wara.

1.5.17. *Lampa taċ-ċpar ta' wara*

"Lampa taċ-ċpar ta' wara" ifisser il-lampa użata biex tagħmel it-trattur viżibbli aktar malajr min-naħa ta' wara fi ċpar oħxon.

1.5.18. *Lampa tal-parkeġġ*

"Lampa tal-parkeġġ" ifisser il-lampa użata biex wieħed jiġbed l-attenzjoni ta' dak li jkun bil-presenza ta' trattur wieqaf, mingħajr karrju, f'żona tal-bini. F'ċirkostanzi bħal dawn, din tieħu post il-lampi ta' quddiem u ta' wara (tal-ġenb).

1.5.19. *Lampa li tindika it-trufijiet tal-linji tal-forma tat-trattur*

"Lampa li tindika t-trufijiet tal-linji tal-forma tat-trattur" ifisser il-lampi mwaħħla mat-trufijiet ta' barra l-akbar imbiegħda, l-aktar qrib possibbli tas-saqaf tat-trattur u li huma maħsuba biex jindikaw il-wisa' ġenerali tat-trattur. F'uħud mit-tratturi, dan is-sinjal huwa maħsub biex jikkumplimenta l-lampi ta' quddiem u ta' wara (tal-ġenb) tat-trattur billi jiġbed attenzjoni partikulari fuq il-kobor tiegħu.

1.5.20. *Riflettur bir-rifless*

"Riflettur bir-rifless" ifisser l-istrument użat biex jindika l-presenza ta' trattur bir-rifless ta' dawl li joħroġ minn sors ta' dawl li mhux ikkonnettjat mat-trattur, fejn l-osservatur ikun qrib tas-sors.

Għall-għanijiet ta' din id-Direttiva dawn li ġejjin mhumiex meqjusa bħala r ifletturi bir-rifless:

— pjanċi tan-numri li jirriflettu lura,

— pjanċi oħrajn u sinjali oħrajn li jirriflettu lura li għandhom jintużaw sabiex ikunu konformi mal-kondizzjonijiet ta' użu ta' l-Istat Membru, fir-rigward ta' ċerti kategoriji ta' vetturi jew ta' ċerti metodi ta' tħaddim.

1.5.21. *Lampa tax-xogħol*

"Lampa tax-xogħol" ifisser strument li jixgħel żona fejn ikun qiegħed isir xi xogħol jew proċess ta' xogħol.

1.6. **Wiċċ ta' illuminazzjoni ta' lampa**

1.6.1. *Wiċċ ta' illuminazzjoni ta' strument għall-mixegħla*

"Wiċċ ta' illuminazzjoni ta' strument ta' mixegħla" (1.5.7 sa 1.5.10) ifisser il-projezzjoni ortogonali ta' l-apertura sħiħa ta' riflettur fi pjan trasversali. Jekk il-ħġieġa (jew ħġiġiet) tal-lampa testendi (jestendu) fuq parti biss ta' l-apertura sħiħa tar-riflettur, allura, għandha tiġi kkunsidrata biss il-projezzjoni ta' dik il-parti. Fil-każ ta' lampa ta' quddiem li tifa r-raġġ l-isfel, il-wiċċ ta' illuminazzjoni huwa llimitat fuq in-naħa tal-qtugħ bil-projezzjoni apparenti tal-linja tal-qtugħ għal fuq il-lenti. Jekk ir-riflettur u l-ħġieġa jkunu jistgħu jiġu aġġustati, għandu jintuża l-aġġustament tan-nofs.

1.6.2. *Wiċċ ta' illuminazzjoni ta' lampa, li ma jkunx ir-riflettur, li tagħmel sinjali*

"Wiċċ ta' illuminazzjoni ta' lampa, li mhix ir-riflettur, li tagħmel sinjali" (1.5.11 sa 1.5.19) ifisser il-projezzjoni ortogonali tal-lampa fi pjan perpendikulari mal-fus tagħha ta' referenza u f'kuntatt mal-wiċċ estern li jagħti d-dawl tal-lampa, b'din il-projezzjoni tkun illimitata bit-trufijiet ta' skrijns imqegħda fuq dan il-pjan, li kull wieħed minnhom iħalli biss 98 % ta' l-intensità tal-luminożità totali tad-dawl tippersisti fid-direzzjoni tal-fus ta' referenza. Biex jiġu stabbiliti l-inqas, l-ogħla u l-limiti laterali tal-wiċċ ta' illuminazzjoni, għandhom jintużaw biss skrijns li għandhom trufijiet orizzontali jew vertikali.

1.6.3. *Wiċċ ta' illuminazzjoni ta' riflettur*

"Il-wiċċ ta' illuminazzjoni ta' riflettur" (1.5.20) ifisser il-projezzjoni ortogonali tal-wiċċ li tirrifletti tar-riflettur fi pjan perpendikulari mal-fus tagħha ta' referenza u marbut permezz ta' pjanijiet li jmissu t-trufijet ta' barra tal-wiċċ ta' projezzjoni ta' dawl tar-riflettur u parallel ma' dan il-fus. Biex jiġu stabbiliti l-inqas, l-ogħla u l-limiti laterali tal-wiċċ ta' illuminazzjoni, għandhom jintużaw biss pjanijiet vertikali u orizzontali.

1.6.4. *Uċuh esterni li jarmu d-dawl*

"Uċuh esterni li jarmu d-dawl" għal direzzjoni definita ta' osservazzjoni, ifisser il-projezzjoni ortogonali t' wiċċ li jarmi d-dawl fi pjan perpendikulari mad-direzzjoni ta' osservazzjoni (ara disinn fl-Appendiċi 1).

1.7. **Fus ta' referenza**

'Fus ta' referenza" ifisser il-fus karatteristiku tas-sinjal ta' dawl, stabbilit mill-manifattur tal-lampa għall-użu bħala direzzjoni ta' referenza (H = 0°, V = 0°) għall-qisien fotometriċi u għal meta titwaħħal il-lampa fuq it-trattur.

1.8. **Ċentru ta' referenza**

'Ċentru ta' referenza' jfisser l-intersezzjoni tal-fus ta' referenza mal-wiċċ estern li jarmi d-dawl, speċifikat mill-manifattur tal-lampa.

1.9. **Angoli ta' viżibilità ġeometrika**

1. "Angoli ta viżililità ġeometrika' tfisser l-angoli li jiddeterminaw il-kamp ta' l-angolu solidu massimu fejn il-wiċċ li jarmi d-dawl esterjuri għandu jkun viżibbli. Dak il-kamp ta' l-angolu solidu huwa determinat bis-segmenti ta' sfera li ċ-ċentru tagħha jikkoinċidi maċ-ċentru ta' referenza tal-lampa u l-ekwatur huwa parallel ma' l-art. Dawn is-segmenti huma determinati f'relazzjoni ma' l-assi ta' referenza. L-angoli orizzontali β jikkorrespondu ma' l-angoli longitudinali u vertikali α tal-latitudini. M'għandux ikun hemm ostakolu fuq ġewwa ta' l-angoli ta' viżibilità għall-propagazzjoni tad-dawl minn kull parti tal-wiċċ li jarmi d-dawl esterjuri tal-lampa.

Dan m'għandux japplika għal xi ostakli eżistenti fil-mument meta l-lampa hija approvata jekk ikun hemm bżonn ta' approvazzjoni.

1.10. **Tarf l-iktar 'l barra**

"Tarf l-iktar 'l barra" fuq kull naħa tat-trattur ifisser il-pjan parallel mal-pjan longitudinali medjan tat-trattur u li jikkoinċidi mat-tarf laterali ta' barra, mingħajr ma' jingħata każ tal-projezzjoni:

1.10.1. tat-tajers ħdejn il-punt tal-kuntatt tagħhom ma' l-art u l-konnessjonijiet tal-istrumenti li jkejlu l-pressjoni tat-tajers;

1.10.2. ta' xi mekkaniżmi kontra ż-żliq li jistgħu tintramaw fuq ir-roti;

1.10.3. tal-mirja ta' viżjoni anterjuri;

1.10.4. tal-lampi tal-ġenb li jindikaw id-direzzjoni, tal-lampi li jindikaw it-trufijiet tal-linji tal-forma tat-trattur, tal-lampi ta' quddiem u ta' wara (tal-ġenb) u tal-lampi tal-parkeġġ,

1.10.5. ta' siġilli tad-dwana mwaħħla mat-trattur u ta' mekkaniżmi li jwaħħlu fis-sod u jipproteġu dawn is-siġilli.

1.11. **Wisa' ġenerali**

"Wisa' ġenerali" ifisser id-distanza ta' bejn iż-żewġ pjanijiet vertikali definiti f'1.10 hawn fuq.

1.12. **Lampa waħda**

"Lampa waħda" ifisser kull tagħqid ta' żewġ lampi jew aktar, kemm jekk dawn ikunu identiċi jew ma jkunux, li jkollhom l-istess funzjoni u kulur, jekk dan jinkludi xi mekkaniżmi, li l-projezzjoni ta' l-uċuh tagħhom aggregati li jarmu d-dawl, fi pjan trasversali partikolari, tokkupa 60 % jew aktar taż-żona ta' l-iżgħar rettangolu li jiċċirkoskrivi l-projezzjonijiet ta' l-uċuh li jarmu d-dawl tal-lampi msemmija qabel, sakemm tagħqid bħal dan, fejn ikun hemm bżonn approvazzjoni, jkun approvat bħala lampa waħda.

Dan it-tagħqid possibbli ma japplikax għall-lampi ta' quddiem tar-raġġ prinċipali, għall-lampi ta' quddiem bir-raġġ jarmi l-isfel u għall-lampi ta' quddiem taċ-ċpar.

1.13. **Żewġ lampi jew numru biż-żewġ ta' lampi**

"Żewġ lampi" jew "numru biż-żewġ ta' lampi" ifisser wiċċ wieħed li jarmi d-dawl fil-forma ta' strixxa, jekk din tkun imqegħda b'mod simetriku f'relazzjoni mal-pjan longitudinali medjan tat-trattur u testendi fuq iż-żewġ naħat sa mhux inqas minn 400mm mit-tarf ta' barra l-aktar il-bogħod tat-trattur, u li ma tkunx inqas minn 800mm twila. L-illuminazzjoni ta' wiċċ bħal dak għandu jiġi pprovdut minn mhux inqas minn żewġ sorsi ta' dawl imqegħda l-aktar qrib possibbli tat-trufijiet tagħha. Il-wiċċ li jarmi d-dawl jista' jkun magħmul minn numru ta' elementi mqiegħda wieħed ħdejn l-ieħor, sakemm il-projezzjonijiet tad-diversi wċuh individwali li jarmu d-dawl fl-istess pjan trasversali ma jokkupawx inqas minn 60 % taż-żona ta' l-iżgħar rettangolu li jiċċirkoskrivi l-projezzjonijiet ta' dawn l-uċuh ndividwali li jarmu d-dawl.

1.14. **Distanza bejn żewġ lampi**

"Distanza ta' bejn żewġ lampi" li jħarsu lejn l-istess direzzjoni, ifisser id-distanza ta' bejn il-projezzjonijiet ortogonali fi pjan perpendikulari mad-direzzjoni fil-kwistjoni tax-xfar ta' l-għamla taż-żewġ uċuh ta' illuminazzjoni kif definita skond il-każ imsemmi f'1.6.

1.15. **Lampa mhux obbligatorja**

"Lampa mhux obbligatorja" ifisser lampa li l-presenza tagħha hija merħija għad-diskrezzjoni tal-manifattur.

1.16. **Ċirkostanzi ta' tħaddim**

"Ċirkostanzi ta' tħaddim" ifisser ċirkostanzi li juri jekk mekkaniżmu jkun ġie mqabbad hux qed jaħdem b'mod korrett jew le.

1.17. **Cirkostanzi ta' ċirkwit magħluq**

"Ċirkostanzi ta' ċirkwit magħluq" ifisser ċirkostanzi li juru li mekkaniżmu ġie mixgħul, imma li ma jurix jekk hux qed jaħdem b'mod korrett jew le.

2. APPLIKAZZJONI GĦALL-APPROVAZZJONI TAT-TIP

2.1. L-applikazzjoni għall-approvazzjoni tat-tip tal-KEE ta' tip ta' trattur f'dak li għandu x'jaqsam ma' l-installazzjoni ta' dwal tiegħu u mezzi ta' sinjalizzazzjoni bid-dawl, għandha tiġi ppreżentata mill-manifattur tat-trattur jew mir-rappreżentant tiegħu.

2.2. Magħha għandu jkun hemm id-dokumenti li ġejjin, fi tliet kopji, u d-dettalji li ġejjin:

2.2.1 deskrizzjoni tat-tip ta' trattur f'dak li għandu x'jaqsam mad-dettalji li hemm referenza għalihom f'1.1;

2.2.2. lista ta' strumenti preskritti mill-manifattur għall-immuntar tad-dawl u tas-sinjali bid-dawl. Il-lista tista' tinkludi diversi tipi ta' mekkaniżmi għal kull operazzjoni. Kull tip għandu jiġi identifikat kif xieraq (per eżempju, marka ta' l-approvazzjoni tat-tip ta' komponent, isem u indirizz tal-manifattur, eċċ). Il-lista tista' tinkludi wkoll id-dettalji addizzjonali li ġejjin, fir-rigward ta' kull operazzjoni: "jew mekkaniżmi ekwivalenti";

2.2.3. disinn li juri l-arranġament tad-dawl u tat-tagħmir li jagħmel sinjali bid-dawl kollha kemm huma, fejn tidher il-pożizzjoni tal-lampi diversi tat-trattur;

2.2.4. disinn(ji) li juri(u) l-arranġament għal kull lampa ndividwali li juru l-uċuh ta' illuminazzjoni kif definit f'1.6.

2.3. Għandu jiġi ppreżentat trattur mhux mgħobbi, mgħammar bid-dawl u bit-tagħmir li jagħmel sinjali bid-dawl kif deskritt f'2.2.2 u li hu rapresentattiv tat-tip ta' trattur li għandu jiġi approvat, lill-awtorità teknika li tkun qed tagħmel il-verifiki ta' l-approvazzjoni.

2.4 Il-dokument li għalih jipprovdi l-Anness II għandu jiġi mehmus mad-dokument ta' l-approvazzjoni tat-tip.

3. SPEĊIFIKAZZJONIJIET ĠENERALI

3.1 Id-dwal u il-mezzi ta' sinjalizzazzjoni bid-dawl għandhom jkunu mwaħħla b'tali mod li, taħt kondizzjonijiet normali ta' użu u minkejja li jistgħu jkunu suġġetti għal xi vibrazzjonijiet, iżommu l-karatteristiċi preskritti f'dan l-Anness u jippermettu li t-trattur ikun konformi mal-kondizzjonijiet ta' dan l-Anness. B'mod partikolari, m'għandux ikun possibbli li l-aġġustament tal-lampi jiġi nterrott bi żball.

3.1.1. It-tratturi għandhom jkunu mgħammra b'konnetturi elettriċi li jippermettu li tintuża sistema li tista' tinqala' ta' senjalazzjoni bid-dawl. B'mod partikulari, it-tratturi għandu jitwaħħlilhom żbokk ta' sokit li huwa kkonnetjat b'mod permanenti, rrakomandat fl-istandard ISO R 1724 (Konnessjonijiet elettriċi għal vetturi b'sistemi elettriċi ta' 6 jew 12-il volt li japplikaw b'mod aktar speċifiku għall-vetturi privati u karrijiet ħfief jew karavani) (l-ewwel edizzjoni, April 1970) jew ISO R 1185 (Konnessjonijiet elettriċi bejn vetturi ta' l-irmonk jew irmunkati li għandhom sistemi elettriċi ta' 24 volt użati għall-għanijiet ta' trasport kummerċjali internazzjonali) (l-ewwel edizzjoni, Marzu 1970) Fil-każ ta' l-istandard ISO R 1185, il-funzjoni tal-kuntatt 2 għandha tiġi llimitata għal-lampa ta' wara (tal-ġenb) u għal-lampa li tindika it-trufijiet tal-linji tal-forma tat-trattur fuq in-naħa tax-xellug.

3.2. Il-lampi lluminanti deskritti f' 1.5.7, 1.5.8 u 1.5.9 għandhom jitwaħħlu b'tali mod li l-issettjar korrett ta' l-allinjament tagħhom ikun jista' jsir faċilment.

3.3. Għall-istrumenti kollha li jagħmlu sinjali bid-dawl, il-fus ta' referenza tal-lampa, meta dan ikun imwaħħal mat-trattur, għandu ikun parallel mal-pjan tal-pożizzjoni tat-trattur fuq it-triq u mal-pjan longitudinali tat-trattur. F'kull direzzjoni għandha titħalla tolleranza ta' ± 3°. Barra minn hekk, xi struzzjonijiet speċifiċi fir-rigward tat-tagħmir, li huma preskritti mill-manifattur għandhom jiġu mħarsa.

3.4. Fin-nuqqas ta' struzzjonijiet speċifiċi, l-għoli u l-allinjament tal-lampi għandu jiġi vverifikat meta t-trattur ma jkunx mgħobbi, mpoġġi fuq wiċċ ċatt, orizzontali.

3.5. Fin-nuqqas ta' kondizzjonijiet speċifiċi, il-lampi li jikkostitwixxu par għandhom:

3.5.1. jitwaħħlu mat-trattur b'mod simetriku b'relazzjoni mal-pjan longitudinali medjan;

3.5.2. ikunu simetriċi waħda ma' l-oħra b'relazzjoni mal-pjan longitudinali medjan;

3.5.3. jissodisfaw l-istess karatteristiċi kolorimetriċi;

3.5.4. ikollhom karatteristiċi fotometriċi sostanzjalment identiċi.

3.6. Fuq tratturi li l-forma esterna tagħhom mhix simetrika, il-kondizzjonijiet ta' 3.5.1 u 3.5.2 għandhom kemm jista' jkun jiġu sodisfatti. Dawn il-kondizzjonijiet għandhom jitqiesu li ġew sodisfatti jekk id-distanza taż-żewġ lampi mill-pjan longitudinali medjan u mill-pjan ta' pożizzjoni fuq l-art hija l-istess.

3.7. Lampi li għandhom funzjonijiet differenti jistgħu jkunu ndipendenti jew miġbura flimkien, magħquda jew inkorporati reċiprokament f'mekkaniżmu wieħed, sakemm kull waħda mill-lampi tissodifa l-kondizzjonijiet li japplikaw għaliha. L-għoli massimu mill-art għandu jiġi mkejjel mill-punt l-aktar għoli u l-għoli minimu mill-punt l- aktar baxx tal-wiċċ ta' illuminazzjoni.

3.8. Fin-nuqqas ta' kondizzjonijiet speċifiċi, l-ebda lampa barra mil-lampi li jindikaw id-direzzjoni u s-sinjal li javża li hemm periklu, ma jistgħu jarmu dawl li jintefa' u jixgħel malajr.

3.9. Fuq in-naħa ta' quddiem, m'għandu jkun viżibbli l-ebda dawl aħmar, u fuq in-naħa ta' wara, m'għandu jkun viżibbli l-ebda dawl abjad barra dak tal-lampi ta' l-irriversjar jew tal-lampi ta' xogħol.

3.10. L-ebda dawl aħmar m'għandu jidher min quddiem u l-ebda dawl abjad ħlief għal-l-bozza tar-rivers jew tax-xogħol m'g]andhom jidhru minn wara.

Din il-ħtieġa tiġi konsidrata li tkun tħarset jekk:

3.10.1. għall-viżibilità ta' dawl aħmar lejn in-naħa ta' quddiem: jekk osservatur li qed jiċċaqlaq fiż-żona 1 fi pjan trasversali li qiegħed 25m 'l quddiem tat-trattur, ma jkollu l-ebda viżibilità diretta ta' dawl aħmar (ara Appendiċi 2, Figura 1);

3.10.2. għall-viżibilità ta' dawl abjad fuq in-naħa ta' wara: jekk osservatur li qed jiċċaqlaq fiż-żona 2 fi pjan trasversali li qiegħed 25m fuq wara tat-trattur ma jkollu l-ebda viżibilità diretta ta' dawl abjad (ara Appendiċi 2, Figura 2).

3.10.3. Iż-żona 1 u 2, kif jidhru minn osservatur, huma limitati fil-pjanijiet rispettivi tagħhom kif ġej:

3.10.3.1. għal dak li għandu x'jaqsam mat-tul, b'żewġ pjanijiet orizzontali li huma 1m u 2.2m rispettivament 'l fuq mill-art;

3.10.3.2. f'dak li għandu x'jaqsam mal-wisa', b'żewġ pjanijiet vertikali li jagħmlu angolu ta' 15° lejn in-naħa ta' quddiem u lejn in-naħa ta' wara rispettivament, u lejn in-naħa ta' barra b'referenza għall-pjan medjan tat-trattur, billi jgħaddu mill-punt (jew punti) ta' kuntatt ta' pjanijiet vertikali li huma paralleli mal-pjan lonġitudinali medjan tat-trattur, u billi jillimitaw il-wisa' ġenerali tat-trattur meta jkunu fuq rotta wiesa'.

Jekk ikun hemm diversi punti ta' kuntatt, il-punt l-aktar 'il bogħod lejn in-naħa ta' quddiem għandu jintgħażel għaż-żona 1 u l-punt l-aktar 'l bogħod lejn in-naħa ta' wara għandu jintgħażel għaż-żona 2.

3.11. Il-konnessjonijiet elettriċi għandhom jkunu tali li, l-lampi ta' quddiem u ta' wara (tal-ġenb), il-lampi li jindikaw it-trufijiet tal-linji tal-forma tat-trattur, jekk dawn ikunu jeżistu, u l-lampa tal-pjanċa tar-reġistrazzjoni ta' wara, jistgħu jinxtegħlu u jintfew simultanjament.

3.12. Il-konnessjonijiet elettriċi għandhom jkunu tali li, l-lampi ta' quddiem tar-raġġ prinċipali u tar-raġġ li jarmi l-isfel, u l-lampi taċ-ċpar ta' quddiem u ta' wara ma jkunux jistgħu jinxtegħlu sakemm il-lampi li hemm referenza għalihom f'3.11, ma jkunux mixgħula wkoll. Madankollu, din il-kondizzjoni m'għandhiex tapplika għall-lampi ta' quddiem tar-raġġ prinċipali u r-raġġ li jarmi l-isfel meta t-twissijiet tagħhom bid-dawl, jikkonsistu f'li l-lampi ta' quddiem tar-raġġ li jarmi l-isfel jixgħelu b'mod intermittenti f'intervalli qosra, jew f'li l-lampi ta' quddiem tar-raġġ prinċipali jixgħelu b'mod intermittenti jew f'li l-lampi ta' quddiem tar-raġġ li jarmi l-isfel u u r-raġġ prinċipali jixgħelu alternattivament f'intervalli qosra.

3.13 Il-kuluri tad-dawl mormi mil-lampi jew mir-rifletturi huwa kif ġej:

— lampa ta' quddiem tar-raġġ prinċipali; abjad jew isfar selettiv,

— lampa ta' quddiem tar-raġġ li jarmi l-isfel: abjad jew isfar selettiv,

— lampa taċ-ċpar ta' quddiem: abjad jew isfar,

— lampa li turi li l-karrozza se treġġa' lura: abjad,

— lampa li tindika d-direzzjoni: ambra,

— sinjal li javża li hemm periklu: ambra,

— lampa ta' waqfien: aħmar,

— lampa tal-pjanċa tar-reġistrazzjoni ta' wara: abjad,

— lampa ta' quddiem (tal-ġenb): abjad; isfar selettiv huwa permess jekk il-lampa ta' quddiem (tal-genb) hija lampa ta' quddiem ta' kulur isfar selettiv,

— lampa ta' wara (tal-ġenb): aħmar,

— lampa taċ-ċpar ta' wara: aħmar,

— lampa tal-parkeġġ: abjad fuq quddiem, aħmar fuq wara, ambra jekk din hi nkorporata mal-lampi -tal-ġenb li jindikaw id-direzzjoni,

— lampa tax-xogħol: ebda speċifikazzjonijiet,

— lampa li tindika it-trufijiet tal-linji tal-forma tat-trattur: abjad fuq quddiem, aħmar fuq wara,

— riflettur bir-rifless ta' wara, li mhux trijangulari: aħmar.

Madankollu, sakemm il-kondizzjonijiet kollha meħtieġa biex tinkiseb l-approvazzjonali tat-tip ta' vettura tal-KEE ma japplikawx, l-għażla tal-kulur tad-dawl mormi mil-lampi ta' quddiem bir-raġġ prinċipali u r-raġġ li jarmi l-isfel u mil-lampi taċ-ċpar ta' quddiem għandha titħalla f'idejn l-Istati Membri.

3.14 Il-funzjoni taċ-ċirkostanzi taċ-ċirkwit magħluq tista' titwettaq minn ċirkostanzi tat-tħaddim.

3.15 **Lampi li jistgħu jinħbew**

3.15.1. Il-ħabi ta' lampi m'għandux ikun permess, bl-eċċezzjoni tal-lampi ta' quddiem tar-raġġ prinċipali, il-lampi ta' quddiem tar-raġġ jarmi l-isfel u l-lampi taċ-ċpar ta' quddiem, li jistgħu jinħbew meta ma jkunux qed jintużaw.

3.15.2. Mekkaniżmu lluminanti fil-pożizzjoni ta' l-użu għandu jibqa f'dik il-pożizzjoni jekk il-ħsara fit-tħaddim imsemmija f'3.15.2.1 isseħħ jew weħida jew flimkien ma' waħda mill-ħsarat deskritti f'3.15.2.2.

3.15.2.1. In-nuqqas ta' enerġija biex titħaddem il-lampa.

3.15.2.2. Ksur, tfixkil, jew ċirkwitu qasir mal-ert fiċ-ċirkwit elettriku, difetti fil-wajers idrawliċi jew pnewmatiċi, Bowden kejbils, solenojdi jew komponenti oħra li jikkontrollaw jew jittrasmettu l-enerġija li hi ntenzjonata biex tħaddem l-istrument ta' ħabi.

3.15.3. Fil-każ ta' difett fil-kontroll tal-ħabi, mekkaniżu ta' dawl moħbi, għandu jkun jista' jiġi mċaqlaq fil-pożizzjoni ta' użu mingħajr ma jkun hemm bżonn ta' għodda.

3.15.4. Għandu jkun possibbli li wieħed iċaqlaq il-mekkaniżmi lluminanti fil-pożizzjoni ta' użu u li jixgħelhom permezz ta' kontroll wieħed, mingħajr ma tiġi eskluża l-possibilità li wieħed ikun jista' jċaqlaqhom fil-pożizzjoni ta' użu mingħajr ma jixgħelhom. Madankollu, fil-każ ta' lampi ta' quddiem tar-raġġ prinċipali u tar-raġġ li jarmi l-isfel miġbura flimkien, il-kontroll imsemmi hawn fuq huwa meħtieġ biss biex jiġu attivati il-lampi ta'quddiem bir-raġġ li jarmi l-isfel.

3.15.5. M'għandux ikun possibbli deliberatament, li mis-sedil tas-sewwieq, jitwaqqaf il-moviment tal-lampi ta' quddiem li ġew mixgħula, sakemm dawn jilħqu l-pożizzjoni ta' l-użu. Jekk ikun hemm periklu ta' tgħammix bil-moviment tal-lampi ta' quddiem għal kull min ikun qed juża t-triq, dawn jistgħu jinxtegħlu biss meta jkunu laħqu l-pożizzjoni finali tagħhom.

3.15.6. F'temperaturi ta' bejn -30° u + 50°, mekkaniżmu illuminanti għandu ikun kapaċi jilħaq il-pożizzjoni li fiha jkun kompletament miftuħ fi żmien tliet sekondi mit-tħaddim inizzjali tal-kontroll.

3.16 **Lampi ta' pożizzjoni varjabbli**

3.16.1. Fil-każ ta' tratturi li għandhom wisa' ta' bejn iż-żewġ roti ta' 1 150mm jew inqas, il-pożizzjoni tal-lampi li jindikaw id-direzzjoni, tal-lampi ta' quddiem u ta' wara (tal-ġenb) u l-lampi ta' waqfien tista' tvarja, sakemm:

3.16.1.1. dawn il-lampi jibqgħu viżibbli anki meta tiġi mmodifikata l-pożizzjoni tagħhom;

3.16.1.2. dawn il-lampi jistgħu jiġu maqfula fil-pożizzjoni mitluba mill-kondizzjonijiet tat-traffiku. Il-qfil għandu ikun awtomatiku.

4. SPEĊIFIKAZZJONIJIET INDIVIDWALI

4.1. **Lampa ta' quddiem tar-raġġ prinċipali**

4.1.1. *Presenza*

Mhux obbligatorja.

4.1.2. *Numru*

Tnejn jew erbgħa.

4.1.3. *Arranġament*

Ebda speċifikazzjonijiet individwali.

4.1.4. *Pożizzjoni*

4.1.4.1. Wisa':

It-trufijiet ta' barra tal-wiċċ ta' luminazzjoni ma għandhom fl-ebda każ ikunu eqreb tat-tarf l-aktar il-barra tat-trattur mit-trufijiet ta' barra tal-wiċċ ta' illuminazzjoni tal-lampi ta' quddiem bir-raġġ li jarmi l-isfel.

4.1.4.2. Għoli:

Ebda speċifikazzjonijiet individwali.

4.1.4.3. Tul:

L-aktar qrib tan-naħa ta' quddiem tat-trattur possibbli; madankollu, d-dawl mormi m'għandux, fl-ebda ċirkustanza, jikkawża skumdità lis-sewwieq, kemm direttament, jew indirettament mill-mirja ta' viżjoni anterjuri u/jew uċuħ li jirriflettu tat-trattur.

4.1.5. *Viżibilità ġeometrika*

Il-viżibilità tal-wiċċ ta' illuminazzjoni, li tinkludi l-viżibilità tiegħu fżoni li ma jidhrux li huma mixgħula fid-direzzjoni ta' osservazzjoni kkunsidrata, għandha tiġi assigurata fi spazju diverġenti definit mill-linji produttivi bbażati fuq il-perimetru tal-wiċċ ta' illuminazzjoni u li jiffurmaw angolu ta' mhux inqas minn 5° mal-fusien ta' referenza tal-lampa ta' quddiem.

4.1.6. *Allinjament*

Lejn in-naħa ta' quddiem

Barra mill-mekkaniżmi meħtieġa biex jinżamm aġġustament korrett, u fejn ikun hemm żewġ pari ta' lampi ta' quddiem tar-raġġ prinċipali, par minnhom, li jikkonsisti f'lampi ta' quddiem b'raġġ prinċipali biss, jista' jiddawwar, skond l-angolu tal-qofol ta' l-istering, madwar fus qrib ħafna tal-vertikal.

4.1.7. *Jistgħu "jingħabru fi grupp"*

mal-lampi ta' quddiem bir-raġġ jarmi l-isfel u mal-lampi ta' quddiem l-oħra.

4.1.8. *Ma jistgħux "jingħaqdu"*

ma' kwalunkwe lampa oħra.

4.1.9. *Jistgħu jiġu "nkorporati reċiprokament"*

4.1.9.1. ma' lampa ta' quddiem bir-raġġ jarmi l-isfel, sakemm il-lampa ta' quddiem tar-raġġ prinċipali tista' tiddawwar skond l-angolu tal-qofol ta' l-istering;

4.1.9.2. mal-lampa ta' quddiem (tal-ġenb);

4.1.9.3. mal-lampa taċ-ċpar ta' quddiem;

4.1.9.4. mal-lampa tal-parkeġġ.

4.1.10. *Konnessjonijiet elettriċi*

4.1.10.1 Il-lampi ta' quddiem tar-raġġ prinċipali jistgħu jiġu mixgħula jew simultanjament jew f'pari. Biex ikun hemm bidla minn raġġ jarmi l-isfel għal raġġ prinċipali, ta' l-anqas par wieħed ta' raġġi prinċipali għandu ikun mixgħul. Biex ikun hemm bidla minn raġġ prinċipali għal raġġ jarmi l-isfel, il-lampi ta' quddiem tar-raġġ prinċipali kollha għandhom jintfew simultanjament.

4.1.10.2. Ir-raġġi li jarmu l-isfel jistgħu jibqgħu mixgħula fl-istess ħin mar-raġġi prinċipali

4.1.11. *Ċirkostanza ta' ċirkwit magħluq*

Mandatorju

4.1.12. *Ħtiġiet oħra*

4.1.12.1. L-intensità massima globali tar-raġġi prinċipali li jistgħu jinxtegħlu simultanjament ma għandhiex taqbeż 225 000 cd.

4.1.12.2. Din l-intensità massima għandha tinkiseb billi jingħaddu flimkien l-intensitajiet massimi ndividwali mkejla waqt l-approvazzjoni tat-tip ta' komponent u li jidhru fuq iċ-ċertifikati rilevanti ta' l-approvazzjoni.

4.2. **Lampa ta' quddiem bir-raġġ jarmi l-isfel**

4.2.1. *Presenza*

Mandatorju

4.2.2. *Numru*

Tnejn

4.2.3. *Arranġament*

Ebda speċifikazzjonijiet individwali.

4.2.4. *Pożizzjoni*

4.2.4.1. Wisa':

Ebda speċifikazzjonijiet individwali.

4.2.4.2. Għoli 'l fuq mill-art:

4.2.4.2.1. jekk żewġ lampi ta' quddiem bir-raġġ jarmi l-isfel biss huma mwaħħla:

— minimu ta' 500 mm,

— massimu ta' 1 200mm.

Din id-distanza tista' tiżdied sa 1 500 mm, jekk l-għoli ta' 1 200mm ma jkunx jista' jiġi osservat minħabba d-disinn, b'konsiderazzjoni tal-kondizzjonijiet ta' l-użu tat-trattur u tat-tagħmir ta' ħaddim tiegħu;

4.2.4.2.2. fil-każ ta' tratturi mgħammra għat-twaħħil ta' mekkaniżmi li jistgħu jinġarru fuq in-naħa ta' quddiem, għandhom jitħallew żewġ lampi bir-raġġ jarmi l-isfel, flimkien mal-lampi msemmija f'4.2.4.2.1 f'għoli li ma jaqbiżx 2800mm jekk:

— il-konnessjonijiet elettriċi huma tali li żewġ pari ta' lampi ta' quddiem bir-raġġ jarmi l-isfel ma jistgħux jinxtegħlu fl-istess ħin,

— il-lampi ta' quddiem tar-raġġ jarmi l-isfel addizzjonijali huma nkorporati reċiprokament jew miġbura flimkien ma' lampi ta' quddiem (tal-ġenb) addizzjonali.

4.2.4.3. Tul:

L-aktar qrib possibbli tan-naħa ta' quddiem tat-trattur; madankollu, d-dawl mormi ma jista', fl-ebda ċirkustanza, jikkawża skumdità lis-sewwieq, kemm direttament, jew indirettament mill-mirja ta' viżjoni anterjuri u/jew mill-uċuh li jirriflettu tat-trattur.

4.2.5. *Viżibilità ġeometrika*

Definiti bl-angoli α u β kif speċifikat f' 1.9:

α = 15° 'il fuq u 10° 'l isfel,

β = 45° 'il barra u 5° 'il ġewwa,

F'dan il-qasam, għandha tkun viżibbli kważi t-totalità kollha tal-wiċċ li jarmi d-dawl.

Il-preżenza ta' pannelli jew oġġetti oħra ta' tagħmir ħdejn il-lampa ma jistax ikollhom effetti sekondarji li jikkażaw skumdità għal min ikun qed juża' t-triq.

4.2.6. *Allinjament*

4.2.6.1. L-allinjament tal-lampi ta' quddiem bir-raġġ jarmi l-isfel ma għandux ivarja skond l-angolu tal-qfiel ta' l-istering.

4.2.6.2. Jekk l-għoli tal-lampi ta' quddiem tar-raġġ jarmi l-isfel huwa ugwali għal, jew akbar minn 500mm u ugwali għal, jew inqas minn 1 200mm, għandu ikun possibbli li r-raġġ jarmi l-isfel jitniżżel għal bejn 0.5 u 4 %;

4.2.6.3. Jekk l-għoli tal-lampi ta' quddiem tar-raġġ jarmi l-isfel huwa akbar minn 1 200 imma mhux ikbar minn 1 500mm, il-limitu ta' 4 % preskritt f'4.2.6.2 għandu jiżdied għal 6 %; il-lampi ta' quddiem tar-raġġ jarmi l-isfel li hemm referenza għalihom f'4.2.4.2.2 għandhom ikunu allinjati b'tali mod li, meta mkejla minn 15m mill-lampa, il-linja orizzontali li tissepara ż-żona mixgħula, tkun f'għoli ekwivalenti għal biss nofs id-distanza ta' bejn l-art u ċ-ċentru tal-lampa.

4.2.7. *Jistgħu "jingabru fi grupp"*

mal-lampi ta' quddiem tar-raġġ prinċipali u mal-lampi ta' quddiem l-oħra.

4.2.8. *Ma jistgħux "jingħaqdu"*

ma' kwalunkwe lampa oħra.

4.2.9. *Jistgħu jiġu "nkorporati reċiprokament"*

4.2.9.1. mal-lampa ta' quddiem tar-raġġ prinċipali, sakemm din ta' l-aħħar tiddawwar skond l-angolu tal-qfiel ta' l-istering;

4.2.9.2. mal-lampi l-oħra ta' quddiem.

4.2.10. *Konnessjonijiet elettriċi*

Il-kontroll biex ikun hemm qlib għal raġġ jarmi l-isfel għandu jitfi l-lampi ta' quddiem tar-raġġ prinċipali simultanjament.

Ir-raġġi jarmu l-isfel jistgħu jibqgħu mixgħula fl-istess ħin mar-raġġi prinċipali'.

4.2.11. *Ċirkostanza ta' ċirkwit magħluq*

Mhux obbligatorju

4.2.12. *Ħtiġiet oħra*

Il-ħtiġiet ta' 3.5.2 m'għandhomx japplikaw għal-lampi ta' quddiem tar-raġġ jarmi l-isfel.

4.3. **Lampa taċ-ċpar ta' quddiem**

4.3.1. *Presenza*

4.3.2. *Numru*

Tnejn

4.3.3. *Arranġament*

Ebda speċifikazzjonijiet individwali.

4.3.4. *Pożizzjoni*

4.3.4.1. Wisa':

Ebda speċifikazzjonijiet individwali.

4.3.4.2. Għoli:

Mhux inqas minn 250 mm 'l fuq mill-art.

L-ebda punt fuq il-wiċċ ta' illuminazzjoni ma għandu ikun aktar għoli mill-aktar punt għoli tal-wiċċ ta' illuminazzjoni tal-lampa ta' quddiem tar-raġġ jarmi l-isfel.

4.3.4.3. Tul:

L-aktar qrib tan-naħa ta' quddiem tat-trattur possibbli: madankollu, id-dawl mormi ma jista', fl-ebda ċirkustanza, jikkawża skumdità lis-sewwieq, kemm direttament, jew indirettament mill-mirja ta' viżjoni anterjuri u/jew mill-uċuh li jirriflettu tat-trattur.

4.3.5. *Viżibilità ġeometrika*

Definit bl-angoli α u β as speċifikati fil-1.9:

α = 5° il-fuq u l-isfel,

β = 45° il-barra u 5° l-ġewwa.

4.3.6. *Allinjament*

L-allinjament tal-lampi taċ-ċpar ta' quddiem ma għandux ivarja skond l-angolu tal-qfiel ta' l-istering.

Għandhom jkunu jħarsu 'l quddiem mingħajr ma jikkawżaw tgħammix jew skumdità għal sewwieqa oħra li jkunu ġejjin min-naħa l-oħra jew lil min ikun qed jużaw it-triq.

4.3.7. *Jistgħu "jingabru fi grupp"*

ma' lampi oħra ta' quddiem.

4.3.8. *Ma jistgħux "jingħaqdu"*

ma' lampi oħra ta' quddiem.

4.3.9. *Jistgħu jiġu "inkorporati reċiprokament"*

4.3.9.1. mal-lampi ta' quddiem tar-raġġ prinċipali li ma jistgħux jiddawwru skond l-angolu tal-qfil ta' l-istering meta jkun hemm erba' lampi ta' quddiem;

4.3.9.2. mal-lampi ta' quddiem (tal-ġenb);

4.3.9.3. mal-lampa tal-parkeġġ.

4.3.10. *Konnessjonijiet elettriċi*

Għandu ikun possibbli li l-lampa taċ-ċpar tintefa' u tinxtegħel independentement mill-lampi ta' quddiem tar-raġġ prinċipali u r-raġġ li jarmi l-isfel u bil-maqlub.

4.3.11. *Ċirkostanza ta' ċirkwit magħluq*

Mhux obbligatorja.

4.4. **Lampi li juru li l-karrozza se tirriversja**

4.4.1. *Presenza*

Mhux obbligatorja.

4.4.2. *Numru*

Waħda jew tnejn.

4.4.3. *Arranġament*

Ebda speċifikazzjonijiet individwali.

4.4.4. *Pożizzjoni*

4.4.4.1. Wisa':

Ebda speċifikazzjonijiet individwali.

4.4.4.2. Għoli:

Mhux inqas minn 250 mm u mhux aktar minn 1 200 'l fuq mill-art.

4.4.4.3. Tul:

Fuq wara tat-trattur.

4.4.5. *Viżibilità ġeometrika*

Definiti bl-angoli α u β kif speċifikat f'1.9:

α = 15° 'l fuq u 5° 'l isfel,

β = 45° lejn il-lemin u lejn x-xellug jekk ikun hemm lampa waħda,

β = 45° 'l barra u 30° 'il ġewwa jekk ikun hemm tnejn.

4.4.6. *Allinjament*

In-naħa ta' wara

4.4.7. *Jistgħu "jingabru fi grupp"*

ma' kwalunkwe lampa ta' wara oħra.

4.4.8. *Ma jistgħux "jingħaqdu"*

ma' lampi oħra.

4.4.9. *Ma jistgħux jiġu "inkorporati reċiprokament"*

ma' lampi oħra.

4.4.10. *Konnessjonijiet elettriċi*

Din tista' tinxteħel biss jekk il-ger tat-treħħiegħ lura ikun qed jitħaddem u jekk il-mekkaniżmu li jikkontrolla l-bidu u t-tmiem tat-tħaddim tal-magna jkun f'pożizzjoni tali li t-tħaddim tal-magna jkun possibbli.

Ma għandux jixgħel jew jibqa' mixgħul jekk xi waħda mill-kondizzjonijiet ta' hawn fuq ma tkunx imħarsa.

4.4.11. *Ċirkostanza*

Mhux obbligatorja.

4.5. **Lampa li tindika d-direzzjoni**

4.5.1. *Presenza* (ara Appendiċi 3).

Mandatorju Tipi ta' indikaturi jaqgħu fil-kategoriji (1,2 u 5), li l-immuntar tagħhom fuq wieħed mit-tratturi jikkostitwixxi arranġament (A sa D).

L-arranġament A għandu jitħalla biss fuq tratturi li t-tul ġenerali tagħhom ma jaqbiżx 4.60m u fil-każ ta' liema d-distanza ta' bejn it-trufijiet ta' barra u l-uċuh ta' illuminazzjoni m'humiex aktar minn 1.60 m.

L-arranġamenti B, Ċ u D għandhom japplikaw għat-tratturi kollha.

4.5.2. *Numru*

In-numru ta' mekkaniżmi għandu jkun tali li jistgħu jitfgħu sinjali li jikkorrispondu ma' wieħed mill-arranġamenti li msemmi f'4.5.3.

4.5.3. *Arranġament* (ara Appendiċi 3).

A — Żewġ lampi ta' quddiem li jindikaw id-direzzjoni (kategorija 1),

— Żewġ lampi ta' wara li jindikaw id-direzzjoni (kategorija 2).

Dawn il-lampi jistgħu jkunu ndipendenti, miġbura flimkien jew magħqudin.

B — Żewġ lampi ta' quddiem li jindikaw id-direzzjoni (kategorija 1).

— Żewġ lampi tal-ġnub li jindikaw id-direzzjoni li jteptpu (kategorija 5).

— Żewġ lampi ta' wara li jindikaw id-direzzjoni (kategorija 2).

Il-lampi ta' quddiem u l -lampi tal-ġnub li jibqgħu jteptpu jistgħu jkunu indipendenti, miġbura flimkien jew magħquda.

Ċ — Żewġ lampi ta' quddiem li jindikaw id-direzzjoni (kategorija 1),

— Żewġ lampi ta' wara li jindikaw id-direzzjoni (kategorija 2),

— Żewġ lampi tal-ġnub li jindikaw id-direzzjoni li jteptpu (kategorija 5).

D — Żewġ lampi ta' quddiem li jindikaw id-direzzjoni (kategorija 1).

— Żewġ lampi ta' wara li jindikaw id-direzzjoni (kategorija 2).

4.5.4. *Pożizzjoni*

4.5.4.1. Wisa':

Ix-xifer tal-wiċċ ta' illuminazzjoni l-aktar 'il bogħod mill-pjan longitudinali medjan tat-trattur ma għandux ikun aktar minn 400 mm mix-xifer l-aktar il' bogħod tat-trattur.

Id-distanza ta' bejn ix-xfar ta' barra taż-żewġ uċuh ta' illuminazzjoni m'għandhiex tkun inqas minn 500mm.

Meta d-distanza vertikali ta' bejn il-lampa ta' wara li tindika d-direzzjoni u l-lampa ta' wara (tal-ġenb) li tikkorrispondi magħha ma tkunx aktar minn 300mm, id-distanza ta' bejn ix-xifer l-aktar il-barra tat-trattur u x-xifer ta' barra tal-lampa ta' wara li tindika d-direzzjoni ma għandhax taqbeż b'aktar minn 50mm id-distanza tax-xifer l-aktar 'il barra tat-trattur u xixfer ta' barra tal-lampa ta' wara (tal-ġenb) korrispondenti.

Għal-lampi ta' quddiem li jindikaw id-direzzjoni, il-wiċċ ta' illuminazzjoni ma għandux ikun inqas minn 40mm mill-wiċċ ta' luminazzjoni tal-lampi ta' quddiem tar-raġġ jitfa' l-isfel jew mill-lampi taċ-ċpar ta' quddiem, jekk ikun hemm. Distanza iżgħar hija permessa jekk l-intensità tad-dawl fil-fus ta' referenza tal-lampa li tindika d-direzzjoni hija ugwali għal ta' l-anqas 400cd.

4.5.4.2. Għoli:

'L fuq mill-art:

— mhux inqas minn 500 mm għal-lampi li jindikaw id-direzzjoni fil-kategorija 5,

— mhux inqas minn 400 mm għal-lampi li jindikaw id-direzzjoni fil-kategoriji 1 u 2,

— mhux aktar minn 1 900 mm għall-kategoriji kollha.

Jekk l-istruttura tat-trattur tippermetti li tinżamm din il-figura massima, l-ogħla punt fuq il-wiċċ ta' luminazzjoni jista' jkun f'2 300 mm għal-lampi li jindikaw id-direzzjoni fil-kategorija 5, għal dawk fil-kategoriji 1 u 2 ta' l-arranġament A u għal dawk fil-kategorija 1 ta' l-arranġament B; dan jista' jkun 2100mm għal dawk fil-kategoriji 1 u 2 ta' l-arranġamenti l-oħra.

4.5.4.3. Tul:

Id-distanza ta' bejn iċ-ċentru ta' referenza tal-wiċċ ta' luminazzjoni tal-lampa tal-ġenb li tindika d-direzzjoni (arranġamenti B u Ċ) u l-pjan trasversali li jimmarka l-limitu ta' quddiem tat-tul totali tat-trattur, m'għandhiex taqbeż 18 00mm. Jekk l-istruttura tat-trattur tippermetti li tikkonforma ma' l-angoli minimi ta' viżibilità, din id-distanza tista' tiżdied sa 2 600mm.

4.5.5 *Viżibilità ġeometrika*

Angolu orizzontali (ara Appendiċi 3).

Angolu vertikali

15° 'il fuq u taħt l-orizzontali. L-angolu vertikali taħt l-orizzontali jista' jitnaqqas sa 10° fil-każ ta' lampi tal-ġnub li jindikaw id-direzzjoni ta' l-arranġamenti B u Ċ jekk it-tul tagħhom huwa inqas minn 1 500mm. L-istess japplika fil-każ ta' lampi li jindikaw id-direzzjoni fil-kategorija 1 ta' l-arranġamenti B u D.

4.5.6. *Allinjament*

Jekk l-ispeċifikazzjonijiet individwali għall-installazzjoni huma preskritti mill-manifattur dawn għandhom jiġu osservati.

4.5.7. *Jistgħu "jingabru fi grupp"*

ma' lampa waħda jew aktar, li ma jistgħux jinħbew.

4.5.8. *Ma jistgħux "jingħaqdu"*

ma' lampa oħra, barra skond l-arranġamenti imsemmi f'4.5.3.

4.5.9. *Jistgħu jiġu "nkorporati reċiprokament"*

biss ma' lampa tal-parkeġġ, imma biss fil-każ ta' lampi li jindikaw id-direzzjoni tal-kategorija 5.

4.5.10. *Konnessjonijiet elettriċi*

Il-lampi li jindikaw id-direzzjoni għandhom jixgħelu indipendentement minn lampi oħrajn. Il-lampi kollha li jindikaw id-direzzjoni fuq naħa waħda tat-trattur għandhom jinxteħlu u jintfew permezz ta' kontroll wieħed u għandhom jixegħlu u jintfew malajr fl-istess ħin.

4.5.11. *Ċirkostanzi ta' tħaddim*

Mandatorju għall-lampi kollha li jindikaw id-direzzjoni li mhumiex direttament viżibbli għas-sewwieq. Dan jista' jkun ottiku jew li jinstema' jew it-tnejn.

Jekk dan ikun ottiku, għandu jkun dawl li jteptep li, fil-każ ta' l-lampi li jindikaw id-direzzjoni, barra l-lampi li jindikaw id-direzzjoni b'dawl iteptep, ma jibdewx jaħdmu sew, dan għandu jew jintefa', jew jibqa' mixgħul mingħajr ma jteptep, jew juri bidla ta' frekwenza b'mod ċar. Jekk ikun kollu kemm hu bil-ħoss, għandu jistema' b'mod ċar u għandu juri bidla ċara ta' frekwenza fil-każ li ma jibdiex jaħdem sew.

Jekk trattur ikun mgħammar biex jiġbed karru, għandu ikun mgħammar b'ċirkostanza tat-tħaddim ottiku speċjali għal-lampi li jindikaw id-direzzjoni ta' fuq it-karru sakemm iċ-ċirkostanza ta' fuq il-vettura li qed tiġbed, ma tkunx tippermetti li tiġi osservata kull ħsara f'wieħed mill-lampi li jindikaw id-direzzjoni fuq l-għaqda tat-trattur hekk iffurmata.

4.5.12. *Ħtiġiet oħra*

Id-dawl għandu jkun dawl li jteptep, li jteptep 90 ± 30 darba fil-minuta.

It-tħaddim tal-kontroll tas-sinjal bid-dawl għandu jiġi segwit f'inqas min sekonda bid-dehra ta' dawl u f'mhux aktar minn sekonda u nofs wara li jkun intefa għall-ewwel darba.

Jekk trattur ikun awtorizzat li jiġbed karru, il-kontroll tal-lampi li jindikaw id-direzzjoni ta' fuq it-trattur għandhom joperaw ukoll il-lampi indikaturi ta' fuq it-karru.

Fil-każ ta' ħsara, barra dik ta' ċirkwit qasir, ta' waħda mil-lampi li jindikaw id-direzzjoni, l-oħrajn għandhom ikomplu jteptpu imma l-frekewnza f'din il-kundizzjoni tista' tkun differenti minn dik speċifikata.

4.6. **Sinjal li javża li hemm periklu**

4.6.1. *Presenza*

Mandatorju

4.6.2 *Numru*

4.6.3 *Arranġament*

4.6.4 *Pożizzjoni*

4.6.4.1. Wisa'

4.6.4.2. Għoli

4.6.4.3. Tul

Kif speċifikat fl-intestaturi ta' 4.5 li jikkorrispondu

4.6.5 *Viżibilità ġeometrika*

4.6.6 *Allinjament*

4.6.7 *Jista'/ma jistax ikun 'iggruppat'*

4.6.8 *Jista'/ma jistax ikun 'kombinat'*

4.6.9 *Jista'/ma jistax ikun 'inkorporat reċiprokament'*

4.6.10 *Konnessjonijiet elettriċi*

Is-sinjal għandu jiġi mħaddem permezz ta' kontroll separat li jippermetti li l-lampi li jindikaw id-direzzjoni jaħdmu fl-istess ħin.

4.6.11 *Ċirkostanza ta' ċirkwit magħluq*

Mandatorju Dawl li javża li jteptep, li jista' jitħaddem flimkien maċ-ċirkostanza/i speċifikat(i) f'4.5.11.

4.6.12. *Ħtiġiet oħra*

Kif speċifikat f' 4.5.12, jekk trattur ikun mgħammar biex jiġbed karru, il-kontroll tas-sinjal li juri li hemm periklu għandu ikun kapaċi li jibda jħaddem ukoll il-lampi li jindikaw id-direzzjoni ta' fuq it-karru. Is-sinjal li juri li hemm periklu għandu ikun jista' jaħdem anke jekk il-mekkaniżmu li jixgħel jew iwaqqaf il-magna ikun qiegħed f'pożizzjoni li ma tippermettix li tinxtegħel il-magna.

4.7. **Lampi ta' waqfien**

4.7.1. *Presenza*

Mhux obbligatorja.

4.7.2. *Numru*

Tnejn

4.7.3. *Arranġament*

Ebda speċifikazzjonijiet individwali.

4.7.4. *Pożizzjoni*

4.7.4.1. Wisa':

Mhux inqas minn 500 mm 'l bogħod minn xulxin. Din id-distanza tista tiġi ridotta għal 400mm jekk il-wisa' ġenerali tal-vettura hija inqas minn 1 400mm.

4.7.4.2. Għoli:

'L fuq mill-art: mhux inqas minn 400mm, mhux iktar minn 1900mm jew 2 100 mm jekk il-forma ta' l-istruttura ma tippermettix li jinżammu l-1 900mm.

4.7.4.3. Tul:

Fuq wara tat-trattur.

4.7.5. *Viżibilità ġeometrika*

Angolu orizzontali

45° 'il barra u 'l ġewwa.

Angolu vertikali

15° 'il fuq u taħt l-orizzontali. L-angolu vertikali taħt l-orizzontali jista' jitnaqqas għal 10° fil-każ ta' lampi li huma inqas minn 1 500mm 'il fuq mill-art; sa 5° fil-każ ta' lampi li huma inqas minn 750mm 'il fuq mill-art.

4.7.6. *Allinjament*

Lejn in-naħa ta' wara tat-trattur.

4.7.7. *Jistgħu "jingabru fi grupp"*

ma' lampa waħda jew aktar ta' wara.

4.7.8. *Ma jistgħux "jingħaqdu"*

ma' lampa oħra.

4.7.9. *Jistgħu jiġu "nkorporati reċiprokament"*

ma' lampa ta' wara (tal-ġenb) jew ma' lampa tal-parkeġġ.

4.7.10. *Konnessjonijiet elettriċi*

għandhom jixgħelu meta jiġu applikati l-brejkijiet.

4.7.11. *Ċirkostanzi ta' tħaddim*

Mhux obbligatorja. Jekk dan jeżisti, għandu jkun dawl li juri li hemm periklu li ma jteptipx li jixgħel fil-każ li l-lampi ta' waqfien ma jkunux qed jaħdmu sew.

4.7.12. *Ħtiġiet oħra*

L-intensità tad-dawl tal-lampi ta' waqfien għandha tkun sinjifikament akbar, b'mod li jidher ċar, minn dik tal-lampi ta' wara (tal-ġenb).

4.8. **Lampa tal-pjanċa tar-reġistrazzjoni ta' wara**

4.8.1. *Presenza*

Mandatorju

4.8.2. *Numru*

4.8.3. *Arranġament*

4.8.4. *Pożizzjoni*

4.8.4.1. Wisa'

4.8.4.2. Għoli

4.8.4.3. Tul

4.8.5. *Viżibiltà ġeometrika*

B'mod illi l-mekkaniżmu jkun kapaċi jdawwal l-ispazju tal-pjanċa tar- registrazzjoni.

4.8.6 *Allinjament*

4.8.7. *Jistgħu "jingabru fi grupp"*

ma' lampa waħda jew aktar ta' wara.

4.8.8. *Jistgħu "jingħaqdu"*

mal-lampi ta' wara (tal-ġenb);

4.8.9. *Ma jistgħux jiġu "inkorporati reċiprokament"*

ma' lampa oħra.

4.8.10. *Konnessjonijiet elettriċi*

Il-mekkaniżmu għandu jixgħel biss fl-istess ħin mal-lampi ta' wara (tal-ġenb).

4.8.11. *Ċirkostanza ta' ċirkwit magħluq*

Mhux obbligatorja. Jekk dan jeżisti, il-funzjoni tiegħu għandha ssir miċ-ċirkostanza meħtieġa għall-lampi ta' quddiem u ta' wara (tal-ġenb).

4.9 **Pożizzjoni tal-lampi ta' quddiem (tal-ġenb)**

4.9.1. *Presenza*

Mandatorju

4.9.2. *Numru*

Tnejn jew erbgħa (ara 4.2.4.2.2).

4.9.3. *Arranġament*

Ebda speċifikazzjonijiet individwali.

4.9.4. *Pożizzjoni*

4.9.4.1. Wisa':

Il-punt fuq il-wiċċ ta' illuminazzjoni li huwa l-aktar 'il bogħod mill-pjan longitudinali medjan tat-trattur ma għandux ikun aktar minn 400mm mix-xifer l-aktar 'l barra tat-trattur.

L-ispazju ħieles ta' bejn xfar ta' ġewwa rispettivi taż-żewġ uċuh ta' illuminazzjoni m'għandux ikun inqas minn 500mm.

4.9.4.2. Għoli:

'L fuq mill-art: mhux inqas minn 400mm, mhux iktar minn 1900mm jew mhux aktar minn 2 100 mm jekk il-forma ta' l-istruttura ma tippermettix li jinżammu l-1 900mm preskritti hawn fuq.

4.9.4.3. Tul:

M'hemm l-ebda speċifikazzjonijiet, sakemm il-lampi huma allinjati 'l quddiem u l -angoli tal-viżibilità ġeometrika speċifikati f' 4.9.5 huma rispettati.

4.9.5. *Viżibilità ġeometrika*

Angolu orizzontali

Għaż-żewġ lampi ta' quddiem (tal-ġenb); 10° 'il ġewwa u 80° 'il barra. Madankollu, l-angolu ta' 10° 'il ġewwa jista' jitnaqqas sa 5° jekk il-forma ta' l-istruttura ma tippermettix li jinżammu l-10°. Għal tratturi li għandhom wisa' ġenerali li ma taqbiżx 1 400mm dan l-angolu jista' jitnaqqas għal 3° jekk il-forma ta' l-istruttura ma tippermettix li jinżammu l-10°.

Angolu vertikali

15° 'il fuq u taħt l-orizzontali. L-angolu vertikali taħt l-orizzontali jista' jitnaqqas sa 10° jekk l-għoli tal-lampi 'l fuq mill-art huwa inqas minn 1 500mm, u sa 5° jekk dan l-għoli huwa inqas minn 750mm.

4.9.6. *Allinjament*

Lejn in-naħa ta' quddiem

4.9.7. *Jistgħu "jingabru fi grupp"*

ma' kwalunkwe lampa oħra ta' quddiem.

4.9.8. *Ma jistgħux "jingħaqdu"*

ma' kwalunkwe lampi oħra.

4.9.9. *Jistgħu jiġu "nkorporati reċiprokament"*

ma' kwalunkwe lampa oħra ta' quddiem.

4.9.10. *Konnessjonijiet elettriċi*

Ebda speċifikazzjonijiet individwali.

4.9.11. *Ċirkostanza*

Mandatorju Din iċ-ċirkostanza għandha tkun li ma jteptipx. M'għandux ikun meħtieġ jekk it-tidwil tal-pannell ta' l-istrumenti, jista' biss jinxtegħel simultanjament mal-lampi ta' quddiem (tal-ġenb).

4.10. **Lampi ta' wara (tal-ġenb)**

4.10.1. *Presenza*

Mandatorju

4.10.2. *Numru*

Tnejn

4.10.3. *Arranġament*

Ebda speċifikazzjonijiet individwali.

4.10.4. *Pożizzjoni*

4.10.4.1. Wisa':

Il-punt fuq il-wiċċ ta' illuminazzjoni li huwa l-aktar 'il bogħod mill-pjan longitudinali medjan tat-trattur ma għandux ikun aktar minn 400mm mix-xifer l-aktar 'l barra tat-trattur.

Id-distanza ta' bejn ix-xfarijiet ta' ġewwa taż-żewġ uċuh ta' illuminazzjoni m'għandhiex tkun inqas minn 500mm. Din id-distanza tista' titnaqqas sa 400mm meta l-wisa' ġenerali tat-trattur huwa inqas minn 1 400mm.

4.10.4.2. Għoli:

'L fuq mill-art: mhux inqas minn 400mm, mhux iktar minn 1900mm, jew mhux aktar minn 2 100 mm jekk il-forma ta' l-istruttura ma tippermettix li jinżammu l-1 900mm.

4.10.4.3. Tul:

Fuq wara tat-trattur.

4.10.5. *Viżibilità ġeometrika*

Angolu orizzontali

Għaż-żewġ lampi ta' wara (tal-ġenb);

— jew 45° 'il ġewwa jew 80° 'il barra,

— jew 80° 'il ġewwa u 45° 'il barra.

Angolu vertikali

15° 'il fuq u taħt l-orizzontali. L-angolu taħt l-orizzontali jista' jitnaqqas sa 10° jekk l-għoli tal-lampi 'l fuq mill-art huwa inqas minn 1 500mm, u sa 5° jekk dan l-għoli huwa inqas minn 750mm.

4.10.6. *Allinjament*

Lejn in-naħa ta' wara

4.10.7. *Jistgħu "jinġabru fi grupp"*

ma' kwalunkwe lampa ta' wara oħra.

4.10.8. *Jistgħu "jingħaqdu"*

mal-lampa tal-pjanċa tar-reġistrazzjoni ta' wara.

4.10.9. *Jistgħu jiġu "nkorporati reċiprokament"*

mal-lampa ta' waqfien, mal-lampa taċ-ċpar ta' wara jew mal-lampa tal-parkeġġ.

4.10.10. *Konnessjonijiet elettriċi*

Ebda speċifikazzjonijiet individwali.

4.10.11. *Ċirkostanza ta' ċirkwit magħluq*

Mandatorju Jista' jingħaqad ma' dak tal-lampi ta' quddiem (tal-ġenb).

4.11 **Lampa taċ-ċpar ta' wara**

4.11.1. *Presenza*

Mhux obbligatorja.

4.11.2. *Numru*

Waħda jew tnejn.

4.11.3. *Arranġament*

Dawn għandhom jissodisfaw il-kondizzjonijiet tal-viżibilità ġeometrika.

4.11.4. *Pożizzjoni*

4.11.4.1. Wisa':

Jekk ikun hemm lampa waħda biss taċ-ċpar ta' wara, din għandha tkun fuq in-naħa opposta tal-pjan longitudinali medjan tat-trattur lejn id-direzzjoni tat-traffiku preskritta fil-pajjiż ta' reġistrazzjoni.

Fil-każijiet kollha, id-distanza ta' bejn il-lampa taċ-ċpar ta' wara u l-lampa ta' waqfien għandha tkun ikbar minn 100mm.

4.11.4.2. Għoli:

'L fuq mill-art: mhux inqas minn 400 mm, mhux iktar minn 1 900mm, jew mhux aktar minn 2 100 mm jekk il-forma ta' l-istruttura ma tippermettix li jinżammu l-1 900mm.

4.11.4.3. Tul:

Fuq wara tat-trattur.

4.11.5. *Viżibilità ġeometrika*

Angolu orizzontali

25° 'il ġewwa u 'l barra.

Angolu vertikali

5° 'il fuq u taħt l-orizzontali.

4.11.6. *Allinjament*

Lejn in-naħa ta' wara

4.11.7. *Jistgħu "jingabru fi grupp"*

ma' kwalunkwe lampi ta' wara oħra.

4.11.8. *Ma jistgħux "jingħaqdu"*

ma' lampi oħra.

4.11.9. *Jistgħu jiġu "nkorporati reċiprokament"*

mal-lampi ta' wara (tal-ġenb) jew mal-lampa tal-parkeġġ.

4.11.10. *Konnessjonijiet elettriċi*

Għandhom jkunu tali li l-lampa taċ-ċpar ta' wara tixgħel biss meta jkunu qed jintużaw il-lampi ta' quddiem tra-raġġ jarmi l-isfel jew il-lampi taċ-ċpar ta' quddiem.

Jekk ikun hemm il-lampi taċ-ċpar ta' quddiem, għandu jkun possibbli li jintfew il-lampi taċ-ċpar ta' wara indipendentement mil-lampi taċ-ċpar ta' quddiem.

4.11.11. *Ċirkostanza ta' ċirkwit magħluq*

Mandatorju. Dawl li javża indipendenti, ta' intensità fissa.

4.12. *Lampa tal-parkeġġ*

4.12.1. *Presenza*

Mhux obbligatorja.

4.12.2. *Numru*

Jiddependi mill-arranġament.

4.12.3. *Arranġament*

— jew żewġ lampi fuq quddiem u żewġ lampi fuq wara,

— jew lampa waħda fuq kull naħa.

4.12.4. *Pożizzjoni*

4.12.4.1. Wisa':

Il-punt fuq il-wiċċ ta' luminazzjoni lu huwa l-aktar 'il boghod mill-pjan longitudinali medjan tat-trattur ma għandux ikun aktar minn 400mm mix-xifer l-aktar 'l barra tat-trattur. Barra minn hekk, fil-każ ta' par lampi, il-lampi għandhom jkunu fuq il-ġnub tat-trattur.

4.12.4.2. Għoli:

'L fuq mill-art: mhux inqas minn 400mm, mhux iktar minn 1900mm, jew mhux aktar minn 2 100 mm jekk il-forma ta' l-istruttura ma tippermettix li jinżammu l-1 900mm.

4.12.4.3. Tul:

Ebda speċifikazzjonijiet individwali.

4.12.5. *Viżibilità ġeometrika*

Angolu orizzontali

45° 'il barra, lejn in-naħa ta' quddiem u lejn in-naħa ta' wara.

Angolu vertikali

15° 'il fuq u taħt l-orizzontali. L-angolu vertikali taħt l-orizzontali jista' jitnaqqas sa 10° jekk l-għoli tal-lampi 'l fuq mill-art huwa inqas minn 1 500mm, u sa 5° jekk dan l-għoli huwa inqas minn 750mm.

4.12.6. *Allinjament*

B'dak il-mod li l-lampi jissodisfaw il-kondizzjonijiet li jikkonċernaw il-viżibilità lejn in-naħa ta' quddiem u lejn in-naħa ta' wara.

4.12.7. *Jistgħu "jingabru fi grupp"*

ma' kwalunkwe lampa oħra.

4.12.8. *Ma jistgħux "jingħaqdu"*

ma' lampi oħra.

4.12.9. *Jistgħu jiġu "nkorporati reċiprokament"*

— fuq quddiem: mal-lampi tal-pożizzjoni (tal-ġenb), il-lampi ta' quddiem tar-raġġ jarmi l-isfel, il-lampi ta' quddiem tar-raġġ prinċipali u l-lampi taċ-ċpar ta' quddiem,

— fuq wara: mal-lampi tal-pożizzjoni (tal-ġenb), il-lampi ta' waqfien u l-lampi taċ-ċpar ta' wara,

— mal-lampi li jindikaw id-direzzjoni fil-kategorija 5.

4.12.10. *Konnessjonijiet elettriċi*

Il-konnessjonijiet għandhom jippermettu li l-lampa/i tal-parkeġġ ta' l-istess naħa tat-trattur jinxtegħlu indipendentement minn xi lampi oħra.

4.12.11. *Ċirkostanza*

Mhux obbligatorja. Jekk ikun hemm wieħed, ma għandux ikun possibbli li dan jiġi mħawwad maċ-ċirkostanz tal-lampi tal-pożizzjoni (tal-ġenb).

4.12.12. *Ħtiġiet oħra*

Il-funzjoni ta' din il-lampa tista' ssir ukoll billi jinxtegħlu simultanjament il-lampi ta' quddiem u ta' wara (tal-ġnub) ta' l-istess naħa tat-trattur.

4.13. **Lampa li tindika it-trufijiet tal-linji tal-forma tat-trattur**

4.13.1. *Presenza*

Mhux obbligatorja fuq tratturi li ma jaqbżux 2.10 fil-wisa'.

Ipprojbita fuq it-tratturi kollha l-oħra.

4.13.2. *Numru*

Tnejn li huma viżibbli minn quddiem u tnejn viżibbli minn wara.

4.13.3. *Arranġament*

Ebda speċifikazzjonijiet individwali.

4.13.4. *Pożizzjoni*

4.13.4.1. Wisa':

L-aktar qrib kemm jista' jkun tax-xifer l-aktar 'l barra tat-trattur.

4.13.4.2. Għoli:

Fl-għoli massimu kompatibbli mal-ħtiġiet li jirrelataw mal-pożizzjoni fir-rigward tal-wisa' u s-simetrija tal-lampi.

4.13.4.3. Tul:

Ebda speċifikazzjonijiet individwali.

4.13.5. *Viżibilità ġeometrika*

Angolu orizzontali

80° 'il barra.

Angolu vertikali

5° 'il fuq u 20° taħt l-orizzontali.

4.13.6. *Allinjament*

B'tali mod li l-lampi jissodisfaw il-ħtiġiet tal-viżibilità lejn in-naħa ta' quddiem u lejn in-naħa ta' wara.

4.13.7.	*Ma jistgħux 'jingabru fi grupp'ma' lampi oħra ħlief*	fil-każ imsemmi fil-4.2.4.2.2.
4.13.8	*Ma jistgħux 'jiġu maqgħuda'*	
4.13.9	*Ma jistgħu 'jiġu nkorporati reċiprokament'*	

4.13.10. *Konnessjonijiet elettriċi*

Ebda speċifikazzjonijiet individwali.

4.13.11. *Ċirkostanza*

Mhux obbligatorja.

4.13.12. *Ħtiġiet oħra*

Sakemm il-kondizzjonijiet l-oħra jkunu ġew sodisfatti, il-lampa li tidher minn quddiem u l-lampa li tidher minn wara, fuq l-istess naħa tat-trattur, jistgħu jingħaqdu f'makkaniżmu wieħed.

Il-pożizzjoni ta' lampa li tindika it-trufijiet tal-linji tal-forma tat-trattur f'relazzjoni mal-lampa (tal-ġenb) fil-pożizzjoni korrispondenti għandha tkun tali li d-distanza ta' bejn il-projezzjonijiet fuq pjan trasversali vertikali tal-punti l-eqreb ta' l-uċuh ta' illuminazzjoni taż-żewġ lampi kkunsidrati hija inqas minn 200mm.

4.14. **Riflettur bir-rifless ta' wara, li mhux trijangulari:**

4.14.1. *Presenza*

Mandatorju

4.14.2. *Numru*

Tnejn jew erbgħa (ara 4.14.5.2).

4.14.3. *Arranġament*

Ebda speċifikazzjonijiet individwali.

4.14.4. *Pożizzjoni*

4.14.4.1 Wisa':

Il-punt fuq il-wiċċ ta' illuminazzjoni li huwa l-aktar 'il bogħod mill-pjan longitudinali medjan tat-trattur għandu ikun ta' mhux aktar minn 400 mm mix-xifer l-aktar 'l barra tat-trattur.

Id-distanza ta' bejn ix-xfar interni tar-rifletturi riflessgħandha tkun ta' minimu ta' 600 mm. Din id-distanza tista tiġi ridotta għal 400 mm jekk il-wisa' ġenerali tat-trattur hija inqas minn 1300 mm.

4.14.4.2. Għoli:

'L fuq mill-art: mhux inqas minn 400 mm u mhux aktar minn 900 mm. Il-limitu l-aktar għoli jista' jiżdied sa 1 200 mm jekk ma jkunx possibbli li jkun f'għoli ta' 900 mm mingħajr ma jkun hemm il-ħtieġa li jintużaw mekkaniżmi li jitwaħħlu li għandhom tendenza li tiġrilhom il-ħsara jew jitgħawwġu.

4.14.4.3. Tul:

Ebda speċifikazzjonijiet individwali.

4.14.5. *Viżibilità ġeometrika*

4.14.5.1. Angolu orizzontali

30° 'il ġewwa u 'l barra.

Angolu vertikali

15° 'il fuq u taħt l-orizzontali. L-angolu vertikali taħt l-orizzontali jista' jitnaqqas sa 5° jekk l-għoli tal-lampa huwa inqas minn 750 mm.

4.14.5.2. Jekk hu impossibbli li jiġu osservati l-pożizzjoni u l-ħtiġiet ta' viżibilità ta' hawn fuq, jistgħu jitwaħħlu erba' rifletturi riflessi skond l-ispeċifikazzjonijiet ta' installazzjoni li ġejjin:

4.14.5.2.1 Żewġ rifletturi riflessi għandhom jibqgħu fl-għoli massimu ta' 900 mm 'l fuq mill-art, josservaw distanza ta' bejn ix-xfar interni ta' ta' l-inqas 400 mm u jkollhom angolu vertikali ta' viżibilità 'l fuq mill-orizzontal ta' 15°.

4.14.5.2.2. It-tnejn l-oħra għandhom jibqgħu f'għoli massimu ta' 2 100 mm 'il fuq mill-art u għandhom jintrabtu bil-ħtiġiet ta' 4.14.4.1 u 4.14.5.1.

4.14.6. *Allinjament*

Lejn in-naħa ta' wara

4.14.7. *Jistgħu "jingabru fi grupp"*

ma' kwalunkwe lampa oħra.

4.14.8. *Ħtiġiet oħra*

Il-wiċċ ta' illuminazzjoni tar-riflettur bir-rifless jista' jkollu partijiet komuni ma' dawk ta' kwalunkwe lampa oħra ta' wara.

4.15. **Lampa tax-xogħol**

4.15.1. *Presenza*

Mhux obbligatorju

4.15.2. *Numru*

Ebda speċifikazzjonijiet individwali.

4.15.3	*Allinjament*	Ebda speċifikazzjonijiet individwali
4.15.4	*Pożizzjoni*	
4.15.4.1.	Wisa'	
4.15.4.2.	Għoli	
4.15.4.3.	Tul	
4.15.5.	*Viżibilità Ġeometrika*	
4.15.6.	*Allinjament*	
4.15.7.	*Ma jistgħux 'jingabru fi grupp'*	ma' lampa oħra
4.15.8.	*Ma jistgħux 'jiġu kombinati'*	
4.15.9.	*Ma jistgħux jiġi 'nkorportati reċiprokament'*	

4.15.10 *Konnessjonijiet elettriċi*

Din il-lampa għandha tkun mixgħula indipendentement mil-lampi l-oħra minħabba l-fatt illi din ma tixgħelx it-triq jew ma taġixxix bħala mekkaniżmu li jagħmel sinjal fuq it-triq.

4.15.11. *Ċirkostanza*

Mhux obbligatorju

5. KONFORMITÀ TAL-PRODUZZJONI

5.1. Kull trattur li huwa prodott f'serje għandu jikkonforma mat-tip ta' trattur li jkun irċieva l-approvazzjoni tat-tip f'dak li għandu x'jaqsam ma' l-installazzjoni ta' dawl u mezzi għas-sinjalizzazzjoni bid-dawl u l-karatteristiċi tagħhom kif speċifikati b'din id-Direttiva.

Appendiċi 1

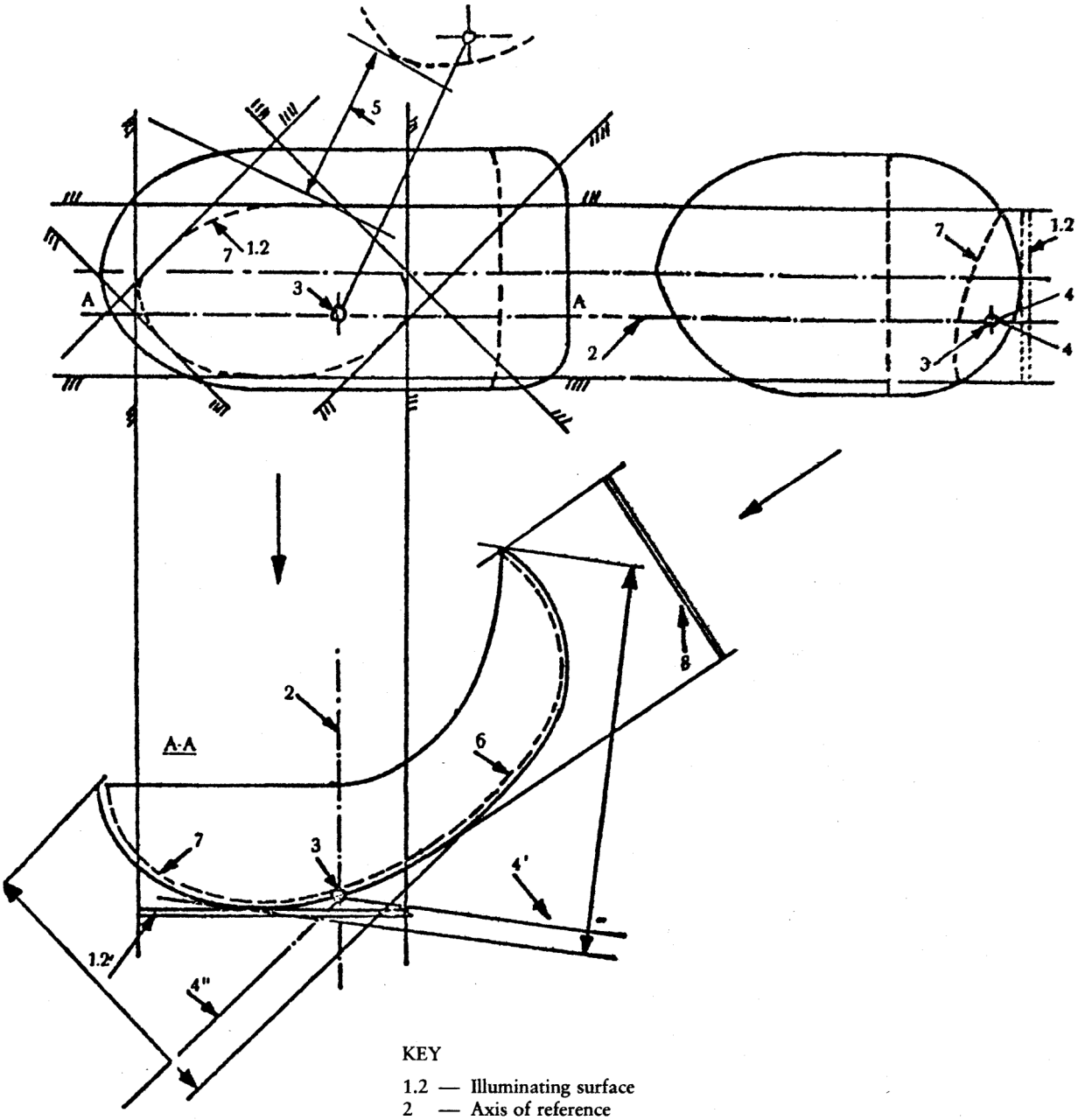

KEY

1.2 — Illuminating surface
2 — Axis of reference
3 — Centre of reference
4 — Geometric visibility
5 — Distance between lamps
6 — Emission surface
7 — Operational surface
8 — Exterior light-emitting surface
↔ — Geometric visibility in directions 4' and 4"

Appendiċi 2

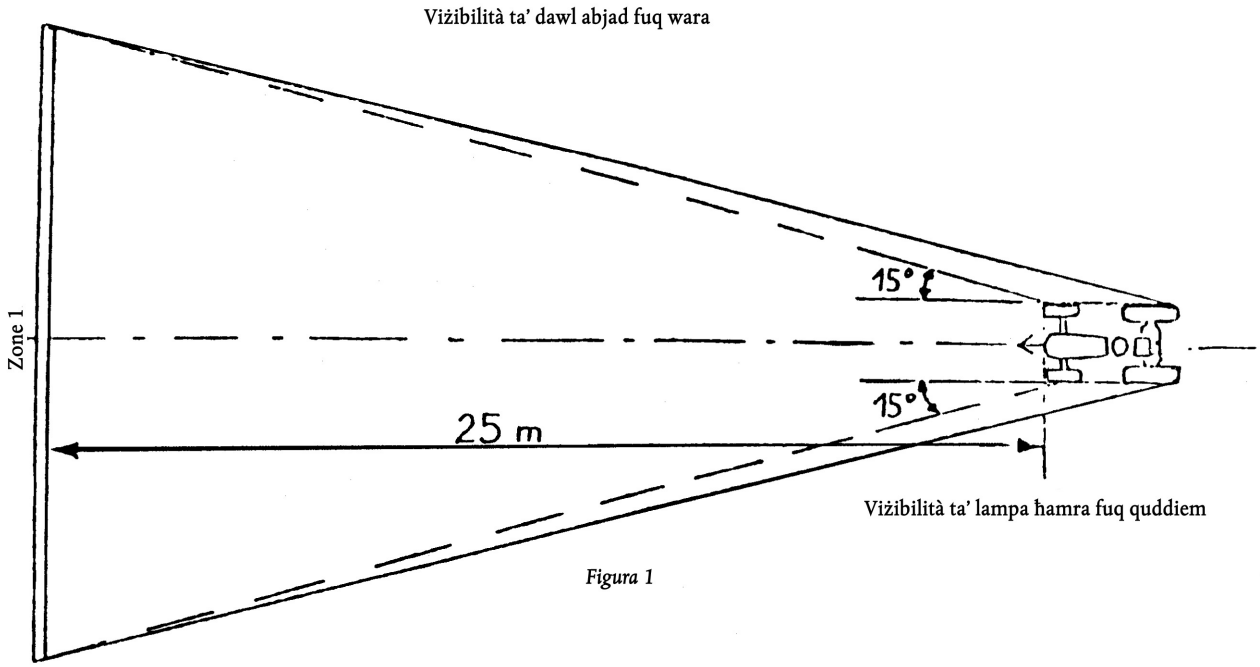

Figura 1

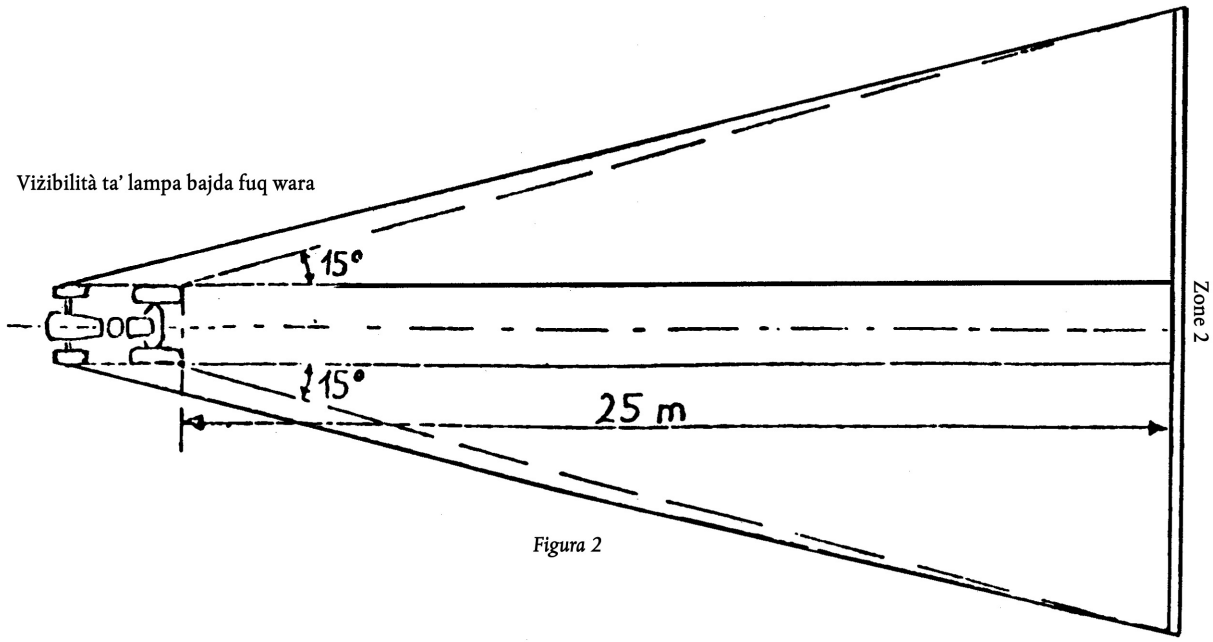

Figura 2

Appendiċi 3

LAMPA LI TINDIKA D-DIREZZJONI: VIŻIBILITÀ ĠEOMETRIKA

Arranġament A

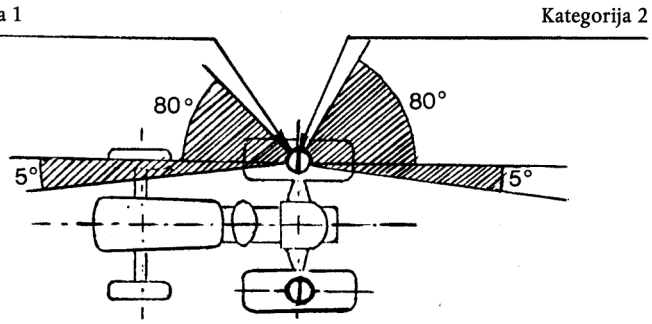

Arranġament B

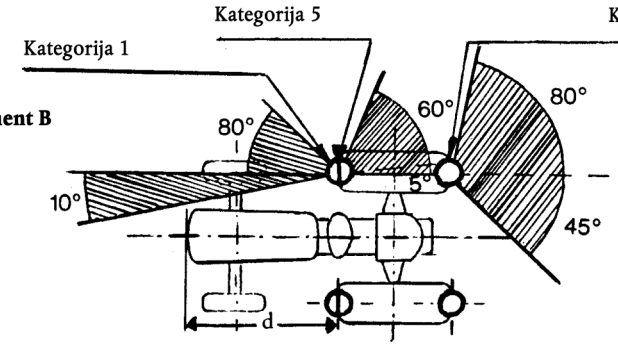

Il-valur ta' 5° mogħti għall-angolu mejjet ta' viżibilità fuq in-naħa ta' wara ta' l-indikatur li jteptep tal-ġenb huwa l-limitu l-aktar għoli. Madankollu, dan il-valur jista' jiżdied għal 10o meta ma jkunx possibbli li jinżamm il-limitu ta' 5°.

d ⩽ 1 800 mm

Arranġament C

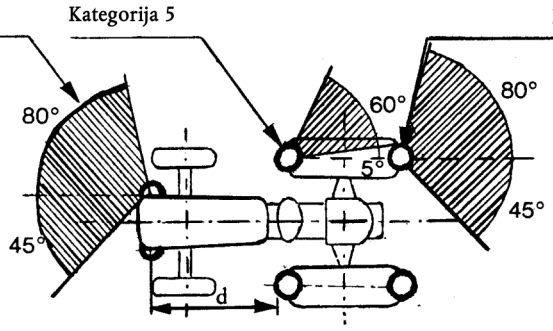

Il-valur ta' 5o mogħti għall-angolu mejjet ta' viżibilita fuq in-naħa ta' wara tal-indikatur li jteptep tal-ġenb huwa l-limitu l-aktar għoli. Madankollu, dan il-valur jista' jiżdied għal 10o meta ma jkunx possibbli li jinżamm il-limitu ta' 5o.

d ⩽ 2 600 mm

Arranġament D

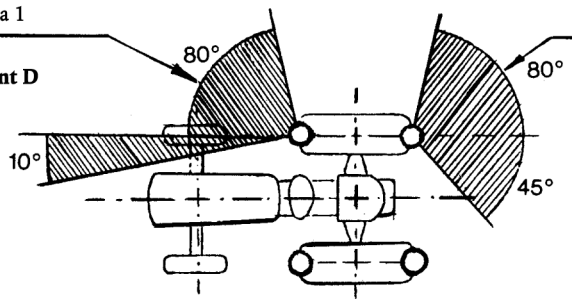

Il-valur ta' 10° mogħti għall-angolu ta' viżibilita tan-naħa ta' ġewwa ta' l-indikatur ta' quddiem jista' jitnaqqas sa 3° għal tratturi li għandhom wisa' ġenerali li ma jaqbiżx il-1400 mm.

ANNESS II

MUDELL

Isem ta' l-amministrazzjoni

ANNESS GĦAĊ-ĊERTIFIKAT TA' L-APPROVAZZJONI TAT-TIP TAL-KEE GĦAL TIP TA' TRATTUR F'DAK LI GĦANDU X'JAQSAM MA' L-INSTALLAZZJONI TA' DAWL U MEZZI GĦAS-SINJALIZZAZZJONI BID-DAWL

(L-Artikoli 4(2) u 10 tad-Direttiva tal-Kunsill 74/150/KEE ta' l-4 ta' Marzu 1974 dwar l-approssimazzjoni tal-liġijiet ta' l-Istati Membri relatati ma' l-approvazzjoni tat-tip ta' tratturi bir-roti għall-agrikoltura jew għall-foresterija b'veloċità massima skond id-disinn ta' bejn 6 u 25 km/siegħa)

Numru ta' l-approvazzjoni tat-tip tal-KEE .....

1. Ditta (Isem kummerċjali) .....

2. Tip ta' vettura u klassifika tad-deskrizzjoni kummerċjali .....

.....

3. Isem u indirizz tal-manifattur .....

.....

4. Fejn japplika, l-isem u l-indirizz tar-rappreżentant tal-manifattur .....

.....

5. Tagħmir ta' dawl installat fuq it-trattur li ġie ppresentat għall-approvazzjoni [1].....

.....

5.1. Lampi ta' quddiem b'raġġ prinċipali: iva/le [2]

5.2. Lampi ta' quddiem b'raġġ li jarmi l-isfel: iva/le [2]

5.3. Lampi ta'quddiem taċ-ċpar: iva/le [2]

5.4. Lampi li juru li l-vettura ser tirriversja: iva/le [2]

5.5. Lampi ta' quddiem li jindikaw id-direzzjoni: iva/le [2]

5.6. Lampi ta' wara li jindikaw id-direzzjoni: iva/le [2]

5.7. Lampi tal-ġenb li jteptpu li jindikaw id-direzzjoni: iva/le [2]

5.8. Lampi li javżaw li hemm periklu: iva/le [2]

5.9. Lampi ta' waqfien: iva/le [2]

5.10. Lampa tal-pjanċa tar-reġistrazzjoni ta' wara: iva/le [2]

5.11. Lampi ta' quddiem (tal-ġenb):iva/le [2]

5.12. Lampi ta' wara (tal-ġenb): iva/le [2]

5.13. Lampi ta' wara taċ-ċpar: iva/le [2]

5.14. Lamp tal-parkeġġ:iva/le [2]

5.15. Lampi li jindikaw it-trufijiet tal-linji tal-forma tat-trattur: iva/le [2]

5.16. Rifletturi riflessi ta' wara, mhux trijangulari: iva/le [2]

5.17. Lampa tax-xogħol: iva/le [2]

---

[1] Ehmeż id-disinni ta' l-arranġament bhal f' 2.2.3 tal-Anness I tad-Direttiva tal-Kunsill 78/933/KEE tas-17 ta' Ottubru 1978 dwar l-approssimazzjoni tal-liġijiet ta' l-Istati Membri relatati ma' l-installazzjoni ta' dwal u mezzi ta' sinjalizzazzjoni bid-dawl fuq tratturi, bir-roti għall-agrikoltura jew għall-forestrija b'veloċità massima skond id-disinn ta' bejn 6 u 25 km/siegħa.

[2] Aqta' fejn ma japplikax.

6. Lampi ekwivalenti: iva/le [2] (ara 15) .....

.....

7. Trattur ippresentat għall-approvazzjoni f' .....

8. Servizz tekniku li qed iwettaq il-verifiki ta' l-approvazzjoni tat-tip tal-KEE .....

.....

9. Data tar-rapport maħruġ minn dan is-servizz .....

10. Numru tar-rapport maħruġ minn dan is-servizz .....

11. Approvazzjoni tat-tip tal-KEE f'dak li għandu x'jaqsam ma' dawl u mezzi għas-sinjalizzazzjoni bid-dawl kkonċeduta/rrifjutata [2]

12. Post .....

13. Data .....

14. Firma .....

15. Id-dokument li ġej, li għandu l-marka ta' l-approvazzjoni tat-tip indikata hawn fuq, huwa anness ma' dan iċ-ċertifikat ta' l-approvazzjoni tat-tip:

..... lista/i ta' mezzi ppreżentati mill-manifattur għall-istallazzjoni tad-dawl u ta' mezzi ta' sinjalizzazzjoni bid-dawl; għal kull mezz il-marka tal-manifattur u l-marka ta' l-approvazzjoni tat-tip ta' komponent huma ndikati.

Din/dawn il-lista/i jinkludu skeda tal-lampi ekwivalenti [1]

16. Kummenti:

.....

.....

.....

.....

.....

.....

[1] Aqta' fejn ma japplikax.