Detta dokument är endast avsett som dokumentationshjälpmedel och institutionerna ansvarar inte för innehållet

►**B**

RÅDETS DIREKTIV

av den 12 oktober 1971

om tillnärmning av medlemsstaternas lagstiftning om hektolitervikt av säd

(71/347/EEG)

(EGT L 239, 25.10.1971, s. 1)

Ändrat genom:

		Officiella tidningen		
		nr	sida	datum
►**A1**	Anslutningsakten för Danmark, Irland, Förenade konungariket Storbritannien och Nordirland (*)	L 73	14	27.3.1972
	(anpassad genom rådets beslut av den 1 januari 1973)	L 2	1	1.1.1973
►**A2**	Anslutningsakten för Grekland (*)	L 291	17	19.11.1979
►**A3**	Anslutningsakten för Spanien och Portugal	L 302	23	15.11.1985
►**A4**	Anslutningsakten för Österrike, Finland och Sverige	C 241	21	29.8.1994
	(anpassad genom rådets beslut 95/1/EG, Euratom, EKSG)	L 1	1	1.1.1995

(*) Denna rättsakt finns inte publicerad på svenska.

▼B

RÅDETS DIREKTIV

av den 12 oktober 1971

om tillnärmning av medlemsstaternas lagstiftning om hektolitervikt av säd

(71/347/EEG)

EUROPEISKA GEMENSKAPERNAS RÅD HAR ANTAGIT DETTA DIREKTIV

med beaktande av Fördraget om upprättandet av Europeiska ekonomiska gemenskapen, särskilt artikel 100 i detta,

med beaktande av kommissionens förslag,

med beaktande av Europaparlamentets yttrande [1],

med beaktande av Ekonomiska och sociala kommitténs yttrande [2], och

med beaktande av följande:

De mätdon och mätmetoder som används i medlemsstaterna för mätning av hektolitervikten för säd skiljer sig åt mellan staterna och påverkar den gemensamma marknadens funktion direkt. En tillnärmning av lagarna inom detta område skulle underlätta handeln inte bara med säd utan också med mätdon.

Det är därför tillrådligt att införa ett särskilt begrepp, ”EEG-hektolitervikt”, och att fastställa de tekniska krav som skall uppfyllas av de normaler som används för att bestämma detta referensvärde.

Om ett mätdon har en noggrannhet som är spårbar i förhållande till normalerna och har genomgått den kontroll som föreskrivs i rådets direktiv av den 26 juli 1971 [3] om tillnärmning av medlemsstaternas lagstiftning om gemensamma föreskrifter för både mätdon och metrologiska kontrollmetoder finns det tillräckliga garantier för att rättfärdiga dess författningsenliga användning i alla medlemsstater. Sådana mätdon kan följaktligen få släppas ut på marknaden överallt i gemenskapen.

Det är nödvändigt för handeln mellan medlemsstaterna att förbjuda mätning av hektolitervikten hos säd enligt de olika föreskrifter och sedvänjor som för närvarande tillämpas inom gemenskapen. Genom föreskrift om uteslutande och tvingande användning av EG-hektolitervikten kommer tvister inom gemenskapshandeln rörande denna mätmetod att förebyggas.

HÄRIGENOM FÖRESKRIVS FÖLJANDE.

Artikel 1

Detta direktiv omfattar

▼A1

a) the definition of the characteristic of cereals designated EEC standard mass per storage volume (masse à l'hectolitre CEE, EEG-natuurgewicht, EWG-Schüttdichte, peso ettolitrico CEE, EØF-masse af hektoliter korn ——— ►A2 , βάρος εκατολίτρου ΕΟΚ ◄ ►A3 , masa del hectolitro CEE, peso hectolitro CEE ◄ ►A4 ,EY hehtolitrapaino, EG hektolitervikt ◄),

▼B

b) kraven i fråga om tekniskt utförande hos och användning av den referensnormal som används för bestämning av EEG-hektolitervikten,

---

[1] EGT nr C 63, 28.5.1969, s. 27.
[2] EGT nr C 4, 14.1.1969, s. 4.
[3] EGT nr L 202, 6.9.1971, s. 1.

▼B

c) de villkor som skall uppfyllas av de bruksinstrument som används för mätning av EEG-hektolitervikt.

Artikel 2

1. EEG-hektolitervikt är kvoten av massan uttryckt i kilogram och volymen uttryckt i hektoliter, bestämda för valfritt sädesslag med ett mätdon och en metod som överensstämmer med föreskrifterna i detta direktiv.

2. ”Referensvärde” för EEG-hektoliktervikt är det värde som uppmäts med en normal för gemenskapen eller för en medlemsstat, tillverkad och använd enligt kapitlen I och II i bilaga 1.

3. Referensvärdet för EEG-hektolitervikt skall uttryckas i kilo per hektoliter, med två decimaler.

Artikel 3

1. Gemenskapsnormalen skall hållas av det centrala metrologiska organet i Förbundsrepubliken Tyskland. Åtminstone vart tionde år skall nationella normaler med hjälp av en transportabel normal av samma slag kontrolleras och justeras genom jämförelse med gemenskapsnormalen i enlighet med bilaga 1.

2. En transportabel normal är ett mätdon utan våg, men för övrigt med samma egenskaper som gemenskapsnormalen och de nationella normalerna.

Artikel 4

1. I handeln får termen EEG-hektolitervikt endast användas för att beskriva en egenskap hos säd som har mätts med mätdon som uppfyller de krav som anges i detta direktiv.

2. Vid handel med säd mellan medlemsstaterna skall den egenskap som betecknas hektolitervikt endast vara EEG-hektolitervikt enligt ovanstående definition.

▼A1

3. Throughout the period in which the unit of measurement (pound per bushel) lawfully in use in Ireland and in the United Kingdom at the date of accession continues to be authorized, the term ”EEC standard mass per storage volume” may be employed to characterize cereals which have been measured in Ireland or in the United Kingdom by the instruments and methods in use in those countries. In this case, the measurements obtained in pounds per bushel shall be converted into the EEC unit of standard mass per storage volume by being multiplied by a factor of 1.25.

▼B

Artikel 5

De mätdon som används inom handeln för att bestämma EEG hektolitervikten för säd skall uppfylla kraven i bilaga 2.

De skall underkastas EEG-typgodkännande och första EEG-verifikation.

De skall vara konstruerade och användas enligt de villkor som anges i EEG-typgodkännandeintyget.

De skall vara försedda med EEG-märkning.

Artikel 6

Ingen medlemsstat får begränsa, vägra eller förbjuda att mätdon för bestämning av EEG-hektolitervikt som försetts med EEG-typgodkännandemärkning och märket för första EEG-verifikation släpps ut på marknaden eller tas i bruk.

▼B

Artikel 7

1. Medlemsstaterna skall sätta i kraft de lagar och andra författningar som är nödvändiga för att följa detta direktiv inom 18 månader efter dagen för anmälan och skall genast underrätta kommissionen om detta.

2. Medlemsstaterna skall se till att till kommissionen överlämna texterna till de centrala bestämmelser i nationell lagstiftning som de antar inom det område som omfattas av detta direktiv.

Artikel 8

Detta direktiv riktar sig till medlemsstaterna.

▼B

BILAGA 1

NORMAL FÖR BESTÄMNING AV EEG-HEKTOLITERVIKTEN HOS SÄD

I. KRAV PÅ UTFÖRANDE

1. Normalen består av ett rymdmått, en påfyllare, en avstrykare, en våg och ett påfyllningskärl.

   Mätdonets alla delar skall vara omsorgsfullt och noggrant utförda. Alla ytor som kommer i kontakt med säden skall vara släta och utgöras av praktiskt taget beständig metall, t. ex. mässing eller rostfritt stål, med en godstjocklek som är tillräcklig för att inga formförändringar skall uppstå under normalt bruk.

2. **Rymdmått**

   2.1 Rymdmåttet skall ha formen av en rät cirkulär cylinder, vars överkant är planslipad och ligger i ett plan som är vinkelrätt mot cylinderaxeln.

   2.2 Under hela påfyllningen skall rymdmåttet befinna sig i samma läge under påfyllaren.

   2.3 När rymdmåttet är i påfyllningsläge skall en påfyllningsring med samma innerdiameter som rymdmåttet fästas koaxiellt ovanför detta. Mellan dessa delar skall skrapen föras med en liten frigång.

3. **Påfyllare**

   3.1 Påfyllaren består av en påfyllningstratt med spjäll och reglerdon.

   3.2 Påfyllningstratten har formen av en stympad kon, som uppåt övergår i en cylindrisk del och nedåt i ett avsmalnande utlopp med ett spjäll.

   3.3 Påfyllningstratten är så fästad att den vid påfyllning är vertikal och koaxiell med rymdmåttet.

   3.4 Reglerdonet har noggrant specificerad kontur. Det sträcker sig ned i utloppsdelen och kan regleras i höjdled. Det är koaxiellt med påfyllningstratten.

4. **Avstrykare**

   4.1 Avstrykaren består av en skraplinjal, en gejd och en dragmekanism

   4.2 Linjalen är plan, horisontell och formstabil under användning.

   4.3 Gejden fixerar linjalens rörelse mellan påfyllningsringens underkant och rymdmåttets överkant.

   4.4 Dragmekanismen för linjalen i en kontinuerlig rörelse genom säden.

   4.5 Överskottet av säd på linjalen innanför påfyllningsringen uppsamlas efter påfyllning och vägning av rymdmåttet i ett uppsamlingskärl.

5. **Våg**

   5.1 Rymdmåttet vägs fyllt med säd på en likarmad balansvåg med en största tillåten last på 50 kg.

   5.2 Viktbryggans massa skall balansera ut det tomma rymdmåttets massa.

6. **Allmän uppbyggnad**

   6.1 Mätdonets olika delar, förutom rymdmåttet och vågen, skall vara fästade vid ett stativ på sådant sätt att rymdmåttets överkant i påfyllningsläget är vågrät.

   6.2 Mätdonsstativet skall vara försett med en lodlina som är minst 500 mm lång, eller med en libell. Dessa anordningar skall befinna sig innanför sina referensmärken när rymdmåttets överkant i påfyllningsläget är vågrät.

▼B

7. **De olika delarnas mått**

Rymdmått	
Innerdiameter	295 mm ± 1 mm
Volym	20 l ± 0,01 l
Avstånd mellan måttets inre bottenyta och påfyllningstrattens utlopps nederkant	500 mm ± 2 mm
Avstånd mellan avstrykaren och rymdmåttets överkant	0,5 mm ± 0,2 mm
Påfyllningsring	
Innerdiameter	295 mm ± 1 mm
Påfyllningstratt	
Längden på den övre cylindriska delens axel	120 mm ± 2 mm
Längden på den koniska delens axel	240 mm ± 1 mm
Längden på den nedre svagt koniska utloppsdelens axel	80 mm ± 0,5 mm
Längden på hela påfyllningstrattens axel	440 mm ± 3 mm
Innerdiameter på den övre cylindriska delen	390 mm ± 1 mm
Innerdiameter på den svagt koniska utloppsdelen i överänden (g′)	84,5 mm ± 0,5 mm
i nederänden (g″)	86,5 mm ± 0,5 mm
Skillnad g″ - g′	2 mm ± 0,5 mm
Reglerdon	
Stavens diameter	11 mm ± 0,2 mm
Radie vid halsen	16 mm ± 0,5 mm
Höjden på den cylindriska delen	5 mm ± 0,5 mm
Diameter på den cylindriska delen	33 mm ± 0,2 mm
Avstrykare	
Dragviktens massa	5 kg ± 0,1 kg
Påfyllningskärl	
Volym upp till kanten	24 l ± 0,1 l

8. **Ritningsfigur**

Normalen avbildas i bifogade ritningsfigur.

II. ANVISNINGAR FÖR ANVÄNDNING

Den säd som skall mätas skall vara fri från föroreningar och hålla ungefär rumstemperatur. Den skall ha torkats med luft, dvs. stå i hygroskopisk jämvikt med omgivande atmosfär. I detta syfte sprids den ut i ett tunt lager och får ligga orörd under ca tio timmar innan den flyttas. Atmosfärens relativa fuktighet får inte överstiga 60 %.

Hektolitervikten är avhängig av den mängd säd som mäts och av hur den fylls på i påfyllningstratten. Följande förfarande skall därför tillämpas:

Placera rymdmåttet 1 (se bifogade figur) i påfyllningsläge, koaxiellt med påfyllningsringen 2 och påfyllningstratten 3. Lås måttet i detta läge med låstappen 16 genom att vrida spaken 15. Flytta skraplinjalen 9 till utgångsläget och lås fast den med spaken 12. Använd stödskruvarna 19 för att ställa in stativet 20 så att rymdmåttets 1 överkant ligger horisontellt under påfyllningen.

24 liter säd hälls i påfyllningskärlet (ej visat i figuren) och tippas ned i påfyllningstratten 3 efter en kontroll av att spjället 4 i det svagt koniska utloppet 8 är stängt. Drag sedan i tappen 5 så att spjället 4 öppnas (som sedan hålls öppet av haken 6) och låt säden rinna ned i rymdmåttet 1 på

▼B

vagnen 14. Flödet av säd ned i måttet skyddas av kragen 2a mot yttre inverkan. Stödet 14a förebygger nedböjning av skenorna som hjulen på vagnen 14 rullar på.

Överskottet av säd (ca 4 l), som fyllts på i tratten 3 för att säkerställa att rymdmåttet 1 kan fyllas helt, hålls kvar i påfyllningsringen 2 när måttet fyllts helt. För att avskilja detta överskott från innehållet i rymdmåttet 1 öppnas spärrhaken 12 som är vridbart lagrad på en tapp på tvärbalken 11, varvid skraplinjalen 9 frigörs. Främre eggen på skraplinjalen 9, som drivs av dragvikten 13, är tillräckligt vass för att skära av eventuella sädeskorn som befinner sig på kanten av rymdmåttet 1 och som skulle kunna förhindra jämn avstrykning. När skraplinjalen 9 nått sitt slutläge används spaken 15 för att dra tillbaka rymdmåttet 1 som står på vagnen 14. Sedan lyfts rymdmåttet av från vagnen och placeras på vågen och innehållet vägs med en noggrannhet på ± 5 g.

Dra tillbaka skraplinjalen 9 till startläget, så att överbliven säd på linjalen faller ned i kärlet 17. Sädeskorn som hamnar utanför rymdmåttet styrs ned i kärlet av tratten 18. Lösgör haken 6 med hjälp av handvredet 4a och stäng spjället 4.

Om en ny mätning skall göras på samma prov skall säden från rymdmåttet blandas väl med säden från uppsamlingskärlet.

Hektolitervikten i kg/hl erhålls genom att det värde på massan N som vågen visar divideras med 0,2 hl.

III. KONTROLL OCH INJUSTERING

1. **Längdmått och volymmått**

Måtten på de längder och volymer som anges i punkt 1.7 kontrolleras med mätdon med tillräcklig noggrannhet.

2. **Funktionsprov**

Nationella normaler skall med hjälp av en transportabel normal provas och justeras mot gemenskapsnormalen.

2.1 Vid denna provning skall användas rent Manitoba-vete, vars korn är tillnärmelsevis sfäriska. Det skall ha en hektolitervikt på minst 80 kg/hl och stå i hygroskopisk jämvikt med atmosfären. Sex mätningar skall göras enligt anvisningarna i avsnitt II. Mätningarna utförs i följande ordning, varvid P betecknar mätning med den normal som skall provas och N mätning med gemenskapsnormalen:

Jämförelse nr	1	2	3	4	5	6
Ordningsföljd mellan normalerna	NP	PN	NP	PN	NP	PN

2.1.1 Skillnaden mellan de olika värden som erhålls av P och dessa värdens medelvärde får inte överstiga ± 10 g.

2.1.2 Apparatens fel är skillnaden mellan medelvärdet för de sex värden som erhålls av P och medelvärdet för de sex värden som erhålls av N. Största tillåtna fel är ± 10 g.

2.1.3 Om de största tillåtna felvärdena enligt punkterna 2.1.1 och 2.1.2 överskrids, kan detta bero på att säden fortfarande inte är tillräckligt homogen. Den skall därför spridas ut i mätlokalen och få ligga i ungefär tio timmar till, varefter provningen enligt punkt 2.1 upprepas.

2.1.4 Om endast det största tillåtna felet enligt punkt 2.1.2 överskrids, skall mätapparaten justeras in.

De avlästa värdena kan ändras genom att reglerdonet 7 flyttas uppåt eller nedåt.

Reglerdonet 7 flyttas och provningen enligt punkt 2.1 upprepas.

3. **Våg**

3.1 För laster mellan 10 och 20 kg är största tillåtna fel för vågen ± 0,01 % av lasten.

3.2 Summan av felen för de vikter som används får inte överskrida ± 0,02 % av deras nominella massa.

▼B

Figurtexter

1. Rymdmått
2. Påfyllningsring och krage 2a
3. Påfyllningstratt
4. Spjäll med vred 4a
5. Låstapp för spjäll
6. Låshake för spjäll
7. Reglerdon
8. Svagt koniskt utlopp
9. Skraplinjal
10. Gejd för skraplinjal
11. Tvärbalk och stöd 11a
12. Tapp för skraplinjal
13. Dragvikt
14. Vagn och rälsstöd 14a
15. Spak för vagn
16. Låstapp
17. Uppsamlingskärl
18. Tratt
19. Stödskruvar
20. Stativ

▼B

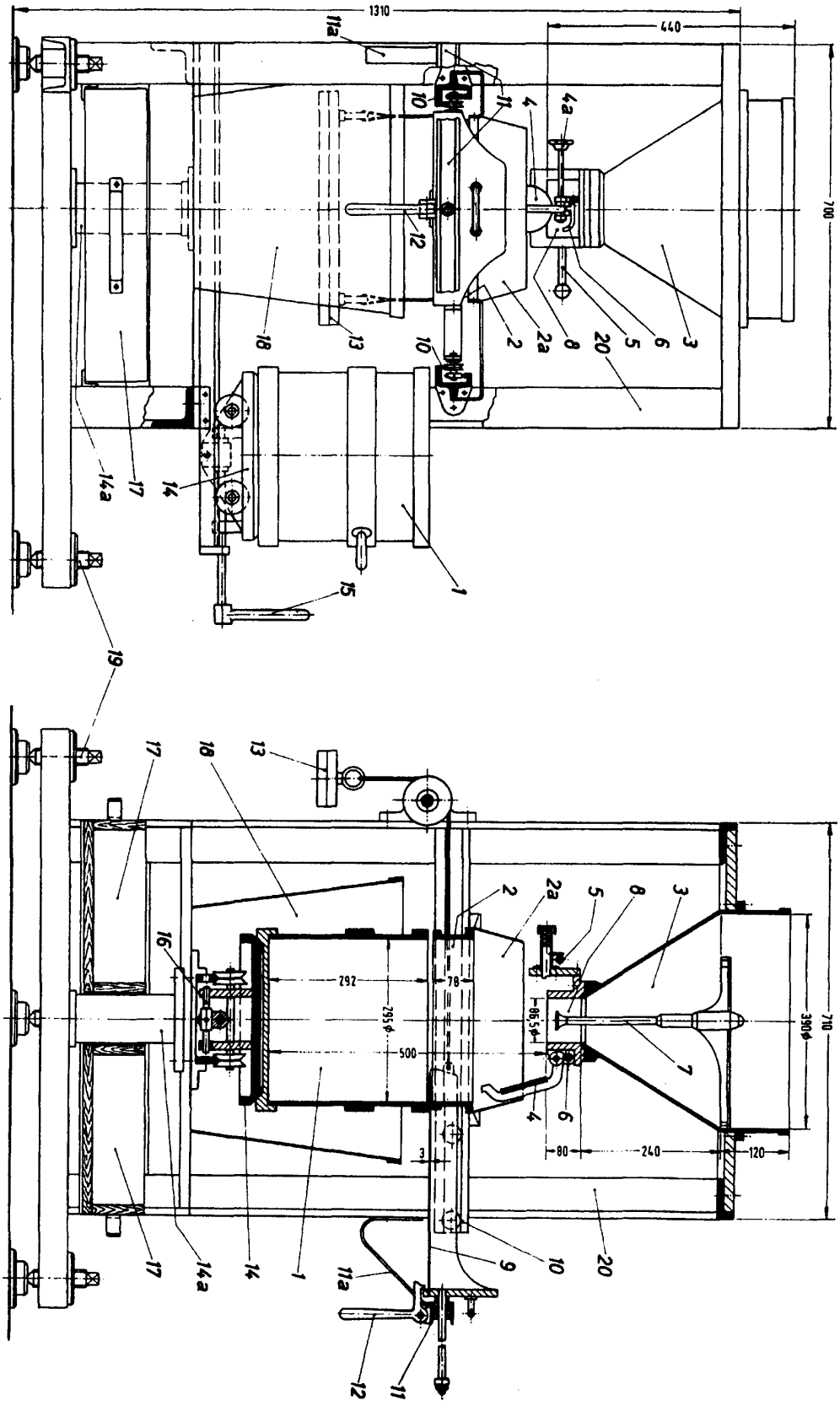
1310
440
700
11a
10
11
4
4a
12
18
13
2
2a
8
20
5
6
3
14a
17
14
15
1
19
16
292
78
295ϕ
500
86,5ϕ
390ϕ
710
7
80
240
120
3
9

▼B

BILAGA 2

MÄTDON FÖR BESTÄMNING AV EEG-HEKTOLITERVIKTEN FÖR SÄD

1. Ett mätdon som används för bestämning av EEG-hektolitervikten för säd skall ha följande egenskaper:

   a) Det skall vara konstruerat och tillverkat så att mätresultaten blir tillräckligt repeterbara och reproducerbara.

   b) Största tillåtna fel för hektolitervikten är ± 0,005 gånger det värde som erhålls vid mätning mot en normal.

   c) Största tillåtna relativa fel för rymdmåttets volym är ± 0,002 gånger volymen.

   d) Största tillåtna relativa fel för vågen är ± 0,001 gånger den vägda massan.

   e) Största tillåtna skillnad mellan varje enskilt värde på hektolitervikt som erhålls för ett visst sädesparti och medelvärdet för partiet efter sex på varandra följande mätningar är ± 0,003 gånger medelvärdet.

2. Varje mätdon skall vara försett med en väl synlig märkskylt, på vilken följande inskrifter skall vara läsligt och varaktigt anbringade:

   a) EEG-typgodkännandemärke.

   b) Tillverkarens igenkänningsmärke eller namn.

   c) Tillverkarens eventuella beskrivning.

   d) Tillverkningsnummer och tillverkningsår.