**Tämä asiakirja on ainoastaan dokumentointitarkoituksiin. Toimielimet eivät vastaa sen sisällöstä.**

►**B**

# NEUVOSTON DIREKTIIVI,
## annettu 12 päivänä lokakuuta 1971,
## viljan hehtolitrapainon mittaamista koskevan jäsenvaltioiden lainsäädännön lähentämisestä

(71/347/ETY)

(EYVL L 239, 25.10.1971, s. 1)

Muutettu:

| | | virallinen lehti | | |
|---|---|---|---|---|
| | | N:o | sivu | päivämäärä |
| ►**A1** | Tanskan, Irlannin ja Ison-Britannian ja Pohjois-Irlannin Yhdistyneen kuningaskunnan liittymisasiakirja (*) | L 73 | 14 | 27.3.1972 |
| | (mukautettu neuvoston 1 päivänä tammikuuta 1973 tekemällä päätöksellä) | L 2 | 1 | 1.1.1973 |
| ►**A2** | Kreikan liittymisasiakirja (*) | L 291 | 17 | 19.11.1979 |
| ►**A3** | Espanjan ja Portugalin liittymisasiakirja | L 302 | 23 | 15.11.1985 |
| ►**A4** | Itävallan, Suomen ja Ruotsin liittymisasiakirja | C 241 | 21 | 29.8.1994 |
| | (mukautettu neuvoston päätöksellä 95/1/EY, Euratom, EHTY) | L 1 | 1 | 1.1.1995 |

(*) Tätä asiakirjaa ei ole julkaistu suomenkielisenä.

▼B

# NEUVOSTON DIREKTIIVI,

## annettu 12 päivänä lokakuuta 1971,

## viljan hehtolitrapainon mittaamista koskevan jäsenvaltioiden lainsäädännön lähentämisestä

(71/347/ETY)

EUROOPAN YHTEISÖJEN NEUVOSTO, joka

ottaa huomioon Euroopan talousyhteisön perustamissopimuksen ja erityisesti sen 100 artiklan,

ottaa huomioon komission ehdotuksen,

ottaa huomioon Euroopan parlamentin lausunnon [1],

ottaa huomioon talous- ja sosiaalikomitean lausunnon [2],

sekä katsoo, että

laitteet ja menetelmät, joita jäsenvaltioissa käytetään viljan hehtolitrapainon mittaamiseen, ovat erilaisia ja vaikuttavat suoraan yhteismarkkinoiden toimintaan; tämän alan lainsäädännön lähentäminen helpottaa kaupankäyntiä paitsi viljan, myös mittauslaitteiden osalta,

tästä syystä on tarpeen määritellä erityinen ominaispiirre, käsite ”ETY-hehtolitrapaino” ja asettaa tekniset vaatimukset, jotka tämän vertailuarvon määrittämiseen käytettyjen mittanormaalien on täytettävä,

mittauslaitteet, joiden tarkkuus on määritelty mittanormaalien tarkkuuden suhteen ja jotka on tarkastettu mittauslaitteita ja metrologisia tarkastusmenetelmiä koskeviin yleisiin säännöksiin liittyvän jäsenvaltioiden lainsäädännön lähentämisestä 26 päivänä heinäkuuta 1971 annetun neuvoston direktiivin [3] mukaisesti, ovat riittävästi taattuja niiden perustelluksi käyttämiseksi laillisesti kaikissa jäsenvaltioissa; sen vuoksi niitä voidaan markkinoida koko yhteisön alueella, ja

jäsenvaltioiden välisessä kaupassa on tarpeen kieltää viljan hehtolitrapainon mittaaminen niiden erilaisten määräysten ja käytäntöjen mukaisesti, joita yhteisössä parhaillaan sovelletaan; ETY-hehtolitrapainon yksinomainen ja pakollinen käyttö kaikissa jäsenvaltioissa ehkäisee yhteisön sisäisessä kaupassa tätä mittausmenetelmää koskevat kiistat,

ON ANTANUT TÄMÄN DIREKTIIVIN:

*1 artikla*

Tämä direktiivi koskee:

▼A1

a) the definition of the characteristic of cereals designated EEC standard mass per storage volume (masse à l'hectolitre CEE, EEG-natuurgewicht, EWG-Schüttdichte, peso ettolitrico CEE, EØF-masse af hektoliter korn ——————— ►A2 , βάρος εκατολίτρου ΕΟΚ ◄ ►A3 , masa del hectolitro CEE, peso hectolitro CEE ◄ ►A4 , EY hehtolitrapaino, EG hektolitervikt ◄);

▼B

b) ETY-hehtolitrapainon määrittämiseen käytetyn vertailtavan mittanormaalin teknistä rakennetta ja käyttöä koskevia vaatimuksia;

c) ETY-hehtolitrapainon mittaamiseen käytettyjen työlaitteisiin sovellettavia vaatimuksia.

---

[1] EYVL N:o C 63, 28.5.1969, s. 27
[2] EYVL N:o C 4, 14.1.1969, s. 4
[3] EYVL N:o L 202, 6.9.1971, s. 1

▼B

*2 artikla*

1. ETY-hehtolitrapaino on kilogrammoina ilmaistun massan ja hehtolitroina ilmaistun tilavuuden suhde määriteltynä mille tahansa viljalajille tämän direktiivin säännösten mukaisella laitteella ja menetelmällä mitattuna.

2. ”Vertailtava” ETY-hehtolitrapaino on ETY-hehtolitrapaino määriteltynä yhteisön tai jäsenvaltion mittanormaalilla, joka on liitteessä I olevassa I ja II luvussa annettujen määräysten mukaisesti valmistettu ja käytetty.

3. Vertailtava ETY-hehtolitrapaino ilmoitetaan kilogrammoina hehtolitraa kohden kahden desimaalin tarkkuudella.

*3 artikla*

1. Yhteisön mittanormaalia säilytetään Saksan liittotasavallan metrologisessa tarkastuslaitoksessa. Vähintään kerran kymmenessä vuodessa kansalliset mittanormaalit on tarkastettava liitteen I mukaisesti yhteisön mittanormaaliin vertaamalla ja viritettävä sen mukaisesti käyttäen apuna samantyyppistä siirrettävää mittanormaalia.

2. Siirrettävä mittanormaali on mittauslaite, josta puuttuu punnituslaite, mutta jonka muut ominaispiirteet ovat täsmällisesti samat kuin yhteisön mittanormaalilla ja kansallisilla mittanormaaleilla.

*4 artikla*

1. Nimitystä ETY-hehtolitrapaino saadaan käyttää kaupallisiin tarkoituksiin ainoastaan silloin, kun määritetään sellaisen viljan ominaispiirteitä, joka on mitattu tämän direktiivin vaatimusten mukaisilla mittauslaitteilla.

2. Jäsenvaltioiden välisessä viljakaupassa saadaan käyttää ainoastaan edellä määriteltyä ETY-hehtolitrapainoa hehtolitrapainona ilmoitetun viljan ominaisuuksien määrittämiseksi.

▼A1

3. Throughout the period in which the unit of measurement (pound per bushel) lawfully in use in Ireland and in the United Kingdom at the date of accession continues to be authorized, the term ”EEC standard mass per storage volume” may be employed to characterize cereals which have been measured in Ireland or in the United Kingdom by the instruments and methods in use in those countries. In this case, the measurements obtained in pounds per bushel shall be converted into the EEC unit of standard mass per storage volume by being multiplied by a factor of 1.25.

▼B

*5 artikla*

Viljan ETY-hehtolitrapainon määrittämiseen kaupallisiin tarkoituksiin on käytettävä liitteessä II vahvistettujen vaatimusten mukaisia mittauslaitteita.

Niillä on oltava ETY-tyyppihyväksyntä ja ETY-ensivakaus.

Ne on valmistettava ja niitä on käytettävä ETY-tyyppihyväksyntätodistuksessa eriteltyjen ehtojen mukaisesti.

Ne varustetaan ETY-merkeillä ja -tunnuksilla.

*6 artikla*

Jäsenvaltiot eivät saa estää, kieltää eivätkä rajoittaa ETY -hehtolitrapainon määrittämiseen käytettyjen mittauslaitteiden markkinoille saattamista eivätkä käyttöönottoa, jos kyseessä olevat laitteet on varustettu ETY-tyyppihyväksyntätunnuksella ja ETY-ensivakausmerkillä.

▼B

*7 artikla*

1. Jäsenvaltioiden on saatettava tämän direktiivin noudattamisen edellyttämät lait, asetukset ja hallinnolliset määräykset voimaan 18 kuukauden kuluessa tämän direktiivin tiedoksi antamisesta ja ilmoitettava tästä komissiolle viipymättä.

2. Jäsenvaltioiden on huolehdittava siitä, että niiden tässä direktiivissä tarkoitetuista kysymyksistä antamat keskeiset kansalliset säännökset toimitetaan kirjallisina komissiolle.

*8 artikla*

Tämä direktiivi on osoitettu kaikille jäsenvaltioille.

▼B

*LIITE I*

## MITTANORMAALIT VILJAN ETY-HEHTOLITRAPAINON MITTAAMISEKSI

I RAKENNEVAATIMUKSET

1 Mittanormaalit koostuvat tilavuuslieriöstä, täyttö-, pyyhkäisy- ja punnituslaitteesta sekä täyttöastiasta.

Laitteiden on kaikilta osin oltava tukevia ja huolellisesti valmistettuja. Kaikkien viljan kanssa kosketuksiin joutuvien pintojen on oltava sileitä ja käytännöllisesti katsottuna muuttumatonta metallia (esim. messinkiä, ruostumatonta terästä), jonka paksuus on riittävä, jottei tavanomaisesta käytöstä aiheudu muodonmuutoksia.

2 **Tilavuuslieriö**

2.1 Tilavuuslieriö on muodoltaan suora ympyräpohjainen lieriö, jonka yläreuna on hiottu tasaiseksi.

2.2 Tilavuuslieriö on täyttövaiheessa aina samassa asennossa täyttölaitteen alla.

2.3 Täyttöasennossa olevan tilavuuslieriön yläpuolelle on samankeskisesti asetettu sisähalkaisijaltaan samanlainen täyttörengas. Pyyhkäisyveitsen on liikuttava molempien osien välistä pienellä etäisyydellä, kumpaakaan kuitenkaan koskettamatta.

3 **Täyttölaite**

3.1 Täyttölaitteen muodostavat sulkuläpällä varustettu täyttösuppilo ja levittäjä.

3.2 Täyttösuppilo on katkaistun kartion muotoinen ja sen yläosaan on kiinnitetty sylinterimäinen reunus ja alaosaan on kiinnitetty ulosvirtausputki.

3.3 Täyttöasennossa täyttösuppilon ja tilavuuslieriön on oltava samalla keskiakselilla.

3.4 Levittäjän muoto on tarkoin määrätty. Levittäjä ulottuu ulosvirtausputken sisään ja on pystysuunnassa säädettävissä. Levittäjä asennetaan samankeskisesti täyttösuppilon suhteen.

4 **Pyyhkäisylaite**

4.1 Pyyhkäisylaite koostuu pyyhkäisyveitsestä, ohjauslaitteesta ja vetolaitteesta.

4.2 Pyyhkäisyveitsen on oltava tasainen, vaakasuoraan tuettu eikä se saa taipua käytössä.

4.3 Ohjauslaite ohjaa pyyhkäisyveitsen liikettä täyttörenkaan alareunan ja tilavuuslieriön yläreunan välistä.

4.4 Vetolaite vetää pyyhkäisyveitsen tasaisella liikkeellä viljan läpi.

4.5 Tilavuuslieriön täytön ja punnituksen jälkeen pyyhkäisyterälle jäänyt ylimääräinen vilja kerätään kokoomasäiliöön.

5 **Punnituslaite**

5.1 Viljalla täytetty tilavuuslieriö punnitaan 50 kg:n tasavartisella selkävaa'alla.

5.2 Vaa'an punnuskupin on oltava tasapainossa tyhjän tilavuuslieriön kanssa.

6 **Laitteisto**

6.1 Laitteen osat, tilavuuslieriötä ja vaakaa lukuunottamatta on kiinnitetty runkoon, jonka avulla täyttöasennossa olevan tilavuusmitan yläreunan vaakasuoruus määräytyy.

6.2 Mittauslaitteen runko on varustettu vähintään 500 mm:n pituisella luotilangalla tai samanlaisen herkkyyden omaavalla vesivaa'alla. Näiden on osoitettava täyttöasennossa olevan tilavuusmitan yläreunan vaakasuoruutta.

▼B

7 **Eri rakenneosien mitat**

| | |
|---|---|
| *Tilavuuslieriö* | |
| Sisähalkaisija | 295 mm ± 1 mm |
| Tilavuus | 20 l ± 0,01 l |
| Tilavuuslieriön sisäpohjan etäisyys täyttösuppilon kartiomaisen poistoputken alareunasta | 500 mm ± 2 mm |
| Pyyhkäisyveitsen etäisyys tilavuuslieriön reunasta | 0,5 mm ± 0,2 mm |
| *Täyttörengas* | |
| Sisähalkaisija | 295 mm ± 1 mm |
| *Täyttösuppilo* | |
| Ylemmän lieriöosan akselin pituus (korkeus) | 120 mm ± 2 mm |
| Kartio-osan akselin pituus | 240 mm ± 1 mm |
| Alemman kartiomaisen poistoputken akselin pituus | 80 mm ± 0,5 mm |
| Täyttösuppilon akselin kokonaispituus | 440 mm ± 3 mm |
| Ylemmän lieriöosan sisähalkaisija | 390 mm ± 1 mm |
| Alemman kartiomaisen poistoputken sisähalkaisija ylhäällä (g′) | 84,5 mm ± 0,5 mm |
| alhaalla (g″) | 86,5 mm ± 0,5 mm |
| Ero g″ - g′ | 2 mm ± 0,5 mm |
| *Levittäjä* | |
| Varren halkaisija | 11 mm ± 0,2 mm |
| Varren ja lieriöosan liitännän kaarevuussäde | 16 mm ± 0,5 mm |
| Lieriöosan korkeus | 5 mm ± 0,5 mm |
| Lieriöosan halkaisija | 33 mm ± 0,2 mm |
| *Pyyhkäisylaite* | |
| Vetolaitteen kuormituspainon massa | 5 kg ± 0,1 kg |
| *Täyttöastia* | |
| Tilavuus yläreunaan | 24 l ± 0,1 l |

8 **Kuva**

Mittanormaali esitetään liitteenä olevassa kaaviossa.

II MENETTELY

Tutkittavassa viljassa ei saa olla epäpuhtauksia ja sen on oltava likimain samassa lämpötilassa kuin mittaustila. Sen on oltava ilmakuivaa, ts. sen on oltava kosteustasapainossa mittaustilan ilman kanssa. Tätä varten viljan annetaan olla levitettynä ohueksi kerrokseksi noin 10 tunnin ajan ennen mittalieriön täyttämistä. Mittaustilan ilman suhteellinen kosteus ei saa ylittää 60 %.

Täytön hehtolitrapaino riippuu käytetystä viljan määrästä ja kaatotavasta täyttösuppiloon; tämän vuoksi on meneteltävä seuraavalla tavalla:

Mittalieriö 1 (ks. liitteenä olevaa kuvaa) asetetaan täyttöasentoon ja keskitetään täyttörenkaan 2 ja täyttösuppilon 3 suhteen ja kiinnitetään kahvalla 15 käsiteltävän pultin 16 avulla. Sen jälkeen siirretään pyyhkäisyveitsi 9 alkuasentoonsa ja lukitaan kahvan 12 avulla. Säätöjaloilla 19 säädetään runko 20 aina siten, että tilavuuslieriön 1 yläreuna on täytön aikana vaakasuorassa tasossa.

Täyttöastialla (ei kuvassa) mitataan noin 24 litraa viljaa ja kaadetaan kyseinen vilja täyttösuppiloon 3, jonka sulkuläppä 4 sulkee poistoputken 8. Sulkuläpän salpaa 5 vedetään, läppä 4 avautuu säppeen 6 saakka; vilja valuu

▼B

kauluksen 2a suojaamana häiriöttä jalustalla 14 olevaan tilavuuslieriöön 1. Jalusta liikkuu pyörien varassa kiskoilla, joiden taipumisen estää tuki 14a.

Jotta tilavuuslieriön tasainen täyttö on aina varmistettu, suppilo 3 on täytetty ylimäärin noin 4 litralla viljaa, joka tilavuuslieriön 1 täysin täytyttyä jää täyttörenkaaseen 2 ja joka erottuu (”pyyhkäistään”) tilavuuslieriön 1 täytöstä vedettäessä kuljettimeen 11 niveltyvän pyyhkäisyveitsen 9 salvasta 12. Pyyhkäisyveitsi liikkuu vetopainon 13 avulla. Sen etupäässä sijaitseva terä halkaisee tilavuuslieriön reunaan jääneet jyvät, jotka voisivat estää tasaisen pyyhkäisyn. Pyyhkäisyveitsen 9 saavutettua loppuasentonsa vedetään alustalla 14 sijaitseva tilavuuslieriö kahvalla 15 ulos, nostetaan alustalta 14, asetetaan vaa'alle ja määritetään täytön massa enintään ± 5 g epätarkkuudella.

Vetämällä pyyhkäisyveitsi 9 alkuasentoonsa putoaa sen päällä oleva ylimääräinen vilja kokoomasäiliöön 17. Suojus 18 ohjaa karkaavat jyvät kokoomasäiliöön. Sen jälkeen avataan säppi 6 ja salpa 4 palautetaan sulkuasentoon kiertämällä käsipyörästä 4a.

Jos halutaan tehdä toinen mittaus samalla näytteellä, on tilavuuslieriössä oleva ja kokoomasäiliössä oleva vilja sekoitettava keskenään.

Hehtolitrapaino kg/hl saadaan jakamalla punnituslaitteen antama tulos arvolla 0,2 hl.

## III TARKASTUS JA VIRITYS

### 1 **Mitat ja tilavuudet**

Kohdassa I.7 tarkoitetut mitat ja tilavuudet on tarkastettava sopivilla mittauslaitteilla.

### 2 **Toimintatesti**

Kansalliset mittanormaalit on tarkastettava ja viritettävä ETY-mittanormaaliin vertaamalla, ja käyttäen apuna kuljetettavaa mittanormaalia.

2.1 Tarkastuksessa käytetään Manitoba-vehnää, jonka jyvät ovat lähes pallomaisia ja jonka hehtolitrapaino on vähintään 80 kg/hl. Viljan on oltava kosteustasapainossa ympäristön ilman kanssa. Testausta varten tehdään kuusi mittausta II kohdassa vahvistettujen tarkastusohjeiden mukaisesti. Jos tutkittavaa mittanormaalia merkitään P:llä ja ETY-mittanormaalia N:llä, mittaukset tehdään seuraava kaavion mukaisesti:

| Vertailun N:o | 1 | 2 | 3 | 4 | 5 | 6 |
|---|---|---|---|---|---|---|
| Laitteiden järjestys | NP | PN | NP | PN | NP | PN |

2.1.1 P:n yksittäisten mittaustulosten poikkeamat keskiarvosta eivät saa ylittää ± 10 g.

2.1.2 Laitteen virhe on P:llä saadun kuuden mittaustuloksen keskiarvon ja N:llä saadun kuuden mittaustuloksen keskiarvon ero ja eikä saa olla suurempi kuin ± 10 g.

2.1.3 Jos kohdissa 2.1.1 ja 2.1.2 annetut suurimmat sallitut virheet ylitetään, vilja on mahdollisesti ollut ominaisuuksiltaan liian epätasaista. Kohdassa 2.1 tarkoitetut mittaukset uusitaan sen jälkeen, kun vilja on ollut uudelleen levitettynä 10 tuntia mittatilassa.

2.1.4 Jos ainoastaan 2.1.2 kohdassa esitetty suurin sallittu virhe ylitetään, laite on viritettävä.

Laitteen näyttämää voidaan pienentää nostamalla levittäjää 7 ja suurentaa laskemalla sitä.

Levittäjän 7 asennon muuttamisen jälkeen kohdassa 2.1 tarkoitetut mittaukset on uusittava.

### 3 **Punnituslaite**

3.1 Vaa'an virheet kuormilla 10—20 kg eivät saa olla suurempia kuin ± 0,01 % kuormasta.

3.2 Käytettyjen punnusten yhteenlaskettu virhe ei saa olla suurempi kuin 0,02 % niiden nimellismassasta.

▼B

**Liitteenä olevan kuvan selitys**

1. Tilavuuslieriö
2. Täyttörengas, jossa kaulus 2a
3. Täyttösuppilo
4. Sulkuläppä ja käsipyörä 4a
5. Sulkuläpän salpa
6. Sulkuläpän säppi
7. Levittäjä
8. Poistoputki
9. Pyyhkäisyveitsi
10. Pyyhkäisyveitsen ohjauslaite
11. Kuljetin ja sen tuet 11a
12. Pyyhkäisyveitsen salpa
13. Vetopaino
14. Alusta ja kiskon tuki 14a
15. Alustan kahva
16. Pultti
17. Kokoomasäiliö
18. Suojus
19. Säätöjalat
20. Runko

▼B

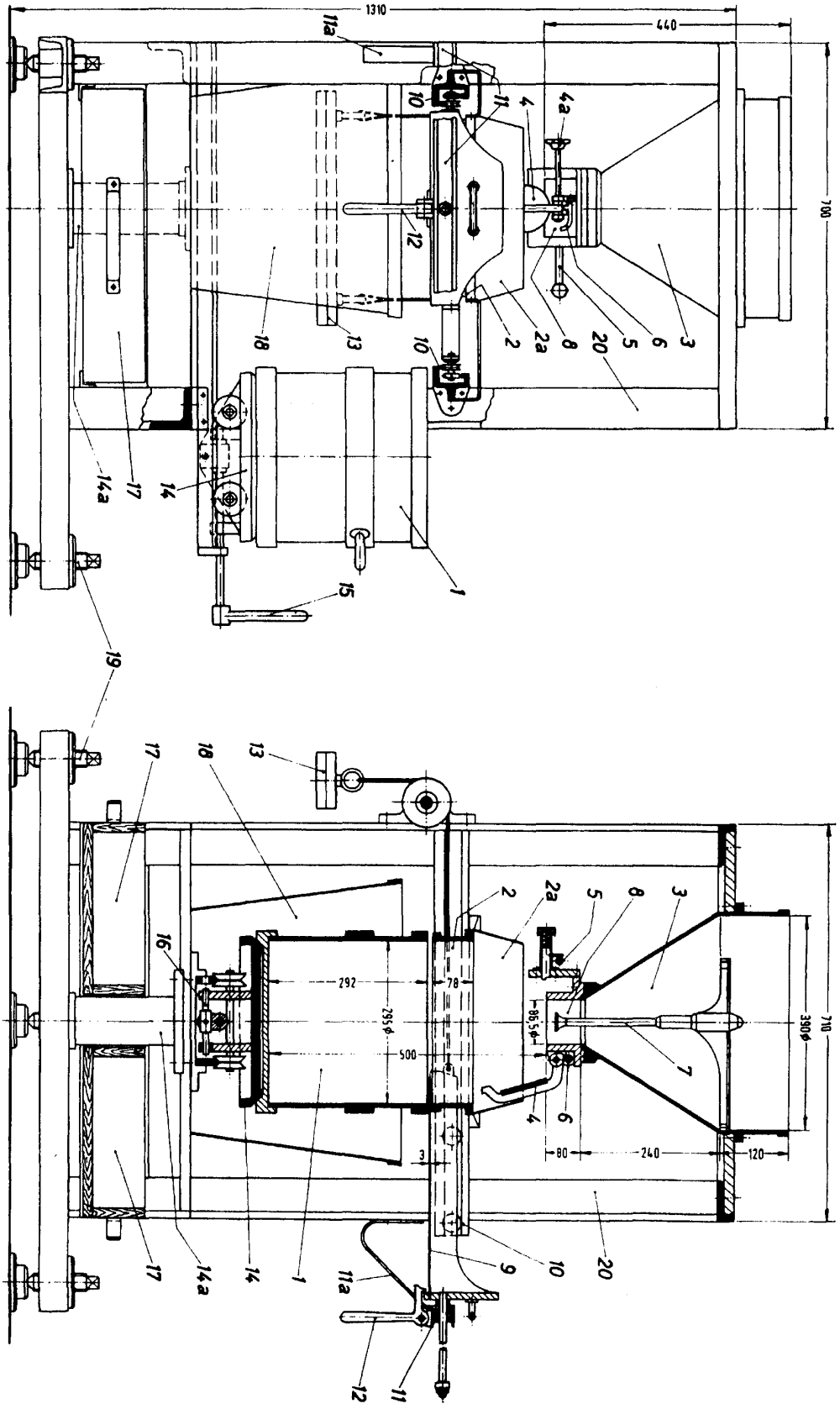
1310
440
700
11a
10
11
4
4a
12
18
13
2
2a
8
20
5
6
3
14a
17
14
15
1
19
16
292
78
295ϕ
500
86,5ϕ
390ϕ
710
80
240
120
3
9
7

▼B

*LIITE II*

**MITTAUSLAITTEET VILJAN ETY-HEHTOLITRAPAINON MÄÄRITTÄMISEKSI**

1. ETY-hehtolitrapainon mittaamiseen tarkoitetuilla laitteilla on oltava seuraavat ominaisuudet:

   a) ne on suunniteltu ja valmistettu siten, että niillä tehtyjen mittausten toistuvuus ja uusittavuus on riittävä;

   b) suurin sallittu virhe hehtolitrapainoa määritettäessä on ± 0,5 % mittanormaalin antamasta arvosta;

   c) mittaukseen käytetyn tilavuuslieriön tilavuuden suurin sallittu suhteellinen virhe on ± 0,2 %;

   d) käytössä olevalla punnituslaitteella punnittaessa suurin sallittu virhe on 0,1 % punnitusta massasta;

   e) kukin tietyllä viljalajilla saatu yksittäinen mittaustulos ei saa poiketa enempää kuin ± 0,3 % kuuden peräkkäisen mittauksen keskiarvon perusteella lasketusta hehtolitrapainosta.

2. Kuhunkin mittauslaitteeseen on kiinnitettävä näkyvälle paikalle arvokilpi, johon on selvin kirjaimin ja pysyvällä tavalla tehty seuraavat merkinnät:

   a) ETY-tyyppihyväksyntämerkki;

   b) valmistajan tunnus tai toiminimi;

   c) valmistajan antama valmistustunnus, jos tarpeen;

   d) valmistusnumero ja -vuosi;