Dokument ten służy wyłącznie do celów dokumentacyjnych i instytucje nie ponoszą żadnej odpowiedzialności za jego zawartość

►**B**

DYREKTYWA RADY

z dnia 28 czerwca 1977 r.

w sprawie zbliżenia ustawodawstw Państw Członkowskich odnoszących się do tylnych świateł przeciwmgielnych pojazdów silnikowych i ich przyczep

(77/538/EWG)

(Dz.U. L 220 z 29.8.1977, s. 60)

zmieniona przez:

		Dziennik Urzędowy		
		nr	strona	data
►**M1**	Dyrektywa Rady 87/354/EWG z dnia 25 czerwca 1987 r.	L 192	43	11.7.1987
►**M2**	Dyrektywa Komisji 89/518/EWG z dnia 1 sierpnia 1989 r.	L 265	24	12.9.1989
►**M3**	Dyrektywa Komisji 1999/14/WE z dnia 16 marca 1999 r.	L 97	1	12.4.1999
►**M4**	Dyrektywa Rady 2006 /96/WE z dnia 20 listopada 2006 r.	L 363	81	20.12.2006
►**M5**	Dyrektywa Rady 2013/15/UE z dnia 13 maja 2013 r.	L 158	172	10.6.2013

zmieniona przez:

►**A1**	Akt Przystąpienia Grecji	L 291	17	19.11.1979
►**A2**	Akt Przystąpienia Hiszpanii i Portugalii	L 302	23	15.11.1985
►**A3**	Akt Przystąpienia Austrii, Szwecji i Finlandii	C 241	21	29.8.1994
►**A4**	Akt dotyczący warunków przystąpienia Republiki Czeskiej, Republiki Estońskiej, Republiki Cypryjskiej, Republiki Łotewskiej, Republiki Litewskiej, Republiki Węgierskiej, Republiki Malty, Rzeczypospolitej Polskiej, Republiki Słowenii i Republiki Słowackiej oraz dostosowań w Traktatach stanowiących podstawę Unii Europejskiej	L 236	33	23.9.2003

▼B

DYREKTYWA RADY

z dnia 28 czerwca 1977 r.

w sprawie zbliżenia ustawodawstw Państw Członkowskich odnoszących się do tylnych świateł przeciwmgielnych pojazdów silnikowych i ich przyczep

(77/538/EWG)

RADA WSPÓLNOT EUROPEJSKICH,

uwzględniając Traktat ustanawiający Europejską Wspólnotę Gospodarczą, w szczególności jego art. 100,

uwzględniając wniosek Komisji,

uwzględniając opinię Parlamentu Europejskiego ([1]),

uwzględniając opinię Komitetu Ekonomiczno-Społecznego ([2]),

a także mając na uwadze, co następuje:

wymagania techniczne, jakim muszą odpowiadać pojazdy silnikowe na mocy ustawodawstw krajowych, dotyczą między innymi tylnych świateł przeciwmgielnych;

w związku z różnicami, jakie istnieją między przepisami krajowymi poszczególnych Państw Członkowskich, zachodzi konieczność przyjęcia przez wszystkie te Państwa – w uzupełnieniu do ich obowiązujących obecnie przepisów krajowych lub w miejsce tych przepisów – jednolitych regulacji, które pozwolą na objęcie wszystkich typów pojazdów homologacją typu EWG, będącą przedmiotem dyrektywy Rady 70/156/EWG z dnia 6 lutego 1970 r. w sprawie zbliżenia ustawodawstw Państw Członkowskich odnoszących się do homologacji typu pojazdów silnikowych i ich przyczep ([3]), która ma być wprowadzona w stosunku do każdego typu pojazdu;

w dyrektywie 76/756/EWG ([4]) Rada ustanowiła wspólne wymagania dotyczące instalacji urządzeń oświetleniowych i sygnalizacji świetlnej na pojazdach silnikowych i ich przyczepach;

ujednolicona procedura homologacji typu tylnych świateł przeciwmgielnych umożliwi każdemu Państwu Członkowskiemu kontrolę zgodności z wymaganiami dotyczącymi jednolitej konstrukcji oraz z wymaganiami zawartymi w testach oraz informowanie innych Państw Członkowskich o swoich wynikach poprzez wysłanie kopii sporządzonego świadectwa homologacji typu elementu dla każdego typu; umiejscowienie znaku homologacji typu EWG elementu na wszystkich tylnych światłach przeciwmgielnych wyprodukowanych zgodnie z typem posiadającym homologację zapobiega potrzebie kontroli technicznych tylnych świateł przeciwmgielnych w innych Państwach Członkowskich;

należy sporządzić projekt wymagań technicznych, które miałyby ten sam cel co praca wykonywana przez Europejską Komisję Gospodarczą ONZ;

([1]) Dz.U. C 118 z 16.5.1977, str. 29.
([2]) Dz.U. C 114 z 11.5.1977, str. 2.
([3]) Dz.U. L 42 z 23.2.1970, str. 1.
([4]) Dz.U. L 262 z 27.9.1976, str. 1.

▼B

zbliżenie ustawodawstw krajowych odnoszących się do pojazdów silnikowych uprawnia do wzajemnego uznawania przez Państwa Członkowskie przeprowadzonych przez nie testów opartych na wspólnych wymaganiach,

PRZYJMUJE NINIEJSZĄ DYREKTYWĘ:

Artykuł 1

▼M3

1. Każde Państwo Członkowskie udziela homologacji WE części dla każdego typu tylnych świateł przeciwmgielnych, które spełniają wymogi w zakresie konstrukcji i badań, ustanowione we właściwych załącznikach.

▼B

2. Państwo Członkowskie, które udzieliło homologacji typu EWG elementu, przyjmuje środki w celu sprawdzenia, czy modele produkcyjne są zgodne z typem posiadającym homologację, tak dalece, jak jest to konieczne, i w przypadku zaistnienia potrzeby wypływającej ze współpracy z innymi Państwami Członkowskimi. Takie sprawdzanie jest ograniczone do kontroli na miejscu.

Artykuł 2

▼M3

Państwa Członkowskie dla każdego typu tylnych świateł przeciwmgielnych, którym udzielają homologacji na mocy art. 1, wydają producentowi znak homologacji WE części, zgodny ze wzorem przedstawionym w załączniku I, dodatek 3.

▼B

Państwa Członkowskie przyjmują odpowiednie środki zapobiegające stosowaniu znaków, które mogą powodować pomyłki między tylnymi światłami przeciwmgielnymi, które uzyskały homologację typu zgodnie z art. 1 i innymi urządzeniami.

Artykuł 3

1. Żadne Państwo Członkowskie nie może zabronić wprowadzenia na rynek tylnych świateł przeciwmgielnych na podstawie ich konstrukcji lub metod działania, w przypadku kiedy posiadają one znak homologacji typu.

2. Jednakże Państwo Członkowskie może zabronić wprowadzania na rynek tylnych świateł przeciwmgielnych posiadających znak homologacji typu EWG elementu, które w sposób ciągły nie odpowiadają typowi, który posiada homologację.

Państwo to powiadamia pozostałe Państwa Członkowskie oraz Komisję o przyjętych środkach, przedstawiając powody swojej decyzji.

▼M3

Artykuł 4

Właściwe władze Państw Członkowskich powiadamiają się wzajemnie, z wykorzystaniem procedury określonej w art. 4 ust. 6 dyrektywy 70/156/EWG, o każdym udzieleniu, odmowie lub cofnięciu homologacji na mocy niniejszej dyrektywy.

▼B

Artykuł 5

1. W przypadku kiedy Państwo Członkowskie, które udzieliło homologacji typu EWG elementu, stwierdzi, że pewna ilość tylnych świateł przeciwmgielnych posiadających ten sam znak homologacji typu EWG elementu nie odpowiada typowi, któremu udzieliły homologacji, przyjmuje środki konieczne do zapewnienia, że produkowane modele odpowiadają typowi, który posiada homologację. Właściwe władze tego państwa powiadamiają władze pozostałych Państw Członkowskich o przyjętych środkach, które w przypadku stałego braku zgodności z typem, który posiada homologację, mogą skutkować cofnięciem homologacji typu EWG elementu. Wspomniane władze przyjmują takie środki, jeśli zostały poinformowane przez właściwe władze innego Państwa Członkowskiego o takim braku zgodności.

2. Właściwe władze Państw Członkowskich w ciągu miesiąca powiadamiają się o cofnięciu homologacji typu EWG elementu oraz o powodach przyjęcia środków.

Artykuł 6

Każda decyzja podjęta zgodnie z przepisami przyjętymi przy wprowadzaniu niniejszej dyrektywy, dotycząca odmowy lub cofnięcia homologacji typu EWG elementu tylnych świateł przeciwmgielnych lub zabraniająca wprowadzenia ich do obrotu lub ich użytkowania, szczegółowo określa powody, na których została oparta. Decyzja taka jest przekazywana zainteresowanej stronie, która w tym samym czasie jest informowana o przysługującym jej prawie do odwołania zgodnie z obowiązującymi przepisami w danym Państwie Członkowskim oraz o terminach wnoszenia takiego odwołania.

Artykuł 7

Żadne Państwo Członkowskie nie może odmówić udzielenia homologacji typu EWG lub krajowej homologacji dowolnego pojazdu silnikowego na podstawie jego tylnych świateł przeciwmgielnych, jeśli posiadają one znak homologacji typu EWG elementu oraz są zainstalowane zgodnie z wymaganiami ustanowionymi w dyrektywie 76/756/EWG.

Artykuł 8

Żadne Państwo Członkowskie nie może odmówić lub zabronić sprzedaży, rejestracji, dopuszczenia do ruchu lub eksploatowania dowolnego pojazdu na podstawie jego tylnych świateł przeciwmgielnych, jeśli posiadają one znak homologacji typu EWG elementu oraz są zainstalowane zgodnie z wymaganiami ustanowionymi w dyrektywie 76/756/EWG.

▼M3

Artykuł 9

Do celów niniejszej dyrektywy „pojazd” oznacza każdy pojazd silnikowy, przeznaczony do ruchu drogowego, z nadwoziem lub bez, posiadający co najmniej cztery koła i rozwijający maksymalną prędkość konstrukcyjną przekraczającą 25 km/h, oraz jego przyczepy, z wyjątkiem pojazdów poruszających się po szynach, ciągników rolniczych i leśnych oraz wszelkich maszyn samobieżnych.

▼B

Artykuł 10

Wszystkie zmiany konieczne do dostosowania wymagań załączników do postępu technicznego przyjmuje się zgodnie z procedurą ustanowioną w art. 13 dyrektywy 70/156/EWG.

▼B

Artykuł 11

1. Państwa Członkowskie wprowadzają w życie przepisy konieczne do wykonania niniejszej dyrektywy w terminie 18 miesięcy od jej ogłoszenia i niezwłocznie informują o tym Komisję.

2. Państwa Członkowskie przekazują Komisji teksty podstawowych przepisów prawa krajowego przyjętych na podstawie niniejszej dyrektywy.

Artykuł 12

Niniejsza dyrektywa skierowana jest do Państw Członkowskich.

▼**M3**

WYKAZ ZAŁĄCZNIKÓW

ZAŁĄCZNIK I: Przepisy administracyjne dotyczące homologacji

Dodatek 1: Dokument informacyjny

Dodatek 2: Świadectwo homologacji typu

Dodatek 3: Wzory znaków homologacji WE części

ZAŁĄCZNIK II: Wymogi techniczne

▼M3

ZAŁĄCZNIK I

PRZEPISY ADMINISTRACYJNE DOTYCZĄCE HOMOLOGACJI

1. WNIOSEK O UDZIELENIE HOMOLOGACJI WE CZĘŚCI

1.1. Wniosek o udzielenie homologacji WE części, zgodnie z art. 3 ust. 4 dyrektywy 70/156/EWG, dla typu tylnego światła przeciwmgielnego wnosi producent.

1.2. Wzór dokumentu informacyjnego znajduje się w dodatku 1.

1.3. Służbie technicznej odpowiedzialnej za przeprowadzenie badań dla homologacji typu przedkłada się:

1.3.1. Dwie próbki wyposażone w zalecane światło lub światła; jeżeli urządzenia nie są identyczne ale są symetryczne i odpowiednie do zamocowania jedno po lewej stronie i jedno po prawej stronie pojazdu, dwie przedkładane próbki mogą być identyczne i być przeznaczone do zamontowania wyłącznie po prawej lub wyłącznie po lewej stronie pojazdu.

2. OZNAKOWANIE

2.1. Urządzenia przedstawione do homologacji WE części muszą posiadać:

2.1.1. nazwę handlową lub znak towarowy producenta;

2.1.2. w przypadku świateł z wymiennym źródłem światła: typ(-y) zalecanej żarówki;

2.1.3. w przypadku świateł z niewymiennym źródłem światła: moc nominalną i napięcie nominalne.

2.2. Oznakowania te są czytelne i nieusuwalne oraz umieszcza się je na powierzchni świetlnej lub jednej z powierzchni świetlnych urządzenia. Są one widoczne od zewnątrz, gdy urządzenie zamontowane jest w pojeździe.

2.3. Każde urządzenie posiada dostateczną ilość miejsca na znak homologacji części. Miejsce to jest wskazane na rysunkach określonych w dodatku 1.

3. UDZIELENIE HOMOLOGACJI WE CZĘŚCI

3.1. Jeśli odpowiednie wymogi są spełnione, udziela się homologacji WE zgodnie z art. 4 ust. 3 oraz, jeśli ma on zastosowanie, art. 4 ust. 4 dyrektywy 70/156/EWG.

3.2. Wzór świadectwa homologacji WE znajduje się w dodatku 2:

3.3. Numer homologacji na podstawie załącznika VII do dyrektywy 70/156/EWG, przyznaje się dla każdego typu tylnego światła przeciwmgielnego. To samo Państwo Członkowskie nie przydziela takiego samego numeru dla innego typu tylnego światła przeciwmgielnego.

3.4. W przypadku, gdy składany jest wniosek o udzielenie homologacji WE części dla typu urządzenia oświetleniowego lub sygnalizacji świetlnej, zawierającego tylne światło przeciwmgielne i inne światła, może zostać przyznany jeden numer homologacji WE części pod warunkiem, że tylne światło przeciwmgielne jest zgodne z wymogami niniejszej dyrektywy i że każde z innych świateł wchodzących w skład urządzenia oświetleniowego lub sygnalizacji świetlnej, dla którego został złożony wniosek o udzielenie homologacji WE części, jest zgodne z mającą do niego zastosowanie oddzielną dyrektywą.

▼M3

4. ZNAK HOMOLOGACJI WE CZĘŚCI

4.1. Oprócz oznakowania określonego w ppkt 2.1., każde tylne światło przeciwmgielne zgodne z typem homologowanym na mocy niniejszej dyrektywy opatruje się znakiem homologacji WE części.

4.2. Znak składa się z:

4.2.1. prostokąta otaczającego małą literę e, po której następuje wyróżniający numer lub litery Państwa Członkowskiego, które udzieliło homologacji:

1 dla Niemiec

2 dla Francji

3 dla Włoch

4 dla Niderlandów

5 dla Szwecji

6 dla Belgii

▼A4

7 dla Węgier

8 dla Republiki Czeskiej

▼M3

9 dla Hiszpanii

11 dla Zjednoczonego Królestwa

12 dla Austrii

13 dla Luksemburga

17 dla Finlandii

18 dla Danii

▼M4

19 dla Rumunii

▼A4

20 dla Polski

▼M3

21 dla Portugalii

23 dla Grecji

▼M5

25 dla Chorwacji

▼A4

26 dla Słowenii

27 dla Słowacji

29 dla Estonii

32 dla Łotwy

▼M4

34 dla Bułgarii

▼A4

36 dla Litwy

CY dla Cypru

▼M3

IRL dla Irlandii

▼A4

MT dla Malty

▼M3

4.2.2. w pobliżu prostokąta „bazowego numeru identyfikacyjnego”, zawartego w sekcji 4 numeru homologacji typu określonego w załączniku VII do dyrektywy 70/156/EWG, poprzedzonego dwiema cyframi wskazującymi kolejny numer przypisany ostatnim znaczącym zmianom technicznym w dyrektywie 77/538/EWG w dniu udzielenia homologacji WE. W niniejszej dyrektywie kolejnym numerem jest 00;

4.2.3. dodatkowego symbolu zawierającego literę „F”:

4.3. Znak homologacji WE części umieszczany jest na soczewce światła lub jednej z soczewek świateł w sposób nieusuwalny i czytelny nawet, gdy światła są zamontowane w pojeździe.

4.4. Przykłady znaków homologacji WE części znajdują się w dodatku 3.

4.5. Jeśli przyznaje się jeden numer homologacji WE części, zgodnie z ppkt 3.4 powyżej, dla typu urządzenia oświetleniowego lub sygnalizacji świetlnej, w skład którego wchodzi tylne światło przeciwmgielne i inne światła, naniesiony może zostać jeden znak homologacji WE części, składający się z:

4.5.1. prostokąta otaczającego małą literę „e”, po której następuje wyróżniający numer lub litery Państwa Członkowskiego, które udzieliło homologacji typu (patrz ppkt 4.2.1.);

4.5.2. bazowego numeru identyfikacyjnego (patrz ppkt 4.2.2., pierwsza część zdania);

4.5.3. jeśli to konieczne, wymaganej strzałki, w zakresie, w jakim odnosi się ona do zespołu świateł jako całości.

4.6. Znak ten może zostać naniesiony w dowolnym miejscu świateł zgrupowanych, kombinowanych lub wzajemnie sprzężonych, pod warunkiem że:

4.6.1. jest on widoczny po instalacji świateł;

4.6.2. żadna z części przekazujących światło w światłach zgrupowanych, kombinowanych lub wzajemnie sprzężonych nie może zostać usunięta bez równoczesnego usunięcia znaku homologacji.

4.7. Symbol identyfikacyjny każdego światła odpowiadający dyrektywie na podstawie której udzielono homologacji WE części oraz kolejny numer (patrz ppkt 4.2.2.), a także, tam gdzie to konieczne, litera „D” i wymagana strzałka, zaznacza się:

4.7.1. albo na właściwej powierzchni wysyłającej światło, albo;

4.7.2. w grupie, w taki sposób, aby każde światła zgrupowane, kombinowane lub wzajemnie sprzężone mogły zostać zidentyfikowane.

4.8. Wymiary części składowych tego znaku nie mogą być mniejsze niż minimalne wymiary wymienione dla pojedynczych znaków w różnych dyrektywach, na podstawie których została udzielona homologacja WE części.

4.9. Przykłady znaku homologacji WE części dla świateł zgrupowanych, kombinowanych lub wzajemnie sprzężonych z innymi światłami znajdują się na rysunku 2 w dodatku 3.

5. ZMIANY TYPU I ZMIANY W HOMOLOGACJACH

5.1. W przypadku zmiany typu homologowanego na mocy niniejszej dyrektywy, stosuje się przepisy art. 5 dyrektywy 70/156/EWG.

▼**M3**

6. ZGODNOŚĆ PRODUKCJI

6.1. Co do zasady, środki w celu zapewnienia zgodności produkcji podejmuje się zgodnie z przepisami ustanowionymi w art. 10 dyrektywy 70/156/EWG.

6.2. Każde tylne światło przeciwmgielne spełnia warunki fotometryczne określone w pkt 6 i 9 ([1]). Jednakże, w przypadku tylnego światła przeciwmgielnego losowo wybranego z produkcji seryjnej, wymogi dotyczące minimalnego natężenia wysyłanego światła (mierzonego przy użyciu standardowej żarówki określonej w pkt 7 ([1]) ograniczają się w każdym odpowiednim kierunku do 80 procent minimalnych wartości określonych w pkt 6. ([1])

([1]) Dokumentów określonych w pkt 1 załącznika II do niniejszej dyrektywy.

▼M3

Dodatek 1

Dokument informacyjny nr ...

odnoszący się do homologacji WE części tylnych świateł przeciwmgielnych

(Dyrektywa 77/538/EWG ostatnio zmieniona dyrektywą .../.../WE)

Jeśli ma to zastosowanie, należy dostarczyć, w trzech egzemplarzach, wraz ze spisem treści, następujące informacje. Wszelkie rysunki muszą być dostarczone we właściwej skali, dostatecznie szczegółowe, na formacie A4 lub w skoroszycie formatu A4. Fotografie, jeśli zostały załączone, muszą być dostatecznie szczegółowe.

Jeżeli układy, części lub oddzielne zespoły techniczne są sterowane elektronicznie, należy przedstawić informacje dotyczące ich działania.

0. OGÓLNE

0.1. Marka (nazwa handlowa producenta): .....

0.2. Typ: .....

0.5. Nazwa i adres producenta: .....

0.7. W przypadku części składowych i oddzielnych zespołów technicznych, umiejscowienie i metoda umieszczania znaku homologacji WE: .....

0.8. Adres(-y) zakładu(-ów) montażu: .....

1. OPIS URZĄDZENIA

1.1. Typ urządzenia: .....

1.1.1. Funkcja(-e) urządzenia: .....

1.1.2. Kategoria lub klasa urządzenia: .....

1.1.3. Barwa wysyłanego lub odbijanego światła: .....

1.2. Rysunek(-i), dostatecznie szczegółowe umożliwiające identyfikację typu urządzenia i wskazujące:

1.2.1. w jakiej pozycji geometrycznej urządzenie ma zostać zamontowane na pojeździe (nie dotyczy oświetlenia tylnej tablicy rejestracyjnej): .....

1.2.2. oś obserwacyjna brana jako oś odniesienia w badaniach (kąt poziomy H = 0 °, kąt pionowy V = 0 °) oraz punkt brany jako środek odniesienia w tych badaniach (nie dotyczy urządzeń odblaskowych i oświetlenia tylnej tablicy rejestracyjnej): .....

1.2.3. miejsce przewidziane na znak homologacji WE części: .....

1.2.4. dla oświetlenia tylnej tablicy rejestracyjnej, pozycja geometryczna w jakiej urządzenie ma zostać zamontowane w odniesieniu do powierzchni zajmowanej przez tablicę rejestracyjną oraz obrys właściwie oświetlonej powierzchni: .....

1.2.5. dla reflektorów oraz przednich reflektorów przeciwmgielnych, widok świateł z przodu ze szczegółami żebrowania soczewki, jeśli występuje, i przekrój poprzeczny: .....

1.3. Krótki opis techniczny stwierdzający, w szczególności (za wyjątkiem świateł z niewymiennym źródłem światła) kategoria lub kategorie zalecanych źródeł światła, którymi są jeden lub więcej kategorii określonych w dyrektywie 76/761/EWG (nie dotyczy urządzeń odblaskowych):

.....

▼M3

1.4. Informacje szczególne

1.4.1. Dla oświetlenia tylnej tablicy rejestracyjnej, stwierdzenie czy urządzenie przeznaczone jest do oświetlania tablicy szerokiej / wysokiej / zarówno szerokiej, jak i wysokiej: .....

1.4.2. Dla reflektorów,

1.4.2.1. informacja, czy reflektor przeznaczony jest do zapewniania świateł mijania i drogowych, czy tylko jednego z tych świateł: .....

1.4.2.2. jeśli reflektor przeznaczony jest do zapewniania świateł mijania, informacja czy zaprojektowany jest zarówno do ruchu lewostronnego jak i prawostronnego, czy też tylko do ruchu lewostronnego, bądź prawostronnego: .....

1.4.2.3. jeśli reflektor wyposażony jest w regulowany odbłyśnik, wskazanie pozycji (jednej lub więcej) montażu światła przedniego w odniesieniu do powierzchni podłoża oraz wzdłużnej płaszczyzny symetrii pojazdu, jeśli reflektor ma być używany tylko w tej (tych) pozycji(-ach): .....

1.4.3. Dla świateł pozycyjnych, świateł stopu i kierunkowskazów,

1.4.3.1. czy urządzenie może być używane także w zestawie dwóch świateł tej samej kategorii: .....

1.4.3.2. w przypadku urządzeń o dwóch poziomach natężenia światła (światła stopu i kierunkowskazy kategorii 2b, schemat rozmieszczenia i dokumentacja właściwości układu zapewniającego dwa poziomy natężenia światła: .....

1.4.4. Dla urządzeń odblaskowych, krótki opis technicznej dokumentacji materiałów optycznego zestawu odblaskowego: .....

1.4.5. Dla świateł cofania, stwierdzenie czy urządzenie przeznaczone jest do instalacji na pojeździe wyłącznie w parze: .....

———

▼M3

Dodatek 2

WZÓR

(Maksymalny format: A4 (210 na 297 mm))

ŚWIADECTWO HOMOLOGACJI TYPU WE

Pieczęć organu administracji

Komunikat uwzględniający:

— homologację typu (1)

— rozszerzenie homologacji typu (1)

— odmowę homologacji typu (1)

— wycofanie homologacji typu (1)

typu pojazdu / części / oddzielnego zespołu technicznego (1) z uwzględnieniem dyrektywy .../../EWG ostatnio zmienionej dyrektywą .../../WE.

Numer homologacji typu: .....

Powód rozszerzenia: .....

SEKCJA I

0.1. Marka (nazwa handlowa producenta): .....

0.2. Typ: .....

0.3. Sposób identyfikacji typu, jeżeli zaznaczony na pojeździe / części / oddzielnym zespole technicznym (1) (2): .....

0.3.1. Miejsce tego oznakowania: .....

0.4. Kategoria pojazdu (1) (3): .....

0.5. Nazwa i adres producenta: .....

0.7. W odniesieniu do części i oddzielnych zespołów technicznych, umiejscowienie i metoda umieszczenia znaku homologacji WE: .....

0.8. Adres(-y) zakładu(-ów) montażu: .....

SEKCJA II

1. Dodatkowe informacje (tam, gdzie mają zastosowanie): patrz uzupełnienie

2. Służba techniczna odpowiedzialna za przeprowadzenie badań: .....

3. Data sprawozdania z badań: .....

4. Numer sprawozdania z badań: .....

5. Uwagi (jeśli są): patrz uzupełnienie

6. Miejsce: .....

▼M3

7. Data: .....

8. Podpis: .....

9. Załącza się spis treści do zestawu informacji przedstawionych urzędowi udzielającemu homologacji, który można otrzymać na życzenie.

(1) Niepotrzebne skreślić.
(2) Jeśli sposób identyfikacji typu zawiera znaki nie mające znaczenia dla opisu typu pojazdu, części lub oddzielnego zespołu technicznego, objętych tym dokumentem informacyjnym dotyczącym homologacji typu, znaki te przedstawia się w dokumentacji przez symbol „?" (np. ABC??123???).
(3) Według definicji zawartej w załączniku II A do dyrektywy 70/156/EWG.

Uzupełnienie do świadectwa homologacji WE nr ...

dotyczące homologacji części urządzeń oświetleniowych i/lub sygnalizacji świetlnej w odniesieniu do dyrektyw(-y) 76/757/EWG; 76/758/EWG; 76/759/EWG; 76/760/EWG; 76/761/EWG; 76/762/EWG; 77/538/EWG; 77/539/EWG i 77/540/EWG (1) ostatnio zmienionych dyrektywą (dyrektywami) ...

1. **Dodatkowe informacje**

1.1. Tam, gdzie ma to zastosowanie, wskazać dla każdego światła

1.1.1. Kategorię(-e) urządzenia(-ń): .....

1.1.2. Liczbę i kategorię źródeł światła (nie dotyczy świateł odblaskowych) (2): .....

1.1.3. Barwę wysyłanego lub odbijanego światła: .....

1.1.4. Homologację udzieloną wyłącznie do stosowania jako części zamiennej do pojazdów będących już w użyciu: tak/nie (1)

1.2. Szczególne informacje dla niektórych typów urządzeń oświetleniowych i sygnalizacji świetlnej

1.2.1. Dla urządzeń odblaskowych: osobno / część zestawu urządzeń (1)

1.2.2. Dla urządzeń oświetlających tylną tablice rejestracyjną: urządzenie do oświetlania wysokiej / szerokiej tablicy rejestracyjnej (1)

1.2.3. Dla reflektorów: jeśli wyposażone są w regulowany odbłyśnik, wskazanie pozycji (jednej lub więcej) montażu reflektora w odniesieniu do powierzchni podłoża oraz wzdłużnej płaszczyzny symetrii pojazdu, jeśli reflektor ma być używany tylko w tej (tych) pozycji(-ach): .....

1.2.4. Dla świateł cofania: urządzenie to przeznaczone jest do instalacji na pojeździe wyłącznie jako część pary urządzeń: tak/nie (1)

5. **Uwagi**

5.1. Rysunki

5.1.1. Dla oświetlenia tylnej tablicy rejestracyjnej: załączony rysunek nr... ukazuje położenie geometryczne, w jakim urządzenie ma zostać zamontowane w odniesieniu do powierzchni zajmowanej przez tablicę rejestracyjną oraz obrys właściwie oświetlonej powierzchni;

5.1.2. Dla urządzeń odblaskowych: załączony rysunek nr... ukazuje położenie geometryczne, w jakim urządzenie ma zostać zamontowane do pojazdu;

5.1.3. Dla wszystkich innych urządzeń oświetleniowych i sygnalizacji świetlnej: załączony rysunek nr... ukazuje położenie geometryczne, w jakim urządzenie ma zostać zamontowane do pojazdu oraz oś odniesienia i środek odniesienia urządzenia.

5.2. Dla reflektorów: sposób działania użyty podczas badań (ppkt 5.2.3.9. załącznika I do dyrektywy 76/761/EWG): .....

---

(1) Niepotrzebne skreślić.
(2) Dla świateł z niewymienialnymi źródłami światła wskazać liczbę i całkowitą moc (w watach) źródeł światła.

▼M3

Dodatek 3

PRZYKŁADY ZNAKU HOMOLOGACJI WE CZĘŚCI

Rysunek 1

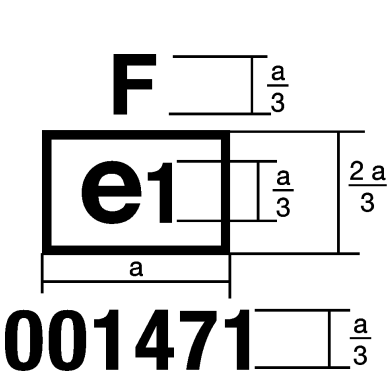

Urządzeniem opatrzonym powyższym znakiem homologacji WE części jest tylne światło przeciwmgielne, któremu udzielono homologacji w Niemczech (e1) na mocy niniejszej dyrektywy (00) pod bazowym numerem identyfikacyjnym 1471.

Rysunek 2

Uproszczone oznakowanie świateł zgrupowanych, kombinowanych i wzajemnie sprzężonych, jeżeli dwa lub więcej świateł stanowi część tego samego zestawu

(linie pionowe i poziome tworzą schematyczny kształt urządzenia sygnalizacji świetlnej. Nie są one częścią znaku homologacji)

WZÓR A

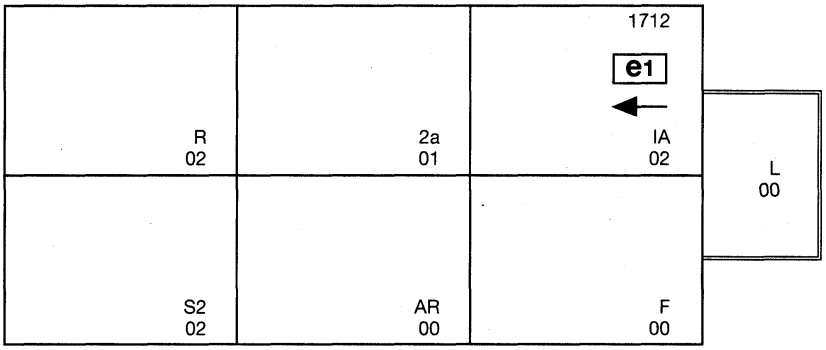

▼**M3**

WZÓR B

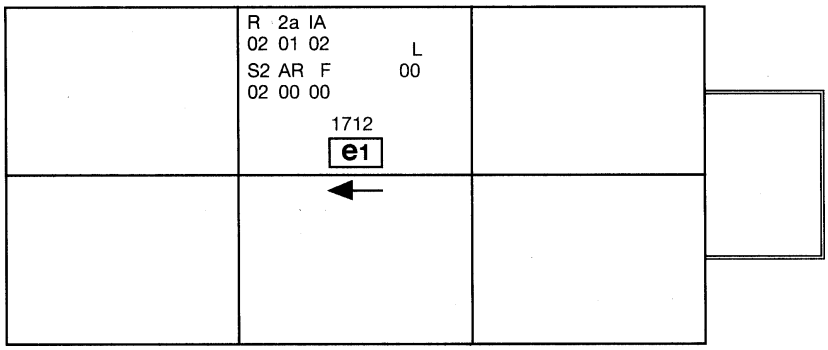

WZÓR C

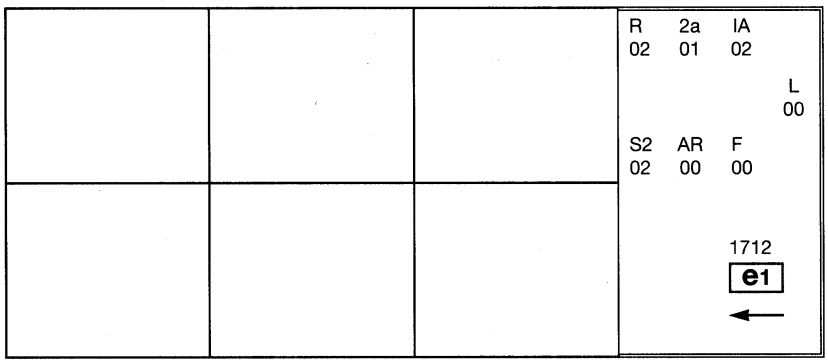

Uwaga: Trzy przykłady znaków homologacji: wzory A, B i C stanowią trzy możliwe warianty oznakowania urządzenia oświetleniowego lub sygnalizacji świetlnej, gdy dwa światła lub więcej są częścią tego samego zestawu świateł zgrupowanych, kombinowanych lub wzajemnie sprzężonych. Powyższe znaki homologacji wskazują, że urządzeniu udzielono homologacji w Niemczech (e1) pod bazowym numerem identyfikacyjnym 1712 i składa się z:

tylnego światła odblaskowego klasy IA homologowanego zgodnie z dyrektywą 76/757/EWG, kolejny numer 02;

tylnego kierunkowskazu kategorii 2a homologowanego zgodnie z dyrektywą 76/759/EWG, kolejny numer 01;

czerwonego światła pozycyjnego tylnego (R) homologowanego zgodnie z załącznikiem II do dyrektywy 76/758/EWG, kolejny numer 02;

tylnego światła przeciwmgielnego (F) homologowanego zgodnie z dyrektywą 77/538/EWG, kolejny numer 00;

światła cofania (AR) homologowanego zgodnie z dyrektywą 77/539/EWG, kolejny numer 00;

światła stopu o dwóch poziomach natężenia światła (S2) homologowanego zgodnie z załącznikiem II do dyrektywy 76/758/EWG, kolejny numer 02;

światła oświetlającego tylna tablicę rejestracyjną (L) homologowanego zgodnie z dyrektywą 76/740/EWG, kolejny numer 00.

▼**M3**

ZAŁĄCZNIK II

WYMOGI TECHNICZNE

1. Wymogi techniczne wymienione są w pkt 1, 5-9 oraz w załączniku 3 do Regulaminu nr 38 EKG ONZ, który składa się z konsolidacji następujących dokumentów:

   — regulaminu w jego pierwotnej formie (00) ([1]);

   — suplementu 1 do Regulaminu nr 38 ([2]);

   — suplementów 2 i 3 do Regulaminu nr 38 włączając poprawki ([3]);

   — suplementu 4do Regulaminu nr 38 ([4]);

   — suplementu 5 do Regulaminu nr 38 ([5]),

   z wyjątkiem:

1.1. odniesienia do Regulaminu nr 48 należy rozumieć jako odniesienia do „dyrektywy 76/756/EWG”.

1.2. odniesienia do „Regulaminu nr 37”, należy rozumieć jako odniesienia do „załącznika VII do dyrektywy 76/761/EWG”.

([1]) E/ECE/324 / E/ECE/TRANS/505 } Rev. I/Add. 37.

([2]) E/ECE/324 / E/ECE/TRANS/505 } Rev. I/Add. 37/Amend. 1.

([3]) E/ECE/324 / E/ECE/TRANS/505 } Rev. I/Add. 37/Amend. 2.

([4]) E/ECE/324 / E/ECE/TRANS/505 } Rev. I/Add. 37/Amend. 3.

([5]) TRANS/WP.29/524.