ACTE ADOPTATE DE ORGANISME CREATE PRIN ACORDURI INTERNAȚIONALE

Numai textele originale CEE-ONU au efect juridic în temeiul dreptului public internațional. Situația și data intrării în vigoare ale prezentului regulament se verifică în ultima versiune a documentului de situație al CEE-ONU TRANS/WP.29/343, disponibil la adresa: http://www.unece.org/trans/main/wp29/wp29wgs/wp29gen/wp29fdocstts.html

Regulamentul ONU nr. 53 – Dispoziții uniforme privind omologarea vehiculelor din categoria L_3 în ceea ce privește instalarea dispozitivelor de iluminat și de semnalizare luminoasă [2020/31]

Include toate textele valabile până la:

Suplimentul 2 la seria 02 de amendamente – Data intrării în vigoare: 15 octombrie 2019

CUPRINS

REGULAMENTUL

1. Domeniul de aplicare
2. Definiții
3. Cererea de omologare
4. Omologarea
5. Specificații generale
6. Specificații individuale
7. Modificări ale tipului de vehicul sau ale instalării dispozitivelor de iluminat și de semnalizare luminoasă
8. Conformitatea producției
9. Sancțiuni în caz de neconformitate a producției
10. Încetarea definitivă a producției
11. Dispoziții tranzitorii
12. Denumirile și adresele serviciilor tehnice responsabile cu efectuarea încercărilor de omologare, precum și ale autorităților de omologare de tip

Anexe

1. Fișă de comunicare
2. Dispunerea mărcilor de omologare
3. Suprafețele lămpilor, axa și centrul de referință și unghiurile de vizibilitate geometrică
4. Vizibilitatea din față a luminilor roșii și vizibilitatea din spate a luminilor albe
5. Controlul conformității producției
6. Explicație cu privire la „înclinarea orizontală”, „unghiul de înclinare” și unghiul „δ”
7. Zona de observare către suprafața aparentă a lămpilor de curtoazie exterioare

1. DOMENIUL DE APLICARE

Prezentul regulament se aplică vehiculelor din categoria L_3 ([1]) în ceea ce privește instalarea dispozitivelor de iluminat și de semnalizare luminoasă.

2. DEFINIȚII

În sensul prezentului regulament, se aplică definițiile prevăzute în ultima serie de amendamente la Regulamentul ONU nr. 48 aflat în vigoare la data depunerii cererii de omologare, cu excepția cazului în care se prevede altfel în prezentul regulament.

2.1. „Tip de vehicul” înseamnă o categorie de vehicule care nu diferă între ele în aspecte esențiale precum:

2.1.1. dimensiunile și forma exterioară ale vehiculului;

2.1.2. numărul și poziția dispozitivelor;

2.1.3. de asemenea, următoarele vehicule nu sunt considerate „vehicule de tip diferit”:

2.1.3.1. vehiculele care diferă în sensul punctelor 2.1.1 și 2.1.2 de mai sus, dar nu astfel încât să implice o schimbare a tipului, numărului, poziției și vizibilității geometrice a lămpilor prescrise pentru respectivul tip de vehicul, precum și

2.1.3.2. vehiculele la care lămpile omologate în temeiul unuia dintre regulamente anexate la Acordul din 1958 sau lămpile permise în țara în care sunt înregistrate vehiculele sunt fie montate, fie absente în cazul în care montarea lor este opțională.

2.2. „Vehicul neîncărcat” înseamnă un vehicul fără conducător auto sau pasager și fără încărcătură, dar cu rezervorul de combustibil plin și cu trusa completă de unelte.

2.3. „Lampă” înseamnă un dispozitiv destinat iluminării drumului sau emiterii unui semnal luminos către alți utilizatori ai drumului. Lămpile de iluminare a plăcii de înmatriculare spate și catadioptrii sunt, de asemenea, considerați lămpi.

2.3.1. „Lămpi echivalente” înseamnă lămpile care au aceeași funcție și sunt admise în țara de înmatriculare a vehiculului; astfel de lămpi pot avea caracteristici diferite față de cele instalate pe vehicul în momentul omologării acestuia, cu condiția satisfacerii cerințelor cuprinse în prezentul regulament.

2.3.2. „Lămpi independente” înseamnă dispozitive cu suprafețe aparente separate, surse de lumină separate și carcase separate.

2.3.3. „Lămpi grupate” înseamnă dispozitive cu suprafețe aparente separate și surse de lumină separate, dar cu carcasă comună.

2.3.4. „Lămpi combinate” înseamnă dispozitive cu suprafețe aparente separate, dar cu o sursă de lumină comună și carcasă comună.

2.3.5. „Încorporate reciproc” înseamnă dispozitive cu surse de lumină separate sau cu o singură sursă de lumină care funcționează în condiții diferite (de exemplu, diferențe optice, mecanice sau electrice), cu suprafețe aparente comune totale sau parțiale și cu carcasă comună.

([1]) Astfel cum sunt definite în Rezoluția consolidată privind construcția vehiculelor (R.E.3.), document ECE/TRANS/WP.29/78/Rev.6, para. 2. - http://www.unece.org/trans/main/wp29/wp29wgs/wp29gen/wp29resolutions.html

2.3.6. „Lampă indicatoare de direcție" înseamnă lampa utilizată pentru a le indica celorlalți utilizatori ai drumului intenția conducătorului auto de a schimba direcția la dreapta sau la stânga.

Se pot utiliza, de asemenea, una sau mai multe lămpi indicatoare de direcție în conformitate cu dispozițiile Regulamentului nr. 97.

2.3.7. „Lampă de poziție față" înseamnă lampa utilizată pentru indicarea prezenței vehiculului când este văzut din față.

2.3.8. „Lampă de poziție spate" înseamnă lampa utilizată pentru indicarea prezenței vehiculului când este văzut din spate.

2.3.9. „Catadioptru" înseamnă un dispozitiv prin care se indică prezența unui vehicul prin reflexia luminii emanate de o sursă de lumină care nu este conectată la vehiculul respectiv, observatorul aflându-se în apropierea sursei de lumină.

În sensul prezentului regulament, plăcile de înmatriculare reflectorizante nu sunt considerate catadioptri.

2.4. „Suprafața emițătoare de lumină" a unui „dispozitiv de iluminat", a unui „dispozitiv de semnalizare luminoasă" sau a unui catadioptru înseamnă întreaga suprafață exterioară sau o parte din suprafața exterioară a materialului transparent, în conformitate cu declarația din desenul inclus în cererea de omologare depusă de producătorul dispozitivului (a se vedea anexa 3).

2.5. „Suprafața iluminantă" (a se vedea anexa 3).

2.5.1. „Suprafața iluminantă a unui dispozitiv de iluminat" (far cu lumina de drum sau faza lungă, far cu lumina de întâlnire sau faza scurtă, lampa de ceață față) înseamnă proiecția ortogonală a deschiderii totale a reflectorului sau, în cazul farurilor cu reflector elipsoidal, proiecția „lentilei de proiecție" pe un plan transversal. Dacă dispozitivul de iluminat nu dispune de un reflector, se aplică definiția de la punctul 2.5.2 de mai jos. Dacă suprafața emițătoare de lumină a lămpii se suprapune doar parțial cu deschiderea totală a reflectorului, atunci se ia în considerare numai proiecția acestei părți.

În cazul unui far cu fază scurtă, suprafața iluminantă este limitată de urma aparentă a marginii de separație pe lentilă. Dacă reflectorul și lentila sunt reglabile unul în raport cu celălalt, se utilizează poziția medie de reglare.

În cazul în care se utilizează împreună orice combinație între un far care produce lumina de întâlnire principală și unități de iluminare suplimentare sau surse luminoase proiectate pentru a produce iluminare în curbă, suprafețele iluminante individuale, luate împreună, constituie suprafața iluminantă.

2.5.2. „Suprafața iluminantă a altor dispozitive de semnalizare luminoasă decât un catadioptru" (lampă indicatoare de direcție, lampă de stop, lampă de poziție față, lampă de poziție spate, semnal de avarie, lampă de ceață spate) înseamnă proiecția ortogonală a lămpii într-un plan perpendicular pe axa sa de referință și în contact cu suprafața emițătoare de lumină exterioară a lămpii, această proiecție fiind limitată de marginile ecranelor situate în acest plan, fiecare dintre acestea lăsând să treacă în direcția axei de referință numai 98 % din intensitatea luminoasă totală a lămpii. Pentru a stabili marginile inferioară, superioară și laterale ale suprafeței iluminante, se iau în considerare numai ecranele cu margine orizontală sau verticală.

2.5.3. „Suprafața iluminantă a unui catadioptru" (punctul 2.3.9 de mai sus) înseamnă proiecția ortogonală a unui catadioptru într-un plan perpendicular pe axa sa de referință, delimitată de planuri care sunt în continuarea zonelor periferice extreme ale sistemului optic al catadioptrului și paralele cu axa respectivă. Pentru a determina marginea inferioară, pe cea superioară și pe cele laterale ale dispozitivului, se iau în considerare numai planurile verticale și orizontale.

2.6. „Suprafața aparentă" pentru o direcție de observare definită înseamnă, la cererea producătorului sau a reprezentantului autorizat al acestuia, proiecția ortogonală:

fie a marginii suprafeței iluminante proiectate pe suprafața exterioară a lentilei (a-b),

fie a suprafeței emițătoare de lumină (c-d),

într-un plan perpendicular pe direcția de observare și tangent la punctul cel mai exterior al lentilei (a se vedea anexa 3 la prezentul regulament).

2.7. „Centru de referință” înseamnă intersecția axei de referință cu exteriorul suprafeței emițătoare de lumină; acesta este specificat de către producătorul lămpii.

2.8. „Marginea exterioară extremă”, de fiecare parte a vehiculului, înseamnă planul, paralel cu planul longitudinal median al vehiculului, care atinge extremitatea laterală a vehiculului, fără a ține cont de proiecția sau proiecțiile:

2.8.1. oglinzilor retrovizoare,

2.8.2. lămpilor indicatoare de direcție,

2.8.3. lămpilor de poziție față și spate și ale catadioptrilor.

2.9. „Lățime totală” înseamnă distanța dintre două planuri verticale definite la punctul 2.8 de mai sus.

2.10. „Culoarea luminii emise de dispozitiv”. În cazul prezentului regulament, se aplică definițiile culorii luminii emise formulate în Regulamentul ONU nr. 48 și în seriile de amendamente la acesta în vigoare la data depunerii cererii de omologare de tip.

2.11. „*Masa brută a vehiculului*” sau „masa maximă” înseamnă masa maximă tehnic admisibilă declarată de producător.

2.12. „Încărcat” înseamnă încărcat în așa fel încât să fie atinsă masa brută a vehiculului, astfel cum este definită la punctul 2.11 de mai sus.

2.13. „Înclinare orizontală” înseamnă unghiul creat între direcția fasciculului când motocicleta este poziționată astfel cum se prevede la punctul 5.4 din prezentul regulament și direcția fasciculului când motocicleta este înclinată (a se vedea desenul din anexa 6).

2.14. „Sistem de reglare a înclinării orizontale (HIAS – Horizontal inclination adjustment system)” înseamnă un dispozitiv care reglează înclinarea orizontală a farului către zero.

2.15. „Unghi de înclinare” înseamnă unghiul creat cu verticala de planul vertical longitudinal median al motocicletei, când motocicleta este rotită în jurul axei sale longitudinale (a se vedea desenul din anexa 6).

2.16. „Semnal HIAS” înseamnă orice semnal de control sau orice comandă suplimentară de control înspre sistem sau o comandă de control dinspre sistem înspre motocicletă.

2.17. „Generator de semnal HIAS” înseamnă un dispozitiv care reproduce unul sau mai multe semnale HIAS pentru încercarea sistemului.

2.18. „Unghi de încercare HIAS” înseamnă unghiul δ creat de linia de separație a farului și linia HH (în cazul unui far cu fascicul asimetric, se folosește partea orizontală a marginii de separație) (a se vedea desenul din anexa 6).

2.19. „Iluminare în curbă” înseamnă o funcție de iluminare menită să asigure o mai bună iluminare în curbe.

2.20. „Planul H” înseamnă planul orizontal care conține centrul de referință al lămpii.

2.21. „Activare secvențială” înseamnă o conexiune electrică în cazul căreia sursele de lumină individuale ale unei lămpi sunt interconectate în așa fel încât să fie activate într-o ordine prestabilită.

2.22. „Semnal de oprire de urgență” înseamnă un semnal care indică, pentru alți utilizatori ai drumului care se găsesc în spatele vehiculului, că s-a acționat o forță puternică de încetinire a vehiculului în raport cu condițiile prevalente de drum.

2.23. „Lampă de curtoazie exterioară” înseamnă o lampă utilizată la iluminarea suplimentară pentru a furniza asistență la urcarea sau coborârea conducătorului vehiculului și a pasagerului sau în cursul operațiunilor de încărcare.

3. CEREREA DE OMOLOGARE

3.1. Cererea de omologare a unui tip de vehicul cu privire la instalarea dispozitivelor de iluminat și de semnalizare luminoasă ale acestuia se transmite de către producătorul vehiculului sau de către reprezentantul autorizat al acestuia.

3.2. Aceasta trebuie să fie însoțită de documentele menționate mai jos, în triplu exemplar, și de următoarele indicații:

3.2.1. o descriere a tipului de vehicul cu privire la aspectele menționate la punctele 2.1.1-2.1.3 de mai sus; tipul de vehicul, identificat în mod adecvat;

3.2.2. o listă a dispozitivelor prevăzute de producător pentru sistemul de iluminat și de semnalizare luminoasă; lista poate include, pentru fiecare funcție, mai multe tipuri de dispozitive; fiecare tip trebuie să fie identificat în mod corespunzător (marca de omologare națională sau internațională, dacă tipul este omologat, denumirea producătorului etc.); în plus, lista poate include, pentru fiecare funcție, mențiunea suplimentară „sau dispozitive echivalente”;

3.2.3. o schiță de ansamblu a echipamentului de iluminat și de semnalizare luminoasă, cu indicarea poziției diferitelor lămpi pe vehicul, precum și

3.2.4. după caz, pentru verificarea conformității cu cerințele prezentului regulament, o schiță sau schițe ale fiecărei lămpi, indicând suprafața iluminantă în sensul definiției de la punctul 2.7.1 de mai sus, suprafața emițătoare de lumină în sensul definiției de la punctul 2.4 de mai sus, axa de referință în sensul definiției din Regulamentul ONU nr. 48 și centrul de referință în sensul definiției din Regulamentul ONU nr. 48. Aceste informații nu sunt necesare în cazul lămpii de iluminare a plăcii de înmatriculare spate (astfel cum este definită în din Regulamentul ONU nr. 48).

3.2.5. Cererea trebuie să includă o declarație referitoare la metoda utilizată pentru definirea suprafeței aparente (a se vedea punctul 2.6 de mai sus).

3.3. Se prezintă serviciului tehnic responsabil de efectuarea încercărilor în vederea omologării un vehicul neîncărcat dotat cu un echipament complet de iluminat și de semnalizare luminoasă, astfel cum este descris la punctul 3.2.2 de mai sus, reprezentativ pentru tipul de vehicul care urmează să fie omologat.

4. OMOLOGAREA

4.1. Dacă tipul de vehicul prezentat în vederea omologării în temeiul prezentului regulament îndeplinește cerințele regulamentului cu privire la toate dispozitivele specificate în listă, se acordă omologarea tipului de vehicul respectiv.

4.2. Fiecărui tip omologat i se atribuie un număr de omologare. Primele două cifre (în cazul de față 01, întrucât regulamentul se află la seria 01 de amendamente) indică seria de amendamente care include cele mai recente modificări tehnice majore aduse regulamentului la data acordării omologării.

Aceeași parte contractantă nu poate atribui același număr unui alt tip de vehicul sau aceluiași tip de vehicul prezentat pentru omologare cu un echipament care nu este specificat în lista prevăzută la punctul 3.2.2 de mai sus, sub rezerva dispozițiilor de la punctul 7 din prezentul regulament.

4.3. Omologarea, extinderea, refuzul, retragerea omologării sau încetarea definitivă a producției unui tip de vehicul în conformitate cu prezentul regulament se notifică părților contractante la acord care pun în aplicare prezentul regulament prin intermediul unei fișe de comunicare în conformitate cu modelul din anexa 1 la prezentul regulament.

4.4. Pe fiecare vehicul conform cu un anumit tip de vehicul omologat în temeiul prezentului regulament, se aplică în mod vizibil și într-un loc ușor accesibil, menționat în formularul de omologare, o marcă de omologare internațională constând în:

4.4.1. un cerc în interiorul căruia se află litera „E” urmată de numărul distinctiv al țării care a acordat omologarea ([2]);

4.4.2. numărul prezentului regulament, urmat de litera „R”, o liniuță și numărul de omologare, în dreapta cercului menționat la punctul 4.4.1 de mai sus.

4.5. În cazul în care vehiculul corespunde unui tip de vehicul omologat în temeiul unuia sau mai multor regulamente anexate la acord în țara care a acordat omologarea în temeiul prezentului regulament, simbolul prevăzut la punctul 4.4.1 de mai sus nu trebuie repetat; într-o astfel de situație, numărul regulamentului și numerele de omologare, precum și simbolurile suplimentare ale tuturor regulamentelor în temeiul cărora s-a acordat omologarea în țara care a acordat omologarea în temeiul prezentului regulament se înscriu în coloane verticale la dreapta simbolului prevăzut la punctul 4.4.1 de mai sus.

4.6. Marca de omologare trebuie să fie perfect lizibilă și de nește rs.

4.7. Marca de omologare se amplasează pe plăcuța cu date a vehiculului fixată de producător sau în apropierea acesteia.

4.8. În anexa 2 la prezentul regulament, se prezintă exemple de dispunere a mărcilor de omologare.

5. SPECIFICAȚII GENERALE

5.1. Dispozitivele de iluminat și de semnalizare luminoasă sunt montate astfel încât, în condiții normale de utilizare și indiferent de vibrațiile la care pot fi supuse, să își păstreze caracteristicile prevăzute de prezentul regulament și să permită conformitatea vehiculului cu cerințele din prezentul regulament.

În special, nu trebuie să fie posibilă o dereglare neintenționată a lămpilor.

5.2. Lămpile de iluminare trebuie să fie instalate astfel încât reglarea corectă a orientării acestora să poată fi efectuată cu ușurință.

5.3. Pentru toate dispozitivele de semnalizare luminoasă, axa de referință a lămpii, când aceasta este montată pe vehicul, trebuie să fie paralelă cu planul format de punctele de contact ale vehiculului cu drumul; de asemenea, această axă trebuie să fie perpendiculară pe planul longitudinal median al vehiculului, în cazul catadioptrilor laterali, respectiv paralelă cu acest plan pentru toate celelalte dispozitive de semnalizare luminoasă. Este admisă o toleranță de ∀ 3° în fiecare direcție. În plus, în cazul în care există specificații de montare furnizate de producător, acestea trebuie respectate.

5.4. În absența unor instrucțiuni specifice, înălțimea și orientarea lămpilor se verifică cu vehiculul neîncărcat și amplasat pe o suprafață orizontală plană, planul longitudinal median al acestuia fiind vertical, iar ghidonul aflându-se în poziția corespunzătoare direcției de circulație direct înainte. Presiunea pneurilor trebuie să fie cea prescrisă de producător pentru condițiile speciale de încărcare prevăzute în prezentul regulament.

5.5. În absența unor instrucțiuni specifice:

5.5.1. lămpile sau catadioptrii unici trebuie să fie montați astfel încât centrul de referință al acestora să se afle în planul longitudinal median al vehiculului;

5.5.2. lămpile care constituie o pereche și care au aceeași funcție trebuie:

5.5.2.1. să fie montate simetric față de planul longitudinal median;

([2]) Numerele distinctive ale părților contractante la Acordul din 1958 sunt reproduse în anexa 3 la Rezoluția consolidată privind construcția vehiculelor (R.E.3), documentul ECE/TRANS/WP.29/78/Rev.6, anexa 3.

5.5.2.2. să fie simetrice una față de cealaltă în raport cu planul longitudinal median;

5.5.2.3. să satisfacă aceleași cerințe colorimetrice; și

5.5.2.4. să aibă caracteristici fotometrice nominale identice;

5.5.2.5. să se aprindă și să se stingă simultan.

5.6. Lămpi grupate, combinate sau încorporate reciproc sau lămpi simple

5.6.1. Lămpile pot fi grupate, combinate sau încorporate reciproc, cu condiția respectării tuturor cerințelor referitoare la culoare, poziție, orientare, vizibilitate geometrică, conexiuni electrice și a altor cerințe, după caz.

5.6.1.1. Cerințele fotometrice și colorimetrice pentru o lampă trebuie îndeplinite atunci când toate celelalte funcții cu care lampa este grupată, combinată sau încorporată reciproc sunt dezactivate.

Cu toate acestea, când o lampă de poziție față sau spate este încorporată reciproc cu una sau mai multe funcții care pot fi activate împreună cu acestea, cerințele privind culoarea fiecăreia dintre aceste alte funcții trebuie să fie îndeplinite atunci când funcția sau funcțiile încorporate reciproc și lămpile de poziție față sau spate sunt activate.

5.6.1.2. Nu este permisă încorporarea reciprocă a lămpilor de stop cu lămpile indicatoare de direcție.

5.6.1.3. Cu toate acestea, în cazul în care lămpile de stop și lămpile indicatoare de direcție sunt grupate, nicio linie dreaptă orizontală sau verticală care trece prin proeminențele suprafețelor aparente ale acestor funcții pe un plan perpendicular pe axa de referință nu trebuie să intersecteze mai mult de două linii care delimitează suprafețe adiacente de culori diferite.

5.6.2. Lămpi simple

5.6.2.1. Lămpile simple, astfel cum sunt definite la punctul 2.16.1 litera (a) din Regulamentul ONU nr. 48, compuse din două sau mai multe părți distincte, trebuie să fie instalate în așa fel încât:

(a) fie suprafața totală a proiecției părților distincte pe un plan tangent la suprafața exterioară a lentilei exterioare și perpendicular pe axa de referință să ocupe cel puțin 60 % din cel mai mic patrulater care circumscrie proiecția menționată, fie

(b) distanța minimă dintre marginile exterioare ale celor două părți distincte adiacente/tangențiale să nu depășească 75 mm atunci când este măsurată perpendicular pe axa de referință.

Aceste cerințe nu se aplică unui catadioptru simplu.

5.6.2.2. Lămpile simple, astfel cum sunt definite la punctul 2.16.1 literele (b) sau (c) din Regulamentul ONU nr. 48, compuse din două lămpi marcate cu „D” sau din doi catadioptri simpli, trebuie să fie instalate în așa fel încât:

(a) fie proiecția suprafețelor aparente pe direcția axei de referință a două lămpi sau a doi catadioptri să ocupe cel puțin 60 % din cel mai mic patrulater care circumscrie proiecțiile suprafețelor aparente menționate pe direcția axei de referință, fie

(b) distanța minimă dintre marginile exterioare ale suprafețelor aparente pe direcția axei de referință a două lămpi sau a doi catadioptri independenți să nu depășească 75 mm atunci când este măsurată perpendicular pe axa de referință.

5.6.2.3. Lămpile simple, astfel cum sunt definite la punctul 2.16.1 litera (d) din Regulamentul ONU nr. 48, trebuie să îndeplinească cerințele de la punctul 5.6.2.1.

În cazul în care două sau mai multe lămpi și/sau două sau mai multe suprafețe aparente separate sunt incluse în aceeași carcasă și/sau au o lentilă externă comună, acestea nu trebuie să fie considerate un sistem de lămpi interdependente.

Cu toate acestea, o lampă în formă de bandă sau de fâșie poate face parte dintr-un sistem de lămpi interdependente.

5.7. Înălțimea maximă față de sol se măsoară de la cel mai înalt punct, iar înălțimea minimă de la cel mai jos punct al suprafeței aparente în direcția axei de referință. În cazul luminilor de întâlnire, înălțimea minimă în raport cu solul se măsoară de la cel mai jos punct al ieșirii efective a sistemului optic (de exemplu, reflector, lentilă, lentilă de proiecție) indiferent de utilizarea sa.

În cazul în care înălțimea (maximă și minimă) față de sol îndeplinește în mod evident cerințele prezentului regulament, nu este necesar să se determine marginile exacte ale niciunei suprafețe.

Atunci când se referă la distanța dintre lămpi, poziția în raport cu lățimea se determină de la marginile interioare ale suprafeței aparente, în direcția axei de referință.

În cazul în care poziția în raport cu lățimea îndeplinește în mod evident cerințele prezentului regulament, nu este necesar să se determine marginile exacte ale niciunei suprafețe.

În scopul reducerii unghiurilor de vizibilitate geometrică, poziția unei lămpi cu privire la înălțimea față de sol se măsoară de la planul H.

5.8. În absența unor instrucțiuni specifice, nicio altă lampă, în afară de lămpile indicatoare de direcție, lămpile de avarie și semnalul de oprire de urgență, nu trebuie să fie lampă cu lumină intermitentă.

5.8.1. Caracteristicile fotometrice ale unei lămpi indicatoare de direcție, cu excepția categoriilor 5 și 6 specificate în Regulamentul ONU nr. 6 și în Regulamentul ONU nr. 148, și ale unei lămpi indicatoare de direcție specificate în Regulamentul ONU nr. 50 sau în Regulamentul ONU nr. 148 pot varia în cursul unei iluminări intermitente prin activarea secvențială a surselor de lumină, conform punctului 5.6 din Regulamentul ONU nr. 6 sau punctului 5.6.11 din Regulamentul ONU nr. 148 sau punctului 6.8 din Regulamentul ONU nr. 50.

Această dispoziție nu se aplică atunci când lămpile indicatoare de direcție din categoriile 2a și 2b din Regulamentul ONU nr. 6 sau din Regulamentul ONU nr. 148 sau din categoria 12 din Regulamentul ONU nr. 50 sau din Regulamentul ONU nr. 148 sunt operate ca semnal de oprire de urgență, potrivit punctului 6.14 din prezentul regulament.

5.9. Nicio lumină roșie care ar putea crea confuzie nu trebuie emisă în direcția înainte de o lampă în sensul definiției de la punctul 2.5 și nicio lumină albă care ar putea crea confuzie nu trebuie emisă spre spate de o lampă, în sensul definiției de la punctul 2.5. Nu se iau în considerare dispozitivele de iluminat montate pentru iluminatul interior al vehiculului. Dacă există îndoieli, această cerință se verifică după cum urmează (a se vedea desenul din anexa 4):

5.9.1. vizibilitatea luminii roșii spre înainte; o lampă roșie nu trebuie să fie direct vizibilă pentru un observator care se deplasează în zona 1 a unui plan transversal situat la 25 m în fața celui mai avansat punct de pe vehicul;

5.9.2. vizibilitatea luminii albe spre înapoi: o lampă albă nu trebuie să fie direct vizibilă pentru un observator care se deplasează în zona 2 a unui plan transversal situat la 25 m în spatele punctului situat cel mai în spate pe vehicul;

5.9.3. zonele 1 și 2 sunt delimitate, în planurile lor respective, așa cum sunt văzute de observator:

5.9.3.1. în înălțime, de două planuri orizontale situate la 1 m, respectiv 2,2 m deasupra solului;

5.9.3.2. în lățime, de două planuri verticale care, formând în față, respectiv în spate, un unghi de 15° înspre exteriorul planului longitudinal median al vehiculului, trec prin punctul sau punctele de contact ale planurilor verticale paralele cu planul longitudinal median al vehiculului și care delimitează lățimea totală a vehiculului; dacă există mai multe puncte de contact, cel mai din față dintre aceste puncte corespunde planului din față, iar cel mai din spate corespunde planului din spate.

5.10. Conexiunile electrice trebuie să fie realizate în așa fel încât lampa de poziție față sau farul cu lumină de întâlnire, dacă nu există lampă de poziție față, lampa de poziție spate și lampa de iluminare a plăcii de înmatriculare spate să nu poată fi pornite sau oprite altfel decât în același timp, cu excepția cazului în care se prevede altfel.

5.10.1. În cazul unui sistem de lămpi interdependente, toate sursele luminoase trebuie activate și dezactivate simultan.

5.11. În absența unor instrucțiuni specifice, conexiunile electrice trebuie să fie realizate astfel încât lumina de drum și lumina de întâlnire să nu poată fi puse în funcțiune decât dacă lămpile menționate la punctul 5.10 de mai sus sunt în funcțiune. Cu toate acestea, nu este necesară respectarea acestei cerințe în cazul luminii de drum și al luminii de întâlnire dacă semnalele luminoase ale acestora constau în aprinderea intermitentă a luminii de întâlnire, la intervale scurte, sau în aprinderea intermitentă a luminii de întâlnire și a luminii de drum, în mod alternativ, la intervale scurte.

5.11.1. În cazul în care este instalată, lampa cu lumină de zi se aprinde în mod automat atunci când motorul funcționează. Dacă farul este aprins, lampa de circulație pe timp de zi nu trebuie să se aprindă atunci când motorul funcționează.

Dacă nu este instalată nicio lampă de circulație pe timp de zi, farul trebuie să se aprindă automat atunci când motorul funcționează.

5.12. Lămpi-martor

5.12.1. Fiecare lampă-martor trebuie să fie ușor vizibilă pentru un conducător așezat în poziția normală de conducere.

5.12.2. În cazul în care prezentul regulament prevede un martor „cu circuit închis”, acesta poate fi înlocuit de un martor „de funcționare”.

5.13. Culorile luminilor

Culorile luminilor menționate în prezentul regulament trebuie să fie astfel:

Farul cu lumină de drum:	albă
Farul cu lumină de întâlnire:	albă
Lămpile indicatoare de direcție:	galben auto
Lampa de stop:	roșie
Lampa de iluminare pentru placa de înmatriculare spate:	albă
Lampa de poziție față:	albă sau galben auto
Lampa de poziție spate:	roșie
Catadioptru spate, netriunghiular:	roșie
Catadioptru lateral, netriunghiular:	galben auto în partea din față
	galben auto sau roșie în spate
Semnal de avarie:	galben auto
Lampa de ceață față:	albă sau galben selectiv
Lampa de ceață spate:	roșie
Lampa de circulație pe timp de zi:	albă
Semnalul de oprire de urgență:	galben auto sau roșu
Lampa de curtoazie exterioară:	albă

5.14. Fiecare vehicul care face obiectul omologării în temeiul prezentului regulament trebuie să fie echipat cu următoarele dispozitive de iluminare și de semnalizare luminoasă:

5.14.1. far cu lumină de drum (punctul 6.1);

5.14.2. far cu lumină de întâlnire (punctul 6.2);

5.14.3. lămpi indicatoare de direcție (punctul 6.3);

5.14.4. lampă de stop, categoria de dispozitive S1 specificată în Regulamentul ONU nr. 7 sau în Regulamentul ONU nr. 148, sau lampa de stop specificată în Regulamentul ONU nr. 50 (punctul 6.4) sau lampa de stop pentru vehicule din categoria L specificată în Regulamentul ONU nr. 148;

5.14.5. lampă de iluminare pentru placa de înmatriculare spate (punctul 6.5);

5.14.6. lampă de poziție față (punctul 6.6);

5.14.7. lampă de poziție spate (punctul 6.7);

5.14.8. catadioptru spate, netriunghiular (punctul 6.8);

5.14.9. catadioptru lateral, netriunghiular (punctul 6.12).

5.15. Vehiculul poate fi echipat, în plus, cu următoarele dispozitive de iluminare și semnalizare luminoasă:

5.15.1. semnal de avarie (punctul 6.9);

5.15.2. lămpi de ceață;

5.15.2.1. lampă de ceață față (punctul 6.10);

5.15.2.2. lampă de ceață spate (punctul 6.11);

5.15.3. lampă de circulație pe timp de zi (punctul 6.13);

5.15.4. lampă de stop, categoria de dispozitive S3 specificată în Regulamentul ONU nr. 7 (punctul 6.4) sau în Regulamentul ONU nr. 148;

5.15.5. semnal de oprire de urgență (punctul 6.14);

5.15.6. lampă de curtoazie exterioară (punctul 6.15).

5.16. Montarea fiecăruia dintre dispozitivele de iluminare și semnalizare luminoasă menționate la punctele 5.14 și 5.15 de mai sus trebuie efectuată în conformitate cu cerințele relevante precizate la punctul 6 din prezentul regulament.

5.17. Montarea oricăror dispozitive de iluminare și semnalizare luminoasă, altele decât cele menționate la punctele 5.14 și 5.15 de mai sus, este interzisă în scopul omologării de tip.

5.18. Dispozitivele de iluminat și semnalizare luminoasă omologate pentru vehiculele cu patru roți din categoriile M_1 și N_1 menționate la punctele 5.14 și 5.15 de mai sus pot fi montate și pe motociclete.

5.19. Lămpile de poziție spate, lămpile indicatoare de direcție spate și catadioptrii spate se pot instala pe componente mobile numai în următoarele condiții:

5.19.1. dacă, în toate pozițiile fixe ale componentelor mobile, lămpile de pe componentele mobile îndeplinesc toate cerințele privind poziția și vizibilitatea geometrică și cerințele colorimetrice și fotometrice pentru aceste lămpi;

5.19.2. în cazul în care funcțiile menționate la punctul 5.19 sunt obținute de un ansamblu de două lămpi marcate cu „D” (a se vedea punctul 2.16.1 din Regulamentul ONU nr. 48), numai una dintre lămpi trebuie să îndeplinească cerințele privind poziția și vizibilitatea geometrică și cerințele colorimetrice și fotometrice pentru aceste lămpi, în toate pozițiile fixe ale componentelor mobile;

5.19.3. în cazul în care sunt montate și activate lămpi suplimentare pentru funcțiile de mai sus, atunci când componenta mobilă se găsește în orice poziție deschisă fixă, cu condiția ca aceste lămpi suplimentare să îndeplinească toate cerințele privind poziția și vizibilitatea geometrică și cerințele colorimetrice și fotometrice aplicabile lămpilor montate pe componenta mobilă;

5.19.4. în cazul în care funcțiile menționate la punctul 5.19 sunt obținute de un sistem de lămpi interdependente, se aplică oricare dintre următoarele condiții:

(a) dacă sistemul complet de lămpi interdependente este montat pe componenta (componentele) mobilă (mobile), trebuie îndeplinite cerințele de la punctul 5.19.1. Cu toate acestea, se pot activa lămpi suplimentare pentru funcțiile de mai sus, atunci când componenta mobilă se găsește în orice poziție deschisă fixă, cu condiția ca aceste lămpi suplimentare să îndeplinească toate cerințele privind poziția și vizibilitatea geometrică și cerințele colorimetrice și fotometrice aplicabile lămpilor montate pe componenta mobilă;

sau

(b) în cazul în care sistemul de lămpi interdependente este parțial montat pe o componentă fixă și parțial pe o componentă mobilă, lămpile interdependente specificate de către solicitant în cursul procedurii de omologare a dispozitivului trebuie să îndeplinească toate cerințele referitoare la poziție, vizibilitate geometrică spre exterior și pe cele colorimetrice și fotometrice aplicabile lămpilor respective, în oricare dintre pozițiile fixe ale componentei (componentelor) mobile. Cerința sau cerințele de vizibilitate geometrică spre interior sunt considerate a fi satisfăcute dacă lampa sau lămpile interdependente în cauză respectă în continuare valorile fotometrice prevăzute în ceea ce privește distribuția luminii pentru omologarea dispozitivului, în toate pozițiile fixe ale componentei (componentelor) mobile.

5.20. Prevederi generale privind vizibilitatea geometrică

5.20.1. În interiorul unghiurilor de vizibilitate geometrică nu trebuie să existe niciun obstacol pentru propagarea luminii din nicio parte a suprafeței aparente a lămpii observate de la infinit. Cu toate acestea, nu se iau în considerare obstacolele dacă acestea existau deja în momentul în care lampa a primit omologarea de tip.

5.20.2. Dacă măsurătorile sunt efectuate în apropierea lămpii, direcția de observare trebuie deplasată paralel astfel încât să se obțină aceeași precizie.

5.20.3. Dacă, la instalarea lămpii, orice parte a suprafeței aparente a lămpii este mascată de orice altă parte a vehiculului, trebuie să se furnizeze dovezi că acea parte a lămpii care nu este mascată de obstacole respectă în continuare valorile fotometrice impuse pentru omologarea dispozitivului.

5.20.4. În cazul în care unghiul vertical al vizibilității geometrice sub orizontală poate fi redus la 5° (lampa la mai puțin de 750 mm deasupra solului, măsurătoare efectuată conform dispozițiilor de la punctul 5.7), câmpul fotometric al măsurătorilor efectuate pe unitatea optică instalată poate fi redus la 5° sub orizontală.

5.20.5. În cazul unui sistem de lămpi interdependente, cerințele de vizibilitate geometrică trebuie îndeplinite în cazul în care toate lămpile interdependente din sistem funcționează împreună.

5.21. Un tip de dispozitiv omologat în conformitate cu oricare dintre seriile precedente de amendamente la Regulamentele ONU nr. 148 și/sau 149 și/sau 150 se consideră echivalent cu un dispozitiv omologat în conformitate cu ultima serie de amendamente la Regulamentele relevante ONU nr. 148 și/sau 149 și/sau 150, atunci când indicii de modificare (definiți în Regulamentul ONU nr. 48;) referitori la fiecare lampă (funcție) individuală nu sunt diferiți. În acest caz, se poate monta pe vehicul un astfel de dispozitiv în scopul omologării fără actualizarea documentelor de omologare a tipului de dispozitiv și a marcajelor dispozitivului.

6. SPECIFICAȚII INDIVIDUALE

6.1. Far cu lumină de drum

6.1.1. Număr:

6.1.1.1. Pentru motociclete cu o capacitate cilindrică ≤ 125 cm³

Unul sau două din tipul omologat în conformitate cu:

(a) Clasa C, D sau E din Regulamentul ONU nr. 113;

(b) Regulamentul ONU nr. 112;

(c) Regulamentul ONU nr. 1;

(d) Regulamentul ONU nr. 8;

(e) Regulamentul ONU nr. 20;

(f) Regulamentul ONU nr. 57;

(g) Regulamentul ONU nr. 72;

(h) Regulamentul ONU nr. 98;

(i) Clasa A, B, D, CS, DS sau ES din Regulamentul ONU nr. 149.

6.1.1.2. Pentru motociclete cu o capacitate cilindrică > 125 cm³

Unul sau două din tipul omologat în conformitate cu:

(a) Clasa D sau E din Regulamentul ONU nr. 113;

(b) Regulamentul ONU nr. 112;

(c) Regulamentul ONU nr. 1;

(d) Regulamentul ONU nr. 8;

(e) Regulamentul ONU nr. 20;

(f) Regulamentul ONU nr. 72;

(g) Regulamentul ONU nr. 98;

(h) Clasa A, B, D, DS sau ES din Regulamentul ONU nr. 14.

Două din tipul omologat în conformitate cu:

(i) Clasa C din Regulamentul ONU nr. 113.

6.1.2. Dispunere

Nu sunt prevăzute cerințe speciale.

6.1.3. Poziția

6.1.3.1. Lățime

6.1.3.1.1. O lampă independentă cu lumină de drum poate fi montată deasupra, dedesubtul sau în partea laterală a altei lămpi frontale: dacă aceste lămpi sunt amplasate una deasupra celeilalte, centrul de referință al lămpii cu lumină de drum trebuie să fie situat în planul longitudinal median al vehiculului; dacă aceste lămpi sunt una lângă alta, centrele lor de referință trebuie să fie simetrice în raport cu planul longitudinal median al vehiculului.

6.1.3.1.2. Un far cu lumină de drum încorporat reciproc cu altă lampă față trebuie montat astfel încât centrul de referință al farului să fie în planul longitudinal median al vehiculului. Cu toate acestea, dacă vehiculul este dotat, de asemenea, cu un far cu lumină de întâlnire principală sau cu un far cu lumină de întâlnire principală reciproc încorporat cu o lampă de poziție față, pe lângă farul cu lumină de drum, centrele lor de referință trebuie să fie simetrice în raport cu planul longitudinal median al vehiculului.

6.1.3.1.3. Două lămpi cu lumină de întâlnire dintre care fie una, fie ambele sunt reciproc încorporate cu altă lampă față trebuie montate astfel încât centrele lor de referință să fie simetrice în raport cu planul longitudinal median al vehiculului.

6.1.3.2. Lungime: în fața vehiculului. Această cerință este considerată respectată dacă lumina emisă nu jenează conducătorul auto, nici direct, nici indirect prin intermediul oglinzilor retrovizoare și/sau al suprafețelor reflectorizante ale vehiculului.

6.1.3.3. În oricare caz, distanța dintre marginea suprafeței luminoase a oricărui far independent cu lumină de drum și marginea suprafeței luminoase a lămpii care produce lumina de întâlnire principală nu trebuie să depășească 200 mm. Distanța dintre marginea suprafeței luminoase a oricărui far independent cu lumină de drum și sol trebuie să fie cuprinsă între 500 mm și 1 300 mm.

6.1.3.4. În cazul a două lămpi cu lumină de drum: distanța care separă suprafețele iluminante a două lămpi cu lumină de drum nu trebuie să depășească 200 mm.

6.1.4. Vizibilitatea geometrică

Vizibilitatea suprafeței iluminante, inclusiv vizibilitatea sa în zonele care nu par iluminate în direcția de observare luată în considerare, trebuie să fie asigurată în interiorul unui spațiu divergent definit de drepte generatoare care se bazează pe perimetrul suprafeței iluminante și fac un unghi de cel puțin 5° în raport cu axa de referință a farului.

6.1.5. Orientare

6.1.5.1. Spre înainte. Lampa (lămpile) se poate (se pot) deplasa cu unghiul de bracaj.

6.1.5.2. Se poate instala un HIAS pentru lumina de drum.

6.1.6. Conexiuni electrice

Lumina (luminile) de întâlnire poate (pot) rămâne conectată (conectate) simultan cu lumina (luminile) de drum.

6.1.7. Martori

6.1.7.1. Martor cu „circuit închis”.

Obligatoriu, lampă albastră de semnalizare, fără intermitență.

6.1.7.2. Martor de „defecțiune HIAS”

Obligatoriu, lampă de semnalizare intermitentă de culoare galben auto, care poate fi combinată cu martorii menționați la punctul 6.2.8.2 de mai jos. Trebuie să se activeze ori de câte ori este detectată o defecțiune cu privire la semnalele HIAS. Martorul trebuie să rămână activat atât timp cât este prezentă defecțiunea.

6.1.8. Alte cerințe

6.1.8.1. Intensitatea maximă agregată a farurilor de fază lungă care pot fi activate simultan nu trebuie să depășească 430 000 cd, ceea ce corespunde unei valori de referință de 100 (valoarea de omologare).

6.1.8.2. În cazul unei defecțiuni a HIAS al luminii de drum, fără a se folosi unelte speciale, trebuie să fie posibil:

(a) să se dezactiveze HIAS până când acesta este resetat în conformitate cu instrucțiunile producătorului; și

(b) să se repoziționeze lumina de drum astfel încât alinierile sale orizontale și verticale să fie aceleași cu cele ale unui far care nu este echipat cu HIAS.

Producătorul trebuie să furnizeze o descriere detaliată a procedurii de resetare a HIAS.

În mod alternativ, producătorul poate alege să instaleze un sistem automat care fie realizează ambele sarcini menționate anterior, fie resetează HIAS. În acest caz, producătorul trebuie să furnizeze o descriere a sistemului automat și, până când se elaborează cerințe armonizate, să demonstreze mijloacele de verificare a faptului că sistemul automat funcționează conform descrierii.

6.2. Far cu lumină de întâlnire

6.2.1. Număr:

6.2.1.1. Pentru motociclete cu o capacitate cilindrică ≤ 125 cm^3

Unul sau două din tipul omologat în conformitate cu:

(a) Clasa C, D sau E din Regulamentul ONU nr. 113;

(b) Regulamentul ONU nr. 112;

(c) Regulamentul ONU nr. 1;

(d) Regulamentul ONU nr. 8;

(e) Regulamentul ONU nr. 20;

(f) Regulamentul ONU nr. 57;

(g) Regulamentul ONU nr. 72;

(h) Regulamentul ONU nr. 98;

(i) Clasa A, B, D, CS, DS sau ES din Regulamentul ONU nr. 149.

6.2.1.2. Pentru motociclete cu o capacitate cilindrică > 125 cm^3

Unul sau două din tipul omologat în conformitate cu:

(a) Clasa D sau E din Regulamentul ONU nr. 113;

(b) Regulamentul ONU nr. 112;

(c) Regulamentul ONU nr. 1;

(d) Regulamentul ONU nr. 8;

(e) Regulamentul ONU nr. 20;

(f) Regulamentul ONU nr. 72;

(g) Regulamentul ONU nr. 98;

(h) Clasa A, B, D, DS sau ES din Regulamentul ONU nr. 149.

Două din tipul omologat în conformitate cu:

(i) Clasa C din Regulamentul ONU nr. 113;

(j) Clasa CS din Regulamentul ONU nr. 149.

6.2.2. Dispunere

Nu sunt prevăzute cerințe speciale.

6.2.3. Poziția

6.2.3.1. Lățime

6.2.3.1.1. O lampă independentă cu lumină de întâlnire poate fi instalată deasupra, dedesubtul sau în partea laterală a unei alte lămpi față; dacă aceste lămpi sunt una deasupra celeilalte, centrul de referință al lămpii care produce lumina de întâlnire principală trebuie să fie situat în planul median longitudinal al vehiculului; dacă aceste lămpi sunt una lângă alta, centrele lor de referință trebuie să fie simetrice în raport cu planul longitudinal median al vehiculului.

6.2.3.1.2. Un far care produce lumina de întâlnire principală și care este încorporată reciproc cu altă lampă față trebuie montată astfel încât centrul său de referință să fie în planul longitudinal median al vehiculului. Cu toate acestea, dacă vehiculul este dotat, de asemenea, cu un far independent cu lumină de drum sau cu un far cu lumină de drum reciproc încorporat cu o lampă de poziție față, în plus față de farul care produce lumina de întâlnire principală, centrele lor de referință trebuie să fie simetrice în raport cu planul longitudinal median al vehiculului.

6.2.3.1.3. Două faruri care produc lumina de întâlnire principală dintre care fie unul, fie ambele sunt reciproc încorporate cu altă lampă față trebuie montate astfel încât centrele de referință să fie simetrice în raport cu planul longitudinal median al vehiculului.

6.2.3.1.4. Dacă există pe vehicul, unitatea (unitățile) de iluminare suplimentară care asigură iluminarea în curbă, omologate de tip ca parte a luminii de întâlnire în conformitate cu Regulamentul ONU nr. 113 sau cu Regulamentul ONU nr. 149, trebuie instalată (instalate) în următoarele condiții:

În cazul unei (unor) pereche (perechi) de unități de iluminare suplimentare, aceasta (acestea) trebuie să fie instalată (instalate) astfel încât centrul (centrele) ei (lor) de referință să fie simetric(e) în raport cu planul longitudinal median al vehiculului.

În cazul unei singure unități de iluminare suplimentare, centrul său de referință trebuie să coincidă cu planul median longitudinal al vehiculului.

6.2.3.2. Înălțime: minim 500 mm și maximum 1 200 mm de la sol.

6.2.3.3. Lungime: în fața vehiculului. Această cerință este considerată respectată dacă lumina emisă nu jenează conducătorul auto, nici direct, nici indirect prin intermediul oglinzilor retrovizoare și/sau al suprafețelor reflectorizante ale vehiculului.

6.2.3.4. În cazul a două faruri care produc lumina de întâlnire principală, distanța de separare dintre suprafețele luminoase nu trebuie să depășească 200 mm.

6.2.4. Vizibilitatea geometrică

Definită de unghiurile α și β în conformitate cu specificațiile de la punctul 2.13 din Regulamentul ONU nr. 48:

α = în sus 15° și în jos 10°;

β = 45° la stânga și la dreapta pentru o lampă unică;

45° spre exterior și 10° spre interior pentru fiecare pereche de lămpi.

Prezența partițiilor sau a altor elemente de echipament lângă far nu trebuie să conducă la efecte secundare care să provoace disconfort altor utilizatori ai drumului.

6.2.5. Orientare

6.2.5.1. Spre înainte. Lampa (lămpile) se poate (pot) deplasa solidar cu unghiul de bracaj.

6.2.5.2. Înclinarea verticală a farului care produce lumina de întâlnire principală trebuie să rămână între –0,5 % și –2,5 %, exceptând cazurile în care este prezent un dispozitiv exterior de ajustare.

6.2.5.3. Pentru un far care produce lumina de întâlnire principală cu o sursă de lumină având un flux luminos normal total care depășește 2 000 de lumeni, înclinația verticală a farului trebuie să rămână între –0,5 % și –2,5 %. Se poate utiliza un dispozitiv de reglare a înălțimii luminii farurilor pentru a satisface cerințele prezentului punct, dar funcționarea acestuia trebuie să fie automată ([3]).

6.2.5.4. Cerința de la punctul 6.2.5.3 trebuie să fie încercată pe vehicul în următoarele condiții:

Condiția A (conducător singur):

O masă de 75 kg ± 1 kg care simulează masa conducătorului se așază pe vehicul astfel încât să se reproducă sarcinile pe axă declarate de producător pentru această condiție de încărcare.

Înclinația verticală (reglajul inițial) a farului care produce lumina de întâlnire principală se stabilește, conform instrucțiunilor producătorului, între –1,0 % și –1,5 %.

([3]) Cu toate acestea, până la 60 de luni de la data intrării în vigoare a suplimentului 10 la seria 01 de amendamente, această operațiune poate fi realizată manual, fără ajutorul uneltelor. În acest caz, producătorul trebuie să furnizeze în manualul proprietarului vehiculului instrucțiunea privind reglarea manuală a farurilor.

Condiția B (motocicletă complet încărcată):

Pe vehicul se așază mase care simulează masă totală maximă a producătorului, astfel încât să se reproducă sarcinile pe axă declarate de producător pentru această condiție de încărcare.

Înainte de efectuarea măsurătorilor, vehiculul trebuie agitat de trei ori în sus și în jos și apoi deplasat în spate și în față pentru cel puțin o rotație completă a roții.

6.2.5.5. Se poate instala un HIAS pentru lumina de întâlnire. HIAS nu trebuie să ajusteze înclinarea orizontală mai mult decât unghiul înclinat al vehiculului.

6.2.5.6. Cerința de la punctul 6.2.5.5 se verifică în condițiile următoare:

Vehiculul de încercare trebuie poziționat astfel cum se prevede la punctul 5.4 din prezentul regulament. Se înclină vehiculul și se măsoară unghiul de încercare HIAS.

Vehiculul trebuie să fie supus încercării în următoarele două condiții:

(a) unghiul maxim de ajustare a deplasării orizontale specificat de către producător (la stânga și la dreapta);

(b) jumătate din unghiul maxim de ajustare a deplasării orizontale specificat de către producător (la stânga și la dreapta).

Atunci când vehiculul de încercare este readus în poziția specificată la punctul 5.4 din prezentul regulament, unghiul de încercare HIAS trebuie să revină rapid la zero.

Ghidonul poate fi fixat în poziție drept spre înainte, astfel încât să nu se deplaseze în timpul înclinării vehiculului.

Pentru verificare, HIAS este activat prin intermediul unui generator de semnal HIAS.

Se consideră că sistemul îndeplinește cerințele de la punctul 6.2.5.5 de mai sus dacă toate unghiurile de verificare HIAS măsurate nu sunt mai mici decât zero. Acest lucru poate fi demonstrat de către producător utilizând alte metode acceptate de autoritatea de omologare de tip.

6.2.5.7. Sursa (sursele) luminoasă (luminoase) suplimentară (suplimentare) sau unitatea (unitățile) de iluminare suplimentară (suplimentare) poate (pot) fi activată (activate) numai în asociere cu lumina de întâlnire sau cu lumina de drum principală pentru a produce iluminarea în curbă. Iluminarea produsă de iluminarea în curbă nu trebuie să depășească planul orizontal care este paralel cu solul și care conține axa de referință a farului care produce lumina de întâlnire principală pentru toate unghiurile de înclinare, după cum se specifică de către producător, în timpul omologării de tip a dispozitivului în conformitate cu Regulamentul ONU nr. 113 sau cu Regulamentul ONU. nr. 149.

6.2.5.8. Cerința de la punctul 6.2.5.7 de mai sus se verifică după cum urmează:

Vehiculul de încercare trebuie poziționat astfel cum se prevede la punctul 5.4 din prezentul regulament. Se măsoară unghiurile de înclinare pe ambele părți ale vehiculului în toate condițiile în care iluminarea adaptivă la viraje este activată. Unghiurile de înclinare care trebuie măsurate sunt unghiurile de înclinare specificate de producător în timpul omologării de tip a dispozitivului în conformitate cu Regulamentul ONU nr. 113 sau cu Regulamentul ONU nr. 149.

Ghidonul poate fi fixat în poziție drept spre înainte, astfel încât să nu se deplaseze în timpul înclinării vehiculului.

Pentru încercare, iluminarea în curbă poate fi activată prin intermediul unui generator de semnal furnizat de producător.

Se consideră că sistemul îndeplinește cerințele de la punctul 6.2.5.7 de mai sus dacă toate unghiurile de înclinare măsurate pe ambele părți ale vehiculului sunt mai mari sau egale cu valorile minime ale unghiurilor de înclinare precizate în fișa de comunicare pentru omologarea de tip a dispozitivului în conformitate cu Regulamentul ONU nr. 113 sau cu Regulamentul ONU nr. 149.

Conformitatea cu punctul 6.2.5.7 poate fi demonstrată de către producător prin alte metode acceptate de autoritatea de omologare de tip responsabilă cu omologarea de tip.

6.2.6. Conexiuni electrice

Comanda de trecere la lumina (luminile) de întâlnire trebuie să întrerupă lumina (luminile) de drum în mod simultan. Farurile cu lumină de întâlnire cu o sursă de lumină omologată în conformitate cu Regulamentul ONU nr. 99 trebuie să rămână aprinse atunci când este aprinsă lumina de drum.

6.2.6.1. Sursa (sursele) luminoasă (luminoase) suplimentară (suplimentare) sau unitatea (unitățile) de iluminare suplimentară (suplimentare) utilizată (utilizate) pentru a produce iluminare în curbă trebuie să fie conectată (conectate) în așa fel încât să nu poată fi activată (activate) decât dacă farul (farurile) care produce (produc) lumina de întâlnire sau lumina de drum principală este (sunt) aprins (aprinse).

Sursa (sursele) luminoasă (luminoase) suplimentară (suplimentare) sau unitate (unitățile) de iluminare suplimentară (suplimentare) utilizată (utilizate) pentru a produce iluminare în curbă pentru fiecare parte laterală a vehiculului nu poate (pot) fi activată (activate) automat decât atunci când unghiul (unghiurile) de înclinare este (sunt) mai mare (mari) sau egal(e) cu valoarea minimă a unghiului de înclinare indicat în fișa de comunicare pentru omologarea de tip a dispozitivului în conformitate cu Regulamentul ONU nr. 113 sau cu Regulamentul ONU nr. 149.

Cu toate acestea, sursa (sursele) luminoasă (luminoase) suplimentară (suplimentare) sau unitatea (unitățile) de iluminare suplimentară (suplimentare) nu se activează când unghiul (unghiurile) de înclinare este (sunt) mai mic(i) de 3°.

Sursa (sursele) luminoasă(e) suplimentară(e) sau unitatea (unitățile) de iluminare suplimentară (e) se dezactivează atunci când unghiul (unghiurile) de înclinare este mai mic decât valoarea minimă a unghiului de înclinare indicat în fișa de comunicare pentru omologarea de tip a dispozitivului în conformitate cu Regulamentul ONU nr. 113 sau cu Regulamentul ONU nr. 149.

6.2.7. Martori

6.2.7.1. Martor cu „circuit închis”.

Opțional; lampă de semnalizare verde fără lumină intermitentă.

6.2.7.2. Martor de „defecțiune HIAS”.

Obligatoriu, lampă de semnalizare intermitentă de culoare galben auto, care poate fi combinată cu martorii menționați la punctul 6.1.7.2. Trebuie să se activeze ori de câte ori este detectată o defecțiune cu privire la semnalele HIAS. Martorul trebuie să rămână activat atât timp cât este prezentă defecțiunea.

6.2.7.3. În cazul unei defecțiuni a sistemului de control, sursa (sursele) luminoasă (luminoase) suplimentară (suplimentare) sau unitatea (unitățile) de iluminare suplimentară (suplimentare) care produc iluminarea în curbă trebuie să se dezactiveze automat.

6.2.8. Alte cerințe

În cazul unei defecțiuni a HIAS al luminii de întâlnire, fără a se folosi unelte speciale, trebuie să fie posibil:

(a) să se dezactiveze HIAS până când acesta este resetat în conformitate cu instrucțiunile producătorului; și

(b) să se repoziționeze lumina de întâlnire astfel încât alinierile sale orizontale și verticale să fie aceleași cu ale unui far care nu este echipat cu HIAS.

Producătorul trebuie să furnizeze o descriere detaliată a procedurii de resetare a HIAS.

În mod alternativ, producătorul poate alege să instaleze un sistem automat care fie realizează ambele sarcini menționate anterior, fie resetează HIAS. În acest caz, producătorul trebuie să furnizeze o descriere a sistemului automat și, până când se elaborează cerințe armonizate, să demonstreze mijloacele de verificare a faptului că sistemul automat funcționează conform descrierii.

6.3. Lampă indicatoare de direcție

6.3.1. Număr

Două pe fiecare parte.

6.3.2. Dispunere

Două lămpi indicatoare față (categoria 1, astfel cum se specifică în Regulamentul ONU nr. 6 sau în Regulamentul ONU nr. 148 sau categoria 11, astfel cum se specifică în Regulamentul ONU nr. 50 sau în Regulamentul ONU nr. 148).

Două lămpi indicatoare spate (categoria 2, astfel cum se specifică în Regulamentul ONU nr. 6 sau în Regulamentul ONU nr. 148 sau categoria 12, astfel cum se specifică în Regulamentul ONU nr. 50 sau în Regulamentul ONU nr. 148).

6.3.3. Poziția

6.3.3.1. În lățime: Pentru lămpile indicatoare față, trebuie să fie îndeplinite următoarele cerințe:

(a) suprafețele iluminante trebuie să se afle la o distanță de cel puțin 240 mm una față de alta;

(b) lămpile indicatoare trebuie să fie situate în afara planului longitudinal vertical tangent la marginile exterioare ale suprafeței iluminante a luminii de drum și/sau a luminii de întâlnire principale;

(c) între suprafața iluminantă a lămpilor indicatoare și cea a farului cu lumină de întâlnire principală care se află cel mai aproape unul față de celălalt trebuie să existe o distanță minimă, conform tabelului următor:

Intensitatea minimă a lămpii indicatoare (cd)	Distanța minimă (mm)
90	75
175	40
250	20
400	≤ 20

Pentru lămpile indicatoare spate, distanța minimă între marginile interioare ale celor două suprafețe iluminante trebuie să fie de cel puțin 180 mm, cu condiția ca dispozițiile de la punctul 2.13 din Regulamentul ONU nr. 48 să se aplice chiar și când placa de înmatriculare este montată.

6.3.3.2. În înălțime: cel puțin 350 mm și cel mult 1 200 mm deasupra solului.

6.3.3.3. În lungime: distanța măsurată în direcția înspre înainte dintre centrul de referință al lămpilor indicatoare spate și planul transversal care constituie limita cea mai din spate a lungimii totale a vehiculului nu trebuie să depășească 300 mm.

6.3.4. Vizibilitatea geometrică

Unghiurile orizontale: 20° spre interior și 80° spre exterior.

Unghiurile verticale: 15° deasupra și sub orizontală.

Cu toate acestea, dacă o lampă este montată mai jos de 750 mm (măsurătoare efectuată conform dispozițiilor de la punctul 5.7), unghiul descendent de 15° poate fi redus la 5°.

6.3.5. Orientare

Lămpile indicatoare față se pot deplasa solidar cu unghiul de bracaj.

6.3.6. Conexiuni electrice

6.3.6.1. Lămpile indicatoare de direcție trebuie să fie puse în funcțiune independent de celelalte lămpi. Toate lămpile indicatoare de direcție de pe o parte a vehiculului trebuie să fie pornite sau oprite prin intermediul unei singure comenzi.

6.3.6.2. Lămpilor indicatoare de direcție pot fi pornite pentru a indica starea dispozitivului de protecție a vehiculelor împotriva utilizării neautorizate.

6.3.6.3. Indicația descrisă la punctul 6.3.6.2 trebuie să se producă la operarea simultană a lămpilor indicatoare de direcție și trebuie să respecte următoarele condiții.

În cazul unei indicații unice: maximum 3 secunde

În cazul unei indicații continue:

Durata:	maximum 5 minute
Frecvența:	(2 ± 1) Hz
Timpul pornit:	timpul oprit ± 10 %

Această indicație este permisă numai atunci când dispozitivul care comandă pornirea și/sau oprirea motorului (sistemului de propulsie) se află într-o poziție care face imposibilă funcționarea motorului (sistemului de propulsie).

6.3.7. Martor „de funcționare”

Obligatoriu. Poate fi optic, sonor sau ambele. Dacă este optic, trebuie să fie o lampă (lămpi) verde (verzi) intermitentă (intermitente), care, în caz de funcționare defectuoasă a oricăruia dintre martorii de direcție, se stinge (sting), continuă să emită o lumină neintermitentă sau prezintă o schimbare sensibilă de frecvență.

6.3.8. Alte cerințe

Caracteristicile menționate mai jos trebuie să fie măsurate fără nicio altă sarcină în sistemul electric, cu excepția celor care sunt necesare pentru funcționarea motorului și a dispozitivelor de iluminare. Pentru toate vehiculele:

6.3.8.1. lumina trebuie să fie intermitentă cu o frecvență de 90 ± 30 de semnale luminoase pe minut;

6.3.8.2. aprinderea intermitentă a lămpilor indicatoare de direcție de pe aceeași parte a vehiculului poate fi simultană sau alternativă;

6.3.8.3. acționarea comenzii pentru semnalul luminos trebuie să fie urmată de aprinderea lămpii după maximum o secundă, respectiv de prima stingere a lămpii după maximum o secundă și jumătate de la acționare;

6.3.8.4. în cazul unei funcționări defectuoase, alta decât un scurtcircuit, a unei lămpi indicatoare de direcție, celelalte lămpi indicatoare de direcție care indică aceeași direcție trebuie să continue să lumineze intermitent sau să rămână aprinse, dar frecvența în această situație poate fi diferită de cea prescrisă.

6.4. Lampă de stop

6.4.1. Număr

Una sau două, omologate în categoria de dispozitive S1 conform Regulamentului ONU nr. 7 sau Regulamentului ONU nr. 148, sau lampa de stop specificată în Regulamentul ONU nr. 50 sau lampa de stop pentru vehicule din categoria L specificată în Regulamentul ONU nr. 148.

Opțional, una, omologată în categoria de dispozitive S3 în conformitate cu Regulamentul ONU nr. 7 sau cu Regulamentul ONU nr. 148.

6.4.2. Dispunere

Nu sunt prevăzute cerințe speciale.

6.4.3. Poziția

6.4.3.1. Pentru categoria de dispozitive S1 conform Regulamentului ONU nr. 7 sau Regulamentului ONU nr. 148 sau lampa de stop specificată în Regulamentul ONU nr. 50 sau în Regulamentul ONU nr. 148

În înălțime: cel puțin 250 mm și cel mult 1 500 mm deasupra solului.

În lungime: la spatele vehiculului.

6.4.3.2. Pentru categoria de dispozitive S3 specificată în Regulamentul ONU nr. 7 sau în Regulamentul ONU nr. 148

În înălțime: Planul orizontal tangențial la marginea inferioară a suprafeței aparente trebuie să fie la minimum 850 mm deasupra solului.

Cu toate acestea, planul orizontal tangențial la marginea inferioară a suprafeței aparente trebuie să fie deasupra planului orizontal tangențial la marginea superioară a suprafeței aparente a dispozitivului din categoria S1 specificat în Regulamentul ONU nr. 7 sau în Regulamentul ONU nr. 148 sau a lămpii de stop specificate în Regulamentul ONU nr. 50 sau a lămpii de stop pentru vehicule din categoria L specificate în Regulamentul ONU nr. 148.

În lungime: la spatele vehiculului.

6.4.4. Vizibilitatea geometrică

Pentru categoria de dispozitive S1 specificată în Regulamentul ONU nr. 7 sau în Regulamentul ONU nr. 148 sau lampa de stop specificată în Regulamentul ONU nr. 50 sau lampa de stop pentru vehicule din categoria L specificată în Regulamentul ONU nr. 148

Unghiul orizontal:	45° la stânga și la dreapta pentru o lampă unică;
	45° spre exterior și 10° spre interior pentru fiecare pereche de lămpi.
Unghiul vertical:	15° deasupra și sub orizontală.

Cu toate acestea, dacă o lampă este montată mai jos de 750 mm (măsurătoare efectuată conform dispozițiilor de la punctul 5.7), unghiul descendent de 15° poate fi redus la 5°.

Pentru categoria de dispozitive S3 specificată în Regulamentul ONU nr. 7 sau în Regulamentul ONU nr. 148

Unghiul orizontal:	10° la stânga și la dreapta axei longitudinale a vehiculului.
Unghiul vertical:	10° deasupra și 5° sub orizontală.

6.4.5. Orientare

Spre spatele vehiculului.

6.4.6. Conexiuni electrice

Toate lămpile de stop trebuie să se aprindă simultan la orice acționare a frânei de serviciu.

6.4.7. Martor

Martor opțional; dacă vehiculul este echipat cu un astfel de martor, acesta trebuie să constea într-un semnal luminos de avertizare continuu emis în caz de funcționare defectuoasă a lămpilor de stop.

6.4.8. Alte cerințe

Niciuna.

6.5. Lampa de iluminare a plăcii de înmatriculare spate

6.5.1. Număr

Una, omologată ca dispozitiv din categoria 2 în conformitate cu Regulamentul ONU nr. 50 sau cu Regulamentul ONU nr. 148. Acest dispozitiv poate consta în mai multe componente optice concepute pentru iluminarea spațiului rezervat pentru placa de înmatriculare.

6.5.2. Dispunere

6.5.3. Poziția

6.5.3.1. În lățime:

6.5.3.2. În înălțime:

6.5.3.3. În lungime:

6.5.4. Vizibilitatea geometrică

6.5.5. Orientare

} în așa fel încât dispozitivul să ilumineze spațiul rezervat plăcii de înmatriculare

6.5.6. Martor

Opțional: funcția sa este asigurată de martorul prevăzut pentru lampa de poziție.

6.5.7. Alte cerințe

Dacă lampa de iluminare a plăcii de înmatriculare spate este combinată cu lampa de poziție spate, încorporată reciproc cu lampa de stop sau cu lampa de ceață spate, caracteristicile fotometrice ale lămpii de iluminare a plăcii de înmatriculare spate pot fi modificate în timpul funcționării lămpii de stop sau a lămpii de ceață spate.

6.6. Lampă de poziție față

6.6.1. Număr

Una sau două	dacă sunt de culoare albă
fie	
Două (una pe fiecare parte)	dacă sunt de culoare galben auto

6.6.2. Dispunere

Nu sunt prevăzute cerințe speciale.

6.6.3. Poziția

6.6.3.1. Lățimea:

o lampă independentă de poziție față poate fi montată deasupra, dedesubtul sau în partea laterală a unei alte lămpi față: dacă aceste lămpi sunt una sub alta, centrul de referință al lămpii de poziție față trebuie să se afle în planul longitudinal median al vehiculului; dacă aceste lămpi sunt una lângă alta, centrele lor de referință trebuie să fie simetrice în raport cu planul longitudinal median al vehiculului.

O lampă de poziție față care este reciproc încorporată cu altă lampă față trebuie montată astfel încât centrul său de referință să fie situat în planul longitudinal median al vehiculului. Cu toate acestea, în cazul în care vehiculul este echipat, de asemenea, cu altă lampă față în plus față de lampa de poziție față, centrele lor de referință trebuie să fie simetrice în raport cu planul longitudinal median al vehiculului.

Două lămpi de poziție față, dintre care una sau ambele sunt încorporate reciproc cu altă lampă față, trebuie montate astfel încât centrele lor de referință să fie simetrice în raport cu planul longitudinal median al vehiculului.

6.6.3.2. În înălțime: cel puțin 350 mm și cel mult 1 200 mm deasupra solului.

6.6.3.3. În lungime: în fața vehiculului.

6.6.4. Vizibilitatea geometrică

Unghiul orizontal: 80° la stânga și la dreapta pentru o lampă unică;

unghiul orizontal poate fi de 80° înspre exterior și de 20 înspre interior pentru fiecare pereche de lămpi.

Unghiul vertical: 15° deasupra și sub orizontală.

Cu toate acestea, dacă o lampă este montată mai jos de 750 mm (măsurătoare efectuată conform dispozițiilor de la punctul 5.7), unghiul descendent de 15° poate fi redus la 5°.

6.6.5. Orientare

Spre înainte. Lampa (lămpile) se poate (pot) deplasa solidar cu unghiul de bracaj.

6.6.6. Martor cu „circuit închis”

Obligatoriu. Lampă de semnalizare verde fără lumină intermitentă. Acest martor nu este necesar dacă iluminarea instrumentului poate fi pornită sau oprită doar simultan cu lampa (lămpile) de poziție.

6.6.7. Alte cerințe

Dacă lampa de poziție față este încorporată reciproc cu lampa indicatoare de direcție față, conexiunea electrică trebuie realizată astfel încât lampa de poziție de pe aceeași parte cu lampa indicatoare de direcție să se stingă atunci când lampa indicatoare de direcție emite lumină intermitentă.

6.7. Lampă de poziție spate

6.7.1. Număr

Una sau două.

6.7.2. Dispunere

Nu sunt prevăzute cerințe speciale.

6.7.3. Poziția

6.7.3.1. Înălțime: cel puțin 250 mm și cel mult 1 500 mm deasupra solului.

6.7.3.2. Lungime: la spatele vehiculului.

6.7.4. Vizibilitatea geometrică

Unghiul orizontal: 80 la stânga și la dreapta pentru o lampă unică:

unghiul orizontal poate fi de 80° înspre exterior și de 45° înspre interior pentru fiecare pereche de lămpi.

Unghiul vertical: 15° deasupra și sub orizontală.

Cu toate acestea, dacă o lampă este montată mai jos de 750 mm (măsurătoare efectuată conform dispozițiilor de la punctul 5.7), unghiul descendent de 15° poate fi redus la 5°.

6.7.5. Orientare

Spre spate.

6.7.6. Martor cu „circuit închis”

Opțional: Funcția sa trebuie să fie asigurată de dispozitivul prevăzut pentru lampa de poziție față.

6.7.7. Alte cerințe

Dacă o lampă de poziție spate este reciproc încorporată cu un indicator de direcție, conexiunile electrice ale lămpii de poziție spate pe acea parte a vehiculului sau partea acesteia reciproc încorporată trebuie să declanșeze stingerea lămpii pe durata întregii perioade de activare a lămpii indicatoare de direcție (ciclurile aprins și stins).

6.8. Catadioptru spate, netriunghiular

6.8.1. Număr

Una sau două.

6.8.2. Dispunere

Nu sunt prevăzute cerințe speciale.

6.8.3. Poziția

În înălțime: cel puțin 250 mm și cel mult 900 mm deasupra solului.

6.8.4. Vizibilitatea geometrică

Unghiul orizontal:	30 la stânga și la dreapta pentru un catadioptru unic;
	30 spre exterior și 10° spre interior pentru fiecare pereche de catadioptri.
Unghiul vertical:	15° deasupra și sub orizontală.

Cu toate acestea, dacă o lampă este montată mai jos de 750 mm (măsurătoare efectuată conform dispozițiilor de la punctul 5.7), unghiul descendent de 15° poate fi redus la 5°.

6.8.5. Orientare

Spre spate.

6.9. Semnalul de avarie

6.9.1. Semnalul trebuie să fie emis prin funcționarea simultană a lămpilor indicatoare de direcție în conformitate cu cerințele de la punctul 6.3 de mai sus.

6.9.2. Conexiuni electrice

Semnalul trebuie să fie emis prin intermediul unui dispozitiv de comandă separat care să permită alimentarea simultană cu curent a tuturor indicatorilor de direcție. În plus, semnalul de avarie poate fi activat automat în cazul implicării vehiculului într-o coliziune sau după dezactivarea semnalului de oprire de urgență, în conformitate cu specificațiile de la punctul 6.14 de mai jos. În astfel de cazuri, el poate fi dezactivat manual.

6.9.3. Martor cu „circuit închis”

Obligatoriu. Lampă de semnalizare roșie intermitentă sau, în cazul martorilor separați, funcționarea simultană a martorului specificat la punctul 6.3.8.

6.9.4. Alte cerințe

Lumină intermitentă cu o frecvență de 90 ± 30 ori pe minut.

Acționarea comenzii de semnal luminos trebuie să fie urmată de aprinderea lămpii după maximum o secundă și de prima stingere a lămpii după maximum o secundă și jumătate.

6.10. Lampa de ceață față

6.10.1. Număr

Una sau două.

6.10.2. Dispunere

Nu sunt prevăzute cerințe speciale.

6.10.3. Poziția

6.10.3.1. În lățime: pentru o lampă unică, centrul de referință trebuie să fie în planul longitudinal median al vehiculului; sau marginea suprafeței iluminante care este cel mai aproape de acest plan nu trebuie să fie la mai puțin de 250 mm față de acesta;

6.10.3.2. În înălțime: cel puțin 250 mm deasupra solului. Niciun punct al suprafeței luminoase nu trebuie să se găsească deasupra celui mai de sus punct al suprafeței luminoase a lămpii cu lumină de întâlnire.

6.10.3.3. În lungime: în fața vehiculului. Această condiție este considerată ca fiind îndeplinită dacă lumina emisă nu jenează conducătorul auto, nici direct, nici indirect prin intermediul oglinzilor retrovizoare și/sau al altor suprafețe reflectorizante ale vehiculului.

6.10.4. Vizibilitatea geometrică

Definită de unghiurile α și β în conformitate cu specificațiile de la punctul 2.13 din Regulamentul ONU nr. 48:

α = 5° în sus și în jos;

β = 45° la stânga și la dreapta pentru o singură lampă, cu excepția cazului în care lumina nu este în centru, situație în care unghiul interior β = 10°;

45° spre exterior și 10° spre interior pentru fiecare pereche de lămpi.

6.10.5. Orientare

Spre înainte. Lampa (lămpile) se poate (pot) deplasa solidar cu unghiul de bracaj.

6.10.6. Nu pot fi combinate cu nicio altă lampă față.

6.10.7. Martor cu „circuit închis”

Opțional; semnal luminos verde care nu se aprinde intermitent.

6.10.8. Alte cerințe

Niciuna.

6.10.9. Conexiuni electrice

Trebuie să poată fi posibilă aprinderea sau stingerea lămpii (lămpilor) de ceață independent de farurile cu lumină de drum și/sau farurile cu lumină de întâlnire.

6.11. Lampă de ceață spate

6.11.1. Număr

Una sau două.

6.11.2. Dispunere

Nu sunt prevăzute cerințe speciale.

6.11.3. Poziția

6.11.3.1. În înălțime: cel puțin 250 mm și cel mult 900 mm deasupra solului.

6.11.3.2. În lungime: în spatele vehiculului.

6.11.3.3. Distanța dintre suprafața iluminantă a lămpii de ceață spate și cea a lămpii de stop trebuie să fie de cel puțin 100 mm.

6.11.4. Vizibilitatea geometrică

Definită de unghiurile α și β în conformitate cu specificațiile de la punctul 2.13 din Regulamentul ONU nr. 48:

α = 5° în sus și în jos;

β = 25° la stânga și la dreapta pentru o lampă unică;

25° spre exterior și 10° spre interior pentru fiecare pereche de lămpi.

6.11.5. Orientare

Spre spate.

6.11.6. Conexiuni electrice

Acestea trebuie să fie realizate astfel încât lampa de ceață spate să se poată aprinde numai atunci când una sau mai multe dintre lămpile următoare sunt aprinse: farul cu lumină de drum, farul cu lumină de întâlnire, lampa de ceață față.

Dacă există o lampă de ceață față, trebuie să fie posibilă stingerea lămpii de ceață spate independent de lampa de ceață față.

Lampa (lămpile) de ceață spate poate (pot) continua să funcționeze până în momentul în care lămpile de poziție sunt stinse și rămân stinse până în momentul în care sunt aprinse deliberat.

6.11.7. Martor cu „circuit închis”

Obligatoriu. Lampă de semnalizare de culoare galben auto fără semnal luminos intermitent.

6.11.8. Alte cerințe

Niciuna.

6.12. Catadioptru lateral, netriunghiular

6.12.1. Numărul catadioptrilor pe o parte:

unul sau doi.

6.12.2. Dispunere

Nu sunt prevăzute cerințe speciale.

6.12.3. Poziția

6.12.3.1. Pe partea laterală a vehiculului.

6.12.3.2. În înălțime: cel puțin 300 mm și cel mult 900 mm deasupra solului.

6.12.3.3. În lungime: ar trebui amplasați astfel încât, în condiții normale, să nu poată fi mascați de elementele de vestimentație ale conducătorului sau pasagerilor.

6.12.4. Vizibilitatea geometrică

Unghiurile orizontale β = 30° spre față și spre spate.

Unghiurile verticale α = 15° deasupra orizontalei și sub orizontală.

Cu toate acestea, dacă o lampă este montată mai jos de 750 mm (măsurătoare efectuată conform dispozițiilor de la punctul 5.7), unghiul descendent de 15° poate fi redus la 5°.

6.12.5. Orientare

Axa de referință a catadioptrilor trebuie să fie perpendiculară pe planul longitudinal median al vehiculului și îndreptată spre exterior. Catadioptrii laterali din față se pot deplasa solidar cu unghiul de bracaj.

6.13. Lampa de circulație pe timp de zi

6.13.1. Prezență

Opțională pentru motociclete.

6.13.2. Număr

Una sau două, omologate de tip în conformitate cu Regulamentul ONU nr. 87 sau cu Regulamentul ONU nr. 148.

6.13.3. Dispunere

Nu sunt prevăzute cerințe speciale.

6.13.4. Poziția

6.13.4.1. În lățime:

6.13.4.1.1. O lampă independentă cu lumină de întâlnire poate fi instalată deasupra, dedesubtul sau în partea laterală a unei alte lămpi față: dacă aceste lămpi sunt amplasate una sub alta, centrul de referință al lămpii cu lumină de întâlnire trebuie să se afle în planul longitudinal median al vehiculului; dacă aceste lămpi sunt una lângă alta, latura suprafeței iluminante nu trebuie să fie situată la mai puțin de 250 mm față de planul longitudinal median al vehiculului.

6.13.4.1.2. O lampă cu lumină de zi care este reciproc încorporată cu altă lampă față (far cu lumină de drum sau lampă de poziție față) trebuie să fie montată astfel încât marginea suprafeței luminoase să nu fie la mai mult de 250 mm față de planul longitudinal median al vehiculului.

6.13.4.1.3. Două lămpi cu lumină de zi, dintre care una sau ambele sunt încorporate reciproc cu altă lampă față, trebuie montate astfel încât centrele de referință să fie simetrice în raport cu planul longitudinal median al vehiculului.

6.13.4.1.4. În cazul a două lămpi cu lumină de zi, distanța dintre suprafețele iluminante nu trebuie să depășească 420 mm.

6.13.4.1.5. Distanța maximă de separare nu se aplică atunci când lămpile cu lumină de zi:

(a) sunt grupate, combinate sau reciproc încorporate cu un alt far; sau

(b) se află în interiorul proiecției siluetei frontale a motocicletei pe un plan ortogonal perpendicular pe planul median longitudinal al vehiculului.

6.13.4.2. În înălțime:

deasupra solului, cel puțin 250 mm și cel mult 1 500 mm.

6.13.4.3. În lungime:

în fața vehiculului.

6.13.5. Vizibilitatea geometrică

Orizontală:	20° spre exterior și 10° spre interior.
Verticală:	în sus 10° și în jos 10°.

6.13.6. Orientare

Spre față. Lampa (lămpile) se poate (pot) deplasa solidar cu unghiul de bracaj.

6.13.7. Conexiuni electrice

6.13.7.1. Lampa cu lumină de zi este scoasă din funcțiune automat în momentul în care se aprind farurile, cu excepția cazului în care acestea din urmă sunt utilizate pentru a emite semnale luminoase intermitente la intervale scurte de timp.

Lampa de poziție spate trebuie aprinsă când lampa cu lumină de zi este aprinsă. Lampa de poziție față și lampa de iluminare a plăcuței de înmatriculare spate pot fi aprinse individual sau simultan când lampa cu lumină de zi este aprinsă.

6.13.7.2. Dacă distanța dintre lampa indicatoare de direcție față și lampa de circulație pe timp de zi este mai mică sau egală cu 40 mm, conexiunile electrice ale lămpii de circulație pe timp de zi de pe acea parte a vehiculului pot fi de așa natură încât fie:

(a) lampa să fie stinsă; sau

(b) intensitatea sa luminoasă să fie redusă pe întreaga durată de funcționare (atât ciclul de activare, cât și cel de dezactivare) a unei lămpi indicatoare de direcție față.

6.13.7.3. Dacă o lampă indicatoare de direcție este încorporată reciproc cu o lampă de circulație pe timp de zi, conexiunile electrice ale lămpii de circulație pe timp de zi de pe acea parte a vehiculului trebuie să fie de așa natură încât lampa de circulație pe timp de zi să fie dezactivată pe întreaga durată de funcționare (atât ciclul de activare, cât și cel de dezactivare) a lămpii indicatoare de direcție.

6.13.8. Martor

Indicator verde de funcționare cu circuit închis, opțional

6.13.9. Alte cerințe

Simbolul pentru luminile de zi din ISO 2575: 2004 – Vehicule rutiere. Se pot utiliza simboluri pentru comenzi, indicatoare și martori pentru a informa conducătorul că lampa cu lumină de zi este aprinsă.

6.14. Semnal de oprire de urgență

6.14.1. Prezență

Opțional.

Semnalul pentru oprirea de urgență trebuie emis prin funcționarea simultană a tuturor lămpilor de stop sau lămpilor indicatoare de direcție montate pe vehicul astfel cum sunt prevăzute în nota 6.14.7.

6.14.2. Număr

În conformitate cu specificațiile de la punctul 6.3.1 sau 6.4.1.

6.14.3. Dispunere

În conformitate cu specificațiile de la punctul 6.3.2 sau 6.4.2.

6.14.4. Poziția

În conformitate cu specificațiile de la punctul 6.3.3 sau 6.4.3.

6.14.5. Vizibilitatea geometrică

În conformitate cu specificațiile de la punctul 6.3.4 sau 6.4.4.

6.14.6. Orientare

În conformitate cu specificațiile de la punctul 6.3.5 sau 6.4.5.

6.14.7. Conexiuni electrice

6.14.7.1. Toate lămpile pentru semnalul pentru oprirea de urgență trebuie să lumineze intermitent la o frecvență de 4,0 ±1,0 Hz.

6.14.7.1.1. Cu toate acestea, dacă oricare dintre lămpile semnalului de oprire de urgență din spatele vehiculului folosește surse luminoase cu filament, frecvența trebuie să fie de 4,0 + 0,0/– 1,0 Hz.

6.14.7.2. Semnalul de oprire de urgență trebuie să funcționeze independent de alte lămpi.

6.14.7.3. Semnalul de oprire de urgență trebuie activat și dezactivat automat.

6.14.7.3.1. Semnalul de oprire de urgență trebuie activat numai atunci când viteza vehiculului depășește 50 km/h și sistemul de frânare emite semnalul logic de frânare de urgență definit în Regulamentul ONU nr. 78.

6.14.7.3.2. Semnalul de oprire de urgență trebuie dezactivat automat dacă semnalul logic de frânare de urgență definit în Regulamentul ONU nr. 78 nu mai este transmis sau dacă semnalul de avarie este activat.

6.14.8. Martor

Opțional.

6.14.9. Alte cerințe

Niciuna.

6.15. Lampa de curtoazie exterioară

6.15.1. Prezență

Opțională pentru motociclete.

6.15.2. Număr

Una sau două; cu toate acestea, sunt permise și alte lămpi de curtoazie exterioare pentru iluminarea suportului pentru picior. Fiecare suport pentru picior trebuie să fie iluminat de maximum o lampă.

6.15.3. Dispunere

Nu sunt prevăzute cerințe speciale; cu toate acestea, se aplică cerințele de la punctul 6.15.9.3.

6.15.4. Poziția

Nu sunt prevăzute cerințe speciale.

6.15.5. Vizibilitatea geometrică

Nu sunt prevăzute cerințe speciale.

6.15.6. Orientare

Nu sunt prevăzute cerințe speciale.

6.15.7. Conexiuni electrice

Nu sunt prevăzute cerințe speciale.

6.15.8. Martor

Nu sunt prevăzute cerințe speciale.

6.15.9. Alte cerințe

6.15.9.1. Lampa de curtoazie exterioară nu trebuie activată decât dacă vehiculul este în staționare și sunt îndeplinite una sau mai multe dintre următoarele condiții:

(a) dispozitivul care comandă pornirea și/sau oprirea motorului (sistemului de propulsie) se află într-o poziție care face imposibilă funcționarea motorului (sistemului de propulsie); sau

(b) este deschis pentru acces un compartiment de marfă.

Dispozițiile punctului 5.9 trebuie îndeplinite în toate pozițiile fixe de utilizare.

6.15.9.2. Lămpile omologate care emit lumină albă, cu excepția farurilor de fază lungă și a lămpilor de circulație pe timp de zi, pot fi activate ca funcție a lămpii de curtoazie. De asemenea, ele pot fi activate împreună cu lămpile de curtoazie exterioare, iar condiția de la punctele 5.10 și 5.11 de mai sus poate să nu se aplice.

6.15.9.3. Serviciul tehnic trebuie să efectueze o încercare vizuală, spre satisfacția autorității de omologare de tip, pentru a verifica că nu există vizibilitate directă a suprafeței aparente a lămpilor de curtoazie exterioare pentru ochiul unui observator care se deplasează pe granița unei zone aflate pe un plan transversal situat la 10 m de partea frontală a vehiculului, pe un plan transversal situat la 10 m de partea din spate a vehiculului și pe două planuri longitudinale situate la 10 m de fiecare parte a vehiculului; aceste patru planuri pot fi extinse de la 1 m la 3 m deasupra solului și perpendicular pe acesta, astfel cum se indică în anexa 7.

Pe lângă condițiile descrise la punctul 5.4, cerințele prevăzute mai sus se verifică în următoarele condiții ale vehiculului:

Suport:	pe un suport de parcare lateral sau central sau pe amândouă, dacă este cazul.
Comanda direcției:	înainte și blocată în fiecare poziție disponibilă

La cererea solicitantului și cu acordul serviciului tehnic, această cerință poate fi verificată printr-un desen sau o simulare.

7. MODIFICĂRI ALE TIPULUI DE VEHICUL SAU ALE INSTALĂRII DISPOZITIVELOR DE ILUMINAT ȘI DE SEMNALIZARE LUMINOASĂ

7.1. Fiecare modificare a tipului de vehicul sau a instalării dispozitivelor de iluminat ori de semnalizare luminoasă ale acestuia sau a listei prevăzute la punctul 3.2.2 de mai sus trebuie notificată autorității de omologare de tip care a omologat tipul de vehicul în cauză. Ca urmare, autoritatea de omologare de tip poate:

7.1.1. fie să considere că este improbabil ca modificările să aibă efecte negative importante și că, în orice caz, vehiculul rămâne conform cu cerințele prevăzute, fie

7.1.2. să solicite un alt raport de încercare din partea serviciului tehnic responsabil cu efectuarea încercărilor.

7.2. Confirmarea sau refuzul omologării, specificând modificările, se comunică prin procedura prevăzută la punctul 4.3 de mai sus părților la acord care aplică prezentul regulament.

7.3. Autoritatea de omologare de tip care acordă extinderea omologării trebuie să atribuie un număr de serie pentru respectiva extindere și să informeze ulterior în acest sens celelalte părți la Acordul din 1958 care aplică prezentul regulament, prin intermediul unui formular de comunicare conform cu modelul din anexa 1 la prezentul regulament.

8. CONFORMITATEA PRODUCȚIEI

Procedurile de conformitate a producției trebuie să fie conforme cu procedurile stabilite în anexa 1 la acord (E/ECE/TRANS/505/Rev.3), cu respectarea următoarelor cerințe:

8.1. Motocicletele omologate în temeiul prezentului regulament trebuie să fie fabricate astfel încât să fie conforme cu tipul omologat prin îndeplinirea cerințelor stabilite la punctele 5 și 6 de mai sus.

8.2. Trebuie să fie îndeplinite cerințele minime privind procedurile de control al conformității producției prevăzute în anexa 5 la prezentul regulament.

8.3. Autoritatea de omologare de tip care a acordat omologarea de tip poate să verifice în orice moment metodele de control al conformității aplicate în fiecare unitate de producție. Frecvența normală a acestor verificări trebuie să fie de o dată pe an.

9. SANCȚIUNI ÎN CAZ DE NECONFORMITATE A PRODUCȚIEI

9.1. Omologarea acordată pentru un tip de vehicul în temeiul prezentului regulament poate fi retrasă în cazul în care nu se respectă cerința prevăzută la punctul 8.1 de mai sus sau în cazul în care rezultatele verificărilor efectuate asupra vehiculului și descrise la punctul 8 de mai sus sunt negative.

9.2. În cazul în care o parte la acord care aplică prezentul regulament retrage o omologare pe care a acordat-o anterior, aceasta notifică imediat acest lucru celorlalte părți contractante la acord care aplică prezentul regulament, prin intermediul unei fișe de comunicare conforme cu modelul din anexa 1 la prezentul regulament.

10. ÎNCETAREA DEFINITIVĂ A PRODUCȚIEI

În cazul în care titularul unei omologări încetează complet să fabrice un tip de vehicul omologat în conformitate cu prezentul regulament, acesta trebuie să informeze în acest sens autoritatea de omologare de tip care a acordat omologarea. La primirea comunicării relevante, autoritatea respectivă informează în acest sens celelalte părți la acord care aplică prezentul regulament, prin intermediul unui formular de comunicare conform cu modelul din anexa 1 la prezentul regulament.

11. DISPOZIȚII TRANZITORII

11.1. Începând de la data intrării în vigoare a suplimentului 10 la seria 01 de amendamente, nicio parte contractantă care aplică prezentul regulament nu poate refuza acordarea de omologări în temeiul prezentului regulament astfel cum a fost modificat prin suplimentul 10 la seria 01 de amendamente.

11.2. După 60 luni de la data intrării în vigoare menționate la punctul 11.1 de mai sus, părțile contractante care aplică prezentul regulament acordă omologări numai în cazul în care tipul de vehicul îndeplinește, cu privire la numărul și modul de instalare a dispozitivelor de iluminat și de semnalizare luminoasă, cerințele prevăzute în suplimentul 10 la seria 01 de amendamente la prezentul regulament.

11.3. Omologările deja acordate în temeiul prezentului regulament înaintea datei menționate la punctul 11.2 de mai sus rămân valabile. În cazul vehiculelor a căror primă înmatriculare datează de mai mult de 84 de luni de la data intrării în vigoare menționată la punctul 11.1 de mai sus, părțile contractante care aplică prezentul regulament pot refuza tipul de vehicul care, cu privire la numărul și modul de instalare a dispozitivelor de iluminat și de semnalizare luminoasă, nu îndeplinește cerințele prevăzute în suplimentul 10 la seria 01 de amendamente la prezentul regulament.

11.4. Începând cu data oficială a intrării în vigoare a seriei 02 de amendamente, niciuna dintre părțile contractante care aplică prezentul regulament nu trebuie să refuze acordarea de omologări în temeiul prezentului regulament, astfel cum a fost modificat prin seria 02 de amendamente.

11.5. Începând cu 48 de luni de la data intrării în vigoare menționate la punctul 11.4 de mai sus, părțile contractante care aplică prezentul regulament acordă omologări numai dacă tipul de vehicul îndeplinește, în ceea ce privește numărul și modul de instalare a dispozitivelor de iluminat și de semnalizare luminoasă, cerințele din seria 02 de amendamente la prezentul regulament.

11.6. Omologările deja acordate în temeiul prezentului regulament înaintea datei menționate la punctul 11.5 de mai sus rămân valabile.

12. Denumirile și adresele serviciilor tehnice responsabile cu efectuarea încercărilor de omologare, precum și ale autorităților de omologare de tip

Părțile contractante la Acordul din 1958 care aplică prezentul regulament comunică Secretariatului General al Organizației Națiunilor Unite denumirile și adresele serviciilor tehnice responsabile cu încercările de omologare și ale autorităților de omologare de tip care acordă omologările și cărora trebuie să li se trimită certificatele de omologare sau de refuz, de extindere sau de retragere a omologării emise în alte țări.

ANEXA 1

FIȘĂ DE COMUNICARE

[format maxim: A4 (210 × 297mm)]



emisă de: Denumirea serviciului administrativ:
.....
.....
.....

Privind (2): Acordarea omologării
Extinderea omologării
Refuzul omologării
Retragerea omologării
Încetarea definitivă a producției

unui tip de vehicul din categoria L_3 în ceea ce privește instalarea dispozitivelor de iluminat și de semnalizare luminoasă în temeiul Regulamentului ONU nr. 53.

Omologarea nr. .....

Extinderea nr.: .....

1. Denumirea comercială sau marca vehiculului: .....
2. Numele producătorului pentru tipul de vehicul: .....
3. Denumirea și adresa producătorului: .....
4. Dacă este cazul, numele și adresa reprezentantului producătorului: .....
5. Prezentat pentru omologare la: .....
6. Serviciul tehnic responsabil cu efectuarea încercărilor de omologare: .....
7. Data raportului de încercare: .....
8. Numărul raportului de încercare: .....
9. Scurtă descriere: .....

Dispozitive de iluminat pe vehicul:

9.1. Lămpi cu lumină de drum: da/nu (2)
9.2. Lămpi cu lumină de întâlnire: da/nu (2)
9.3. Lămpi de ceață față: da/nu (2)
9.4. -
9.5. Indicatoare de direcție: da/nu (2)
9.6. -
9.7. Indicatoare de direcție laterale repetitive: da/nu (2)
9.8. Semnal de avarie: da/nu (2)
9.9. Lămpi de stop: da/nu (2)
9.10. Lampa de iluminare a plăcii de înmatriculare spate: da/nu (2)
9.11. Lămpi de poziție față: da/nu (2)
9.12. Lămpi de poziție spate: da/nu (2)

---

(1) Numărul distinctiv al țării care a acordat/extins/refuzat/retras omologarea (a se vedea dispozițiile privind omologarea din prezentul regulament).
(2) A se tăia mențiunile necorespunzătoare.

9.13. Lămpi de ceață spate: da/nu ([3])

9.14. -

9.15. -

9.16. Catadioptri spate netriunghiulari: da/nu ([3])

9.17. -

9.18. -

9.19. Catadioptri laterali netriunghiulari: da/nu ([3])

9.20. Lămpi echivalente: da/nu ([3])

9.21. Semnalul de oprire de urgență: da/nu ([3])

9.22. Lampa de curtoazie exterioară: da/nu ([3])

10. Alte observații: .....

11. Mase declarate de producător ([4])

11.1. Masa vehiculului în stare de funcționare:

Masa totală: ..... kg

Masa pe roata din față: ..... kg

Masa pe roata din spate: ..... kg

11.2. Masă brută a vehiculului:

Masa totală: ..... kg

Masa pe roata din față: ..... kg

Masa pe roata din spate: ..... kg

12. Poziția mărcii de omologare: .....

13. Motivul (motivele) extinderii omologării (dacă este cazul):

14. Omologare acordată/refuzată/extinsă/retrasă ([3]):

15. Locul: .....

16. Data: .....

17. Semnătura: .....

18. Lista documentelor depuse la autoritatea de omologare de tip care a acordat omologarea este anexată prezentei fișe de informații și poate fi obținută la cerere.

([3]) A se tăia mențiunile necorespunzătoare.

([4]) Aceste secțiuni trebuie completate doar dacă se efectuează încercarea în conformitate cu punctul 6.2.5.4 din prezentul regulament.

ANEXA 2

DISPUNEREA MĂRCILOR DE OMOLOGARE

Modelul A

(a se vedea punctul 4.4 din prezentul regulament)

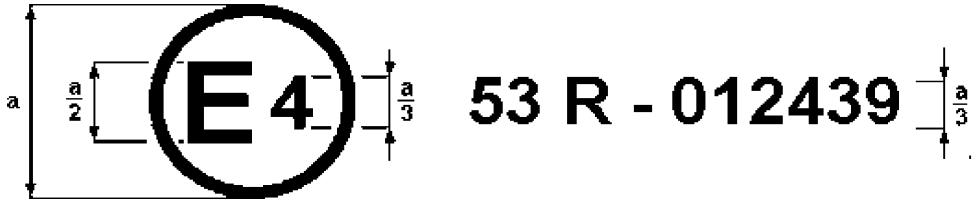

a = min. 8 mm

Marca de omologare de mai sus aplicată pe o motocicletă arată că tipul de vehicul în cauză a fost omologat, în ceea ce privește instalarea dispozitivelor de iluminat și semnalizare luminoasă, în Țările de Jos (E 4) în temeiul Regulamentului ONU nr. 53, astfel cum a fost modificat prin seria 01 de amendamente. Numărul de omologare indică faptul că omologarea a fost acordată în conformitate cu Regulamentul ONU nr. 53.

Modelul B

(a se vedea punctul 4.5 din prezentul regulament)

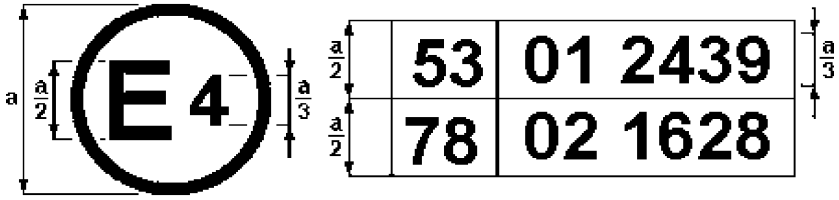

a = min. 8 mm

Marca de omologare de mai sus, aplicată pe o motocicletă, indică faptul că tipul de vehicul în cauză a fost omologat în Țările de Jos (E 4), în temeiul Regulamentelor ONU nr. 53 și 78 ([1]). Numerele de omologare indică faptul că, la data când au fost acordate omologările respective, Regulamentul ONU nr. 53 includea seria 01 de amendamente, iar Regulamentul ONU nr. 78 includea deja seria 02 de amendamente.

([1]) Cel de al doilea număr este indicat doar cu titlu de exemplu.

ANEXA 3

SUPRAFEȚELE LĂMPILOR, AXA ȘI CENTRUL DE REFERINȚĂ ȘI UNGHIURILE DE VIZIBILITATE GEOMETRICĂ

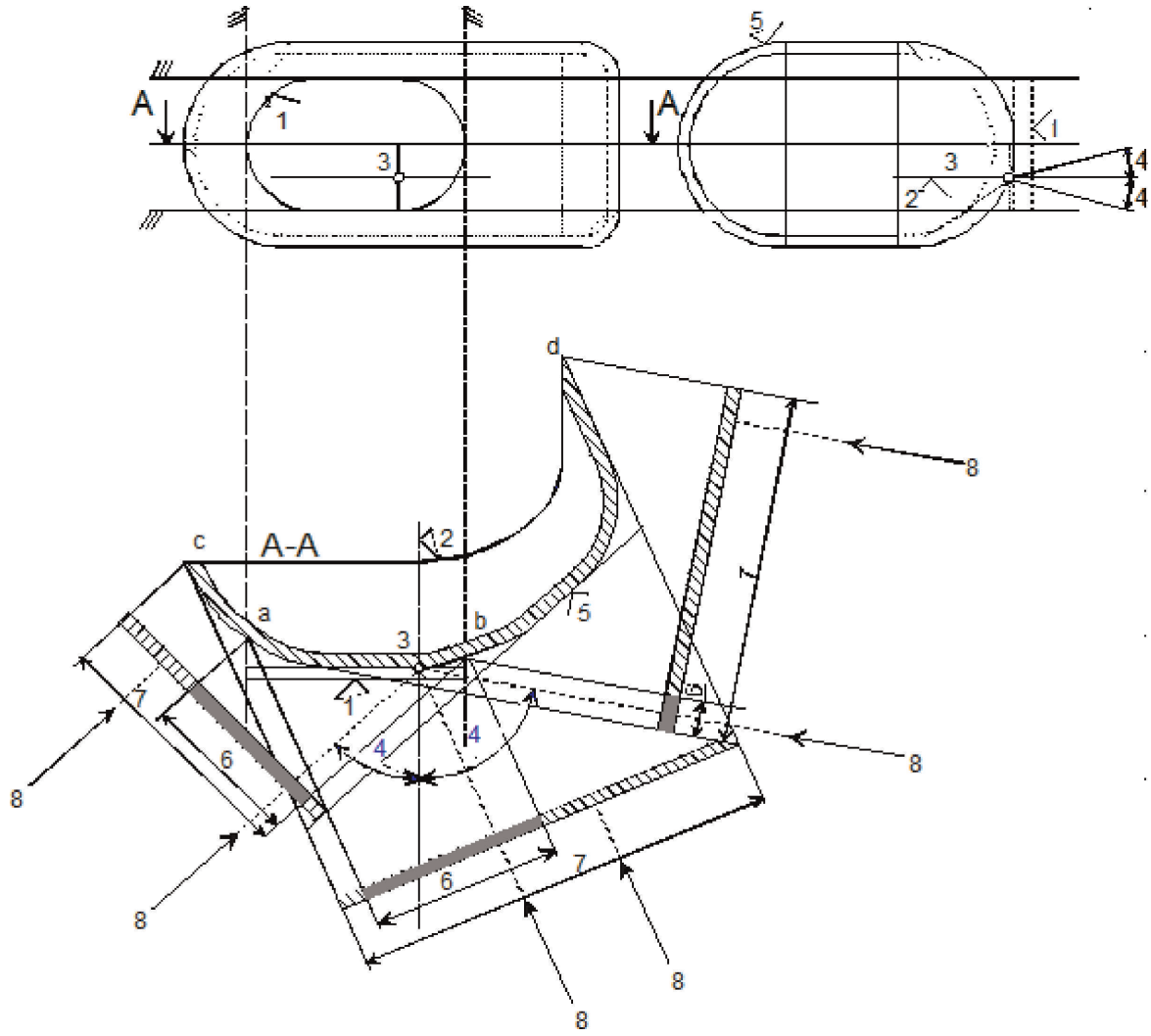

Legendă

1. Suprafață iluminantă
2. Axă de referință
3. Centru de referință
4. Unghi de vizibilitate geometrică
5. Suprafață emițătoare de lumină
6. Suprafața aparentă bazată pe suprafața iluminantă
7. Suprafața aparentă bazată pe suprafața emițătoare de lumină
8. Direcția vizibilității

Notă: În pofida desenului, suprafața aparentă trebuie considerată tangentă la suprafața emițătoare de lumină.

Suprafața iluminantă în comparație cu suprafața emițătoare de lumină

(a se vedea punctele 2.8 și 2.9 din prezentul regulament)

Schița A

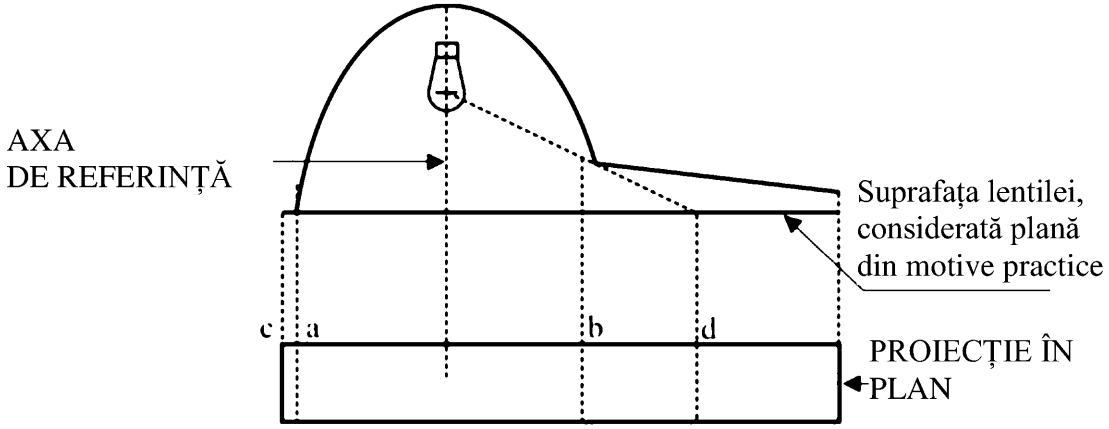

Schița B

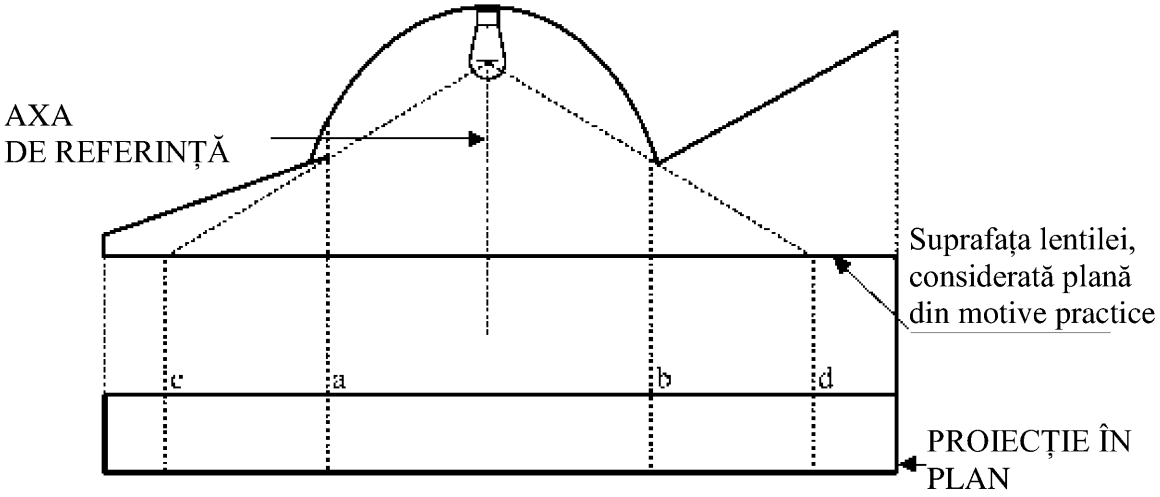

	Suprafață iluminantă	Suprafață emițătoare de lumină
Marginile sunt	a și b	c și d

ANEXA 4

VIZIBILITATEA DIN FAȚĂ A LUMINILOR ROȘII ȘI VIZIBILITATEA DIN SPATE A LUMINILOR ALBE

(a se vedea punctul 5.9 din prezentul regulament)

Figura 1

Vizibilitatea față a unei lămpi roșii

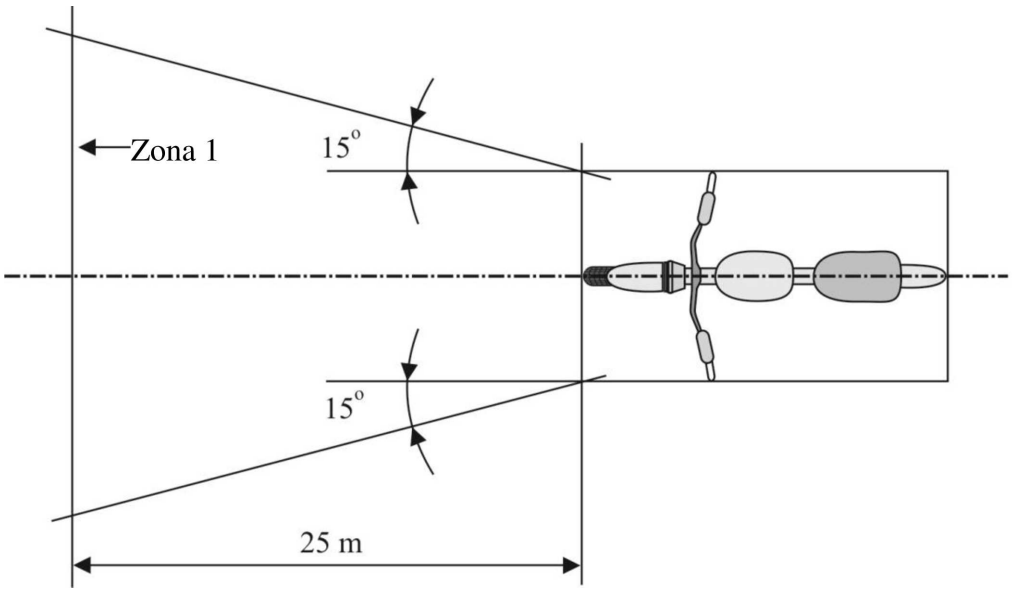

Figura 2

Vizibilitatea spate a unei lămpi albe

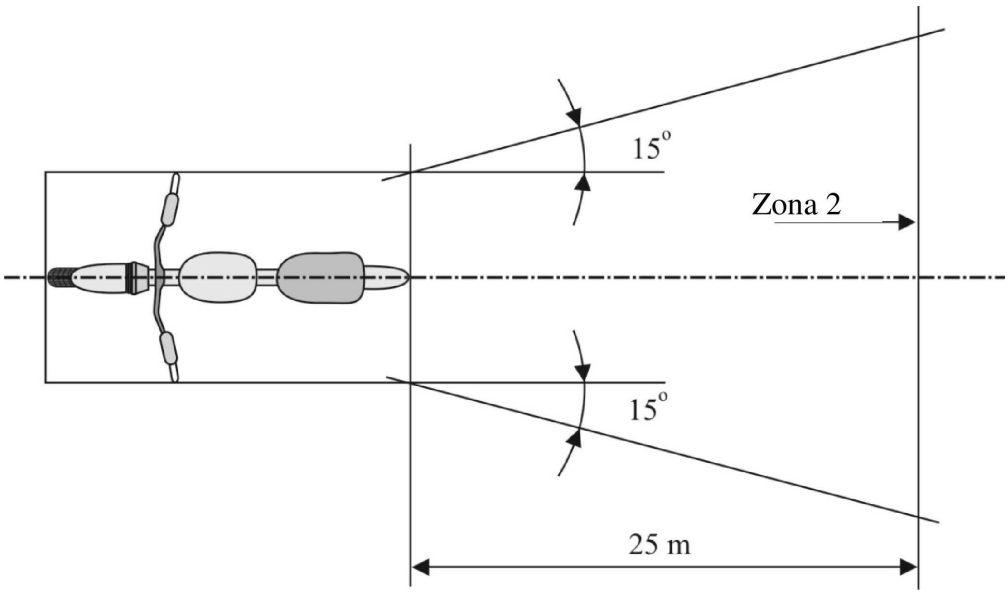

ANEXA 5

CONTROLUL CONFORMITĂȚII PRODUCȚIEI

1. Încercări

1.1. Poziția lămpilor

Poziția lămpilor, astfel cum se precizează la punctul 6 din prezentul regulament, se verifică în conformitate cu cerințele generale stabilite la punctul 5 din prezentul regulament. Valorile măsurate pentru distanțe trebuie să fie astfel încât să fie respectate specificațiile individuale aplicabile fiecărei lămpi.

1.2. Vizibilitatea lămpilor

1.2.1. Unghiurile de vizibilitate geometrică trebuie verificate în conformitate cu punctul 2.13 din Regulamentul ONU nr. 48. Valorile măsurate pentru unghiuri trebuie să fie în așa fel încât să se îndeplinească specificațiile individuale aplicabile fiecărei lămpi, înțelegându-se că limitele unghiurilor pot avea o toleranță corespunzătoare variației de ± 3° autorizate la punctul 5.3 din prezentul regulament pentru montarea dispozitivelor de semnalizare luminoasă.

1.2.2. Vizibilitatea luminii roșii spre față și a luminii albe spre spate se verifică în conformitate cu punctul 5.9 din prezentul regulament.

1.3. Alinierea farurilor cu lumină de întâlnire spre față

1.3.1. Înclinația descendentă inițială

(Unghiul inițial de înclinare a marginii de separare a luminii de întâlnire trebuie verificat în raport cu cerințele de la punctul 6.2.5 din prezentul regulament).

1.4. Conexiuni electrice și martori

Conexiunile electrice se verifică prin pornirea fiecărei lămpi alimentate de la sistemul electric al motocicletei.

Lămpile și martorii funcționează în conformitate cu dispozițiile stabilite la punctele 5.10-5.12 din prezentul regulamentul și cu specificațiile individuale aplicabile fiecărei lămpi.

1.5. Intensități luminoase

1.5.1. Farurile cu lumină de drum

Intensitatea maximă agregată a farurilor cu lumină de drum trebuie să fie astfel încât să fie îndeplinită cerința de la punctul 6.1.9 din prezentul regulament.

1.6. Prezența, numărul, culoarea, dispunerea și, dacă este cazul, categoria lămpilor trebuie verificate prin inspectarea vizuală a lămpilor și a marcajelor acestora. Acestea trebuie să fie în așa fel încât să fie îndeplinite cerințele stabilite la punctul 5.13 din prezentul regulament și specificațiile individuale aplicabile fiecărei lămpi în parte.

ANEXA 6

EXPLICAȚIE CU PRIVIRE LA „ÎNCLINAREA ORIZONTALĂ”, „UNGHIUL DE ÎNCLINARE” ȘI UNGHIUL „δ”

Figura 1

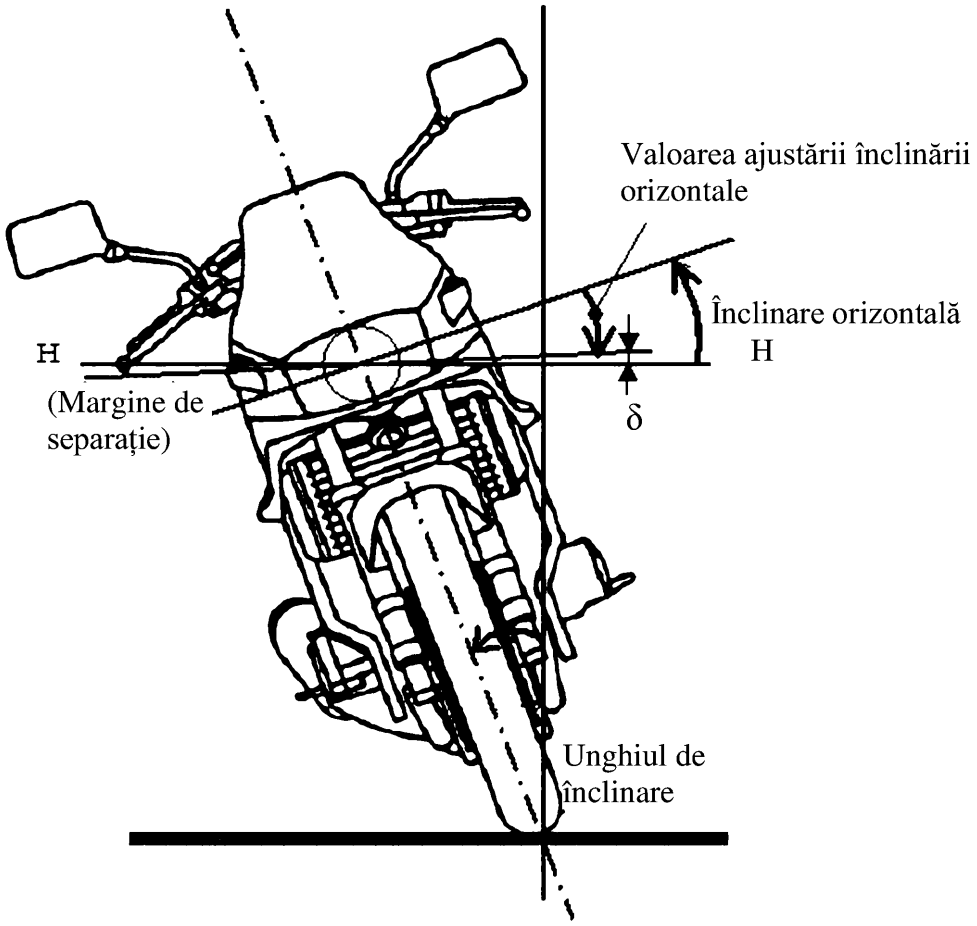

Notă: Această figură arată că motocicleta se înclină în partea dreaptă.

ANEXA 7

ZONA DE OBSERVARE CĂTRE SUPRAFAȚA APARENTĂ A LĂMPILOR DE CURTOAZIE EXTERIOARE

Zone de observare

Acest desen prezintă zona dintr-o parte, celelalte zone fiind reprezentate din față, din spate și din cealaltă parte a vehiculului

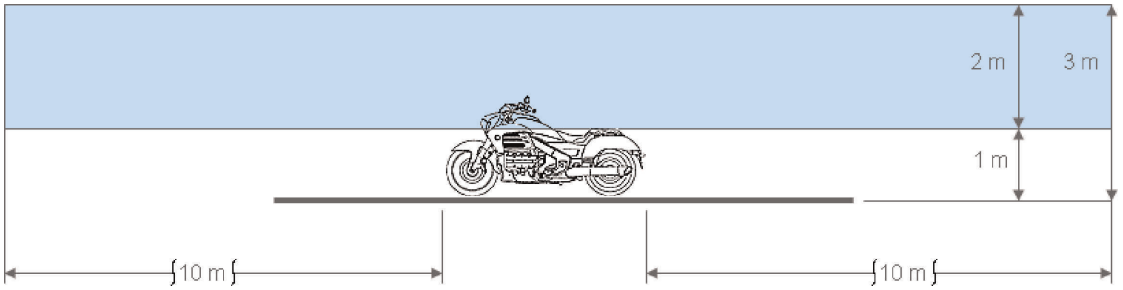

Limitele zonelor

