TARPTAUTINIAIS SUSITARIMAIS ĮSTEIGTŲ ORGANŲ PRIIMTI AKTAI

Pagal tarptautinę viešąją teisę juridinę galią turi tik JT EEK tekstų originalai. Šios taisyklės statusas ir įsigaliojimo data turėtų būti tikrinami pagal paskutinę statusą nurodančio JT EEK dokumento TRANS/WP.29/343 versiją, kurią galima rasti http://www.unece.org/trans/main/wp29/wp29wgs/wp29gen/wp29fdocstts.html

JT taisyklė Nr. 53 „Suvienodinti L_3 kategorijos transporto priemonių patvirtinimo reikalavimai, atsižvelgiant į apšvietimo ir šviesos signalinių įtaisų įrengimą“ [2020/31]

Įtrauktas visas galiojantis tekstas, įskaitant:

02 serijos pakeitimų 2 papildymą. Įsigaliojimo data – 2019 m. spalio 15 d.

TURINYS

TAISYKLĖ

1. Taikymo sritis
2. Apibrėžtys
3. Patvirtinimo paraiška
4. Patvirtinimas
5. Bendrosios specifikacijos
6. Atskirosios specifikacijos
7. Transporto priemonės tipo arba jo apšvietimo ir šviesos signalinių įtaisų pakeitimai
8. Gamybos atitiktis
9. Sankcijos už gamybos neatitiktį
10. Visiškas gamybos nutraukimas
11. Pereinamojo laikotarpio nuostatos
12. Už patvirtinimo bandymus atsakingų techninių tarnybų ir tipo patvirtinimo institucijų pavadinimai ir adresai

Priedai

1. Pranešimas
2. Patvirtinimo ženklų išdėstymas
3. Žibintų paviršiai, atskaitos ašis ir centras, geometrinio matomumo kampai.
4. Raudonos šviesos žibintų matomumas iš priekio ir baltos šviesos žibintų matomumas iš galo
5. Gamybos atitikties kontrolė
6. Horizontaliojo polinkio, posvyrio kampo ir δ kampo paaiškinimas
7. Stebėjimo sritis prie papildomų išorinių žibintų tariamojo paviršiaus

1. TAIKYMO SRITIS

Ši taisyklė taikoma L_3 [1] kategorijos transporto priemonėms, atsižvelgiant į apšvietimo ir šviesos signalinių įtaisų įrengimą.

2. APIBRĖŽTYS

Jei šioje taisyklėje nenurodyta kitaip, joje vartojamos Taisyklėje Nr. 48 ir teikiant tipo patvirtinimo paraišką galiojančios vėliausios jos serijos pakeitimuose pateiktos apibrėžtys.

2.1. Transporto priemonės tipas – kategorija transporto priemonių, kurios nesiskiria šiomis pagrindinėmis savybėmis:

2.1.1. transporto priemonės matmenimis ir išorine jos forma;

2.1.2. įtaisų skaičiumi ir išdėstymu;

2.1.3. šios transporto priemonės taip pat nelaikomos skirtingo tipo transporto priemonėmis:

2.1.3.1. transporto priemonės, kurios skiriasi pagal 2.1.1 ir 2.1.2 punktų nuostatas, tačiau ne taip, kad dėl to tektų pakeisti atitinkamo tipo transporto priemonei nustatytų žibintų tipą, jų skaičių, vietą ir geometrinį matomumą; taip pat

2.1.3.2. transporto priemonės, kuriose įrengti žibintai, patvirtinti pagal kurią nors iš taisyklių, pridėtų prie 1958 m. Susitarimo, ar leidžiami transporto priemonės registracijos šalyje arba neįrengti, jei juos įrengti neprivaloma;

2.2. transporto priemonė be krovinio – transporto priemonė be vairuotojo, keleivių ir krovinio, bet su pilnu baku degalų ir įprastai transporto priemonėje esančiais įrankiais;

2.3. žibintas – įtaisas, kurio paskirtis apšviesti kelią arba šviesos signalu įspėti kitus eismo dalyvius. Galinio valstybinio numerio ženklo apšvietimo žibintas ir šviesogrąžiai atšvaitai taip pat laikomi žibintais;

2.3.1. lygiaverčiai žibintai – tos pačios paskirties žibintai, kuriuos leidžiama naudoti transporto priemonės registracijos šalyje; tokių žibintų charakteristikos gali skirtis nuo transporto priemonėje patvirtinimo suteikimo metu sumontuotų žibintų su sąlyga, kad jie atitinka šios taisyklės reikalavimus;

2.3.2. atskirieji žibintai – įtaisai, turintys atskirus tariamuosius paviršius, atskirus šviesos šaltinius ir atskirus žibintų korpusus;

2.3.3. sugrupuotieji žibintai – įtaisai, turintys atskirus paviršius ir atskirus šviesos šaltinius, bet bendrą žibinto korpusą;

2.3.4. kombinuotieji žibintai - įtaisai, turintys atskirus tariamuosius paviršius, tačiau bendrą šviesos šaltinį ir bendrą žibinto korpusą;

2.3.5. tarpusavyje sujungti žibintai – įtaisai, turintys atskirus šviesos šaltinius arba bendrą šviesos šaltinį, veikiantį skirtingomis sąlygomis (pvz., yra optinių, mechaninių, elektrinių skirtumų), visiškai arba iš dalies bendrus tariamuosius paviršius ir bendrą žibinto korpusą;

[1] Kaip apibrėžta Suvestinėje rezoliucijoje dėl transporto priemonių konstrukcijos (R.E.3), dokumentas ECE/TRANS/WP.29/78/Rev.6, 2 punktas - http://www.unece.org/trans/main/wp29/wp29wgs/wp29gen/wp29resolutions.html

2.3.6. posūkio rodiklio žibintas – žibintas, naudojamas kitiems eismo dalyviams parodyti, kad vairuotojas ketina sukti į dešinę arba į kairę.

Posūkio žibintas arba žibintai dar gali būti naudojami pagal JT taisyklės Nr. 97 reikalavimus;

2.3.7. priekinis gabaritinis žibintas – žibintas, naudojamas įspėti apie transporto priemonės buvimą, kai žiūrima iš priekio;

2.3.8. galinis gabaritinis žibintas – žibintas, naudojamas įspėti apie transporto priemonės buvimą, kai žiūrima iš galo;

2.3.9. šviesogrąžis atšvaitas – įtaisas, naudojamas įspėti apie transporto priemonės buvimą atspindint šviesą, kurią skleidžia nesujungtas su transporto priemone šaltinis (stebėtojui esant prie šviesos šaltinio).

Šioje taisyklėje šviesą atspindintys valstybinio numerio ženklai šviesogrąžiais atšvaitais nelaikomi;

2.4. apšvietimo įtaiso, šviesos signalinio įtaiso arba šviesogrąžio atšvaito šviesą spinduliuojantis paviršius yra visas skaidrios medžiagos išorinis paviršius arba jo dalis, kaip prie patvirtinimo paraiškos pridėtame brėžinyje nurodyta prietaiso gamintojo, žr. 3 priedą;

2.5. šviečiamasis paviršius (žr. 3 priedą):

2.5.1. šviečiamasis apšvietimo įtaiso paviršius (priekinio tolimųjų šviesų žibinto, priekinio artimųjų šviesų žibinto, priekinio rūko žibinto) – visos atšvaito apertūros stačiakampė projekcija arba priekinių žibintų su „projekcinio sklaidytuvo“ elipsoidiniu atšvaitu atveju – projekcija skersinėje plokštumoje. Jei apšvietimo įtaisas neturi atšvaito, vartojama 2.5.2 punkto apibrėžtis. Jei žibinto šviesą spinduliuojantis paviršius tęsiasi tik už visos atšvaito apertūros dalies, tada atsižvelgiama tik į tos dalies projekciją.

Artimosios šviesos žibintų atveju šviečiamąjį paviršių apriboja tariamoji atkarpos linijos projekcija į sklaidytuvą. Jei atšvaitas ir sklaidytuvas reguliuojami vienas kito atžvilgiu, jie turėtų būti nustatomi į vidurinę padėtį;

kai kartu veikia pagrindinę artimąją šviesą spinduliuojančio priekinio žibinto ir papildomų apšvietimo įtaisų ar šviesos šaltinių, skirtų posūkių apšvietimui, derinys, atskiri šviečiamieji paviršiai kartu sudaro šviečiamąjį paviršių;

2.5.2. šviesos signalinio įtaiso, išskyrus šviesogrąžį atšvaitą, šviečiamasis paviršius (posūkio rodiklio žibinto, stabdymo žibinto, priekinio gabaritinio žibinto, galinio gabaritinio žibinto, avarinio signalo, galinio rūko žibinto) – stačiakampė žibinto projekcija plokštumoje, statmenoje jo atskaitos ašiai ir susiliečiančioje su išoriniu žibinto šviesą spinduliuojančiu paviršiumi; šią projekciją riboja toje plokštumoje esančių ekranų kraštai, atskaitos ašies kryptimi leidžiantys išsilaikyti tik 98 % bendro šviesos spinduliavimo stiprio. Šviečiamojo paviršiaus apatinei, viršutinei ir šoninėms riboms nustatyti naudojami tik ekranai horizontaliais arba vertikaliais kraštais;

2.5.3. šviečiamasis šviesogrąžio atšvaito paviršius (2.3.9 punktas) – šviesogrąžio atšvaito stačiakampė projekcija jo atskaitos ašiai statmenoje plokštumoje, apribota plokštumomis, liečiančiomis nurodytas tolimiausias šviesogrąžių atšvaitų optinės sistemos dalis, ir lygiagreti su ta ašimi. Siekiant nustatyti apatinį, viršutinį ir šoninius įtaiso kraštus, atsižvelgiama tik į horizontalią ir vertikalią plokštumas;

2.6. tariamasis paviršius apibrėžtai stebėjimo krypčiai reiškia, gamintojo arba jo įgaliotojo atstovo prašymu, stačiakampę projekciją:

arba šviečiamojo paviršiaus, projektuojamo išoriniame sklaidytuvo paviršiuje, ribos (a–b),

arba šviesą spinduliuojančio paviršiaus (c–d) plokštumoje,

statmenoje stebėjimo krypčiai ir susiliečiančioje su tolimiausiu išoriniu sklaidytuvo tašku (žr. šios taisyklės 3 priedą);

2.7. atskaitos centras – atskaitos ašies susikirtimo su išoriniu šviesą spinduliuojančiu paviršiumi taškas, apibrėžtas žibinto gamintojo;

2.8. tolimiausias išorinis kraštas – bet kurioje transporto priemonės pusėje esanti plokštuma, lygiagreti su transporto priemonės išilgine vidurio plokštuma ir liečianti jos šoninį išorinį kraštą, neatsižvelgiant į šias projekcijas:

2.8.1. galinio vaizdo veidrodžių;

2.8.2. posūkio žibintų;

2.8.3. priekinių ar galinių gabaritinių žibintų ir šviesogrąžių žibintų;

2.9. bendrasis plotis – atstumas tarp dviejų vertikalių plokštumų, apibrėžtų 2.8 punkte;

2.10. įtaiso skleidžiamos šviesos spalva: šioje taisyklėje vartojamos JT taisyklėje Nr. 48 ir teikiant tipo patvirtinimo paraišką galiojančios serijos pakeitimuose pateiktos spinduliuojamos šviesos spalvos apibrėžtys.

2.11. bendroji transporto priemonės masė arba didžiausia masė – gamintojo deklaruota techniškai leidžiama didžiausia transporto priemonės su kroviniu masė;

2.12. su kroviniu – pakrauta taip, kad būtų pasiekta bendroji transporto priemonės masė, apibrėžta 2.11 punkte;

2.13. horizontalusis polinkis – kampas tarp spinduliavimo krypties, kai motociklas stovi šios taisyklės 5.4 punkte nustatytu būdu, ir spinduliavimo krypties, kai motociklas yra pasviręs (žr. 6 priedo brėžinį);

2.14. horizontaliojo polinkio reguliavimo sistema (HPRS) – įtaisas, kuriuo reguliuojamas priekinio žibinto horizontalusis polinkis į nulinę padėtį;

2.15. posvyrio kampas – vertikalios motociklo vidurio plokštumos vertikale apibrėžtas kampas, gautas motociklui sukantis aplink savo išilginę ašį (žr. 6 priedo brėžinį);

2.16. HPRS signalas – bet koks valdymo signalas, į sistemą siunčiami bet kokie papildomi valdymo signalai arba į motociklą siunčiamas valdymo signalas;

2.17. HPRS signalo generatorius – prietaisas, galintis skleisti vieną ar kelis HPRS signalus sistemos išbandymo tikslais;

2.18. HPRS bandymo kampas – δ kampas, apibrėžtas priekinio žibinto ribine linija ir HH linija (jei priekinio žibinto spindulys yra asimetriškas, taikoma horizontalioji ribinės linijos dalis, žr. 6 priedo brėžinį);

2.19. posūkių apšvietimas – apšvietimo funkcija, pagerinanti apšvietimą posūkiuose;

2.20. H plokštuma – horizontali plokštuma, kurioje yra žibinto atskaitos centras;

2.21. įjungimas paeiliui – elektrinis sujungimas, kai atskiri žibinto šviesos šaltiniai sujungti taip, kad juos galima įjungti pagal iš anksto nustatytą eiliškumą.

2.22. avarinio stabdymo signalas – signalas, naudojamas kitiems už transporto priemonės esantiems eismo dalyviams parodyti, kad transporto priemonę veikia didelė stabdymo jėga, atsižvelgiant į esamas eismo sąlygas;

2.23. papildomas išorinis žibintas – žibintas, naudojamas, kad suteiktų papildomo apšvietimo, padedančio įkelti ir iškelti transporto priemonės vairuotoją ir keleivį arba pakrauti krovinius.

3. PATVIRTINIMO PARAIŠKA

3.1. Transporto priemonės tipo patvirtinimo, atsižvelgiant į apšvietimo ir šviesos signalinių įtaisų įrengimą, paraišką pateikia transporto priemonės gamintojas arba jo įgaliotasis atstovas.

3.2. Kartu su ja pateikiami trys toliau nurodomų dokumentų egzemplioriai ir šie duomenys:

3.2.1. transporto priemonės tipo aprašas, atsižvelgiant į 2.1.1–2.1.3 punktuose nurodytus elementus; nurodomas tinkamai identifikuotas transporto priemonės tipas;

3.2.2. įtaisų, iš kurių gamintojas ketina sukurti apšvietimo ir šviesos signalinę įrangą, sąrašas; sąraše gali būti nurodyti keli kiekvieną funkciją atliekančių įtaisų tipai; kiekvienas tipas tinkamai identifikuojamas (nacionalinis arba tarptautinis patvirtinimo ženklas, jei tipas patvirtintas, gamintojo pavadinimas ir kt.); be to, sąraše dėl kiekvienos funkcijos gali būti pateikta papildoma pastaba „arba lygiaverčiai įtaisai“;

3.2.3. apšvietimo ir šviesos signalinės įrangos bendro išdėstymo brėžinys, kuriame parodyta įvairių įtaisų padėtis transporto priemonėje; taip pat

3.2.4. jei būtina, siekiant patikrinti atitiktį dabartinės taisyklės reikalavimams, pateikiamas (-i) kiekvieno atskiro žibinto išdėstymo brėžinys (-iai), kuriame parodomas šviečiamasis paviršius, kaip apibrėžta 2.7.1 punkte, šviesą spinduliuojantis paviršius, kaip apibrėžta 2.4 punkte, atskaitos ašis, kaip apibrėžta JT taisyklėje Nr. 48, ir atskaitos centras, kaip apibrėžta JT taisyklėje Nr. 48. Ši informacija nebūtina galinio valstybinio numerio ženklo apšvietimo žibinto atveju (kaip apibrėžta JT taisyklėje Nr. 48);

3.2.5. paraiškoje nurodomas tariamojo paviršiaus apibrėžimo metodas (žr. 2.6 punktą).

3.3. Tvirtintiną tipą atitinkanti nepakrauta transporto priemonė, kurioje įrengtas visas apšvietimo ir šviesos signalinės įrangos rinkinys, nurodytas 3.2.2 punkte, pateikiama už patvirtinimo bandymus atsakingai techninei tarnybai.

4. PATVIRTINIMAS

4.1. Jeigu pagal šią taisyklę tvirtinti pateikto tipo transporto priemonė atitinka šios taisyklės reikalavimus visų sąraše nurodytų įtaisų požiūriu, suteikiamas to transporto priemonės tipo patvirtinimas.

4.2. Kiekvienam patvirtintam tipui suteikiamas patvirtinimo numeris. Pirmieji du skaitmenys (šiuo metu – 01, kurie atitinka taisyklės 01 serijos pakeitimus) žymi pakeitimų, į kuriuos įtraukti suteikiant patvirtinimą padaryti naujausi ir svarbiausi taisyklės techniniai pakeitimai, seriją.

Ta pati susitariančioji šalis negali suteikti to paties numerio kitam transporto priemonės tipui arba tam pačiam transporto priemonės tipui, pateiktam su įranga, nenurodyta 3.2.2 punkte pateiktame sąraše, vadovaujantis šios taisyklės 7 punkto nuostatomis.

4.3. Pranešimas apie transporto priemonės tipo patvirtinimą, patvirtinto tipo išplėtimą, tipo nepatvirtinimą, patvirtinimo panaikinimą arba visišką gamybos nutraukimą pagal šią taisyklę perduodamas šią taisyklę taikančioms susitariančiosioms šalims naudojant šios taisyklės 1 priede pateikto pavyzdžio formą.

4.4. Prie kiekvienos transporto priemonės, atitinkančios pagal šią taisyklę patvirtintą transporto priemonių tipą, aiškiai matomoje ir lengvai prieinamoje vietoje, nurodytoje patvirtinimo formoje, pritvirtinamas tarptautinis patvirtinimo ženklas, kurį sudaro:

4.4.1. apskritimas, kuriame įrašyta raidė E ir tipą patvirtinusios šalies skiriamasis numeris ([2]);

4.4.2. į dešinę nuo 4.4.1 punkte nurodyto apskritimo – šios taisyklės numeris, toliau raidė R, brūkšnelis ir patvirtinimo numeris.

4.5. Jeigu transporto priemonė šalyje, patvirtinusioje tipą pagal šią taisyklę, atitinka transporto priemonių tipą, patvirtintą pagal vieną ar kelias kitas prie Susitarimo pridėtas taisykles, 4.4.1 punkte nurodyto ženklo kartoti nereikia; tokiu atveju visų taisyklių, pagal kurias patvirtinimas suteiktas šalyje, patvirtinusioje tipą pagal šią taisyklę, papildomi numeriai ir ženklai pateikiami stulpeliais 4.4.1 punkte nurodyto ženklo dešinėje.

4.6. Patvirtinimo ženklas turi būti aiškiai įskaitomas ir nenutrinamas.

4.7. Patvirtinimo ženklas pateikiamas greta arba ant gamintojo pritvirtintos transporto priemonės duomenų plokštelės.

4.8. Šios taisyklės 2 priede pateikiama patvirtinimo ženklų išdėstymo pavyzdžių.

5. BENDROSIOS SPECIFIKACIJOS

5.1. Apšvietimo ir šviesos signaliniai įtaisai įrengiami taip, kad įprastomis naudojimo sąlygomis ir nepaisant jokios vibracijos, kuri gali tuos įtaisus veikti, jie išlaikytų šioje taisyklėje nustatytas charakteristikas ir transporto priemonė atitiktų šios taisyklės reikalavimus.

Visų pirma turi būti neįmanoma sureguliuoti žibintus netinkamai dėl neapdairumo.

5.2. Apšvietimo žibintai įtaisomi taip, kad juos būtų galima nesunkiai tinkamai sureguliuoti.

5.3. Visų šviesos signalinių įtaisų atveju, žibinto atskaitos ašis (įmontavus transporto priemonėje) turi būti lygiagreti su transporto priemonės atramos į kelią plokštuma; be to, šoninių šviesogrąžių atšvaitų atveju, ji turi būti statmena transporto priemonės išilginei vidurio plokštumai bei lygiagreti su ta plokštuma visų šviesos signalinių įtaisų atveju. Kiekviena kryptimi leidžiamas ∀3° nuokrypis. Be to, jeigu gamintojas pateikia įrengimo specifikacijas, jų turi būti paisoma.

5.4. Jei nėra specialių instrukcijų, žibintų aukštis ir orientavimas tikrinamas transporto priemonei esant be krovinio ir pastačius ją ant lygaus horizontalaus paviršiaus taip, kad jos išilginė vidurio plokštuma būtų vertikali, o rankenos atitiktų važiavimo tiesiai į priekį padėtį. Padangų slėgis turi atitikti nustatytąjį gamintojo, atsižvelgiant į šioje taisyklėje apibrėžtas specialias apkrovos sąlygas.

5.5. Jeigu specialių instrukcijų nėra:

5.5.1. atskiri žibintai ir atšvaitai įrengiami taip, kad jų atskaitos centras būtų transporto priemonės išilginėje vidurio plokštumoje;

5.5.2. porą sudarantys ir tą pačią paskirtį turintys žibintai turi:

5.5.2.1. būti įrengti simetriškai išilginei vidurio plokštumai;

([2]) 1958 m. Susitarimo šalių skiriamieji numeriai nurodyti Suvestinės rezoliucijos dėl transporto priemonių konstrukcijos (R.E.3) 3 priede, dokumentas ECE/TRANS/WP.29/78/Rev.6, 3 priedas.

5.5.2.2. būti išilginės vidurio plokštumos atžvilgiu simetriški vienas kitam;

5.5.2.3. atitikti tokius pačius kolorimetrinius reikalavimus; taip pat

5.5.2.4. turėti iš esmės vienodas vardines fotometrines savybes;

5.5.2.5. įsijungti ir išsijungti visi vienu metu.

5.6. Sugrupuotieji, kombinuotieji, tarpusavyje sujungti arba atskiri žibintai

5.6.1. Žibintai gali būti sugrupuoti, kombinuoti arba tarpusavyje sujungti, jei tik atitinka visus spalvų, padėties, orientavimo, geometrinio matomumo, elektros jungčių ir kitus reikalavimus.

5.6.1.1. Žibinto fotometrinių ir kolorimetrinių reikalavimų laikomasi, kai visas kitas funkcijas atliekantys įtaisai, su kuriais žibintas yra sugrupuotas, kombinuotas ar tarpusavyje sujungtas, yra IŠJUNGTI.

Tačiau kai priekinis arba galinis gabaritinis žibintas yra tarpusavyje sujungtas su vienu ar daugiau įtaisų, atliekančių tam tikrą (-as) funkciją (-as), kurie gali būti įjungiami kartu su žibintais, visi šie įtaisai turi atitikti jiems nustatytus reikalavimus dėl spalvos, kai tarpusavyje sujungtas (-i) įtaisas (-ai) ir priekiniai arba galiniai gabaritiniai žibintai yra ĮJUNGTI.

5.6.1.2. Neleidžiama tarpusavyje sujungti stabdymo žibintų ir posūkio žibintų.

5.6.1.3. Tačiau, kai yra sugrupuoti stabdymo žibintai ir posūkio žibintai, jokia horizontali arba vertikali tiesė, einanti per šių įtaisų tariamųjų paviršių projekcijas atskaitos ašiai statmenoje plokštumoje neturi kirsti daugiau kaip dvi skiriamąsias linijas, skiriančias gretimas skirtingų spalvų sritis.

5.6.2. Atskiri žibintai

5.6.2.1. Atskiri žibintai, kaip apibrėžta JT taisyklės Nr. 48 2.16.1 punkto a papunktyje, sudaryti iš dviejų arba daugiau atskirų dalių, įrengiami taip, kad:

a) visas atskirų dalių, esančių plokštumoje, liečiančioje išorinio sklaidytuvo išorinį paviršių ir statmenoje atskaitos ašiai, plotas turi užimti ne mažiau kaip 60 % mažiausio ketursienio, apribojančio minėtą projekciją, arba

b) mažiausias atstumas tarp dviejų gretimų (besiliečiančių) atskirų dalių neturi būti didesnis kaip 75 mm matuojant statmenai atskaitos ašiai.

Šie reikalavimai netaikomi atskiram šviesogrąžiam atšvaitui.

5.6.2.2. Atskiri žibintai, kaip apibrėžta JT taisyklės Nr. 48 2.16.1 punkto b arba c papunktyje, sudaryti iš dviejų žibintų, paženklintų D raide, arba dviejų nesusijusių šviesogrąžių atšvaitų, įrengiami taip, kad:

a) jų tariamųjų paviršių projekcija dviejų žibintų arba šviesogrąžių atšvaitų atskaitos ašies kryptimi turi užimti ne mažiau kaip 60 % mažiausio ketursienio, apribojančio minėtų tariamųjų paviršių projekcijas atskaitos ašies kryptimi, arba

b) mažiausias atstumas tarp gretimų tariamųjų paviršių dviejų žibintų arba dviejų nesusijusių šviesogrąžių atšvaitų atskaitos ašies kryptimi neturi būti didesnis kaip 75 mm matuojant statmenai atskaitos ašiai.

5.6.2.3. Atskiri žibintai, apibrėžti JT taisyklės Nr. 48 2.16.1 punkto d papunktyje, turi atitikti 5.6.2.1 punkto reikalavimus.

Jeigu du arba daugiau žibintų ir (arba) du arba daugiau atskirų tariamųjų paviršių yra įtraukti į tą patį žibinto korpusą ir (arba) turi bendrą išorinį sklaidytuvą, jie nelaikomi tarpusavyje susijusių žibintų sistema.

Tačiau juostos pavidalo žibintas gali būti tarpusavyje susijusios žibintų sistemos dalimi.

5.7. Didžiausias aukštis virš žemės paviršiaus matuojamas nuo aukščiausio taško, o mažiausias aukštis – nuo žemiausio tariamojo paviršiaus taško atskaitos ašies kryptimi. Artimosios šviesos žibinto atveju mažiausias aukštis virš žemės paviršiaus matuojamas nuo optikos sistemos (pvz., atšvaito, sklaidytuvo, projekcinio sklaidytuvo) efektinės angos žemiausio taško, neatsižvelgiant į jos naudojimą.

Kai (didžiausias ir mažiausias) aukštis virš žemės aiškiai atitinka taisyklės reikalavimus, nebūtina tiksliai nustatyti kiekvieno paviršiaus kraštų.

Kalbant apie atstumą tarp žibintų, vieta pločio požiūriu nustatoma matuojant atskaitos ašies kryptimi nuo tariamojo paviršiaus vidinių kraštų.

Kai vieta pločio atžvilgiu neabejotinai atitinka taisyklės reikalavimus, nebūtina nustatyti tikslių bet kurio paviršiaus kraštų.

Siekiant sumažinti geometrinio matomumo kampus, žibinto padėtis, atsižvelgiant į atstumą nuo žemės, matuojama nuo plokštumos H.

5.8. Jeigu nėra specialių reikalavimų, mirksėti gali tik transporto priemonės posūkio rodiklio, avarinio signalo ir avarinio stabdymo signalo žibintai.

5.8.1. Mirksėjimo metu posūkio rodiklių žibintų, išskyrus JT taisyklėje Nr. 6 arba JT taisyklėje Nr. 148 nurodytas 5 ir 6 kategorijas, ir JT taisyklėje Nr. 50 arba JT taisyklėje Nr. 148 nurodytų posūkio rodyklių žibintų fotometrinės charakteristikos gali skirtis dėl paeiliui įjungiamų šviesos šaltinių, kaip nurodyta JT taisyklės Nr. 6 5.6 punkte arba JT taisyklės Nr. 148 5.6.11 punkte, arba JT taisyklės Nr. 50 6.8 punkte.

Ši nuostata netaikoma, kai JT taisyklėje Nr. 6 arba JT taisyklėje Nr. 148 nurodyti 2a ir 2b kategorijų posūkio rodiklių žibintai arba JT taisyklėje Nr. 50 arba JT taisyklėje Nr. 148 nurodyti 12 kategorijos posūkio rodiklių žibintai pagal šios taisyklės 6.14 punktą naudojami kaip avarinio stabdymo signalai.

5.9. Judant į priekį iš žibinto neturėtų sklisti galinti suklaidinti raudonos spalvos šviesa, kaip apibrėžta 2.5 punkte, o judant atgal iš žibinto neturėtų sklisti galinti suklaidinti baltos spalvos šviesa, kaip apibrėžta 2.5 punkte. Į apšvietimo įtaisus, įtaisytus transporto priemonės vidui apšviesti, neatsižvelgiama. Kilus abejonių, šis reikalavimas patikrinamas taip (žr. 4 priede pateiktą brėžinį):

5.9.1. raudonos šviesos matomumas iš priekio: 1 zonoje esančioje skersinėje plokštumoje, kuri yra 25 m atstumu nutolusi nuo labiausiai į priekį išsikišusios transporto priemonės dalies, judantis stebėtojas tiesiogiai neturi matyti raudonos spalvos žibinto;

5.9.2. baltos šviesos matomumas iš galo: 2 zonoje esančioje skersinėje plokštumoje, kuri yra 25 m atstumu nutolusi nuo labiausiai į priekį išsikišusios transporto priemonės dalies, judantis stebėtojas tiesiogiai neturi matyti raudonos spalvos žibinto;

5.9.3. stebėtojo matomos 1 ir 2 sritys atitinkamose plokštumose yra apribotos:

5.9.3.1. aukščio atžvilgiu – dviem horizontaliomis 1 m ir 2,2 m aukštyje virš žemės esančiomis plokštumomis;

5.9.3.2. į plotį – dviem vertikaliomis plokštumomis, kurios, priekyje bei gale sudarydamos 15° kampą, nukreiptą į išorę nuo transporto priemonės išilginės vidurio plokštumos, eina per vertikalių plokštumų, lygiagrečių su transporto priemonės išilgine vidurio plokštuma, nustatančia bendrą transporto priemonės plotį, sąlyčio taškus; jei yra keletas sąlyčio taškų, toliausias priekinis taškas turi atitikti priekinę plokštumą, o toliausias galinis – galinę plokštumą.

5.10. Jeigu kitaip nenustatyta, elektros grandinė sujungiama taip, kad priekinį gabaritinį žibintą arba, jei priekinis gabaritinis žibintas neįrengtas, priekinį artimosios šviesos, galinį gabaritinį ir galinio valstybinio numerio ženklo žibintus būtų galima įjungti ir išjungti tik kartu.

5.10.1. Jeigu tai yra tarpusavyje susijusių žibintų sistema, visi šviesos šaltiniai turi būti įjungiami ir išjungiami kartu.

5.11. Jeigu nėra specialių instrukcijų, elektros jungtis turi būti tokia, kad tolimosios šviesos žibinto, artimosios šviesos žibinto ir rūko žibinto būtų neįmanoma įjungti, nebent kartu įsijungtų 5.10 punkte minėti žibintai. Tačiau šio reikalavimo galima nepaisyti tolimosios šviesos žibinto ir artimosios šviesos žibinto atveju, kurių šviesos įspėjimai – tai artimosios šviesos žibinto įsijungimas trumpais protarpiais, tolimosios šviesos žibinto įsijungimas protarpiais arba artimosios šviesos žibinto ir tolimosios šviesos žibinto įsijungimas pakaitomis trumpais protarpiais.

5.11.1. Jeigu dieninis žibintas įtaisytas, jis turi automatiškai įsijungti, kai variklis ima veikti. Jeigu priekinis žibintas yra įjungtas, dieninis žibintas neturi įsijungti, kai variklis ima veikti.

Jeigu dieninis žibintas nėra įtaisytas, priekinis žibintas turi automatiškai įsijungti, kai variklis ima veikti.

5.12. Signalinės lemputės

5.12.1. Kiekviena signalinė lemputė turi būti aiškiai matoma įprastoje vairavimo vietoje sėdinčiam vairuotojui.

5.12.2. Jeigu, vadovaujantis šia taisykle, turi būti įrengta uždarosios grandinės signalinė lemputė, ją galima pakeisti veikimo signaliniu įtaisu.

5.13. Žibintų spalvos

Šioje taisyklėje minėtų žibintų spalvos:

tolimosios šviesos žibintas:	balta
artimosios šviesos žibintas –:	balta
posūkio rodiklio žibintas:	gintarinė
stabdymo žibintas:	raudona
galinio valstybinio numerio ženklo apšvietimo žibintas:	balta
priekinis gabaritinis žibintas:	balta arba gintarinė spalva;
priekinis gabaritinis žibintas:	raudona
galinis šviesogrąžis atšvaitas, netrikampis:	raudona
šoninis šviesogrąžis atšvaitas, netrikampis:	priekyje – gintarinė spalva, gale – gintarinė spalva arba raudona;
transporto priemonės įspėjamasis pavojaus signalizavimo įtaisas:	gintarinė
priekinis rūko žibintas:	balta arba pasirinkta geltona;
galinis rūko žibintas:	raudona
dienos žibintas:	balta
avarinio stabdymo signalas:	gintarinė arba raudona
papildomas išorinis žibintas:	balta

5.14. Visose remiantis šia taisykle tvirtinti pateiktose transporto priemonėse turi būti sumontuoti šie apšvietimo ir šviesos signaliniai įtaisai:

5.14.1. tolimosios šviesos žibintas (6.1 punktas);

5.14.2. artimosios šviesos žibintas (6.2 punktas);

5.14.3. posūkio rodiklio žibintai (6.3 punktas);

5.14.4. stabdymo žibintas, JT taisyklėje Nr. 7 arba JT taisyklėje Nr. 148 nurodytas S1 kategorijos įtaisas arba JT taisyklėje Nr. 50 nurodytas stabdymo žibintas (6.4 punktas), arba JT taisyklėje Nr. 148 nurodytas L kategorijos transporto priemonių stabdymo žibintas;

5.14.5. galinio valstybinio numerio ženklo apšvietimo įtaisas (6.5 punktas);

5.14.6. priekinis gabaritinis žibintas (6.6 punktas);

5.14.7. galinis gabaritinis žibintas (6.7 punktas);

5.14.8. ne trikampis galinis šviesogrąžis atšvaitas (6.8 punktas);

5.14.9. šoninis šviesogrąžis atšvaitas, ne trikampis (6.12 punktas);

5.15. Be to, juose gali būti įrengti šie apšvietimo ir šviesos signaliniai įtaisai:

5.15.1. transporto priemonės avarinis signalas (6.9 punktas):

5.15.2. rūko žibintai;

5.15.2.1. priekinis rūko žibintas (6.10 punktas);

5.15.2.2. galinis rūko žibintas (6.11 punktas);

5.15.3. dienos žibintas (6.13 punktas).

5.15.4. stabdymo žibintas, nurodytas JT taisyklėje Nr. 7 kaip S3 kategorijos įtaisas (6.4 punktas) arba nurodytas JT taisyklėje Nr. 148;

5.15.5. avarinio stabdymo signalas (6.14 punktas);

5.15.6. papildomas išorinis žibintas (6.15 punktas).

5.16. Visi apšvietimo ir šviesos signaliniai įtaisai, paminėti 5.14 ir 5.15 punktuose, įrengiami laikantis atitinkamų šios taisyklės 6 punkto reikalavimų.

5.17. Tipo patvirtinimo požiūriu draudžiama įrengti kitus apšvietimo ir šviesos signalinius įtaisus, išskyrus paminėtuosius 5.14 ir 5.15 punktuose.

5.18. Motocikluose taip pat galima įrengti keturratėms M_1 ir N_1 kategorijų transporto priemonėms patvirtinto tipo skirtus apšvietimo ir šviesos signalinius įtaisus, nurodytus 5.14 ir 5.15 punktuose.

5.19. Galiniai gabaritiniai žibintai, galiniai posūkio rodikliai ir galiniai šviesogrąžiai atšvaitai gali būti įrengti tik prie judamųjų detalių:

5.19.1. jei visose nustatytose judamųjų dalių padėtyse prie minėtų dalių pritvirtinti žibintai atitinka visus žibintų padėties, geometrinio matomumo, kolorimetrinius ir fotometrinius reikalavimus;

5.19.2. tuo atveju, kai 5.19 punkte nurodytas funkcijas atlieka dviejų žibintų sąranka, paženklinta D raide (žr. JT taisyklės Nr. 48 2.16.1 punktą), tik vienas iš šių žibintų turi atitikti padėties, geometrinio matomumo, kolorimetrinius ir fotometrinius reikalavimus, taikomus šiems žibintams visose nustatytose judamųjų dalių padėtyse;

5.19.3. kai pirmiau nurodytoms funkcijoms atlikti yra įtaisyti ir įjungti papildomi žibintai, kai judamosios dalies padėtis yra bet kuri nustatyta atidarymo padėtis, jei tik šie papildomi žibintai atitinka visus padėties, geometrinio matomumo, kolorimetrinius ir fotometrinius reikalavimus, taikomus prie judamosios dalies pritvirtintiems žibintams;

5.19.4. tuo atveju, kai 5.19 punkte nurodytas funkcijas atlieka tarpusavyje susijusių žibintų sistema, taikoma viena iš toliau nurodytų sąlygų:

a) jeigu sukomplektuota tarpusavyje susijusių žibintų sistema pritvirtinta prie judamosios (-ųjų) dalies (-ių), laikomasi 5.19.1 punkto reikalavimų. Tačiau kai pirmiau nurodytoms funkcijoms atlikti gali būti įjungiami papildomi žibintai, kai judamosios dalies padėtis yra bet kuri nustatyta atidarymo padėtis, jei tik šie papildomi žibintai atitinka visus padėties, geometrinio matomumo, kolorimetrinius ir fotometrinius reikalavimus, taikomus prie judamosios dalies pritvirtintiems žibintams,

arba

b) jeigu tarpusavyje susijusių žibintų sistema iš dalies pritvirtinta prie nejudamosios dalies ir iš dalies pritvirtinta prie judamosios dalies, paraiškos pateikėjo nurodytas (-i) tarpusavyje susijęs (-ę) žibintas (-ai) įtaiso patvirtinimo procedūros metu turi atitikti visus vietos, išorinio geometrinio matomumo, kolorimetrinius ir fotometrinius reikalavimus, taikomus šiems žibintams visose nustatytose judamosios (-ųjų) dalies (-ių) padėtyse. Vidinio geometrinio matomumo reikalavimo (-ų) laikomasi, jeigu šis tarpusavyje susijęs (-ę) žibintas (-ai) tebeatitinka fotometrines vertes, nustatytas dėl įtaiso patvirtinimo atsižvelgiant į šviesos pasiskirstymą visose nustatytose judamosios (-ųjų) dalies (-ių) padėtyse.

5.20. Bendrosios nuostatos dėl geometrinio matomumo

5.20.1. Vidinėje geometrinio matomumo kampų dalyje neturi būti jokių kliūčių šviesai iš bet kurios žibinto tariamojo paviršiaus dalies sklisti, žiūrint iš tolo. Tačiau neatsižvelgiama į kliūtis, jeigu apie jas jau buvo pranešta patvirtinant žibinto tipą.

5.20.2. Jei matavimai atliekami arčiau žibinto, stebėjimo kryptis perkeliama lygiagrečiai, kad būtų pasiektas toks pat tikslumas.

5.20.3. Jeigu sumontavus žibintą kurią nors jo tariamojo paviršiaus dalį uždengia bet kurios kitos tolesnės transporto priemonės detalės, pateikiami įrodymai, kad kliūčių neuždengiama žibinto dalis atitinka fotometrines vertes, nustatytas tvirtinamam įtaisui.

5.20.4. Kai vertikalus geometrinio matomumo kampas žemiau horizontalės gali būti sumažintas iki 5° (virš žemės žibintas būtų mažesniu kaip 750 mm atstumu, išmatuotu pagal 5.7.1 punkto nuostatas), įtaisyto optinio įrenginio fotometrinių matavimų laukas gali būti sumažintas iki 5° žemiau horizontalės.

5.20.5. Jeigu tai yra tarpusavyje susijusių žibintų sistema, geometrinio matomumo reikalavimai įvykdomi, kai tarpusavyje susiję žibintai veikia visi kartu.

5.21. Įtaisas, kurio tipas patvirtintas pagal JT taisyklės Nr. 148 ir (arba) JT taisyklės Nr. 149, ir (arba) JT taisyklės Nr. 150 ankstesnės serijos pakeitimus, laikomas lygiaverčiu įtaisui, kurio tipas patvirtintas pagal galiojančios JT taisyklės Nr. 148 ir (arba) JT taisyklės Nr. 149, ir (arba) JT taisyklės Nr. 150 vėliausios serijos pakeitimus, jeigu su kiekvienu atskiru žibintu (funkcija) susiję pokyčio indeksai (apibrėžti JT taisyklėje Nr. 48) nesiskiria. Tokiu atveju tokį įtaisą galima įrengti tvirtinamo tipo transporto priemonėje ir nebūtina atnaujinti to įtaiso tipo patvirtinimo dokumentų ir įtaiso ženklinimo.

6. ATSKIROSIOS SPECIFIKACIJOS

6.1. Tolimosios šviesos žibintas

6.1.1. Skaičius:

6.1.1.1. Motocikluose, kurių cilindrų tūris ≤ 125 cm^3

Vienas arba du, kurių tipas patvirtintas pagal:

a) JT taisyklę Nr. 113 – C, D arba E klasės;

b) JT taisyklę Nr. 112;

c) JT taisyklę Nr. 1;

d) JT taisyklę Nr. 8;

e) JT taisyklę Nr. 20;

f) JT taisyklę Nr. 57;

g) JT taisyklę Nr. 72;

h) JT taisyklę Nr. 98;

i) JT taisyklę Nr. 149 – A, B, D, CS, DS arba ES klasės.

6.1.1.2. Motocikluose, kurių cilindrų tūris > 125 cm^3

Vienas arba du, kurių tipas patvirtintas pagal:

a) JT taisyklę Nr. 113 – D arba E klasės;

b) JT taisyklę Nr. 112;

c) JT taisyklę Nr. 1;

d) JT taisyklę Nr. 8;

e) JT taisyklę Nr. 20;

f) JT taisyklę Nr. 72;

g) JT taisyklę Nr. 98;

h) JT taisyklę Nr. 14 – A, B, D, DS arba ES klasės;

Vienas arba du, kurių tipas patvirtintas pagal:

i) JT taisyklę Nr. 113 – C klasės.

6.1.2. Išdėstymas

Specialių reikalavimų nenustatyta.

6.1.3. Padėtis

6.1.3.1. Plotis

6.1.3.1.1. Atskirą tolimosios šviesos žibintą galima įrengti virš kito priekinio žibinto, po juo ar vienoje jo pusėje: jeigu tie žibintai įmontuoti vienas virš kito, tolimosios šviesos žibinto atskaitos centras turi būti vidurinėje išilginėje transporto priemonės plokštumoje; jeigu tie žibintai įrengti vienas šalia kito, jų atskaitos centras turi būti vienodu atstumu nuo vidurinės išilginės transporto priemonės plokštumos.

6.1.3.1.2. Su kitu priekiniu žibintu sujungtas tolimosios šviesos žibintas turi būti įrengtas taip, kad jo atskaitos centras būtų vidurinėje išilginėje transporto priemonės plokštumoje. Tačiau jeigu transporto priemonėje šalia tolimosios šviesos žibinto įrengtas atskiras pagrindinės artimosios šviesos žibintas arba pagrindinės artimosios šviesos žibintas, tarpusavyje sujungtas su priekiniu gabaritiniu žibintu, jų atskaitos centrai turi būti vienodu atstumu nuo vidurinės išilginės transporto priemonės plokštumos.

6.1.3.1.3. Du tolimosios šviesos žibintai, kurių vienas arba abu tarpusavyje sujungti su kitu priekiniu žibintu, turi būti įrengti taip, kad jų atskaitos centrai būtų vienodu atstumu nuo vidurinės išilginės transporto priemonės plokštumos.

6.1.3.2. Ilgis: transporto priemonės priekyje. Šis reikalavimas laikomas įvykdytu, jeigu spinduliuojama žibinto šviesa, atsispindinti galinio vaizdo veidrodžiuose ir (arba) kituose šviesą atspindinčiuose transporto priemonės paviršiuose, nei tiesiogiai, nei netiesiogiai netrukdo vairuotojui.

6.1.3.3. Bet kuriuo atveju atstumas tarp atskiro tolimosios šviesos žibinto šviečiamojo paviršiaus krašto ir pagrindinę artimąją šviesą spinduliuojančio žibinto šviečiamojo paviršiaus krašto neturi būti didesnis kaip 200 mm. Atstumas nuo bet kurio atskiro tolimosios šviesos žibinto šviečiamojo paviršiaus krašto iki žemės paviršiaus turi būti nuo 500 mm iki 1 300 mm.

6.1.3.4. Jeigu įrengti 2 tolimosios šviesos žibintai, atstumas tarp dviejų tolimosios šviesos žibintų šviečiamųjų paviršių neturi būti didesnis kaip 200 mm.

6.1.4. Geometrinis matomumas

Šviečiamojo paviršiaus matomumas, įskaitant jo matomumą srityse, kurios neapšviečiamos tam tikro stebėjimo kryptimi, užtikrinamas erdvėje, apibrėžtoje sudaromosiomis linijomis, nubrėžtomis pagal šviečiamojo paviršiaus perimetrą ir su priekinio žibinto atskaitos ašimi sudarančiomis ne mažesnį kaip 5° kampą.

6.1.5. Kryptis

6.1.5.1. Į priekį. Žibintus galima pasukti pagal vairuojamojo rato pasukimo kampą.

6.1.5.2. Gali būti įrengta HPRS tolimajai šviesai reguliuoti.

6.1.6. Elektros jungtys

Artimoji (-sios) šviesa (-os) gali būti įjungta (-os) su tolimąja (-osiomis) šviesa (-omis).

6.1.7. Signalinės lemputės

6.1.7.1. Uždarosios grandinės signalinė lemputė

Privaloma nemirksinti mėlynos spalvos signalinė lemputė.

6.1.7.2. HPRS gedimo signalinė lemputė

Privaloma mirksinti gintarinės spalvos signalinė lemputė, kuri gali būti kombinuojama su 6.2.8.2 punkte minima signaline lempute. Ji įsijungia visada, kai aptinkamas su HPRS signalais susijęs gedimas. Įtaisas lieka įjungtas tol, kol yra triktis.

6.1.8. Kiti reikalavimai

6.1.8.1. Bendras didžiausias tolimosios šviesos žibintų, kuriuos galima įjungti vienu metu, ryškumas neturi būti didesnis kaip 430 000 cd, o tai atitinka atskaitos skaičių, lygų 100 (patvirtinimo vertė).

6.1.8.2. Jeigu įvyksta tolimosios šviesos HPRS gedimas, nesinaudojant specialiais įrankiais turi būti įmanoma:

a) išjungti HPRS tol, kol ji bus grąžinta į pradinę padėtį pagal gamintojo instrukcijas, taip pat

b) pakeisti tolimosios šviesos kryptį taip, kad horizontaliai ir vertikaliai ji būtų suderinta su priekiniu žibintu, kuris yra be HPRS.

Transporto priemonės gamintojas pateikia išsamų HPRS grąžinimo į pradinę padėtį tvarkos aprašymą.

Gamintojas gali pasirinkti kitą alternatyvą ir įrengti automatinę sistemą, kuri atliktų abi nurodytas užduotis arba grąžintų HPRS į pradinę padėtį. Šiuo atveju gamintojas techninei tarnybai pateikia automatinės sistemos aprašymą ir, kol bus parengti suderintieji reikalavimai, pademonstruoja priemones, kuriomis tikrinama, ar sistema veikia taip, kaip aprašyta.

6.2. Artimosios šviesos žibintas

6.2.1. Skaičius:

6.2.1.1. Motocikluose, kurių cilindrų tūris ≤ 125 cm^3

Vienas arba du, kurių tipas patvirtintas pagal:

a) JT taisyklę Nr. 113 – C, D arba E klasės;

b) JT taisyklę Nr. 112;

c) JT taisyklę Nr. 1;

d) JT taisyklę Nr. 8;

e) JT taisyklę Nr. 20;

f) JT taisyklę Nr. 57;

g) JT taisyklę Nr. 72;

h) JT taisyklę Nr. 98;

i) JT taisyklę Nr. 149 – A, B, D, CS, DS arba ES klasės.

6.2.1.2. Motocikluose, kurių cilindrų tūris > 125 cm^3

Vienas arba du, kurių tipas patvirtintas pagal:

a) JT taisyklę Nr. 113 – D arba E klasės;

b) JT taisyklę Nr. 112;

c) JT taisyklę Nr. 1;

d) JT taisyklę Nr. 8;

e) JT taisyklę Nr. 20;

f) JT taisyklę Nr. 72;

g) JT taisyklę Nr. 98;

h) JT taisyklę Nr. 149 – A, B, D, DS arba ES klasės;

Vienas arba du, kurių tipas patvirtintas pagal:

i) JT taisyklę Nr. 113 – C klasės;

j) JT taisyklę Nr. 149 – CS klasės.

6.2.2. Išdėstymas

Specialių reikalavimų nenustatyta.

6.2.3. Padėtis

6.2.3.1. Plotis

6.2.3.1.1. Atskirą artimosios šviesos žibintą galima įrengti virš kito priekinio žibinto, po juo ar vienoje jo pusėje: jeigu tie žibintai įrengti vienas virš kito, priekinio gabarito žibinto atskaitos centras turi būti vidurinėje išilginėje transporto priemonės plokštumoje; jeigu tie žibintai įrengti vienas šalia kito, jų atskaitos centras turi būti vienodu atstumu nuo vidurinės išilginės transporto priemonės plokštumos.

6.2.3.1.2. Su kitu priekiniu žibintu tarpusavyje sujungtas pagrindinės artimosios šviesos žibintas turi būti įrengtas taip, kad jo atskaitos centras būtų vidurinėje išilginėje transporto priemonės plokštumoje. Tačiau jeigu transporto priemonėje šalia pagrindinės artimosios šviesos žibinto įrengtas atskiras tolimosios šviesos žibintas arba tolimosios šviesos žibintas, tarpusavyje sujungtas su priekiniu gabaritiniu žibintu, jų atskaitos centrai turi būti vienodu atstumu nuo vidurinės išilginės transporto priemonės plokštumos.

6.2.3.1.3. Du pagrindinės artimosios šviesos žibintai, kurių vienas arba abu tarpusavyje sujungti su kitu priekiniu žibintu, turi būti įrengti taip, kad jų atskaitos centrai būtų vienodu atstumu nuo vidurinės išilginės transporto priemonės plokštumos.

6.2.3.1.4. Jeigu įrengiamas papildomas apšvietimo įtaisas (įtaisai), kuriuo apšviečiami posūkiai, ir jo tipas patvirtintas tvirtinant artimosios šviesos tipą pagal JT taisyklę Nr. 113 arba JT taisyklę Nr. 149, jis įrengiamas pagal šias sąlygas:

Jeigu įrengiama pora (poros) papildomų apšvietimo įtaisų, jie įrengiami taip, kad jų atskaitos centras (-ai) nuo vidurinės išilginės transporto priemonės plokštumos būtų vienodu atstumu.

Jeigu papildomas apšvietimo įtaisas yra vienas, jo atskaitos centras turi sutapti su vidurine išilgine transporto priemonės plokštuma.

6.2.3.2. Aukštis: ne mažiau kaip 500 mm ir ne daugiau kaip 1 200 mm virš žemės.

6.2.3.3. Ilgis: transporto priemonės priekyje. Šis reikalavimas laikomas įvykdytu, jeigu spinduliuojama žibinto šviesa, atsispindinti galinio vaizdo veidrodžiuose ir (arba) kituose šviesą atspindinčiuose transporto priemonės paviršiuose, nei tiesiogiai, nei netiesiogiai netrukdo vairuotojui.

6.2.3.4. Jei pagrindinės artimosios šviesos žibintai yra du, atstumas tarp šviečiamųjų paviršių neturi būti didesnis kaip 200 mm.

6.2.4. Geometrinis matomumas

Apibrėžiamas α ir β kampais, kaip nustatyta JT taisyklės Nr. 48 2.13 punkte:

α = 15° aukštyn ir 10° žemyn;

β = 45° į kairę ir į dešinę, jeigu įrengtas vienas žibintas;

45° į išorę ir 10° į vidų, jeigu žibintai įrengti poromis.

Prie priekinio žibinto esančios pertvaros arba kiti įrangos elementai neturi sukelti nepatogumų kitiems eismo dalyviams.

6.2.5. Kryptis

6.2.5.1. Į priekį. Žibintą (-us) galima pasukti pagal vairuojamojo rato pasukimo kampą.

6.2.5.2. Priekinio pagrindinės artimosios šviesos žibinto polinkis nuo vertikalės turi likti nuo –0,5 iki –2,5 %, išskyrus tada, kai yra įrengtas išorinis reguliavimo įtaisas.

6.2.5.3. Priekinio pagrindinės artimosios šviesos žibinto su šviesos šaltiniu, kurio etaloninis šviesos srautas didesnis kaip 2 000 liumenų, polinkis nuo vertikalės turi likti nuo –0,5 iki –2,5 % Siekiant įvykdyti šio punkto reikalavimus, galima naudoti priekinių žibintų reguliavimo įtaisą, tačiau jis turi veikti automatiškai ([3]).

6.2.5.4. Ar laikomasi 6.2.5.3 punkto reikalavimo, tikrinama transporto priemonę naudojant šiomis sąlygomis:

A sąlyga (tik vairuotojas)

Ant transporto priemonės uždedama 75 ± 1 kg svorio vairuotoją atitinkanti masė taip, kad ji atitiktų gamintojo deklaruotą ašies apkrovą esant šiai apkrovos sąlygai.

Priekinio pagrindinės artimosios šviesos žibinto polinkis nuo vertikalės (pradinis reguliavimas), vadovaujantis gamintojo instrukcijomis, turi būti nuo –1,0 iki –1,5 %

([3]) Tačiau 60 mėnesių nuo 01 serijos pakeitimų 10 papildymo įsigaliojimo jį galima valdyti rankiniu būdu, nenaudojant įrankių. Tokiu atveju gamintojas transporto priemonės savininko vadove pateikia tokio priekinių žibintų reguliavimo rankiniu būdu instrukcijas.

B sąlyga (visiškai pakrautas motociklas)

Ant transporto priemonės uždedama gamintojo nustatytą bendrą didžiausią masę atitinkanti masė taip, kad ji atitiktų gamintojo deklaruotą ašies apkrovą esant šiai apkrovos sąlygai.

Prieš atliekant matavimus, transporto priemonė tris kartus pasiūbuojama aukštyn, žemyn, atgal ir į priekį bent per vieną rato apsisukimą.

6.2.5.5. Gali būti įrengta HPRS artimajai šviesai reguliuoti. Naudojant HPRS, polinkis nuo horizontalės turi reguliuotis ne didesniu kaip transporto priemonės posvyrio kampu.

6.2.5.6. Ar laikomasi 6.2.5.5 punkto reikalavimo, tikrinama šiomis sąlygomis:

Bandoma transporto priemonė parengiama, kaip nustatyta šios taisyklės 5.4 punkte. Pakreipus transporto priemonę, išmatuojamas HPRS bandymo kampas.

Transporto priemonė bandoma esant šioms dviem sąlygoms:

a) gamintojo nurodytą didžiausią polinkio nuo horizontalės reguliavimo kampą (į kairę ir į dešinę);

b) pusę gamintojo nurodyto didžiausio polinkio nuo horizontalės reguliavimo kampo (į kairę ir į dešinę).

Kai tik bandomos transporto priemonės padėtis vėl atitinka šios taisyklės 5.4 punkte nurodytą padėtį, HPRS bandymo kampas iškart turi grįžti į nulinę padėtį.

Vairas turi būti nukreiptas tiesiai į priekį ir užfiksuotas, kad pakreipiant transporto priemonę nejudėtų.

Atliekant bandymą HPRS įjungiama naudojant HPRS signalų generatorių.

Sistema laikoma atitinkančia 6.2.5.5 punkto reikalavimus, jeigu visi išmatuoti HPRS bandymo kampai nėra mažesni už nulį. Gamintojas tai gali įrodyti kitomis tipo patvirtinimo institucijai priimtinomis priemonėmis.

6.2.5.7. Papildomas šviesos šaltinis (šaltiniai) arba papildomas apšvietimo įtaisas (įtaisai) posūkiams apšviesti gali būti įjungti tik kartu su pagrindine artimąja šviesa arba tolimąja šviesa. Apšviečiant posūkius gauta šviesa neturi uždengti su žemės paviršiumi lygiagrečios horizontaliosios plokštumos, kurioje yra priekinio pagrindinės artimosios šviesos žibinto atskaitos ašis visais posvyrio kampais, nurodytais gamintojo tvirtinant prietaiso tipą pagal JT taisyklę Nr. 113 arba JT taisyklę Nr. 149.

6.2.5.8. Ar laikomasi 6.2.5.7 punkto reikalavimo, tikrinama taip:

Bandoma transporto priemonė parengiama, kaip nustatyta šios taisyklės 5.4 punkte. Posvyrio kampai matuojami abejose transporto priemonės pusėse pasirinkus kiekvieną sąlygą, kuriai esant įsijungia posūkių apšvietimas. Matuojami posvyrio kampai – posvyrio kampai, nurodyti gamintojo tvirtinant prietaiso tipą pagal JT taisyklę Nr. 113 arba JT taisyklę Nr. 149.

Vairas turi būti nukreiptas tiesiai į priekį ir užfiksuotas, kad pakreipiant transporto priemonę nejudėtų.

Atliekant bandymą, posūkių apšvietimas gali būti įjungtas naudojant gamintojo pateiktą signalų generatorių.

Sistema laikoma atitinkanti 6.2.5.7 punkto reikalavimus, jeigu visi abejose transporto priemonės pusėse išmatuoti posvyrio kampai ne mažesni už mažiausius posvyrio kampus, pateiktus prietaiso tipo patvirtinimo pagal JT taisyklę Nr. 113 arba JT taisyklę Nr. 149 pranešimo blanke.

Atitiktį 6.2.5.7 punkto reikalavimams gamintojas gali įrodyti už tipo patvirtinimą atsakingai tipo patvirtinimo institucijai priimtinomis kitomis priemonėmis.

6.2.6. Elektros jungtys

Valdikliu artimajai šviesai įjungti kartu turi būti išjungiami tolimosios šviesos žibintai. Kai įjungta tolimoji šviesa, artimosios šviesos žibintai su šviesos šaltiniu, patvirtintu pagal JT taisyklę Nr. 99, turi likti įjungti.

6.2.6.1. Papildomas šviesos šaltinis (šaltiniai) arba papildomas apšvietimo įtaisas (įtaisai), naudojami posūkiams apšviesti, sujungiami taip, kad jis (jie) negalėtų įsijungti, nebent įsijungtų ir priekinis pagrindinės artimosios šviesos arba tolimosios šviesos žibintas (žibintai).

Papildomas šviesos šaltinis (šaltiniai) arba papildomas apšvietimo įtaisas (įtaisai), naudojami posūkiams apšviesti kiekvienoje transporto priemonės pusėje, gali būti automatiškai įjungti, kai posvyrio kampas (-ai) nėra mažesnis (-i) už mažiausią posvyrio kampą (kampus), pateiktą prietaiso tipo patvirtinimo pagal JT taisyklę Nr. 113 arba JT taisyklę Nr. 149 pranešimo blanke.

Tačiau papildomas šviesos šaltinis (šaltiniai) arba papildomas apšvietimo įtaisas (įtaisai) neturi įsijungti, kai posvyrio kampas mažesnis nei trys laipsniai.

Papildomas šviesos šaltinis (šaltiniai) arba papildomas apšvietimo įtaisas (įtaisai) išsijungia, kai posvyrio kampas (-ai) yra mažesnis (-i) už mažiausią posvyrio kampą (kampus), pateiktą prietaiso tipo patvirtinimo pagal JT taisyklę Nr. 113 arba JT taisyklę Nr. 149 pranešimo blanke.

6.2.7. Signalinės lemputės

6.2.7.1. Uždarosios grandinės signalinė lemputė

Neprivaloma; nemirksinti žalios spalvos signalinė lemputė.

6.2.7.2. HPRS gedimo signalinė lemputė

Privaloma mirksinti gintarinės spalvos signalinė lemputė, kuri gali būti kombinuojama su 6.1.7.2 punkte minima signaline lempute. Ji įsijungia visada, kai aptinkamas su HPRS signalais susijęs gedimas. Įtaisas lieka įjungtas tol, kol yra triktis.

6.2.7.3. Jeigu įvyksta valdymo sistemos gedimas, papildomas šviesos šaltinis (šaltiniai) arba papildomas apšvietimo įtaisas (įtaisai), kuriais apšviečiami posūkiai, automatiškai išsijungia.

6.2.8. Kiti reikalavimai

Jeigu įvyksta artimosios šviesos HPRS gedimas, nesinaudojant specialiais įrankiais turi būti įmanoma:

a) išjungti HPRS tol, kol ji bus grąžinta į pradinę padėtį pagal gamintojo instrukcijas, taip pat

b) pakeisti artimosios šviesos kryptį taip, kad horizontaliai ir vertikaliai ji būtų suderinta su priekiniu žibintu, kuris yra be HPRS.

Transporto priemonės gamintojas pateikia išsamų HPRS grąžinimo į pradinę padėtį tvarkos aprašymą.

Gamintojas gali pasirinkti kitą alternatyvą ir įrengti automatinę sistemą, kuri atliktų abi nurodytas užduotis arba grąžintų HPRS į pradinę padėtį. Šiuo atveju gamintojas techninei tarnybai pateikia automatinės sistemos aprašymą ir, kol bus parengti suderintieji reikalavimai, pademonstruoja priemones, kuriomis tikrinama, ar sistema veikia taip, kaip aprašyta.

6.3. Posūkio rodiklio žibintas

6.3.1. Skaičius

Po du iš kiekvienos pusės.

6.3.2. Išdėstymas

Du priekiniai žibintai (1 kategorijos, kaip nurodyta JT taisyklėje Nr. 6 arba JT taisyklėje Nr. 148, arba 11 kategorijos, kaip nurodyta JT taisyklėje Nr. 50 arba JT taisyklėje Nr. 148).

Du galiniai žibintai (2 kategorijos, kaip nurodyta JT taisyklėje Nr. 6 arba JT taisyklėje Nr. 148, arba 12 kategorijos, kaip nurodyta JT taisyklėje Nr. 50 arba JT taisyklėje Nr. 148).

6.3.3. Padėtis

6.3.3.1. Plotis: Priekiniams žibintams taikomi šie reikalavimai:

a) tarp šviečiamųjų paviršių turi būti ne mažesnis kaip 240 mm atstumas;

b) žibintai įrengiami už išorinius artimosios šviesos arba pagrindinės artimosios šviesos žibinto (žibintų) šviečiamųjų paviršių kraštus liečiančių vertikalių išilginių plokštumų;

c) mažiausias atstumas tarp arčiausiai vienas kito esančių žibintų ir priekinio pagrindinės artimosios šviesos žibinto šviečiamųjų paviršių turi būti toks:

Mažiausias žibinto spinduliuojamos šviesos stipris (cd)	Mažiausias skiriantis atstumas (mm)
90	75
175	40
250	20
400	≤ 20

Galinių žibintų atveju atstumas tarp dviejų šviečiamųjų paviršių vidinių kraštų turi būti bent 180 mm su sąlyga, kad JT taisyklės Nr. 48 2.13 punkto nuostatos taikomos net ir tada, kai valstybinio numerio ženklas yra pritvirtintas.

6.3.3.2. Aukštis: ne mažiau kaip 350 mm ir ne daugiau kaip 1 200 mm virš žemės paviršiaus.

6.3.3.3. Ilgis: priekinis atstumas nuo galinių žibintų atskaitos centro ir skersinės plokštumos, kuri atitinka tolimiausią galinę bendrojo transporto priemonės ilgio ribą, neturi viršyti 300 mm.

6.3.4. Geometrinis matomumas

Horizontalieji kampai: 20° į vidų ir 80° į išorę.

Vertikalieji kampai: 15° virš horizontalės ir 15° žemiau horizontalės.

Tačiau, kai žibintas įtaisomas mažesniu nei 750 mm atstumu (matuojant pagal 5.7 punkto nuostatas), žemyn nukreiptas 15° kampas gali būti sumažintas iki 5°.

6.3.5. Kryptis

Priekinius posūkio rodiklius galima pasukti pagal vairuojamojo rato pasukimo kampą.

6.3.6. Elektros jungtys

6.3.6.1. Posūkio rodiklio žibintai turi įsijungti nepriklausomai nuo kitų žibintų. Visi vienoje transporto priemonės pusėje esantys posūkio rodiklio žibintai turi būti įjungiami ir išjungiami vienu valdymo įtaisu.

6.3.6.2. Gali būti įjungti posūkio rodiklių žibintai siekiant parodyti transporto priemonių apsaugos nuo neteisėto pasinaudojimo įtaiso būseną.

6.3.6.3. 6.3.6.2 punkte aprašytas rodiklis įsijungia vienu metu įsižiebus posūkio rodiklių žibintams ir turi atitikti toliau nurodytas sąlygas.

Jeigu rodiklis įsijungia tik kartą: ne ilgiau kaip 3 sekundes

Jeigu rodiklis veikia nuolat:

Trukmė:	ne ilgiau kaip 5 minutes
Dažnis:	(2 ± 1) Hz
Įsijungus:	Išsijungus ± 10 %

Rodiklis gali įsijungti tik tada, kai nustatoma tokia variklio (varomosios sistemos) užvedimo ir (arba) išjungimo įtaiso padėtis, kurioje variklis (varomoji sistema) negali veikti.

6.3.7. Veikimo signalinis įtaisas

Privalomas. Tas įtaisas gali signalizuoti regimuoju arba garsiniu signalu ar abiejų tipų signalais. Jeigu signalas yra regimasis, tai turi būti mirksinti lemputė, kuri bet kurio iš posūkio žibintų gedimo atveju arba užgęsta, arba lieka degti nemirksėdama, arba mirksi pastebimai pasikeitusiu dažniu.

6.3.8. Kiti reikalavimai

Toliau pateikiamos charakteristikos, kurių dydžiai matuojami elektros sistemai taikant tik variklio ir apšvietimo įtaisų veiklai užtikrinti būtiną apkrovą. Visų transporto priemonių atveju:

6.3.8.1. šviesos mirksėjimo dažnis turi būti 90 ± 30 kartų per minutę;

6.3.8.2. toje pačioje transporto priemonės pusėje posūkio žibintai gali mirksėti arba vienu laiku, arba paeiliui;

6.3.8.3. įjungus šviesos signalo valdiklį, šviesa turi užsidegti ne vėliau kaip po vienos sekundės, o pirmą kartą užgesti – ne vėliau kaip po vienos su puse sekundės;

6.3.8.4. jeigu vienas posūkio žibintas sugenda, išskyrus trumpąjį jungimą, kitas ta pačia kryptimi žybsintis žibintas (žibintai) turi tebemirksėti arba jis turi neužgesti, tačiau žibinto šviesos mirksėjimo dažnis nuo pirmiau nurodytojo gali skirtis.

6.4. Stabdymo žibintas

6.4.1. Skaičius

Vienas arba du žibintai, patvirtinti kaip S1 kategorijos įtaisai pagal JT taisyklę Nr. 7 arba JT taisyklę Nr. 148 arba kaip stabdymo žibintas pagal JT taisyklę Nr. 50, arba kaip L kategorijos transporto priemonių stabdymo žibintas pagal JT taisyklę Nr. 148.

Vienas, neprivalomas, patvirtintas pagal JT taisyklę Nr. 7 kaip S3 kategorijos įtaisas arba pagal JT taisyklę Nr. 148.

6.4.2. Išdėstymas

Specialių reikalavimų nenustatyta.

6.4.3. Padėtis

6.4.3.1. S1 kategorijos įtaiso, nurodyto JT taisyklėje Nr. 7 arba JT taisyklėje Nr. 148, arba stabdymo žibinto, nurodyto JT taisyklėje Nr. 50 arba JT taisyklėje Nr. 148)

Aukštis: virš žemės paviršiaus ne mažiau kaip 250 mm ir ne daugiau kaip 1 500 mm.

Ilgis: transporto priemonės gale.

6.4.3.2. S3 kategorijos įtaisas, nurodytas JT taisyklėje Nr. 7 arba JT taisyklėje Nr. 148

Aukštis: horizontali plokštuma, liečianti tariamojo paviršiaus apatinį kraštą, neturi būti mažesniu kaip 850 mm atstumu virš žemės paviršiaus.

Tačiau horizontali plokštuma, liečianti tariamojo paviršiaus apatinį kraštą, turi būti virš JT taisyklėje Nr. 7 arba JT taisyklėje Nr. 148 nurodyto S1 kategorijos įtaiso arba JT taisyklėje Nr. 50 nurodyto stabdymo žibinto, arba JT taisyklėje Nr. 148 nurodyto L kategorijos transporto priemonių stabdymo žibinto horizontalios plokštumos, liečiančios tariamojo paviršiaus viršutinį kraštą.

Ilgis: transporto priemonės gale.

6.4.4. Geometrinis matomumas

S1 kategorijos įtaisas, nurodytas JT taisyklėje Nr. 7 arba JT taisyklėje Nr. 148, arba stabdymo žibintas, nurodytas JT taisyklėje Nr. 50, arba L kategorijos transporto priemonių stabdymo žibintas, nurodytas JT taisyklėje Nr. 148

Horizontalusis kampas:	jeigu įrengtas vienas žibintas, 45° į kairę ir į dešinę;
	45° į išorę ir 10° į vidų, jeigu žibintai įrengti poromis.
Vertikalusis kampas:	15° virš horizontalės ir 15° žemiau horizontalės.

Tačiau, kai žibintas įtaisomas mažesniu nei 750 mm atstumu (matuojant pagal 5.7 punkto nuostatas), žemyn nukreiptas 15° kampas gali būti sumažintas iki 5°.

S3 kategorijos įtaisas, nurodytas JT taisyklėje Nr. 7 arba JT taisyklėje Nr. 148

Horizontalusis kampas:	10° į kairę ir į dešinę nuo transporto priemonės išilginės ašies;
Vertikalusis kampas:	10° virš horizontalės ir 15° žemiau horizontalės.

6.4.5. Kryptis

Transporto priemonės gale.

6.4.6. Elektros jungtys

Visi stabdymo žibintai turi užsidegti vienu metu nuspaudus darbinį stabdį.

6.4.7. Signalinis įtaisas

Neprivalomas signalinis įtaisas, jei jis įtaisytas, tai turi būti nemirksinti įspėjamoji lemputė, įsijungianti sugedus stabdymo žibintams.

6.4.8. Kiti reikalavimai

Nėra

6.5. Galinio valstybinio numerio ženklo apšvietimo žibintas

6.5.1. Skaičius

Vienas, neprivalomas, patvirtintas pagal JT taisyklę Nr. 50 kaip 2 kategorijos įtaisas arba pagal JT taisyklę Nr. 148. Šis įtaisas gali būti sudarytas iš kelių valstybinio numerio ženklo vietai apšviesti skirtų optinių elementų.

6.5.2. Išdėstymas

6.5.3. Padėtis

6.5.3.1. Plotis:

6.5.3.2. Aukštis:

6.5.3.3. Ilgis:

6.5.4. Geometrinis matomumas

6.5.5. Kryptis

Toks, kad įtaisas apšviestų valstybinio numerio ženklo vietą.

6.5.6. Signalinis įtaisas

Neprivalomas. Jo funkciją atlieka gabaritiniam žibintui numatyta signalinė lemputė.

6.5.7. Kiti reikalavimai

Kai valstybinio numerio ženklo žibintas yra kombinuotas su galiniu gabaritiniu žibintu, tarpusavyje sujungtas su stabdymo signalo žibintu arba su galiniu rūko žibintu, galinio valstybinio numerio ženklo žibinto fotometrinės savybės gali pasikeisti šviečiant stabdymo signalo žibintui arba galiniam rūko žibintui.

6.6. Priekinis gabaritinis žibintas

6.6.1. Skaičius

Vienas arba du,	jei baltos spalvos,
arba	
du (po vieną kiekvienoje pusėje),	jei gintarinės spalvos.

6.6.2. Išdėstymas

Specialių reikalavimų nenustatyta.

6.6.3. Padėtis

6.6.3.1. Plotis:

atskirąjį priekinį gabaritinį žibintą galima įmontuoti virš kito priekinio žibinto, po juo ar vienoje jo pusėje: jeigu tie žibintai įmontuoti vienas virš kito, priekinio gabaritinio žibinto atskaitos centras turi būti vidurinėje išilginėje transporto priemonės plokštumoje; jeigu tie žibintai įrengti vienas šalia kito, jų atskaitos centrai turi būti vienodu atstumu nuo vidurinės išilginės transporto priemonės plokštumos.

Su kitu priekiniu žibintu tarpusavyje sujungtas priekinis gabaritinis žibintas turi būti įtaisytas taip, kad jo atskaitos centras būtų vidurinėje išilginėje transporto priemonės plokštumoje. Tačiau jeigu transporto priemonėje šalia priekinio gabaritinio žibinto taip pat įrengtas kitas priekinis žibintas, jų atskaitos centrai turi būti vienodu atstumu nuo vidurinės išilginės transporto priemonės plokštumos.

Du priekiniai gabaritiniai žibintai, kurių vienas arba abu tarpusavyje sujungti su kitu priekiniu žibintu, turi būti įrengti taip, kad jų atskaitos centrai būtų vienodu atstumu nuo vidurinės išilginės transporto priemonės plokštumos.

6.6.3.2. Aukštis: virš žemės paviršiaus ne mažiau kaip 350 mm ir ne daugiau kaip 1 200 mm.

6.6.3.3. Ilgis: transporto priemonės priekyje.

6.6.4. Geometrinis matomumas

Horizontalusis kampas:	80° į kairę ir į dešinę, jeigu įrengtas vienas žibintas;
	horizontalusis kampas gali būti 80° į išorę ir 20° į vidų, jeigu žibintai įrengti poromis.
Vertikalusis kampas:	15° virš horizontalės ir 15° žemiau horizontalės.

Tačiau, kai žibintas įtaisomas mažesniu nei 750 mm atstumu (matuojant pagal 5.7 punkto nuostatas), žemyn nukreiptas 15° kampas gali būti sumažintas iki 5°.

6.6.5. Kryptis

Į priekį. Žibintą (-us) galima pasukti pagal vairuojamojo rato pasukimo kampą.

6.6.6. Uždarosios grandinės signalinė lemputė

Privaloma. Nemirksinti žalios spalvos signalinė lemputė. Šios signalinės lemputės įrengti nebūtina, jeigu prietaisų apšvietimą galima įjungti arba išjungti vienu metu su gabaritiniu žibintu (žibintais).

6.6.7. Kiti reikalavimai

Tačiau jeigu priekinis gabaritinis žibintas ir priekinis posūkio žibintas yra tarpusavyje sujungti, naudojamos tokios elektros jungtys, kad toje pačioje pusėje kaip posūkio žibintas esantis gabaritinis žibintas, mirksint posūkio žibintui, būtų išjungtas.

6.7. Galinis gabaritinis žibintas

6.7.1. Skaičius

Vienas arba du.

6.7.2. Išdėstymas

Specialių reikalavimų nenustatyta.

6.7.3. Padėtis

6.7.3.1. Aukštis: virš žemės paviršiaus ne mažiau kaip 250 mm ir ne daugiau kaip 1 500 mm.

6.7.3.2. Ilgis: transporto priemonės gale.

6.7.4. Geometrinis matomumas

Horizontalusis kampas:	jeigu įrengtas vienas žibintas, 80° į kairę ir į dešinę;
	jeigu žibintai įrengti poromis, horizontalusis kampas gali būti 80° į išorę ir 45° į vidų.
Vertikalusis kampas:	15° virš horizontalės ir 15° žemiau horizontalės.

Tačiau, kai žibintas įtaisomas mažesniu nei 750 mm atstumu (matuojant pagal 5.7 punkto nuostatas), žemyn nukreiptas 15° kampas gali būti sumažintas iki 5°.

6.7.5. Kryptis

Į galą.

6.7.6. Uždarosios grandinės signalinė lemputė

Neprivaloma. Jos funkciją atlieka priekiniam gabaritiniam žibintui numatytas įtaisas.

6.7.7. Kiti reikalavimai

Tačiau jeigu galinis gabaritinis žibintas ir posūkio žibintas yra tarpusavyje sujungti, atitinkamoje transporto priemonės pusėje gali būti naudojamos tokios galinio gabaritinio žibinto elektros jungtys arba tarpusavyje sujungta žibinto dalis gali būti tokia, kad jis būtų išjungtas per visą posūkio žibinto įjungimo laikotarpį (įskaitant įjungimo ir išjungimo fazes).

6.8. Galinis šviesogrąžis atšvaitas, ne trikampis

6.8.1. Skaičius

Vienas arba du.

6.8.2. Išdėstymas

Specialių reikalavimų nenustatyta.

6.8.3. Padėtis

Aukštis: virš žemės paviršiaus ne mažiau kaip 250 mm ir ne daugiau kaip 900 mm.

6.8.4. Geometrinis matomumas

Horizontalusis kampas:	30° į kairę ir į dešinę, jeigu įrengtas vienas atšvaitas;
	30° į išorę ir 10° į vidų, jeigu atšvaitai įrengti poromis.
Vertikalusis kampas:	15° virš horizontalės ir 15° žemiau horizontalės.

Tačiau, kai žibintas įtaisomas mažesniu nei 750 mm atstumu (matuojant pagal 5.7 punkto nuostatas), žemyn nukreiptas 15° kampas gali būti sumažintas iki 5°.

6.8.5. Kryptis

Į galą.

6.9. Transporto priemonės avarinis signalas

6.9.1. Įjungus signalą, pagal 6.3 punkto reikalavimus posūkio žibintai turi veikti vienu metu.

6.9.2. Elektros jungtys

Signalas turi būti duodamas atskiru valdikliu, kurį įjungus elektros srovė visiems posūkio žibintams būtų tiekiama vienu metu. Be to, jis gali įsijungti automatiškai, kai transporto priemonė patenka į susidūrimą arba išjungus avarinio stabdymo signalą, kaip nurodyta 6.14 punkte. Tokiais atvejais jis gali būti išjungtas rankiniu būdu.

6.9.3. Uždarosios grandinės signalinė lemputė

Privaloma. Mirksinti raudonos spalvos signalinė lemputė arba, jeigu signalinės lemputės yra atskiros, tuo pat metu įsijungianti signalinė lemputė, nustatyta 6.3.8 punktu.

6.9.4. Kiti reikalavimai

Šviesa mirksi 90 ± 30 kartų per minutę.

Įjungus šviesos signalo valdiklį, šviesa turi užsidegti ne vėliau kaip po vienos sekundės, o pirmą kartą užgesti – ne vėliau kaip po vienos su puse sekundės.

6.10. Priekinis rūko žibintas:

6.10.1. Skaičius

Vienas arba du.

6.10.2. Išdėstymas

Specialių reikalavimų nenustatyta.

6.10.3. Padėtis

6.10.3.1. Plotis: vieno žibinto atskaitos centras turi būti transporto priemonės išilginėje vidurio plokštumoje arba arčiausiai tos plokštumos esančio šviečiamojo paviršiaus kraštas neturi būti nuo jos nutolęs daugiau kaip 250 mm.

6.10.3.2. Aukštis: virš žemės paviršiaus ne mažiau kaip 250 mm. Joks šviečiamojo paviršiaus taškas neturi būti aukščiau nei aukščiausias artimosios šviesos žibinto šviečiamojo paviršiaus taškas.

6.10.3.3. Ilgis: transporto priemonės priekyje. Šis reikalavimas laikomas įvykdytu, jeigu spinduliuojama šviesa, atsispindinti galinio vaizdo veidrodžiuose ir (arba) kituose šviesą atspindinčiuose transporto priemonės paviršiuose, nei tiesiogiai, nei netiesiogiai netrukdo vairuotojui.

6.10.4. Geometrinis matomumas

Apibrėžiamas α ir β kampais, kaip nustatyta JT taisyklės Nr. 48 2.13 punkte:

α = 5° aukštyn ir žemyn,

β = 45° į kairę ir į dešinę, jei tai vienas žibintas, išskyrus nuo centro nukrypusią šviesą, kurios atveju vidinis kampas β = 10°;

45° į išorę ir 10° į vidų, jeigu žibintai įrengti poromis.

6.10.5. Kryptis

Į priekį. Žibintą (-us) galima pasukti pagal vairuojamojo rato pasukimo kampą.

6.10.6. Priekinių rūko žibintų į vieną visumą negalima sujungti su jokiu kitu priekiniu žibintu.

6.10.7. Uždarosios grandinės signalinė lemputė

Neprivaloma; nemirksintis žalios spalvos signalas.

6.10.8. Kiti reikalavimai

Nėra

6.10.9. Elektros jungtys

Rūko žibintą (-us) turi būti įmanoma įjungti ir išjungti atskirai nuo priekinio tolimosios ir (arba) artimosios šviesos žibinto (žibintų).

6.11. Galinis rūko žibintas

6.11.1. Skaičius

Vienas arba du.

6.11.2. Išdėstymas

Specialių reikalavimų nenustatyta.

6.11.3. Padėtis

6.11.3.1. Aukštis: virš žemės paviršiaus ne mažiau kaip 250 mm ir ne daugiau kaip 900 mm.

6.11.3.2. Ilgis: transporto priemonės gale.

6.11.3.3. Atstumas tarp galinio rūko žibinto ir stabdymo žibinto šviečiamųjų paviršių turi būti bent 100 mm.

6.11.4. Geometrinis matomumas

Apibrėžiamas α ir β kampais, kaip nustatyta JT taisyklės Nr. 48 2.13 punkte:

α = 5° aukštyn ir žemyn,

β = jeigu įrengtas vienas žibintas, 25° į kairę ir į dešinę;

25° į išorę ir 10° į vidų, jeigu žibintai įrengti poromis.

6.11.5. Kryptis

Į galą.

6.11.6. Elektros jungtys

Elektros jungtys turi būti tokios, kad galinis rūko žibintas galėtų užsidegti tik tada, kai įsijungia vienas arba keli iš šių žibintų: tolimosios šviesos žibintas, artimosios šviesos žibintas, priekinis rūko žibintas.

Jeigu įrengtas priekinis rūko žibintas, galinį rūko žibintą turi būti įmanoma išjungti atskirai nuo priekinio rūko žibinto.

Galinis (-iai) rūko žibintas (-ai) gali veikti tol, kol bus išjungti gabaritiniai žibintai, ir turi likti išjungtas (-i) tol, kol vėl bus sąmoningai įjungtas (-i).

6.11.7. Uždarosios grandinės signalinė lemputė

Privaloma. Nemirksinti gintarinės spalvos signalinė lemputė.

6.11.8. Kiti reikalavimai

Nėra

6.12. Šoninis šviesogrąžis atšvaitas, ne trikampis

6.12.1. Skaičius transporto priemonės šone

Vienas arba du.

6.12.2. Išdėstymas

Specialių reikalavimų nenustatyta.

6.12.3. Padėtis

6.12.3.1. Transporto priemonės šone.

6.12.3.2. Aukštis: virš žemės paviršiaus ne mažiau kaip 300 mm ir ne daugiau kaip 900 mm.

6.12.3.3. Ilgis: turėtų būti įrengti taip, kad įprastomis sąlygomis jų neuždengtų vairuotojo ar keleivio drabužiai.

6.12.4. Geometrinis matomumas

Horizontalusis kampas β = 30° į priekį ir į galą.

Vertikalusis kampas α = 15° virš horizontalės ir žemiau jos.

Tačiau, kai žibintas įtaisomas mažesniu nei 750 mm atstumu (matuojant pagal 5.7 punkto nuostatas), žemyn nukreiptas 15° kampas gali būti sumažintas iki 5°.

6.12.5. Kryptis

Šviesogrąžių atšvaitų atskaitos ašis turi būti statmena vidurinei išilginei transporto priemonės plokštumai bei nukreipta į išorę. Priekinius šoninius šviesogrąžius atšvaitus galima pasukti pagal vairuojamojo rato pasukimo kampą.

6.13. dienos žibintas:

6.13.1. Įrengimas

Motocikluose neprivaloma.

6.13.2. Skaičius

Vienas arba du, kurių tipas patvirtintas pagal JT taisyklę Nr. 87 arba JT taisyklę Nr. 148.

6.13.3. Išdėstymas

Specialių reikalavimų nenustatyta.

6.13.4. Padėtis

6.13.4.1. Plotis:

6.13.4.1.1. Atskirą dieninį žibintą galima įrengti virš kito priekinio žibinto, po juo arba greta. Jeigu tie žibintai įmontuoti vienas virš kito, dieninio žibinto atskaitos centras turi būti vidurinėje išilginėje transporto priemonės plokštumoje; jeigu šie žibintai yra greta, šviečiamojo paviršiaus kraštas neturi būti toliau kaip 250 mm atstumu nuo vidurinės išilginės transporto priemonės plokštumos.

6.13.4.1.2. Su kitu priekiniu žibintu (tolimosios šviesos žibintu arba priekiniu gabaritiniu žibintu) tarpusavyje sujungtas dieninis žibintas įrengiamas taip, kad šviečiamojo paviršiaus kraštas būtų ne toliau kaip 250 mm atstumu nuo vidurinės išilginės transporto priemonės plokštumos.

6.13.4.1.3. Du dieniniai žibintai, iš kurių vienas arba abu tarpusavyje sujungti su kitu priekiniu žibintu, įrengiami taip, kad jų atskaitos centrai būtų vienodu atstumu nuo vidurinės išilginės transporto priemonės plokštumos.

6.13.4.1.4. Jei įrengti du dieniniai žibintai, atstumas tarp šviečiamųjų paviršių neturi būti didesnis kaip 420 mm.

6.13.4.1.5. Didžiausias skiriantis atstumas netaikomas, kai dieniniai žibintai:

a) yra sugrupuoti, kombinuoti arba tarpusavyje sujungti su kitu priekiniu žibintu arba

b) yra motociklo priekinio silueto projekcijos ant stačiakampės plokštumos, statmenos vidurinei išilginei transporto priemonės plokštumai, ribose.

6.13.4.2. Aukštis:

Ne mažiau kaip 250 mm ir ne daugiau kaip 500 mm virš žemės paviršiaus.

6.13.4.3. Ilgis:

transporto priemonės priekyje.

6.13.5. Geometrinis matomumas

Horizontalusis:	20° į išorę ir 10° į vidų.
Vertikalusis:	10° aukštyn ir 10° žemyn.

6.13.6. Kryptis

Į priekį. Žibintą (-us) galima pasukti pagal vairuojamojo rato pasukimo kampą.

6.13.7. Elektros jungtys

6.13.7.1. Dieninis žibintas turi išsijungti automatiškai, kai priekiniai žibintai įjungti, išskyrus, kai priekiniai žibintai naudojami nenutrūkstamam šviečiamajam įspėjimui trumpais intervalais.

Galinis gabaritinis žibintas įjungiamas, kai dieninis žibintas (žibintai) yra įjungtas. Priekinis gabaritinis žibintas (žibintai) ir galinio valstybinio numerio ženklo apšvietimo žibintas gali būti įjungti atskirai arba kartu, kai dieninis žibintas (žibintai) yra įjungtas.

6.13.7.2. Jeigu atstumas tarp priekinio posūkio rodiklio žibinto ir dieninio žibinto ne didesnis kaip 40 mm, dieninio žibinto elektros jungtys atitinkamoje transporto priemonės pusėje gali būti tokios, kad:

a) jis išjungiamas arba

b) visą tą laiką, kai priekinis posūkio žibintas yra įjungtas, jo šviesos stipris turi būti sumažintas (įskaitant įjungimo ir išjungimo fazes).

6.13.7.3. Jeigu posūkio rodiklio žibintas ir dieninis žibintas yra tarpusavyje sujungti, atitinkamoje transporto priemonės pusėje gali būti naudojamos tokios dieninio žibinto elektros jungtys, kad dieninis žibintas būtų išjungtas visą posūkio rodiklio žibinto įjungimo laiką (įskaitant įjungimo ir išjungimo fazes).

6.13.8. Signalinis įtaisas

Uždarosios grandinės žalios spalvos signalinė lemputė, neprivaloma.

6.13.9. Kiti reikalavimai

DRL simbolis pagal ISO 2575:2004 „Kelių transporto priemonės“. Galima naudoti valdiklių, rodiklių ir signalinių lempučių simbolius, kuriais vairuotojui pranešama, kad dieninis žibintas veikia.

6.14. Avarinio stabdymo signalas

6.14.1. Įrengimas

Neprivaloma.

Avarinio stabdymo signalas perduodamas vienu metu veikiant visiems stabdymo ir posūkių rodiklių žibintams, įtaisytiems pagal 6.14.7 punkto nuostatas.

6.14.2. Skaičius

.Kaip nurodyta 6.3.1 arba 6.4.1 punkte.

6.14.3. Išdėstymas

Kaip nurodyta 6.3.2 arba 6.4.2 punkte.

6.14.4. Padėtis

Kaip nurodyta 6.3.3 arba 6.4.3 punkte.

6.14.5. Geometrinis matomumas

Kaip nurodyta 6.3.4 arba 6.4.4 punkte.

6.14.6. Kryptis

Kaip nurodyta 6.3.5 arba 6.4.5 punkte.

6.14.7. Elektros jungtys

6.14.7.1. Visi avarinio stabdymo signalo žibintai turi sinchroniškai mirksėti 4,0 ±1,0 Hz dažniu.

6.14.7.1.1. Tačiau jeigu kuriuose nors galiniuose transporto priemonės avarinio stabdymo žibintuose naudojami kaitinamieji šviesos šaltiniai, dažnis turi būti 4,0 + 0,0/-1,0 Hz.

6.14.7.2. Avarinio stabdymo signalas turi veikti atskirai nuo kitų žibintų.

6.14.7.3. Avarinio stabdymo signalas įjungiamas ir išjungiamas automatiškai.

6.14.7.3.1. Avarinio stabdymo signalas įjungiamas tik tada, kai transporto priemonės greitis didesnis kaip 50 km/h ir stabdymo sistema pateikia avarinio stabdymo loginį signalą, apibrėžtą JT taisyklėje Nr. 78.

6.14.7.3.2. Avarinio stabdymo signalas automatiškai išjungiamas, jei JT taisyklėje Nr. 78 apibrėžtas avarinio stabdymo logikos signalas daugiau nėra pateikiamas arba jei įjungiamas transporto priemonės avarinis signalas.

6.14.8. Signalinis įtaisas

Neprivaloma.

6.14.9. Kiti reikalavimai

Nėra.

6.15. Papildomas išorinis žibintas

6.15.1. Įrengimas

Motocikluose neprivaloma.

6.15.2. Skaičius

Vienas arba du; tačiau leidžiama įrengti papildomų išorinių žibintų laipteliams apšviesti. Kiekvieną laiptelį turi apšviesti ne daugiau kaip vienas žibintas.

6.15.3. Išdėstymas

Specialių reikalavimų nenustatyta, bet taikomi 6.15.9.3 punkto reikalavimai.

6.15.4. Padėtis

Specialių reikalavimų nenustatyta.

6.15.5. Geometrinis matomumas

Specialių reikalavimų nenustatyta.

6.15.6. Kryptis

Specialių reikalavimų nenustatyta.

6.15.7. Elektros jungtys

Specialių reikalavimų nenustatyta.

6.15.8. Signalinis įtaisas

Specialių reikalavimų nenustatyta.

6.15.9. Kiti reikalavimai

6.15.9.1. Papildomas išorinis žibintas įjungiamas, kai transporto priemonė stovi ir tenkinama viena arba kelios iš toliau nurodytų sąlygų:

a) nustatoma tokia variklio (varomosios sistemos) užvedimo ir (arba) išjungimo įtaiso padėtis, kurioje variklis (varomoji sistema) negali veikti, arba

b) krovinių skyriaus durys yra atviros.

5.9 punkto nuostatų turi būti laikomasi visada, kad ir kokia būtų nustatyta naudojimo padėtis.

6.15.9.2. Papildomų žibintų funkcijai atlikti gali būti aktyvuoti baltą spalvą spinduliuojantys patvirtinti žibintai, išskyrus tolimosios šviesos priekinius žibintus ir dieninius žibintus. Jie taip gali būti aktyvuoti kartu su papildomais išoriniais žibintais, ir negali būti taikomos 5.10 ir 5.11 punktuose nustatytos sąlygos.

6.15.9.3. Techninė tarnyba tipo patvirtinimo institucijai priimtinu būdu atlieka vizualųjį bandymą siekdama patikrinti, ar joks papildomų išorinių žibintų tariamasis paviršius nėra tiesiogiai matomas, kai stebėtojas žiūri judėdamas palei ribas, apibrėžiančias sritį skersinėje plokštumoje 10 m atstumu nuo transporto priemonės priekio, skersinėje plokštumoje 10 m atstumu nuo transporto priemonės galo ir dviejose išilginėse plokštumose 10 m atstumu nuo kiekvienos transporto priemonės pusės; šios keturios plokštumos tęsiasi nuo 1 iki 3 m virš žemės ir statmenai žemei, kaip parodyta 7 priede.

Kai transporto priemonei taikomos toliau nurodytos sąlygos, drauge su 5.4 punkte aprašytomis sąlygomis patikrinama atitiktis toliau nurodytiems reikalavimams:

Stendas.: Naudojamas atraminis arba centrinis stendas, jeigu taikoma, naudojami jie abu.

Vairaratis.: Ištiesinamas ir užrakinamas kiekvienoje padėtyje.

Paraiškos pateikėjo prašymu ir gavus techninės tarnybos sutikimą, siekiant patikrinti, ar laikomasi šio reikalavimo, galima naudoti brėžinį arba modeliavimą.

7. TRANSPORTO PRIEMONĖS TIPO ARBA JO APŠVIETIMO IR ŠVIESOS SIGNALINIŲ ĮTAISŲ PAKEITIMAI

7.1. Apie kiekvieną transporto priemonės tipo, apšvietimo ar šviesos signalinių įtaisų arba 3.2.2 punkte išvardytų įtaisų įrengimo pakeitimą panešama tą transporto priemonės tipą patvirtinusiai tipo patvirtinimo institucijai. Tuomet tipo patvirtinimo institucija gali:

7.1.1. manyti, kad pakeitimai greičiausiai neturės pastebimo neigiamo poveikio ir kad bet kokiu atveju transporto priemonė vis tiek atitinka reikalavimus, arba

7.1.2. reikalauti iš techninės tarnybos, atsakingos už bandymus, kitos bandymų ataskaitos.

7.2. Apie tipo patvirtinimą arba nepatvirtinimą, nurodant pakeitimus, šią taisyklę taikančioms Susitarimo šalims pranešama 4.3 punkte aprašyta tvarka.

7.3. Patvirtintą tipą išplečianti tipo patvirtinimo institucija suteikia išplėtimo serijos numerį ir praneša apie tai kitoms šią taisyklę taikančioms 1958 m. Susitarimo šalims, naudodama šios taisyklės 1 priede pateikto pavyzdžio pranešimo formą.

8. GAMYBOS ATITIKTIS

Gamybos atitikties kontrolės procedūros turi atitikti nustatytąsias Susitarimo 1 priedėlyje (E/ECE/TRANS/505/Rev.3) ir jas taikant galioja toliau nurodyti reikalavimai.

8.1. Pagal šią taisyklę patvirtinti motociklai turi būti pagaminti taip, kad atitiktų tipą, patvirtintą įvykdžius 5 ir 6 punktuose nustatytus reikalavimus.

8.2. Turi būti laikomasi būtiniausių gamybos kontrolės procedūrų atitikties reikalavimų, nustatytų šios taisyklės 5 priede.

8.3. Tipą patvirtinusi tipo patvirtinimo institucija gali bet kuriuo metu patikrinti kiekvienoje gamybos įmonėje taikomus atitikties kontrolės metodus. Paprastai šios patikros atliekamos kartą per metus.

9. SANKCIJOS UŽ GAMYBOS NEATITIKTĮ

9.1. Pagal šią taisyklę suteiktas transporto priemonės tipo patvirtinimas gali būti panaikintas, jeigu nesilaikoma 8.1 punkto reikalavimų arba jei pagal 8 punktą atliktų transporto priemonės patikrinimų rezultatai yra nepatenkinami.

9.2. Jeigu šią taisyklę taikanti Susitarimo šalis panaikina savo anksčiau suteiktą patvirtinimą, ji apie tai kitoms šią taisyklę taikančioms susitariančiosioms šalims nedelsdama praneša naudodama šios taisyklės 1 priede pateikto pavyzdžio pranešimo formą.

10. VISIŠKAS GAMYBOS NUTRAUKIMAS

Visiškai nutraukęs pagal šią taisyklę patvirtinto tipo transporto priemonių gamybą, patvirtinimo sertifikato turėtojas apie tai informuoja tipą patvirtinusią tipo patvirtinimo instituciją. Tokį pranešimą gavusi institucija apie tai praneša kitoms šią taisyklę taikančioms Susitarimo šalims, naudodama šios taisyklės 1 priede pateikto pavyzdžio pranešimo formą.

11. PEREINAMOJO LAIKOTARPIO NUOSTATOS

11.1. Nuo oficialios 01 serijos pakeitimų 10 papildymo įsigaliojimo datos nė viena šią taisyklę taikanti susitariančioji šalis negali atsisakyti patvirtinti tipų pagal šią taisyklę su 01 serijos pakeitimų 10 papildymu.

11.2. Praėjus 60 mėnesių nuo 11.1 punkte nurodytos įsigaliojimo datos, šią taisyklę taikančios susitariančiosios šalys patvirtina tipus tik jei transporto priemonės tipas, atsižvelgiant į įrengtų apšvietimo ir šviesos signalinių įtaisų skaičių ir būdą, atitinka šios taisyklės su 01 serijos pakeitimų 10 papildymu reikalavimus.

11.3. Tipo patvirtinimai, suteikti pagal šią taisyklę iki 11.2 punkte nurodytos dienos, lieka galioti. Jeigu transporto priemonės pirmą kartą registruotos praėjus daugiau nei 84 mėnesiams nuo 11.1 punkte nurodytos įsigaliojimo datos, susitariančiosios šalys gali atsisakyti patvirtinti transporto priemonės tipą, atsižvelgdamos į įrengtų apšvietimo ir šviesos signalinių įtaisų skaičių ir būdą, jei jie neatitinka šios taisyklės su 01 pakeitimų serijos 10 papildymu reikalavimų.

11.4. Nuo oficialios 02 serijos pakeitimų įsigaliojimo datos nė viena šią taisyklę taikanti susitariančioji šalis negali atsisakyti patvirtinti tipų pagal šią taisyklę su 02 pakeitimų serija.

11.5. Praėjus 48 mėnesiams nuo 11.4 punkte nurodytos datos, šią taisyklę taikančios susitariančiosios šalys patvirtina tipus tik jei transporto priemonės tipas, atsižvelgiant į įrengtų apšvietimo ir šviesos signalinių įtaisų skaičių ir būdą, atitinka šios taisyklės su 02 serijos pakeitimais reikalavimus.

11.6. Tipo patvirtinimai, suteikti pagal šią taisyklę iki 11.5 punkte nurodytos dienos, lieka galioti.

12. UŽ PATVIRTINIMO BANDYMUS ATSAKINGŲ TECHNINIŲ TARNYBŲ IR TIPO PATVIRTINIMO INSTITUCIJŲ PAVADINIMAI BEI ADRESAI

Šią taisyklę taikančios 1958 m. Susitarimo šalys Jungtinių Tautų sekretoriatui praneša už patvirtinimo bandymus atsakingų techninių tarnybų ir tipo patvirtinimo institucijų, kurios tvirtina tipą ir kurioms turi būti siunčiami pranešimai apie kitose šalyse patvirtintą tipą, patvirtinto tipo išplėtimą, tipo nepatvirtinimą ar patvirtinimo panaikinimą, pavadinimus ir adresus.

1 PRIEDAS

PRANEŠIMAS

(Didžiausias formatas: A4 (210 × 297 mm))



pateikė: Institucijos pavadinimas
.....
.....
.....

Dėl L_3 kategorijos transporto priemonių tipo (2):

patvirtinimo

patvirtinto tipo išplėtimo

nepatvirtinimo

patvirtinimo panaikinimo

Visiškas gamybos nutraukimas

atsižvelgiant į apšvietimo ir šviesos signalinių įtaisų įrengimą pagal JT taisyklę Nr. 53.

Patvirtinimo Nr. .....

Išplėtimo Nr. .....

1. Transporto priemonės prekybinis pavadinimas arba prekės ženklas .....
2. Transporto priemonės tipui gamintojo suteiktas pavadinimas: .....
3. Gamintojo pavadinimas ir adresas: .....
4. Gamintojo atstovo, jei toks yra, pavadinimas ir adresas: .....
5. Pateikta patvirtinti (data): .....
6. Už patvirtinimo bandymus atsakinga techninė tarnyba: .....
7. Bandymų ataskaitos data: .....
8. Bandymų ataskaitos numeris: .....
9. Glaustas aprašas: .....

Transporto priemonėje sumontuoti apšvietimo įtaisai:

9.1. Tolimosios šviesos žibintai: taip/ne (2)

9.2. Artimosios šviesos žibintai: taip/ne (2)

9.3. Priekiniai rūko žibintai: taip/ne (2)

9.4. –

9.5. Posūkio rodiklio žibintai: taip/ne (2)

9.6. –

9.7. Antrieji šoniniai posūkio rodiklio žibintai: taip/ne (2)

9.8. Įspėjamasis pavojaus signalas: taip/ne (2)

9.9. Stabdymo žibintai: taip/ne (2)

9.10. Galinio valstybinio numerio ženklo apšvietimo žibintas: taip/ne (2)

9.11. Priekiniai gabaritiniai (šoniniai) žibintai: taip/ne (2)

9.12. Galiniai gabaritiniai (šoniniai) žibintai: taip/ne (2)

---

(1) Tipą patvirtinusios/patvirtintą tipą išplėtusios/tipo nepatvirtinusios/tipo patvirtinimą panaikinusios (žr. patvirtinimo nuostatas šioje taisyklėje) šalies skiriamasis numeris.

(2) Išbraukti, kas netaikoma.

9.13. Galiniai rūko žibintai: taip/ne ([3])

9.14. –

9.15. –

9.16. Galiniai šviesogrąžiai atšvaitai, ne trikampiai: taip/ne ([3])

9.17. –

9.18. –

9.19. Šoniniai šviesogrąžiai atšvaitai, ne trikampiai: taip/ne ([3])

9.20. Lygiaverčiai žibintai: taip/ne ([3])

9.21. avarinio stabdymo signalas: taip/ne ([3])

9.22. papildomas išorinis žibintas: taip/ne ([3])

10. Pastabos: .....

11. Gamintojo deklaruota masė ([4])

11.1. Parengtos eksploatuoti transporto priemonės masė:

Bendra masė: ..... kg

Priekinį ratą veikianti masė: ..... kg

Galinį ratą veikianti masė: ..... kg

11.2. Bendroji transporto priemonės masė:

Bendra masė: ..... kg

Priekinį ratą veikianti masė: ..... kg

Galinį ratą veikianti masė: ..... kg

12. Patvirtinimo ženklo padėtis: .....

13. Išplėtimo priežastis (-ys) (jei taikoma):

14. Tipas patvirtintas/patvirtintas tipas išplėstas/tipas nepatvirtintas/tipo patvirtinimas panaikintas: ([3])

15. Vieta: .....

16. Data: .....

17. Parašas: .....

18. Prie šio pranešimo pridedamas tipo patvirtinimo institucijai pateiktų dokumentų sąrašas, kurį galima gauti pateikus prašymą.

([3]) Išbraukti, kas netaikoma.

([4]) Šios dalys turi būti pildomos tik jei atliekamas šioje Taisyklėje 6.2.5.4 punkte nustatytas bandymas.

2 PRIEDAS

PATVIRTINIMO ŽENKLŲ IŠDĖSTYMAS

A pavyzdys

(žr. šios taisyklės 4.4 punktą)

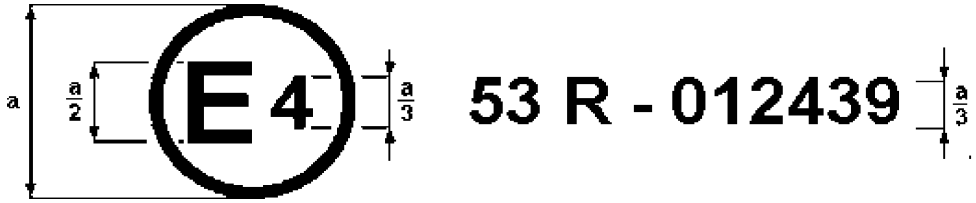

a ≥ 8 mm

Pavaizduotas prie motociklo pritvirtintas patvirtinimo ženklas rodo, kad konkretus transporto priemonės tipas, atsižvelgiant į apšvietimo ir šviesos signalinių įtaisų įrengimą, buvo patvirtintas Nyderlanduose (E 4) pagal JT taisyklę Nr. 53 su 01 serijos pakeitimais. Patvirtinimo numeris rodo, kad patvirtinimas suteiktas pagal JT taisyklės Nr. 53 reikalavimus.

B pavyzdys

(žr. šios taisyklės 4.5 punktą)

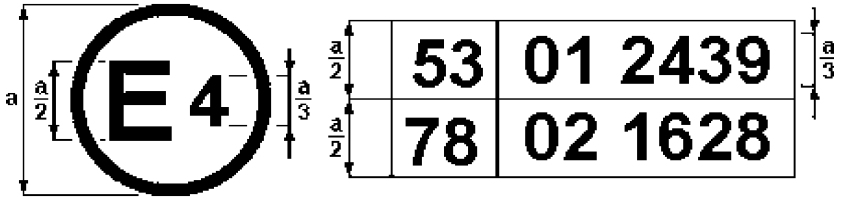

a ≥ 8 mm

Pavaizduotas prie motociklo pritvirtintas patvirtinimo ženklas rodo, kad konkretus transporto priemonės tipas buvo patvirtintas Nyderlanduose (E 4) pagal JT taisykles Nr. 53 ir Nr. 78 ([1]). Patvirtinimo numeriai rodo, kad, suteikiant atitinkamus patvirtinimus, į JT taisyklę Nr. 53 buvo įtraukti 01 serijos pakeitimai, o į JT taisyklę Nr. 78–02 serijos pakeitimai.

([1]) Antrasis numeris pateiktas tik kaip pavyzdys.

3 PRIEDAS

ŽIBINTŲ PAVIRŠIAI, ATSKAITOS AŠIS IR CENTRAS, GEOMETRINIO MATOMUMO KAMPAI

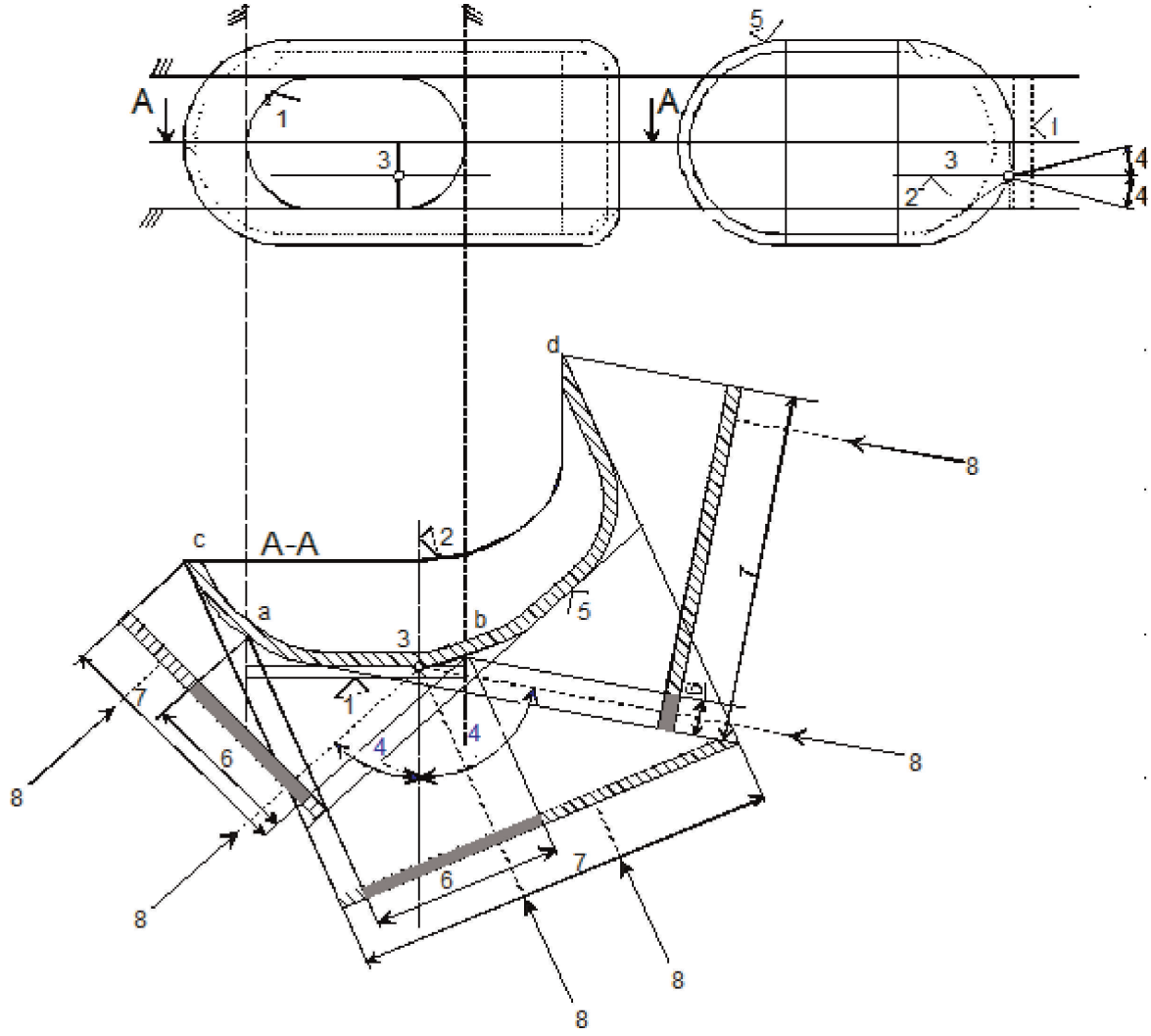

Paaiškinimai

1. Šviečiamasis paviršius
2. Atskaitos ašis
3. Atskaitos centras
4. Geometrinio matomumo kampas
5. Šviesą spinduliuojantis paviršius
6. Tariamasis paviršius, nustatytas remiantis šviesą spinduliuojančiu paviršiumi
7. Tariamasis paviršius, nustatytas remiantis šviesą spinduliuojančiu paviršiumi
8. Matomumo kryptis

Pastaba. Nepaisant brėžinio, laikoma, kad matomasis paviršius liečia šviesą spinduliuojantį paviršių.

Šviečiamasis paviršius, palyginti su šviesą spinduliuojančiu paviršiumi

(žr. šios taisyklės 2.8 ir 2.9 punktus)

A brėžinys

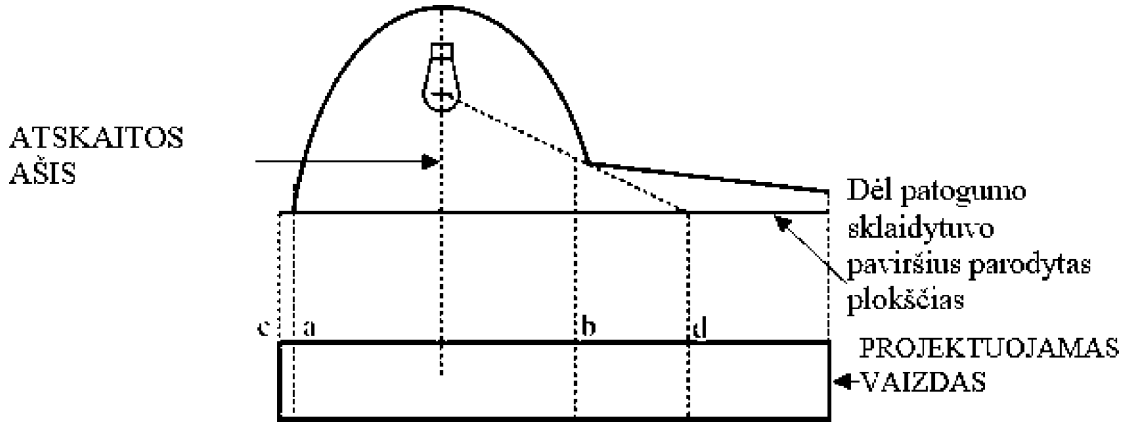

B brėžinys

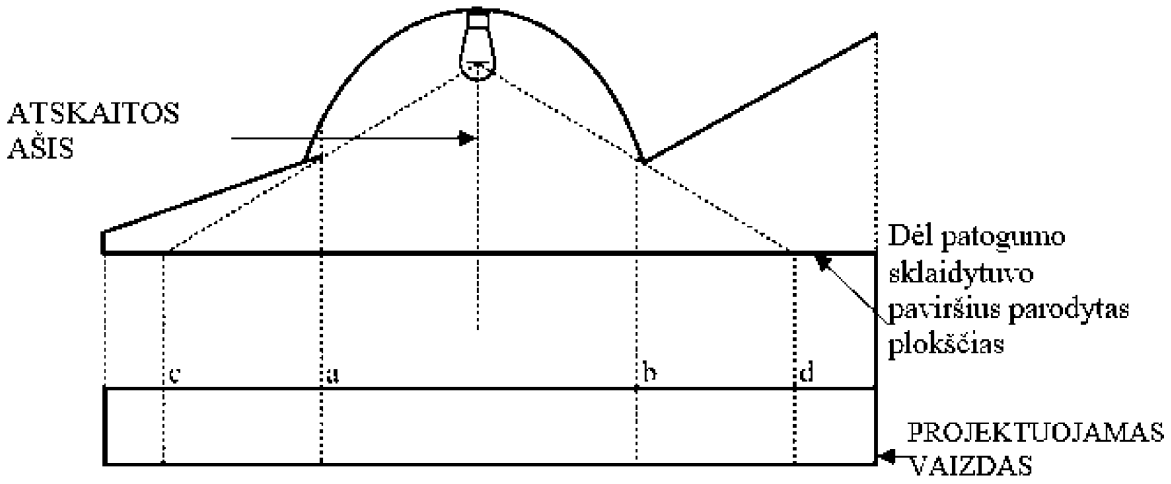

	Šviečiamasis paviršius	Šviesą spinduliuojantis paviršius
Kraštai	a ir b	c ir d

4 PRIEDAS

RAUDONOS ŠVIESOS ŽIBINTŲ MATOMUMAS IŠ PRIEKIO IR BALTOS ŠVIESOS ŽIBINTŲ MATOMUMAS IŠ GALO

(Žr. šios taisyklės 5.9 punktą)

1 pav.

Raudonos spalvos žibinto matomumas iš priekio

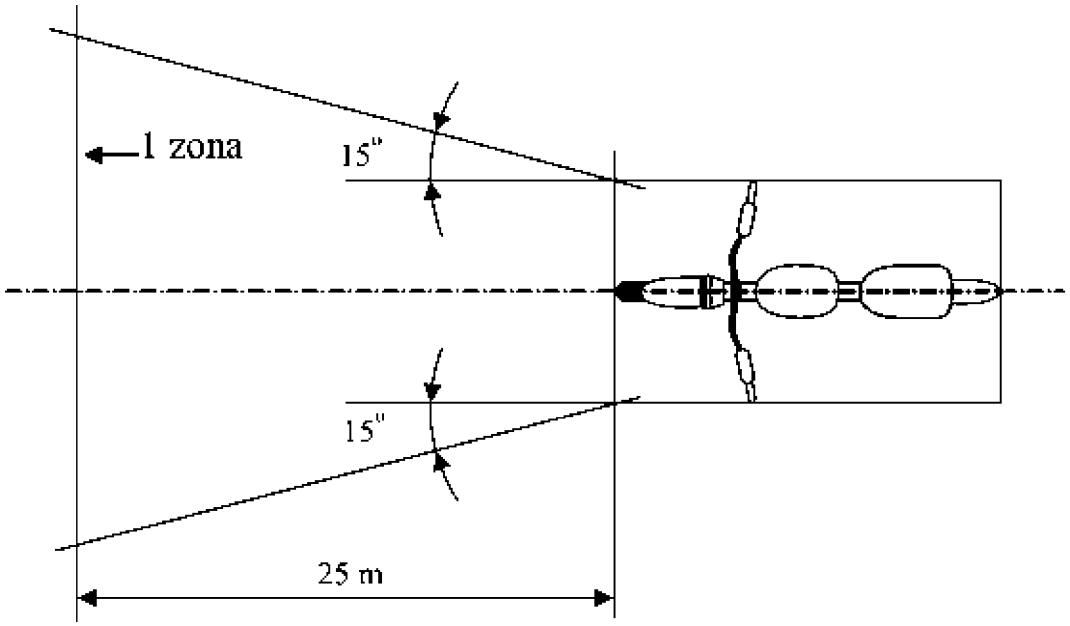

2 pav.

Baltos spalvos žibinto matomumas iš galo

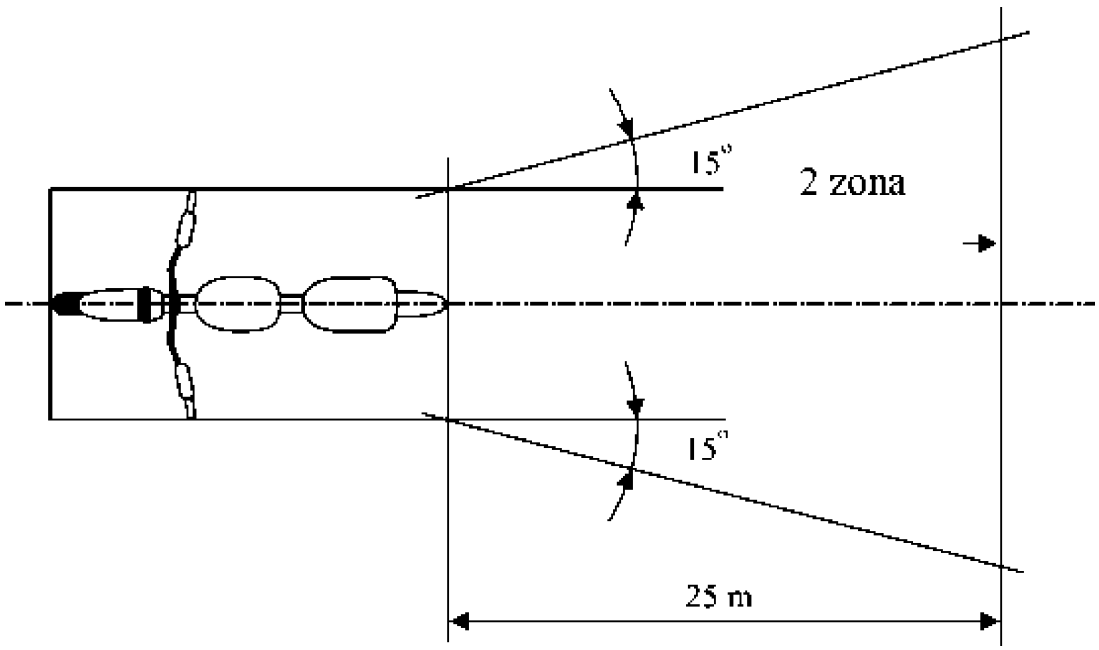

5 PRIEDAS

GAMYBOS ATITIKTIES KONTROLĖ

1. Bandymai

1.1. Žibintų vieta

Žibintų vieta, nustatyta šios taisyklės 6 punkte, tikrinama pagal bendruosius šios taisyklės 5 punkto reikalavimus. Išmatuotosios atstumo vertės turi būti tokios, kad būtų įvykdyti kiekvienam žibintui taikomi specialieji reikalavimai.

1.2. Žibintų matomumas

1.2.1. Geometrinio matomumo kampai tikrinami pagal JT taisyklės Nr. 48 2.13 punktą. Išmatuotosios kampų vertės turi būti tokios, kad būtų įvykdyti kiekvienam žibintui taikomi specialieji reikalavimai, išskyrus tai, kad kampų ribos gali kisti iki ± 3°, kaip leidžiama pagal šios taisyklės 5.3 punktą, montuojant šviesos signalinius įtaisus.

1.2.2. Raudonos spalvos šviesos matomumas iš priekio ir baltos spalvos šviesos matomumas iš galo tikrinamas pagal šios taisyklės 5.9 punktą.

1.3. Artimosios šviesos žibintų reguliavimas į priekį

1.3.1. Pradinis pokrypis žemyn

(Pradinis artimosios šviesos ribinės linijos pokrypis žemyn tikrinamas pagal šios taisyklės 6.2.5 punkto reikalavimus).

1.4. Elektros jungtys ir signaliniai įtaisai

Elektros jungtys tikrinamos įjungiant kiekvieną prie motociklo elektros sistemos prijungtą žibintą.

Žibintai ir signaliniai įtaisai turi veikti pagal šios taisyklės 5.10–5.12 punktų nuostatas ir kiekvienam žibintui taikomus specialiuosius reikalavimus.

1.5. Šviesos ryškumas

1.5.1. Tolimosios šviesos žibintai

Bendras didžiausias tolimosios šviesos žibintų stipris turi būti toks, kad būtų paisoma šios taisyklės 6.1.9 punkto reikalavimo.

1.6. Žibintų įrengimas, skaičius, spalva, išdėstymas ir, kai taikoma, kategorija tikrinami apžiūrint žibintus ir jų ženklinimą. Tikrinami dalykai turi atitikti šios taisyklės 5.13 punkto reikalavimus, taip pat turi būti įvykdyti atskiri kiekvienam žibintui taikomi reikalavimai.

6 PRIEDAS

HORIZONTALIOJO POLINKIO, POSVYRIO KAMPO IR Δ KAMPO PAAIŠKINIMAS

1 pav.

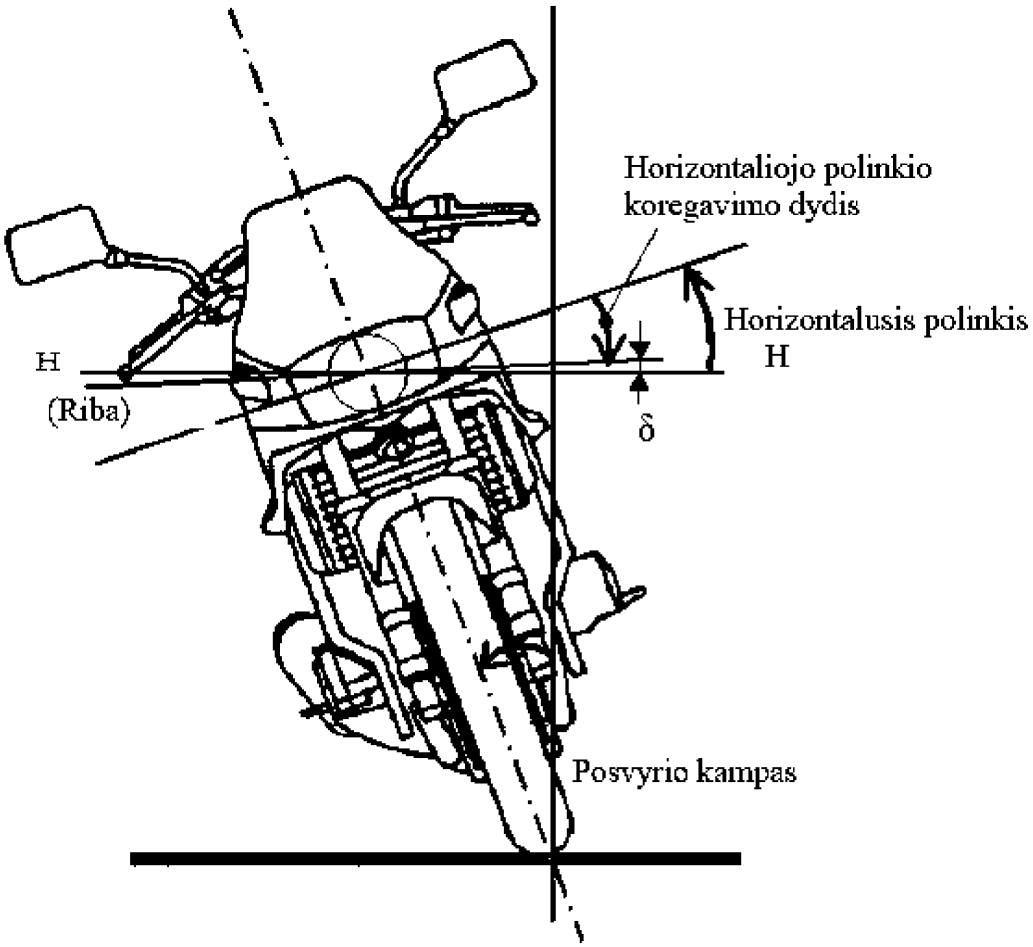

Pastaba. Paveiksle pavaizduota, kad motociklas pasviręs į dešinę pusę.

7 PRIEDAS

STEBĖJIMO SRITIS PRIE PAPILDOMŲ IŠORINIŲ ŽIBINTŲ TARIAMOJO PAVIRŠIAUS

Stebėjimo sritys

Brėžinyje pavaizduota sritis iš vienos pusės, kitos sritys rodo transporto priemonės priekį, galą ir kitą pusę.

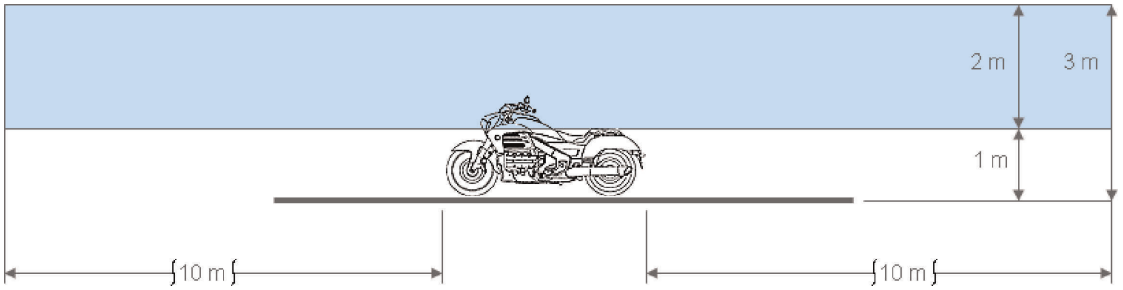

Sričių ribos

