# TIESĪBU AKTI, KO PIEŅEM STRUKTŪRAS, KURAS IZVEIDOTAS AR STARPTAUTISKIEM NOLĪGUMIEM

Saskaņā ar starptautisko publisko tiesību normām juridisks spēks ir tikai ANO EEK dokumentu oriģināliem. Šo noteikumu statuss un spēkā stāšanās datums jāpārbauda ANO EEK statusa dokumenta TRANS/WP.29/343 jaunākajā redakcijā, kas pieejama tīmekļa vietnē: http://www.unece.org/trans/main/wp29/wp29wgs/wp29gen/wp29fdocstts.html

**ANO Noteikumi Nr. 53 – Vienoti noteikumi par $L_3$ kategorijas transportlīdzekļu apstiprināšanu attiecībā uz apgaismes ierīču un gaismas signālierīču uzstādīšanu (2020/31)**

Ar visiem spēkā esošajiem grozījumiem līdz:

02. sērijas grozījumu 2. papildinājumam – spēkā stāšanās datums: 2019. gada 15. Oktobris

SATURA RĀDĪTĀJS

NOTEIKUMI

1. Darbības joma
2. Definīcijas
3. Apstiprinājuma pieteikums
4. Apstiprinājums
5. Vispārīgas specifikācijas
6. Atsevišķas specifikācijas
7. Transportlīdzekļa tipa vai apgaismes ierīču un gaismas signālierīču uzstādīšanas pārveidojumi
8. Ražošanas atbilstība
9. Sankcijas par ražošanas neatbilstību
10. Ražošanas pilnīga izbeigšana
11. Pārejas noteikumi
12. Par apstiprināšanas testu veikšanu atbildīgo tehnisko dienestu un tipa apstiprinātāju iestāžu nosaukumi un adreses

Pielikumi

1. Paziņojums
2. Apstiprinājuma marķējuma zīmju izkārtojums
3. Luktura virsmas, atskaites asis un centrs, un ģeometriskās redzamības leņķi
4. Sarkanu gaismu redzamība priekšā un baltu gaismu redzamība aizmugurē
5. Ražošanas atbilstības kontrole
6. Paskaidrojumi par "horizontālo slīpumu", "sānsveres leņķi" un "δ" leņķi
7. Novērošanas zona virzienā uz ārējā palīgapgaismojuma lukturu redzamo virsmu

1. DARBĪBAS JOMA

Šos noteikumus piemēro $L_3$ ([1]) kategorijas transportlīdzekļiem attiecībā uz apgaismes ierīču un gaismas signālierīču uzstādīšanu.

2. DEFINĪCIJAS

Šajos noteikumos izmanto definīcijas, kas dotas ANO Noteikumu Nr. 48 jaunākās sērijas grozījumos, kas ir spēkā apstiprinājuma pieteikuma iesniegšanas laikā, ja šajos noteikumos nav noteikts citādi.

2.1. "Transportlīdzekļa tips" ir tādu transportlīdzekļu kategorija, kuri cits no cita neatšķiras šādos būtiskos aspektos:

2.1.1. transportlīdzekļa gabarīti un ārējā forma;

2.1.2. ierīču skaits un novietojums;

2.1.3. tāpat par "cita tipa transportlīdzekļiem" neuzskata:

2.1.3.1. transportlīdzekļus, kas atšķiras 2.1.1. un 2.1.2. punkta nozīmē, taču ne tādējādi, ka skartu konkrētajam transportlīdzekļa tipam noteikto lukturu veidu, skaitu, atrašanās vietu un ģeometrisko redzamību, un

2.1.3.2. transportlīdzekļus, kuros ir uzstādīti saskaņā ar kādu no 1958. gada Nolīgumam pievienotajiem noteikumiem apstiprināti vai transportlīdzekļa reģistrācijas valstī atļauti lukturi, vai nav uzstādīti lukturi, kuru uzstādīšana nav obligāta.

2.2. "Neslogots transportlīdzeklis" ir transportlīdzeklis bez vadītāja vai pasažiera un bez slogojuma, bet ar pilnu degvielas tvertni un parasto instrumentu komplektu.

2.3. "Lukturis" ir ierīce, kas konstruēta ceļa apgaismošanai vai gaismas signāla izstarošanai pārējiem ceļu satiksmes dalībniekiem. Līdzīgi par lukturiem uzskata aizmugurējās reģistrācijas numura zīmes apgaismojuma lukturi un atstarotājus.

2.3.1. "Ekvivalenti lukturi" ir lukturi, kam ir identiska funkcija un kas atļauti transportlīdzekļa reģistrācijas valstī; šo lukturu raksturlielumi drīkst atšķirties no to lukturu raksturlielumiem, kas transportlīdzeklim uzstādīti apstiprināšanas laikā ar nosacījumu, ka tie atbilst šo noteikumu prasībām.

2.3.2. "Neatkarīgs lukturis" ir ierīces ar atsevišķām redzamajām virsmām, atsevišķiem gaismas avotiem un atsevišķiem lukturu korpusiem.

2.3.3. "Grupēti lukturi" ir ierīces ar atsevišķām redzamajām virsmām un atsevišķiem gaismas avotiem, bet kopīgu luktura korpusu.

2.3.4. "Kombinēti lukturi" ir ierīces ar atsevišķām redzamajām virsmām, bet kopīgu gaismas avotu un kopīgu luktura korpusu.

2.3.5. "Savstarpēji savietoti lukturi" ir ierīces ar atsevišķiem gaismas avotiem vai vienu gaismas avotu, kas darbojas dažādos apstākļos (piemēram, optiskas, mehāniskas vai elektriskas atšķirības), ar pilnīgi vai daļēji kopīgām redzamajām virsmām un kopīgu luktura korpusu.

([1]) Kā definēts Konsolidētās rezolūcijas par transportlīdzekļu konstrukciju (R.E.3), dokuments ECE/TRANS/WP.29/78/Rev.6, 2. punktā – http://www.unece.org/trans/main/wp29/wp29wgs/wp29gen/wp29resolutions.html

2.3.6. "Virzienrādītāja lukturis" ir lukturis, ko izmanto, lai citiem ceļa lietotājiem norādītu, ka vadītājs vēlas pagriezties pa labi vai pa kreisi.

Virzienrādītāja lukturi vai lukturus drīkst izmantot arī saskaņā ar ANO Noteikumu Nr. 97 nosacījumiem.

2.3.7. "Priekšējais gabarītlukturis" ir lukturis, ko izmanto, lai norādītu uz transportlīdzekļa atrašanās vietu, skatoties no priekšas.

2.3.8. "Aizmugurējais gabarītlukturis" ir lukturis, ko izmanto, lai norādītu uz transportlīdzekļa atrašanās vietu, skatoties no aizmugures.

2.3.9. "Atstarotājs" ir ierīce, ko izmanto, lai norādītu uz transportlīdzekļa atrašanās vietu, atstarojot gaismu no gaismas avota, kurš nav savienots ar transportlīdzekli, vērotājam atrodoties avota tuvumā.

Šajos noteikumos atstarojošas numura zīmes par atstarotājiem neuzskata.

2.4. "Apgaismes ierīces", "gaismas signālierīces" vai atstarotāja "gaismu izstarojošā virsma" ir caurspīdīgā materiāla visa ārējā virsma vai daļa no tās, kuru ierīces ražotājs norādījis rasējumā apstiprinājuma pieteikumā, sk. 3. pielikumu.

2.5. "Apgaismojošā virsma" (sk. 3. pielikumu).

2.5.1. "Apgaismes ierīces apgaismojošā virsma" (tālās gaismas luktura, tuvās gaismas luktura, priekšējā miglas luktura) ir reflektora pilnas apertūras taisnleņķa projekcija uz šķērsplaknes, vai galveno lukturu gadījumā ar elipsoidālu reflektoru – "projekcijas lēcas" projekcija uz šķērsplaknes. Ja apgaismes ierīcei nav reflektora, piemēro 2.5.2. punkta definīciju. Ja luktura gaismu izstarojošā virsma sedz tikai daļu no atstarotāja pilnās apertūras, ņem vērā tikai šīs daļas projekciju.

Tuvās gaismas luktura gadījumā apgaismojošo virsmu ierobežo robežas redzamā līnija uz lēcas. Ja reflektors un lēca ir regulējami attiecībā viens pret otru, tos noregulē vidējā stāvoklī.

Gadījumā, ja vienlaicīgi tiek darbināta jebkāda kombinācija, ko veido galveno tuvās gaismas kūli izstarojošs galvenais lukturis un papildu apgaismes vienības vai gaismas avoti, kas konstruēti līkuma izgaismošanai, apgaismojošo virsmu veido kopā ņemtas atsevišķas apgaismojošās virsmas.

2.5.2. "Gaismas signālierīces, kas nav atstarotājs, apgaismojošā virsma" (virzienrādītāja luktura, bremžu luktura, priekšējā gabarītluktura, aizmugurējā gabarītluktura, avārijas brīdinājuma signāla, aizmugurējā miglas luktura) ir luktura taisnleņķa projekcija plaknē, kas perpendikulāra tā atskaites asij un ir saskarē ar luktura gaismu izstarojošo ārējo virsmu, šo projekciju ierobežojot šajā plaknē esošo aizsegu malām, no kuriem katrs ļauj tikai 98 procentiem no kopējā gaismas stipruma plūst atskaites ass virzienā. Lai noteiktu apgaismojošās virsmas augšējo, apakšējo un sānu robežu, izmanto tikai aizsegus ar horizontālām un vertikālām malām.

2.5.3. "Atstarotāja apgaismojošā virsma" (2.3.9. punkts) ir atstarotāja taisnleņķa projekcija plaknē, kas perpendikulāra tā atskaites asij un ko ierobežo plaknes, kuras pieskaras atstarotāja optiskās sistēmas ārējām malām un kas ir paralēlas šai asij. Nosakot ierīces apakšējo, augšējo un sānu robežu, ņem vērā tikai vertikālās un horizontālās plaknes.

2.6. "Redzamā virsma" noteiktam novērošanas virzienam pēc ražotāja vai tā pienācīgi pilnvarota pārstāvja pieprasījuma ir:

vai nu apgaismojošās virsmas robežas projekcijas uz lēcas ārējās virsmas (a-b) taisnleņķa projekcija,

vai gaismu izstarojošās virsmas (c-d) taisnleņķa projekcija

plaknē, kas perpendikulāra novērošanas virzienam un tangenciāla lēcas ārējās virsmas izvirzītākajam punktam (sk. šo noteikumu 3. pielikumu).

2.7. "Atskaites centrs" ir atskaites ass un ārējās gaismu izstarojošās virsmas krustpunkts; to norāda luktura ražotājs.

2.8. "Galējā ārmala" abās transportlīdzekļa pusēs ir plakne, kas paralēla transportlīdzekļa gareniskajai vidusplaknei un saskaras ar transportlīdzekļa sānu vistālāk izvirzīto punktu, neņemot vērā šādus izvirzījumus:

2.8.1. atpakaļskata spoguļu;

2.8.2. virzienrādītāja lukturu;

2.8.3. priekšējo un aizmugurējo gabarītlukturu un atstarotāju.

2.9. "Gabarītplatums" ir attālums starp abām vertikālajām plaknēm, kas definētas 2.8. punktā.

2.10. "Ierīces izstarotās gaismas krāsa". Šajos noteikumos izmanto izstarotās gaismas krāsas definīcijas, kas dotas Noteikumos Nr. 48 un tās sērijas grozījumos, kas ir spēkā tipa apstiprinājuma pieteikuma iesniegšanas laikā.

2.11. "Transportlīdzekļa pilna masa" jeb "maksimālā masa" ir ražotāja deklarētā tehniski pieļaujamā maksimālā masa.

2.12. "Slogots" ir noslogots tā, ka sasniedzis transportlīdzekļa pilnu masu, kā definēts 2.11. punktā.

2.13. "Horizontālais slīpums" ir leņķis starp gaismas kūļa formu, kad motocikls ir novietots, kā norādīts šo noteikumu 5.4. punktā, un gaismas kūļa formu, kad motociklam ir sānsvere (sk. rasējumu 6. pielikumā).

2.14. "Horizontālā slīpuma regulēšanas sistēma (HIAS)" ir ierīce, kas noregulē galvenā luktura horizontālo slīpumu līdz nullei.

2.15. "Sānsveres leņķis" ir leņķis attiecībā pret vertikāli, ko veido motocikla vertikālā gareniskā vidusplakne, motociklam rotējot ap tā garenasi (sk. rasējumu 6. pielikumā).

2.16. "HIAS signāls" ir jebkāds vadības signāls vai jebkāda papildu vadības ievade sistēmā, vai vadības izvade no sistēmas uz motociklu.

2.17. "HIAS signāla ģenerators" ir ierīce, kas reproducē vienu vai vairākus HIAS signālus sistēmas testam.

2.18. "HIAS testa leņķis" ir δ leņķis, ko veido galvenā luktura gaismas kūļa robežlīnija un HH līnija (asimetriska gaismas kūļa gadījumā izmanto robežas horizontālo daļu) (sk. rasējumu 6. pielikumā).

2.19. "Līkuma izgaismošana" ir apgaismes funkcija, ar ko nodrošina labāku apgaismojumu līkumos.

2.20. "H plakne" ir horizontālā plakne, kas satur luktura atskaites centru.

2.21. "Secīga aktivēšana" ir elektrisks savienojums, kurā luktura atsevišķie gaismas avoti ir saslēgti tā, ka tie ieslēdzas iepriekš noteiktā secībā.

2.22. "Avārijas bremzēšanas signāls" ir signāls citiem ceļa lietotājiem, kas atrodas transportlīdzekļa aizmugurē, par liela palēninājuma piešķiršanu transportlīdzeklim satiksmes apstākļu dēļ.

2.23. "Ārējais palīgapgaismojuma lukturis" ir lukturis, ko izmanto papildu apgaismojuma nodrošināšanai, lai atvieglotu transportlīdzekļa vadītāja un pasažieru iekāpšanu un izkāpšanu vai iekraušanas darbības.

3. APSTIPRINĀJUMA PIETEIKUMS

3.1. Pieteikumu transportlīdzekļa tipa apstiprinājumam attiecībā uz tā apgaismes ierīču un gaismas signālierīču uzstādīšanu iesniedz transportlīdzekļa ražotājs vai tā pienācīgi pilnvarots pārstāvis.

3.2. Tam pievieno turpmāk uzskaitītos dokumentus trīs eksemplāros un šādas ziņas:

3.2.1. transportlīdzekļa tipa aprakstu attiecībā uz 2.1.1. līdz 2.1.3. punktā minētajiem aspektiem; norāda pienācīgā veidā identificētu transportlīdzekļa tipu;

3.2.2. sarakstu ar ražotāja paredzētajām ierīcēm, kas veido apgaismes un gaismas signālu iekārtu; saraksts drīkst ietvert vairākus ierīces tipus katrai funkcijai; katru tipu pienācīgi identificē (nacionāla vai starptautiska apstiprinājuma marķējuma zīme, ja ir apstiprināts, ražotāja nosaukums utt.); turklāt attiecībā uz katru funkciju saraksts drīkst ietvert papildu piezīmi "vai ekvivalentas ierīces";

3.2.3. apgaismes ierīču un gaismas signālierīču izvietojuma pilnīgi rasējumu, norādot dažādo ierīču novietojumu transportlīdzeklī, un

3.2.4. pēc nepieciešamības, lai pārbaudītu atbilstību šo noteikumu priekšrakstiem – katra luktura izvietojuma shēmu (-as), parādot apgaismojošo virsmu, kā definēts 2.7.1. punktā, gaismu izstarojošo virsmu, kā definēts 2.4. punktā, atskaites asis, kā definēts ANO Noteikumos Nr. 48, un atskaites centru, kā definēts ANO Noteikumos Nr. 48. Šī informācija nav nepieciešama par aizmugurējās reģistrācijas numura zīmes apgaismojuma lukturi (kā definēts ANO Noteikumos Nr. 48).

3.2.5. Pieteikumā iekļauj paziņojumu par redzamās virsmas noteikšanai izmantoto metodi (2.6. punkts).

3.3. Par apstiprināšanas testu veikšanu atbildīgajam tehniskajam dienestam iesniedz neslogotu transportlīdzekli, kas pilnībā aprīkots ar visām apgaismes ierīcēm un gaismas signālierīcēm, kā noteikts 3.2.2. punktā, un kas reprezentē apstiprināmo tipu.

4. APSTIPRINĀJUMS

4.1. Ja atbilstīgi šiem noteikumiem apstiprināšanai iesniegtais transportlīdzeklis atbilst noteikumu prasībām attiecībā uz visām sarakstā minētajām ierīcēm, piešķir šī transportlīdzekļa tipa apstiprinājumu.

4.2. Katram apstiprinātajam tipam piešķir apstiprinājuma numuru. Tā pirmie divi cipari (pašlaik 01 atbilstoši noteikumu 01. grozījumu sērijai) norāda uz sērijas grozījumiem, kas ietver jaunākos būtiskos tehniskos grozījumus, kas šajos noteikumos izdarīti apstiprinājuma izsniegšanas laikā.

Viena un tā pati Nolīguma puse nedrīkst piešķirt to pašu numuru citam transportlīdzekļa tipam vai tam pašam transportlīdzekļa tipam, kas iesniegts ar ierīcēm, kuras nav uzskaitītas 3.2.2. punktā minētajā sarakstā, ievērojot šo noteikumu 7. punkta prasības.

4.3. Paziņojumu par transportlīdzekļa tipa apstiprinājumu vai apstiprinājuma paplašināšanu, atteikumu, anulēšanu vai transportlīdzekļa tipa ražošanas pilnīgu izbeigšanu atbilstīgi šiem noteikumiem nosūta šos noteikumus piemērojošajām Nolīguma pusēm, izmantojot šo noteikumu 1. pielikumā dotajam paraugam atbilstošu veidlapu.

4.4. Katram transportlīdzeklim, kas atbilst saskaņā ar šiem noteikumiem apstiprinātam transportlīdzekļa tipam, skaidri redzamā un viegli pieejamā vietā, kas norādīta apstiprinājuma veidlapā, liek starptautisko apstiprinājuma marķējuma zīmi, ko veido:

4.4.1. aplis, kurā ir burts "E" un tās valsts pazīšanas numurs, kuru piešķīrusi apstiprinājumu ([2]);

4.4.2. pa labi no 4.4.1. punktā noteiktā apļa – šo noteikumu numurs, aiz tā burts "R", domuzīme un apstiprinājuma numurs.

4.5. Ja transportlīdzeklis atbilst transportlīdzekļa tipam, kas apstiprināts saskaņā ar vienu vai vairākiem citiem noteikumiem, kuri pievienoti nolīgumam kā pielikumi, tad valstī, kas piešķīrusi apstiprinājumu saskaņā ar šiem noteikumiem, 4.4.1. punktā noteikto simbolu neatkārto; šādā gadījumā šo noteikumu un apstiprinājuma numurus un papildu simbolus no visiem tiem noteikumiem, saskaņā ar kuriem piešķirts apstiprinājums valstī, kas piešķīrusi apstiprinājumu saskaņā ar šiem noteikumiem, novieto vertikālās slejās pa labi no 4.4.1. punktā noteiktā simbola.

4.6. Apstiprinājuma marķējuma zīmei jābūt skaidri salasāmai un neizdzēšamai.

4.7. Apstiprinājuma marķējuma zīmi liek ražotāja piestiprinātās transportlīdzekļa datu plāksnītes tuvumā vai uz tās.

4.8. Šo noteikumu 2. pielikumā doti apstiprinājuma marķējuma zīmju izkārtojuma piemēri.

5. VISPĀRĪGAS SPECIFIKĀCIJAS

5.1. Apgaismes ierīcēm un gaismas signālierīcēm jābūt uzstādītām tā, lai normālos lietošanas apstākļos un neatkarīgi no vibrācijas, kurai tās var būt pakļautas, tās saglabātu šajos noteikumos noteiktos raksturlielumus un lai transportlīdzeklis varētu atbilst šo noteikumu prasībām.

Jo īpaši jānodrošina, ka nav iespējama lukturu netīša izregulēšana.

5.2. Apgaismes lukturus uzstāda tā, lai varētu viegli veikt to vērsuma pareizu iestatīšanu.

5.3. Attiecībā uz visām gaismas signālierīcēm luktura atskaites asij, kad tas uzstādīts transportlīdzeklī, ir jābūt paralēlai uz ceļa esoša transportlīdzekļa atbalsta plaknei; turklāt tai ir jābūt perpendikulārai transportlīdzekļa gareniskajai vidusplaknei sānu atstarotāju gadījumā un paralēlai šai plaknei visu gaismas signālierīču gadījumā. Katrā virzienā ir pieļaujama ∀ 3° novirze. Turklāt, ja ražotājs nodrošinājis uzstādīšanas specifikācijas, tās ir jāievēro.

5.4. Ja specifisku instrukciju nav, lukturu augstumu un orientāciju verificē neslogotam transportlīdzeklim uz plakanas, horizontālas virsmas, tā gareniskajai vidusplaknei esot vertikālai un stūres stieņiem atrodoties stāvoklī, kas atbilst taisnai kustībai uz priekšu. Spiedienam riepās jāatbilst ražotāja noteiktajam konkrētiem slogojuma apstākļiem, kādi prasīti šajos noteikumos.

5.5. Ja specifisku instrukciju nav:

5.5.1. atsevišķus lukturus vai atstarotājus uzstāda tā, lai to atskaites centrs atrastos transportlīdzekļa gareniskajā vidusplaknē;

5.5.2. lukturiem, kas veido pāri un kas pilda vienādas funkcijas:

5.5.2.1. jābūt montētiem simetriski attiecībā pret transportlīdzekļa garenisko vidusplakni;

([2]) 1958. gada Nolīguma pušu pazīšanas numuri ir norādīti Konsolidētās rezolūcijas par transportlīdzekļu konstrukciju (R.E.3) 3. pielikumā, dokuments ECE/TRANS/WP.29/78/Rev.6, 3. pielikums.

5.5.2.2. jābūt savstarpēji simetriskiem attiecībā pret garenisko vidusplakni;

5.5.2.3. jāatbilst tādām pašām kolorimetriskajām prasībām un

5.5.2.4. jābūt ar identiskiem nominālajiem fotometriskajiem raksturlielumiem;

5.5.2.5. jāieslēdzas un jāizslēdzas vienlaikus.

5.6. Grupēti, kombinēti vai savstarpēji savietoti lukturi vai atsevišķi lukturi

5.6.1. Lukturi savā starpā drīkst būt grupēti, kombinēti vai savstarpēji savietoti ar nosacījumu, ka tiek izpildītas visas prasības attiecībā uz krāsu, novietojumu, orientāciju, ģeometrisko redzamību, elektriskajiem savienojumiem un citas prasības, ja tādas ir.

5.6.1.1. Luktura fotometriskajām un kolorimetriskajām prasībām jābūt izpildītām, kad visas pārējās funkcijas, ar kurām šis lukturis ir grupēts, kombinēts vai savstarpēji savietots, ir IZSLĒGTAS.

Tomēr, ja priekšējais vai aizmugurējais gabarītlukturis ir savstarpēji savietots ar vienu vai vairākām citām funkcijām, ko var aktivēt kopā ar to, prasībām attiecībā uz katras šādas citas funkcijas krāsu jābūt izpildītām, kad savietotā(-ās) funkcija(-as) un priekšējie vai aizmugurējie gabarītlukturi ir IESLĒGTI.

5.6.1.2. Bremžu lukturu un virzienrādītāja lukturu savstarpēja savietošana nav atļauta.

5.6.1.3. Tomēr, ja bremžu lukturi un virzienrādītāja lukturi ir grupēti, jebkāda horizontāla vai vertikāla taisne, kas iet cauri šo funkciju redzamo virsmu projekcijām atskaites asij perpendikulārā plaknē, nedrīkst šķērsot vairāk kā divas, blakusesošas dažādu krāsu zonas atdalošās robežlīnijas.

5.6.2. Atsevišķi lukturi

5.6.2.1. Atsevišķu lukturi, kā definēts ANO Noteikumu Nr. 48 2.16.1. punkta a) apakšpunktā, ko veido divas vai vairāk atsevišķas daļas, uzstāda tādā veidā, ka:

a) vai nu atsevišķo daļu projekcijas kopējais laukums plaknē, kas pieskaras ārējās lēcas ārējai virsmai un ir perpendikulāra atskaites asij, neaizņem mazāk kā 60 procentus no vismazākā taisnstūra laukuma, kurš aptver šo projekciju, vai

b) minimālais attālums starp divu blakusesošu/tangenciālu atsevišķo daļu malām, kas vērstas viena pret otru, nepārsniedz 75 mm, mērot perpendikulāri atskaites asij.

Šī prasība neattiecas uz atsevišķu atstarotāju.

5.6.2.2. Atsevišķu lukturi, kā definēts ANO Noteikumu Nr. 48 2.16.1. punkta b) vai c) apakšpunktā, ko veido divi ar "D" marķēti lukturi vai divi neatkarīgi atstarotāji, uzstāda tādā veidā, ka:

a) vai nu abu lukturu vai atstarotāju redzamo virsmu projekcija atskaites ass virzienā aizņem ne mazāk kā 60 procentus no vismazākā taisnstūra laukuma, kas aptver minēto redzamo virsmu projekcijas atskaites ass virzienā, vai

b) minimālais attālums starp divu lukturu vai divu neatkarīgu atstarotāju redzamo virsmu malām, kas vērstas viena pret otru, atskaites ass virzienā nepārsniedz 75 mm, mērot perpendikulāri atskaites asij.

5.6.2.3. Atsevišķiem lukturiem, kā definēts ANO Noteikumu Nr. 48 2.16.1. punkta d) apakšpunktā jāatbilst 5.6.2.1. punkta prasībām.

Ja vienā luktura korpusā ir ietverti divi vai vairāki lukturi un/vai divas vai vairākas atsevišķas redzamās virsmas, un/vai tiem(-ām) ir kopēja ārējā lēca, tos neuzskata par savstarpēji atkarīgu lukturu sistēmu.

Tomēr joslas vai sloksnes formas lukturis drīkst būt daļa no savstarpēji atkarīgu lukturu sistēmas.

5.7. Maksimālo augstumu virs zemes mēra no redzamās virsmas augstākā punkta un minimālo augstumu – no redzamās virsmas zemākā punkta atskaites ass virzienā. Tuvās gaismas lukturu minimālo augstumu virs zemes mēra no optiskās sistēmas faktiskās darba virsmas (piemēram, reflektora, lēcas, projekcijas lēcas) zemākā punkta neatkarīgi no tās izmantošanas.

Ja (maksimālais un minimālais) augstums virs zemes nepārprotami atbilst šo noteikumu prasībām, virsmu malas precīzi nav jānosaka.

Attiecībā uz attālumu starp lukturiem, novietojumu platumā nosaka no redzamās virsmas iekšējām malām atskaites ass virzienā.

Ja novietojums platumā nepārprotami atbilst šo noteikumu prasībām, virsmu malas precīzi nav jānosaka.

Nolūkā samazināt ģeometriskās redzamības leņķus luktura novietojumu attiecībā uz tā augstumu virs zemes mēra no H plaknes.

5.8. Ja nav specifisku instrukciju, neviens lukturis, izņemot virzienrādītāja lukturus, transportlīdzekļa avārijas brīdinājuma signāla lukturus un ārkārtas bremzēšanas signālu, nedrīkst būt mirgojošs.

5.8.1. Virzienrādītāja luktura, atskaitot 5. un 6. kategorijas, kas norādīts ANO Noteikumos Nr. 6 vai ANO Noteikumos Nr. 148, un virzienrādītāja luktura, kas norādīts ANO Noteikumos Nr. 50 vai ANO Noteikumos Nr. 148, fotometriskie raksturlielumi mirdzēšanas laikā drīkst būt mainīgi, secīgi ieslēdzoties gaismas avotiem, kā norādīts ANO Noteikumu Nr. 6 5.6. punktā vai ANO Noteikumu Nr. 148 5.6.11. punktā, vai ANO Noteikumu Nr. 50 6.8. punktā.

Šo noteikumu nepiemēro, ja virzienrādītāja lukturus, kas ir 2a vai 2b kategorijas atbilstīgi ANO Noteikumiem Nr. 6 vai ANO Noteikumiem Nr. 148 vai 12. kategorijas atbilstīgi ANO Noteikumiem Nr. 50 vai ANO Noteikumiem Nr. 148, darbina kā avārijas bremzēšanas signālu saskaņā ar šo noteikumu 6.14. punktu.

5.9. Lukturis, kas definēts 2.5. punktā, nedrīkst virzienā uz priekšu izstarot sarkanu gaismu, kura varētu būt maldinoša, un neviens lukturis, kas definēts 2.5. punktā, nedrīkst virzienā uz aizmuguri izstarot baltu gaismu, kura varētu būt maldinoša. Neņem vērā apgaismes ierīces, kas uzstādītas transportlīdzekļa iekšpuses apgaismošanai. Šaubu gadījumā atbilstību šai prasībai verificē šādi (sk. rasējumu 4. pielikumā)

5.9.1. Sarkanas gaismas redzamība virzienā uz priekšu: sarkans lukturis nedrīkst būt tieši redzams vērotājam, kas pārvietojas šķērsplaknes, kura atrodas 25 m attālumā uz priekšu no transportlīdzekļa galējā priekšējā punkta, 1. zonā;

5.9.2. Baltas gaismas redzamība virzienā uz aizmuguri: balts lukturis nedrīkst būt tieši redzams vērotājam, kas pārvietojas šķērsplaknes, kura atrodas 25 m attālumā uz aizmuguri no transportlīdzekļa galējā aizmugurējā punkta, 2. zonā.

5.9.3. Vērotājam redzamo 1. un 2. zonu attiecīgajās plaknēs ierobežo:

5.9.3.1. augstumā – divas horizontālas plaknes, kas atrodas attiecīgi 1 m un 2,2 m virs zemes;

5.9.3.2. platumā – divas vertikālas plaknes, kas, veidojot 15° leņķi attiecīgi uz priekšu un uz aizmuguri, uz āru no transportlīdzekļa gareniskās vidusplaknes, šķērso transportlīdzekļa gareniskajai vidusplaknei paralēlu vertikālo plakņu saskares punktu vai punktus un ierobežo transportlīdzekļa gabarītplatumu; ja ir vairāki saskares punkti, vistālāk priekšā esošajam jāatrodas priekšējā plaknē, un vistālāk aizmugurē esošajam – aizmugurējā plaknē.

5.10. Elektriskajiem slēgumiem ir jābūt tādiem, ka priekšējo gabarītlukturi vai tuvās gaismas lukturi, ja priekšējā gabarītluktura nav, aizmugurējo gabarītlukturi un aizmugurējās numura zīmes apgaismojuma ierīci nevar IESLĒGT vai IZSLĒGT citādi kā tikai vienlaikus, ja nav noteikts citādi.

5.10.1. Savstarpēji atkarīgu lukturu sistēmas gadījumā visiem gaismas avotiem jāieslēdzas un jāizslēdzas vienlaicīgi.

5.11. Ja specifisku instrukciju nav, elektriskajiem slēgumiem jābūt tādiem, ka tālās gaismas lukturi, tuvās gaismas lukturi un miglas lukturi nevar ieslēgt, ja vien nav ieslēgti 5.10. punktā minētie lukturi. Tomēr šo prasību nav obligāti jāizpilda tālās gaismas luktura un tuvās gaismas luktura gadījumā, kad ar tiem dotie gaismas brīdinājuma signāli sastāv no vairākkārtējas, īslaicīgas tuvās gaismas luktura ieslēgšanas vai no vairākkārtējas tālās gaismas luktura ieslēgšanas, vai no tuvās gaismas luktura un tālās gaismas luktura secīgas, īslaicīgas ieslēgšanas.

5.11.1. Ja ir uzstādīts dienas gaitas lukturis, tam automātiski jāieslēdzas, motoram darbojoties. Ja ir ieslēgts galvenais lukturis, dienas gaitas lukturim nav jāieslēdzas, motoram darbojoties.

Ja dienas gaitas lukturis nav uzstādīts, galvenajam lukturim automātiski jāieslēdzas, motoram darbojoties.

5.12. Signalizatoru lukturi

5.12.1. Katram signalizatora lukturim jābūt vadītājam viegli saskatāmam normālā braukšanas stāvoklī.

5.12.2. Ja šajos noteikumos ir noteikts "ieslēgta stāvokļa" signalizators, to drīkst aizstāt ar "darbības" signalizatoru.

5.13. Gaismas krāsas

Šajos noteikumos minēto gaismu krāsas ir šādas:

| | |
|---|---|
| tālās gaismas lukturis: | balta |
| tuvās gaismas lukturis: | balta |
| virzienrādītāja lukturis: | dzintara |
| bremžu lukturis: | sarkana |
| aizmugurējās reģistrācijas numura zīmes apgaismojuma lukturis: | balta |
| priekšējais gabarītlukturis: | balta vai dzintara |
| aizmugurējais gabarītlukturis: | sarkana |
| aizmugurējais atstarotājs, ne trijstūra formas: | sarkana |
| sānu atstarotājs, ne trijstūra formas: | dzintara – priekšā |
| | dzintara vai sarkana – aizmugurē |
| transportlīdzekļa avārijas brīdinājuma signāls: | dzintara |
| priekšējais miglas lukturis: | balta vai selektīvi dzeltena |
| aizmugurējais miglas lukturis: | sarkana |
| dienas gaitas lukturis: | balta |
| avārijas bremzēšanas signāls: | dzintara vai sarkana |
| ārējais palīgapgaismojuma lukturis: | balta |

5.14. Katram transportlīdzeklim, kas iesniegts apstiprināšanai atbilstīgi šiem noteikumiem, ir jābūt aprīkotam ar šādām apgaismes ierīcēm un gaismas signālierīcēm:

5.14.1. tālās gaismas lukturi (6.1. punkts);

5.14.2. tuvās gaismas lukturi (6.2. punkts);

5.14.3. virzienrādītāja lukturiem (6.3. punkts);

5.14.4. bremžu lukturi, S1 kategorijas ierīci, kas norādīta ANO Noteikumos Nr. 7 vai ANO Noteikumos Nr. 148, vai bremžu lukturi, kas norādīts ANO Noteikumos Nr. 50 (6.4. punkts), vai L kategorijas transportlīdzekļu bremžu lukturi, kas norādīts ANO Noteikumos Nr. 148;

5.14.5. aizmugurējās reģistrācijas numura zīmes apgaismojuma ierīci (6.5. punkts);

5.14.6. priekšējo gabarītlukturi (6.6. punkts);

5.14.7. aizmugurējo gabarītlukturi (6.7. punkts);

5.14.8. aizmugurējo atstarotāju, ne trijstūra formas (6.8. punkts);

5.14.9. sānu atstarotāju, ne trijstūra formas (6.12. punkts).

5.15. To papildus drīkst aprīkot ar šādām apgaismes ierīcēm un gaismas signālierīcēm:

5.15.1. transportlīdzekļa avārijas brīdinājuma signālu (6.9. punkts);

5.15.2. miglas lukturiem:

5.15.2.1. priekšējo miglas lukturi (6.10. punkts);

5.15.2.2. aizmugurējo miglas lukturi (6.11. punkts);

5.15.3. dienas gaitas lukturi (6.13. punkts).

5.15.4. bremžu lukturi, S3 kategorijas ierīci, kas norādīta ANO Noteikumos Nr. 7 (6.4. punkts) vai ANO Noteikumos Nr. 148;

5.15.5. avārijas bremzēšanas signālu (6.14. punkts);

5.15.6. ārējo palīgapgaismojuma lukturi (6.15. punkts).

5.16. Katras 5.14. un 5.15. punktā minētās apgaismes ierīces un gaismas signālierīces uzstādīšanu veic atbilstoši šo noteikumu 6. punkta attiecīgajām prasībām.

5.17. Jebkādu apgaismes ierīču un gaismas signālierīču uzstādīšana, kas nav minētas 5.14. un 5.15. punktā, tipa apstiprinājuma nolūkos ir aizliegta.

5.18. Apgaismes ierīces un gaismas signālierīces, kuru tips apstiprināts $M_1$ un $N_1$ kategorijas četrriteņu transportlīdzekļiem un kuras minētas 5.14. un 5.15. punktā, drīkst uzstādīt arī motocikliem.

5.19. Aizmugurējos gabarītlukturus, aizmugurējos virzienrādītājus un aizmugurējos atstarotājus drīkst uzstādīt uz kustīgām sastāvdaļām tikai tad:

5.19.1. ja visos kustīgo sastāvdaļu fiksētajos stāvokļos uz šīm kustīgajām sastāvdaļām uzstādītie lukturi atbilst šiem lukturiem noteiktajām novietojuma, ģeometriskās redzamības, kolorimetriskajām un fotometriskajām prasībām;

5.19.2. ja 5.19. punktā minētās funkcijas iegūst ar divu tādu lukturu mezglu, kuri marķēti ar "D" (sk. ANO Noteikumu Nr. 48 2.16.1. punktu), tikai vienam lukturim jāatbilst šiem lukturiem noteiktajām novietojuma, ģeometriskās redzamības, kolorimetriskajām un fotometriskajām prasībām visos kustīgo sastāvdaļu fiksētajos stāvokļos;

5.19.3. ja minētajām funkcijām uzstāda un aktivē papildu lukturus, kad kustīgā sastāvdaļa atrodas fiksētā atvērtā stāvoklī, ar nosacījumu, ka šie papildu lukturi atbilst novietojuma, ģeometriskās redzamības, kolorimetriskajām un fotometriskajām prasībām, kuras piemēro uz kustīgās sastāvdaļas uzstādītajiem lukturiem;

5.19.4. ja 5.19. punktā minētās funkcijas iegūst ar savstarpēji atkarīgu lukturu sistēmu, piemēro kādu no šiem nosacījumiem:

a) ja visa savstarpēji atkarīgo lukturu sistēma ir uzstādīta uz kustīgās(-ajām) sastāvdaļas(-ām), izpilda 5.19.1. punkta prasības. Tomēr minētajām funkcijām drīkst aktivēt papildu lukturus, kad kustīgā sastāvdaļa atrodas jebkurā fiksētā atvērtā stāvoklī, ar nosacījumu, ka šādi papildu lukturi atbilst visām novietojuma, ģeometriskās redzamības, kolorimetriskajām un fotometriskajām prasībām, ko piemēro uz kustīgās sastāvdaļas uzstādītajiem lukturiem;

vai

b) ja savstarpēji atkarīgu lukturu sistēma ir daļēji uzstādīta uz nekustīgas daļas un daļēji – uz kustīgās daļas, pieteikuma iesniedzēja norādītajam savstarpēji atkarīgajam(-iem) lukturim(-iem) ierīces apstiprināšanas procedūras laikā jāatbilst visām novietojuma, ģeometriskās redzamības uz ārpusi, kolorimetriskajām un fotometriskajām prasībām, ko piemēro šādiem lukturiem, visos kustīgās(-o) daļas(-u) fiksētajos stāvokļos. Ģeometriskās redzamības uz iekšpusi prasību(-as) uzskata par izpildītu(-ām), ja šāds(-i) savstarpēji atkarīgais(-ie) lukturis(-i) visos kustīgās(-o) sastāvdaļas(-u) fiksētajos stāvokļos joprojām atbilst fotometriskajām vērtībām, kas ierīces apstiprināšanai noteiktas attiecībā uz gaismas izkliedes lauku.

5.20. Vispārīgi noteikumi attiecībā uz ģeometrisko redzamību

5.20.1. Ģeometriskās redzamības leņķu iekšpusē nedrīkst būt šķēršļu gaismas izplatībai no luktura redzamās virsmas jebkuras daļas, vērojot no bezgalības. Tomēr šķēršļus neņem vērā, ja tie bija klātesoši jau lukturu tipa apstiprināšanas laikā.

5.20.2. Ja mērījumus veic tuvāk lukturim, novērošanas virzienu maina paralēli, lai panāktu tādu pašu precizitāti.

5.20.3. Ja uzstādīta luktura kādu luktura redzamās virsmas daļu aizsedz kādas citas transportlīdzekļa daļas, pierāda, ka šķēršļu neaizsegtā luktura daļa joprojām atbilst ierīces apstiprināšanai noteiktajām fotometriskajām vērtībām.

5.20.4. Ja ģeometriskās redzamības vertikālo leņķi zem horizontāles drīkst samazināt līdz 5 grādiem (lukturis atrodas mazāk nekā 750 mm virs zemes, mērot saskaņā ar 5.7. punkta nosacījumiem), uzstādītās optiskās vienības fotometrisko mērījumu lauku drīkst samazināt līdz 5 grādiem zem horizontāles.

5.20.5. Savstarpēji atkarīgu lukturu sistēmas gadījumā ģeometriskās redzamības prasībām jābūt izpildītām, kad visi tās savstarpēji atkarīgie lukturi tiek darbināti kopā.

5.21. Ierīci, kas apstiprināta saskaņā ar ANO Noteikumu Nr. 148 un/vai Nr. 149, un/vai Nr. 150 jebkuru no iepriekšējo sēriju grozījumiem, uzskata par ekvivalentu tādai, kas apstiprināta saskaņā ar attiecīgi ANO Noteikumu Nr. 148 un/vai Nr. 149, un/vai Nr. 150 jaunākās sērijas grozījumiem, ja izmaiņu indeksi (definēti ANO Noteikumos Nr. 48) attiecībā uz katru atsevišķo lukturi (funkciju) neatšķiras. Tādā gadījumā šādu ierīci drīkst uzstādīt apstiprinātā tipa transportlīdzeklī, neveicot ierīces tipa apstiprinājuma dokumentu un ierīces marķējumu atjaunināšanu.

6. KONKRĒTAS SPECIFIKĀCIJAS

6.1. Tālās gaismas lukturis

6.1.1. Skaits

6.1.1.1. Motocikliem ar cilindru tilpumu ≤ 125 $cm^3$

Viens vai divi, kam tips apstiprināts saskaņā ar:

a) ANO Noteikumu Nr. 113 C, D vai E klasi;

b) ANO Noteikumiem Nr. 112;

c) ANO Noteikumiem Nr. 1;

d) ANO Noteikumiem Nr. 8;

e) ANO Noteikumiem Nr. 20;

f) ANO Noteikumiem Nr. 57;

g) ANO Noteikumiem Nr. 72;

h) ANO Noteikumiem Nr. 98;

i) ANO Noteikumu Nr. 149 A, B, D, CS, DS vai ES klasi.

6.1.1.2. Motocikliem ar cilindru tilpumu > 125 $cm^3$

Viens vai divi, kam tips apstiprināts saskaņā ar:

a) ANO Noteikumu Nr. 113 D vai E klasi;

b) ANO Noteikumiem Nr. 112;

c) ANO Noteikumiem Nr. 1;

d) ANO Noteikumiem Nr. 8;

e) ANO Noteikumiem Nr. 20;

f) ANO Noteikumiem Nr. 72;

g) ANO Noteikumiem Nr. 98;

h) ANO Noteikumu Nr. 14 A, B, D, DS vai ES klasi.

Divi, kam tips apstiprināts saskaņā ar:

i) ANO Noteikumu Nr. 113 C klasi.

6.1.2. Izkārtojums

Īpašu prasību nav.

6.1.3. Novietojums

6.1.3.1. Platumā

6.1.3.1.1. Neatkarīgu tālās gaismas lukturi drīkst uzstādīt virs vai zem vai uz vienu pusi no cita priekšējā luktura: ja šie lukturi atrodas viens virs otra, tālās gaismas luktura atskaites centram jāatrodas transportlīdzekļa gareniskajā vidusplaknē; ja šie lukturi atrodas blakus, to atskaites centriem jābūt simetriskiem attiecībā pret transportlīdzekļa garenisko vidusplakni.

6.1.3.1.2. Tālās gaismas lukturi, kas ir savstarpēji savietots ar citu priekšējo lukturi, uzstāda tā, ka tā atskaites centrs atrodas transportlīdzekļa gareniskajā vidusplaknē. Tomēr, ja transportlīdzeklim ir uzstādīts arī neatkarīgs galvenais tuvās gaismas lukturis vai galvenais tuvās gaismas lukturis, kas ir savstarpēji savietots ar priekšējo gabarītlukturi, blakus tālās gaismas lukturim, to atskaites centriem jābūt simetriskiem attiecībā pret transportlīdzekļa garenisko vidusplakni.

6.1.3.1.3. Divus tālās gaismas lukturus, kas viens vai abi ir savstarpēji savietoti ar citu priekšējo lukturi, uzstāda tā, ka to atskaites centri ir simetriski attiecībā pret transportlīdzekļa garenisko vidusplakni.

6.1.3.2. Garumā: transportlīdzekļa priekšā. Šo prasību uzskata par izpildītu, ja izstarotā gaisma ne tieši, ne netieši nerada diskomfortu vadītājam kā atspulgs atpakaļskata spoguļos un/vai uz citām transportlīdzekļa atstarojošām virsmām.

6.1.3.3. Jebkurā gadījumā attālums starp jebkura neatkarīga tālās gaismas luktura apgaismojošās virsmas malu un tā luktura malu, kas izstaro galveno tuvās gaismas kūli, nedrīkst pārsniegt 200 mm. Attālumam starp jebkura neatkarīga tālās gaismas luktura apgaismojošās virsmas malu un zemi ir jābūt no 500 mm līdz 1 300 mm.

6.1.3.4. Divu tālās gaismas lukturu gadījumā: attālums, kas nošķir divu tālās gaismas lukturu apgaismojošās virsmas, nedrīkst pārsniegt 200 mm.

6.1.4. Ģeometriskā redzamība

Apgaismojošās virsmas redzamību, tostarp tās redzamību zonās, kas attiecīgajā novērošanas virzienā nešķiet apgaismotas, nodrošina diverģējošā telpā, ko apraksta, ģenerējot līnijas, kuru pamatā ir apgaismojošās virsmas perimetrs, un veidojot vismaz 5° leņķi ar galvenā luktura atskaites asi.

6.1.5. Orientācija

6.1.5.1. Uz priekšu. Lukturis(-i) drīkst kustēties atbilstīgi stūres pagrieziena leņķim.

6.1.5.2. Tālajai gaismai drīkst uzstādīt HIAS.

6.1.6. Elektriskie slēgumi

Tuvā(-s) gaisma(-s) drīkst palikt ieslēgta(-s) kopā ar tālo(-ajām) gaismu(-ām).

6.1.7. Signalizatori

6.1.7.1. "Ieslēgta stāvokļa" signalizators.

Obligāts; nemirgojoša zilas krāsas signālspuldze.

6.1.7.2. "HIAS atteices" signalizators

Obligāts; mirgojoša dzintara krāsas signālspuldze, kuru drīkst kombinēt ar 6.2.8.2. punktā minēto signalizatoru. Tam jāaktivējas, konstatējot atteici saistībā ar HIAS signāliem. Tam jāpaliek aktivētam, kamēr saglabājas atteice.

6.1.8. Citas prasības

6.1.8.1. Vienlaicīgi ieslēdzamu tālās gaismas lukturu kopējais maksimālais gaismas stiprums nedrīkst pārsniegt 430 000 cd, kas atbilst atsauces skaitlim 100 (apstiprinājuma vērtība).

6.1.8.2. Tālās gaismas HIAS atteices gadījumā ir jābūt iespējai bez jebkādu speciālu instrumentu izmantošanas:

a) deaktivēt HIAS, līdz to atiestata saskaņā ar ražotāja instrukcijām, un

b) iestatīt tālo gaismu tā, lai tās horizontālais un vertikālais vērsums būtu tāds pats kā ar HIAS neaprīkotam galvenajam lukturim.

Ražotājs nodrošina HIAS atiestatīšanas procedūras detalizētu aprakstu.

Kā alternatīvu ražotājs drīkst izvēlēties uzstādīt automātisku sistēmu, kas vai nu izpilda abus iepriekš norādītos uzdevumus, vai atiestata HIAS. Šādā gadījumā ražotājs iesniedz tehniskajam dienestam automātiskās sistēmas aprakstu un, kamēr nav izstrādātas harmonizētas prasības, nodemonstrē līdzekļus, kā verificēt, ka automātiskā sistēma darbojas, kā aprakstīts.

6.2. Tuvās gaismas lukturis

6.2.1. Skaits

6.2.1.1. Motocikliem ar cilindru tilpumu ≤ 125 $cm^3$

Viens vai divi, kam tips apstiprināts saskaņā ar:

a) ANO Noteikumu Nr. 113 C, D vai E klasi;

b) ANO Noteikumiem Nr. 112;

c) ANO Noteikumiem Nr. 1;

d) ANO Noteikumiem Nr. 8;

e) ANO Noteikumiem Nr. 20;

f) ANO Noteikumiem Nr. 57;

g) ANO Noteikumiem Nr. 72;

h) ANO Noteikumiem Nr. 98;

i) ANO Noteikumu Nr. 149 A, B, D, CS, DS vai ES klasi.

6.2.1.2. Motocikliem ar cilindru tilpumu > 125 $cm^3$

Viens vai divi, kam tips apstiprināts saskaņā ar:

a) ANO Noteikumu Nr. 113 D vai E klasi;

b) ANO Noteikumiem Nr. 112;

c) ANO Noteikumiem Nr. 1;

d) ANO Noteikumiem Nr. 8;

e) ANO Noteikumiem Nr. 20;

f) ANO Noteikumiem Nr. 72;

g) ANO Noteikumiem Nr. 98;

h) ANO Noteikumu Nr. 149 A, B, D, DS vai ES klasi.

Divi, kam tips apstiprināts saskaņā ar:

i) ANO Noteikumu Nr. 113 C klasi;

j) ANO Noteikumu Nr. 149 C klasi.

6.2.2. Izkārtojums

Īpašu prasību nav.

6.2.3. Novietojums

6.2.3.1. Platumā

6.2.3.1.1. Neatkarīgu tuvās gaismas lukturi drīkst uzstādīt virs, zem vai uz vienu pusi no cita priekšējā luktura: ja šie lukturi atrodas viens virs otra, galveno tuvās gaismas kūli izstarojošā luktura atskaites centram jāatrodas transportlīdzekļa gareniskajā vidusplaknē; ja šie lukturi atrodas blakus, to atskaites centriem jābūt simetriskiem attiecībā pret transportlīdzekļa garenisko vidusplakni.

6.2.3.1.2. Galveno tuvās gaismas kūli izstarojošo galveno lukturi, kas ir savstarpēji savietots ar citu priekšējo lukturi, uzstāda tā, ka tā atskaites centrs atrodas transportlīdzekļa gareniskajā vidusplaknē. Tomēr, ja transportlīdzeklī ir uzstādīts arī neatkarīgs tālās gaismas lukturis vai tālās gaismas lukturis, kas ir savstarpēji savietots ar priekšējo gabarītlukturi, blakus galvenajam lukturim, kas izstaro galveno tuvās gaismas kūli, to atskaites centriem jābūt simetriskiem attiecībā pret transportlīdzekļa garenisko vidusplakni.

6.2.3.1.3. Divus galvenos lukturus, kas izstaro galveno tuvās gaismas kūli, kas viens vai abi ir savstarpēji savietoti ar citu priekšējo lukturi, uzstāda tā, ka to atskaites centri ir simetriski attiecībā pret transportlīdzekļa garenisko vidusplakni.

6.2.3.1.4. Ja uzstāda papildu apgaismes vienību(-as), kuras nodrošina līkumu izgaismošanu un kurām ir tipa apstiprinājums kā daļai no tuvās gaismas kūļa saskaņā ar ANO Noteikumiem Nr. 113 vai ANO Noteikumiem Nr. 149, tās uzstāda saskaņā ar šādiem nosacījumiem.

Papildu apgaismes vienību pāra(-u) gadījumā tās uzstāda tā, ka to atskaites centri ir simetriski attiecībā pret transportlīdzekļa garenisko vidusplakni.

Vienas papildu apgaismes vienības gadījumā tās atskaites centram jāatrodas transportlīdzekļa gareniskajā vidusplaknē.

6.2.3.2. Augstumā: ne mazāk kā 500 mm un ne vairāk kā 1 200 mm virs zemes.

6.2.3.3. Garumā: transportlīdzekļa priekšā. Šo prasību uzskata par izpildītu, ja izstarotā gaisma ne tieši, ne netieši nerada diskomfortu vadītājam kā atspulgs atpakaļskata spoguļos un/vai uz citām transportlīdzekļa atstarojošām virsmām.

6.2.3.4. Ja divi galvenie lukturi izstaro galveno tuvās gaismas kūli, attālums, kas nošķir apgaismojošās virsmas, nedrīkst pārsniegt 200 mm.

6.2.4. Ģeometriskā redzamība

To apraksta leņķis α un β, kā norādīts ANO Noteikumu Nr. 48 2.13. punktā:

α = 15° uz augšu un 10° uz leju;

β = 45° pa kreisi un pa labi attiecībā uz vienu lukturi;

β = 45° uz āru un 10° uz iekšu attiecībā uz katru lukturu pāri.

Starpsienu vai citu aprīkojuma elementu atrašanās galvenā luktura tuvumā nedrīkst radīt sekundāru ietekmi, kas rada diskomfortu citiem ceļa lietotājiem.

6.2.5. Orientācija

6.2.5.1. Uz priekšu. Lukturis(-i) drīkst kustēties atbilstīgi stūres pagrieziena leņķim.

6.2.5.2. Galveno tuvās gaismas kūli izstarojošā galvenā luktura vertikālajam noliekumam jāpaliek starp -0,5 un -2,5 procentiem, izņemot gadījumu, ja ir ārējā regulēšanas ierīce.

6.2.5.3. Galveno tuvās gaismas kūli izstarojošā galvenā luktura ar gaismas avotu, kura nominālā gaismas plūsma pārsniedz 2 000 lūmenus, vertikālajam noliekumam jāpaliek starp -0,5 un -2,5 procentiem. Lai izpildītu šī punkta prasības, drīkst izmantot galvenā luktura noliekuma regulēšanas ierīci, bet tās darbībai ir jābūt automātiskai ([3]).

6.2.5.4. Prasības, kas noteikta 6.2.5.3. punktā, izpildi testē uz transportlīdzekļa saskaņā ar šādiem nosacījumiem:

A nosacījums (tikai vadītājs)

Vadītāju imitējošu masu 75 kg ± 1 kg novieto uz transportlīdzekļa tā, lai atveidotu ražotāja deklarētās asu slodzes šādiem slogošanas apstākļiem.

Galveno tuvās gaismas kūli izstarojošā galvenā luktura vertikālo noliekumu (sākotnējo vērsumu) iestata starp -1,0 un -1,5 procentiem saskaņā ar ražotāja instrukcijām.

([3]) Tomēr 60 mēnešus pēc 01. sērijas grozījumu 10. papildinājuma spēkā stāšanās dienas šo darbību drīkst veikt manuāli, neizmantojot instrumentus. Šādā gadījumā ražotājam jānodrošina transportlīdzekļa īpašnieka rokasgrāmatā instrukcija attiecībā uz šādu manuālu galvenā luktura noliekuma regulēšanu.

B nosacījums (pilnībā noslogots motocikls)

Masas, imitējot ražotāja deklarēto maksimālo kopējo masu, novieto uz transportlīdzekļa tā, lai atveidotu ražotāja deklarētās asu slodzes šādiem slogošanas apstākļiem.

Pirms mērījumu veikšanas transportlīdzekli sašūpo trīs reizes augšup un lejup un pēc tam pārvieto atpakaļ un uz priekšu vismaz par riteņa pilnu apgriezienu.

6.2.5.5. Tuvajai gaismai drīkst uzstādīt HIAS. *HIAS* nedrīkst regulēt horizontālo slīpumu vairāk kā par transportlīdzekļa sānsveres leņķi.

6.2.5.6. Prasības, kas noteikta 6.2.5.5. punktā, izpildi testē saskaņā ar šādiem nosacījumiem.

Testa transportlīdzekli novieto, kā norādīts šo noteikumu 5.4. punktā. Sasver transportlīdzekli un mēra HIAS testa leņķi.

Transportlīdzekli testē šādos divos stāvokļos:

a) maksimālais horizontālā slīpuma regulēšanas leņķis, ko norādījis ražotājs (pa kreisi un pa labi);

b) puse no maksimālā horizontālā slīpuma regulēšanas leņķa, ko norādījis ražotājs (pa kreisi un pa labi).

Kad testa transportlīdzekli atgriež šo noteikumu 5.4. punktā norādītajā stāvoklī, HIAS testa leņķim ir ātri jāatgriežas nulles pozīcijā.

Stūri drīkst nofiksēt pozīcijā taisni uz priekšu tā, lai transportlīdzekļa noliekšanas laikā tā nekustas.

Testā HIAS aktivizē, izmantojot HIAS signāla ģeneratoru.

Sistēmu uzskata par atbilstošu 6.2.5.5. punkta prasībām, ja visi izmērītie HIAS testa leņķi nav mazāki par nulli. Ražotājs to var apliecināt ar citiem līdzekļiem, ko pieņem tipa apstiprinātāja iestāde.

6.2.5.7. Lai nodrošinātu līkumu izgaismošanu, papildu gaismas avotu(-us) vai papildu apgaismes vienību(-as) drīkst aktivēt tikai kopā ar galveno tuvo gaismu vai tālo gaismu. Līkumu izgaismošanas apgaismojums nedrīkst sniegties augstāk par horizontālu plakni, kas ir paralēla zemei un kas satur tāda galvenā luktura atskaites asi, kurš nodrošina galveno tuvās gaismas kūli visos sānsveres leņķos, kā ražotājs norādījis ierīces tipa apstiprināšanas laikā atbilstīgi ANO Noteikumiem Nr. 113 vai ANO Noteikumiem Nr. 149.

6.2.5.8. Prasības, kas noteikta 6.2.5.7. punktā, izpildi testē šādi.

Testa transportlīdzekli novieto, kā norādīts šo noteikumu 5.4. punktā. Abās transportlīdzekļa pusēs mēra sānsveres leņķus visos stāvokļos, kad līkumu izgaismojums ir aktivēts. Mērāmie sānsveres leņķi ir sānsveres leņķi, ko ražotājs ir norādījis ierīces tipa apstiprināšanas laikā atbilstīgi ANO Noteikumiem Nr. 113 vai ANO Noteikumiem Nr. 149.

Stūri drīkst nofiksēt pozīcijā taisni uz priekšu tā, lai transportlīdzekļa noliekšanas laikā tā nekustas.

Testā līkumu izgaismojumu drīkst aktivēt ar ražotāja nodrošinātu signāla ģeneratoru.

Sistēmu uzskata par atbilstošu 6.2.5.7. punkta prasībām, ja visi izmērītie sānsveres leņķi abās transportlīdzekļa pusēs ir lielāki par vai vienādi ar minimālajiem sānsveres leņķiem, kas norādīti paziņojuma veidlapā par ierīces tipa apstiprinājumu atbilstīgi ANO Noteikumiem Nr. 113 vai ANO Noteikumiem Nr. 149.

Atbilstību 6.2.5.7. punktam ražotājs drīkst pierādīt ar citiem līdzekļiem, ko pieņem par tipa apstiprināšanu atbildīgā tipa apstiprinātāja iestāde.

6.2.6. Elektriskie slēgumi

Vadības ierīcei, ar ko pārslēdz uz tuvo(-ajām) gaismu(-ām), vienlaikus jāizslēdz tālā(-ās) gaisma(-as). Tuvās gaismas lukturiem ar gaismas avotu, kurš apstiprināts saskaņā ar ANO Noteikumiem Nr. 99, jāpaliek ieslēgtiem, degot tālajai gaismai.

6.2.6.1. Papildu gaismas avotu(-s) vai papildu apgaismes vienību(-as), ko izmanto līkumu izgaismošanai, pieslēdz tā, ka tos(-ās) nevar aktivēt, ja vien nav aktivēts(-i) arī galvenais lukturis(-i), kas izstaro galveno tuvo gaismu vai tālo gaismu.

Papildu gaismas avots(-i) vai papildu apgaismes vienība(-as), ko izmanto līkumu izgaismošanai katrā transportlīdzekļa pusē, drīkst aktivēties automātiski vienīgi tad, ja sānsveres leņķis(-i) ir lielāks(-i) par vai vienāds(-i) ar minimālo(-ajiem) sānsveres leņķi(-iem), kāds(-i) norādīts(-i) paziņojuma veidlapā par ierīces tipa apstiprinājumu saskaņā ar ANO Noteikumiem Nr. 113 vai ANO Noteikumiem Nr. 149.

Tomēr papildu gaismas avots(-i) vai papildu apgaismes vienība(-as) nedrīkst tikt aktivēta, ja sānsveres leņķis ir mazāks nekā trīs grādi.

Papildu gaismas avotam(-iem) vai papildu apgaismes vienībai(-ām) jādeaktivējas, ja sānsveres leņķis(-i) ir mazāks(-i) nekā minimālais(-ie) sānsveres leņķis(-i), kāds(-i) norādīts(-i) paziņojuma veidlapā par ierīces tipa apstiprinājumu saskaņā ar ANO Noteikumiem Nr. 113 vai ANO Noteikumiem Nr. 149.

6.2.7. Signalizatori

6.2.7.1. "Ieslēgta stāvokļa" signalizators.

Nav obligāts; nemirgojoša zaļas krāsas signālspuldze.

6.2.7.2. "HIAS atteices" signalizators.

Obligāta, mirgojoša dzintara krāsas signālspuldze, kuru drīkst kombinēt ar 6.1.7.2. punktā minēto signalizatoru. Tam jāaktivējas, konstatējot atteici saistībā ar HIAS signāliem. Tam jāpaliek aktivētam, kamēr saglabājas atteice.

6.2.7.3. Vadības sistēmas atteices gadījumā līkumu apgaismošanas papildu gaismas avotam(-iem) vai papildu apgaismes vienībai(-ām) automātiski jāizslēdzas.

6.2.8. Citas prasības

Tuvās gaismas HIAS atteices gadījumā, neizmantojot īpašus instrumentus, jābūt iespējai:

a) deaktivēt HIAS, līdz to atiestata saskaņā ar ražotāja instrukcijām, un

b) iestatīt tuvo gaismu tā, lai tās horizontālais un vertikālais slīpums būtu tāds pats kā ar HIAS neaprīkotam galvenajam lukturim.

Ražotājs nodrošina HIAS atiestatīšanas procedūras detalizētu aprakstu.

Kā alternatīvu ražotājs drīkst izvēlēties uzstādīt automātisku sistēmu, kas vai nu izpilda abus iepriekš norādītos uzdevumus, vai atiestata HIAS. Šādā gadījumā ražotājs iesniedz tehniskajam dienestam automātiskās sistēmas aprakstu un, kamēr nav izstrādātas harmonizētas prasības, nodemonstrē līdzekļus, kā verificēt, ka automātiskā sistēma darbojas, kā aprakstīts.

6.3. Virzienrādītāja lukturis

6.3.1. Skaits

Divi katrā pusē.

6.3.2. Izkārtojums

Divi priekšējie virzienrādītāji (1. kategorijas saskaņā ar ANO Noteikumiem Nr. 6 vai ANO Noteikumiem Nr. 148, vai 11. kategorijas saskaņā ar ANO Noteikumiem Nr. 50 vai ANO Noteikumiem Nr. 148).

Divi aizmugurējie virzienrādītāji (2. kategorijas saskaņā ar ANO Noteikumiem Nr. 6 vai ANO Noteikumiem Nr. 148, vai 12. kategorijas saskaņā ar ANO Noteikumiem Nr. 50 vai ANO Noteikumiem Nr. 148).

6.3.3. Novietojums

6.3.3.1. Platumā: priekšējiem virzienrādītājiem ir jāatbilst šādām prasībām:

a) minimālajam attālumam starp apgaismojošajām virsmām ir jābūt 240 mm;

b) virzienrādītājiem jāatrodas ārpus vertikālas gareniskās vidusplaknes, kas pieskaras tālās(-o) gaismas(-u) un/vai tuvās(-o) gaismas(-u) apgaismojošās virsmas ārējām malām;

c) minimālajam attālumam starp virzienrādītāju apgaismojošo virsmu un vistuvāk esošā galvenā luktura, kas izstaro galveno tuvās gaismas kūli, apgaismojošo virsmu ir jābūt šādam:

| Rādītāja minimālais gaismas stiprums (cd) | Minimālais attālums (mm) |
|---|---|
| 90 | 75 |
| 175 | 40 |
| 250 | 20 |
| 400 | ≤ 20 |

Attiecībā uz aizmugurējiem virzienrādītājiem attālumam starp divu apgaismojošo virsmu iekšējām malām ir jābūt vismaz 180 mm ar nosacījumu, ka piemēro ANO Noteikumu Nr. 48 2.13. punkta priekšrakstus arī tad, kad piestiprināta reģistrācijas numura zīme.

6.3.3.2. Augstumā: ne mazāk kā 350 mm un ne vairāk kā 1 200 mm virs zemes.

6.3.3.3. Garumā: attālums virzienā uz priekšu starp aizmugurējo virzienrādītāju atskaites centru un šķērsplakni, kas iezīmē transportlīdzekļa gabarītgaruma aizmugurējo robežu, nedrīkst pārsniegt 300 mm.

6.3.4. Ģeometriskā redzamība

Horizontālie leņķi: 20° uz iekšu, 80° uz āru.

Vertikālie leņķi: 15° virs un zem horizontāles.

Tomēr, ja lukturis ir uzstādīts zemāk nekā 750 mm (mērot saskaņā ar 5.7. punkta noteikumiem), lejupvērsto 15° leņķi drīkst samazināt līdz 5°.

6.3.5. Orientācija

Priekšējie virzienrādītāji drīkst kustēties atbilstīgi stūres pagrieziena leņķim.

6.3.6. Elektriskie slēgumi

6.3.6.1. Virzienrādītāju lukturiem ir jāieslēdzas neatkarīgi no citiem lukturiem. Visus virzienrādītāju lukturus vienā transportlīdzekļa pusē ieslēdz un izslēdz ar vienu vadības ierīci.

6.3.6.2. Virzienradītāja lukturi drīkst tikt ieslēgti, lai norādītu statusu ierīcei, kas aizsargā transportlīdzekli pret neatļautu izmantošanu.

6.3.6.3. Indikāciju, kas aprakstīta 6.3.6.2. punktā, nodrošina virzienrādītāja lukturu vienlaicīga darbība, un tai jāatbilst šādiem nosacījumiem.

Vienas norādes gadījumā: maksimums 3 sekundes.

Ilgstošas norādes gadījumā:

| | |
|---|---|
| ilgums: | maksimums 5 minūtes. |
| Frekvence: | (2 ± 1) Hz |
| Degšanas laiks: | Nedegšanas laiks ± 10 procenti |

Šāda indikācija ir pieļaujama vienīgi tad, kad motora (spēkiekārtas sistēmas) iedarbināšanas un/vai izslēgšanas ierīce atrodas stāvoklī, kurā motora (spēkiekārtas sistēmas) darbība nav iespējama.

6.3.7. "Darbības" signalizators

Obligāts. Tas drīkst būt optisks vai skaņas, vai apvienots. Ja tas ir optisks, tam jābūt mirgojošai(-ām) zaļas krāsas spuldzei(-ēm), kura(s) jebkura virzienrādītāja darbības traucējuma gadījumā nodziest vai paliek degam un nemirgo, vai uzrāda mirgošanas frekvences izmaiņu.

6.3.8. Citas prasības

Turpmāk norādītos raksturlielumus mēra tikai pie tās elektroiekārtas slodzes, kāda vajadzīga motora un apgaismes ierīču darbībai. Visiem transportlīdzekļiem:

6.3.8.1. gaismas mirgošanas biežumam jābūt 90 ± 30 reižu minūtē;

6.3.8.2. virzienrādītāju mirgošana transportlīdzekļa vienā pusē drīkst būt sinhrona vai pārmaiņus;

6.3.8.3. ne vēlāk kā vienu sekundi pēc gaismas signāla vadības ierīces ieslēgšanas gaismai jāiedegas un ne vēlāk kā pusotru sekundi – pirmo reizi jānodziest;

6.3.8.4. notiekot viena virzienrādītāja atteicei, izņemot īssavienojumu, pārējiem virzienrādītāja lukturiem jāturpina mirgot vai jāpaliek iedegtiem, bet frekvence šādos apstākļos drīkst atšķirties no noteiktās.

6.4. Bremžu lukturis

6.4.1. Skaits

Viens vai divi, apstiprināti kā S1 kategorijas ierīce saskaņā ar ANO Noteikumiem Nr. 7 vai ANO Noteikumiem Nr. 148, vai bremžu lukturis saskaņā ar ANO Noteikumiem Nr. 50, vai L kategorijas transportlīdzekļu bremžu lukturis atbilstīgi ANO Noteikumiem Nr. 148.

Viens, nav obligāts, apstiprināts kā S3 kategorijas ierīce saskaņā ar ANO Noteikumiem Nr. 7 vai ANO Noteikumiem Nr. 148.

6.4.2. Izkārtojums

Īpašu prasību nav.

6.4.3. Novietojums

6.4.3.1. Attiecībā uz S1 kategorijas ierīci, kas noteikta ANO Noteikumos Nr. 7 vai ANO Noteikumos Nr. 148, vai bremžu lukturi, kas noteikts ANO Noteikumos Nr. 50 vai ANO Noteikumos Nr. 148

Augstumā: ne mazāk kā 250 mm un ne vairāk kā 1 500 mm virs zemes.

Garumā: transportlīdzekļa aizmugurē.

6.4.3.2. Attiecībā uz S3 kategorijas ierīci, kas noteikta ANO Noteikumos Nr. 7 vai ANO Noteikumos Nr. 148

Augstumā: Redzamās virsmas apakšējās malas horizontālā pieskarplakne nedrīkst būt mazāk kā 850 mm virs zemes.

Tomēr redzamās virsmas apakšējās malas horizontālajai pieskarplaknei jāatrodas augstāk nekā ANO Noteikumos Nr. 7 vai ANO Noteikumos Nr. 148 noteiktās S1 kategorijas ierīces vai ANO Noteikumos Nr. 50 noteiktā bremžu luktura, vai ANO Noteikumos Nr. 148 noteiktā L kategorijas transportlīdzekļa bremžu luktura redzamās virsmas augšējās malas horizontālajai pieskarplaknei.

Garumā: transportlīdzekļa aizmugurē.

6.4.4. Ģeometriskā redzamība

Attiecībā uz S1 kategorijas ierīci, kas noteikta ANO Noteikumos Nr. 7 vai ANO Noteikumos Nr. 148, vai bremžu lukturi, kas noteikts ANO Noteikumos Nr. 50, vai L kategorijas transportlīdzekļa bremžu lukturi, kas noteikts ANO Noteikumos Nr. 148

| | |
|---|---|
| Horizontālais leņķis: | 45° pa kreisi un pa labi attiecībā uz atsevišķu lukturi; |
| | 45° uz āru un 10° uz iekšu attiecībā uz katru lukturu pāri. |
| Vertikālais leņķis: | 15° virs un zem horizontāles. |

Tomēr, ja lukturis ir uzstādīts zemāk nekā 750 mm (mērot saskaņā ar 5.7. punkta noteikumiem), lejupvērsto 15° leņķi drīkst samazināt līdz 5°.

Attiecībā uz S3 kategorijas ierīci, kas noteikta ANO Noteikumos Nr. 7 vai ANO Noteikumos Nr. 148

| | |
|---|---|
| Horizontālais leņķis: | 10° pa kreisi un pa labi no transportlīdzekļa garenvirziena ass. |
| Vertikālais leņķis: | 10° virs un 5° zem horizontāles. |

6.4.5. Orientācija

Uz transportlīdzekļa aizmuguri.

6.4.6. Elektriskie slēgumi

Visiem bremžu lukturiem jāiedegas vienlaicīgi, katrā darba bremžu lietojuma gadījumā.

6.4.7. "Signalizators"

Signalizators nav obligāts; ja ir uzstādīts, šīm signalizatoram jābūt signalizatoram, kas sastāv no nemirgojoša gaismas brīdinājuma signāla, kas iedegas bremžu lukturu darbības traucējuma gadījumā.

6.4.8. Citas prasības

Nav.

6.5. Aizmugurējās reģistrācijas numura zīmes apgaismojuma ierīce

6.5.1. Skaits

Viena, apstiprināta kā 2. kategorijas ierīce saskaņā ar ANO Noteikumiem Nr. 50 vai ANO Noteikumiem Nr. 148. Ierīce drīkst sastāvēt no vairākām optiskām sastāvdaļām, kas konstruētas reģistrācijas numura zīmei rezervētās telpas apgaismošanai.

6.5.2. Izkārtojums

6.5.3. Novietojums

6.5.3.1. Platumā:

6.5.3.2. Augstumā:

6.5.3.3. Garumā:

6.5.4. Ģeometriskā redzamība

6.5.5. Orientācija

Tāds, lai ierīce apgaismotu reģistrācijas numura zīmei rezervēto telpu.

6.5.6. Signalizators

Nav obligāts. Tā funkcija jāveic gabarītluktura signalizatoram.

6.5.7. Citas prasības

Ja aizmugurējās reģistrācijas numura zīmes lukturis ir kombinēts ar aizmugurējo gabarītlukturi, savstarpēji savietots ar bremžu lukturi vai ar aizmugurējo miglas lukturi, aizmugurējās reģistrācijas numura zīmes luktura fotometriskie raksturlielumi drīkst atšķirties laikā, kad deg bremžu lukturis vai aizmugurējais miglas lukturis.

6.6. Priekšējais gabarītlukturis

6.6.1. Skaits

| | |
|---|---|
| Viens vai divi, | ja baltā krāsā, |
| vai | |
| divi (viens katrā malā), | ja dzintara krāsā. |

6.6.2. Izkārtojums

Īpašu prasību nav.

6.6.3. Novietojums

6.6.3.1. Platumā:

Neatkarīgu priekšējo gabarītlukturi drīkst uzstādīt virs vai zem, vai uz vienu pusi no cita priekšējā luktura: ja šie lukturi atrodas viens virs otra, priekšējā gabarītluktura atskaites centram jāatrodas transportlīdzekļa gareniskajā vidusplaknē; ja šie lukturi atrodas blakus, to atskaites centriem jābūt simetriskiem attiecībā pret transportlīdzekļa garenisko vidusplakni.

Priekšējais gabarītlukturis, kas ir savstarpēji savietots ar citu priekšējo lukturi, ir jāuzstāda tā, ka tā atskaites centrs atrodas transportlīdzekļa gareniskajā vidusplaknē. Tomēr, ja transportlīdzeklim blakus priekšējam gabarītlukturim ir uzstādīts arī cits priekšējais lukturis, to atskaites centriem jābūt simetriskiem attiecībā pret transportlīdzekļa garenisko vidusplakni.

Divi priekšējie gabarītlukturi, kas viens vai abi ir savstarpēji savietoti ar citu priekšējo lukturi, jāuzstāda tā, ka to atskaites centri ir simetriski attiecībā pret transportlīdzekļa garenisko vidusplakni.

6.6.3.2. Augstumā: ne mazāk kā 350 mm un ne vairāk kā 1 200 mm virs zemes.

6.6.3.3. Garumā: transportlīdzekļa priekšā.

6.6.4. Ģeometriskā redzamība

| | |
|---|---|
| Horizontālais leņķis: | 80° pa kreisi un pa labi attiecībā uz vienu lukturi: |
| | horizontālais leņķis drīkst būt 80° uz āru un 20° uz iekšu attiecībā uz katru lukturu pāri. |
| Vertikālais leņķis: | 15° virs un zem horizontāles. |

Tomēr, ja lukturis ir uzstādīts zemāk nekā 750 mm (mērot saskaņā ar 5.7. punkta noteikumiem), lejupvērsto 15° leņķi drīkst samazināt līdz 5°.

6.6.5. Orientācija

Uz priekšu. Lukturis(-i) drīkst kustēties atbilstīgi stūres pagrieziena leņķim.

6.6.6. "Ieslēgta stāvokļa" signalizators

Obligāts. Nemirgojoša zaļas krāsas signālspuldze. Šis signalizators netiek prasīts, ja kontrolmēraparātu paneļa apgaismojumu var ieslēgt vai izslēgt tikai vienlaikus ar gabarītlukturi(-iem).

6.6.7. Citas prasības

Ja priekšējais gabarītlukturis ir savstarpēji savietots ar priekšējo virzienrādītāja lukturi, elektriskajam slēgumam ir jābūt tādam, ka gabarītlukturis tajā pašā pusē, kur atrodas virzienrādītājs, izslēdzas, kad virzienrādītāja lukturis mirgo.

6.7. Aizmugurējais gabarītlukturis

6.7.1. Skaits

Viens vai divi.

6.7.2. Izkārtojums

Īpašu prasību nav.

6.7.3. Novietojums

6.7.3.1. Augstumā: ne mazāk kā 250 mm un ne vairāk kā 1 500 mm virs zemes.

6.7.3.2. Garumā: transportlīdzekļa aizmugurē.

6.7.4. Ģeometriskā redzamība

| | |
|---|---|
| Horizontālais leņķis: | 80° pa kreisi un pa labi attiecībā uz atsevišķu lukturi; |
| | horizontālais leņķis drīkst būt 80° uz āru un 45° uz iekšu attiecībā uz katru lukturu pāri. |
| Vertikālais leņķis: | 15° virs un zem horizontāles. |

Tomēr, ja lukturis ir uzstādīts zemāk nekā 750 mm (mērot saskaņā ar 5.7. punkta noteikumiem), lejupvērsto 15° leņķi drīkst samazināt līdz 5°.

6.7.5. Orientācija

Uz aizmuguri.

6.7.6. "Ieslēgta stāvokļa" signalizators

Nav obligāts. Tā funkcijas jāveic priekšējā gabarītluktura ierīcei.

6.7.7. Citas prasības

Ja aizmugurējais gabarītlukturis ir savstarpēji savietots ar virzienrādītāju, aizmugurējā gabarītluktura elektriskais slēgums attiecīgajā transportlīdzekļa pusē vai tā savstarpēji savietotajā daļā drīkst būt tāds, ka tas ir IZSLĒGTS virzienrādītāja luktura visā darbības laikposmā (gan DEG, gan NEDEG ciklā).

6.8. Aizmugurējais atstarotājs, ne trijstūra formas

6.8.1. Skaits

Viens vai divi.

6.8.2. Izkārtojums

Īpašu prasību nav.

6.8.3. Novietojums

Augstumā: ne mazāk kā 250 mm un ne vairāk kā 900 mm virs zemes.

6.8.4. Ģeometriskā redzamība

| | |
|---|---|
| Horizontālais leņķis: | 30° pa kreisi un pa labi attiecībā uz atsevišķu lukturi; |
| | 30° uz āru un 10° uz iekšu attiecībā uz katru lukturu pāri. |
| Vertikālais leņķis: | 15° virs un zem horizontāles. |

Tomēr, ja lukturis ir uzstādīts zemāk nekā 750 mm (mērot saskaņā ar 5.7. punkta noteikumiem), lejupvērsto 15° leņķi drīkst samazināt līdz 5°.

6.8.5. Orientācija

Uz aizmuguri.

6.9. Transportlīdzekļa avārijas brīdinājuma signāls

6.9.1. Avārijas signāls ir transportlīdzekļa virzienrādītāju lukturu vienlaicīga darbība saskaņā ar 6.3. punkta prasībām.

6.9.2. Elektriskie slēgumi

Signālu iedarbina ar atsevišķu vadības ierīci, kas nodrošina vienlaicīgu strāvas padevi visiem virzienrādītājiem. Turklāt, tas drīkst aktivēties automātiski, ja transportlīdzeklis ir iesaistīts sadursmē vai pēc avārijas bremzēšanas signāla deaktivēšanas, kā noteikts 6.14. punktā. Tādos gadījumos to drīkst izslēgt manuāli.

6.9.3. "Ieslēgta stāvokļa" signalizators

Obligāts. Mirgojoša sarkanas krāsas signālspuldze vai atsevišķu signalizatoru gadījumā – 6.3.8. punktā noteiktā signalizatora vienlaicīga darbība.

6.9.4. Citas prasības

Gaisma mirgo 90 ± 30 reižu minūtē.

Ne vēlāk kā vienu sekundi pēc gaismas signāla vadības ierīces ieslēgšanas gaismai jāiedegas un ne vēlāk kā pusotru sekundi – pirmo reizi jānodziest.

6.10. Priekšējais miglas lukturis

6.10.1. Skaits

Viens vai divi.

6.10.2. Izkārtojums

Īpašu prasību nav.

6.10.3. Novietojums

6.10.3.1. Platumā: attiecībā uz vienu lukturi atskaites centram ir jāatrodas transportlīdzekļa gareniskajā vidusplaknē; vai apgaismojošās virsmas mala, kura atrodas vistuvāk šai plaknei, nedrīkst būt tālāk par 250 mm no tās.

6.10.3.2. Augstumā: ne mazāk kā 250 mm virs zemes. Neviens apgaismojošās virsmas punkts nedrīkst atrasties augstāk par tuvās gaismas luktura apgaismojošās virsmas augstāko punktu.

6.10.3.3. Garumā: transportlīdzekļa priekšā. Šo prasību uzskata par izpildītu, ja izstarotā gaisma ne tieši, ne netieši nerada diskomfortu vadītājam kā atspulgs atpakaļskata spoguļos un/vai uz citām transportlīdzekļa atstarojošām virsmām.

6.10.4. Ģeometriskā redzamība

To apraksta leņķis α un β, kā norādīts ANO Noteikumu Nr. 48 2.13. punktā:

α = 5° uz augšu un uz leju;

β = 45° pa kreisi un pa labi attiecībā uz vienu lukturi, izņemot no centra novirzītu gaismu, kuras gadījumā iekšējais leņķis β = 10°;

β = 45° uz āru un 10° uz iekšu attiecībā uz katru lukturu pāri.

6.10.5. Orientācija

Uz priekšu. Lukturis(-i) drīkst kustēties atbilstīgi stūres pagrieziena leņķim.

6.10.6. Nedrīkst kombinēt ne ar vienu citu priekšējo lukturi.

6.10.7. "Ieslēgta stāvokļa" signalizators

Nav obligāts; nemirgojošs zaļas krāsas signāls.

6.10.8. Citas prasības

Nav.

6.10.9. Elektriskie slēgumi

Jābūt iespējai ieslēgt vai izslēgt miglas lukturi(-us) neatkarīgi no tālās gaismas luktura(-iem) un/vai tuvās gaismas luktura(-iem).

6.11. Aizmugurējais miglas lukturis

6.11.1. Skaits

Viens vai divi.

6.11.2. Izkārtojums

Īpašu prasību nav.

6.11.3. Novietojums

6.11.3.1. Augstumā: ne mazāk kā 250 mm un ne vairāk kā 900 mm virs zemes.

6.11.3.2. Garumā: transportlīdzekļa aizmugurē.

6.11.3.3. Attālums starp aizmugurējā miglas luktura un bremžu luktura apgaismojošajām virsmām nedrīkst būt mazāks kā 100 mm.

6.11.4. Ģeometriskā redzamība

To apraksta leņķis α un β, kā norādīts ANO Noteikumu Nr. 48 2.13. punktā:

α = 5° uz augšu un uz leju;

β = 25 ° pa kreisi un pa labi attiecībā uz atsevišķu lukturi;

25 ° uz āru un 10° uz iekšu attiecībā uz katru lukturu pāri.

6.11.5. Orientācija

Uz aizmuguri.

6.11.6. Elektriskie slēgumi

Tiem ir jābūt tādiem, ka aizmugurējo miglas lukturi var ieslēgt tikai tad, kad ir ieslēgts viens vai vairāki no šādiem lukturiem: tālās gaismas lukturis, tuvās gaismas lukturis, priekšējais miglas lukturis.

Ja ir priekšējais miglas lukturis, jābūt iespējai izslēgt aizmugurējo miglas lukturi neatkarīgi no priekšējā miglas luktura.

Aizmugurējais(-ie) miglas lukturis(-i) drīkst palikt ieslēgts(-i) līdz gabarītlukturu izslēgšanai, un aizmugurējam (-iem) miglas lukturim(-iem) jāpaliek ieslēgtam(-iem), līdz to(s) apzināti atkal ieslēdz.

6.11.7. "Ieslēgta stāvokļa" signalizators

Obligāts. Nemirgojoša dzintara krāsas signālspuldze.

6.11.8. Citas prasības

Nav.

6.12. Sānu atstarotājs, ne trijstūra formas

6.12.1. Skaits katrā pusē

Viens vai divi.

6.12.2. Izkārtojums

Īpašu prasību nav.

6.12.3. Novietojums

6.12.3.1. Transportlīdzekļa sānos.

6.12.3.2. Augstumā: ne mazāk kā 300 mm un ne vairāk kā 900 mm virs zemes.

6.12.3.3. Garumā: būtu jānovieto tādā pozīcijā, ka normālos apstākļos to nevarētu aizsegt ne vadītāja, ne pasažiera apģērbs.

6.12.4. Ģeometriskā redzamība

Horizontālie leņķi β = 30° uz priekšu un uz aizmuguri.

Vertikālie leņķi α = 15° virs un zem horizontāles.

Tomēr, ja lukturis ir uzstādīts zemāk nekā 750 mm (mērot saskaņā ar 5.7. punkta noteikumiem), lejupvērsto 15° leņķi drīkst samazināt līdz 5°.

6.12.5. Orientācija

Atstarotāju atskaites asīm jābūt perpendikulārām transportlīdzekļa gareniskajai vidusplaknei un vērstām uz āru. Priekšējie sānu atstarotāji drīkst kustēties atbilstīgi stūres pagrieziena leņķim.

6.13. Dienas gaitas lukturis

6.13.1. Esība

Motocikliem nav obligāts.

6.13.2. Skaits

Viens vai divi, apstiprināta tipa saskaņā ar ANO Noteikumiem Nr. 87 vai ANO Noteikumiem Nr. 148.

6.13.3. Izkārtojums

Īpašu prasību nav.

6.13.4. Novietojums

6.13.4.1. Platumā:

6.13.4.1.1. Neatkarīgu dienas gaitas lukturi drīkst uzstādīt virs vai zem, vai uz vienu pusi no cita priekšējā luktura: ja šie lukturi atrodas viens virs otra, dienas gaitas luktura atskaites centram jāatrodas transportlīdzekļa gareniskajā vidusplaknē; ja šie lukturi atrodas blakus, apgaismojošās virsmas mala nedrīkst atrasties tālāk kā 250 mm no transportlīdzekļa gareniskās vidusplaknes.

6.13.4.1.2. Dienas gaitas lukturi, kas ir savstarpēji savietots ar citu priekšējo lukturi (tālās gaismas lukturi vai priekšējo gabarītlukturi), uzstāda tā, ka apgaismojošās virsmas mala atrodas ne vairāk kā 250 mm no transportlīdzekļa gareniskās vidusplaknes.

6.13.4.1.3. Divus dienas gaitas lukturus, kas viens vai abi ir savstarpēji savietoti ar citu priekšējo lukturi, uzstāda tā, ka to atskaites centri ir simetriski attiecībā pret transportlīdzekļa garenisko vidusplakni.

6.13.4.1.4. Divu dienas gaitas lukturu gadījumā attālums, kas nošķir apgaismojošās virsmas, nedrīkst pārsniegt 420 mm.

6.13.4.1.5. Maksimālais attālums nav piemērojams, ja dienas gaitas lukturi:

a) ir grupēti, kombinēti vai savstarpēji savietoti ar citu galveno lukturi vai

b) atrodas motocikla frontālā silueta projekcijas robežās taisnleņķa plaknē, kas ir perpendikulāra transportlīdzekļa gareniskajai vidusplaknei.

6.13.4.2. Augstumā:

ne mazāk kā 250 mm un ne vairāk kā 1 500 mm virs zemes.

6.13.4.3. Garumā:

transportlīdzekļa priekšā.

6.13.5. Ģeometriskā redzamība

| | |
|---|---|
| Horizontāli: | uz āru 20° un uz iekšu 10°. |
| Vertikāli: | uz augšu 10° un uz leju 10°. |

6.13.6. Orientācija

Virzienā uz priekšu. Lukturis(-i) drīkst kustēties atbilstīgi stūres pagrieziena leņķim.

6.13.7. Elektriskie slēgumi

6.13.7.1. Dienas gaitas lukturim ir JĀIZSLĒDZAS automātiski, IESLĒDZOT galvenos lukturus, izņemot gadījumus, kad pēdējos izmanto īslaicīgiem gaismas brīdinājuma signāliem.

Aizmugurējam gabarītlukturim JĀIESLĒDZAS, IESLĒDZOT dienas gaitas lukturi(-us). Priekšējais(-ie) gabarītlukturis(-i) un aizmugurējās reģistrācijas numura zīmes apgaismojuma ierīce drīkst IESLĒGTIES atsevišķi vai kopā, IESLĒDZOT dienas gaitas lukturi(-us).

6.13.7.2. Ja attālums starp priekšējo virzienrādītāja lukturi un dienas gaitas lukturi ir 40 mm vai mazāks, dienas gaitas luktura elektriskie slēgumi attiecīgajā transportlīdzekļa pusē drīkst būt tādi, ka vai nu:

a) tas ir IZSLĒGTS, vai

b) tā gaismas stiprums tiek samazināts visā laikposmā, kad aktivēts priekšējais virzienrādītāja lukturis (gan DEG, gan NEDEG ciklā).

6.13.7.3. Ja virzienrādītāja lukturis ir savstarpēji savietots ar dienas gaitas lukturi, dienas gaitas luktura elektriskajiem slēgumiem attiecīgajā transportlīdzekļa pusē ir jābūt tādiem, ka dienas gaitas lukturis ir IZSLĒGTS visā virzienrādītāja luktura aktivācijas periodā (gan DEG, gan NEDEG ciklā).

6.13.8. Signalizators

Ieslēgta stāvokļa zaļas krāsas signalizators, nav obligāts.

6.13.9. Citas prasības

DRL simbols ISO 2575:2004 – Autotransports. Vadītāja informēšanai par ieslēgtu dienas gaitas lukturi drīkst izmantot vadības ierīču, indikatoru un signalizatoru simbolus.

6.14. Avārijas bremzēšanas signāls

6.14.1. Esība

Nav obligāts.

Avārijas bremzēšanas signāls ir vienlaicīga visu to bremžu lukturu vai virzienrādītāja lukturu darbība, kas uzstādīti, kā aprakstīts 6.14.7. punktā.

6.14.2. Skaits

Kā noteikts 6.3.1. vai 6.4.1. punktā.

6.14.3. Izkārtojums

Kā noteikts 6.3.2. vai 6.4.2. punktā.

6.14.4. Novietojums

Kā noteikts 6.3.3. vai 6.4.3. punktā.

6.14.5. Ģeometriskā redzamība

Kā noteikts 6.3.4. vai 6.4.4. punktā.

6.14.6. Orientācija

Kā noteikts 6.3.5. vai 6.4.5. punktā.

6.14.7. Elektriskie slēgumi

6.14.7.1. Avārijas bremzēšanas signāla visiem lukturiem ir jāmirgo sinhroni ar 4,0 ±1,0 Hz frekvenci.

6.14.7.1.1. Tomēr, ja kādā no avārijas bremzēšanas signāla lukturiem transportlīdzekļa aizmugurē ir izmantoti kvēldiega gaismas avoti, frekvencei ir jābūt 4,0 + 0,0/-1,0 Hz.

6.14.7.2. Avārijas bremzēšanas signālam ir jādarbojas neatkarīgi no citiem lukturiem.

6.14.7.3. Avārijas bremzēšanas signālam ir jāaktivējas un jādeaktivējas automātiski.

6.14.7.3.1. Avārijas bremzēšanas signālam jāaktivējas tikai tad, ja transportlīdzekļa ātrums pārsniedz 50 km/h un bremžu sistēma nodrošina avārijas bremzēšanas loģisko signālu, kas definēts ANO Noteikumos Nr. 78.

6.14.7.3.2. Avārijas bremzēšanas signālam automātiski jādeaktivējas, ja avārijas bremzēšanas loģiskais signāls, kā noteikts ANO Noteikumos Nr. 78, vairs netiek nodrošināts vai ja ir aktivēts transportlīdzekļa avārijas brīdinājuma signāls.

6.14.8. Signalizators

Nav obligāts.

6.14.9. Citas prasības

Nav.

6.15. Ārējais palīgapgaismojuma lukturis

6.15.1. Esība

Motocikliem nav obligāts.

6.15.2. Skaits

Viens vai divi; tomēr ir atļauti ārējie palīgapgaismojuma lukturi kāju balstu apgaismošanai. Katru kāju balstu drīkst apgaismot ne vairāk kā viens lukturis.

6.15.3. Izkārtojums

Īpašu prasību nav, taču piemēro 6.15.9.3. punkta prasības.

6.15.4. Novietojums

Īpašu prasību nav.

6.15.5. Ģeometriskā redzamība

Īpašu prasību nav.

6.15.6. Orientācija

Īpašu prasību nav.

6.15.7. Elektriskie slēgumi

Īpašu prasību nav.

6.15.8. Signalizators

Īpašu prasību nav.

6.15.9. Citas prasības

6.15.9.1. Ārējais palīgapgaismojuma lukturis drīkst aktivēties tikai tad, ja transportlīdzeklis ir nekustīgs un izpildās viens vai vairāki šādi nosacījumi:

a) ierīce, kas iedarbina un/vai izslēdz motoru (spēkiekārtas sistēmu), ir stāvoklī, kurā motora (spēkiekārtas sistēmas) darbība nav iespējama; vai

b) piekļuves nolūkā ir atvērts bagāžas nodalījums.

Visos fiksētajos izmantošanas stāvokļos jābūt izpildītiem 5.9. punkta nosacījumiem.

6.15.9.2. Kā palīgapgaismojuma luktura funkciju drīkst aktivēt baltu gaismu izstarojošus, apstiprinātus lukturus, izņemot tālās gaismas lukturus un dienas gaitas lukturus. Tos drīkst aktivēt arī kopā ar ārējiem palīgapgaismojuma lukturiem, un 5.10. un 5.11. punkta nosacījumus drīkst nepiemērot.

6.15.9.3. Tehniskais dienests tipa apstiprinātāju iestādi apmierinošā veidā veic vizuālu testu, lai verificētu, ka ārējo palīgapgaismojuma lukturu redzamās virsmas nav tieši redzamas, vērotājam pārvietojoties pa zonas robežu šķērsplaknē, kas atrodas 10 m uz priekšu no transportlīdzekļa, šķērsplaknē, kas atrodas 10 m uz aizmuguri no transportlīdzekļa un divās garenplaknēs, kas atrodas 10 m no transportlīdzekļa katrā pusē; šīs četras plaknes stiepjas no 1 m līdz 3 m virs zemes un perpendikulāri tai, kā parādīts 7. pielikumā.

Minēto prasību un 5.4. punktā aprakstīto nosacījumu izpildi verificē šādos transportlīdzekļa stāvokļos.

| | |
|---|---|
| Stāvbalsts: | uz sānu stāvbalsta vai uz vidējā stāvbalsta, un uz abiem, ja attiecināms. |
| Stūres iekārta: | taisnvirziena braukšanas stāvoklī un katrā iespējamā fiksētā stāvoklī. |

Pēc pieteikuma iesniedzēja pieprasījuma un ar tehniskā dienesta piekrišanu šīs prasības izpildi drīkst verificēt, izmantojot rasējumu vai simulāciju.

7. TRANSPORTLĪDZEKĻA TIPA VAI TĀ APGAISMES IERĪČU UN GAISMAS SIGNĀLIERĪČU UZSTĀDĪJUMA PĀRVEIDOJUMI

7.1. Par katru transportlīdzekļa tipa vai apgaismes ierīču vai gaismas signālierīču uzstādījuma, vai 3.2.2. punktā minētā saraksta pārveidojumu paziņo tipa apstiprinātājai iestādei, kas apstiprinājusi doto transportlīdzekļa tipu. Šī tipa apstiprinātāja iestāde tad drīkst vai nu:

7.1.1. uzskatīt, ka veiktajiem pārveidojumiem nevarētu būt vērā ņemamu negatīvu seku un ka transportlīdzeklis jebkurā gadījumā joprojām atbilst prasībām, vai

7.1.2. pieprasīt jaunu testa ziņojumu par testu veikšanu atbildīgajam tehniskajam dienestam.

7.2. Par apstiprinājuma apliecinājumu vai atteikumu, norādot alternatīvas, paziņo šos noteikumus piemērojošajām Nolīguma pusēm, izmantojot 4.3. punktā noteikto procedūru.

7.3. Tipa apstiprinātāja iestāde, kas izdod apstiprinājuma paplašinājumu, piešķir tam sērijas numuru un par to informē pārējās šos noteikumus piemērojošās 1958. gada Nolīguma puses, izmantojot šo noteikumu 1. pielikumā dotajam paraugam atbilstošu paziņojuma veidlapu.

8. RAŽOŠANAS ATBILSTĪBA

Ražošanas atbilstības procedūrām jāatbilst Nolīguma 1. pielikumā (E/ECE/TRANS/505/Rev.3) noteiktajām, ievērojot šādas prasības:

8.1. atbilstīgi šiem noteikumiem apstiprinātus motociklus izgatavo tā, ka tie atbilst apstiprinātajam tipam, ievērojot 5. un 6. punktā noteiktās prasības;

8.2. ievēro šo noteikumu 5. pielikumā noteikto prasību minimumu attiecībā uz ražošanas atbilstības kontroles procedūrām;

8.3. tipa apstiprinātāja iestāde, kas piešķīrusi tipa apstiprinājumu, jebkurā laikā drīkst verificēt atbilstības kontroles metodes, ko piemēro katrā ražotnē. Šādu verifikāciju normāls biežums ir reize gadā.

9. SANKCIJAS PAR RAŽOŠANAS NEATBILSTĪBU

9.1. Atbilstīgi šiem noteikumiem piešķirto apstiprinājumu attiecībā uz transportlīdzekļa tipu drīkst anulēt, ja nav izpildīta 8.1. punktā noteiktā prasība vai ja transportlīdzeklis nav izturējis 8. punktā noteiktās pārbaudes.

9.2. Ja šos noteikumus piemērojoša Nolīguma puse anulē tās iepriekš piešķirtu apstiprinājumu, tā nekavējoties informē par to pārējās šos noteikumus piemērojošās Nolīguma puses, izmantojot šo noteikumu 1. pielikumā dotajam paraugam atbilstošu paziņojuma veidlapu.

10. RAŽOŠANAS PILNĪGA IZBEIGŠANA

Ja apstiprinājuma turētājs pilnībā izbeidz ražot saskaņā ar šiem noteikumiem apstiprinātu transportlīdzekļa tipu, tas attiecīgi informē tipa apstiprinātāju iestādi, kas piešķīrusi apstiprinājumu. Saņēmusi attiecīgo paziņojumu, šī iestāde informē par to pārējās šos noteikumus piemērojošās Nolīguma puses, izmantojot šo noteikumu 1. pielikumā dotajam paraugam atbilstošu paziņojuma veidlapu.

11. PĀREJAS NOTEIKUMI

11.1. No 01. sērijas grozījumu 10. papildinājuma oficiālās spēkā stāšanās dienas Nolīguma puse, kas piemēro šos noteikumus, neatsaka piešķirt apstiprinājumus atbilstīgi šiem noteikumiem, kuri grozīti ar 01. sērijas grozījumu 10. papildinājumu.

11.2. Pēc 60 mēnešiem no 11.1. punktā minētās spēkā stāšanās dienas Nolīguma puses, kas piemēro šos noteikumus, piešķir apstiprinājumus tikai tad, ja transportlīdzekļa tips attiecībā uz apgaismes ierīču un gaismas signālierīču skaitu un uzstādīšanas veidu atbilst šo noteikumu 01. sērijas grozījumu 10. papildinājuma prasībām.

11.3. Esošie apstiprinājumi, kas saskaņā ar šiem noteikumiem piešķirti pirms 11.2. punktā norādītās dienas, paliek spēkā. Ja transportlīdzekļus pirmo reizi reģistrē vairāk nekā 84 mēnešus pēc 11.1. punktā minētās spēkā stāšanās dienas, Nolīguma puses, kas piemēro šos noteikumus, drīkst piemērot atteikumu transportlīdzekļa tipam attiecībā uz apgaismes ierīču un gaismas signālierīču skaitu un uzstādīšanas veidu, kurš neatbilst šo noteikumu 01. sērijas grozījumu 10. papildinājuma prasībām.

11.4. No 02. sērijas grozījumu oficiālās spēkā stāšanās dienas Nolīguma puse, kas piemēro šos noteikumus, neatsaka piešķirt apstiprinājumus saskaņā ar šiem noteikumiem, ievērojot 02. sērijas grozījumus.

11.5. Pēc 48 mēnešiem no 11.4. punktā minētās spēkā stāšanās dienas Nolīguma puses, kas piemēro šos noteikumus, piešķir apstiprinājumus tikai tad, ja transportlīdzekļa tips attiecībā uz apgaismes ierīču un gaismas signālierīču skaitu un uzstādīšanas veidu atbilst šo noteikumu 02. sērijas grozījumu prasībām.

11.6. Esošie apstiprinājumi atbilstīgi šiem noteikumiem, kas piešķirti pirms 11.5. punktā norādītās dienas, paliek spēkā.

12. PAR APSTIPRINĀŠANAS TESTU VEIKŠANU ATBILDĪGO TEHNISKO DIENESTU UN TIPA APSTIPRINĀTĀJU IESTĀŽU NOSAUKUMI UN ADRESES

1958. gada nolīguma puses, kuras piemēro šos noteikumus, paziņo Apvienoto Nāciju Organizācijas sekretariātam to tehnisko dienestu nosaukumu un adresi, kuri atbildīgi par apstiprināšanas testu veikšanu, un to tipa apstiprinātāju iestāžu nosaukumu un adresi, kas piešķir apstiprinājumu un kurām nosūta citās valstīs izdotu apstiprinājumu, apstiprinājuma paplašinājumu, atteikuma vai anulēšanu apliecinošas veidlapas.

*1. PIELIKUMS*

**PAZIŅOJUMS**

(maksimālais formāts: A4 (210 × 297 mm))




Izdevējs: Iestādes nosaukums:
.....
.....
.....

par (2): apstiprinājuma piešķiršanu,
apstiprinājuma paplašināšanu,
apstiprinājuma atteikšanu,
apstiprinājuma anulēšanu,
ražošanas pilnīgu izbeigšanu

$L_3$ kategorijas transportlīdzekļa tipam attiecībā uz apgaismes ierīču un gaismas signālierīču uzstādīšanu atbilstīgi ANO Noteikumiem Nr. 53.

Apstiprinājuma Nr .....

Paplašinājuma Nr. .....

1. Transportlīdzekļa tirdzniecības nosaukums vai preču zīme: .....
2. Transportlīdzekļa tipam ražotāja piešķirtais nosaukums: .....
3. Ražotāja nosaukums un adrese: .....
4. Ražotāja pārstāvja nosaukums un adrese, ja attiecināms: .....
5. Iesniegts apstiprināšanai (datums): .....
6. Par apstiprināšanas testu veikšanu atbildīgais tehniskais dienests: .....
7. Testa ziņojuma datums: .....
8. Testa ziņojuma numurs: .....
9. Īss apraksts: .....

Transportlīdzeklī uzstādītās apgaismes ierīces:

9.1. Tālās gaismas lukturi: ir/nav (2)

9.2. Tuvās gaismas lukturi: ir/nav (2)

9.3. Priekšējie miglas lukturi: ir/nav (2)

9.4. —

9.5. Virzienrādītāja lukturi: ir/nav (2)

9.6. —

9.7. Dublējošie sānu virzienrādītāji: ir/nav (2)

9.8. Avārijas brīdinājuma signāls: ir/nav (2)

9.9. Bremžu lukturi: ir/nav (2)

9.10. Aizmugurējās numura zīmes apgaismojuma ierīce: ir/nav (2)

9.11. Priekšējie gabarītlukturi (sānu): ir/nav (2)

9.12. Aizmugurējie gabarītlukturi (sānu): ir/nav (2)

---

(1) Tās valsts pazīšanas numurs, kas piešķīrusi/paplašinājusi/atteikusi/anulējusi apstiprinājumu (apstiprinājuma prasības skatīt noteikumos).

(2) Lieko svītrot.

9.13. Aizmugurējie miglas lukturi: ir/nav ([3])

9.14. —

9.15. —

9.16. Aizmugurējie atstarotāji, ne trijstūra formas: ir/nav ([3])

9.17. —

9.18. —

9.19. Sānu atstarotāji, ne trijstūra formas: ir/nav ([3])

9.20. Ekvivalenti lukturi: ir/nav ([3])

9.21. Avārijas bremzēšanas signāls: ir/nav ([3])

9.22. Ārējais palīgapgaismojuma lukturis: ir/nav ([3])

10. Jebkādas piezīmes: .....

11. Ražotāja deklarētās masas ([4])

11.1. Masa nokomplektētā stāvoklī:

Kopējā masa: ..... kg

Masa uz priekšējo riteni: ..... kg

Masa uz aizmugurējo riteni: ..... kg

11.2. Transportlīdzekļa pilna masa:

Kopējā masa: ..... kg

Masa uz priekšējo riteni: ..... kg

Masa uz aizmugurējo riteni: ..... kg

12. Apstiprinājuma marķējuma zīmes novietojums: .....

13. Paplašināšanas pamatojums (attiecīgā gadījumā):

14. Apstiprinājums piešķirts/atteikts/paplašināts/anulēts: ([3])

15. Vieta: .....

16. Datums: .....

17. Paraksts: .....

18. Šim paziņojumam pievienots to dokumentu saraksts, kuri deponēti tipa apstiprinātājā iestādē, kas piešķīra apstiprinājumu, un kurus var saņemt pēc pieprasījuma.

---

([3]) Lieko svītrot.

([4]) Šīs iedaļas aizpilda tikai tad, ja veikts tests saskaņā ar šo noteikumu 6.2.5.4. punktu.

*2. PIELIKUMS*

**Apstiprinājuma marķējuma zīmju izkārtojums**

**A paraugs**

(skatīt šo noteikumu 4.4. punktu)

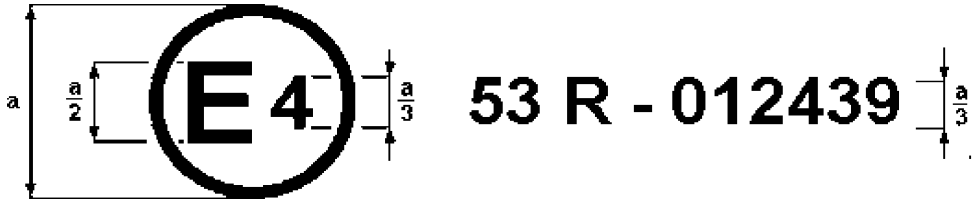


a = 8 mm min.

Dotā apstiprinājuma marķējuma zīme uz motocikla norāda, ka konkrētais transportlīdzekļa tips attiecībā uz apgaismes ierīču un gaismas signālierīču uzstādīšanu ir apstiprināts Nīderlandē (E 4) saskaņā ar Noteikumiem Nr. 53, kas grozīti ar 01. sērijas grozījumiem. Apstiprinājuma numurs norāda, ka apstiprinājums piešķirts saskaņā ar ANO Noteikumu Nr. 53 prasībām.

**B paraugs**

(skatīt šo noteikumu 4.5. punktu)

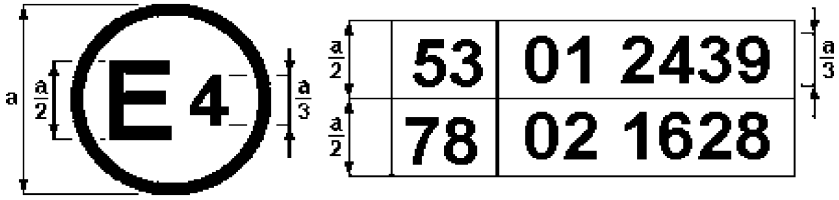


a = 8 mm min.

Dotā apstiprinājuma marķējuma zīme uz motocikla norāda, ka attiecīgais transportlīdzekļa tips ir apstiprināts Nīderlandē (E 4) saskaņā ar Noteikumiem Nr. 53 un Nr. 78 ([1]). Apstiprinājuma numuri norāda, ka attiecīgo apstiprinājumu piešķiršanas laikā ANO Noteikumi Nr. 53 ietvēra 01. sērijas grozījumus un ANO Noteikumi Nr. 78 jau ietvēra 02. sērijas grozījumus.

([1]) Otrs numurs dots tikai kā piemērs.

*3. PIELIKUMS*

**LUKTURA VIRSMAS, ATSKAITES ASIS UN CENTRS, UN ĢEOMETRISKĀS REDZAMĪBAS LEŅĶI**

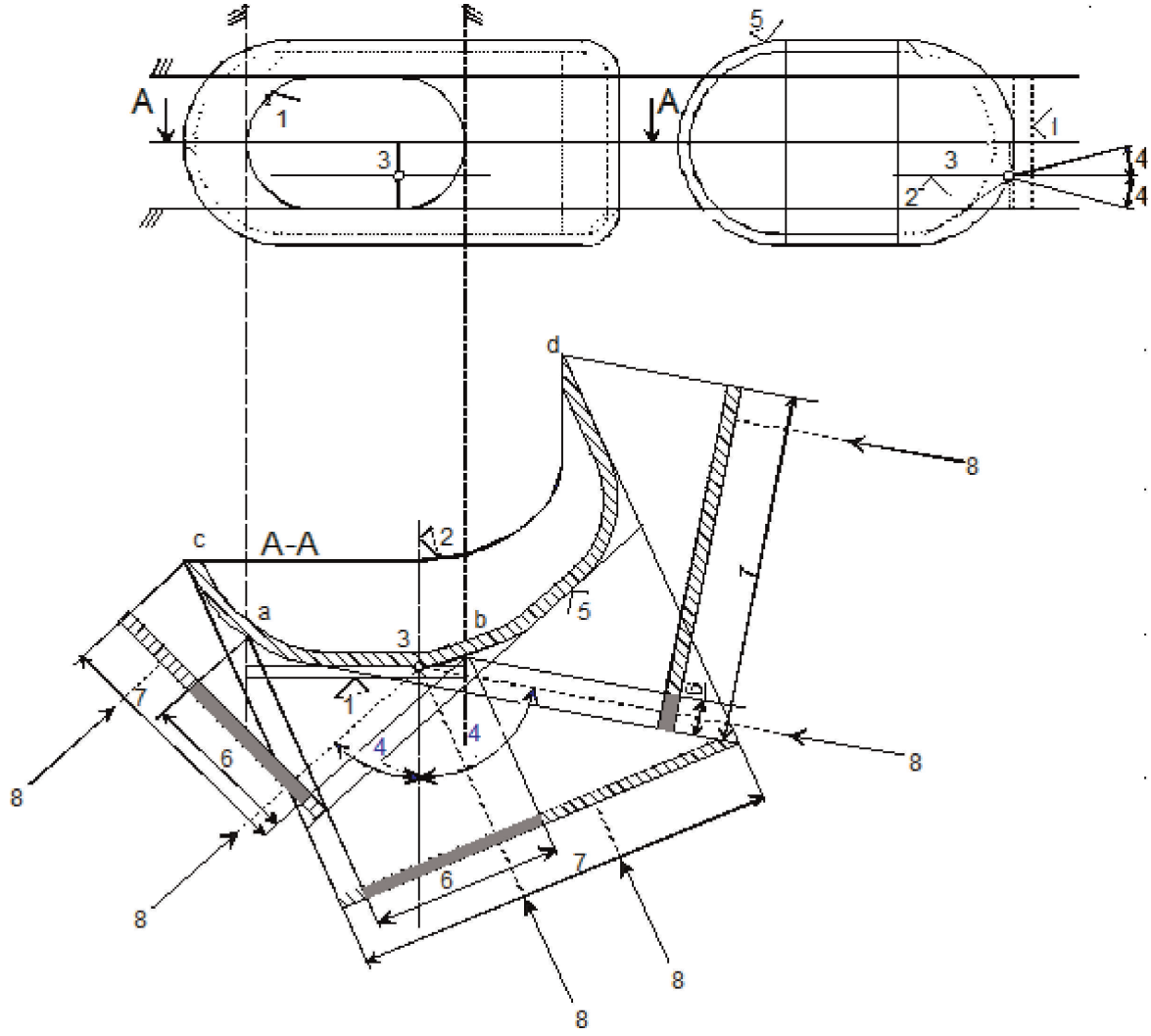


Paskaidrojums

1. Apgaismojošā virsma
2. Atskaites ass
3. Atskaites centrs
4. Ģeometriskās redzamības leņķis
5. Gaismu izstarojošā virsma
6. Redzamā virsma, pamatojoties uz apgaismojošo virsmu
7. Redzamā virsma, pamatojoties uz gaismu izstarojošo virsmu
8. Redzamības virziens

*Piezīme*. Neatkarīgi no rasējuma redzamo virsmu uzskata par tangenciālu gaismu izstarojošajai virsmai.

**Apgaismojošā virsma salīdzinājumā ar gaismu izstarojošo virsmu**

(sk. šo noteikumu 2.8. un 2.9. punktu)

**A skice**

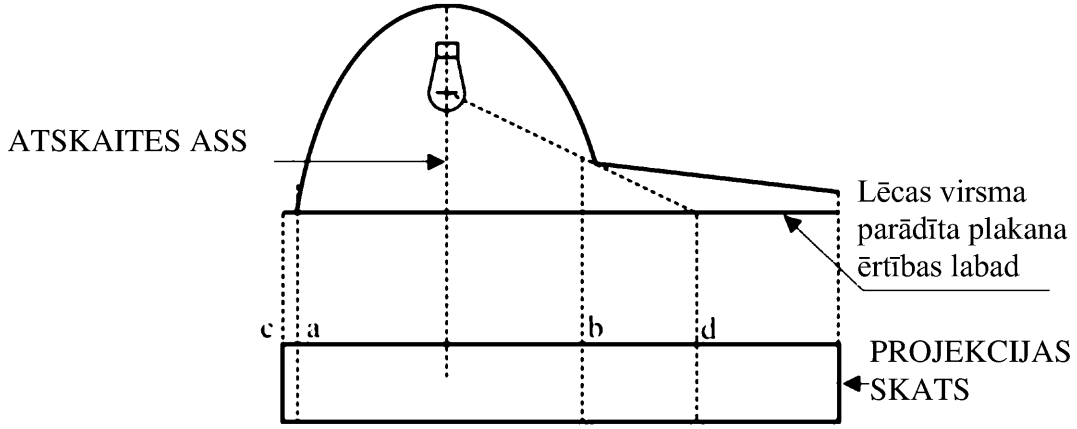


**B skice**

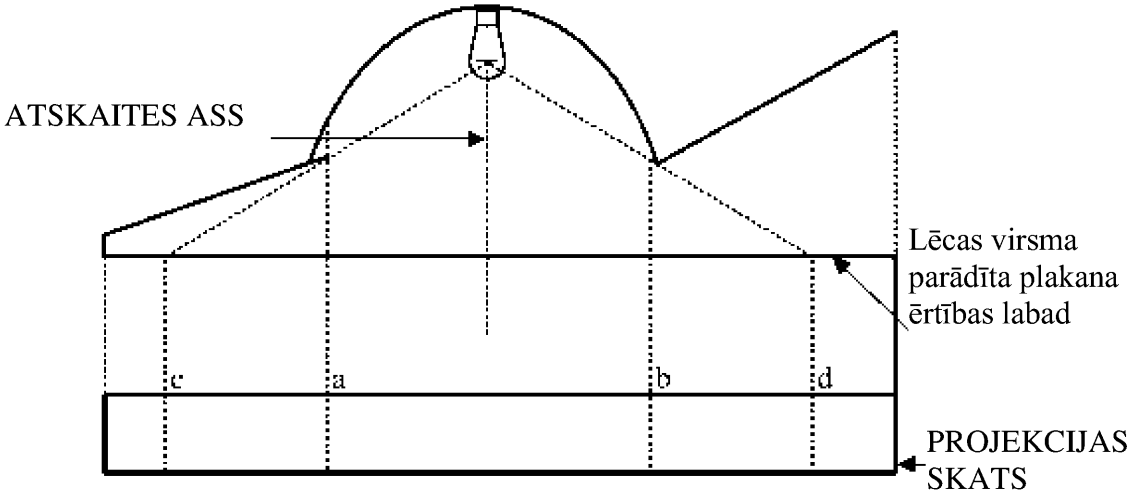


| | Apgaismojošā virsma | Gaismu izstarojošā virsma |
|---|---|---|
| Malas ir | a un b | c un d |

*4. PIELIKUMS*

**SARKANU GAISMU REDZAMĪBA PRIEKŠĀ UN BALTU GAISMU REDZAMĪBA AIZMUGURĒ**

(sk. šo noteikumu 5.9. punktu)

*1. attēls*

**Sarkanas gaismas redzamība priekšpusē**

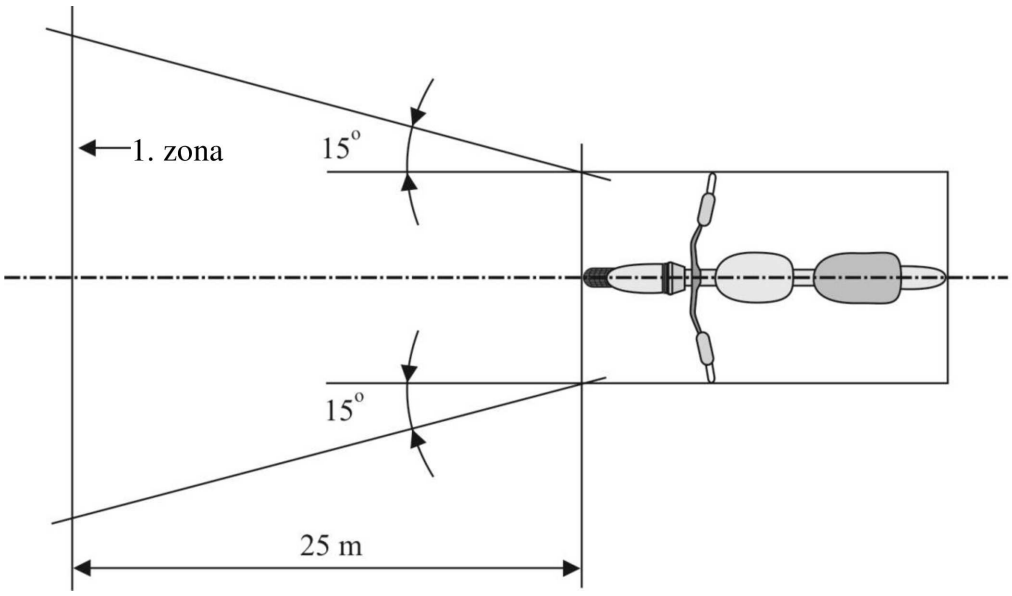


*2. attēls*

**Baltas gaismas redzamība aizmugurē**

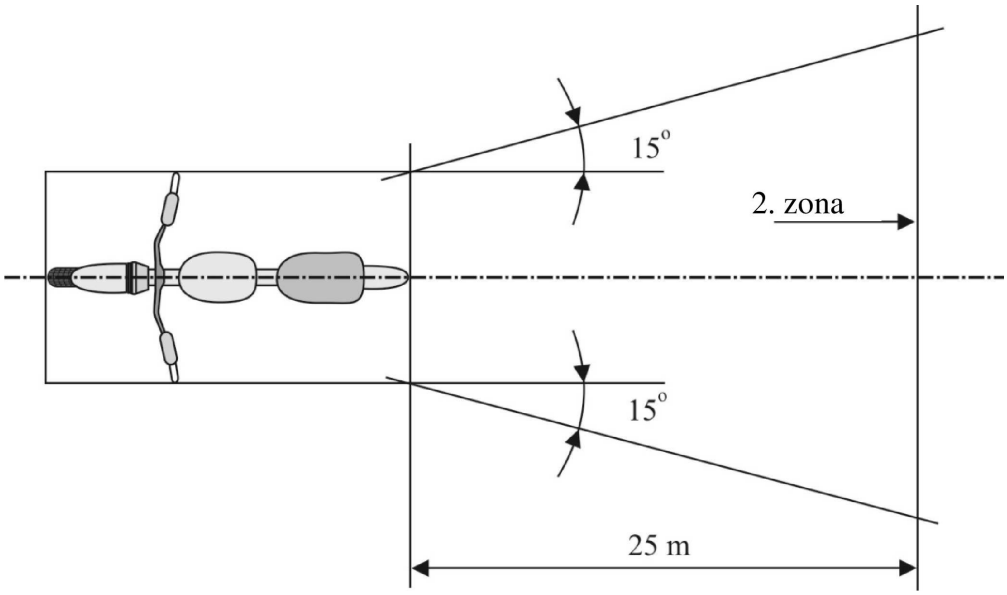

*5. PIELIKUMS*

## RAŽOŠANAS ATBILSTĪBAS KONTROLE

1. Testi

1.1. Lukturu novietojums

Šo noteikumu 6. punktā norādīto lukturu novietojumu pārbauda saskaņā ar šo noteikumu 5. punktā noteiktajām vispārīgajām prasībām. Izmērītajām attālumu vērtībām jābūt tādām, kas atbilst katram lukturim piemērojamajām konkrētajām specifikācijām.

1.2. Lukturu redzamība

1.2.1. Ģeometriskās redzamības leņķus pārbauda saskaņā ar ANO Noteikumu Nr. 48 2.13. punktu. Izmērītajām leņķu vērtībām jābūt tādām, kas atbilst katram lukturim piemērojamajām konkrētajām specifikācijām, tomēr leņķu robežām ir pieļaujama pielaide, kas atbilst ± 3° novirzei, kas atļauta šo noteikumu 5.3. punktā attiecībā uz gaismas signālierīču uzstādīšanu.

1.2.2. Sarkanas gaismas redzamību virzienā uz priekšu un baltas gaismas redzamību virzienā uz aizmuguri pārbauda saskaņā ar šo noteikumu 5.9. punktu.

1.3. Tuvās gaismas lukturu iestatījums virzienā uz priekšu

1.3.1. Sākotnējais lejupvērstais noliekums

(Sākotnējo lejupvērsto tuvās gaismas kūļa robežas noliekumu pārbauda saskaņā ar šo noteikumu 6.2.5. punkta prasībām)

1.4. Elektriskie slēgumi un signalizatori

Elektriskos slēgumus pārbauda, ieslēdzot katru motocikla lukturi, kam strāvu pievada motocikla elektroiekārta.

Lukturiem un signalizatoriem jādarbojas saskaņā ar šo noteikumu 5.10. līdz 5.12. punktu un konkrētajām specifikācijām, kas attiecas uz katru lukturi.

1.5. Gaismas stiprumi

1.5.1. Tālās gaismas lukturi

Tālās gaismas luktura(-u) kopējam maksimālajam gaismas stiprumam jābūt tādam, ka šo noteikumu 6.1.9. punkta prasība ir izpildīta.

1.6. Lukturu esību, skaitu, krāsu, izkārtojumu un attiecīgos gadījumos kategoriju pārbauda, vizuāli inspicējot lukturus un to marķējumus. Tiem jābūt tādiem, ka šo noteikumu 5.13. punkta prasības un konkrētās specifikācijas, kas attiecas uz katru lukturi, ir izpildītas.

*6. PIELIKUMS*

**Paskaidrojumi par "horizontālo slīpumu", "sānsveres leņķi" un "δ" leņķi**

*1. attēls*

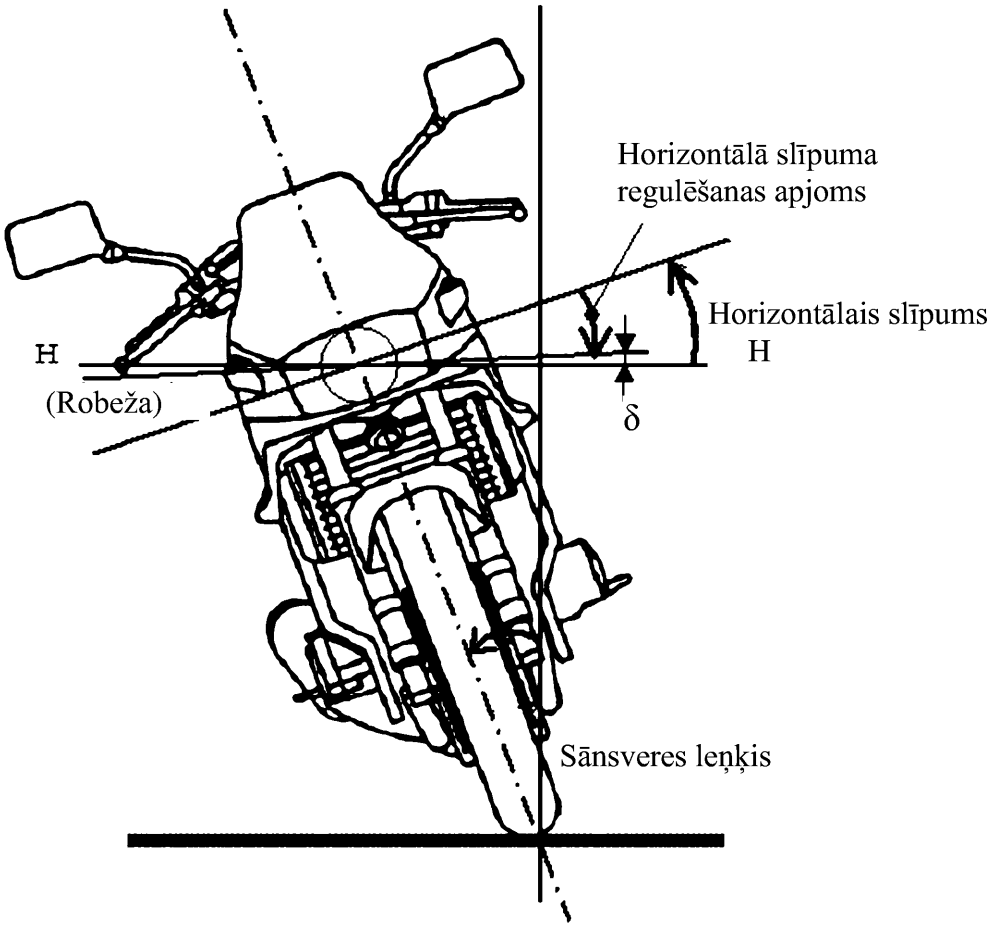


*Piezīme.* Šis attēls rāda, ka motocikls ir sasvērts uz labo pusi.

*7. PIELIKUMS*

**NOVĒROŠANAS ZONA VIRZIENĀ UZ ĀRĒJĀ PALĪGAPGAISMOJUMA LUKTURU REDZAMO VIRSMU**

Novērošanas zonas

Šajā attēlā zona parādīta no vienas puses, pārējās zonas ir no transportlīdzekļa priekšpuses, aizmugures un otras puses.

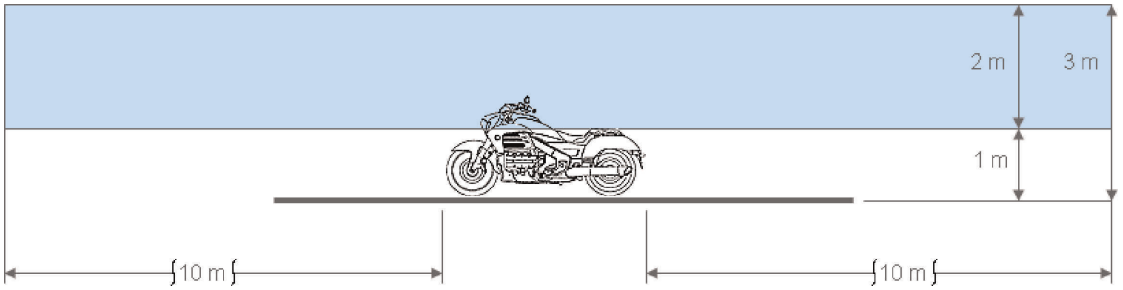


Zonu robežas

