NEMZETKÖZI MEGÁLLAPODÁSOKKAL LÉTREHOZOTT SZERVEK ÁLTAL ELFOGADOTT JOGI AKTUSOK

A nemzetközi közjog értelmében jogi hatállyal kizárólag az ENSZ EGB eredeti szövegei rendelkeznek. Ennek az előírásnak a státusza és hatálybalépésének időpontja az ENSZ EGB TRANS/WP.29/343 sz. státuszdokumentumának legutóbbi változatában ellenőrizhető a következő weboldalon: http://www.unece.org/trans/main/wp29/wp29wgs/wp29-gen/wp29fdocstts.html

53. számú ENSZ-előírás – Egységes rendelkezések az L_3 kategóriájú járműveknek a világító- és fényjelző berendezések beépítése tekintetében történő jóváhagyásáról (2020/31)

Tartalmaz minden olyan szöveget, amely az alábbi időpontig érvényes volt:

a 02. módosításssorozat 2. kiegészítése – hatálybalépés dátuma: 2019. október 15.

TARTALOMJEGYZÉK

ELŐÍRÁS

1. Alkalmazási kör
2. Fogalommeghatározások
3. Jóváhagyási kérelem
4. Jóváhagyás
5. Általános követelmények
6. Egyedi követelmények
7. A járműtípusnak vagy világító- és fényjelző berendezései beépítésének módosításai
8. A gyártás megfelelősége
9. Szankciók nem megfelelő gyártás esetén
10. A gyártás végleges leállítása
11. Átmeneti rendelkezések
12. A jóváhagyási vizsgálatok elvégzéséért felelős műszaki szolgálatok és a típusjóváhagyó hatóságok neve és címe

Mellékletek

1. Értesítés
2. A jóváhagyási jelek elrendezése
3. Lámpafelületek, vonatkoztatási tengely és vonatkoztatási középpont, valamint a geometriai láthatóság szögei
4. A piros fényű lámpák láthatósága elölről és a fehér fényű lámpák láthatósága hátulról
5. A gyártás megfelelőségének ellenőrzése
6. A „vízszintes dőlés”, a „harántirányú dőlésszög” és a „δ szög” szemléltetése
7. Megfigyelőterület a külső, talajvilágítást biztosító lámpák látszólagos felülete irányában

1. ALKALMAZÁSI KÖR

Ez az előírás az L_3 kategóriájú járművekre ([1]) vonatkozik, azok világító- és fényjelző berendezéseinek beépítése tekintetében.

2. FOGALOMMEGHATÁROZÁSOK

Ezen előírás alkalmazásában a 48. számú ENSZ-előírás legutóbbi módosítássorozatában megadott, a típusjóváhagyási kérelem benyújtásának időpontjában hatályban lévő fogalommeghatározásokat kell alkalmazni, kivéve, ha ezen előírás másként rendelkezik.

2.1. „járműtípus”: olyan járművek kategóriája, amelyek az alábbi lényeges jellemzők tekintetében nem különböznek egymástól:

2.1.1. a jármű mérete és külső formája;

2.1.2. a berendezések száma és elhelyezése;

2.1.3. nem tekinthetők „eltérő típusú járműnek” a következők:

2.1.3.1. azok a járművek, amelyek a fenti 2.1.1. és 2.1.2. szakasz tekintetében ugyan eltérnek, de emiatt nem változik az adott járműtípusra előírt lámpák fajtája, száma, elhelyezkedése és geometriai láthatósága; valamint

2.1.3.2. azok a járművek, amelyekre olyan lámpákat szereltek, amelyek 1958. évi megállapodáshoz csatolt előírások valamelyike szerint kaptak jóváhagyást, illetve amelyeket a járművet nyilvántartó országban engedélyeztek; illetve olyan járművek, amelyeken vagy megvannak, illetve amelyekről vagy hiányoznak ezek a lámpák, amennyiben felszerelésük nem kötelező;

2.2. „terheletlen jármű”: vezető, utasok és rakomány nélküli, de üzemanyaggal teljesen feltöltött, pótkerékkel és a szokásosan szállított szerszámokkal ellátott jármű;

2.3. „lámpa”: az úttest megvilágítására, illetve a közlekedés többi résztvevőjének szóló fényjelzések kibocsátására szolgáló berendezés. Lámpának minősülnek a hátsó rendszámtáblát megvilágító lámpák és a fényvisszaverő prizmák is;

2.3.1. „egyenértékű lámpák”: azonos funkciót ellátó és a járművet nyilvántartó országban engedélyezett lámpák; amennyiben megfelelnek ezen előírás követelményeinek, jellemzőik eltérhetnek a jóváhagyás időpontjában a járműre felszerelt lámpák jellemzőitől;

2.3.2. „független lámpák”: külön látszólagos felülettel, külön fényforrással és külön lámpatesttel rendelkező berendezések;

2.3.3. „csoportosított lámpák”: külön látszólagos felülettel és külön fényforrással, de közös lámpatesttel rendelkező berendezések;

2.3.4. „egyesített lámpák”: külön látszólagos felülettel, de közös fényforrással és közös lámpatesttel rendelkező berendezések;

2.3.5. „összeépített lámpák”: külön fényforrással vagy egyetlen, de különböző feltételek (például különböző optikai, mechanikus vagy elektromos paraméterek) mellett működő fényforrással, közös vagy részben közös látszólagos felülettel és közös lámpatesttel rendelkező berendezések;

([1]) A Motoros járművekre vonatkozó egységesített állásfoglalás (R.E.3) (dokumentum: ECE/TRANS/WP.29/78/Rev.6) 2. szakaszának meghatározása szerint – http://www.unece.org/trans/main/wp29/wp29wgs/wp29gen/wp29resolutions.html

2.3.6. „irányjelző lámpa”: olyan lámpa, amely jelzi a közlekedés többi résztvevője számára, hogy a jármű vezetője irányt akar változtatni jobbra vagy balra.

Az irányjelző lámpák a 97. számú ENSZ-előírás rendelkezéseivel összhangban is használhatók;

2.3.7. „első helyzetjelző lámpa”: elölnézetből a jármű jelenlétét jelző lámpa;

2.3.8. „hátsó helyzetjelző lámpa”: hátulnézetből a jármű jelenlétét jelző lámpa;

2.3.9. „fényvisszaverő prizma”: a jármű jelenlétét a járműtől független fényforrás fényének visszaverésével a fényforrás közelében tartózkodó megfigyelő számára jelző eszköz.

Ezen előírás alkalmazásában a fényvisszaverő rendszámtáblák nem minősülnek fényvisszaverő prizmának;

2.4. „fénykibocsátó felület”: a világítóberendezés, a fényjelző berendezés vagy a fényvisszaverő prizma átlátszó külső felületének egésze vagy egy része, a berendezés gyártója által a jóváhagyási kérelemhez csatolt rajzon közölt módon, lásd a 3. mellékletet;

2.5. „világító felület”: lásd a 3. mellékletet;

2.5.1. „világítóberendezés világító felülete” (távolsági fényszóró, tompított fényszóró, első ködlámpa): a fényszórótükör teljes nyílásának, illetve elliptikus tükörrel rendelkező fényszórók esetében a „vetítőlencse” teljes nyílásának a keresztirányú síkba eső ortogonális vetülete. Ha a világítóberendezésnek nincs fényszórótükre, a 2.5.2. szakasz szerinti meghatározást kell alkalmazni. Ha a lámpa fénykibocsátó felülete a fényszórótükör teljes nyílásának csak egy részét fedi, csupán e rész vetületét kell számításba venni.

Tompított fényszóró esetében a világító felületet a világos–sötét határvonal lencsére vetülő látható vonala határolja. Amennyiben a fényszórótükör és az üveg egymáshoz viszonyítva állítható, a közepes beállítást kell alkalmazni.

Amennyiben a fő tompított fényt előállító lámpa és a kanyarvilágítást biztosító további világítóegységek, illetve fényforrások bármely kombinációját együttesen működtetik, a világító felületet az egyes világító felületek összessége alkotja;

2.5.2. „fényjelző berendezés (de nem fényvisszaverő prizma) világító felülete” (irányjelző lámpa, féklámpa, első helyzetjelző lámpa, hátsó helyzetjelző lámpa, elakadásjelző lámpa, hátsó ködlámpa): a lámpa vonatkoztatási tengelyére merőleges és a külső fénykibocsátó felületét érintő síkra vetített ortogonális vetület; e vetületet az e síkban fekvő ernyők széleinek burkolata határolja, és ezek mindegyike a teljes fénymennyiségnek csupán 98 %-át engedi át a vonatkoztatási tengely irányában. A világító felület alsó, felső és oldalsó határvonalainak meghatározásához csak vízszintes és függőleges szélű ernyőket lehet használni;

2.5.3. „fényvisszaverő prizma világító felülete” (2.3.9. szakasz): a fényvisszaverő prizma ortogonális vetülete a vonatkoztatási tengelyére merőleges síkban, amelyet a fényvisszaverő prizmák optikai rendszerének legszélső részeit érintő, a vonatkoztatási tengellyel párhuzamos síkok határolnak. A berendezés alsó, felső és oldalsó széleinek meghatározásához csak a vízszintes és a függőleges síkokat kell figyelembe venni;

2.6. „látszólagos felület”: adott megfigyelési irányban a gyártó vagy jogszerűen meghatalmazott képviselője kérése szerint a következők:

vagy a világító felületnek a lencse külső felületére vetülő határának (a–b);

vagy a fénykibocsátó felületnek (c–d);

a merőleges vetülete egy, a megfigyelési irányra merőleges és a lencse legkülső pontját érintő síkban (lásd ezen előírás 3. mellékletét);

2.7. „vonatkoztatási középpont”: a vonatkoztatási tengely és a külső fénykibocsátó felület metszéspontja, amelyet a lámpa gyártója határoz meg;

2.8. „legkülső szél”: a jármű bármely oldalán a jármű hosszirányú középsíkjával párhuzamos azon sík, amely érinti a jármű szélességének külső pontját, nem tekintve a következő kiálló részeket:

2.8.1. a visszapillantó tükrök;

2.8.2. az irányjelző lámpák;

2.8.3. az első vagy hátsó helyzetjelző lámpák vagy fényvisszaverő prizmák;

2.9. „teljes szélesség”: a fenti 2.8. szakaszban meghatározott két függőleges sík közötti távolság;

2.10. „a berendezés által kibocsátott fény színe”: ezen előírás alkalmazásában a 48. számú ENSZ-előírásban és a típusjóváhagyási kérelem benyújtásának időpontjában hatályban lévő módosítássorozataiban szereplő, a kibocsátott fény színére vonatkozó fogalommeghatározások érvényesek;

2.11. „jármű össztömege” vagy „legnagyobb tömege”: a járműnek a gyártó által bejelentett, műszakilag megengedett legnagyobb terhelt tömege;

2.12. „terhelt”: a járműnek a fenti 2.11. szakaszban meghatározott össztömege eléréséig megrakott jármű állapota;

2.13. „vízszintes dőlés”: az a szög, amelyet az ezen előírás 5.4. szakasza szerint beállított motorkerékpár fénynyalábja a „bedöntött” motorkerékpár fénynyalábjával zár be (lásd a 6. mellékletben látható ábrát);

2.14. „vízszintes dőlést korrigáló rendszer” (horizontal inclination adjustment system – HIAS): a fényszóró vízszintes dőlésszögét nullára korrigáló berendezés;

2.15. „harántirányú dőlésszög”: az a függőleges és a motorkerékpár függőleges hosszirányú középsíkja által abban az esetben bezárt szög, amikor a motorkerékpár a hosszanti tengelye körül elfordul (lásd a 6. mellékletben látható ábrát);

2.16. „HIAS-jel”: bármilyen vezérlőjel, vagy a rendszer bármilyen kiegészítő bemeneti jele, vagy a rendszertől a motorkerékpár felé küldött kimeneti vezérlés;

2.17. „HIAS-jelgenerátor”: olyan berendezés, amely a rendszer vizsgálata érdekében egy vagy több HIAS-jelet reprodukál;

2.18. „HIAS vizsgálati szög”: az a δ szög, amelyet a fényszóró világos–sötét határvonala és a H–H vonal zár be egymással (aszimmetrikus fényszóró esetében a világos-sötét határvonal vízszintes részét kell használni), (lásd a 6. mellékletben látható ábrát);

2.19. „kanyarvilágítás”: az útkanyart fokozott mértékben megvilágító világítás;

2.20. „H sík”: a lámpa vonatkoztatási középpontját tartalmazó vízszintes sík;

2.21. „egymást követő működtetés”: olyan elektromos kapcsolat, amikor egy lámpa egyedi fényforrásai úgy vannak bekötve, hogy egy előre meghatározott sorrendben kapcsoljanak be;

2.22. „vészfékjelzés”: a jármű mögött közlekedőknek szóló jelzés, amely azt jelzi, hogy az útviszonyokhoz képest nagy fékezőerőt fejtenek ki a járműre;

2.23. „külső, talajvilágítást biztosító lámpa”: kiegészítő megvilágítást biztosító lámpa, amely a járművezető vagy az utasok fel- és leszállásakor, illetve rakodás közben világít.

3. JÓVÁHAGYÁSI KÉRELEM

3.1. A járműtípus-jóváhagyási kérelmet a világító- és fényjelző berendezések beépítésére vonatkozóan a járműgyártó vagy annak jogszerűen meghatalmazott képviselője nyújtja be.

3.2. A kérelemhez három példányban csatolni kell az alábbi dokumentumokat, és meg kell adni a következő adatokat:

3.2.1. a járműtípus leírása a fenti 2.1.1–2.1.3. szakaszban említett tételek tekintetében; a járműtípust megfelelően azonosítani kell;

3.2.2. azon berendezések jegyzéke, amelyek a gyártó szerint együttesen a világító- és fényjelző rendszert alkotják; a jegyzék minden egyes funkcióra több berendezéstípust is tartalmazhat; minden egyes típust egyértelműen azonosítani kell (amennyiben jóváhagyott típusról van szó, nemzeti vagy nemzetközi típus-jóváhagyási jel, gyártó neve stb.); ezenkívül a jegyzék minden funkcióra tartalmazhatja a következő kiegészítő megjegyzést is: „vagy egyenértékű berendezések”;

3.2.3. a teljes világító- és fényjelző berendezés vázlatrajza, a különböző berendezések járművön való elhelyezkedésének bemutatásával; valamint

3.2.4. amennyiben szükséges, az ezen előírás követelményeinek való megfelelés igazolására minden egyes lámpáról a fenti 2.7.1. szakaszban meghatározott világító felületet, a fenti 2.4. szakaszban meghatározott fénykibocsátó felületet, a 48. számú ENSZ-előírásban meghatározott vonatkoztatási tengelyt és a 48. számú ENSZ-előírásban meghatározott vonatkoztatási középpontot bemutató vázlatrajz(ok). A (48. számú ENSZ-előírásban meghatározott,) hátsó rendszámtáblát megvilágító lámpa esetében ezekre az adatokra nincs szükség;

3.2.5. a kérelemben meg kell adni, hogy a látszólagos felület (a fenti 2.6. szakasz) meghatározása milyen módszerrel történt;

3.3. a fenti 3.2.2. szakaszban előírt teljes világító- és fényjelző berendezéssel ellátott és a jóváhagyandó járműtípusra jellemző terheletlen járművet át kell adni a jóváhagyási vizsgálatok elvégzéséért felelős műszaki szolgálatnak.

4. JÓVÁHAGYÁS

4.1. Ha az ezen előírás szerint jóváhagyásra benyújtott jármű a jegyzékben felsorolt valamennyi berendezés tekintetében megfelel ezen előírás követelményeinek, akkor azt a járműtípust jóvá kell hagyni.

4.2. Mindegyik jóváhagyott típushoz jóváhagyási számot kell rendelni. Ennek első két számjegye (jelenleg 01, amely az előírás 01. módosításssorozat szerinti változatát jelöli) a jóváhagyás időpontjában hatályos, az előírást lényeges műszaki tartalommal legutóbb módosító módosításssorozat száma.

Ugyanazon szerződő fél nem rendelheti ugyanazt a számot több járműtípushoz, sem pedig olyan járműhöz, amely ugyanabba a típusba tartozik, de amelyet a fenti 3.2.2. szakaszban említett jegyzékben fel nem sorolt berendezéssel szereltek fel (lásd ezen előírás 7. szakaszának rendelkezéseit).

4.3. Egy járműtípusnak az ezen előírás szerinti jóváhagyásáról, a jóváhagyás kiterjesztéséről, elutasításáról vagy visszavonásáról, illetve gyártásának végleges leállításáról értesíteni kell a megállapodásban részes és ezen előírást alkalmazó szerződő feleket az ezen előírás 1. mellékletének megfelelő nyomtatványon.

4.4. Minden olyan járművön, amely megfelel az ezen előírás szerint jóváhagyott járműtípusnak, a jóváhagyási értesítésben megadott, könnyen hozzáférhető helyen jól látható módon fel kell tüntetni egy nemzetközi jóváhagyási jelet, amely a következőkből áll:

4.4.1. egy kör, benne az „E” betű és a jóváhagyó ország egyedi azonosító száma ([2]);

4.4.2. ezen előírás száma, amelyet egy „R” betű, egy kötőjel és a jóváhagyási szám követ a fenti 4.4.1. szakaszban előírt kör jobb oldalán.

4.5. Ha a jármű megfelel a megállapodáshoz mellékelt egy vagy több további előírás szerint abban az országban jóváhagyott járműtípusnak, amely ezen előírás alapján megadta a jóváhagyást, akkor a fenti 4.4.1. szakaszban előírt jelet nem szükséges megismételni; ilyen esetben az előírás és a jóváhagyás számát, valamint az összes olyan előírás kiegészítő jelét, amelyek szerint a jóváhagyást megadták ugyanabban az országban, amely ezen előírás szerint is megadta a jóváhagyást, a fenti 4.4.1. szakaszban előírt jel jobb oldalán egymás alatt kell feltüntetni.

4.6. A jóváhagyási jelnek jól olvashatónak és eltávolíthatatlannak kell lennie.

4.7. A jóváhagyási jelet a gyártó által a járműre szerelt adattáblán vagy annak közelében kell elhelyezni.

4.8. Ezen előírás 2. mellékletében példák találhatók a jóváhagyási jel elrendezésére.

5. ÁLTALÁNOS KÖVETELMÉNYEK

5.1. A világító- és fényjelző berendezéseket úgy kell rögzíteni, hogy rendes üzemi körülmények között azon rázkódások ellenére, amelyeknek adott esetben ki lehetnek téve, megőrizzék az ezen előírásban meghatározott jellemzőiket, és lehetővé tegyék, hogy a jármű teljesítse az előírásban foglalt követelményeket.

Különösen fontos, hogy a lámpák beállítása ne állítódjon el.

5.2. A lámpákat úgy kell beépíteni, hogy helyes beállításuk egyszerűen elvégezhető legyen.

5.3. Valamennyi fényjelző berendezés járműre történő felszerelését követően a lámpa vonatkoztatási tengelyének párhuzamosnak kell lennie a jármű úttesten való felfekvési síkjával; továbbá oldalsó fényvisszaverő prizmák esetében merőlegesnek kell lennie a jármű hosszirányú középsíkjára, minden más fényjelző berendezés esetében pedig párhuzamosnak kell lennie az említett síkkal. A megengedett tűrés bármely irányban ∀ 3°. Ha a gyártó a berendezés rögzítésére vonatkozóan külön utasításokat határozott meg, azokat is be kell tartani.

5.4. Idevágó utasítások hiányában a lámpák magasságának és beállításának ellenőrzése sík, vízszintes felületre helyezett terheletlen járművön történik, úgy, hogy közben a jármű hosszirányú középsíkja függőleges, és a kormányszarv az egyenes haladási iránynak megfelelő állásban van. A gumiabroncsok nyomása meg kell, hogy feleljen a gyártó által az adott terhelési feltételekhez megadott nyomásoknak.

5.5. Idevágó utasítások hiányában:

5.5.1. az egyes lámpákat vagy fényvisszaverőket úgy kell felszerelni, hogy vonatkoztatási középpontjuk a jármű hosszirányú középsíkjában helyezkedjen el;

5.5.2. az ugyanolyan funkciót ellátó, páros lámpáknak pedig az alábbiaknak kell megfelelniük:

5.5.2.1. a hosszirányú középsíkhoz képest szimmetrikusan kell elhelyezni őket;

([2]) Az 1958. évi megállapodásban részes szerződő felek egyedi azonosító számai a Motoros járművekre vonatkozó egységesített állásfoglalás (R.E.3) (dokumentum: ECE/TRANS/WP.29/78/Rev.6) 3. mellékletében találhatók.

5.5.2.2. egymással szimmetrikusnak kell lenniük a hosszirányú középsíkhoz viszonyítva;

5.5.2.3. ugyanazon színtani előírásoknak kell megfelelniük; valamint

5.5.2.4. lényegében azonos fénytani tulajdonságokkal kell rendelkezniük;

5.5.2.5. egyszerre kell be- és kikapcsolódniuk.

5.6. Csoportosított, egyesített, összeépített vagy egyes lámpák

5.6.1. A lámpák csoportosíthatók, egyesíthetők vagy összeépíthetők, feltéve, hogy megfelelnek a színre, helyzetre, beállításra, geometriai láthatóságra, elektromos csatlakozásokra vonatkozó valamennyi követelménynek és adott esetben az egyéb követelményeknek.

5.6.1.1. A lámpára vonatkozó fénytani és színtani követelményeknek akkor is teljesülniük kell, ha minden egyéb funkció, amellyel a lámpát csoportosították, egyesítették vagy összeépítették, ki van kapcsolva.

Ha azonban az első vagy hátsó helyzetjelző lámpa egy vagy több vele együtt bekapcsolható egyéb funkcióval van összeépítve, minden egyes funkcióra vonatkozó színtani követelménynek teljesülnie kell, amikor az összeépített funkció(k) és az első, illetve a hátsó helyzetjelző lámpák be vannak kapcsolva.

5.6.1.2. A féklámpákat és az irányjelző lámpákat tilos összeépíteni.

5.6.1.3. Ha azonban a féklámpát és az irányjelző lámpát csoportosítják, azok a vízszintes vagy függőleges egyenesek, amelyek áthaladnak e funkciók látszólagos felületeinek a vonatkoztatási tengelyre merőleges síkban található vetületén, nem metszhetnek kettőnél több olyan határvonalat, amely különböző színű szomszédos területeket választ el.

5.6.2. Egyes lámpák

5.6.2.1. A 48. számú ENSZ-előírás 2.16.1. szakaszának a) pontjában meghatározott, két vagy több külön részből álló egyes lámpákat a következő módon kell beszerelni:

a) vagy a külső lencsék külső felületét érintő és a vonatkoztatási tengelyre merőleges síkon a külön részek vetülete teljes területének az említett vetületet körülvevő legkisebb négyszög legalább 60 százalékát el kell foglalnia; vagy

b) a két szomszédos/érintő külön rész szemközti széle közötti minimális távolság a vonatkoztatási tengelyre merőlegesen mérve ne haladja meg a 75 mm-t.

Ez a követelmény az egyes fényvisszaverő prizmákra nem vonatkozik.

5.6.2.2. A 48. számú ENSZ-előírás 2.16.1. szakaszának b) vagy c) pontjában meghatározott, két „D” jelzésű lámpából vagy két független fényvisszaverő prizmából álló egyes lámpákat a következő módon kell beszerelni:

a) a látszólagos felületeknek a két lámpa vagy a két fényvisszaverő prizma vonatkoztatási tengelyének irányába eső vetülete az említett látszólagos felületek vonatkoztatási tengely irányába eső vetületeit körülvevő legkisebb négyszög legalább 60 %-át elfoglalja; vagy

b) a látszólagos felületeknek a két lámpa vagy a két független fényvisszaverő prizma vonatkoztatási tengelyének irányába eső szemközti széle közötti minimális távolság a vonatkoztatási tengelyre merőlegesen mérve ne haladja meg a 75 mm-t.

5.6.2.3. A 48. számú ENSZ-előírás 2.16.1. szakaszának d) pontjában meghatározott egyes lámpáknak teljesíteniük kell az 5.6.2.1. szakaszban foglalt követelményeket.

Ha két vagy több lámpa és/vagy két vagy több külön látszólagos felület található ugyanabban a lámpatestben és/vagy közös külső lencséjük van, azok nem tekinthetők összefüggő lámparendszernek.

Ugyanakkor a sáv alakú lámpa képezheti egy összefüggő lámparendszer részét.

5.7. A talaj feletti legnagyobb magasságot a vonatkoztatási tengely irányában a látszólagos felület legmagasabb pontjától, a talaj feletti legkisebb magasságot pedig a látszólagos felület legalacsonyabb pontjától kell mérni. Tompított fényszóró esetében a talaj feletti legkisebb magasságot az optikai rendszer (pl. fényszórótükör, lencse, vetítőlencse) tényleges fénykilépésének legalacsonyabb pontjától kell mérni, függetlenül annak felhasználásától.

Ha a talaj feletti (legnagyobb és legkisebb) magasság egyértelműen kielégíti ennek az előírásnak a követelményeit, akkor a felületek pontos széleit nem kell meghatározni.

A lámpák közötti távolságra való hivatkozáskor a keresztirányú helyzetüket a látszólagos felület belső széleitől a vonatkoztatási tengely irányában mérve kell meghatározni.

Ha az elhelyezkedés a szélesség tekintetében egyértelműen kielégíti ennek az előírásnak a követelményeit, akkor a felületek pontos széleit nem kell meghatározni.

A geometriai láthatóság szögeinek csökkentése céljából a lámpáknak a talajszint feletti magasság szerinti helyzetét a H síktól kell mérni.

5.8. Idevágó utasítások hiányában az irányjelző lámpák, az elakadásjelző lámpák és a vészfékjelzés kivételével semmilyen más lámpa nem bocsáthat ki villogó fényt.

5.8.1. A 6. számú ENSZ-előírásban vagy a 148. számú ENSZ-előírásban meghatározott 5. és 6. kategóriájú irányjelző lámpa kivételével az irányjelző lámpa és az 50. számú ENSZ-előírásban vagy a 148. számú ENSZ-előírásban meghatározott irányjelző lámpa fénytani jellemzői változhatnak a fényforrások egymást követő működtetésével, a 6. számú ENSZ-előírás 5.6. szakaszában vagy a 148. számú ENSZ-előírás 5.6.11. szakaszában vagy az 50. számú ENSZ-előírás 6.8. szakaszában meghatározott módon előidézett villogás során.

E rendelkezés nem alkalmazandó abban az esetben, ha a 6. számú ENSZ-előírásban vagy a 148. számú ENSZ-előírásban meghatározott 2a. és 2b. kategóriájú irányjelző lámpákat vagy az 50. számú ENSZ-előírásban vagy a 148. számú ENSZ-előírásban meghatározott 12. kategóriájú irányjelző lámpákat ezen előírás 6.14. szakasza szerint vészfékjelzésre használják.

5.9. A 2.5. szakaszban meghatározott lámpák nem bocsáthatnak ki megtévesztésre alkalmas piros fényt előrefelé, valamint nem bocsáthatnak ki megtévesztésre alkalmas fehér fényt hátrafelé. A jármű belsejében felszerelt világítóberendezéseket nem kell figyelembe venni. Kétség esetén e követelmény teljesülését a következőképpen kell igazolni (lásd a 4. mellékletben található ábrát):

5.9.1. a piros fény láthatósága elölről: a piros fényű lámpának nem szabad közvetlenül láthatónak lennie a jármű legelső pontja előtt 25 m-re fekvő keresztirányú sík 1. zónájában mozgó megfigyelő számára;

5.9.2. a fehér fény láthatósága hátulról: a fehér fényű lámpának nem szabad közvetlenül láthatónak lennie a jármű leghátsó pontja mögött 25 m-re fekvő keresztirányú sík 2. zónájában mozgó megfigyelő számára;

5.9.3. a megfigyelő szemszögéből az 1. és a 2. zónát a maguk síkjában a következők határolják:

5.9.3.1. a magasság tekintetében két olyan vízszintes sík, amelyek a talaj felett 1 m, illetve 2,2 m magasságban helyezkednek el;

5.9.3.2. keresztirányban a jármű hosszirányú középsíkjától kifelé előre, illetve hátrafelé 15°-os szöget bezáró két olyan függőleges sík, amelyek áthaladnak a jármű teljes külső szélességét határoló és a jármű hosszirányú középsíkjával párhuzamos függőleges síkok érintkezési pontján vagy pontjain; amennyiben több érintkezési pont van, a legelső az első síknak, a leghátsó pedig a hátsó síknak felel meg.

5.10. Az elektromos csatlakozásokat úgy kell kialakítani, hogy az első helyzetjelző lámpát, illetve annak hiányában a tompított fényszórót, a hátsó helyzetjelző lámpát és a hátsó rendszámtáblát megvilágító berendezést – eltérő rendelkezések hiányában – csak egyszerre lehessen be- és kikapcsolni.

5.10.1. Összefüggő lámparendszer esetében valamennyi fényforrás csak egyszerre lehet be- és kikapcsolható.

5.11. Idevágó előírások hiányában az elektromos csatlakozást úgy kell kialakítani, hogy a távolsági fényszórót, a tompított fényszórót és a ködlámpát csak akkor lehessen bekapcsolni, ha az 5.10. szakaszban említett lámpák szintén be vannak kapcsolva. E követelménynek nem kell azonban teljesülnie, ha a távolsági, illetve a tompított fényszóró fényjelzése a következőknek felel meg: a tompított fényszóró által kiadott rövid, szaggatott fényjelzések, a távolsági fényszóró által kiadott szaggatott fényjelzések vagy a tompított és a távolsági fényszóró által felváltva kiadott rövid, szaggatott fényjelzések.

5.11.1. A nappali menetjelző lámpának – amennyiben van – automatikusan be kell kapcsolódnia, amikor a motort beindítják. Bekapcsolt fényszórók és járó motor mellett a nappali menetjelző lámpának nem szabad bekapcsolódnia.

Amennyiben nincs a járművön nappali menetjelző lámpa, a fényszórónak automatikusan be kell kapcsolódnia, amikor a motort beindítják.

5.12. Visszajelző lámpák

5.12.1. A szokásos vezetési helyzetben az összes visszajelző lámpának könnyen láthatónak kell lennie a vezető számára.

5.12.2. Amennyiben ez az előírás bekapcsolás-visszajelző alkalmazását írja elő, helyette működés-visszajelző is alkalmazható.

5.13. A lámpák által kibocsátott fények színei

Az ebben az előírásban említett lámpák színei a következők:

Távolsági fényszóró:	fehér
Tompított fényszóró:	fehér
Irányjelző lámpa:	borostyánsárga
Féklámpa:	piros
A hátsó rendszámtáblát megvilágító lámpa:	fehér
Első helyzetjelző lámpa:	fehér vagy borostyánsárga
Hátsó helyzetjelző lámpa:	piros
Hátsó, nem háromszög alakú fényvisszaverő prizma:	piros
Oldalsó, nem háromszög alakú fényvisszaverő prizma:	elöl borostyánsárga
	hátul borostyánsárga vagy piros
Elakadásjelző lámpa:	borostyánsárga
Első ködlámpa:	fehér vagy szelektív sárga
Hátsó ködlámpa:	piros
Nappali menetjelző lámpa:	fehér
Vészfékjelzés:	borostyánsárga vagy piros
Külső, talajvilágítást biztosító lámpa:	fehér

5.14. Az ezen előírás alapján jóváhagyásra bemutatott minden járműnek rendelkeznie kell a következő világító- és fényjelző berendezésekkel:

5.14.1. távolsági fényszóró (6.1. szakasz);

5.14.2. tompított fényszóró (6.2. szakasz);

5.14.3. irányjelző lámpák (6.3. szakasz);

5.14.4. féklámpa, a 7. számú ENSZ-előírásban vagy a 148. számú ENSZ-előírásban meghatározott S1 kategóriájú berendezés vagy az 50. számú ENSZ-előírásban (a 6.4. szakaszban) meghatározott féklámpa vagy az L kategóriájú járművekhez való, a 148. számú ENSZ-előírásban meghatározott féklámpa;

5.14.5. a hátsó rendszámtáblát megvilágító berendezés (6.5. szakasz);

5.14.6. első helyzetjelző lámpa (6.6. szakasz);

5.14.7. hátsó helyzetjelző lámpa (6.7. szakasz);

5.14.8. hátsó, nem háromszög alakú fényvisszaverő prizma (6.8. szakasz);

5.14.9. oldalsó, nem háromszög alakú fényvisszaverő prizma (6.12. szakasz).

5.15. A járműveket ezenkívül a következő világító- és fényjelző berendezésekkel is fel lehet szerelni:

5.15.1. elakadásjelző lámpa (6.9. szakasz);

5.15.2. ködlámpák;

5.15.2.1. első ködlámpa (6.10. szakasz);

5.15.2.2. hátsó ködlámpa (6.11. szakasz);

5.15.3. nappali menetjelző lámpa (6.13. szakasz);

5.15.4. féklámpa, a 7. számú ENSZ-előírásban (a 6.4. szakaszban) vagy a 148. számú ENSZ-előírásban meghatározott S3 kategóriájú berendezés;

5.15.5. vészfékjelzés (6.14. szakasz);

5.15.6. külső, talajvilágítást biztosító lámpa (6.15. szakasz).

5.16. A fenti 5.14. és 5.15. szakaszban említett minden világító- és fényjelző berendezés felszerelését az ezen előírás 6. szakaszában foglalt követelményekkel összhangban kell végezni.

5.17. A fenti 5.14. és 5.15. szakaszban említett világító- és fényjelző berendezéseken kívüli világító- és fényjelző berendezések felszerelése a típusjóváhagyás céljaira tilos.

5.18. Az M_1 és N_1 kategóriájú négykerekű járművekbe való felszerelés céljára típusjóváhagyást kapott és a fenti 5.14. és 5.15. szakaszban említett világító- és fényjelző berendezéseket motorkerékpárokra is fel lehet szerelni.

5.19. A hátsó helyzetjelző lámpákat, hátsó irányjelző lámpákat és a hátsó fényvisszaverő prizmákat csak abban az esetben lehet a jármű valamely mozgatható részére szerelni:

5.19.1. ha a jármű valamely mozgatható részére szerelt lámpák a mozgatható részek valamennyi rögzített helyzetében kielégítik az említett lámpákra vonatkozó valamennyi elhelyezési, geometriai láthatósági, színtani és fénytani követelményt;

5.19.2. ha az 5.19. szakaszban említett funkciókat két „D” jelű lámpából (lásd a 48. számú ENSZ-előírás 2.16.1. szakaszát) álló egység látja el, csak az egyik lámpának kell teljesítenie az említett lámpákra vonatkozó elhelyezési, geometriai láthatósági, színtani és fénytani követelményeket a mozgatható részek valamennyi rögzített helyzetében;

5.19.3. ha a fenti funkciók ellátása érdekében kiegészítő lámpákat szerelnek fel és üzemeltetnek, amikor a mozgatható rész bármely rögzített nyitott helyzetben van, feltéve, hogy ezek a kiegészítő lámpák kielégítik a mozgatható részre szerelt lámpákra alkalmazandó valamennyi elhelyezési, geometriai láthatósági, színtani és fénytani követelményt.

5.19.4. Ha az 5.19. szakaszban említett funkciókat összefüggő lámparendszer látja el, az alábbi feltételek valamelyikének teljesülnie kell:

a) ha az összefüggő lámparendszert teljes egészében a jármű mozgatható részére/részeire szerelik fel, az 5.19.1. szakasz követelményeinek kell teljesülniük. A fenti funkciók ellátása érdekében azonban kiegészítő lámpákat is üzemeltethetnek, amikor a mozgatható rész bármely rögzített nyitott helyzetben van, feltéve, hogy ezek a kiegészítő lámpák kielégítik a mozgatható részre szerelt lámpákra vonatkozó valamennyi elhelyezési, geometriai láthatósági, színtani és fénytani követelményt;

vagy

b) ha az összefüggő lámparendszert részben egy rögzített járműrészre, részben pedig mozgatható részre szerelik fel, a kérelmező által a berendezés jóváhagyási eljárása során megadott összefüggő lámpá(k)nak valamennyi elhelyezési, külső geometriai láthatósági, színtani és fénytani követelményt teljesítenie/teljesíteniük kell a mozgatható rész(ek) valamennyi rögzített helyzetében. A belső geometriai láthatóságra vonatkozó követelmény(ek) akkor tekinthető(k) teljesítettnek, ha ez az összefüggő lámpa/ezek az összefüggő lámpák a mozgatható rész(ek) valamennyi rögzített helyzetében továbbra is megfelel(nek) a berendezés jóváhagyásában megadott fényeloszlási mező által előírt fénytani értékeknek.

5.20. A geometriai láthatóságra vonatkozó általános rendelkezések

5.20.1. A geometriai láthatóság szögein belül nem lehet semmiféle olyan akadály, amely – végtelen távolságból szemlélve – gátolja a lámpa látszólagos felületének bármely részéből a fény terjedését. Azokat az akadályokat azonban nem kell figyelembe venni, amelyeket már a lámpa jóváhagyásakor számba vettek.

5.20.2. Ha a lámpához közelebb végeznek méréseket, ugyanolyan pontosság eléréséhez a megfigyelési irányt párhuzamosan el kell tolni.

5.20.3. Ha a jármű valamely további része eltakarja a már beépített lámpa látszólagos felületének valamely részét, igazolni kell, hogy a lámpa akadályok által el nem takart része megfelel a berendezés jóváhagyásához előírt fénytani értékeknek.

5.20.4. Ha azonban a vízszintes alatti geometriai láthatóság függőleges szöge 5 fokra csökkenthető (a lámpa az 5.7. szakasz rendelkezései szerint mérve a talajtól számítva 750 mm-nél alacsonyabban helyezkedik el), a beépített optikai egység fénymérési mezejét a vízszintes alatti 5 fokra csökkenthetik.

5.20.5. Összefüggő lámparendszer esetében a geometriai láthatóság követelményeinek akkor kell teljesülniük, amikor az összes összefüggő lámpát egyidejűleg működtetik.

5.21. Egy, a 148. számú és/vagy a 149. számú és/vagy a 150. számú ENSZ-előírás bármely előző módosítássorozata szerint jóváhagyott berendezéstípus egyenértékűnek tekintendő egy, a vonatkozó ENSZ-előírás (a 148. számú és/vagy a 149. számú és/vagy a 150. számú ENSZ-előírás) legutóbbi módosítássorozata szerint jóváhagyott típussal, ha az egyes lámpákhoz (funkciókhoz) kapcsolódó (a 48. számú ENSZ-előírásban meghatározott) változási indexek nem különböznek egymástól. Ebben az esetben egy ilyen berendezést a berendezés típusjóváhagyási dokumentumainak és jelöléseinek frissítése nélkül is fel lehet szerelni a típusjóváhagyásra váró járműre.

6. EGYEDI KÖVETELMÉNYEK

6.1. Távolsági fényszóró

6.1.1. Szám:

6.1.1.1. Legfeljebb 125 cm^3 hengerűrtartalmú motorkerékpárok esetében

Egy vagy kettő, a következő jogszabályok szerint jóváhagyott típusú fényszóró:

a) a 113. számú ENSZ-előírásban említett C, D vagy E osztály;

b) a 112. számú ENSZ-előírás;

c) az 1. számú ENSZ-előírás;

d) a 8. számú ENSZ-előírás;

e) a 20. számú ENSZ-előírás;

f) az 57. számú ENSZ-előírás;

g) a 72. számú ENSZ-előírás;

h) a 98. számú ENSZ-előírás;

i) a 149. számú ENSZ-előírásban említett A, B, D, CS, DS vagy ES osztály.

6.1.1.2. 125 cm^3-nél nagyobb hengerűrtartalmú motorkerékpárok esetében

Egy vagy kettő, a következő jogszabályok szerint jóváhagyott típusú fényszóró:

a) a 113. számú ENSZ-előírásban említett D vagy E osztály;

b) a 112. számú ENSZ-előírás;

c) az 1. számú ENSZ-előírás;

d) a 8. számú ENSZ-előírás;

e) a 20. számú ENSZ-előírás;

f) a 72. számú ENSZ-előírás;

g) a 98. számú ENSZ-előírás;

h) a 14. számú ENSZ-előírásban említett A, B, D, DS vagy ES osztály.

Két, a következő jogszabály szerint jóváhagyott típusú fényszóró:

i) a 113. számú ENSZ-előírásban említett C osztály.

6.1.2. Elrendezés

Nincs különleges követelmény.

6.1.3. Elhelyezés

6.1.3.1. Keresztirányban

6.1.3.1.1. A független távolsági fényszóró felszerelhető egy másik elülső lámpa fölé, alá vagy mellé is: amennyiben ezek a lámpák egymás alatt helyezkednek el, a távolsági fényszóró vonatkoztatási középpontjának a jármű hosszirányú középsíkján kell lennie; ha pedig egymás mellett, vonatkoztatási középpontjaiknak a jármű hosszirányú középsíkjához viszonyítva szimmetrikusan kell elhelyezkedniük.

6.1.3.1.2. Egy valamely másik első lámpával összeépített távolsági fényszórót úgy kell felszerelni, hogy vonatkoztatási középpontja a jármű hosszirányú középsíkjában legyen. Ha azonban a jármű a távolsági fényszóró mellett elhelyezett független fő tompított fényszóróval vagy egy első helyzetjelző lámpával összeépített fő tompított fényszóróval is fel van szerelve, ezek vonatkoztatási középpontjainak a jármű hosszirányú középsíkjához viszonyítva szimmetrikusan kell elhelyezkedniük.

6.1.3.1.3. Két olyan távolsági fényszórót, amelyek közül legalább az egyik valamely elülső lámpával össze van építve, úgy kell felszerelni, hogy vonatkoztatási középpontjaik a jármű hosszirányú középsíkjához viszonyítva szimmetrikusan helyezkedjenek el.

6.1.3.2. Hosszirányban: a jármű elején. Ez a követelmény akkor tekinthető teljesítettnek, ha a kibocsátott fény sem közvetlenül, sem közvetve nem zavarja a jármű vezetőjét a visszapillantó tükrökön és/vagy a jármű egyéb fényvisszaverő felületén keresztül.

6.1.3.3. A független távolsági fényszóró világító felületének széle és a fő tompított fényt előállító fényszóró világító felületének széle közötti távolság legfeljebb 200 mm lehet. A független távolsági fényszóró világító felülete szélének a talajtól való távolsága 500–1 300 mm között kell, hogy legyen.

6.1.3.4. Két távolsági fényszóró esetében: a két távolsági fényszóró világító felülete közötti távolság legfeljebb 200 mm lehet.

6.1.4. Geometriai láthatóság

A világító felület láthatóságát – beleértve az olyan területeken való láthatóságot, amelyek a megfigyelési irányból nem tűnnek megvilágítottnak – egy olyan csonka kúp alakú téren belül kell biztosítani, amelyet a világító felület kerületéből kiinduló és a fényszóró vonatkoztatási tengelyével legalább 5°-os szöget bezáró alkotók határolnak.

6.1.5. Irány

6.1.5.1. Menetirányban. A lámpák a kormányzási szögnek megfelelően elmozdulhatnak.

6.1.5.2. Távolsági fény vízszintes dőlését beállító rendszert (HIAS) is fel lehet szerelni.

6.1.6. Elektromos csatlakozás

A távolsági fény bekapcsolásakor a tompított fény bekapcsolva maradhat.

6.1.7. Visszajelzők

6.1.7.1. Bekapcsolás-visszajelző

Kék fényű, nem villogó jelzőlámpa, felszerelése kötelező.

6.1.7.2. „HIAS-meghibásodás” visszajelző

Borostyánsárga fényű, villogó jelzőlámpa, amelynek felszerelése kötelező, és amely egyesíthető az alábbi 6.2.8.2. szakaszban említett visszajelzővel. Mindig be kell kapcsolódnia, ha a HIAS-jelekkel kapcsolatban meghibásodás észlelhető, és bekapcsolva kell maradnia, amíg a hiba fennáll.

6.1.8. Egyéb követelmények

6.1.8.1. Az egyidejűleg bekapcsolható távolsági fényszórók együttes legnagyobb fényerőssége nem haladhatja meg a 430 000 cd értéket, amely a 100 referenciaértéknek felel meg. (Jóváhagyási érték.)

6.1.8.2. Amennyiben a távolsági fényszóróval kapcsolatban HIAS-meghibásodás következik be, az alábbi műveletek elvégzésének különleges szerszámok használata nélkül is lehetségesnek kell lennie:

a) a HIAS kikapcsolása mindaddig, amíg a gyártó utasításainak megfelelően vissza nem állítják alaphelyzetbe; valamint

b) a távolsági fény oly módon történő ismételt beállítása, hogy vízszintes és függőleges beállítása megfeleljen a HIAS nélküli fényszóró beállításának.

A gyártónak részletes leírást kell adnia a HIAS alaphelyzetbe történő visszaállításának módjáról.

Ehelyett beépíthet egy olyan automatikus rendszert is, amely vagy mindkét fent leírt műveletet elvégzi, vagy alaphelyzetbe visszaállítja a HIAS-t. Ebben az esetben a gyártónak az automatikus rendszer leírását a műszaki szolgálat rendelkezésére kell bocsátania, és mindaddig, amíg harmonizált követelményeket ki nem dolgoznak, be kell mutatnia, hogy milyen módszerekkel tudja igazolni, hogy az automatikus rendszer a leírtaknak megfelelően működik.

6.2. Tompított fényszóró

6.2.1. Szám:

6.2.1.1. Legfeljebb 125 cm^3 hengerűrtartalmú motorkerékpárok esetében

Egy vagy kettő, a következő jogszabályok szerint jóváhagyott típusú fényszóró:

a) a 113. számú ENSZ-előírásban említett C, D vagy E osztály;

b) a 112. számú ENSZ-előírás;

c) az 1. számú ENSZ-előírás;

d) a 8. számú ENSZ-előírás;

e) a 20. számú ENSZ-előírás;

f) az 57. számú ENSZ-előírás;

g) a 72. számú ENSZ-előírás;

h) a 98. számú ENSZ-előírás;

i) a 149. számú ENSZ-előírásban említett A, B, D, CS, DS vagy ES osztály.

6.2.1.2. 125 cm^3-nél nagyobb hengerűrtartalmú motorkerékpárok esetében

Egy vagy kettő, a következő jogszabályok szerint jóváhagyott típusú fényszóró:

a) a 113. számú ENSZ-előírásban említett D vagy E osztály;

b) a 112. számú ENSZ-előírás;

c) az 1. számú ENSZ-előírás;

d) a 8. számú ENSZ-előírás;

e) a 20. számú ENSZ-előírás;

f) a 72. számú ENSZ-előírás;

g) a 98. számú ENSZ-előírás;

h) a 149. számú ENSZ-előírásban említett A, B, D, DS vagy ES osztály.

Két, a következő jogszabály szerint jóváhagyott típusú fényszóró:

i) a 113. számú ENSZ-előírásban említett C osztály;

j) a 149. számú ENSZ-előírásban említett CS osztály.

6.2.2. Elrendezés

Nincs különleges követelmény.

6.2.3. Elhelyezés

6.2.3.1. Keresztirányban

6.2.3.1.1. A független tompított fényszóró felszerelhető egy másik elülső lámpa fölé, alá vagy mellé is: amennyiben ezek a lámpák egymás alatt helyezkednek el, a fő tompított fényt előállító fényszóró vonatkoztatási középpontjának a jármű hosszirányú középsíkján kell lennie; ha pedig egymás mellett, vonatkoztatási középpontjaiknak a jármű hosszirányú középsíkjához viszonyítva szimmetrikusan kell elhelyezkedniük.

6.2.3.1.2. A fő tompított fényt előállító, valamely másik első lámpával összeépített fényszórót úgy kell felszerelni, hogy vonatkoztatási középpontja a jármű hosszirányú középsíkjában legyen. Ha azonban a jármű a fő tompított fényt előállító fényszóró mellett elhelyezett független távolsági fényszóróval vagy egy első helyzetjelző lámpával összeépített távolsági fényszóróval is fel van szerelve, ezek vonatkoztatási középpontjainak a jármű hosszirányú középsíkjához viszonyítva szimmetrikusnak kell lenniük.

6.2.3.1.3. Két olyan, fő tompított fényt előállító fényszórót, amelyek közül legalább az egyik valamely elülső lámpával össze van építve, úgy kell felszerelni, hogy vonatkoztatási középpontjaik a jármű hosszirányú középsíkjához viszonyítva szimmetrikusan helyezkedjenek el.

6.2.3.1.4. Ha vannak kanyarvilágítást ellátó olyan kiegészítő világító egységek is, amelyek a tompított fény részeként a 113. számú vagy a 149. számú ENSZ-előírás alapján kaptak típusjóváhagyást, azokat a következőképpen kell felszerelni:

A páros kiegészítő világító egysége(ke)t úgy kell beépíteni, hogy vonatkoztatási középpontjaik a jármű hosszirányú középsíkjához viszonyítva szimmetrikusan helyezkedjenek el.

Egyes kiegészítő világító egység esetében a világító egység vonatkoztatási középpontjának a jármű hosszirányú középsíkján kell elhelyezkednie.

6.2.3.2. Magasságban: a talaj felett legalább 500 mm-re, de legfeljebb 1 200 mm-re.

6.2.3.3. Hosszirányban: a jármű elején. Ez a követelmény akkor tekinthető teljesítettnek, ha a kibocsátott fény sem közvetlenül, sem közvetve nem zavarja a jármű vezetőjét a visszapillantó tükrökön és/vagy a jármű egyéb fényvisszaverő felületein keresztül.

6.2.3.4. Két, fő tompított fényt előállító fényszóró esetében a két világítófelület közötti távolság nem lehet nagyobb 200 mm-nél.

6.2.4. Geometriai láthatóság

A 48. számú ENSZ-előírás 2.13. szakaszában megadott α és β szögek határozzák meg:

α = 15° felfelé és 10° lefelé;

β = 45° jobbra és balra egyes lámpa esetében;

45° kifelé és 10° befelé minden páros lámpánál.

A fényszóró közelében lévő válaszfalak vagy más berendezések nem okozhatnak olyan másodlagos hatásokat, amelyek zavarhatják a közlekedés többi résztvevőjét.

6.2.5. Irány

6.2.5.1. Menetirányban. A lámpák a kormányzási szögnek megfelelően elmozdulhatnak.

6.2.5.2. A fő tompított fényt előállító fényszóró függőleges dőlésének a –0,5 % és –2,5 % közötti tartományban kell maradnia, hacsak nincs egy ezt szabályozó külső beállítóberendezés.

6.2.5.3. Az olyan fő tompított fényt előállító fényszórók esetében, amelyek fényforrása 2 000 lument meghaladó objektív fényárammal rendelkezik, a fényszóró függőleges dőlésének a –0,5 % és –2,5 % közötti tartományban kell maradnia. E szakasz követelményeinek teljesítéséhez fényszórószint-állító berendezést is lehet használni, de működésének automatikusnak kell lennie ([3]).

6.2.5.4. A fenti 6.2.5.3. szakaszban foglalt követelmény teljesülését a következő feltételek mellett kell ellenőrizni a járművön:

A. feltétel (a motoron csak a vezető foglal helyet):

Egy, a járművezetőt helyettesítő 75 kg ± 1 kg súlyt el kell helyezni a járművön, mégpedig úgy, hogy a gyártó által erre a terhelési feltételre bejelentett tengelyterhelés előálljon.

A fő tompított fényt előállító fényszóró függőleges dőlését (kezdeti célérték) a gyártó utasításainak megfelelően –1,0 % és –1,5 % közötti értékre be kell állítani.

([3]) A 01. módosításssorozat 10. kiegészítésének hatálybalépését követő 60 hónap alatt azonban olyan kézi működtetésű berendezés is használható, amelyet szerszámok nélkül be lehet állítani. Ebben az esetben a gyártónak a jármű használati utasításában le kell írnia a fényszóró kézi beállításának módját.

B. feltétel (teljes terhelés):

Egy, a gyártó által megengedett legnagyobb tömegnek megfelelő súlyt el kell helyezni a járművön, mégpedig úgy, hogy a gyártó által erre a terhelési feltételre bejelentett tengelyterhelés előálljon.

A mérések elvégzése előtt a járművet háromszor fel és le kell himbálni, majd hátra és előre kell tolni legalább egy teljes kerékfordulás erejéig.

6.2.5.5. Tompított fény vízszintes dőlését beállító rendszert (HIAS) is fel lehet szerelni. A HIAS legfeljebb a jármű harántirányú dőlésszögének megfelelő mértékben igazíthatja ki a tompított fény vízszintes dőlését.

6.2.5.6. A fenti 6.2.5.5. szakaszban foglalt követelmény teljesülését a következőképpen kell ellenőrizni:

A vizsgálati járművet ezen előírás 5.4. szakaszának megfelelően be kell állítani. Meg kell dönteni a járművet, és le kell mérni a HIAS vizsgálati szöget.

A járművet a következő két feltétel mellett kell megvizsgálni:

a) a vízszintes dőlés gyártó által megadott legnagyobb szöge (balra és jobbra);

b) a vízszintes dőlés gyártó által megadott legnagyobb szögének fele (balra és jobbra).

Amint a vizsgálati jármű ismét az ezen előírás 5.4. szakaszában meghatározott helyzetbe került, a HIAS vizsgálati szögnek haladéktalanul vissza kell állnia nullára.

A kormányszarvat rögzíteni lehet az egyenes haladási iránynak megfelelő állásban, hogy ne mozduljon el a jármű bedöntése közben.

A vizsgálat céljaira a HIAS-t egy HIAS-jelgenerátor segítségével kell működésbe hozni.

Akkor tekinthető úgy, hogy a rendszer megfelel a fenti 6.2.5.5. szakasz követelményeinek, ha valamennyi mért HIAS vizsgálati szög meghaladta a nulla értéket. Ezt a gyártó a típusjóváhagyó hatóság által elfogadott más módon is bizonyíthatja.

6.2.5.7. A kiegészítő fényforrás(ok) vagy a kiegészítő világító egység(ek) csak a fő tompított fénnyel vagy távolsági fénnyel együtt kapcsolódhat(nak) be a kanyarvilágítás előállítása céljából. A kanyarvilágítás által biztosított megvilágítás nem terjedhet túl azon a vízszintes síkon, amely párhuzamos a talajjal, és amely magában foglalja a fő tompított fényt előállító fényszóró vonatkoztatási tengelyét a gyártó által a 113. számú vagy a 149. számú ENSZ-előírás szerinti típusjóváhagyás céljaira megadott valamennyi harántirányú dőlésszög tekintetében.

6.2.5.8. A fenti 6.2.5.7. szakaszban foglalt követelmény teljesülését a következőképpen kell ellenőrizni:

A vizsgálati járművet ezen előírás 5.4. szakaszának megfelelően be kell állítani. A harántirányú dőlésszögeket a jármű mindkét oldalán meg kell mérni bekapcsolt kanyarvilágítás és minden lehetséges feltétel mellett. A mérendő harántirányú dőlésszögek azok a dőlésszögek, amelyeket a gyártó a berendezés 113. számú vagy 149. számú ENSZ-előírás szerinti típusjóváhagyásának céljaira megadott.

A kormányszarvat rögzíteni lehet az egyenes haladási iránynak megfelelő állásban, hogy ne mozduljon el a jármű bedöntése közben.

A vizsgálat céljaira a kanyarvilágítást egy, a gyártó által megadott jelgenerátorral lehet bekapcsolni.

Akkor tekinthető úgy, hogy a rendszer megfelel a fenti 6.2.5.7. szakaszban foglalt követelményeknek, ha a jármű mindkét oldalán mért minden harántirányú dőlésszög legalább akkora, mint a berendezés 113. számú vagy 149. számú ENSZ-előírás szerinti típusjóváhagyásáról szóló értesítésben megadott legkisebb harántirányú dőlésszögek.

A fenti 6.2.5.7. szakasznak való megfelelést a gyártó a típusjóváhagyásért felelős típusjóváhagyó hatóság által elfogadott más módszerrel is bizonyíthatja.

6.2.6. Elektromos csatlakozás

A tompított fényre történő átkapcsoláskor a kezelőszervnek egyidejűleg ki kell kapcsolnia minden távolsági fényt. A 99. számú ENSZ-előírás szerint jóváhagyott fényforrással rendelkező tompított fényszóróknak azonban bekapcsolva kell maradniuk a távolsági fényszóró bekapcsolásakor.

6.2.6.1. A kanyarvilágítást előállító kiegészítő fényforrás(oka)t, illetve kiegészítő világító egysége(ke)t úgy kell kapcsolni, hogy bekapcsolásuk csak a fő tompított fényt vagy a távolsági fényt előállító fényszóró(k) működtetésével együtt legyen lehetséges.

A kanyarvilágítást előállító, a jármű egyes oldalain található kiegészítő fényforrás(ok), illetve kiegészítő világító egység(ek) csak akkor kapcsolódhat(nak) be automatikusan, ha minden harántirányú dőlésszög legalább akkora, mint a berendezés 113. számú vagy 149. számú ENSZ-előírás szerinti típusjóváhagyásáról szóló értesítésben megadott legkisebb harántirányú dőlésszög(ek).

Ha azonban a harántirányú dőlésszög nem éri el a három fokot, a kiegészítő fényforrás(ok), illetve kiegészítő világító egység(ek) nem kapcsolódhat(nak) be.

A kiegészítő fényforrás(ok)nak, illetve kiegészítő világító egység(ek)nek ki kell kapcsolódnia (kapcsolódniuk), ha a harántirányú dőlésszög(ek) nem éri(k) el a berendezés 113. számú vagy 149. számú ENSZ-előírás szerinti típusjóváhagyásáról szóló értesítésben megadott legkisebb dőlésszög(ek)et.

6.2.7. Visszajelzők

6.2.7.1. Bekapcsolás-visszajelző

Választható; zöld fényű, nem villogó jelzőlámpa.

6.2.7.2. „HIAS-meghibásodás” visszajelző.

Borostyánsárga fényű, villogó jelzőlámpa, amelynek felszerelése kötelező, és amely egyesíthető a 6.1.7.2. szakaszban említett visszajelzővel. Mindig be kell kapcsolódnia, ha a HIAS-jelekkel kapcsolatban meghibásodás észlelhető, és bekapcsolva kell maradnia, amíg a hiba fennáll.

6.2.7.3. A vezérlőrendszer meghibásodása esetén a kanyarvilágítást előállító kiegészítő fényforrás(ok)nak, illetve kiegészítő világító egység(ek)nek automatikusan ki kell kapcsolódnia (kapcsolódniuk).

6.2.8. Egyéb követelmények

Amennyiben a tompított fényszóróval kapcsolatban HIAS-meghibásodás következik be, az alábbi műveletek elvégzésének különleges szerszámok használata nélkül lehetségesnek kell lennie:

a) a HIAS kikapcsolása mindaddig, amíg a gyártó utasításainak megfelelően vissza nem állítják alaphelyzetbe; valamint

b) a tompított fény oly módon történő visszaállítása, hogy vízszintes és függőleges beállítása megfeleljen a HIAS nélküli fényszóró beállításának.

A gyártónak részletes leírást kell adnia a HIAS alaphelyzetbe történő visszaállításának módjáról.

Ehelyett beépíthet egy olyan automatikus rendszert is, amely vagy mindkét fent leírt műveletet elvégzi, vagy alaphelyzetbe visszaállítja a HIAS-t. Ebben az esetben a gyártónak az automatikus rendszer leírását a műszaki szolgálat rendelkezésére kell bocsátania, és mindaddig, amíg harmonizált követelményeket ki nem dolgoznak, be kell mutatnia, hogy milyen módszerekkel tudja igazolni, hogy az automatikus rendszer a leírtaknak megfelelően működik.

6.3. Irányjelzők

6.3.1. Szám

Oldalanként kettő.

6.3.2. Elrendezés

Két első irányjelző lámpa (a 6. számú ENSZ-előírásban vagy a 148. számú ENSZ-előírásban meghatározott 1. kategóriájú vagy az 50. számú ENSZ-előírásban vagy a 148. számú ENSZ-előírásban meghatározott 11. kategóriájú).

Két hátsó irányjelző lámpa (a 6. számú ENSZ-előírásban vagy a 148. számú ENSZ-előírásban meghatározott 2. kategóriájú vagy az 50. számú ENSZ-előírásban vagy a 148. számú ENSZ-előírásban meghatározott 12. kategóriájú).

6.3.3. Elhelyezés

6.3.3.1. Keresztirányban: az első irányjelző lámpákkal kapcsolatban a következő követelményeknek kell teljesülniük:

a) a világító felületeik közötti távolságnak legalább 240 mm-nek kell lennie;

b) a távolsági fényszóró(k) és/vagy a tompított fényszóró(k) világító felületének külső széleit érintő függőleges hosszanti síkokon kívül kell elhelyezkedniük;

c) az irányjelző lámpák és a fő tompított fényt előállító legközelebbi fényszóró világító felületei közötti legkisebb távolságnak a következőknek kell megfelelnie:

Az irányjelző legkisebb fényerőssége (cd)	Legkisebb távolság (mm)
90	75
175	40
250	20
400	≤ 20

A hátsó irányjelzők esetében a két világító felület belső szélei közötti távolságnak legalább 180 mm-nek kell lennie, azzal a feltétellel, hogy a 48. számú ENSZ-előírás 2.13. szakaszában foglalt előírások felszerelt rendszámtábla esetében is teljesülnek.

6.3.3.2. Magasságban: a talaj felett legalább 350 mm-re, de legfeljebb 1 200 mm-re.

6.3.3.3. Hosszirányban: a hátsó irányjelző lámpák vonatkoztatási középpontja, valamint a jármű teljes hosszának leghátsó határát jelző keresztirányú sík közötti távolság nem haladhatja meg a 300 mm-t.

6.3.4. Geometriai láthatóság

Vízszintes szögek: 20° befelé és 80° kifelé.

Függőleges szögek: 15° a vízszintes felett és alatt.

Azonban ott, ahol egy lámpa (az 5.7. szakasz rendelkezései szerint mérve) 750 mm alatt van felszerelve, a 15°-os lefelé irányuló szög 5°-ra csökkenthető.

6.3.5. Irány

Az első irányjelző lámpák elfordulhatnak a kormányzási szöggel együtt.

6.3.6. Elektromos csatlakozás

6.3.6.1. Az irányjelző lámpáknak a többi lámpától függetlenül bekapcsolhatónak kell lenniük. A jármű azonos oldalán lévő összes irányjelző lámpa ki- és bekapcsolásának ugyanazzal a kezelőszervvel kell történnie.

6.3.6.2. Az irányjelző lámpák bekapcsolódhatnak a járművek jogosulatlan használat elleni védelmére szolgáló eszköz állapotának jelzésére.

6.3.6.3. A 6.3.6.2. szakaszban leírt jelzést az irányjelző lámpák egyidejű működésének kell előállítania, és a jelzésnek meg kell felelnie a következő feltételeknek.

Egyszeri jelzés esetén: legfeljebb 3 másodperc

Folyamatos jelzés esetén:

Időtartam:	legfeljebb 5 perc
Frekvencia:	(2 ± 1) Hz
Bekapcsolt állapot időtartama:	bekapcsolt állapot időtartama ± 10 százalék

Ez a jelzés csak akkor megengedett, amikor a motort (meghajtórendszert) elindító és/vagy leállító berendezés olyan állásban van, amely lehetetlenné teszi a motor (meghajtórendszer) működését.

6.3.7. Működés-visszajelző

Kötelező. Lehet optikai, akusztikus vagy mindkettő. Ha a visszajelző optikai, zöld villogó fényt kell kibocsátania, amely az irányjelzők bármelyikének hibás működése esetén kialszik, vagy villogás nélkül égve marad, vagy észlelhető frekvenciaváltozást mutat.

6.3.8. Egyéb követelmények

A lent felsorolt jellemzőket úgy kell mérni, hogy az elektromos rendszeren ne legyen más terhelés azon a terhelésen kívül, amelyre a motor és a világítóberendezések működtetéséhez szükség van. Valamennyi jármű esetében:

6.3.8.1. a villogási frekvencia értéke: 90 ± 30/perc;

6.3.8.2. a jármű azonos oldalán lévő irányjelző lámpák villoghatnak egyidejűleg és váltakozva is;

6.3.8.3. a fényjelzésnek a fényjelző kezelőszervének működtetése után legkésőbb egy másodperc múlva fel kell villannia, és legkésőbb másfél másodperc múlva ki kell aludnia;

6.3.8.4. ha valamelyik irányjelző lámpa – nem rövidzárlatból eredően – meghibásodik, a többi ugyanazon irányt jelző lámpának tovább kell villognia, illetve folyamatosan világítania kell, azonban az előbbi esetben a villogási frekvencia eltérhet az előírttól.

6.4. Féklámpa

6.4.1. Szám

Egy vagy kettő, a 7. számú ENSZ-előírás vagy a 148. számú ENSZ-előírás szerint jóváhagyott S1 kategóriájú berendezés vagy az 50. számú ENSZ-előírás szerint jóváhagyott féklámpa vagy az L kategóriájú járművekhez való, a 148. számú ENSZ-előírás szerint jóváhagyott féklámpa.

Opcionálisan egy, a 7. számú ENSZ-előírás vagy a 148. számú ENSZ-előírás szerint jóváhagyott S3 kategóriájú berendezés.

6.4.2. Elrendezés

Nincs különleges követelmény.

6.4.3. Elhelyezés

6.4.3.1. A 7. számú ENSZ-előírásban vagy a 148. számú ENSZ-előírásban meghatározott S1 kategóriájú berendezés vagy az 50. számú ENSZ-előírásban vagy a 148. számú ENSZ-előírásban meghatározott féklámpa esetében

Magasságban: a talaj felett legalább 250 mm-re, de legfeljebb 1 500 mm-re;

Hosszirányban: a jármű hátsó részén.

6.4.3.2. A 7. számú ENSZ-előírásban vagy a 148. számú ENSZ-előírásban meghatározott S3 kategóriájú berendezés esetében

Magasságban: a látszólagos felület alsó szélét érintő vízszintes sík legalább 850 mm-re legyen a talaj felett.

A látszólagos felület alsó szélét érintő vízszintes síknak azonban a 7. számú ENSZ-előírásban vagy a 148. számú ENSZ-előírásban meghatározott S1 kategóriájú berendezés vagy az 50. számú ENSZ-előírásban meghatározott féklámpa vagy az L kategóriájú járművekhez való, a 148. számú ENSZ-előírásban meghatározott féklámpa látszólagos felületének felső szélét érintő vízszintes sík felett kell lennie.

Hosszirányban: a jármű hátsó részén.

6.4.4. Geometriai láthatóság

A 7. számú ENSZ-előírásban vagy a 148. számú ENSZ-előírásban meghatározott S1 kategóriájú berendezés vagy az 50. számú ENSZ-előírásban meghatározott féklámpa vagy az L kategóriájú járművekhez való, a 148. számú ENSZ-előírásban meghatározott féklámpa esetében

Vízszintes szögek:	45° balra és jobbra egyes lámpa esetében;
	45° kifelé és 10° befelé minden páros lámpánál.
Függőleges szögek:	15° a vízszintes felett és alatt.

Azonban ott, ahol egy lámpa (az 5.7. szakasz rendelkezései szerint mérve) 750 mm alatt van felszerelve, a 15°-os lefelé irányuló szög 5°-ra csökkenthető.

A 7. számú ENSZ-előírásban vagy a 148. számú ENSZ-előírásban meghatározott S3 kategóriájú berendezés esetében

Vízszintes szögek:	10° a jármű hossztengelyétől jobbra és balra.
Függőleges szögek:	10° a vízszintes felett és 5° a vízszintes alatt.

6.4.5. Irány

A jármű hátsó része felé.

6.4.6. Elektromos csatlakozás

Az üzemi fék minden egyes működtetésekor valamennyi féklámpának egyszerre fel kell gyulladnia.

6.4.7. Visszajelző

Beépítése választható; ha van, olyan visszajelző lámpának kell lennie, amely a féklámpák meghibásodása esetén nem villogó figyelmeztető fényjelzést ad ki.

6.4.8. Egyéb követelmények

Nincsenek.

6.5. A hátsó rendszámtáblát megvilágító berendezés

6.5.1. Szám

Egy, az 50. számú ENSZ-előírás vagy a 148. számú ENSZ-előírás szerint jóváhagyott 2. kategóriájú berendezés. A berendezés több olyan optikai összetevőből állhat, amelyet a rendszámtábla helyének megvilágítására terveztek.

6.5.2.	Elrendezés	Olyan, hogy a berendezés megvilágítsa a rendszámtábla helyét.
6.5.3.	Elhelyezés	
6.5.3.1.	Keresztirányban:	
6.5.3.2.	Magasságban:	
6.5.3.3.	Hosszirányban:	
6.5.4.	Geometriai láthatóság	
6.5.5.	Irány	

6.5.6. Visszajelző

Választható: funkcióját a helyzetjelző lámpához előírt visszajelzőnek kell ellátnia.

6.5.7. Egyéb követelmények

Ha a hátsó rendszámtáblát megvilágító lámpát a hátsó helyzetjelző lámpával egyesítették, és ez utóbbi össze van építve a féklámpával vagy a hátsó ködlámpával, akkor a hátsó rendszámtáblát megvilágító lámpa fénytani jellemzői a féklámpa vagy a hátsó ködlámpa működtetése idején módosulhatnak.

6.6. Első helyzetjelző lámpa

6.6.1. Szám

Egy vagy kettő,	ha színezett, akkor fehér,
vagy	
kettő (oldalanként egy),	ha színezett, akkor borostyánsárga.

6.6.2. Elrendezés

Nincs különleges követelmény.

6.6.3. Elhelyezés

6.6.3.1. Keresztirányban:

a független első helyzetjelző lámpa felszerelhető egy másik elülső lámpa fölé, alá vagy mellé is: amennyiben ezek a lámpák egymás alatt helyezkednek el, az első helyzetjelző lámpa vonatkoztatási középpontjának a jármű hosszirányú középsíkján kell lennie, ha pedig egymás mellett, akkor vonatkoztatási középpontjaiknak a jármű hosszirányú középsíkjához viszonyítva szimmetrikusan kell elhelyezkedniük;

egy másik elülső lámpával összeépített első helyzetjelző lámpát úgy kell felszerelni, hogy vonatkoztatási középpontja a jármű hosszirányú középsíkjában legyen. Ha azonban a járművön az első helyzetjelző lámpa mellett másik elülső lámpa is található, akkor vonatkoztatási középpontjaiknak a jármű hosszirányú középsíkjához viszonyítva szimmetrikusan kell elhelyezkedniük.

Ha két első helyzetjelző lámpa van, és ezek közül az egyik vagy mindkettő egy másik elülső lámpával van összeépítve, azokat úgy kell beépíteni, hogy vonatkoztatási középpontjaik a jármű hosszirányú középsíkjához viszonyítva szimmetrikusan helyezkedjenek el;

6.6.3.2. Magasságban: a talaj felett legalább 350 mm-re, de legfeljebb 1 200 mm-re.

6.6.3.3. Hosszirányban: a jármű elején.

6.6.4. Geometriai láthatóság

Vízszintes szögek: 80° jobbra és balra egyes lámpa esetében;

páros lámpák esetében a vízszintes szög kifelé 80°, befelé pedig 20 ° lehet.

Függőleges szögek: 15° a vízszintes felett és alatt.

Azonban ott, ahol egy lámpa (az 5.7. szakasz rendelkezései szerint mérve) 750 mm alatt van felszerelve, a 15°-os lefelé irányuló szög 5°-ra csökkenthető.

6.6.5. Irány

Menetirányban. A lámpák a kormányzási szögnek megfelelően elmozdulhatnak.

6.6.6. Bekapcsolás-visszajelző

Kötelező. Zöld fényű, nem villogó jelzőlámpa. Nem kötelező, ha a műszerfal-világítás az első helyzetjelző lámpával (lámpákkal) egyidejűleg ki- és bekapcsolható.

6.6.7. Egyéb követelmények

Ha az első irányjelző lámpa össze van építve az első irányjelző lámpával, az elektromos csatlakozást úgy kell kialakítani, hogy az irányjelző lámpával ugyanazon az oldalon található helyzetjelző lámpa kikapcsolódjon, amint az irányjelző lámpa villogni kezd.

6.7. Hátsó helyzetjelző lámpa

6.7.1. Szám

Egy vagy kettő.

6.7.2. Elrendezés

Nincs különleges követelmény.

6.7.3. Elhelyezés

6.7.3.1. magasságban: a talaj felett legalább 250 mm-re, de legfeljebb 1 500 mm-re;

6.7.3.2. hosszirányban: a jármű hátsó részén.

6.7.4. Geometriai láthatóság

Vízszintes szögek: 80° balra és jobbra egyes lámpa esetében;

páros lámpák esetében a vízszintes szög kifelé 80°, befelé pedig 45° lehet.

Függőleges szögek: 15° a vízszintes felett és alatt.

Azonban ott, ahol egy lámpa (az 5.7. szakasz rendelkezései szerint mérve) 750 mm alatt van felszerelve, a 15°-os lefelé irányuló szög 5°-ra csökkenthető.

6.7.5. Irány

Hátrafelé.

6.7.6. Bekapcsolás-visszajelző.

Választható: funkcióját az első helyzetjelző lámpához előírt berendezésnek kell ellátnia.

6.7.7. Egyéb követelmények

Ha a hátsó helyzetjelző lámpát irányjelző lámpával építették össze, a jármű megfelelő oldalán lévő hátsó helyzetjelző lámpa vagy egybeépített része elektromos kapcsolását úgy is ki lehet alakítani, hogy az irányjelző lámpa működtetésének teljes ideje (a be- és a kikapcsolt ciklus) alatt ki legyen kapcsolva.

6.8. Hátsó, nem háromszög alakú fényvisszaverő prizma

6.8.1. Szám

Egy vagy kettő.

6.8.2. Elrendezés

Nincs különleges követelmény.

6.8.3. Elhelyezés

Magasságban: a talaj felett legalább 250 mm-re, de legfeljebb 900 mm-re;

6.8.4. Geometriai láthatóság

Vízszintes szögek:	30° balra és jobbra egyes fényvisszaverő prizma esetében;
	30° kifelé és 10° befelé minden páros fényvisszaverő prizma esetében.
Függőleges szögek:	15° a vízszintes felett és alatt.

Azonban ott, ahol egy lámpa (az 5.7. szakasz rendelkezései szerint mérve) 750 mm alatt van felszerelve, a 15°-os lefelé irányuló szög 5°-ra csökkenthető.

6.8.5. Irány

Hátrafelé.

6.9. Elakadásjelző lámpa

6.9.1. A jelzést az irányjelző lámpák egyidejű működtetésével kell adni, a fenti 6.3. szakasz követelményeinek megfelelően.

6.9.2. Elektromos csatlakozás

A jeladás külön kezelőszerv működtetésével történik, melynek hatására valamennyi irányjelző lámpa egyszerre feszültség alá kerül. Ezenkívül automatikusan is bekapcsolódhat a jármű ütközését, illetve az alábbi 6.14. szakasz szerinti vészfékjelzés kikapcsolódását követően. Ilyen esetekben kézzel is kikapcsolható.

6.9.3. Bekapcsolás-visszajelző

Kötelező. Piros fényű, villogó jelzőlámpa, vagy külön visszajelzők esetében a 6.3.8. szakaszban előírt visszajelző lámpa egyidejű működése.

6.9.4. Egyéb követelmények

A villogási frekvencia értéke: 90 ± 30/perc.

A fényjelzésnek a fényjelző kezelőszervének működtetése után legkésőbb egy másodperc múlva fel kell villannia, és legkésőbb másfél másodperc múlva ki kell aludnia.

6.10. Első ködlámpa

6.10.1. Szám

Egy vagy kettő.

6.10.2. Elrendezés

Nincs különleges követelmény.

6.10.3. Elhelyezés

6.10.3.1. Keresztirányban: egyes lámpa esetében a vonatkoztatási középpontnak a jármű hosszirányú középsíkján kell elhelyezkednie; vagy az ehhez a síkhoz legközelebbi világító felület széle legfeljebb 250 mm-re húzódhat az említett síktól;

6.10.3.2. Magasságban: a talaj felett legalább 250 mm-re. A világító felület egyetlen pontja sem lehet magasabban, mint a tompított fényszóró világító felületének legmagasabb pontja;

6.10.3.3. Hosszirányban: a jármű elején. Ez a követelmény akkor tekinthető teljesítettnek, ha a kibocsátott fény sem közvetlenül, sem közvetve nem zavarja a jármű vezetőjét a visszapillantó tükrön és/vagy a jármű egyéb fényvisszaverő felületén keresztül.

6.10.4. Geometriai láthatóság

A 48. számú ENSZ-előírás 2.13. szakaszában megadott α és β szögek határozzák meg:

α = 5° felfelé és lefelé;

β = egyes lámpa esetében 45° balra és jobbra, ha azonban a lámpa nem középen helyezkedik el, a belső β szögnek 10°-nak kell lennie;

45° kifelé és 10° befelé minden páros lámpánál.

6.10.5. Irány

Menetirányban. A lámpa (lámpák) a kormányzási szögnek megfelelően elmozdulhat(nak).

6.10.6. Nem egyesíthető más első lámpával.

6.10.7. Bekapcsolás-visszajelző.

Választható; zöld fényű, nem villogó jelzés.

6.10.8. Egyéb követelmények

Nincsenek.

6.10.9. Elektromos csatlakozás

A ködlámpá(k)nak a távolsági fényszóró(k)tól és/vagy a tompított fényszóró(k)tól függetlenül be- és kikapcsolhatónak kell lennie (lenniük).

6.11. Hátsó ködlámpa

6.11.1. Szám

Egy vagy kettő.

6.11.2. Elrendezés

Nincs különleges követelmény.

6.11.3. Elhelyezés

6.11.3.1. Magasságban: a talaj felett legalább 250 mm-re, de legfeljebb 900 mm-re.

6.11.3.2. Hosszirányban a jármű hátsó részén.

6.11.3.3. A hátsó ködlámpa és a féklámpa világító felülete közötti távolságnak legalább 100 mm-nek lennie.

6.11.4. Geometriai láthatóság

A 48. számú ENSZ-előírás 2.13. szakaszában megadott α és β szögek határozzák meg:

α = 5° felfelé és lefelé;

β = 25° balra és jobbra egyes lámpa esetében;

25° kifelé és 10° befelé minden páros lámpánál.

6.11.5. Irány

Hátrafelé.

6.11.6. Elektromos csatlakozás

A ködlámpa elektromos csatlakozását úgy kell kialakítani, hogy csak akkor lépjen működésbe, ha a következő lámpák közül legalább egy be van kapcsolva: távolsági fényszóró, tompított fényszóró, első ködlámpa.

Ha a járművön van első ködlámpa is, akkor a hátsó ködlámpának az első ködlámpától függetlenül kikapcsolhatónak kell lennie.

A hátsó ködlámpa (ködlámpák) mindaddig folyamatosan működhet(nek), amíg a helyzetjelző lámpákat ki nem kapcsolják, és az újbóli szándékos bekapcsolásig kikapcsolt állapotban kell maradnia (maradniuk).

6.11.7. Bekapcsolás-visszajelző

Kötelező. Borostyánsárga fényű, nem villogó jelzőlámpa.

6.11.8. Egyéb követelmények

Nincsenek.

6.12. Oldalsó, nem háromszög alakú fényvisszaverő prizma

6.12.1. Szám (oldalanként)

Egy vagy kettő.

6.12.2. Elrendezés

Nincs különleges követelmény.

6.12.3. Elhelyezés

6.12.3.1. A jármű oldalán.

6.12.3.2. Magasságban: a talaj felett legalább 300 mm-re, de legfeljebb 900 mm-re.

6.12.3.3. Hosszirányban: úgy kell elhelyezni, hogy a fényvisszaverőt a szokásos körülmények között ne takarja el se a vezető, se utasának ruházata.

6.12.4. Geometriai láthatóság

Vízszintes szögek: β = 30° előre és hátrafelé.

Függőleges szögek: α = 15° a vízszintes felett és alatt.

Azonban ott, ahol egy lámpa (az 5.7. szakasz rendelkezései szerint mérve) 750 mm alatt van felszerelve, a 15°-os lefelé irányuló szög 5°-ra csökkenthető.

6.12.5. Irány

A fényvisszaverő prizmák vonatkoztatási tengelyének a jármű hosszirányú középsíkjára merőlegesnek kell lennie, és kifelé kell irányulnia. Az első oldalsó fényvisszaverő prizmák a kormányzási szögnek megfelelően elmozdulhatnak.

6.13. Nappali menetjelző lámpa

6.13.1. Alkalmazás

A motorkerékpárokon választható.

6.13.2. Szám

Egy vagy kettő, a 87. számú ENSZ-előírás vagy a 148. számú ENSZ-előírás szerint jóváhagyott típusú.

6.13.3. Elrendezés

Nincs különleges követelmény.

6.13.4. Elhelyezés

6.13.4.1. Keresztirányban:

6.13.4.1.1. A független nappali menetjelző lámpa felszerelhető egy másik elülső lámpa fölé, alá vagy mellé is: amennyiben ezek a lámpák egymás alatt helyezkednek el, a nappali menetjelző lámpa vonatkoztatási középpontjának a jármű hosszirányú középsíkján kell lennie, ha pedig egymás mellett, akkor a világító felület széle a jármű hosszirányú középsíkjától legfeljebb 250 mm-re húzódhat.

6.13.4.1.2. Egy valamely másik első lámpával (távolsági fényszóróval vagy első helyzetjelző lámpával) összeépített nappali menetjelző lámpát úgy kell felszerelni, hogy a világító felület széle a jármű hosszirányú középsíkjától legfeljebb 250 mm-re húzódjon.

6.13.4.1.3. Két olyan nappali menetjelző lámpát, amelyek közül legalább az egyik valamely elülső lámpával össze van építve, úgy kell felszerelni, hogy vonatkoztatási középpontjaik a jármű hosszirányú középsíkjához viszonyítva szimmetrikusan helyezkedjenek el.

6.13.4.1.4. Két nappali menetjelző lámpa esetében a két világítófelület közötti távolság nem lehet nagyobb 420 mm-nél.

6.13.4.1.5. A legnagyobb megengedett távolság követelménye nem alkalmazandó, ha a nappali menetjelző lámpák:

a) csoportosítva vagy egyesítve vannak, illetve össze vannak építve egy másik fényszóróval; vagy

b) a motorkerékpárnak a jármű hosszirányú középsíkjára merőleges, ortogonális síkra vetülő elölnézeti árnyképén belül találhatók.

6.13.4.2. Magasságban:

a talaj felett legalább 250 mm-re, de legfeljebb 1 500 mm-re.

6.13.4.3. Hosszirányban:

a jármű elején.

6.13.5. Geometriai láthatóság

Vízszintes szögek:	kifelé 20° és befelé 10°.
Függőleges szögek:	felfelé 10° és lefelé 10°.

6.13.6. Irány

Előre. A lámpa (lámpák) a kormányzási szögnek megfelelően elmozdulhat(nak).

6.13.7. Elektromos csatlakozás

6.13.7.1. A nappali menetjelző lámpának automatikusan ki kell kapcsolódnia, amikor a fényszórókat bekapcsolják, kivéve, ha az utóbbiakat arra használják, hogy rövid, szaggatott fényjelzéseket adjanak ki velük.

A hátsó helyzetjelző lámpának be kell kapcsolódnia, ha a nappali menetjelző lámpa (lámpák) is be van(nak) kapcsolódva. Az első helyzetjelző lámpa (lámpák) és a hátsó rendszámtáblát megvilágító berendezés külön-külön és együttesen is bekapcsolható(k) lehet(nek), ha már a nappali menetjelző lámpa (lámpák) is be van(nak) kapcsolva.

6.13.7.2. Ha az első irányjelző lámpa és a nappali menetjelző lámpa távolsága nem haladja meg a 40 mm-t, a jármű megfelelő oldalán lévő nappali menetjelző lámpa elektromos csatlakozásának az alábbi lehetőségek valamelyikét kell biztosítania:

a) a nappali menetjelző lámpa ki van kapcsolva; vagy

b) fényerőssége az első irányjelző lámpa működtetésének teljes ideje (a be- és a kikapcsolt ciklus) alatt csökkentett.

6.13.7.3. Ha az irányjelző lámpát nappali menetjelző lámpával építették össze, a nappali menetjelző lámpa elektromos csatlakozását úgy kell kialakítani, hogy a jármű megfelelő oldalán található nappali menetjelző lámpa az irányjelző lámpa működtetésének teljes ideje (a be- és a kikapcsolt ciklus) alatt kikapcsolt állapotban legyen.

6.13.8. Visszajelző

Zöld fényű bekapcsolás-visszajelző, felszerelése választható.

6.13.9. Egyéb követelmények

Az ISO 2575:2004 „Közúti járművek – Kezelőszervek, ellenőrző- és visszajelző lámpák jelölése” című szabványban megadott DRL szimbólum használható a vezetőnek a nappali menetjelző lámpa bekapcsolt állapotáról való tájékoztatására.

6.14. Vészfékjelzés

6.14.1. Alkalmazás

Választható.

A vészfékjelzést a 6.14.7. szakaszban ismertetett valamennyi felszerelt féklámpa vagy irányjelző lámpa egyidejű működtetésével kell adni.

6.14.2. Szám

A 6.3.1. vagy a 6.4.1. szakasznak megfelelően.

6.14.3. Elrendezés

A 6.3.2. vagy 6.4.2. szakasznak megfelelően.

6.14.4. Elhelyezés

A 6.3.3. vagy 6.4.3. szakasznak megfelelően.

6.14.5. Geometriai láthatóság

A 6.3.4. vagy 6.4.4. szakasznak megfelelően.

6.14.6. Irány

A 6.3.5. vagy 6.4.5. szakasznak megfelelően.

6.14.7. Elektromos csatlakozás

6.14.7.1. A vészfékjelzés valamennyi lámpájának szinkronban, 4,0 ±1,0 Hz frekvenciával kell felvillannia.

6.14.7.1.1. Ha azonban a vészfékjelzés valamelyik, a jármű hátulja felé eső lámpája izzószálas fényforrást használ, a frekvenciának 4,0 + 0,0/– 1,0 Hz-nek kell lennie.

6.14.7.2. A vészfékjelzésnek a többi lámpától függetlenül kell működnie.

6.14.7.3. A vészfékjelzés be- és kikapcsolásának automatikusan kell történnie.

6.14.7.3.1. A vészfékjelzés csak akkor kapcsolhat be, ha a jármű sebessége meghaladja az 50 km/h-t, és a fékrendszer leadja a 78. számú ENSZ-előírásban meghatározott vészfékezési logikai jelet.

6.14.7.3.2. A vészfékjelzésnek automatikusan ki kell kapcsolnia, ha a 78. számú ENSZ-előírásban meghatározott vészfékezési logikai jelzés már nincs jelen, vagy ha az elakadásjelző lámpát bekapcsolják.

6.14.8. Visszajelző

Választható.

6.14.9. Egyéb követelmények

Nincsenek.

6.15. Külső, talajvilágítást biztosító lámpa

6.15.1. Alkalmazás

A motorkerékpárokon választható.

6.15.2. Szám

Egy vagy kettő, azonban a lábtartót megvilágító további külső, talajvilágítást biztosító lámpák alkalmazása megengedett. Minden egyes lábtartót legfeljebb egy lámpa világíthat meg.

6.15.3. Elrendezés

Nincs különleges követelmény, de a 6.15.9.3. szakasz szerinti követelményeket alkalmazni kell.

6.15.4. Elhelyezés

Nincs különleges követelmény.

6.15.5. Geometriai láthatóság

Nincs különleges követelmény.

6.15.6. Irány

Nincs különleges követelmény.

6.15.7. Elektromos csatlakozás

Nincs különleges követelmény.

6.15.8. Visszajelző

Nincs különleges követelmény.

6.15.9. Egyéb követelmények

6.15.9.1. A külső, talajvilágítást biztosító lámpa csak akkor kapcsolódhat be, ha a jármű áll, és az alábbi feltételek legalább egyike fennáll:

a) a motort (meghajtórendszert) elindító és/vagy leállító berendezés olyan állásban van, amely lehetetlenné teszi a motor (meghajtórendszer) működését; vagy

b) a raktér fedele nyitva van.

Az 5.9. szakasz rendelkezéseinek minden rögzített használati helyzetben teljesülniük kell.

6.15.9.2. A távolsági fényszórók és a nappali menetjelző lámpák kivételével a fehér színű fényt kibocsátó jóváhagyott lámpák bekapcsolódhatnak talajvilágítás funkcióban. A külső, talajvilágítást biztosító lámpákkal együtt is bekapcsolódhatnak, és a fenti 5.10. és 5.11. szakaszban meghatározott feltételek nem feltétlenül alkalmazandók.

6.15.9.3. A műszaki szolgálat köteles a típusjóváhagyó hatóság számára hitelt érdemlően szemrevételezéssel meggyőződni arról, hogy a külső, talajvilágítást biztosító lámpák látszólagos felülete nem észlelhető közvetlenül egy, a jármű elejétől 10 m-re elhelyezkedő keresztirányú sík, a jármű hátuljától 10 m-re elhelyezkedő keresztirányú és a jármű két oldalától 10 m-re elhelyezkedő két hosszanti sík zónahatárán mozgó megfigyelő számára; ez a négy sík 1–3 m-rel a talaj felett és arra merőlegesen húzódik a 7. mellékletben ábrázolt módon.

Az 5.4. szakaszban leírt feltételeken túl a fent előírt követelmények teljesülését a következő feltételek mellett kell ellenőrizni:

Támasz:	oldaltámasz vagy középtámasz vagy adott esetben mindkettő
Kormány:	egyenesen menetirányba néző állásban és minden lehetséges állásban lezárva.

A kérelmező kérésére és a műszaki szolgálat hozzájárulásával e követelmény teljesülését rajzzal vagy szimulációval lehet igazolni.

7. A JÁRMŰTÍPUSNAK VAGY VILÁGÍTÓ- ÉS FÉNYJELZŐ BERENDEZÉSEI BEÉPÍTÉSÉNEK MÓDOSÍTÁSAI

7.1. A jármű típusának, illetve a világító- és fényjelző berendezései beépítésének vagy a fenti 3.2.2. szakaszban említett jegyzéknek bármilyen módosításáról értesíteni kell a járműtípust jóváhagyó típusjóváhagyó hatóságot. A típusjóváhagyó hatóság ezt követően a következőképpen járhat el:

7.1.1. úgy ítéli meg, hogy az elvégzett módosításoknak nagy valószínűséggel nincs számottevő kedvezőtlen hatása, és a jármű továbbra is megfelel az előírásoknak; vagy

7.1.2. új vizsgálati jegyzőkönyvet kér a vizsgálatok elvégzéséért felelős műszaki szolgálattól.

7.2. A jóváhagyás megerősítéséről vagy elutasításáról, a változások részletes leírásával együtt, a fenti 4.3. szakaszban említett eljárással értesíteni kell a megállapodásban részes és ezen előírást alkalmazó szerződő feleket.

7.3. A jóváhagyást kiterjesztő típusjóváhagyó hatóság sorszámot rendel a kiterjesztéshez, és erről az ezen előírás 1. mellékletének megfelelő értesítéssel tájékoztatja az 1958. évi megállapodásban részes és ezen előírást alkalmazó feleket.

8. A GYÁRTÁS MEGFELELŐSÉGE

A gyártásmegfelelőség ellenőrzésére szolgáló eljárásoknak meg kell felelniük a megállapodás (E/ECE/TRANS/505/Rev.3) 1. függelékében megállapított eljárásoknak, valamint az alábbi követelményeknek:

8.1. Az ezen előírás szerint jóváhagyott minden motorkerékpárt úgy kell gyártani, hogy a fenti 5. és 6. szakaszban megállapított előírásokat teljesítve megfeleljenek a jóváhagyott típusnak.

8.2. Az előírás 5. mellékletében meghatározott, a gyártás megfelelőségének ellenőrzésére szolgáló eljárásokra vonatkozó minimumkövetelményeket be kell tartani.

8.3. A típusjóváhagyást megadó típusjóváhagyó hatóság bármikor ellenőrizheti az egyes gyártóüzemekben a gyártás megfelelőségének ellenőrzésére alkalmazott módszereket. Ezekre az ellenőrzésekre rendszerint évente egyszer kerül sor.

9. SZANKCIÓK NEM MEGFELELŐ GYÁRTÁS ESETÉN

9.1. Az előírás szerint a járműtípusra megadott jóváhagyást visszavonhatják, ha a fenti 8.1. szakaszban rögzített követelmény nem teljesül, vagy ha a jármű nem felel meg a 8. szakaszban leírt ellenőrzéseken.

9.2. Ha a megállapodásban részes és ezen előírást alkalmazó valamely szerződő fél visszavon egy előzőleg általa megadott jóváhagyást, akkor erről az ezen előírás 1. mellékletének megfelelő nyomtatványon haladéktalanul értesíti a megállapodásban részes és ezen előírást alkalmazó többi szerződő felet.

10. A GYÁRTÁS VÉGLEGES LEÁLLÍTÁSA

Ha a jóváhagyás jogosultja véglegesen leállítja az ezen előírás szerint jóváhagyott járműtípus gyártását, akkor erről értesítenie kell a jóváhagyást megadó típusjóváhagyó hatóságot. A hatóság az értesítés kézhezvételét követően tájékoztatja a megállapodásban részes és ezen előírást alkalmazó többi szerződő felet az ezen előírás 1. mellékletének megfelelő nyomtatványon.

11. ÁTMENETI RENDELKEZÉSEK

11.1. A 01. módosításssorozat 10. kiegészítése hivatalos hatálybalépésének napjától kezdődően az előírást alkalmazó szerződő felek nem utasíthatják el a 01. módosításssorozat 10. kiegészítésében módosított előírás szerinti jóváhagyások megadását.

11.2. A fenti 11.1. szakaszban említett hatálybalépés időpontját követő 60 hónap elteltével az ezen előírást alkalmazó szerződő felek csak akkor adhatnak jóváhagyást, ha a jóváhagyandó járműtípus a világító- és fényjelző berendezések száma és beépítésének módja tekintetében megfelel a 01. módosításssorozat 10. kiegészítésével módosított ezen előírás követelményeinek.

11.3. Azok a jóváhagyások, amelyeket a fenti 11.2. szakaszban említett időpontot megelőzően adtak meg ezen előírás szerint, érvényben maradnak. Azon járművek esetében, amelyeket a fenti 11.1. szakaszban említett hatálybalépés időpontját követő 84 hónap elteltével vettek először nyilvántartásba, az ezen előírást alkalmazó szerződő felek a világító- és fényjelző berendezések száma és beépítésének módja tekintetében elutasíthatják a járműtípust, amennyiben az nem felel meg a 01. módosításssorozat 10. kiegészítésével módosított ezen előírás követelményeinek.

11.4. A 02. módosításssorozat hivatalos hatálybalépésének napjától kezdve az ezen előírást alkalmazó egyik szerződő fél sem utasíthatja el a jóváhagyásoknak a 02. módosításssorozattal módosított ezen előírás alapján történő megadását.

11.5. A fenti 11.4. szakaszban említett időpontot követő 48 hónap elteltével az ezen előírást alkalmazó szerződő felek csak akkor adhatnak jóváhagyást, ha a jóváhagyandó járműtípus a világító- és fényjelző berendezések száma és beépítésének módja tekintetében megfelel a 02. módosításssorozattal módosított ezen előírás követelményeinek.

11.6. Azok a jóváhagyások, amelyeket a fenti 11.5. szakaszban említett időpontot megelőzően adtak meg ezen előírás szerint, érvényben maradnak.

12. A JÓVÁHAGYÁSI VIZSGÁLATOK ELVÉGZÉSÉÉRT FELELŐS MŰSZAKI SZOLGÁLATOK ÉS A TÍPUSJÓVÁHAGYÓ HATÓSÁGOK NEVE ÉS CÍME

Az 1958. évi megállapodásban részes és ezen előírást alkalmazó felek közlik az Egyesült Nemzetek Szervezete főtitkárával a jóváhagyási vizsgálatok elvégzéséért felelős műszaki szolgálatok nevét és címét, valamint a jóváhagyásokat megadó, illetve a más országok által kiadott jóváhagyásokat, kiterjesztéseket, elutasításokat vagy visszavonásokat igazoló értesítéseket fogadó típusjóváhagyó hatóságok nevét és címét.

1. MELLÉKLET

ÉRTESÍTÉS

(legnagyobb formátum: A4 [210 × 297 mm])



Kibocsátó: Hatóság neve:
.....
.....
.....

Tárgy (2): Jóváhagyás megadása
Jóváhagyás kiterjesztése
Jóváhagyás elutasítása
Jóváhagyás visszavonása
A gyártás végleges leállítása

L_3 kategóriájú járműtípusra vonatkozóan, a világító és fényjelző berendezések beépítése tekintetében, az 53. számú ENSZ-előírás alapján

Jóváhagyás száma: .....

Kiterjesztés száma: .....

1. A jármű márkaneve vagy védjegye: .....
2. A járműtípus gyártó általi megnevezése: .....
3. A gyártó neve és címe: .....
4. A gyártó képviselőjének (ha van) neve és címe: .....
5. A jóváhagyási kérelem benyújtásának dátuma: .....
6. A jóváhagyási vizsgálatok elvégzéséért felelős műszaki szolgálat: .....
7. A vizsgálati jegyzőkönyv kelte: .....
8. A vizsgálati jegyzőkönyv száma: .....
9. Rövid leírás: .....

A járművön lévő világítóberendezések:

9.1. Távolsági fényszórók: vannak/nincsenek (2)
9.2. Tompított fényszórók: vannak/nincsenek (2)
9.3. Első ködlámpák: vannak/nincsenek (2)
9.4. –
9.5. Irányjelzők: vannak/nincsenek (2)
9.6. –
9.7. Kiegészítő oldalsó irányjelzők: vannak/nincsenek (2)
9.8. Elakadásjelző lámpa: van/nincs (2)
9.9. Féklámpák: vannak/nincsenek (2)
9.10. A hátsó rendszámtáblát megvilágító berendezés: van/nincs (2)
9.11. Első (oldalsó) helyzetjelző lámpák: vannak/nincsenek (2)
9.12. Hátsó (oldalsó) helyzetjelző lámpák: vannak/nincsenek (2)

(1) A jóváhagyást megadó/kiterjesztő/elutasító/visszavonó ország egyedi azonosító száma (lásd ezen előírás jóváhagyásra vonatkozó rendelkezéseit).
(2) A nem kívánt rész törlendő.

9.13. Hátsó ködlámpák: vannak/nincsenek ([3])

9.14. –

9.15. –

9.16. Hátsó, nem háromszög alakú fényvisszaverő prizmák: vannak/nincsenek ([3])

9.17. –

9.18. –

9.19. Oldalsó, nem háromszög alakú fényvisszaverő prizmák: vannak/nincsenek ([3])

9.20. Egyenértékű lámpák: vannak/nincsenek ([3])

9.21. Vészfékjelzés: van/nincs ([3])

9.22. Külső, talajvilágítást biztosító lámpa: van/nincs ([3])

10. Megjegyzések: .....

11. A gyártó által bejelentett tömegek ([4])

11.1. Menetkész tömeg:

Teljes tömeg: ..... kg

Az első kerékre jutó tömeg: ..... kg

A hátsó kerékre jutó tömeg: ..... kg

11.2. A jármű össztömege:

Teljes tömeg: ..... kg

Az első kerékre jutó tömeg: ..... kg

A hátsó kerékre jutó tömeg: ..... kg

12. A jóváhagyási jel helye: .....

13. A jóváhagyás kiterjesztésének indokolása (amennyiben kiterjesztés történt):

14. A jóváhagyást megadták/elutasították/kiterjesztették/visszavonták ([3]).

15. Hely:

16. Dátum: .....

17. Aláírás: .....

18. A jóváhagyást megadó típusjóváhagyó hatóságnál őrzött dokumentumok jegyzékét csatoltuk ehhez az értesítéshez; a jegyzéket a hatóság kérésre kiadhatja.

([3]) A nem kívánt rész törlendő.

([4]) Ezeket a pontokat csak az ezen előírás 6.2.5.4. szakasza szerinti vizsgálat elvégzése esetén kell kitölteni.

2. MELLÉKLET

A JÓVÁHAGYÁSI JELEK ELRENDEZÉSE

A. minta

(lásd ezen előírás 4.4. szakaszát)

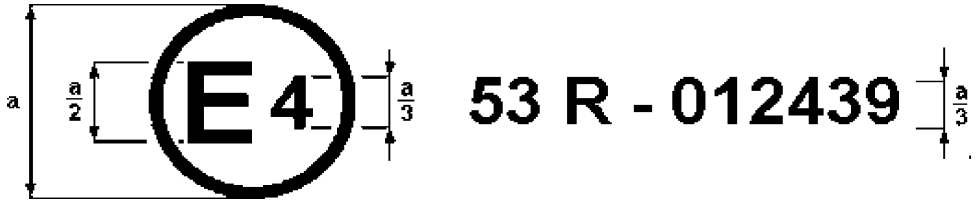

a = legalább 8 mm

A motorkerékpáron elhelyezett fenti jóváhagyási jel azt mutatja, hogy az adott járműtípust a világító- és fényjelző berendezések beépítése tekintetében a 01. módosításssorozattal módosított 53. számú ENSZ-előírás szerint hagyták jóvá Hollandiában (E 4). A jóváhagyási szám azt jelzi, hogy a jóváhagyást az 53. számú ENSZ-előírás követelményei szerint adták meg.

B. minta

(Lásd ezen előírás 4.5. szakaszát)

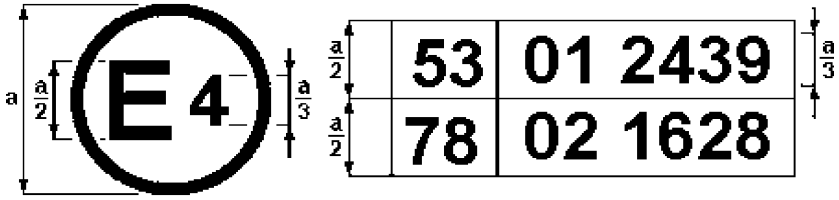

a = legalább 8 mm

A motorkerékpáron elhelyezett fenti jóváhagyási jel azt mutatja, hogy az adott járműtípust az 53. és a 78. számú ([1]) ENSZ-előírás szerint hagyták jóvá Hollandiában (E 4). A jóváhagyási számok azt jelzik, hogy a jóváhagyások megadásának időpontjában az 53. számú ENSZ-előírás már tartalmazta a 01. módosításssorozatot, a 78. számú ENSZ-előírás pedig a 02. módosításssorozatot.

([1]) A második szám csupán példaként szolgál.

3. MELLÉKLET

LÁMPAFELÜLETEK, VONATKOZTATÁSI TENGELY ÉS VONATKOZTATÁSI KÖZÉPPONT, VALAMINT A GEOMETRIAI LÁTHATÓSÁG SZÖGEI

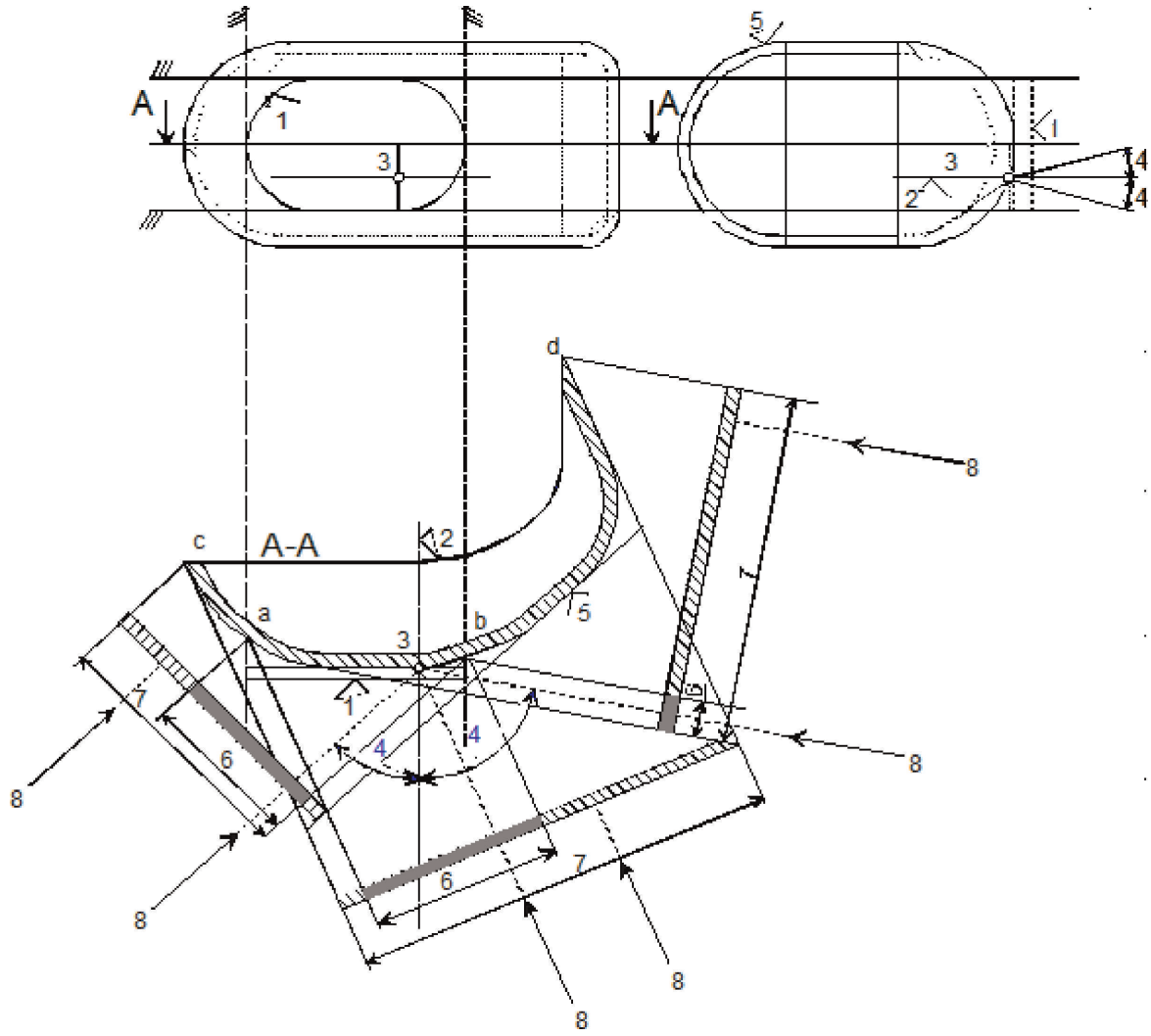

Jelölés

1. Világító felület
2. Vonatkoztatási tengely
3. Vonatkoztatási középpont
4. A geometriai láthatóság szögei
5. Fénykibocsátó felület
6. A világító felületen alapuló látszólagos felület
7. A fénykibocsátó felületen alapuló látszólagos felület
8. A láthatóság iránya

*Megjegyzés:*a rajz ellenére a látszólagos felület a fénykibocsátó felület érintőjének tekintendő.

A világító felület összevetése a fénykibocsátó felülettel

(Lásd ezen előírás 2.8. és 2.9. szakaszát)

A. vázlat

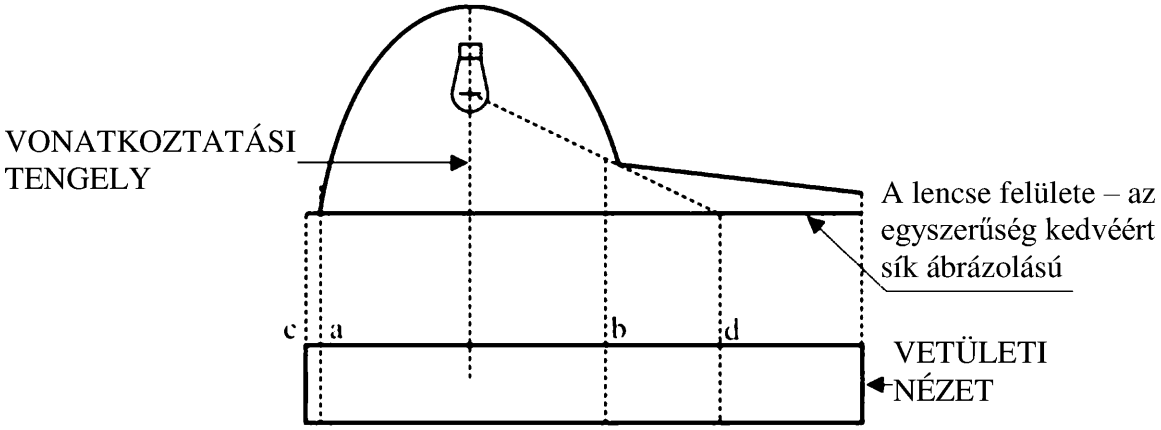

B. vázlat

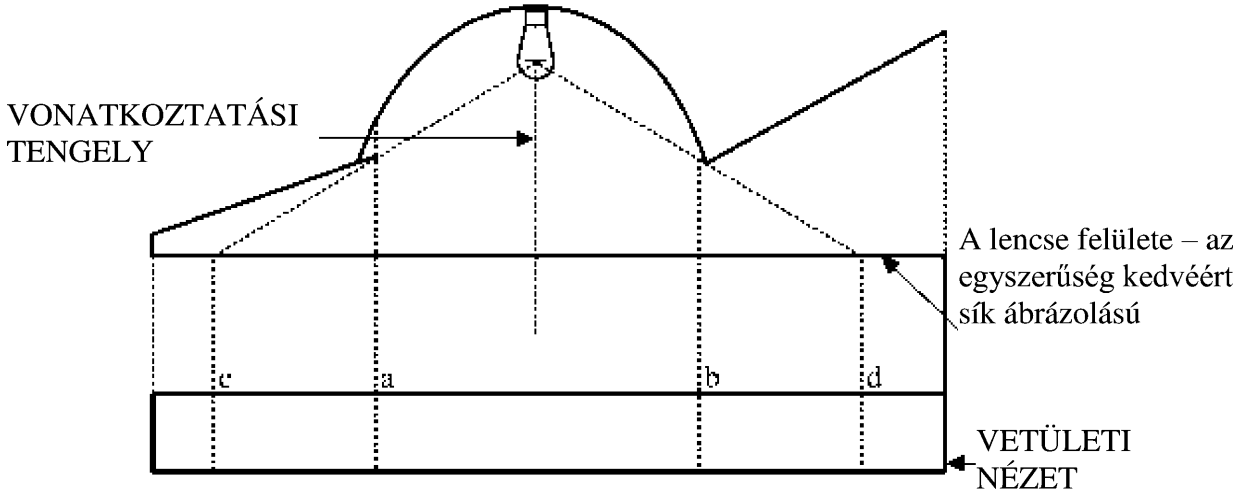

	Világító felület	Fénykibocsátó felület
A szélek	a és b	c és d

4. MELLÉKLET

A PIROS FÉNYŰ LÁMPÁK LÁTHATÓSÁGA ELÖLRŐL ÉS A FEHÉR FÉNYŰ LÁMPÁK LÁTHATÓSÁGA HÁTULRÓL

(Lásd ezen előírás 5.9. szakaszát)

1. ábra

Piros fényű lámpa láthatósága elölről

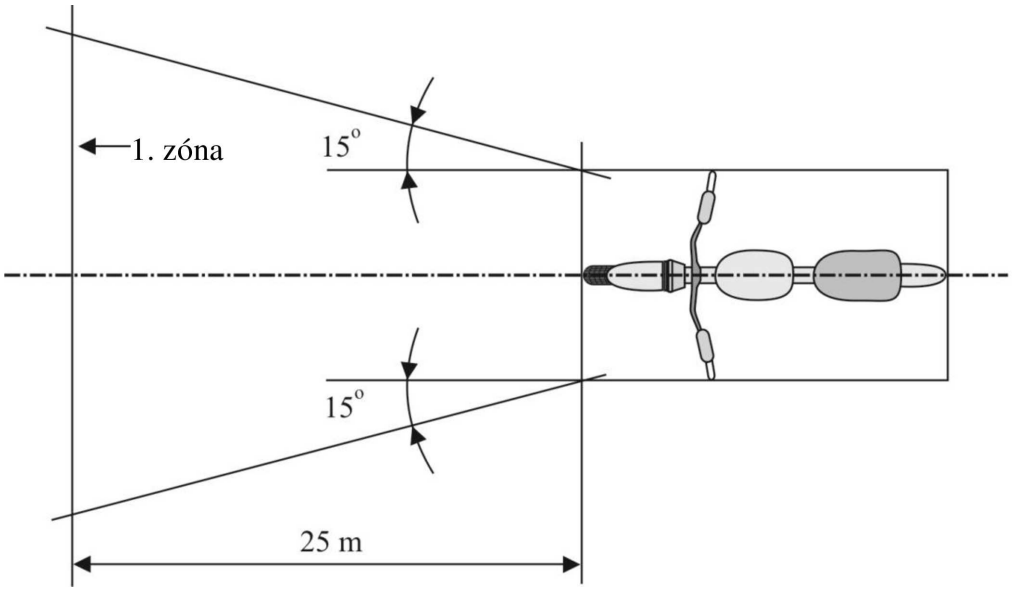

2. ábra

Fehér fényű lámpa láthatósága hátulról

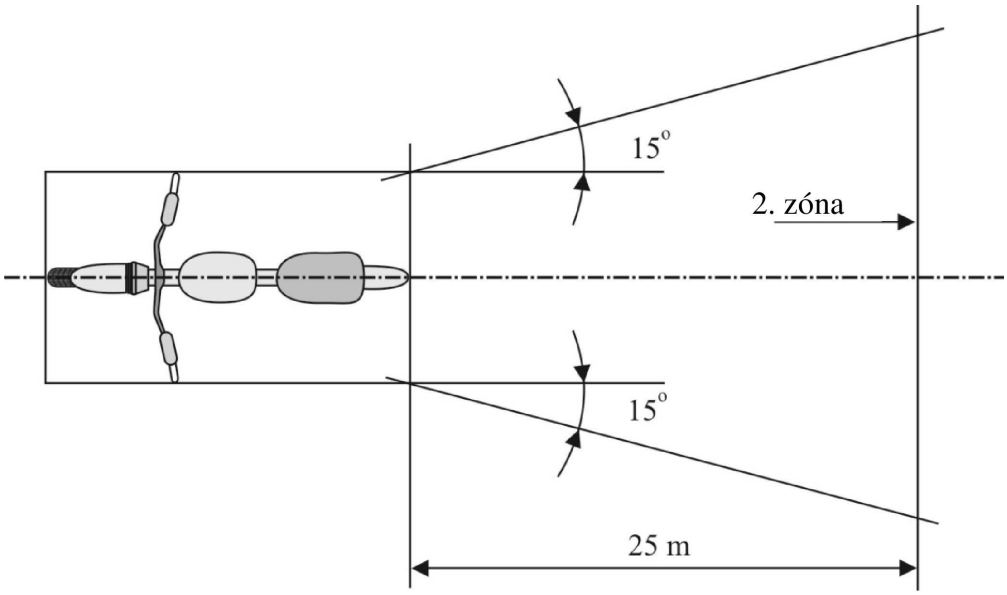

5. MELLÉKLET

A GYÁRTÁS MEGFELELŐSÉGÉNEK ELLENŐRZÉSE

1. Vizsgálatok

1.1. A lámpák elhelyezése

Azt, hogy a lámpák az ezen előírás 6. szakaszában megadottnak megfelelően helyezkednek-e el, az ezen előírás 5. szakaszában foglalt általános követelményeknek megfelelően kell ellenőrizni. A lemért távolságok értékeinek teljesíteniük kell az egyes lámpákra vonatkozó egyedi követelményeket.

1.2. A lámpák láthatósága

1.2.1. A geometriai láthatóság szögeit a 48. számú ENSZ-előírás 2.13. szakasza szerint kell ellenőrizni. A szögek mért értékeinek teljesíteniük kell az egyes lámpákra vonatkozó egyedi követelményeket, a szögek határértékeire vonatkozó, az ezen előírás 5.3. szakaszában a fényjelző berendezések felszerelésére megengedett ± 3° eltérésnek megfelelő tűrés figyelembevételével.

1.2.2. A piros fény elölről való láthatóságát és a fehér fény hátulról való láthatóságát az ezen előírás 5.9. szakasza szerint kell ellenőrizni.

1.3. A tompított fényszórók világítási irányának beállítása előrefelé

1.3.1. Kezdeti, lefelé irányuló dőlésszög

(Ellenőrizni kell, hogy a tompított fénynyaláb kezdeti, lefelé irányuló dőlése megfelel-e az ezen előírás 6.2.5. szakaszában foglalt követelményeknek.)

1.4. Elektromos csatlakozások és visszajelzők

Az elektromos csatlakozásokat a motorkerékpár elektromos rendszere által táplált valamennyi lámpa bekapcsolásával kell ellenőrizni.

A lámpáknak és visszajelzőknek az ezen előírás 5.10–5.12. szakaszában megállapított követelmények és a különféle lámpákra vonatkozó egyedi követelmények szerint kell működniük.

1.5. Fényerősség

1.5.1. Távolsági fényszórók

A távolsági fényszóró(k) együttes legnagyobb fényerősségének akkorának kell lennie, hogy teljesüljön az ezen előírás 6.1.9. szakaszában foglalt követelmény.

1.6. A lámpák meglétét, darabszámát, színét, elrendezését és – adott esetben – kategóriáját a lámpák és jelöléseik szemrevételezésével kell ellenőrizni. Az említett paramétereknek teljesíteniük kell az ezen előírás 5.13. szakaszában megállapított követelményeket, valamint a különféle lámpákra vonatkozó egyedi követelményeket.

6. MELLÉKLET

A „VÍZSZINTES DŐLÉS”, A „HARÁNTIRÁNYÚ DŐLÉSSZÖG” ÉS A „Δ SZÖG” SZEMLÉLTETÉSE

1. ábra

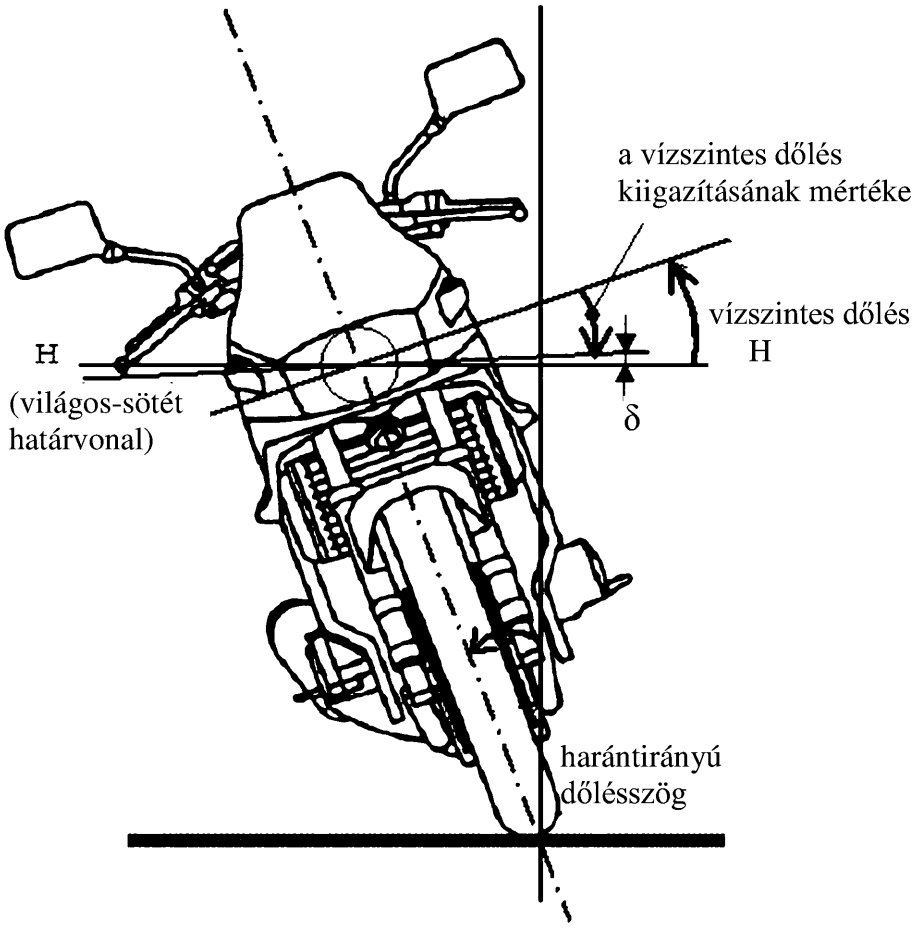

Megjegyzés: ez az ábra jobb oldalra döntött motorkerékpárt ábrázol.

7. MELLÉKLET

MEGFIGYELŐTERÜLET A KÜLSŐ, TALAJVILÁGÍTÁST BIZTOSÍTÓ LÁMPÁK LÁTSZÓLAGOS FELÜLETE IRÁNYÁBAN

Megfigyelési zónák

Ez az ábra a zónát egy oldalról mutatja be, a többi zóna a jármű elejénél, hátuljánál és másik oldalán található.

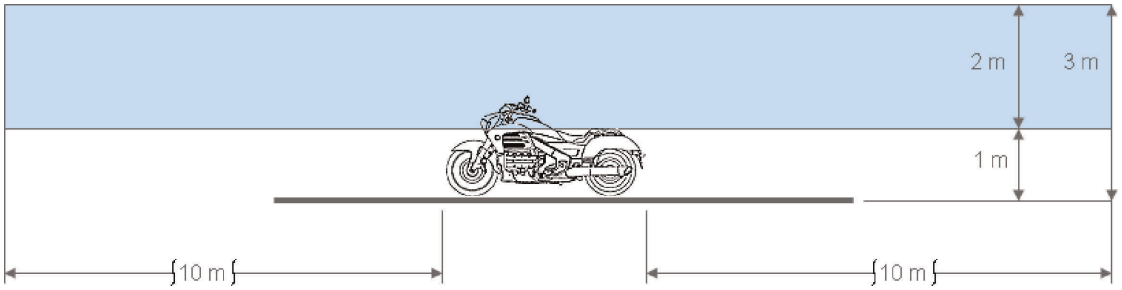

A zónák határvonalai

