ΠΡΑΞΕΙΣ ΠΟΥ ΕΚΔΙΔΟΝΤΑΙ ΑΠΟ ΦΟΡΕΙΣ ΠΟΥ ΕΧΟΥΝ ΣΥΣΤΑΘΕΙ ΜΕ ΔΙΕΘΝΕΙΣ ΣΥΜΦΩΝΙΕΣ

Μόνο τα πρωτότυπα κείμενα της ΟΕΕ/ΗΕ έχουν νομική ισχύ δυνάμει του διεθνούς δημόσιου δικαίου. Η κατάσταση και η ημερομηνία έναρξης ισχύος του παρόντος κανονισμού πρέπει να ελέγχονται στην τελευταία έκδοση του εγγράφου που αφορά την κατάσταση προσχώρησης στους κανονισμούς της ΟΕΕ/ΗΕ, δηλαδή του εγγράφου TRANS/WP.29/343, που είναι διαθέσιμο στον ακόλουθο δικτυακό τόπο: http://www.unece.org/trans/main/wp29/wp29wgs/wp29gen/wp29fdocstts.html

Κανονισμός αριθ. 53 των ΗΕ — Ενιαίες διατάξεις σχετικά με την έγκριση οχημάτων κατηγορίας L_3 όσον αφορά την τοποθέτηση των διατάξεων φωτισμού και φωτεινής σηματοδότησης [2020/31]

Ενσωματώνει όλο το έγκυρο κείμενο έως την:

Προσθήκη 2 στη σειρά τροποποιήσεων 02 — Ημερομηνία έναρξης ισχύος: 15 Οκτωβρίου 2019

ΠΕΡΙΕΧΟΜΕΝΑ

ΚΑΝΟΝΙΣΜΟΣ

1. Πεδίο εφαρμογής
2. Ορισμοί
3. Αίτηση για χορήγηση έγκρισης
4. Έγκριση
5. Γενικές προδιαγραφές
6. Επιμέρους προδιαγραφές
7. Τροποποιήσεις του τύπου οχήματος ή της εγκατάστασης των διατάξεων φωτισμού και φωτεινής σηματοδότησης
8. Συμμόρφωση της παραγωγής
9. Κυρώσεις σε περίπτωση μη συμμόρφωσης της παραγωγής
10. Οριστική παύση της παραγωγής
11. Μεταβατικές διατάξεις
12. Ονομασίες και διευθύνσεις των τεχνικών υπηρεσιών που είναι αρμόδιες για τη διεξαγωγή δοκιμών έγκρισης και των αρχών έγκρισης τύπου

Παραρτήματα

1. Επικοινωνία
2. Διάταξη σημάτων έγκρισης
3. Επιφάνειες φανών, άξονας και κέντρο αναφοράς και γωνίες γεωμετρικής ορατότητας
4. Εμπρόσθια ορατότητα κόκκινων φώτων και οπίσθια ορατότητα λευκών φώτων
5. Έλεγχος συμμόρφωσης της παραγωγής
6. Επεξήγηση σχετικά με την «οριζόντια κλίση», «τη γωνία κλίσης» και τη γωνία «δ»
7. Επιφάνεια παρατήρησης προς την κατεύθυνση της εμφανούς επιφάνειας των εξωτερικών φανών εξυπηρέτησης

1. ΠΕΔΙΟ ΕΦΑΡΜΟΓΗΣ

Ο παρών κανονισμός εφαρμόζεται σε οχήματα κατηγορίας L_3 ([1]) αναφορικά με την εγκατάσταση διατάξεων φωτισμού και φωτεινής σηματοδότησης.

2. ΟΡΙΣΜΟΙ

Στον παρόντα κανονισμό ισχύουν οι ορισμοί που δίνονται στην τελευταία σειρά τροποποιήσεων του κανονισμού αριθ. 48 των ΗΕ οι οποίες ισχύουν τη στιγμή της υποβολής αίτησης για έγκριση τύπου, εκτός εάν ορίζεται διαφορετικά.

2.1. «Τύπος οχήματος»: κατηγορία οχημάτων που δεν παρουσιάζουν μεταξύ τους σημαντικές διαφορές όσον αφορά:

2.1.1. τις διαστάσεις και το εξωτερικό σχήμα του οχήματος·

2.1.2. τον αριθμό και τη θέση των διατάξεων·

2.1.3. Συνεπώς, δεν θεωρούνται ως «οχήματα διαφορετικού τύπου» τα εξής:

2.1.3.1. τα οχήματα που παρουσιάζουν διαφορές κατά την έννοια των σημείων 2.1.1 και 2.1.2 ανωτέρω, τα οποία όμως δεν συνεπάγονται τροποποίηση του είδους, του αριθμού, της θέσης και της γεωμετρικής ορατότητας των επιβαλλόμενων φανών για τον θεωρούμενο τύπο οχήματος· και

2.1.3.2. τα οχήματα στα οποία τοποθετούνται φανοί εγκεκριμένοι βάσει ενός από τους κανονισμούς που προσαρτώνται στη συμφωνία του 1958 ή φανοί που επιτρέπονται στη χώρα στην οποία ταξινομούνται τα οχήματα ή λείπουν όταν η τοποθέτησή τους είναι προαιρετική·

2.2. «Όχημα άνευ φορτίου»: όχημα χωρίς οδηγό ή επιβάτη και χωρίς φορτίο, αλλά με πλήρη δεξαμενή καυσίμου και τα συνήθως παρεχόμενα εργαλεία·

2.3. «Φανός»: διάταξη που προορίζεται να φωτίζει τον δρόμο ή να εκπέμπει ένα φωτεινό σήμα στους άλλους χρήστες του δρόμου. Οι φανοί της οπίσθιας πινακίδας κυκλοφορίας και οι οπισθανακλαστήρες πρέπει, επίσης, να θεωρούνται φανοί.

2.3.1. «Ισοδύναμοι φανοί»: φανοί που επιτελούν την ίδια λειτουργία και είναι εγκεκριμένοι στη χώρα στην οποία είναι ταξινομημένο το όχημα· οι φανοί αυτοί δύνανται να έχουν διαφορετικά χαρακτηριστικά από τους φανούς με τους οποίους είναι εφοδιασμένο το όχημα κατά την έγκριση, υπό την προϋπόθεση ότι πληρούν τις απαιτήσεις του παρόντος κανονισμού·

2.3.2. «Ανεξάρτητοι φανοί»: διατάξεις με δική τους εμφανή επιφάνεια, δική τους φωτεινή πηγή και δικό τους κέλυφος·

2.3.3. «Ομαδοποιημένοι φανοί»: διατάξεις με δική τους εμφανή επιφάνεια και δική τους φωτεινή πηγή αλλά με κοινό κέλυφος·

2.3.4. «Συνδυασμένοι φανοί»: διατάξεις με δική τους εμφανή επιφάνεια αλλά με κοινή φωτεινή πηγή και κοινό κέλυφος·

2.3.5. «Αμοιβαίως ενσωματωμένοι φανοί»: διατάξεις με δικές τους φωτεινές πηγές ή μία και μόνη φωτεινή πηγή που λειτουργεί υπό διαφορετικές συνθήκες (π.χ. οπτικές, μηχανικές ή ηλεκτρικές διαφορές), εξολοκλήρου ή εν μέρει κοινές εμφανείς επιφάνειες και κοινό κέλυφος·

([1]) Όπως ορίζεται στο ενοποιημένο ψήφισμα σχετικά με την κατασκευή οχημάτων (R.E.3), έγγραφο ECE/TRANS/WP.29/78/Rev.6, σημείο 2. - http://www.unece.org/trans/main/wp29/wp29wgs/wp29gen/wp29resolutions.html

2.3.6. «Φανός-δείκτης κατεύθυνσης»: ο φανός που χρησιμεύει για να υποδεικνύει στους άλλους χρήστες του οδικού δικτύου ότι ο οδηγός προτίθεται να αλλάξει κατεύθυνση προς τα δεξιά ή προς τα αριστερά.

Ο φανός ή οι φανοί-δείκτες κατεύθυνσης μπορούν, επίσης, να χρησιμοποιούνται σύμφωνα με τις διατάξεις του κανονισμού αριθ. 97 των ΗΕ·

2.3.7. «Εμπρόσθιος φανός θέσης»: ο φανός που χρησιμεύει για να δείχνει την παρουσία του οχήματος όταν αυτό παρατηρείται από μπροστά·

2.3.8. «Οπίσθιος φανός θέσης»: ο φανός που χρησιμεύει για να δείχνει την παρουσία του οχήματος όταν αυτό παρατηρείται από πίσω·

2.3.9. «Οπισθανακλαστήρας»: διάταξη που χρησιμεύει για να δείχνει την παρουσία του οχήματος με αντανάκλαση του φωτός που προέρχεται από φωτεινή πηγή μη συνδεδεμένη με το όχημα, όταν ο παρατηρητής είναι τοποθετημένος πλησίον αυτής της φωτεινής πηγής.

Κατά το πνεύμα του παρόντος κανονισμού, δεν θεωρούνται οπισθανακλαστήρες οι ανακλαστικές πινακίδες αριθμού κυκλοφορίας·

2.4. «Επιφάνεια εκπομπής φωτός» μιας «διάταξης φωτισμού», «διάταξης φωτεινής σηματοδότησης» ή οπισθανακλαστήρα είναι το σύνολο ή μέρος της εξωτερικής επιφάνειας του διαφανούς υλικού, όπως δηλώνεται στην αίτηση έγκρισης από τον κατασκευαστή της διάταξης στο σχήμα, βλέπε παράρτημα 3·

2.5. «Φωτίζουσα επιφάνεια» (βλέπε παράρτημα 3)·

2.5.1. «Φωτίζουσα επιφάνεια διάταξης φωτισμού»: [προβολέας δέσμης πορείας (δέσμη πορείας), προβολέας δέσμης διασταύρωσης (δέσμη διασταύρωσης), εμπρόσθιος φανός ομίχλης]: η ορθογωνική προβολή του ολικού ανοίγματος του ανακλαστήρα ή, στην περίπτωση προβολέων με ελλειψοειδή ανακλαστήρα, του «φακού προβολής», επί εγκάρσιου επιπέδου. Αν η διάταξη φωτισμού δεν έχει ανακλαστήρα, εφαρμόζεται ο ορισμός του σημείου 2.5.2. Αν η επιφάνεια εκπομπής φωτός του φανού καλύπτει τμήμα μόνον του ολικού ανοίγματος του ανακλαστήρα, λαμβάνεται υπόψη μόνον η προβολή αυτού του τμήματος.

Στην περίπτωση προβολέα δέσμης διασταύρωσης, η φωτίζουσα επιφάνεια έχει ως όριο το εμφανές ίχνος αποκοπής επί του φακού. Αν ο ανακλαστήρας και ο φακός ρυθμίζονται αμοιβαίως, χρησιμοποιείται η μέση ρύθμιση·

Στην περίπτωση που κάποιος συνδυασμός προβολέα που παράγει τη βασική δέσμη διασταύρωσης και πρόσθετων μονάδων φωτισμού ή φωτεινών πηγών σχεδιασμένων έτσι ώστε να παράγουν φωτισμό καμπής λειτουργούν όλα μαζί, οι επιμέρους φωτίζουσες επιφάνειες, στο σύνολό τους, αποτελούν τη φωτίζουσα επιφάνεια.

2.5.2. «Φωτίζουσα επιφάνεια διάταξης φωτεινής σηματοδότησης διαφορετικής από οπισθανακλαστήρα» (φανός-δείκτης κατεύθυνσης, φανός πέδησης, εμπρόσθιος φανός θέσης, οπίσθιος φανός θέσης, σήμα προειδοποίησης κινδύνου, οπίσθιος φανός ομίχλης): η ορθογωνική προβολή του φανού σε επίπεδο κάθετο προς τον άξονα αναφοράς του και σε επαφή με την εξωτερική επιφάνεια εκπομπής φωτός του φανού, όπου η προβολή αυτή οριοθετείται από τα άκρα των πετασμάτων που βρίσκονται σ' αυτό το επίπεδο, καθένα από τα οποία επιτρέπει να περνάει στην κατεύθυνση του άξονα αναφοράς μόνο το 98 % της συνολικής έντασης του φωτός. Για να προσδιοριστούν το κατώτερο, το ανώτερο και τα πλευρικά όρια της φωτίζουσας επιφάνειας, λαμβάνονται υπόψη μόνο τα πετάσματα με άκρο οριζόντιο ή κατακόρυφο·

2.5.3. «Φωτίζουσα επιφάνεια οπισθανακλαστήρα» (σημείο 2.3.9 ανωτέρω): η ορθογωνική προβολή του οπισθανακλαστήρα σε επίπεδο κάθετο προς τον άξονα αναφοράς του, που οριοθετείται από επίπεδα εφαπτόμενα στα ακρότατα σημεία του οπτικού συστήματος του οπισθανακλαστήρα και παράλληλα προς αυτόν τον άξονα. Για να προσδιοριστούν το κατώτερο, το ανώτερο και τα πλευρικά άκρα της διάταξης, λαμβάνονται υπόψη μόνον οριζόντια και κατακόρυφα επίπεδα·

2.6. «Εμφανής επιφάνεια»: για μια καθορισμένη κατεύθυνση παρατήρησης, με αίτηση του κατασκευαστή ή του δεόντως εξουσιοδοτημένου αντιπροσώπου του, η ορθογωνική προβολή:

είτε του περιγράμματος της φωτίζουσας επιφάνειας που έχει προβληθεί επί της εξωτερικής επιφάνειας του φακού (a-b),

είτε της επιφάνειας εκπομπής του φωτός (c-d),

σε επίπεδο που είναι κάθετο στη διεύθυνση παρατήρησης και εφάπτεται του εξωτερικού ακρότατου σημείου του φακού (βλέπε παράρτημα 3 του παρόντος κανονισμού)·

2.7. «Κέντρο αναφοράς»: η τομή του άξονα αναφοράς με την εξωτερική επιφάνεια εκπομπής φωτός· καθορίζεται από τον κατασκευαστή του φανού·

2.8. «Απώτατο εξωτερικό άκρο»: κάθε πλευράς του οχήματος, το επίπεδο που είναι παράλληλο προς το μεσαίο διάμηκες επίπεδο του οχήματος και εφάπτεται του πλευρικού εξωτερικού άκρου του οχήματος, μη λαμβανομένης υπόψη της προβολής ή των προβολών:

2.8.1. των κατόπτρων οδήγησης,

2.8.2. των φανών-δεικτών κατεύθυνσης,

2.8.3. των εμπρόσθιων και οπίσθιων φανών θέσης και των οπισθανακλαστήρων·

2.9. «Συνολικό πλάτος»: η απόσταση μεταξύ των δύο κατακόρυφων επιπέδων που ορίζονται στο σημείο 2.8. ανωτέρω·

2.10. «Χρώμα του φωτός που εκπέμπει η διάταξη». Στον παρόντα κανονισμό ισχύουν οι ορισμοί του χρώματος του εκπεμπόμενου φωτός που δίνονται στον κανονισμό αριθ. 48 και τη σειρά τροποποιήσεών του που είναι σε ισχύ κατά τη στιγμή της υποβολής αίτησης για έγκριση τύπου.

2.11. «Μεικτή μάζα οχήματος» ή «μέγιστη μάζα»: η τεχνικά αποδεκτή μέγιστη μάζα έμφορτου οχήματος, όπως δηλώνεται από τον κατασκευαστή.

2.12. «Έμφορτο»: τόσο φορτωμένο όσο να επιτυγχάνει τη μεικτή μάζα οχήματος όπως ορίζεται στο σημείο 2.11 ανωτέρω.

2.13. «Οριζόντια κλίση»: η γωνία που δημιουργείται μεταξύ του διαγράμματος δέσμης όταν η μοτοσικλέτα τίθεται σε λειτουργία όπως ορίζεται στο σημείο 5.4 του παρόντος κανονισμού, και του διαγράμματος δέσμης όταν η μοτοσικλέτα λαμβάνει κλίση (βλέπε σχέδιο στο παράρτημα 6)·

2.14. «Σύστημα ρύθμισης της οριζόντιας κλίσης (HIAS)»: διάταξη που ρυθμίζει την οριζόντια κλίση του προβολέα προς το μηδέν·

2.15. «Γωνία κλίσης»: η γωνία που σχηματίζεται με την κατακόρυφο από το κατακόρυφο διάμηκες μεσαίο επίπεδο της μοτοσικλέτας, όταν η μοτοσικλέτα περιστρέφεται γύρω από τον διαμήκη άξονά της (βλέπε σχέδιο στο παράρτημα 6)·

2.16. «Σήμα HIAS»: κάθε σήμα ελέγχου ή κάθε πρόσθετη εισαγωγή ελέγχου στο σύστημα ή έξοδος ελέγχου από το σύστημα στη μοτοσικλέτα·

2.17. «Γεννήτρια σήματος HIAS»: διάταξη ικανή να αναπαραγάγει ένα ή περισσότερα σήματα HIAS για τη δοκιμή του συστήματος·

2.18. «Γωνία δοκιμής HIAS»: η γωνία δ που δημιουργείται από τη γραμμή αποκοπής προβολέα και τη γραμμή HH (σε περίπτωση ασυμμετρικού προβολέα δέσμης, χρησιμοποιείται το οριζόντιο μέρος της αποκοπής), (βλέπε σχέδιο στο παράρτημα 6).

2.19. «Φωτισμός καμπής»: λειτουργία φωτισμού για ενίσχυση του φωτισμού σε καμπές.

2.20. «Επίπεδο H»: το οριζόντιο επίπεδο που περιέχει το κέντρο αναφοράς του φανού.

2.21. «Διαδοχική ενεργοποίηση»: ηλεκτρική σύνδεση με την οποία οι επιμέρους πηγές φωτός φανού είναι συνδεδεμένες σε δίκτυο, έτσι ώστε να ενεργοποιούνται με προκαθορισμένη συχνότητα.

2.22. «Σήμα στάσης έκτακτης ανάγκης»: το σήμα που υποδεικνύει στους άλλους χρήστες του οδικού δικτύου όπισθεν του οχήματος ότι ασκείται στο όχημα υψηλή δύναμη επιβράδυνσης λόγω των οδικών συνθηκών που επικρατούν.

2.23. «Εξωτερικός φανός εξυπηρέτησης»: φανός που χρησιμοποιείται για την παροχή συμπληρωματικού φωτισμού με σκοπό να βοηθήσει κατά την είσοδο ή την έξοδο του οδηγού ή του επιβάτη στο όχημα ή κατά τις εργασίες φόρτωσης.

3. ΑΙΤΗΣΗ ΓΙΑ ΧΟΡΗΓΗΣΗ ΕΓΚΡΙΣΗΣ

3.1. Η αίτηση έγκρισης ενός τύπου οχήματος όσον αφορά την εγκατάσταση των διατάξεων φωτισμού και φωτεινής σηματοδότησης υποβάλλεται από τον κατασκευαστή του οχήματος ή τον δεόντως εξουσιοδοτημένο αντιπρόσωπό του.

3.2. Συνοδεύεται από τα κατωτέρω έγγραφα εις τριπλούν, καθώς επίσης από τα εξής στοιχεία:

3.2.1. Περιγραφή του τύπου οχήματος όσον αφορά τα στοιχεία που αναγράφονται στα σημεία 2.1.1 έως 2.1.3 ανωτέρω· προσδιορίζεται ο δεόντως ταυτοποιημένος τύπος οχήματος·

3.2.2. Κατάλογος των διατάξεων που προορίζονται από τον κατασκευαστή για τον σχηματισμό εξοπλισμού φωτισμού και φωτεινής σηματοδότησης· ο κατάλογος μπορεί να περιλαμβάνει διάφορους τύπους διατάξεων για κάθε λειτουργία· κάθε τύπος ταυτοποιείται δεόντως (εθνικό ή διεθνές σήμα έγκρισης, εάν εγκρίθηκε, όνομα κατασκευαστή κ.λπ.)· ο δε κατάλογος μπορεί να περιλαμβάνει επιπροσθέτως σε σχέση με κάθε λειτουργία την πρόσθετη επισήμανση «ή ισοδύναμες διατάξεις»·

3.2.3. Σχεδιάγραμμα του εξοπλισμού φωτισμού και φωτεινής σηματοδότησης ως συνόλου, στο οποίο να φαίνεται η θέση των διάφορων διατάξεων στο όχημα· και

3.2.4. Αν είναι αναγκαίο, για την εξακρίβωση της συμμόρφωσης προς τις διατάξεις του παρόντος κανονισμού, σχεδιάγραμμα ή σχεδιαγράμματα για κάθε επιμέρους φανό όπου να φαίνεται η φωτίζουσα επιφάνεια, όπως ορίζεται στο σημείο 2.7.1 ανωτέρω, η επιφάνεια εκπομπής φωτός, όπως ορίζεται στο σημείο 2.4 ανωτέρω, ο άξονας αναφοράς, όπως ορίζεται στο κανονισμό αριθ. 48 των ΗΕ και το κέντρο αναφοράς, όπως ορίζεται στον κανονισμό αριθ. 48 των ΗΕ. Οι πληροφορίες αυτές δεν είναι απαραίτητες στην περίπτωση του φανού της οπίσθιας πινακίδας κυκλοφορίας (όπως ορίζεται στον κανονισμό αριθ. 48 των ΗΕ).

3.2.5. Η αίτηση πρέπει να περιλαμβάνει δήλωση της μεθόδου που χρησιμοποιείται για τον καθορισμό της εμφανούς επιφάνειας (βλέπε σημείο 2.6 ανωτέρω).

3.3. Στην τεχνική υπηρεσία που διενεργεί τις δοκιμές έγκρισης υποβάλλεται ένα άνευ φορτίου όχημα με πλήρες σύνολο εξοπλισμού φωτισμού και φωτεινής σηματοδότησης, όπως προβλέπεται στο σημείο 3.2.2 ανωτέρω, και αντιπροσωπευτικό του προς έγκριση τύπου οχήματος.

4. ΕΓΚΡΙΣΗ

4.1. Εάν το όχημα που υποβάλλεται προς έγκριση δυνάμει του παρόντος κανονισμού πληροί τις απαιτήσεις του κανονισμού σε σχέση με όλες τις διατάξεις που περιλαμβάνονται στον κατάλογο, χορηγείται έγκριση για τον συγκεκριμένο τύπο οχήματος.

4.2. Σε κάθε εγκεκριμένο τύπο αποδίδεται αριθμός έγκρισης. Τα πρώτα δύο ψηφία (προς το παρόν 01 για τον κανονισμό στη σειρά τροποποιήσεών του 01) δηλώνουν τη σειρά τροποποιήσεων που ενσωματώνουν τις πιο πρόσφατες σημαντικές τεχνικές τροποποιήσεις που έγιναν στον κανονισμό την εποχή της έκδοσης της έγκρισης.

Το ίδιο συμβαλλόμενο μέρος δεν μπορεί να χορηγήσει τον ίδιο αριθμό σε άλλο τύπο οχήματος ή στον ίδιο τύπο οχήματος με εξοπλισμό που δεν προσδιορίζεται στον κατάλογο που αναφέρεται στο σημείο 3.2.2 ανωτέρω, με την επιφύλαξη των διατάξεων του σημείου 7 του παρόντος κανονισμού.

4.3. Η ανακοίνωση της έγκρισης ή της επέκτασης ή της απόρριψης ή της ανάκλησης της έγκρισης ή της οριστικής παύσης της παραγωγής ενός τύπου οχήματος σύμφωνα με τον παρόντα κανονισμό κοινοποιείται στα συμβαλλόμενα στη συμφωνία μέρη που εφαρμόζουν τον παρόντα κανονισμό μέσω δελτίου σύμφωνα με το υπόδειγμα στο παράρτημα 1 του παρόντος κανονισμού.

4.4. Σε κάθε όχημα το οποίο ανταποκρίνεται σε τύπο οχήματος που έχει εγκριθεί σύμφωνα με τον παρόντα κανονισμό τοποθετείται διεθνές σήμα έγκρισης, σε εμφανές και ευπρόσιτο σημείο που καθορίζεται στο έντυπο έγκρισης, σήμα αποτελούμενο από:

4.4.1. Κύκλο που περιβάλλει τον χαρακτήρα «E», ακολουθούμενο από τον χαρακτηριστικό αριθμό της χώρας η οποία έχει χορηγήσει την έγκριση ([2])·

4.4.2. Τον αριθμό του παρόντος κανονισμού, ακολουθούμενο από το γράμμα «R», μια παύλα και τον αριθμό έγκρισης στα δεξιά του κύκλου που προβλέπεται στο σημείο 4.4.1 ανωτέρω.

4.5. Εάν το όχημα συμμορφώνεται με τύπο οχήματος που έχει εγκριθεί στο πλαίσιο ενός ή περισσότερων άλλων κανονισμών προσαρτημένων στη συμφωνία, στη χώρα η οποία χορήγησε την έγκριση δυνάμει του παρόντος κανονισμού, δεν χρειάζεται να επαναλαμβάνεται το σύμβολο που καθορίζεται στο σημείο 4.4.1· στην περίπτωση αυτή, οι αριθμοί κανονισμών και έγκρισης και τα επιπλέον σύμβολα όλων των κανονισμών σύμφωνα με τους οποίους χορηγήθηκε έγκριση, στη χώρα η οποία χορήγησε την έγκριση δυνάμει του παρόντος κανονισμού, θα αναγράφονται σε κατακόρυφες στήλες στα δεξιά του συμβόλου που περιγράφεται στο σημείο 4.4.1 ανωτέρω.

4.6. Το σήμα έγκρισης είναι ευανάγνωστο και ανεξίτηλο.

4.7. Το σήμα έγκρισης τίθεται κοντά ή επάνω στην πινακίδα με τα στοιχεία του οχήματος που τοποθετεί ο κατασκευαστής.

4.8. Στο παράρτημα 2 του παρόντος κανονισμού δίνονται παραδείγματα του τρόπου διάταξης των σημάτων έγκρισης.

5. ΓΕΝΙΚΕΣ ΠΡΟΔΙΑΓΡΑΦΕΣ

5.1. Οι διατάξεις φωτισμού και φωτεινής σηματοδότησης πρέπει να έχουν τοποθετηθεί κατά τέτοιο τρόπο ώστε, υπό κανονικές συνθήκες χρήσης και παρ' όλες τις δονήσεις στις οποίες δύνανται να υποβληθούν, να διατηρούν τα επιβαλλόμενα από τον παρόντα κανονισμό χαρακτηριστικά και το όχημα να δύναται να πληροί τις απαιτήσεις του παρόντος κανονισμού.

Ειδικότερα, πρέπει να αποκλείεται η ακούσια απορρύθμιση των φανών.

5.2. Οι φανοί φωτισμού τοποθετούνται κατά τέτοιο τρόπο ώστε να μπορεί να πραγματοποιείται με ευκολία η σωστή ρύθμιση του προσανατολισμού τους.

5.3. Σε όλες τις διατάξεις φωτεινής σηματοδότησης ο άξονας αναφοράς του τοποθετημένου στο όχημα φανού είναι παράλληλος προς το επίπεδο στήριξης του οχήματος στον δρόμο· επιπλέον, είναι κάθετος προς το μεσαίο διάμηκες επίπεδο του οχήματος στην περίπτωση πλευρικών οπισθανακλαστήρων και παράλληλος προς αυτό το επίπεδο στην περίπτωση όλων των υπόλοιπων διατάξεων φωτεινής σηματοδότησης. Ανοχή ∀ 3° επιτρέπεται σε κάθε κατεύθυνση. Επιπλέον, εάν οι προδιαγραφές για την τοποθέτηση παρέχονται από τον κατασκευαστή, πρέπει να τηρούνται.

5.4. Αν δεν υπάρχουν ειδικές οδηγίες, το ύψος και ο προσανατολισμός των φανών ελέγχεται με το όχημα άνευ φορτίου και τοποθετημένο σε επίπεδη, οριζόντια επιφάνεια με το μεσαίο διάμηκες επίπεδό του σε κατακόρυφη θέση και το τιμόνι στη θέση που αντιστοιχεί στην ευθεία κίνηση προς τα εμπρός. Η πίεση των ελαστικών πρέπει να είναι εκείνη που προβλέπεται από τον κατασκευαστή για τις ιδιαίτερες συνθήκες φόρτωσης που απαιτούνται στον παρόντα κανονισμό.

5.5. Αν δεν υπάρχουν ειδικές προδιαγραφές:

5.5.1. Ενιαίοι φανοί ή ανακλαστήρες τοποθετούνται έτσι ώστε το κέντρο αναφοράς τους να κείται στο μεσαίο διάμηκες επίπεδο του οχήματος·

5.5.2. Φανοί που συγκροτούν ζεύγος και που επιτελούν την ίδια λειτουργία:

5.5.2.1. Τοποθετούνται συμμετρικά ως προς το μεσαίο διάμηκες επίπεδο·

([2]) Οι χαρακτηριστικοί αριθμοί των συμβαλλόμενων μερών της συμφωνίας του 1958 παρατίθενται στο παράρτημα 3 του ενοποιημένου ψηφίσματος για την κατασκευή οχημάτων (R.E.3), έγγραφο ECE/TRANS/WP.29/78/Rev.6, παράρτημα 3

5.5.2.2. Είναι συμμετρικοί μεταξύ τους ως προς το μεσαίο διάμηκες επίπεδο·

5.5.2.3. Πληρούν τις ίδιες χρωματομετρικές προδιαγραφές· και

5.5.2.4. Έχουν πανομοιότυπα ονομαστικά φωτομετρικά χαρακτηριστικά·

5.5.2.5. Ανάβουν και σβήνουν ταυτόχρονα·

5.6. Ομαδοποιημένοι, συνδυασμένοι ή αμοιβαίως ενσωματωμένοι ή ενιαίοι φανοί

5.6.1. Οι φανοί μπορεί να είναι ομαδοποιημένοι, συνδυασμένοι ή αμοιβαίως ενσωματωμένοι μεταξύ τους, με την προϋπόθεση ότι πληρούνται όλες οι απαιτήσεις σχετικά με το χρώμα, τη θέση, τον προσανατολισμό, τη γεωμετρική ορατότητα, τις ηλεκτρικές συνδέσεις και άλλες απαιτήσεις, αν υπάρχουν.

5.6.1.1. Οι φωτομετρικές και χρωματομετρικές απαιτήσεις ενός φανού πληρούνται, όταν όλες οι άλλες λειτουργίες με τις οποίες ο εν λόγω φανός είναι ομαδοποιημένος, συνδυασμένος ή αμοιβαίως ενσωματωμένος είναι απενεργοποιημένες.

Ωστόσο, όταν ένας εμπρόσθιος ή οπίσθιος φανός θέσης είναι αμοιβαίως ενσωματωμένος με μία ή περισσότερες άλλη/-ες λειτουργία/-ες, η/οι οποία/-ες μπορεί/-ούν να ενεργοποιηθεί/-ούν μαζί μ' αυτόν, οι απαιτήσεις όσον αφορά το χρώμα κάθε μίας από αυτές τις άλλες λειτουργίες πληρούνται όταν η μία ή περισσότερες αμοιβαίως ενσωματωμένες λειτουργίες και ο εμπρόσθιος ή οπίσθιος φανός θέσης είναι ενεργοποιημένα.

5.6.1.2. Οι φανοί πέδησης και οι φανοί-δείκτες κατεύθυνσης δεν επιτρέπεται να είναι αμοιβαίως ενσωματωμένοι.

5.6.1.3. Ωστόσο, στην περίπτωση ομαδοποιημένων φανών πέδησης και φανών-δεικτών κατεύθυνσης, οποιαδήποτε οριζόντια ή κατακόρυφη ευθεία γραμμή διερχόμενη διαμέσου των προβολών των εμφανών επιφανειών των εν λόγω φανών σε επίπεδο κάθετο προς τον άξονα αναφοράς δεν πρέπει να τέμνει περισσότερες από δύο οριοθετικές γραμμές που διαχωρίζουν προσκείμενες περιοχές διαφορετικού χρώματος.

5.6.2. Ενιαίοι φανοί

5.6.2.1. Οι ενιαίοι φανοί όπως ορίζονται στο σημείο 2.16.1 στοιχείο α) του κανονισμού αριθ. 48 των ΗΕ, που αποτελούνται από δύο ή περισσότερα διακριτά μέρη, είναι εγκατεστημένοι κατά τέτοιο τρόπο ώστε:

α) είτε το συνολικό εμβαδόν της προβολής των διακριτών μερών σε επίπεδο εφαπτόμενο της εξωτερικής επιφάνειας του ακραίου φακού και κάθετο προς τον άξονα αναφοράς καταλαμβάνει τουλάχιστον το 60 % του μικρότερου τετραπλεύρου στο οποίο εγγράφεται η εν λόγω προβολή· ή

β) η ελάχιστη απόσταση μεταξύ των προς τα έξω άκρων δύο προσκείμενων/εφαπτόμενων διακριτών μερών δεν πρέπει να είναι μεγαλύτερη από 75 mm όταν μετριέται καθέτως προς τον άξονα αναφοράς.

Οι απαιτήσεις αυτές δεν ισχύουν για τον ενιαίο οπισθανακλαστήρα.

5.6.2.2. Οι ενιαίοι φανοί όπως ορίζονται στο σημείο 2.16.1 στοιχείο β) ή γ) του κανονισμού αριθ. 48 των ΗΕ, που αποτελούνται από δύο φανούς με την ένδειξη «D» ή δύο ανεξάρτητους οπισθανακλαστήρες, είναι εγκατεστημένοι κατά τέτοιο τρόπο ώστε:

α) είτε η προβολή των εμφανών τους επιφανειών στην κατεύθυνση του άξονα αναφοράς των δύο φανών ή οπισθανακλαστήρων να καταλαμβάνει τουλάχιστον το 60 % του μικρότερου τετραπλεύρου στο οποίο εγγράφονται οι προβολές των εν λόγω εμφανών επιφανειών στην κατεύθυνση του άξονα αναφοράς· είτε

β) η ελάχιστη απόσταση μεταξύ των προς τα έξω άκρων των εμφανών επιφανειών στην κατεύθυνση του άξονα αναφοράς των δύο φανών ή των δύο ανεξάρτητων οπισθανακλαστήρων να μην είναι μεγαλύτερη από 75 mm, όταν μετριέται καθέτως προς τον άξονα αναφοράς.

5.6.2.3. Οι ενιαίοι φανοί όπως ορίζονται στο σημείο 2.16.1 στοιχείο δ) του κανονισμού αριθ. 48 των ΗΕ πληρούν τις απαιτήσεις του σημείου 5.6.2.1.

Όταν δύο ή περισσότεροι φανοί και/ή δύο ή περισσότερες χωριστές εμφανείς επιφάνειες περιλαμβάνονται στο ίδιο το σώμα φανού και/ή έχουν κοινό εξωτερικό φακό, δεν θεωρούνται αλληλεξαρτώμενο σύστημα φανών.

Ωστόσο, ένας φανός σε σχήμα ταινίας ή λωρίδας μπορεί να είναι μέρος αλληλεξαρτώμενου συστήματος φανών.

5.7. Το μέγιστο ύψος από το έδαφος μετριέται από το υψηλότερο σημείο και το ελάχιστο ύψος από το χαμηλότερο σημείο της εμφανούς επιφάνειας προς την κατεύθυνση του άξονα αναφοράς. Στην περίπτωση των προβολέων δέσμης διασταύρωσης, το ελάχιστο ύψος από το έδαφος μετριέται από το κατώτατο σημείο της ενεργού εξόδου του φωτός από το οπτικό σύστημα (π.χ. ανακλαστήρας, φακός, φακός προβολής), ανεξαρτήτως της χρήσης του.

Όταν το (μέγιστο και ελάχιστο) ύψος από το έδαφος πληροί σαφώς τις απαιτήσεις του κανονισμού, δεν χρειάζεται να προσδιορίζονται τα επακριβή άκρα οποιασδήποτε επιφάνειας.

Όταν πρόκειται για απόσταση μεταξύ φανών, η θέση, όσον αφορά το πλάτος, καθορίζεται από τα εσωτερικά άκρα της εμφανούς επιφάνειας στην κατεύθυνση του άξονα αναφοράς.

Όταν η θέση, όσον αφορά το πλάτος, πληροί σαφώς τις απαιτήσεις του κανονισμού, δεν χρειάζεται να προσδιορίζονται τα επακριβή άκρα οποιασδήποτε επιφάνειας.

Για τους σκοπούς της μείωσης των γωνιών γεωμετρικής ορατότητας, η θέση ενός φανού όσον αφορά το ύψος υπεράνω του εδάφους μετριέται από το επίπεδο Η.

5.8. Αν δεν υπάρχουν ειδικές οδηγίες, δεν επιτρέπεται να αναβοσβήνει κανένας φανός εκτός των φανών-δεικτών κατεύθυνσης, των φανών του προειδοποιητικού σήματος κινδύνου του οχήματος, και του σήματος στάσης έκτακτης ανάγκης.

5.8.1. Τα φωτομετρικά χαρακτηριστικά του φανού-δείκτη κατεύθυνσης, με εξαίρεση τις κατηγορίες 5 και 6, που προσδιορίζονται στον κανονισμό αριθ. 6 των ΗΕ ή στον κανονισμό αριθ. 148 των ΗΕ και του φανού-δείκτη κατεύθυνσης που προσδιορίζονται στον κανονισμό αριθ. 50 των ΗΕ ή στον κανονισμό αριθ. 148 των ΗΕ μπορεί να μεταβάλλονται κατά τη διάρκεια μιας λάμψης με διαδοχική ενεργοποίηση των πηγών φωτός όπως ορίζεται στο σημείο 5.6 του κανονισμού αριθ. 6 των ΗΕ ή στο σημείο 5.6.11 του κανονισμού αριθ. 148 των ΗΕ ή στο σημείο 6.8 του κανονισμού αριθ. 50 των ΗΕ.

Η διάταξη αυτή δεν εφαρμόζεται όταν οι φανοί-δείκτες κατεύθυνσης των κατηγοριών 2α και 2β του κανονισμού αριθ. 6 των ΗΕ ή του κανονισμού αριθ. 148 των ΗΕ ή της κατηγορίας 12 του κανονισμού αριθ. 50 των ΗΕ ή του κανονισμού αριθ. 148 των ΗΕ λειτουργούν ως σήμα στάσης έκτακτης ανάγκης σύμφωνα με το σημείο 6.14 του παρόντος κανονισμού.

5.9. Ερυθρό φως που θα μπορούσε να δημιουργήσει σύγχυση δεν πρέπει να εκπέμπεται προς τα εμπρός από φανό, όπως αυτός ορίζεται στο σημείο 2.5, ενώ λευκό φως που θα μπορούσε να δημιουργήσει σύγχυση δεν πρέπει να εκπέμπεται προς τα πίσω από φανό, όπως αυτός ορίζεται στο σημείο 2.5. Δεν λαμβάνονται υπόψη διατάξεις φωτισμού που τοποθετούνται για τον εσωτερικό φωτισμό του οχήματος. Σε περίπτωση αμφιβολίας, η απαίτηση αυτή επαληθεύεται ως εξής (βλέπε σχέδιο στο παράρτημα 4):

5.9.1. Ορατότητα ερυθρού φωτός προς τα εμπρός: ένας ερυθρός φανός δεν πρέπει να είναι άμεσα ορατός σε κάποιον παρατηρητή που κινείται στη ζώνη 1 εγκάρσιου επιπέδου που βρίσκεται 25 m προς τα εμπρός από το ακρότατο προς τα εμπρός σημείο του οχήματος·

5.9.2. Ορατότητα λευκού φωτός προς τα πίσω: ο λευκός φανός δεν πρέπει να είναι άμεσα ορατός σε παρατηρητή που κινείται στη ζώνη 2 εγκάρσιου επιπέδου που βρίσκεται 25 m προς τα πίσω από το ακρότατο προς τα πίσω σημείο του οχήματος·

5.9.3. Στα αντίστοιχα επίπεδά τους, οι ζώνες 1 και 2 όπως τις βλέπει ο παρατηρητής ορίζονται:

5.9.3.1. Καθ' ύψος, από δύο οριζόντια επίπεδα 1 m και 2,2 m αντίστοιχα επάνω από το έδαφος·

5.9.3.2. Κατά πλάτος, από δύο κατακόρυφα επίπεδα τα οποία, σχηματίζοντας προς τα εμπρός και προς τα πίσω αντίστοιχα μια γωνία 15° προς τα έξω σε σχέση με το μεσαίο διάμηκες επίπεδο του οχήματος, διέρχονται από το σημείο ή τα σημεία επαφής των κατακόρυφων επιπέδων που είναι παράλληλα προς το μεσαίο διάμηκες επίπεδο του οχήματος ορίζοντας το συνολικό πλάτος του οχήματος· αν υπάρχουν περισσότερα του ενός σημεία επαφής, αυτό που είναι πιο μπροστά απ' όλα (ακρότατο προς τα εμπρός) αντιστοιχεί στο εμπρόσθιο επίπεδο και αυτό που είναι πιο πίσω απ' όλα (ακρότατο προς τα πίσω) αντιστοιχεί στο οπίσθιο επίπεδο.

5.10. Οι ηλεκτρικές συνδέσεις πρέπει να είναι τέτοιες ώστε ο εμπρόσθιος φανός θέσης ή, όταν δεν υπάρχει εμπρόσθιος φανός θέσης, ο προβολέας δέσμης διασταύρωσης, ο οπίσθιος φανός θέσης και η διάταξη φωτισμού της οπίσθιας πινακίδας κυκλοφορίας να ανάβουν και να σβήνουν οπωσδήποτε ταυτόχρονα, εκτός αν ορίζεται διαφορετικά.

5.10.1. Στην περίπτωση συστήματος αλληλεξαρτώμενων φανών, όλες οι πηγές φωτός ανάβουν και σβήνουν ταυτόχρονα.

5.11. Αν δεν υπάρχουν ειδικές οδηγίες, η ηλεκτρική σύνδεση είναι τέτοια ώστε ο προβολέας δέσμης πορείας, ο προβολέας δέσμης διασταύρωσης και ο φανός ομίχλης να μην μπορούν να ανάψουν, αν δεν είναι επίσης αναμμένοι οι φανοί που αναφέρονται στο σημείο 5.10 ανωτέρω. Ωστόσο, η απαίτηση αυτή δεν χρειάζεται να ικανοποιείται στην περίπτωση του προβολέα δέσμης πορείας και του προβολέα δέσμης διασταύρωσης, όταν οι φωτεινές προειδοποιήσεις τους συνίστανται στο άναμμα του προβολέα δέσμης διασταύρωσης περιοδικά, ανά μικρά χρονικά διαστήματα, ή στο άναμμα του προβολέα δέσμης πορείας περιοδικά, ανά μικρά χρονικά διαστήματα, και στο άναμμα του προβολέα δέσμης διασταύρωσης και του προβολέα δέσμης πορείας εναλλάξ ανά μικρά χρονικά διαστήματα.

5.11.1. Εάν είναι εγκατεστημένος, ο φανός λειτουργίας ημέρας ανάβει αυτομάτως, όταν ο κινητήρας λειτουργεί. Εάν είναι αναμμένος ο προβολέας, ο φανός λειτουργίας ημέρας δεν ανάβει, όταν ο κινητήρας λειτουργεί.

Εάν δεν είναι εγκατεστημένος φανός λειτουργίας ημέρας, ο προβολέας ανάβει αυτομάτως, όταν ο κινητήρας λειτουργεί.

5.12. Ενδεικτικές λυχνίες

5.12.1. Κάθε ενδεικτική λυχνία είναι άμεσα ορατή στον οδηγό στην κανονική θέση οδήγησης.

5.12.2. Τον ρόλο της ενδεικτικής λυχνίας σύμπλεξης σύμφωνα με τον παρόντα κανονισμό μπορεί να παίζει και μια ενδεικτική λυχνία λειτουργίας.

5.13. Χρώματα των λαμπτήρων

Τα χρώματα των λαμπτήρων που αναφέρονται στον παρόντα κανονισμό είναι ως εξής:

Προβολέας δέσμης πορείας:	λευκό
Προβολέας δέσμης διασταύρωσης:	λευκό
Φανός-δείκτης κατεύθυνσης:	κίτρινο ήλεκτρου
Φανός πέδησης:	ερυθρό
Λαμπτήρας φωτισμού της οπίσθιας πινακίδας κυκλοφορίας:	λευκό
Εμπρόσθιος φανός θέσης:	λευκό ή κίτρινο ήλεκτρου
Οπίσθιος φανός θέσης:	ερυθρό
Οπίσθιος οπισθανακλαστήρας, μη τριγωνικός:	ερυθρό
Πλευρικός οπισθανακλαστήρας, μη τριγωνικός:	κίτρινο ήλεκτρου εμπρός
	κίτρινο ήλεκτρου ή ερυθρό πίσω
Προειδοποιητικό σήμα κινδύνου:	κίτρινο ήλεκτρου
Εμπρόσθιος φανός ομίχλης:	λευκό ή κίτρινο επιλεκτικό
Οπίσθιος φανός ομίχλης:	ερυθρό
Φανοί ημέρας:	λευκό
Σήμα στάσης έκτακτης ανάγκης:	κίτρινο ήλεκτρου ή ερυθρό
Εξωτερικός φανός εξυπηρέτησης:	λευκό

5.14. Κάθε όχημα που υποβάλλεται προς έγκριση σύμφωνα με τον παρόντα κανονισμό εξοπλίζεται με τις ακόλουθες διατάξεις φωτισμού και φωτεινής σηματοδότησης:

5.14.1. Προβολέας δέσμης πορείας (σημείο 6.1)·

5.14.2. Προβολέας δέσμης διασταύρωσης (σημείο 6.2)·

5.14.3. Φανοί-δείκτες κατεύθυνσης (σημείο 6.3),

5.14.4. Φανός πέδησης, διάταξη κατηγορίας S1 που προσδιορίζεται στον κανονισμό αριθ. 7 των ΗΕ ή στον κανονισμό αριθ. 148 των ΗΕ ή φανός πέδησης που προσδιορίζεται στον κανονισμό αριθ. 50 (σημείο 6.4) των ΗΕ ή φανός πέδησης για οχήματα κατηγορίας L του κανονισμού αριθ. 148 των ΗΕ·

5.14.5. Διάταξη φωτισμού οπίσθιας πινακίδας κυκλοφορίας (σημείο 6.5)·

5.14.6. Εμπρόσθιος φανός θέσης (σημείο 6.6)·

5.14.7. Οπίσθιος φανός θέσης (σημείο 6.7)·

5.14.8. Οπίσθιος οπισθανακλαστήρας, μη τριγωνικός (σημείο 6.8)·

5.14.9. Πλευρικός ανακλαστήρας, μη τριγωνικός (σημείο 6.12)·

5.15. Επιπλέον, μπορεί να εξοπλιστεί με τις παρακάτω διατάξεις φωτισμού και φωτεινής σηματοδότησης·

5.15.1. Προειδοποιητικό σήμα κινδύνου του οχήματος (σημείο 6.9)·

5.15.2. Φανοί ομίχλης·

5.15.2.1. Εμπρόσθιος φανός ομίχλης (σημείο 6.10)·

5.15.2.2. Οπίσθιος φανός ομίχλης (σημείο 6.11)·

5.15.3. Φανός λειτουργίας ημέρας (σημείο 6.13)·

5.15.4. Φανός πέδησης, διάταξη κατηγορίας S3 που προσδιορίζεται στον κανονισμό αριθ. 7 (σημείο 6.4) των ΗΕ ή στον κανονισμό αριθ. 148 των ΗΕ.

5.15.5. Σήμα στάσης έκτακτης ανάγκης (σημείο 6.14).

5.15.6. Εξωτερικός φανός εξυπηρέτησης (σημείο 6.15).

5.16. Η τοποθέτηση κάθε μιας εκ των διατάξεων φωτισμού και φωτεινής σηματοδότησης που αναφέρονται στα σημεία 5.14 και 5.15 ανωτέρω πραγματοποιείται σύμφωνα με τις σχετικές απαιτήσεις του σημείου 6. του παρόντος κανονισμού.

5.17. Η τοποθέτηση οποιασδήποτε διάταξης φωτισμού και φωτεινής σηματοδότησης εκτός αυτών που αναφέρονται στα σημεία 5.14 και 5.15 ανωτέρω απαγορεύεται για τον σκοπό της έγκρισης τύπου.

5.18. Οι διατάξεις φωτισμού και φωτεινής σηματοδότησης που έχουν λάβει έγκριση τύπου για τετράτροχα οχήματα των κατηγοριών M_1 και N_1 και τα οποία αναφέρονται ανωτέρω στα σημεία 5.14 και 5.15 μπορούν να τοποθετούνται και σε μοτοσικλέτες.

5.19. Οπίσθιοι φανοί θέσης, οπίσθιοι δείκτες κατεύθυνσης και οπίσθιοι οπισθανακλαστήρες μπορούν να είναι εγκατεστημένοι σε κινητά μέρη μόνον:

5.19.1. Αν σε όλες τις καθορισμένες θέσεις των κινητών μερών, οι φανοί στα κινητά μέρη πληρούν όλες τις απαιτήσεις θέσης, γεωμετρικής ορατότητας, χρωματομετρίας και φωτομετρίας που ισχύουν για τους φανούς αυτούς.

5.19.2. Σε περίπτωση που οι λειτουργίες που αναφέρονται στο σημείο 5.19 καλύπτονται από συγκρότημα δύο φανών με την ένδειξη «D» (βλέπε σημείο 2.16.1 του κανονισμού αριθ. 48 των ΗΕ), μόνο ένας από τους φανούς αυτούς χρειάζεται να πληροί τις απαιτήσεις θέσης, γεωμετρικής ορατότητας, χρωματομετρίας και φωτομετρίας για τους εν λόγω φανούς σε όλες τις καθορισμένες θέσεις των κινητών μερών.

5.19.3. Αν για τις εν λόγω λειτουργίες υπάρχουν και ενεργοποιούνται πρόσθετοι φανοί, όταν το κινητό μέρος είναι σε οποιαδήποτε καθορισμένη ανοικτή θέση, υπό την προϋπόθεση ότι οι εν λόγω πρόσθετοι φανοί ικανοποιούν όλες τις απαιτήσεις θέσης, γεωμετρικής ορατότητας, χρωματομετρίας και φωτομετρίας που ισχύουν για τους εγκατεστημένους στο κινητό μέρος φανούς.

5.19.4. Στην περίπτωση στην οποία οι λειτουργίες που αναφέρονται στο σημείο 5.19 καλύπτονται από αλληλεξαρτώμενο σύστημα φανών ισχύει ένας από τους ακόλουθους όρους:

α) Οι απαιτήσεις του σημείου 5.19.1 πληρούνται αν ολόκληρο το σύστημα αλληλεξαρτώμενων φανών έχει τοποθετηθεί στο κινητό ή στα κινητά μέρη. Ωστόσο, για τις εν λόγω λειτουργίες μπορούν να ενεργοποιούνται πρόσθετοι φανοί, όταν το κινητό μέρος είναι σε οποιαδήποτε καθορισμένη ανοικτή θέση, υπό την προϋπόθεση ότι οι εν λόγω πρόσθετοι φανοί ικανοποιούν όλες τις απαιτήσεις θέσης, γεωμετρικής ορατότητας, χρωματομετρίας και φωτομετρίας που ισχύουν για τους εγκατεστημένους στο κινητό μέρος φανούς.

ή

β) Αν το αλληλεξαρτώμενο σύστημα φανών τοποθετηθεί εν μέρει σε σταθερό μέρος και εν μέρει σε κινητό μέρος, ο/οι αλληλεξαρτώμενος/-οι φανός/-οί, που προσδιορίζεται/-ονται από τον αιτούντα κατά τη διαδικασία έγκρισης της διάταξης, πληρούν όλες τις απαιτήσεις θέσης, γεωμετρικής ορατότητας προς τα έξω, χρωματομετρίας και φωτομετρίας γι' αυτούς τους φανούς, σε όλες τις καθορισμένες θέσεις του κινητού μέρους ή των κινητών μερών. Θεωρείται ότι ικανοποιούνται οι απαιτήσεις της γεωμετρικής ορατότητας προς τα μέσα, αν οι αλληλεξαρτώμενοι αυτοί φανοί εξακολουθούν να συμμορφώνονται με τις φωτομετρικές τιμές που απαιτούνται στον τομέα της διάχυσης φωτός για την έγκριση της διάταξης, σε όλες τις καθορισμένες θέσεις του κινητού μέρους ή των κινητών μερών.

5.20. Γενικές διατάξεις σχετικά με τη γεωμετρική ορατότητα

5.20.1. Στο εσωτερικό των γωνιών γεωμετρικής ορατότητας δεν υπάρχει κανένα εμπόδιο στη διάδοση του φωτός από οποιοδήποτε μέρος της εμφανούς επιφάνειας του φανού παρατηρούμενου από το άπειρο. Ωστόσο, δεν λαμβάνονται υπόψη εμπόδια, αν υπήρχαν ήδη όταν χορηγήθηκε η έγκριση τύπου του φανού.

5.20.2. Αν οι μετρήσεις πραγματοποιούνται πλησιέστερα στον φανό, η κατεύθυνση παρατήρησης μετατοπίζεται παράλληλα, ώστε να επιτευχθεί η ίδια ακρίβεια.

5.20.3. Αν, όταν εγκαθίσταται ο φανός, οποιοδήποτε τμήμα της εμφανούς επιφάνειας του φανού αποκρύπτεται από οποιαδήποτε άλλα τμήματα του οχήματος, υποβάλλονται αποδεικτικά στοιχεία για το ότι το τμήμα του φανού που δεν αποκρύπτεται από εμπόδια εξακολουθεί να συμμορφώνεται με τις φωτομετρικές τιμές που ορίζονται για την έγκριση της διάταξης.

5.20.4. Όταν η κατακόρυφη γωνία γεωμετρικής ορατότητας κάτω από το οριζόντιο επίπεδο μπορεί να μειωθεί στις 5° (φανός σε ύψος μικρότερο από 750 mm επάνω από το έδαφος που μετριέται σύμφωνα με τις διατάξεις του σημείου 5.7) το φωτομετρικό πεδίο μετρήσεων της εγκατεστημένης οπτικής μονάδας μπορεί να μειωθεί στις 5° κάτω από το οριζόντιο επίπεδο.

5.20.5. Στην περίπτωση συστήματος αλληλεξαρτώμενων φανών οι απαιτήσεις γεωμετρικής ορατότητας πληρούνται όταν λειτουργούν μαζί όλοι οι αλληλεξαρτώμενοι φανοί.

5.21. Ένας τύπος διάταξης που έχει εγκριθεί σύμφωνα με τυχόν προηγούμενες σειρές τροποποιήσεων των κανονισμών του ΟΗΕ αριθ. 148 και/ή 149 και/ή 150 θεωρείται ισοδύναμος με έναν εγκεκριμένο σύμφωνα με τις τελευταίες σειρές τροποποιήσεων των σχετικών κανονισμών του ΟΗΕ αριθ. 148 και/ή 149 και/ή 150, όταν δεν διαφέρουν οι δείκτες μεταβολής (που ορίζονται στον κανονισμό του ΟΗΕ αριθ. 48) σχετικά με κάθε επιμέρους φανό (λειτουργία). Στην περίπτωση αυτή, μια τέτοια διάταξη μπορεί να τοποθετηθεί στο όχημα που θα λάβει έγκριση τύπου χωρίς καμία επικαιροποίηση των εγγράφων έγκρισης τύπου της διάταξης και της σήμανσης της διάταξης.

6. ΕΠΙΜΕΡΟΥΣ ΠΡΟΔΙΑΓΡΑΦΕΣ

6.1. Προβολέας δέσμης πορείας

6.1.1. Αριθμός:

6.1.1.1. Για μοτοσικλέτες με κυλινδρισμό ≤ 125 cm^3

Ένας ή δύο εγκεκριμένου τύπου σύμφωνα με:

α) την κατηγορία C, D ή E του κανονισμού αριθ. 113 των ΗΕ·

β) τον κανονισμό αριθ. 112 των ΗΕ·

γ) τον κανονισμό αριθ. 1 των ΗΕ·

δ) τον κανονισμό αριθ. 8 των ΗΕ·

ε) τον κανονισμό αριθ. 20 των ΗΕ·

στ) τον κανονισμό αριθ. 57 των ΗΕ·

ζ) τον κανονισμό αριθ. 72 των ΗΕ·

η) τον κανονισμό αριθ. 98 των ΗΕ·

θ) την κατηγορία A, B, D, CS, DS ή ES του κανονισμού αριθ. 149 των ΗΕ·

6.1.1.2. Για μοτοσικλέτες με κυλινδρισμό > 125 cm^3

Ένας ή δύο εγκεκριμένου τύπου σύμφωνα με:

α) την κατηγορία D ή E του κανονισμού αριθ. 113 των ΗΕ·

β) τον κανονισμό αριθ. 112 των ΗΕ·

γ) τον κανονισμό αριθ. 1 των ΗΕ·

δ) τον κανονισμό αριθ. 8 των ΗΕ·

ε) τον κανονισμό αριθ. 20 των ΗΕ·

στ) τον κανονισμό αριθ. 72 των ΗΕ·

ζ) τον κανονισμό αριθ. 98 των ΗΕ·

η) την κατηγορία A, B, D, DS ή ES του κανονισμού αριθ. 14 των ΗΕ·

Δύο εγκεκριμένου τύπου σύμφωνα με:

θ) την κατηγορία C του κανονισμού αριθ. 113 των ΗΕ.

6.1.2. Τρόπος διάταξης

Δεν υπάρχουν ειδικές απαιτήσεις.

6.1.3. Θέση

6.1.3.1. Πλάτος

6.1.3.1.1. Ένας ανεξάρτητος φανός πορείας μπορεί να είναι τοποθετημένος άνωθεν ή κάτωθεν ή παραπλεύρως άλλου εμπρόσθιου φανού: αν οι εν λόγω φανοί είναι διατεταγμένοι κατακορύφως, το κέντρο αναφοράς του φανού πορείας πρέπει να βρίσκεται στο μεσαίο διάμηκες επίπεδο του οχήματος· αν οι εν λόγω φανοί είναι ο ένας παραπλεύρως του άλλου, τα κέντρα αναφοράς τους πρέπει να είναι συμμετρικά ως προς το μεσαίο διάμηκες επίπεδο του οχήματος.

6.1.3.1.2. Ένας προβολέας δέσμης πορείας αμοιβαίως ενσωματωμένος με άλλο εμπρόσθιο φανό πρέπει να είναι τοποθετημένος κατά τρόπο ώστε το κέντρο αναφοράς του να ευρίσκεται επί του μεσαίου διαμήκους επιπέδου του οχήματος. Εντούτοις, όταν το όχημα διαθέτει παράλληλα ανεξάρτητο κύριο προβολέα δέσμης διασταύρωσης ή κύριο προβολέα δέσμης διασταύρωσης αμοιβαίως ενσωματωμένο με άλλο εμπρόσθιο φανό τοποθετημένο παραπλεύρως του προβολέα δέσμης πορείας, τα κέντρα αναφοράς τους επιβάλλεται να είναι συμμετρικά ως προς το μεσαίο διάμηκες επίπεδο του οχήματος.

6.1.3.1.3. Δύο φανοί πορείας, εκ των οποίων ο ένας ή και οι δύο είναι αμοιβαίως ενσωματωμένοι με άλλο εμπρόσθιο φανό, πρέπει να είναι τοποθετημένοι κατά τρόπο ώστε τα κέντρα αναφοράς τους να είναι συμμετρικά ως προς το μεσαίο διάμηκες επίπεδο του οχήματος.

6.1.3.2. Το μήκος: στο εμπρόσθιο μέρος του οχήματος. Η απαίτηση αυτή θεωρείται ότι πληρούται εφόσον το εκπεμπόμενο φως δεν προκαλεί ενόχληση στον οδηγό, είτε άμεσα, είτε έμμεσα μέσω των κατόπτρων οδήγησης και/ή άλλων ανακλαστικών επιφανειών του οχήματος.

6.1.3.3. Σε κάθε περίπτωση, η απόσταση μεταξύ του άκρου της φωτίζουσας επιφάνειας κάθε ανεξάρτητου φανού πορείας και του άκρου της φωτίζουσας επιφάνειας του φανού που παράγει την κύρια δέσμη διασταύρωσης δεν πρέπει να υπερβαίνει τα 200 mm. Η απόσταση μεταξύ του άκρου της φωτίζουσας επιφάνειας κάθε ανεξάρτητου φανού πορείας και του εδάφους πρέπει να είναι από 500 mm έως 1 300 mm.

6.1.3.4. Στην περίπτωση δύο φανών πορείας: Η απόσταση που χωρίζει τις φωτίζουσες επιφάνειες δύο φανών πορείας δεν πρέπει να υπερβαίνει τα 200 mm.

6.1.4. Γεωμετρική ορατότητα

Η ορατότητα της φωτίζουσας επιφάνειας, συμπεριλαμβανομένης της ορατότητάς της σε χώρους που δεν φαίνονται φωτισμένοι στη θεωρούμενη κατεύθυνση παρατήρησης, εξασφαλίζεται στο εσωτερικό ενός αποκλίνοντος χώρου που οριοθετείται από γραμμές που βασίζονται στην περίμετρο της φωτίζουσας επιφάνειας και σχηματίζουν γωνία τουλάχιστον 5° με τον άξονα αναφοράς του προβολέα.

6.1.5. Προσανατολισμός

6.1.5.1. Προς τα εμπρός. Ο/Οι φανός/-οί δύναται/-νται να στρέφεται/-ονται συναρτήσει της στροφής του συστήματος διεύθυνσης.

6.1.5.2. Μπορεί να εγκατασταθεί ένα HIAS για τη δέσμη πορείας.

6.1.6. Ηλεκτρικές συνδέσεις

Η/Οι δέσμη/-ες διασταύρωσης μπορεί να παραμείνει/-νουν φωτισμένη/-ες με τη/τις δέσμη/-ες πορείας.

6.1.7. Ενδεικτικά

6.1.7.1. Ενδεικτικό σύμπλεξης

Υποχρεωτικός, μη αναλάμπων φανός γαλάζιου σήματος.

6.1.7.2. Ενδεικτικό «βλάβης HIAS»

Υποχρεωτικός, αναλάμπων φανός κίτρινου (ήλεκτρου) σήματος, ο οποίος μπορεί να συνδυάζεται με το ενδεικτικό που αναφέρεται στο σημείο 6.2.8.2. Ενεργοποιείται όποτε ανιχνεύεται βλάβη όσον αφορά τα σήματα HIAS. Παραμένει ενεργοποιημένος για όσο διάστημα υπάρχει η βλάβη.

6.1.8. Άλλες απαιτήσεις

6.1.8.1. Η μέγιστη συνολική ένταση των προβολέων δέσμης πορείας που μπορούν να ανάβουν ταυτόχρονα δεν πρέπει να υπερβαίνει τις 430 000 cd, τιμή που αντιστοιχεί στον αριθμό αναφοράς 100. (Η τιμή έγκρισης).

6.1.8.2. Στην περίπτωση βλάβης HIAS της δέσμης πορείας, χωρίς τη χρήση ειδικών εργαλείων, πρέπει να είναι δυνατό να:

α) Απενεργοποιηθεί το HIAS έως ότου επαναρρυθμιστεί σύμφωνα με τις οδηγίες του κατασκευαστή· και

β) Αποκατασταθεί η δέσμη πορείας έτσι ώστε οι οριζόντιες και κατακόρυφες ευθυγραμμίσεις της να είναι οι ίδιες με προβολέα που δεν είναι εξοπλισμένος με HIAS.

Ο κατασκευαστής παρέχει λεπτομερή περιγραφή της διαδικασίας επαναρρύθμισης του HIAS.

Εναλλακτικά, ο κατασκευαστής μπορεί να επιλέξει να εγκαταστήσει ένα αυτόματο σύστημα το οποίο είτε επιτυγχάνει και τις δύο λειτουργίες που καθορίζονται ανωτέρω είτε επαναρρυθμίζει το HIAS. Στην περίπτωση αυτή, ο κατασκευαστής παρέχει στην τεχνική υπηρεσία περιγραφή του αυτόματου συστήματος και, έως ότου αναπτυχθούν εναρμονισμένες απαιτήσεις, επιδεικνύει τα μέσα με τα οποία επαληθεύεται ότι το αυτόματο σύστημα λειτουργεί όπως περιγράφεται.

6.2. Προβολέας δέσμης διασταύρωσης

6.2.1. Αριθμός:

6.2.1.1. Για μοτοσικλέτες με κυλινδρισμό ≤ 125 cm^3

Ένας ή δύο εγκεκριμένου τύπου σύμφωνα με:

α) την κατηγορία C, D ή E του κανονισμού αριθ. 113 των ΗΕ·

β) τον κανονισμό αριθ. 112 των ΗΕ·

γ) τον κανονισμό αριθ. 1 των ΗΕ·

δ) τον κανονισμό αριθ. 8 των ΗΕ·

ε) τον κανονισμό αριθ. 20 των ΗΕ·

στ) τον κανονισμό αριθ. 57 των ΗΕ·

ζ) τον κανονισμό αριθ. 72 των ΗΕ·

η) τον κανονισμό αριθ. 98 των ΗΕ·

θ) την κατηγορία A, B, D, CS, DS ή ES του κανονισμού αριθ. 149 των ΗΕ·

6.2.1.2. Για μοτοσικλέτες με κυλινδρισμό > 125 cm^3

Ένας ή δύο εγκεκριμένου τύπου σύμφωνα με:

α) την κατηγορία D ή E του κανονισμού αριθ. 113 των ΗΕ·

β) τον κανονισμό αριθ. 112 των ΗΕ·

γ) τον κανονισμό αριθ. 1 των ΗΕ·

δ) τον κανονισμό αριθ. 8 των ΗΕ·

ε) τον κανονισμό αριθ. 20 των ΗΕ·

στ) τον κανονισμό αριθ. 72 των ΗΕ·

ζ) τον κανονισμό αριθ. 98 των ΗΕ·

η) την κατηγορία A, B, D, DS ή ES του κανονισμού αριθ. 149 των ΗΕ·

Δύο εγκεκριμένου τύπου σύμφωνα με:

θ) την κατηγορία C του κανονισμού αριθ. 113 των ΗΕ·

ι) την κατηγορία CS του κανονισμού αριθ. 149 των ΗΕ.

6.2.2. Τρόπος διάταξης

Δεν υπάρχουν ειδικές απαιτήσεις.

6.2.3. Θέση

6.2.3.1. Πλάτος

6.2.3.1.1. Ένας ανεξάρτητος φανός διασταύρωσης μπορεί να είναι τοποθετημένος άνωθεν ή κάτωθεν ή παραπλεύρως άλλου εμπρόσθιου φανού: αν οι εν λόγω φανοί είναι διατεταγμένοι κατακορύφως, το κέντρο αναφοράς του φανού που παράγει την κύρια δέσμη διασταύρωσης πρέπει να βρίσκεται στο μεσαίο διάμηκες επίπεδο του οχήματος· αν οι εν λόγω φανοί είναι ο ένας παραπλεύρως του άλλου, τα κέντρα αναφοράς τους πρέπει να είναι συμμετρικά ως προς το μεσαίο διάμηκες επίπεδο του οχήματος.

6.2.3.1.2. Ένας προβολέας που παράγει την κύρια δέσμη πορείας, ο οποίος είναι αμοιβαίως ενσωματωμένος με άλλο εμπρόσθιο φανό, πρέπει να είναι τοποθετημένος κατά τρόπο ώστε το κέντρο αναφοράς του να βρίσκεται επί του μεσαίου διαμήκους επιπέδου του οχήματος. Ωστόσο, όταν το όχημα διαθέτει παράλληλα ανεξάρτητο προβολέα δέσμης πορείας ή προβολέα δέσμης πορείας αμοιβαίως ενσωματωμένο με άλλο εμπρόσθιο φανό τοποθετημένο παραπλεύρως του προβολέα που παράγει την κύρια δέσμη πορείας, τα κέντρα αναφοράς τους επιβάλλεται να είναι συμμετρικά ως προς το μεσαίο διάμηκες επίπεδο του οχήματος.

6.2.3.1.3. Δύο προβολείς που παράγουν την κύρια δέσμη διασταύρωσης, εκ των οποίων ο ένας ή και οι δύο είναι αμοιβαίως ενσωματωμένοι με άλλο εμπρόσθιο φανό, πρέπει να είναι εγκατεστημένοι κατά τρόπο ώστε τα κέντρα αναφοράς τους να είναι συμμετρικά ως προς το μεσαίο διάμηκες επίπεδο του οχήματος.

6.2.3.1.4. Εάν εγκατασταθεί/-ούν πρόσθετη/-ες μονάδα/-ες φωτισμού που παρέχει/-ουν φωτισμό καμπής, με έγκριση τύπου ως μέρος της δέσμης διασταύρωσης σύμφωνα με τον κανονισμό αριθ. 113 των ΗΕ ή με τον κανονισμό αριθ. 149 των ΗΕ, εγκαθίσταται/-νται βάσει των ακόλουθων συνθηκών:

Στην περίπτωση ζεύγους/-ών πρόσθετων μονάδων φωτισμού, αυτά εγκαθίστανται έτσι ώστε το/τα κέντρο/-α αναφοράς του/τους να είναι συμμετρικό/-ά σε σχέση με το μεσαίο διάμηκες επίπεδο του οχήματος.

Στην περίπτωση μίας και μόνο πρόσθετης μονάδας φωτισμού, το κέντρο αναφοράς της συμπίπτει με το μεσαίο διάμηκες επίπεδο του οχήματος.

6.2.3.2. Ύψος: κατ' ελάχιστο 500 mm και κατά μέγιστο 1 200 mm πάνω από το έδαφος.

6.2.3.3. Μήκος: στο εμπρόσθιο μέρος του οχήματος. Η απαίτηση αυτή θεωρείται ότι πληρούται αν το εκπεμπόμενο φως δεν προκαλεί ενόχληση στον οδηγό, είτε άμεσα, είτε έμμεσα μέσω των κατόπτρων οδήγησης και/ή άλλων ανακλαστικών επιφανειών του οχήματος.

6.2.3.4. Στην περίπτωση δύο προβολέων που παράγουν την κύρια δέσμη διασταύρωσης, η απόσταση που χωρίζει τις φωτίζουσες επιφάνειες δεν πρέπει να υπερβαίνει τα 200 mm.

6.2.4. Γεωμετρική ορατότητα

Προσδιορίζεται από τις γωνίες α και β, σύμφωνα με το σημείο 2.13 του κανονισμού αριθ. 48 των ΗΕ:

α = 15° προς τα άνω και 10° προς τα κάτω·

β = 45° προς τα αριστερά και προς τα δεξιά για έναν ενιαίο φανό·

45° προς τα έξω και 10° προς τα μέσα για κάθε ζεύγος φανών.

Η παρουσία διαχωριστικών ή άλλων μερών εξοπλισμού κοντά στον προβολέα δεν πρέπει να επιφέρει δευτερογενή αποτελέσματα που να προκαλούν ενόχληση στους άλλους χρήστες του δρόμου.

6.2.5. Προσανατολισμός

6.2.5.1. Προς τα εμπρός. Ο/Οι φανός/-οί δύναται/-νται να στρέφεται/-ονται συναρτήσει της στροφής του συστήματος διεύθυνσης.

6.2.5.2. Η κατακόρυφη κλίση του προβολέα που παράγει την κύρια δέσμη διασταύρωσης πρέπει να περιλαμβάνεται μεταξύ −0,5 % και −2,5 %, εκτός αν υπάρχει εξωτερικό σύστημα ρύθμισης.

6.2.5.3. Για προβολέα που παράγει την κύρια δέσμη διασταύρωσης με φωτεινή πηγή που έχει αντικειμενική φωτεινή ροή η οποία υπερβαίνει τα 2 000 lumen, η κατακόρυφη κλίση του προβολέα περιλαμβάνεται μεταξύ −0,5 % και −2,5 %. Μπορεί να χρησιμοποιηθεί μια διάταξη οριζοντίωσης των προβολέων για την ικανοποίηση των απαιτήσεων του παρόντος σημείου, αλλά η λειτουργία της πρέπει να είναι αυτόματη ([3]).

6.2.5.4. Η απαίτηση του σημείου 6.2.5.3 ανωτέρω δοκιμάζεται επί του οχήματος στις ακόλουθες συνθήκες:

Συνθήκη Α (μόνον οδηγός):

Μάζα 75 kg ± 1 kg, που προσομοιώνει τον οδηγό, τοποθετείται στο όχημα κατά τρόπον ώστε να αναπαράγει τα φορτία ανά άξονα που δηλώνονται από τον κατασκευαστή γι' αυτήν τη συνθήκη φόρτωσης.

Η κατακόρυφη κλίση (αρχική στόχευση) του προβολέα που παράγει την κύρια δέσμη διασταύρωσης ορίζεται, με βάση τις οδηγίες του κατασκευαστή, μεταξύ -1,0 και -1,5 τοις εκατό.

([3]) Ωστόσο, έως 60 μήνες μετά την ημερομηνία έναρξης ισχύος του συμπληρώματος 10 της σειράς τροποποιήσεων 01 η λειτουργία αυτή μπορεί να είναι χειρωνακτική χωρίς τη χρήση εργαλείων. Στην περίπτωση αυτή, στο εγχειρίδιο χρήσης του οχήματος, ο κατασκευαστής παρέχει οδηγίες σχετικά με τη ρύθμιση της κλίσης των προβολέων με το χέρι.

Συνθήκη Β (πλήρως φορτωμένη μοτοσικλέτα):

Μάζες, που προσομοιώνουν τη μέγιστη συνολική μάζα του κατασκευαστή, τοποθετούνται στο όχημα κατά τρόπο ώστε να αναπαράγονται τα φορτία ανά άξονα που δηλώνονται από τον κατασκευαστή γι' αυτήν τη συνθήκη φόρτωσης.

Πριν από τη διεξαγωγή των μετρήσεων, το όχημα υποβάλλεται σε ταλάντωση τρεις φορές πάνω και κάτω και στη συνέχεια μετακινείται προς τα πίσω και προς τα εμπρός για τουλάχιστον μία πλήρη περιστροφή του τροχού.

6.2.5.5. Μπορεί να εγκατασταθεί ένα HIAS για τη δέσμη διασταύρωσης. Το HIAS δεν ρυθμίζει την οριζόντια κλίση κατά περισσότερο από τη γωνία κλίσης του οχήματος.

6.2.5.6. Η απαίτηση του σημείου 6.2.5.5 δοκιμάζεται υπό τις ακόλουθες συνθήκες:

Το όχημα δοκιμής ορίζεται όπως καθορίζεται στο σημείο 5.4 του παρόντος κανονισμού. Δίνεται κλίση στο όχημα και μετριέται η γωνία δοκιμής του HIAS.

Το όχημα υποβάλλεται σε δοκιμή υπό τις ακόλουθες δύο συνθήκες:

α) στη μέγιστη γωνία ρύθμισης οριζόντιας κλίσης που καθορίζεται από τον κατασκευαστή (στα αριστερά και στα δεξιά)·

β) στο ήμισυ της μέγιστης γωνίας ρύθμισης οριζόντιας κλίσης που καθορίζεται από τον κατασκευαστή (στα αριστερά και στα δεξιά).

Και όταν το όχημα δοκιμής επαναφέρεται στη θέση που ορίζεται στο σημείο 5.4 του παρόντος κανονισμού, η γωνία δοκιμής HIAS επανέρχεται στο μηδέν γρήγορα.

Το τιμόνι μπορεί να σταθεροποιηθεί στη θέση ευθεία εμπρός έτσι ώστε να μη μετακινείται όση ώρα βρίσκεται σε κλίση το όχημα.

Για τη δοκιμή ενεργοποιείται το HIAS μέσω γεννήτριας σήματος HIAS.

Το σύστημα θεωρείται ότι ικανοποιεί τις απαιτήσεις του σημείου 6.2.5.5 ανωτέρω, εάν όλες οι μετρηθείσες γωνίες δομικής HIAS δεν είναι μικρότερες από μηδέν. Αυτό μπορεί να αποδεικνύεται από τον κατασκευαστή με άλλα μέσα που είναι αποδεκτά από την αρχή έγκρισης τύπου.

6.2.5.7. Πρόσθετη/-ες πηγή/-ές φωτός ή πρόσθετη/-ες μονάδα/-ες φωτός μπορεί/-ούν να ενεργοποιηθεί/-ούν μόνο σε συνδυασμό με την κύρια δέσμη διασταύρωσης ή με τη δέσμη πορείας για τη δημιουργία φωτισμού καμπής. Ο φωτισμός που παρέχεται από τον φωτισμό καμπής δεν εκτείνεται πάνω από το οριζόντιο επίπεδο, που είναι παράλληλο με το έδαφος και περιέχει τον άξονα αναφοράς του προβολέα που παράγει την κύρια δέσμη διασταύρωσης για όλες τις γωνίες κλίσης όπως καθορίζεται από τον κατασκευαστή κατά τη διάρκεια της έγκρισης τύπου της διάταξης σύμφωνα με τον κανονισμό αριθ. 113 των ΗΕ ή με τον κανονισμό αριθ. 149 των ΗΕ.

6.2.5.8. Η απαίτηση του σημείου 6.2.5.7 δοκιμάζεται ως εξής:

Το όχημα δοκιμής ορίζεται όπως καθορίζεται στο σημείο 5.4 του παρόντος κανονισμού. Μετριούνται οι γωνίες κλίσης και στις δύο πλευρές του οχήματος υπό κάθε συνθήκη όταν ο φωτισμός καμπής είναι ενεργοποιημένος. Οι γωνίες κλίσης προς μέτρηση είναι οι γωνίες κλίσης που καθορίζονται από τον κατασκευαστή κατά τη διάρκεια της έγκρισης τύπου της διάταξης σύμφωνα με τον κανονισμό αριθ. 113 των ΗΕ ή με τον κανονισμό αριθ. 149 των ΗΕ.

Το τιμόνι μπορεί να σταθεροποιηθεί στη θέση ευθεία εμπρός έτσι ώστε να μη μετακινείται όση ώρα βρίσκεται σε κλίση το όχημα.

Για τη δοκιμή, ο φωτισμός καμπής μπορεί να ενεργοποιείται μέσω γεννήτριας σήματος που παρέχεται από τον κατασκευαστή.

Το σύστημα θεωρείται ότι ικανοποιεί τις απαιτήσεις του σημείου 6.2.5.7 ανωτέρω, εάν όλες οι μετρηθείσες γωνίες κλίσης και στις δύο πλευρές του οχήματος είναι μεγαλύτερες ή ίσες από τις ελάχιστες γωνίες κλίσης που δίνονται στο δελτίο κοινοποίησης για την έγκριση τύπου της διάταξης σύμφωνα με τον κανονισμό αριθ. 113 των ΗΕ ή με τον κανονισμό αριθ. 149 των ΗΕ.

Η συμμόρφωση με το σημείο 6.2.5.7 ανωτέρω μπορεί να αποδεικνύεται από τον κατασκευαστή με άλλα μέσα που είναι αποδεκτά από την αρμόδια αρχή έγκρισης τύπου.

6.2.6. Ηλεκτρικές συνδέσεις

Ο διακόπτης αλλαγής σε δέσμη/-ες διασταύρωσης σβήνει ταυτόχρονα όλες τις δέσμες πορείας. Οι προβολείς δέσμης διασταύρωσης με φωτεινή πηγή εγκεκριμένη σύμφωνα με τον κανονισμό αριθ. 99 των ΗΕ παραμένουν αναμμένοι όταν φωτίζεται η δέσμη πορείας.

6.2.6.1. Η/Οι πρόσθετη/-ες φωτεινή/-ές πηγή/-ές που χρησιμοποιείται/-ούνται για την παραγωγή φωτισμού καμπής συνδέονται έτσι ώστε να μην μπορούν να ενεργοποιηθούν εκτός αν ο/οι προβολέας/-είς που παράγουν την κύρια δέσμη διασταύρωσης ή τη δέσμη πορείας είναι επίσης ενεργοποιημένος/-οι.

Η/Οι πρόσθετη/-ες φωτεινή/-ές πηγή/-ές που χρησιμοποιείται/-ούνται για τη δημιουργία φωτισμού καμπής σε κάθε πλευρά του οχήματος μπορούν να ενεργοποιηθούν αυτόματα μόνο όταν η/οι γωνία/-ες κλίσης είναι μεγαλύτερη/-ες ή ίση/-ες από την ελάχιστη/-ες γωνία/-ες κλίσης που δίνονται στο δελτίο κοινοποίησης για την έγκριση τύπου της διάταξης σύμφωνα με τον κανονισμό αριθ. 113 των ΗΕ ή με τον κανονισμό αριθ. 149 των ΗΕ.

Ωστόσο, η/οι πρόσθετη/-ες φωτεινή/-ές πηγή/-ές δεν ενεργοποιείται/-ούνται όταν η γωνία κλίσης είναι μικρότερη από τρεις μοίρες.

Η/Οι πρόσθετη/-ες φωτεινή/-ές πηγή/-ές απενεργοποιείται/-ούνται όταν η/οι γωνία/-ες κλίσης είναι μικρότερη/-ες από την/τις ελάχιστη/-ες γωνία/-ες κλίσης που δίνονται στο δελτίο κοινοποίησης για την έγκριση τύπου της διάταξης σύμφωνα με τον κανονισμό αριθ. 113 των ΗΕ ή με τον κανονισμό αριθ. 149 των ΗΕ.

6.2.7. Ενδεικτικά

6.2.7.1. Ενδεικτικό σύμπλεξης.

Προαιρετικό· μη αναλάμπων φανός πράσινου σήματος.

6.2.7.2. Ενδεικτικό «βλάβης HIAS»

Υποχρεωτικό· αναλάμπων φανός κίτρινου (ήλεκτρου) σήματος, που μπορεί να συνδυάζεται με το ενδεικτικό που αναφέρεται στο σημείο 6.1.7.2. Ενεργοποιείται όποτε ανιχνεύεται βλάβη σχετικά με τα σήματα HIAS. Παραμένει ενεργοποιημένο για όσο διάστημα υπάρχει η βλάβη.

6.2.7.3. Σε περίπτωση βλάβης του συστήματος ελέγχου, η/οι πρόσθετη/-ες φωτεινή/-ές πηγή/-ές ή πρόσθετη/-ες φωτεινή/-ές μονάδα/-ες που παράγουν φωτισμό καμπής σβήνουν αυτόματα.

6.2.8. Άλλες απαιτήσεις

Σε περίπτωση βλάβης HIAS της δέσμης διασταύρωσης, χωρίς τη χρήση ειδικών εργαλείων, πρέπει να είναι δυνατό να:

α) Απενεργοποιηθεί το HIAS έως ότου επαναρρυθμιστεί σύμφωνα με τις οδηγίες του κατασκευαστή· και

β) Αποκατασταθεί η δέσμη διασταύρωσης έτσι ώστε οι οριζόντιες και κατακόρυφες ευθυγραμμίσεις της να είναι οι ίδιες με προβολέα που δεν είναι εξοπλισμένος με HIAS.

Ο κατασκευαστής παρέχει λεπτομερή περιγραφή της διαδικασίας επαναρρύθμισης του HIAS.

Εναλλακτικά, ο κατασκευαστής μπορεί να επιλέξει να εγκαταστήσει ένα αυτόματο σύστημα το οποίο είτε επιτυγχάνει και τις δύο λειτουργίες που καθορίζονται ανωτέρω είτε επαναρρυθμίζει το HIAS. Στην περίπτωση αυτή, ο κατασκευαστής παρέχει στην τεχνική υπηρεσία περιγραφή του αυτόματου συστήματος και, έως ότου αναπτυχθούν εναρμονισμένες απαιτήσεις, επιδεικνύει τα μέσα με τα οποία επαληθεύεται ότι το αυτόματο σύστημα λειτουργεί όπως περιγράφεται.

6.3. Φανός-δείκτης κατεύθυνσης

6.3.1. Αριθμός

Δύο ανά πλευρά.

6.3.2. Τρόπος διάταξης

Δύο εμπρόσθιοι δείκτες (κατηγορία 1 όπως ορίζεται στον κανονισμό αριθ. 6 των ΗΕ ή στον κανονισμό αριθ. 148 των ΗΕ ή κατηγορία 11 όπως ορίζεται στον κανονισμό αριθ. 50 των ΗΕ ή στον κανονισμό αριθ. 148 των ΗΕ).

Δύο οπίσθιοι δείκτες (κατηγορία 2 όπως ορίζεται στον κανονισμό αριθ. 6 των ΗΕ ή στον κανονισμό αριθ. 148 των ΗΕ ή κατηγορία 12 όπως ορίζεται στον κανονισμό αριθ. 50 των ΗΕ ή στον κανονισμό αριθ. 148 των ΗΕ).

6.3.3. Θέση

6.3.3.1. Κατά πλάτος: για τους εμπρόσθιους δείκτες, πληρούνται οι ακόλουθες απαιτήσεις:

α) Υπάρχει ελάχιστη απόσταση 240 mm μεταξύ των φωτιζουσών επιφανειών·

β) Οι δείκτες βρίσκονται εκτός του διαμήκους κατακόρυφου επιπέδου που εφάπτεται των εξωτερικών άκρων της φωτίζουσας επιφάνειας της/των δέσμης/-ών πορείας και/ή της/των κύριας/-ων δέσμης/-ών διασταύρωσης·

γ) Υπάρχει ελάχιστη απόσταση μεταξύ της φωτίζουσας επιφάνειας των δεικτών και εκείνης του προβολέα που παράγει την κύρια δέσμη διασταύρωσης που είναι πιο κοντά τους ως εξής:

Ελάχιστη ένταση δείκτη (cd)	Ελάχιστη απόσταση διαχωρισμού (mm)
90	75
175	40
250	20
400	≤ 20

Για τους οπίσθιους δείκτες, η απόσταση μεταξύ των εσωτερικών άκρων των δύο φωτιζουσών επιφανειών είναι τουλάχιστον 180 mm υπό τον όρο ότι οι εφαρμόζονται οι προδιαγραφές του σημείου 2.13 του κανονισμού αριθ. 48 των ΗΕ ακόμη και όταν τοποθετείται η πινακίδα κυκλοφορίας·

6.3.3.2. Καθ' ύψος: όχι λιγότερο από 350 mm και όχι περισσότερο από 1 200 mm πάνω από το έδαφος·

6.3.3.3. Κατά μήκος: η προς τα εμπρός απόσταση μεταξύ του κέντρου αναφοράς των οπίσθιων δεικτών και του εγκάρσιου επιπέδου που συνιστά το πιο μακρινό οπίσθιο όριο του συνολικού μήκους του οχήματος δεν υπερβαίνει τα 300 mm.

6.3.4. Γεωμετρική ορατότητα

Οριζόντιες γωνίες: 20° προς τα μέσα, 80 ° προς τα έξω.

Κατακόρυφες γωνίες: 15° πάνω και κάτω από την οριζόντια γραμμή.

Εντούτοις, όταν ένας φανός είναι τοποθετημένος σε ύψος μικρότερο από 750 mm (μετρούμενο σύμφωνα με τις διατάξεις του σημείου 5.7), η προς τα κάτω γωνία των 15° δύναται να ελαττωθεί μέχρι τις 5°·

6.3.5. Προσανατολισμός

Οι εμπρόσθιοι δείκτες κατεύθυνσης δύνανται να στρέφονται συναρτήσει της στροφής του συστήματος διεύθυνσης.

6.3.6. Ηλεκτρικές συνδέσεις

6.3.6.1. Οι φανοί-δείκτες κατεύθυνσης ανάβουν ανεξάρτητα από τους άλλους φανούς. Όλοι οι φανοί-δείκτες κατεύθυνσης που βρίσκονται στην ίδια πλευρά του οχήματος ανάβουν και σβήνουν με το ίδιο χειριστήριο.

6.3.6.2. Οι φανοί-δείκτες κατεύθυνσης δύνανται να είναι αναμμένοι για την ένδειξη της κατάστασης της διάταξης προστασίας των οχημάτων από μη εξουσιοδοτημένη χρήση.

6.3.6.3. Η ένδειξη που περιγράφεται στο σημείο 6.3.6.2 παράγεται με την ταυτόχρονη λειτουργία των φανών-δεικτών κατεύθυνσης σύμφωνα με τις ακόλουθες συνθήκες.

Σε περίπτωση απλής ένδειξης: 3 δευτερόλεπτα κατά μέγιστο όριο

Σε περίπτωση συνεχούς ένδειξης:

Διάρκεια:	5 λεπτά κατά μέγιστο όριο
Συχνότητα:	(2 ± 1) Hz
Χρόνος λειτουργίας:	Χρόνος μη λειτουργίας ± 10 %

Η ένδειξη αυτή επιτρέπεται μόνον όταν η διάταξη που αρχίζει και/ή διακόπτει τη λειτουργία του κινητήρα (σύστημα πρόωσης) είναι σε θέση που καθιστά αδύνατη τη λειτουργία του κινητήρα (σύστημα πρόωσης).

6.3.7. Ενδεικτικό «λειτουργίας»

Υποχρεωτικό. Μπορεί να είναι οπτικό ή ακουστικό ή και τα δύο. Εάν είναι οπτικό, αναβοσβήνει και, τουλάχιστον σε περίπτωση δυσλειτουργίας οποιουδήποτε από τους φανούς-δείκτες κατεύθυνσης, είτε σβήνει εντελώς είτε παραμένει συνεχώς αναμμένο χωρίς να αναβοσβήνει, είτε, τέλος, εμφανίζει αισθητή αλλαγή συχνότητας αναλαμπών.

6.3.8. Άλλες απαιτήσεις

Τα χαρακτηριστικά που επισημαίνονται κατωτέρω μετριούνται χωρίς άλλο φορτίο στο ηλεκτρικό σύστημα εκτός από εκείνο που απαιτείται για τη λειτουργία του κινητήρα και τις διατάξεις φωτισμού. Για όλα τα οχήματα:

6.3.8.1. Η συχνότητα φωτεινής αναλαμπής πρέπει να είναι 90 ± 30 περίοδοι ανά λεπτό·

6.3.8.2. Η αναλαμπή των φανών-δεικτών κατεύθυνσης της ίδιας πλευράς του οχήματος δύναται να πραγματοποιείται συγχρόνως ή εναλλάξ·

6.3.8.3. Η θέση σε λειτουργία του οργάνου χειρισμού του φωτεινού σήματος ακολουθείται από το άναμμα του φανού εντός ενός δευτερολέπτου το πολύ και από το πρώτο σβήσιμο του φανού εντός ενάμισι δευτερολέπτου το πολύ.

6.3.8.4. Σε περίπτωση βλάβης, μη οφειλόμενης σε βραχυκύκλωμα, ενός φανού-δείκτη κατεύθυνσης, ο/οι έτερος/-οι συνεχίζει/-ουν να αναλάμπει/-ουν ή να παραμένει/-ουν αναμμένος/-οι, πλην όμως η συχνότητα υπό αυτές τις συνθήκες μπορεί να είναι διαφορετική από την προδιαγραφόμενη.

6.4. Φανός πέδησης

6.4.1. Αριθμός

Ένας ή δύο, εγκεκριμένοι ως διάταξη κατηγορίας S1 σύμφωνα με τον κανονισμό αριθ. 7 των ΗΕ ή με τον κανονισμό αριθ. 148 των ΗΕ ή φανός πέδησης σύμφωνα με τον κανονισμό αριθ. 50 των ΗΕ ή φανός πέδησης για οχήματα κατηγορίας L του κανονισμού αριθ. 148 των ΗΕ·

Ο προαιρετικός εγκρίνεται ως διάταξη κατηγορίας S3 σύμφωνα με τον κανονισμό αριθ. 7 των ΗΕ ή τον κανονισμό αριθ. 148 των ΗΕ.

6.4.2. Τρόπος διάταξης

Δεν υπάρχουν ειδικές απαιτήσεις.

6.4.3. Θέση

6.4.3.1. Για διάταξη κατηγορίας S1 όπως προσδιορίζεται στον κανονισμό αριθ. 7 των ΗΕ ή στον κανονισμό αριθ. 148 των ΗΕ ή για φανό πέδησης όπως προσδιορίζεται στον κανονισμό αριθ. 50 των ΗΕ ή στον κανονισμό αριθ. 148 των ΗΕ.

Καθ' ύψος: όχι λιγότερο από 250 mm και όχι περισσότερο από 1 500 mm πάνω από το έδαφος·

Κατά μήκος: στο πίσω μέρος του οχήματος.

6.4.3.2. Για τη διάταξη κατηγορίας S3 που προσδιορίζεται στον κανονισμό αριθ. 7 των ΗΕ ή στον κανονισμό αριθ. 148 των ΗΕ.

Καθ' ύψος: Το οριζόντιο επίπεδο που εφάπτεται στο κατώτατο άκρο της εμφανούς επιφάνειας βρίσκεται σε ύψος τουλάχιστον 850 mm πάνω από το έδαφος.

Ωστόσο, το οριζόντιο επίπεδο που εφάπτεται στο κατώτατο άκρο της εμφανούς επιφάνειας βρίσκεται πάνω από το οριζόντιο επίπεδο που εφάπτεται στο ανώτατο άκρο της εμφανούς επιφάνειας της διάταξης κατηγορίας S1 που προσδιορίζεται στον κανονισμό αριθ. 7 των ΗΕ ή στον κανονισμό αριθ. 148 των ΗΕ ή του φανού πέδησης που προσδιορίζεται στον κανονισμό αριθ. 50 των ΗΕ ή του φανού πέδησης οχημάτων κατηγορίας L του κανονισμού αριθ. 148 των ΗΕ.

Κατά μήκος: στο πίσω μέρος του οχήματος.

6.4.4. Γεωμετρική ορατότητα

Για τη διάταξη κατηγορίας S1 που προσδιορίζεται στον κανονισμό αριθ. 7 των ΗΕ ή στον κανονισμό αριθ. 148 των ΗΕ ή για φανό πέδησης όπως προσδιορίζεται στον κανονισμό αριθ. 50 των ΗΕ ή για φανό πέδησης για οχήματα κατηγορίας L του κανονισμού αριθ. 148 των ΗΕ.

Οριζόντια γωνία:	45° στα αριστερά και στα δεξιά για έναν ενιαίο φανό
	45° προς τα έξω και 10° προς τα μέσα για κάθε ζεύγος φανών·
Κατακόρυφη γωνία:	15° πάνω και κάτω από την οριζόντια γραμμή.

Εντούτοις, όταν ένας φανός είναι τοποθετημένος σε ύψος μικρότερο από 750 mm (μετρούμενο σύμφωνα με τις διατάξεις του σημείου 5.7), η προς τα κάτω γωνία των 15° δύναται να ελαττωθεί στις 5°.

Για τη διάταξη κατηγορίας S3 που προσδιορίζεται στον κανονισμό αριθ. 7 των ΗΕ ή στον κανονισμό αριθ. 148 των ΗΕ.

Οριζόντια γωνία:	10° προς τα αριστερά και προς τα δεξιά του διαμήκους άξονα του οχήματος.
Κατακόρυφη γωνία:	10° πάνω και 5° κάτω από την οριζόντια γραμμή.

6.4.5. Προσανατολισμός

Προς το πίσω μέρος του αυτοκινήτου.

6.4.6. Ηλεκτρικές συνδέσεις

Όλοι οι φανοί πέδησης πρέπει να ανάβουν ταυτόχρονα σε κάθε κανονική εφαρμογή πέδησης.

6.4.7. Ενδεικτικά

Ενδεικτικό προαιρετικό· όπου υπάρχει, αυτό το ενδεικτικό είναι ενδεικτικό λειτουργίας με τη μορφή προειδοποιητικής λυχνίας μη αναλάμπουσας και ενεργοποιείται σε περίπτωση ελαττωματικής λειτουργίας των φανών πέδησης.

6.4.8. Άλλες απαιτήσεις

Καμία.

6.5. Διάταξη φωτισμού οπίσθιας πινακίδας κυκλοφορίας

6.5.1. Αριθμός

Μία, εγκεκριμένη ως διάταξη κατηγορίας 2 σύμφωνα με τον κανονισμό αριθ. 50 των ΗΕ ή με τον κανονισμό αριθ. 148 των ΗΕ. Η διάταξη δύναται να συντίθεται από διάφορα οπτικά στοιχεία που αποσκοπούν στον φωτισμό της θέσης της πινακίδας κυκλοφορίας.

6.5.2. Τρόπος διάταξης

6.5.3. Θέση

6.5.3.1. Κατά πλάτος:

6.5.3.2. Καθ' ύψος:

6.5.3.3. Κατά μήκος:

6.5.4. Γεωμετρική ορατότητα

6.5.5. Προσανατολισμός

Έτσι ώστε η διάταξη να φωτίζει τη θέση της πινακίδας κυκλοφορίας.

6.5.6. Ενδεικτικά

Προαιρετικό: η λειτουργία του εκτελείται από το ενδεικτικό που προδιαγράφεται για τον φανό θέσης.

6.5.7. Άλλες απαιτήσεις

Όταν ο φανός της οπίσθιας πινακίδας κυκλοφορίας είναι συνδυασμένος με τον οπίσθιο φανό θέσης, αμοιβαίως ενσωματωμένο με το φανό πέδησης ή με τον οπίσθιο φανό ομίχλης, τα φωτομετρικά χαρακτηριστικά του φανού της οπίσθιας πινακίδας κυκλοφορίας επιτρέπεται να αλλάζουν ενόσω φωτίζει ο φανός πέδησης ή ο οπίσθιος φανός ομίχλης.

6.6. Εμπρόσθιος φανός θέσης

6.6.1. Αριθμός

Ένας ή δύο	εάν το χρώμα τους είναι λευκό
ή	
Δύο (ένας ανά πλευρά)	εάν το χρώμα τους είναι κίτρινο ήλεκτρου

6.6.2. Τρόπος διάταξης

Δεν υπάρχουν ειδικές απαιτήσεις.

6.6.3. Θέση

6.6.3.1. Πλάτος:

Ο ανεξάρτητος εμπρόσθιος φανός θέσης μπορεί να τοποθετείται άνωθεν ή κάτωθεν ή παραπλεύρως άλλου εμπρόσθιου φανού: αν οι εν λόγω φανοί είναι διατεταγμένοι κατακορύφως, το κέντρο αναφοράς του εμπρόσθιου φανού θέσης βρίσκεται στο μεσαίο διάμηκες επίπεδο του οχήματος· αν οι εν λόγω φανοί είναι ο ένας παραπλεύρως του άλλου, τα κέντρα αναφοράς τους είναι συμμετρικά ως προς το μεσαίο διάμηκες επίπεδο του οχήματος·

Ένας εμπρόσθιος φανός θέσης αμοιβαίως ενσωματωμένος με άλλο εμπρόσθιο φανό είναι τοποθετημένος κατά τρόπο ώστε το κέντρο αναφοράς του να βρίσκεται επί του μεσαίου διαμήκους επιπέδου του οχήματος. Ωστόσο, όταν το όχημα είναι εφοδιασμένο και με έναν ακόμη εμπρόσθιο φανό παράλληλα με τον εμπρόσθιο φανό θέσης, τα κέντρα αναφοράς τους είναι συμμετρικά σε σχέση με το μεσαίο διάμηκες επίπεδο του οχήματος.

Δύο εμπρόσθιοι φανοί θέσης, εκ των οποίων ο ένας ή και οι δύο είναι αμοιβαίως ενσωματωμένοι με άλλο εμπρόσθιο φανό, είναι εγκατεστημένοι κατά τρόπο ώστε τα κέντρα αναφοράς τους να είναι συμμετρικά ως προς το μεσαίο διάμηκες επίπεδο του οχήματος.

6.6.3.2. Καθ' ύψος: όχι λιγότερο από 350 mm και όχι περισσότερο από 1 200 mm πάνω από το έδαφος.

6.6.3.3. Κατά μήκος: στο εμπρόσθιο μέρος του οχήματος.

6.6.4. Γεωμετρική ορατότητα

Οριζόντια γωνία: 80° προς τα αριστερά και προς τα δεξιά για έναν ενιαίο φανό:

η οριζόντια γωνία μπορεί να είναι 80° προς τα έξω και 20° προς τα μέσα για κάθε ζεύγος φανών.

Κατακόρυφη γωνία: 15° πάνω και κάτω από την οριζόντια γραμμή.

Εντούτοις, όταν ένας φανός είναι τοποθετημένος σε ύψος μικρότερο από 750 mm (μετρούμενο σύμφωνα με τις διατάξεις του σημείου 5.7), η προς τα κάτω γωνία των 15° δύναται να ελαττωθεί στις 5°.

6.6.5. Προσανατολισμός

Προς τα εμπρός. Ο/Οι φανός/-οί δύναται/-νται να στρέφεται/-ονται συναρτήσει της στροφής του συστήματος διεύθυνσης.

6.6.6. Ενδεικτικό σύμπλεξης

Υποχρεωτικό. Μη αναλάμπων φανός πράσινου σήματος. Το εν λόγω ενδεικτικό δεν απαιτείται όταν ο φωτισμός του πίνακα οργάνων μπορεί να ανάβει και να σβήνει ταυτοχρόνως με τον/τους φανό/-ούς θέσης.

6.6.7. Άλλες απαιτήσεις

Όταν ο εμπρόσθιος φανός θέσης είναι αμοιβαία ενσωματωμένος στον εμπρόσθιο φανό-δείκτη κατεύθυνσης, η ηλεκτρική σύνδεση είναι τέτοια ώστε ο φανός θέσης στην ίδια πλευρά με τον φανό-δείκτη κατεύθυνσης να σβήνει όταν ο φανός-δείκτης κατεύθυνσης αναλάμπει.

6.7. Οπίσθιος φανός θέσης

6.7.1. Αριθμός

Ένας ή δύο.

6.7.2. Τρόπος διάταξης

Δεν υπάρχουν ειδικές απαιτήσεις.

6.7.3. Θέση

6.7.3.1. Καθ' ύψος: όχι λιγότερο από 250 mm και όχι περισσότερο από 1 500 mm πάνω από το έδαφος·

6.7.3.2. Κατά μήκος: στο πίσω μέρος του οχήματος.

6.7.4. Γεωμετρική ορατότητα

Οριζόντια γωνία: 80° στα αριστερά και στα δεξιά για έναν ενιαίο φανό:

η οριζόντια γωνία μπορεί να είναι 80° προς τα έξω και 45° προς τα μέσα για κάθε ζεύγος φανών.

Κατακόρυφη γωνία: 15° πάνω και κάτω από την οριζόντια γραμμή.

Εντούτοις, όταν ένας φανός είναι τοποθετημένος σε ύψος μικρότερο από 750 mm (μετρούμενο σύμφωνα με τις διατάξεις του σημείου 5.7), η προς τα κάτω γωνία των 15° δύναται να ελαττωθεί στις 5°.

6.7.5. Προσανατολισμός

Προς τα πίσω.

6.7.6. Ενδεικτικό σύμπλεξης

Προαιρετικό: η λειτουργία του εκτελείται από την προβλεπόμενη διάταξη για τον εμπρόσθιο φανό θέσης.

6.7.7. Άλλες απαιτήσεις

Αν ο οπίσθιος φανός θέσης είναι αμοιβαία ενσωματωμένος με δείκτη κατεύθυνσης, η ηλεκτρική σύνδεση του οπίσθιου φανού θέσης στην αντίστοιχη πλευρά του οχήματος ή το αμοιβαία ενσωματωμένο μέρος του μπορεί να είναι έτσι ώστε να είναι σβηστός καθ' όλη την περίοδο ενεργοποίησης του φανού-δείκτη κατεύθυνσης (τόσο στον κύκλο ανάμματος όσο και σβησίματος).

6.8. Οπίσθιος οπισθανακλαστήρας, μη τριγωνικός

6.8.1. Αριθμός

Ένας ή δύο.

6.8.2. Τρόπος διάταξης

Δεν υπάρχουν ειδικές απαιτήσεις.

6.8.3. Θέση

Καθ' ύψος: όχι λιγότερο από 250 mm και όχι περισσότερο από 900 mm πάνω από το έδαφος·

6.8.4. Γεωμετρική ορατότητα

Οριζόντια γωνία:	30° στα αριστερά και στα δεξιά για έναν ενιαίο ανακλαστήρα
	30° προς τα έξω και 10° προς τα μέσα για κάθε ζεύγος ανακλαστήρων·
Κατακόρυφη γωνία:	15° πάνω και κάτω από την οριζόντια γραμμή.

Εντούτοις, όταν ένας φανός είναι τοποθετημένος σε ύψος μικρότερο από 750 mm (μετρούμενο σύμφωνα με τις διατάξεις του σημείου 5.7), η προς τα κάτω γωνία των 15° δύναται να ελαττωθεί στις 5°.

6.8.5. Προσανατολισμός

Προς τα πίσω.

6.9. Προειδοποιητικό σήμα κινδύνου του οχήματος

6.9.1. Το σήμα εκπέμπεται με ταυτόχρονη λειτουργία των φανών-δεικτών κατεύθυνσης σύμφωνα με τις απαιτήσεις του ανωτέρω σημείου 6.3.

6.9.2. Ηλεκτρικές συνδέσεις

Το σήμα ενεργοποιείται με χωριστό χειριστήριο που να επιτρέπει την ταυτόχρονη τροφοδότηση όλων των δεικτών κατεύθυνσης. Επιπλέον, μπορεί να ενεργοποιείται αυτόματα σε περίπτωση που το όχημα εμπλακεί σε σύγκρουση ή μετά την απενεργοποίηση του σήματος στάσης έκτακτης ανάγκης, όπως προβλέπεται στο σημείο 6.14 κατωτέρω. Σε τέτοιες περιπτώσεις, το σήμα μπορεί να σβήνει με το χέρι.

6.9.3. Ενδεικτικό σύμπλεξης

Υποχρεωτικό. Αναλάμπων φανός ερυθρού σήματος ή, στην περίπτωση ξεχωριστών ενδεικτικών, η ταυτόχρονη λειτουργία του ενδεικτικού που προβλέπεται στο σημείο 6.3.8.

6.9.4. Άλλες απαιτήσεις

Αναλάμπων φανός με συχνότητα 90 ± 30 περιόδους ανά λεπτό.

Η θέση σε λειτουργία του οργάνου χειρισμού του σήματος του φανού ακολουθείται από το άναμμα του φανού εντός ενός δευτερολέπτου το πολύ και από το πρώτο σβήσιμο του φανού εντός ενάμισι δευτερολέπτου το πολύ.

6.10. Εμπρόσθιος φανός ομίχλης

6.10.1. Αριθμός

Ένας ή δύο.

6.10.2. Τρόπος διάταξης

Δεν υπάρχουν ειδικές απαιτήσεις.

6.10.3. Θέση

6.10.3.1. Κατά πλάτος: για έναν ενιαίο φανό, το κέντρο αναφοράς βρίσκεται στο μεσαίο διάμηκες επίπεδο του οχήματος· ή το άκρο της φωτίζουσας επιφάνειας που είναι το πιο κοντινό στο επίπεδο αυτό δεν απέχει περισσότερο από 250 mm απ' αυτόν·

6.10.3.2. Καθ' ύψος: τουλάχιστον 250 mm πάνω από το έδαφος. Κανένα σημείο της φωτίζουσας επιφάνειας δεν βρίσκεται πάνω από το υψηλότερο σημείο της φωτίζουσας επιφάνειας του προβολέα δέσμης διασταύρωσης.

6.10.3.3. Κατά μήκος: στο εμπρόσθιο μέρος του οχήματος. Η απαίτηση αυτή θεωρείται ότι πληρούται εφόσον το εκπεμπόμενο φως δεν προκαλεί ενόχληση στον οδηγό είτε άμεσα είτε έμμεσα μέσω των κατόπτρων οδήγησης και/ή άλλων ανακλαστικών επιφανειών του οχήματος.

6.10.4. Γεωμετρική ορατότητα

Προσδιορίζεται από τις γωνίες α και β, σύμφωνα με το σημείο 2.13 του κανονισμού αριθ. 48 των ΗΕ:

α = 5° προς τα πάνω και προς τα κάτω·

β = 45° στα αριστερά και στα δεξιά για έναν ενιαίο φανό, εκτός από έκκεντρο φως, στην οποία περίπτωση η προς τα μέσα γωνία β = 10°·

45° προς τα έξω και 10° προς τα μέσα για κάθε ζεύγος φανών

6.10.5. Προσανατολισμός

Προς τα εμπρός. Ο/Οι φανός/-οί δύναται/-νται να στρέφεται/-ονται συναρτήσει της στροφής του συστήματος διεύθυνσης.

6.10.6. Δεν δύναται/-νται να συνδυαστεί/-ούν με άλλον εμπρόσθιο φανό.

6.10.7. Ενδεικτικό σύμπλεξης

Προαιρετικό· μη αναλάμπον πράσινο σήμα.

6.10.8. Άλλες απαιτήσεις

Καμία.

6.10.9. Ηλεκτρικές συνδέσεις

Ο/Οι εμπρόσθιος/-οι φανός/-οί ομίχλης πρέπει να δύναται/-νται να ανάβει/-ουν ή να σβήνει/-ουν ανεξάρτητα από τον/τους φανό/-ούς πορείας ή τον/τους φανό/-ούς διασταύρωσης.

6.11. Οπίσθιος φανός ομίχλης

6.11.1. Αριθμός

Ένας ή δύο.

6.11.2. Τρόπος διάταξης

Δεν υπάρχουν ειδικές απαιτήσεις.

6.11.3. Θέση

6.11.3.1. Καθ' ύψος: όχι λιγότερο από 250 mm και όχι περισσότερο από 900 mm πάνω από το έδαφος·

6.11.3.2. Κατά μήκος: στο πίσω μέρος του οχήματος.

6.11.3.3. Η απόσταση μεταξύ της φωτίζουσας επιφάνειας του οπίσθιου φανού ομίχλης και εκείνης του φανού πέδησης είναι τουλάχιστον 100 mm.

6.11.4. Γεωμετρική ορατότητα

Προσδιορίζεται από τις γωνίες α και β, σύμφωνα με το σημείο 2.13 του κανονισμού αριθ. 48 των ΗΕ:

α = 5 ° προς τα πάνω και προς τα κάτω·

β = 25° στα αριστερά και στα δεξιά για έναν ενιαίο φανό

25° προς τα έξω και 10° προς τα μέσα για κάθε ζεύγος φανών.

6.11.5. Προσανατολισμός

Προς τα πίσω.

6.11.6. Ηλεκτρικές συνδέσεις

Πρέπει να είναι έτσι ώστε οι οπίσθιοι φανοί ομίχλης να μπορούν να ανάβουν μόνον όταν είναι αναμμένοι ένας ή περισσότεροι από τους ακόλουθους φανούς: προβολέας δέσμης πορείας, προβολέας δέσμης διασταύρωσης, εμπρόσθιος φανός ομίχλης.

Αν υπάρχει εμπρόσθιος φανός ομίχλης, ο οπίσθιος φανός ομίχλης είναι δυνατόν να σβήνει ανεξάρτητα από τον εμπρόσθιο φανό ομίχλης.

Επιτρέπεται να εξακολουθεί/ούν να είναι αναμμένος/-οι ο/οι οπίσθιος/-οι φανός/-οι ομίχλης μέχρις ότου σβήσουν οι φανοί θέσης, και πρέπει εν συνεχεία να παραμένει/-ουν σβηστός/-οί μέχρις ότου ανάψει/-ουν πάλι εκ προθέσεως.

6.11.7. Ενδεικτικό σύμπλεξης

Υποχρεωτικό. Μη αναλάμπων φανός κίτρινου ήλεκτρου.

6.11.8. Άλλες απαιτήσεις

Καμία.

6.12. Πλευρικός οπισθανακλαστήρας, μη τριγωνικός

6.12.1. Αριθμός ανά πλευρά

Ένας ή δύο.

6.12.2. Τρόπος διάταξης

Δεν υπάρχουν ειδικές απαιτήσεις.

6.12.3. Θέση

6.12.3.1. Στο πλευρό του οχήματος.

6.12.3.2. Καθ' ύψος: όχι λιγότερο από 300 mm και όχι περισσότερο από 900 mm πάνω από το έδαφος·

6.12.3.3. Κατά μήκος: Θα πρέπει να τοποθετηθεί σε τέτοια θέση ώστε υπό κανονικές συνθήκες να μην μπορεί να καλυφθεί από τα ρούχα του οδηγού ή του επιβάτη.

6.12.4. Γεωμετρική ορατότητα

Οριζόντιες γωνίες β = 30° προς τα εμπρός και προς τα πίσω.

Κατακόρυφες γωνίες α = 15° πάνω και κάτω από την οριζόντια γραμμή.

Εντούτοις, όταν ένας φανός είναι τοποθετημένος σε ύψος μικρότερο από 750 mm (μετρούμενο σύμφωνα με τις διατάξεις του σημείου 5.7), η προς τα κάτω γωνία των 15° δύναται να ελαττωθεί μέχρι τις 5°·

6.12.5. Προσανατολισμός

Ο άξονας αναφοράς των οπισθανακλαστήρων είναι κάθετος προς το μεσαίο διάμηκες επίπεδο του οχήματος και στραμμένος προς τα έξω. Οι εμπρόσθιοι πλευρικοί οπισθανακλαστήρες δύνανται να στρέφονται συναρτήσει της στροφής του συστήματος διεύθυνσης.

6.13. Φανός λειτουργίας ημέρας

6.13.1. Παρουσία

Προαιρετική για μοτοσικλέτες.

6.13.2. Αριθμός

Ένας ή δύο, του εγκεκριμένου τύπου σύμφωνα με τον κανονισμό αριθ. 87 των ΗΕ ή με τον κανονισμό αριθ. 148 των ΗΕ.

6.13.3. Τρόπος διάταξης

Δεν υπάρχουν ειδικές απαιτήσεις.

6.13.4. Θέση

6.13.4.1. Κατά πλάτος:

6.13.4.1.1. Ένας ανεξάρτητος φανός λειτουργίας ημέρας μπορεί να είναι εγκατεστημένος άνωθεν ή κάτωθεν ή παραπλεύρως άλλου εμπρόσθιου φανού: Αν οι εν λόγω φανοί είναι διατεταγμένοι κατακορύφως, το κέντρο αναφοράς του φανού λειτουργίας ημέρας βρίσκεται στο μεσαίο διάμηκες επίπεδο του οχήματος· αν οι εν λόγω φανοί είναι ο ένας παραπλεύρως του άλλου, το άκρο της φωτίζουσας επιφάνειας δεν απέχει περισσότερο από 250 mm από το μεσαίο διάμηκες επίπεδο.

6.13.4.1.2. Ένας φανός λειτουργίας ημέρας που είναι αμοιβαίως ενσωματωμένος με άλλο εμπρόσθιο φανό (προβολέα δέσμης πορείας ή εμπρόσθιο φανό θέσης) είναι τοποθετημένος κατά τρόπο ώστε το άκρο της φωτίζουσας περιοχής να μην απέχει πέρα από 250 mm από το μεσαίο διάμηκες επίπεδο του οχήματος.

6.13.4.1.3. Δύο φανοί λειτουργίας ημέρας εκ των οποίων ο ένας ή και οι δύο είναι αμοιβαίως ενσωματωμένοι με άλλο εμπρόσθιο φανό είναι εγκατεστημένοι κατά τρόπο ώστε τα κέντρα αναφοράς τους να είναι συμμετρικά ως προς το μεσαίο διάμηκες επίπεδο του οχήματος.

6.13.4.1.4. Στην περίπτωση δύο φανών λειτουργίας ημέρας, η απόσταση που χωρίζει τις φωτίζουσες επιφάνειες δεν υπερβαίνει τα 420 mm.

6.13.4.1.5. Η μέγιστη απόσταση που πρέπει να τις χωρίζει δεν ισχύει όταν οι φανοί ημέρας:

α) ομαδοποιούνται, συνδυάζονται ή ενσωματώνονται αμοιβαία σε κάποιον άλλο προβολέα, ή

β) βρίσκονται εντός της προβολής της εμπρόσθιας σιλουέτας της μοτοσικλέτας σε ένα ορθογώνιο επίπεδο κάθετο προς το μεσαίο διάμηκες επίπεδο του οχήματος.

6.13.4.2. Καθ' ύψος:

Όχι λιγότερο από 250 mm και όχι περισσότερο από 1 500 mm πάνω από το έδαφος.

6.13.4.3. Κατά μήκος:

Στο εμπρόσθιο μέρος του οχήματος.

6.13.5. Γεωμετρική ορατότητα

Οριζόντια:	προς τα έξω 20° και προς τα μέσα 10°.
Κάθετη:	προς τα πάνω 10° και προς τα κάτω 10°.

6.13.6. Προσανατολισμός

Προς τα εμπρός. Ο/Οι φανός/-οί δύναται/-νται να στρέφεται/-ονται συναρτήσει της στροφής του συστήματος διεύθυνσης.

6.13.7. Ηλεκτρικές συνδέσεις

6.13.7.1. Ο φανός λειτουργίας ημέρας σβήνει αυτόματα όταν ανάβουν οι προβολείς, εκτός αν οι τελευταίοι χρησιμοποιούνται για την εκπομπή διακοπτόμενων προειδοποιητικών φωτεινών σημάτων.

Ο οπίσθιος φανός θέσης ανάβει όταν ο/οι φανός/-οί λειτουργίας ημέρας είναι αναμμένος/-οι. Ο/Οι εμπρόσθιος/-οι φανός/-οί θέσης και η διάταξη φωτισμού οπίσθιας πινακίδας κυκλοφορίας μπορούν να ανάβουν μεμονωμένα ή μαζί, όταν ο/οι φανός/-οί είναι αναμμένος/-οι.

6.13.7.2. Αν η απόσταση μεταξύ του εμπρόσθιου φανού-δείκτη κατεύθυνσης και του φανού λειτουργίας ημέρας είναι ίση ή μικρότερη των 40 mm, οι ηλεκτρικές συνδέσεις του φανού λειτουργίας ημέρας στην αντίστοιχη πλευρά του οχήματος μπορεί να επιτρέπουν είτε:

α) να είναι σβηστός ο φανός· είτε

β) να είναι μειωμένη η φωτεινή ένταση του φανού καθ' όλη τη διάρκεια της περιόδου ενεργοποίησης (κατά τον κύκλο τόσο του ανάμματος όσο και του σβησίματος) του εμπρόσθιου φανού-δείκτη κατεύθυνσης.

6.13.7.3. Αν ο φανός-δείκτης κατεύθυνσης είναι αμοιβαία ενσωματωμένος με φανό λειτουργίας ημέρας, οι ηλεκτρικές συνδέσεις του φανού λειτουργίας ημέρας στην αντίστοιχη πλευρά του οχήματος επιτρέπουν να παραμένει ο φανός λειτουργίας ημέρας σβηστός καθ' όλη την περίοδο ενεργοποίησης (κατά τον κύκλο τόσο του ανάμματος όσο και του σβησίματος) του φανού-δείκτη κατεύθυνσης.

6.13.8. Ενδεικτικό

Πράσινο ενδεικτικό σύμπλεξης, προαιρετικό.

6.13.9. Άλλες απαιτήσεις

Το σύμβολο DRL στο «ISO 2575:2004 - Road vehicles. Symbols for controls, indicators and tell-tales» μπορεί να χρησιμοποιηθεί για να ενημερώνει τον οδηγό ότι ο φανός λειτουργίας ημέρας είναι αναμμένος.

6.14. Σήμα στάσης έκτακτης ανάγκης

6.14.1. Παρουσία

Προαιρετική.

Το σήμα στάσης έκτακτης ανάγκης δίνεται με την ταυτόχρονη λειτουργία όλων των τοποθετημένων φανών στάσης ή των φανών-δεικτών κατεύθυνσης όπως περιγράφονται στο σημείο 6.14.7.

6.14.2. Αριθμός

Όπως προσδιορίζεται στο σημείο 6.3.1 ή 6.4.1.

6.14.3. Τρόπος διάταξης

Όπως προσδιορίζεται στο σημείο 6.3.2 ή 6.4.2.

6.14.4. Θέση

Όπως προσδιορίζεται στο σημείο 6.3.3 ή 6.4.3.

6.14.5. Γεωμετρική ορατότητα

Όπως προσδιορίζεται στο σημείο 6.3.4 ή 6.4.4.

6.14.6. Προσανατολισμός

Όπως προσδιορίζεται στο σημείο 6.3.5 ή 6.4.5.

6.14.7. Ηλεκτρικές συνδέσεις

6.14.7.1. Όλοι οι φανοί του σήματος στάσης έκτακτης ανάγκης αναβοσβήνουν εν φάσει, με συχνότητα 4,0 ±1,0 Hz.

6.14.7.1.1. Ωστόσο, αν σε κάποιον από τους φανούς του σήματος στάσης έκτακτης ανάγκης στο πίσω μέρος του οχήματος χρησιμοποιούνται φωτεινές πηγές πυράκτωσης, η συχνότητα είναι 4,0 + 0,0/-1,0 Hz.

6.14.7.2. Το σήμα στάσης έκτακτης ανάγκης λειτουργεί ανεξάρτητα από τους άλλους φανούς.

6.14.7.3. Το σήμα στάσης έκτακτης ανάγκης ενεργοποιείται και απενεργοποιείται αυτόματα.

6.14.7.3.1. Το σήμα στάσης έκτακτης ανάγκης ενεργοποιείται μόνο όταν η ταχύτητα του οχήματος υπερβαίνει τα 50 km/h και το σύστημα πέδησης προβλέπει το λογικό σήμα πέδησης έκτακτης ανάγκης που καθορίζεται στον κανονισμό αριθ. 78 των ΗΕ.

6.14.7.3.2. Το σήμα στάσης έκτακτης ανάγκης απενεργοποιείται αυτόματα αν το λογικό σήμα πέδησης έκτακτης ανάγκης όπως ορίζεται στον κανονισμό αριθ. 78 των ΗΕ δεν παρέχεται πλέον ή αν ενεργοποιείται το σήμα προειδοποίησης κινδύνου.

6.14.8. Ενδεικτικό

Προαιρετικό.

6.14.9. Άλλες απαιτήσεις

Καμία.

6.15. Εξωτερικός φανός εξυπηρέτησης

6.15.1. Παρουσία

Προαιρετική για μοτοσικλέτες.

6.15.2. Αριθμός

Ένας ή δύο· ωστόσο, επιτρέπεται να υπάρχουν και άλλοι εξωτερικοί φανοί εξυπηρέτησης για τον φωτισμό του στηρίγματος των ποδιών. Κάθε στήριγμα ποδιών φωτίζεται από ένα μόνον φανό.

6.15.3. Τρόπος διάταξης

Καμία ειδική απαίτηση, ωστόσο, ισχύουν οι απαιτήσεις του σημείου 6.15.9.3.

6.15.4. Θέση

Δεν υπάρχουν ειδικές απαιτήσεις.

6.15.5. Γεωμετρική ορατότητα

Δεν υπάρχουν ειδικές απαιτήσεις.

6.15.6. Προσανατολισμός

Δεν υπάρχουν ειδικές απαιτήσεις.

6.15.7. Ηλεκτρικές συνδέσεις

Δεν υπάρχουν ειδικές απαιτήσεις.

6.15.8. Ενδεικτική λυχνία

Δεν υπάρχουν ειδικές απαιτήσεις.

6.15.9. Άλλες απαιτήσεις

6.15.9.1. Ο εξωτερικός φανός εξυπηρέτησης δεν ενεργοποιείται παρά μόνο όταν το όχημα είναι σταματημένο και συντρέχουν μία ή περισσότερες από τις ακόλουθες προϋποθέσεις:

α) η διάταξη που αρχίζει και/ή διακόπτει τη λειτουργία του κινητήρα (σύστημα πρόωσης) είναι σε θέση που καθιστά αδύνατη τη λειτουργία του κινητήρα (σύστημα πρόωσης)· ή

β) ο χώρος φόρτωσης είναι ανοιχτός.

Οι διατάξεις του σημείου 5.9 πληρούνται σε όλες τις σταθερές θέσεις χρήσης.

6.15.9.2. Οι εγκεκριμένοι φανοί που εκπέμπουν λευκό φως, με εξαίρεση τους προβολείς δέσμης πορείας και τους φανούς ημέρας, μπορούν να ενεργοποιούνται ως φανοί εξυπηρέτησης. Μπορούν επίσης να ενεργοποιούνται μαζί με τους εξωτερικούς φανούς εξυπηρέτησης και η προϋπόθεση των σημείων 5.10 και 5.11 ανωτέρω δεν απαιτείται να συντρέχει.

6.15.9.3. Η τεχνική υπηρεσία διενεργεί οπτική δοκιμή, με τρόπο ικανοποιητικό για την αρχή έγκρισης τύπου, ώστε να εξακριβώνεται ότι η εμφανής επιφάνεια των εξωτερικών φανών εξυπηρέτησης δεν είναι άμεσα ορατή από παρατηρητή ο οποίος κινείται εντός ζώνης που οριοθετείται από ένα εγκάρσιο επίπεδο που απέχει 10 m από το εμπρόσθιο μέρος του οχήματος, ένα εγκάρσιο επίπεδο που απέχει 10 m από το οπίσθιο μέρος του οχήματος και δύο διαμήκη επίπεδα που απέχουν 10 m από κάθε πλευρά του οχήματος· αυτά τα τέσσερα επίπεδα πρέπει να εκτείνονται από 1 m έως 3 m επάνω από και καθέτως προς το έδαφος, όπως φαίνεται στο παράρτημα 7.

Επιπλέον των όρων που περιγράφονται στο σημείο 5.4, οι απαιτήσεις που περιγράφονται παραπάνω επαληθεύονται στις ακόλουθες συνθήκες οχήματος:

Στρίποδο:	Σε πλευρικό ή κεντρικό στρίποδο ή και τα δύο, κατά περίπτωση
Σύστημα διεύθυνσης:	Ευθεία προς τα εμπρός και κλειδωμένο σε κάθε διαθέσιμη θέση

Εφόσον ζητηθεί από τον αιτούντα και με τη σύμφωνη γνώμη της τεχνικής υπηρεσίας, η εν λόγω απαίτηση μπορεί να επαληθεύεται με σχέδιο ή προσομοίωση.

7. ΤΡΟΠΟΠΟΙΗΣΕΙΣ ΤΟΥ ΤΥΠΟΥ ΟΧΗΜΑΤΟΣ Ή ΤΗΣ ΕΓΚΑΤΑΣΤΑΣΗΣ ΤΩΝ ΔΙΑΤΑΞΕΩΝ ΦΩΤΙΣΜΟΥ ΚΑΙ ΦΩΤΕΙΝΗΣ ΣΗΜΑΤΟΔΟΤΗΣΗΣ

7.1. Κάθε τροποποίηση του τύπου οχήματος ή της εγκατάστασης των διατάξεων φωτισμού ή φωτεινής σηματοδότησης ή του καταλόγου που αναφέρεται στο σημείο 3.2.2 ανωτέρω, κοινοποιείται στην αρχή έγκρισης τύπου που έχει εγκρίνει τον συγκεκριμένο τύπο οχήματος. Η αρχή έγκρισης τύπου δύναται είτε:

7.1.1. να θεωρήσει ότι οι τροποποιήσεις που επήλθαν δεν υπάρχει πιθανότητα να έχουν σημαντικές δυσμενείς επιπτώσεις και ότι το όχημα εξακολουθεί σε κάθε περίπτωση να ικανοποιεί τις απαιτήσεις· είτε

7.1.2. να απαιτήσει περαιτέρω έκθεση δοκιμής από την αρμόδια τεχνική υπηρεσία για τη διεξαγωγή των δοκιμών.

7.2. Η επιβεβαίωση ή η άρνηση χορήγησης της έγκρισης, με ειδική αναφορά στις μετατροπές, κοινοποιείται, σύμφωνα με τη διαδικασία που ορίζεται στο σημείο 4.3 ανωτέρω στα συμβαλλόμενα μέρη της συμφωνίας τα οποία εφαρμόζουν τον παρόντα κανονισμό.

7.3. Η αρχή έγκρισης τύπου η οποία έχει χορηγήσει την επέκταση της έγκρισης ορίζει αύξοντα αριθμό σε κάθε αίτηση επέκτασης και ενημερώνει σχετικά τα υπόλοιπα συμβαλλόμενα μέρη της συμφωνίας του 1958 που εφαρμόζουν τον παρόντα κανονισμό, μέσω δελτίου κοινοποίησης σύμφωνα με το υπόδειγμα του παραρτήματος 1 του παρόντος κανονισμού.

8. ΣΥΜΜΟΡΦΩΣΗ ΤΗΣ ΠΑΡΑΓΩΓΗΣ

Οι διαδικασίες συμμόρφωσης της παραγωγής συμμορφώνονται με εκείνες που ορίζονται στον πίνακα 1 της συμφωνίας (E/ECE/TRANS/505/Rev.3), με τις ακόλουθες απαιτήσεις:

8.1. Οι μοτοσικλέτες που εγκρίνονται σύμφωνα με τον παρόντα κανονισμό κατασκευάζονται έτσι ώστε να συμμορφώνονται προς τον εγκεκριμένο τύπο ικανοποιώντας τις απαιτήσεις που ορίζονται στα σημεία 5. και 6. ανωτέρω.

8.2. Πληρούνται οι ελάχιστες απαιτήσεις για τις διαδικασίες ελέγχου της συμμόρφωσης παραγωγής που προβλέπονται στο παράρτημα 5 του παρόντος κανονισμού.

8.3. Η αρχή έγκρισης τύπου που έχει χορηγήσει την έγκριση τύπου μπορεί ανά πάσα στιγμή να επαληθεύει τις μεθόδους ελέγχου της συμμόρφωσης που εφαρμόζονται σε κάθε εγκατάσταση παραγωγής. Αυτές οι επαληθεύσεις διενεργούνται συνήθως ανά έτος.

9. ΚΥΡΩΣΕΙΣ ΣΕ ΠΕΡΙΠΤΩΣΗ ΜΗ ΣΥΜΜΟΡΦΩΣΗΣ ΤΗΣ ΠΑΡΑΓΩΓΗΣ

9.1. Η έγκριση που χορηγείται σε τύπο οχήματος σύμφωνα με τον παρόντα κανονισμό μπορεί να ανακληθεί αν δεν πληρούνται οι απαιτήσεις που ορίζονται στο σημείο 8.1 ανωτέρω ή εφόσον το όχημα απέτυχε στους ελέγχους που προσδιορίζονται στο σημείο 8 ανωτέρω.

9.2. Εάν συμβαλλόμενο μέρος της παρούσας συμφωνίας το οποίο εφαρμόζει τον παρόντα κανονισμό ανακαλέσει έγκριση που έχει χορηγήσει προηγουμένως, ενημερώνει αμέσως τα άλλα συμβαλλόμενα μέρη της συμφωνίας που εφαρμόζουν τον παρόντα κανονισμό μέσω δελτίου κοινοποίησης σύμφωνα με το υπόδειγμα του παραρτήματος 1 του παρόντος κανονισμού.

10. ΟΡΙΣΤΙΚΗ ΠΑΥΣΗ ΤΗΣ ΠΑΡΑΓΩΓΗΣ

Εάν ο κάτοχος έγκρισης παύσει οριστικά την παραγωγή τύπου οχήματος ο οποίος έχει λάβει έγκριση σύμφωνα με τον παρόντα κανονισμό ενημερώνει την αρχή έγκρισης τύπου η οποία χορήγησε την έγκριση. Μόλις λάβει τη σχετική κοινοποίηση, η συγκεκριμένη αρχή ενημερώνει σχετικά τα λοιπά συμβαλλόμενα μέρη της σύμβασης που εφαρμόζουν τον παρόντα κανονισμό μέσω δελτίου κοινοποίησης σύμφωνα με το υπόδειγμα στο παράρτημα 1 του παρόντος κανονισμού.

11. ΜΕΤΑΒΑΤΙΚΕΣ ΔΙΑΤΑΞΕΙΣ

11.1. Από την ημερομηνία της επίσημης θέσης σε ισχύ του συμπληρώματος 10 της σειράς τροποποιήσεων 01 κανένα συμβαλλόμενο μέρος που εφαρμόζει τον παρόντα κανονισμό δεν αρνείται τη χορήγηση εγκρίσεων σύμφωνα με τον παρόντα κανονισμό, όπως τροποποιήθηκε με το συμπλήρωμα 10 της σειράς τροποποιήσεων 01.

11.2. 60 μήνες μετά την ημερομηνία έναρξης ισχύος που αναφέρεται στο σημείο 11.1 ανωτέρω, τα συμβαλλόμενα μέρη που εφαρμόζουν τον παρόντα κανονισμό χορηγούν εγκρίσεις μόνον αν ο τύπος οχήματος όσον αφορά τον αριθμό και τον τρόπο εγκατάστασης των διατάξεων φωτισμού και φωτεινής σηματοδότησης αντιστοιχεί στις απαιτήσεις του συμπληρώματος 10 της σειράς τροποποιήσεων 01 του παρόντος κανονισμού.

11.3. Υφιστάμενες εγκρίσεις που χορηγήθηκαν σύμφωνα με τον παρόντα κανονισμό πριν από την ημερομηνία που αναφέρεται στο σημείο 11.2 ανωτέρω εξακολουθούν να ισχύουν. Στην περίπτωση οχημάτων που ταξινομήθηκαν για πρώτη φορά περισσότερο από 84 μήνες μετά την ημερομηνία έναρξης ισχύος που αναφέρεται στο σημείο 11.1. ανωτέρω, τα συμβαλλόμενα μέρη που εφαρμόζουν τον παρόντα κανονισμό μπορούν να απορρίψουν τύπο οχήματος όσον αφορά τον αριθμό και τον τρόπο εγκατάστασης των διατάξεων φωτισμού και φωτεινής σηματοδότησης που δεν πληρούν τις απαιτήσεις του συμπληρώματος 10 της σειράς τροποποιήσεων 01 τους παρόντος κανονισμού.

11.4. Από την ημερομηνία κατά την οποία αρχίζει επισήμως να ισχύει η σειρά τροποποιήσεων 02, κανένα συμβαλλόμενο μέρος που εφαρμόζει τον παρόντα κανονισμό δεν αρνείται τη χορήγηση έγκρισης βάσει του παρόντος κανονισμού, όπως τροποποιήθηκε με τη σειρά τροποποιήσεων 02.

11.5. 48 μήνες μετά την ημερομηνία που αναφέρεται στο σημείο 11.4 ανωτέρω, τα συμβαλλόμενα μέρη που εφαρμόζουν τον παρόντα κανονισμό χορηγούν εγκρίσεις μόνον αν ο τύπος οχήματος όσον αφορά τον αριθμό και τον τρόπο εγκατάστασης των διατάξεων φωτισμού και φωτεινής σηματοδότησης αντιστοιχεί στις απαιτήσεις της σειράς τροποποιήσεων 02 του παρόντος κανονισμού.

11.6. Υφιστάμενες εγκρίσεις που χορηγήθηκαν σύμφωνα με τον παρόντα κανονισμό πριν από την ημερομηνία που αναφέρεται στο σημείο 11.5 ανωτέρω εξακολουθούν να ισχύουν.

12. ΟΝΟΜΑΣΙΕΣ ΚΑΙ ΔΙΕΥΘΥΝΣΕΙΣ ΤΩΝ ΤΕΧΝΙΚΩΝ ΥΠΗΡΕΣΙΩΝ ΠΟΥ ΕΙΝΑΙ ΑΡΜΟΔΙΕΣ ΓΙΑ ΤΗ ΔΙΕΞΑΓΩΓΗ ΔΟΚΙΜΩΝ ΕΓΚΡΙΣΗΣ ΚΑΙ ΤΩΝ ΑΡΧΩΝ ΠΟΥ ΕΙΝΑΙ ΑΡΜΟΔΙΕΣ ΓΙΑ ΤΙΣ ΕΓΚΡΙΣΕΙΣ ΤΥΠΟΥ

Τα συμβαλλόμενα μέρη της συμφωνίας του 1958 που εφαρμόζουν τον παρόντα κανονισμό γνωστοποιούν στη Γραμματεία των Ηνωμένων Εθνών τις ονομασίες και τις διευθύνσεις των τεχνικών υπηρεσιών που είναι αρμόδιες για τη διεξαγωγή των δοκιμών έγκρισης και των αρχών έγκρισης τύπου που είναι αρμόδιες για τη χορήγηση της έγκρισης και στις οποίες πρέπει να αποστέλλονται τα έντυπα που εκδίδονται σε άλλες χώρες και πιστοποιούν την έγκριση ή την επέκταση ή την απόρριψη ή την ανάκληση έγκρισης.

ΠΑΡΑΡΤΗΜΑ 1

ΕΠΙΚΟΙΝΩΝΙΑ

[Μέγιστες διαστάσεις: A4 (210 × 297 mm)]



Εκδίδεται από: Όνομα της διοικητικής αρχής:
.....
.....
.....

Σχετικά με (2): Χορήγηση έγκρισης
Επέκταση έγκρισης
Απόρριψη έγκρισης
Ανάκληση έγκρισης
Οριστική παύση της παραγωγής

τύπου οχήματος κατηγορίας L_3 όσον αφορά την εγκατάσταση διατάξεων φωτισμού και φωτεινής σηματοδότησης, σύμφωνα με τον κανονισμό αριθ. 53 των ΗΕ.

Αριθ. Έγκρισης .....

Αριθ. επέκτασης .....

1. Εμπορική ονομασία ή μάρκα του οχήματος: .....
2. Επωνυμία του κατασκευαστή του τύπου του οχήματος .....
3. Επωνυμία και διεύθυνση του κατασκευαστή: .....
4. Αν υπάρχει, ονοματεπώνυμο και διεύθυνση του αντιπροσώπου του κατασκευαστή: .....
5. Υποβλήθηκε για έγκριση στις: .....
6. Τεχνική υπηρεσία υπεύθυνη για τη διεξαγωγή των δοκιμών έγκρισης: .....
7. Ημερομηνία της έκθεσης δοκιμής: .....
8. Αριθμός της έκθεσης δοκιμής: .....
9. Συνοπτική περιγραφή: .....

Διατάξεις φωτισμού του οχήματος:

9.1. Φανοί πορείας: Ναι/Όχι (2)

9.2. Φανοί διασταύρωσης: Ναι/Όχι (2)

9.3. Εμπρόσθιοι φανοί ομίχλης: Ναι/Όχι (2)

9.4. —

9.5. Δείκτες πορείας: Ναι/Όχι (2)

9.6. —

9.7. Πλευρικοί δείκτες κατεύθυνσης: Ναι/Όχι (2)

9.8. Σήμα προειδοποίησης κινδύνου: Ναι/Όχι (2)

9.9. Φανοί πέδησης: Ναι/Όχι (2)

9.10. Διάταξη φωτισμού οπίσθιας πινακίδας κυκλοφορίας: Ναι/Όχι (2)

9.11. Εμπρόσθιοι (πλευρικοί) φανοί θέσης: Ναι/Όχι (2)

9.12. Οπίσθιοι φανοί (πλευρικοί) φανοί θέσης: Ναι/Όχι (2)

---

(1) Διακριτικός αριθμός της χώρας η οποία προέβη σε χορήγηση/επέκταση/απόρριψη/ανάκληση έγκρισης (βλέπε διατάξεις σχετικά με την έγκριση στον κανονισμό).

(2) Διαγράφεται η περιττή ένδειξη.

9.13. Οπίσθιοι φανοί ομίχλης: Ναι/Όχι ([3])

9.14. —

9.15. —

9.16. Οπίσθιος οπισθανακλαστήρας, μη τριγωνικός: Ναι/Όχι ([3])

9.17. —

9.18. —

9.19. Πλευρικός οπισθανακλαστήρας, μη τριγωνικός: Ναι/Όχι ([3])

9.20. Ισοδύναμοι φανοί: Ναι/Όχι ([3])

9.21. Σήμα στάσης έκτακτης ανάγκης: Ναι/Όχι ([3])

9.22. Εξωτερικός φανός εξυπηρέτησης: Ναι/Όχι ([3])

10. Ενδεχόμενες παρατηρήσεις: .....

11. Μάζες, όπως δηλώνονται από τον κατασκευαστή ([4])

11.1. Μάζα σε τάξη πορείας:

Συνολική μάζα: ..... kg

Μάζα στον εμπρόσθιο τροχό: ..... kg

Μάζα στον οπίσθιο τροχό: ..... kg

11.2. Μεικτή μάζα οχήματος:

Συνολική μάζα: ..... kg

Μάζα στον εμπρόσθιο τροχό: ..... kg

Μάζα στον οπίσθιο τροχό: ..... kg

12. Θέση του σήματος έγκρισης: .....

13. Λόγος/-οι επέκτασης (κατά περίπτωση):

14. Η έγκριση χορηγήθηκε/απορρίφθηκε/επεκτάθηκε/ανακλήθηκε: ([3])

15. Τόπος: .....

16. Ημερομηνία: .....

17. Υπογραφή: .....

18. Στην παρούσα κοινοποίηση προσαρτάται ο κατάλογος των εγγράφων τα οποία κατατέθηκαν στην αρχή έγκρισης τύπου η οποία χορήγησε την έγκριση και διατίθενται κατόπιν αίτησης.

([3]) Διαγράφεται η περιττή ένδειξη.

([4]) Τα τμήματα αυτά πρέπει να συμπληρωθούν μόνον εάν διεξάγεται η δοκιμή σύμφωνα με το σημείο 6.2.5.4. του παρόντος κανονισμού.

ΠΑΡΑΡΤΗΜΑ 2

ΤΡΟΠΟΣ ΔΙΑΤΑΞΗΣ ΣΗΜΑΤΩΝ ΕΓΚΡΙΣΗΣ

Υπόδειγμα Α

(βλέπε σημείο 4.4 του παρόντος κανονισμού)

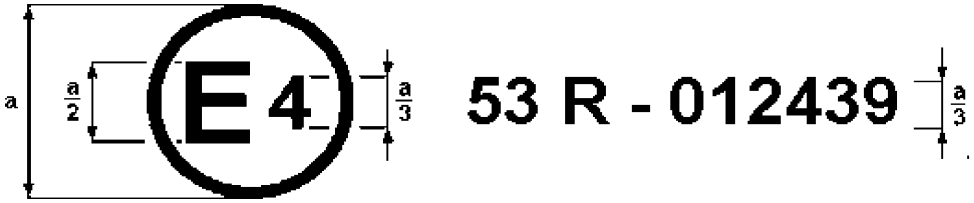

a = 8 mm τουλάχιστον

Το ανωτέρω σήμα έγκρισης, που τοποθετείται σε μοτοσικλέτα, δείχνει ότι ο σχετικός τύπος οχήματος έχει εγκριθεί στις Κάτω Χώρες (E 4) όσον αφορά την εγκατάσταση διατάξεων φωτισμού και φωτεινής σηματοδότησης σύμφωνα με τον κανονισμό αριθ. 53 των ΗΕ, όπως έχει τροποποιηθεί με τη σειρά τροποποιήσεων 01. Ο αριθμός έγκρισης δηλώνει ότι η έγκριση χορηγήθηκε σύμφωνα με τις απαιτήσεις του κανονισμού αριθ. 53 των ΗΕ.

Υπόδειγμα Β

(βλέπε σημείο 4.5 του παρόντος κανονισμού)

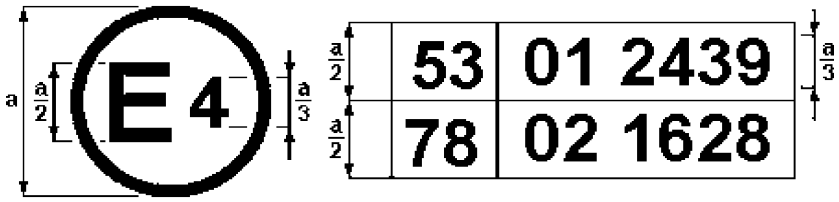

a = 8 mm τουλάχιστον

Το ανωτέρω σήμα έγκρισης, που τοποθετείται σε μοτοσικλέτα, δείχνει ότι ο σχετικός τύπος οχήματος έχει εγκριθεί στις Κάτω Χώρες (E 4) σύμφωνα με τους κανονισμούς αριθ. 53 και αριθ. 78 των ΗΕ ([1]). Οι αριθμοί έγκρισης δηλώνουν ότι, κατά την ημερομηνία που χορηγήθηκαν οι οικείες εγκρίσεις, ο κανονισμός αριθ. 53 των ΗΕ περιλάμβανε τη σειρά τροποποιήσεων 01 και ο κανονισμός αριθ. 78 ήδη τη σειρά τροποποιήσεων 02.

([1]) Ο δεύτερος αριθμός δίδεται απλώς ως παράδειγμα.

ΠΑΡΑΡΤΗΜΑ 3

ΕΠΙΦΑΝΕΙΕΣ ΦΑΝΩΝ, ΑΞΟΝΑΣ ΚΑΙ ΚΕΝΤΡΟ ΑΝΑΦΟΡΑΣ ΚΑΙ ΓΩΝΙΕΣ ΓΕΩΜΕΤΡΙΚΗΣ ΟΡΑΤΟΤΗΤΑΣ

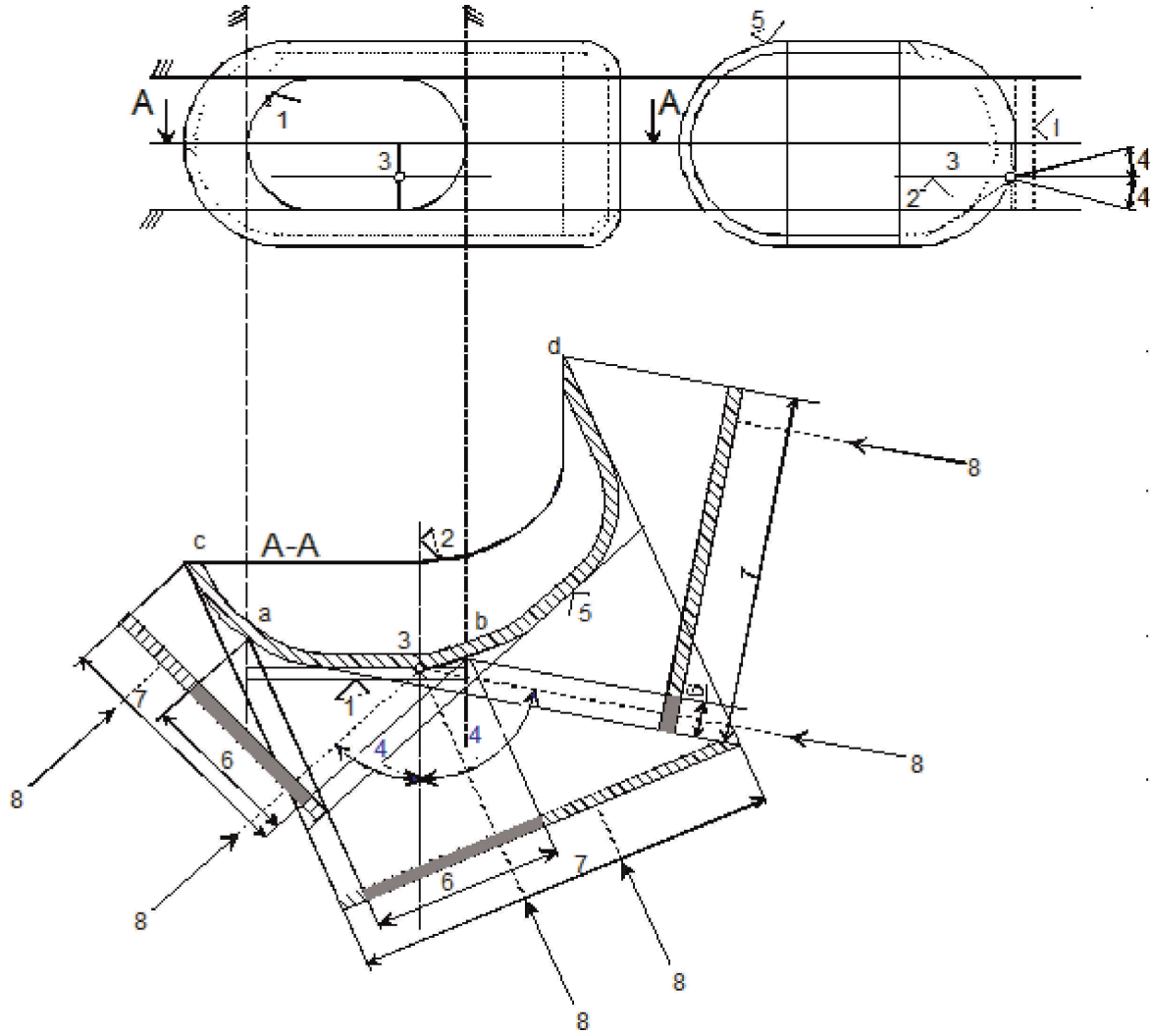

Κλείδα

1. Φωτίζουσα επιφάνεια
2. Άξονας αναφοράς
3. Κέντρο αναφοράς
4. Γωνία γεωμετρικής ορατότητας
5. Επιφάνεια εκπομπής φωτός
6. Εμφανής επιφάνεια με βάση τη φωτίζουσα επιφάνεια
7. Εμφανής επιφάνεια με βάση την επιφάνεια εκπομπής φωτός
8. Κατεύθυνση ορατότητας

Σημείωση: Πέραν των όσων παριστά το σχήμα, η φαινόμενη επιφάνεια πρέπει να θεωρείται εφαπτόμενη στην επιφάνεια εξόδου του φωτός.

Φωτίζουσα επιφάνεια σε σύγκριση με επιφάνεια εκπομπής φωτός

(Βλέπε σημεία 2.8 και 2.9 του παρόντος κανονισμού)

Σχήμα Α

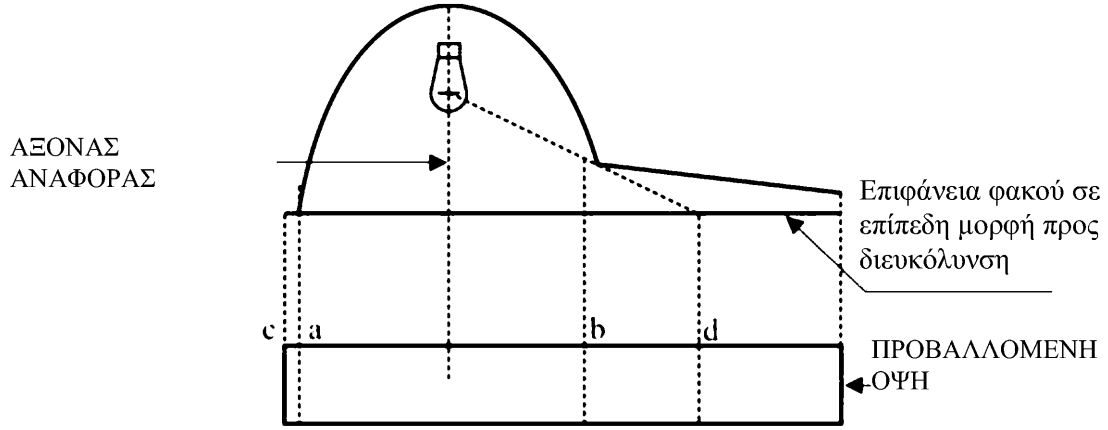

Σχήμα Β

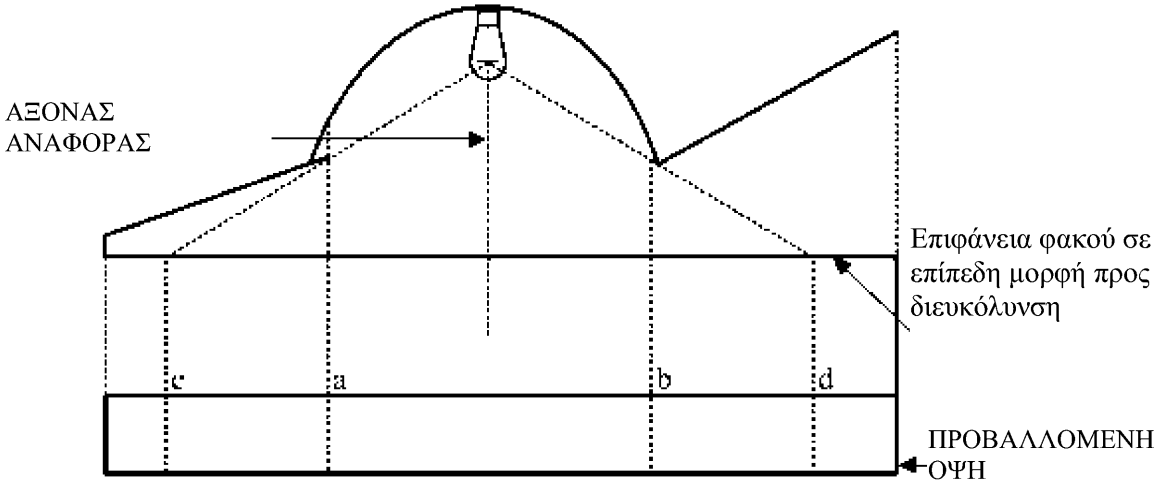

	Φωτίζουσα επιφάνεια	Επιφάνεια εκπομπής φωτός
Τα άκρα είναι	a και b	c και d

ΠΑΡΑΡΤΗΜΑ 4

ΕΜΠΡΟΣΘΙΑ ΟΡΑΤΟΤΗΤΑ ΕΡΥΘΡΩΝ ΦΩΤΩΝ ΚΑΙ ΟΠΙΣΘΙΑ ΟΡΑΤΟΤΗΤΑ ΛΕΥΚΩΝ ΦΩΤΩΝ

(βλέπε σημείο 5.9 του παρόντος κανονισμού)

Σχήμα 1

Εμπρόσθια ορατότητα ερυθρού φανού

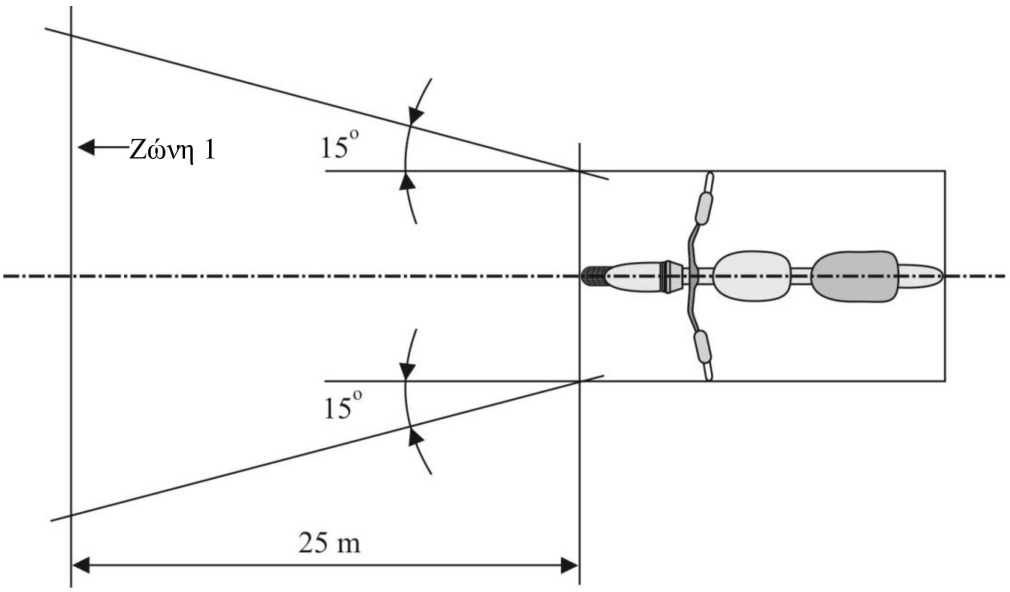

Σχήμα 2

Οπίσθια ορατότητα λευκού φανού

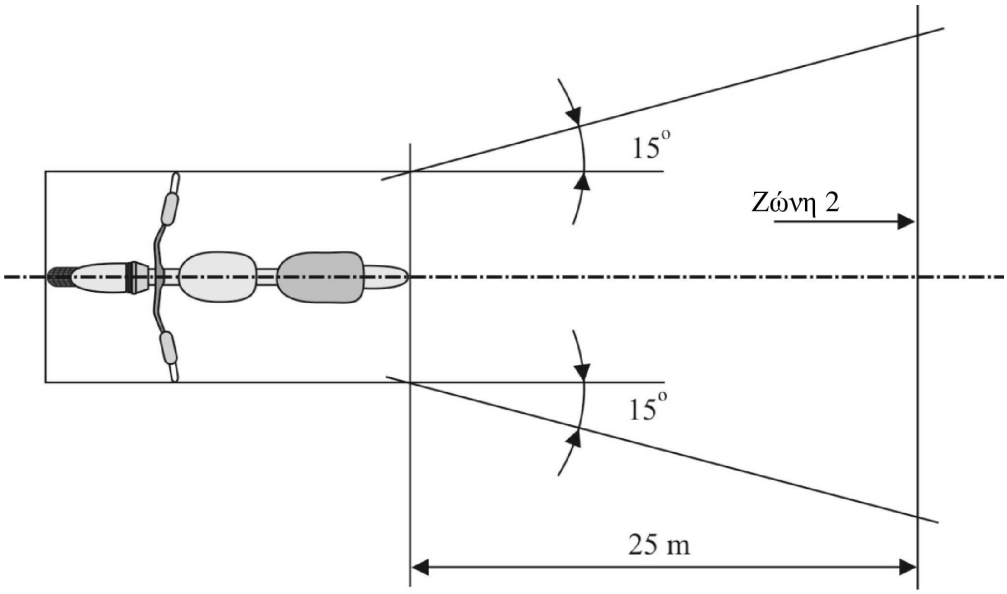

ΠΑΡΑΡΤΗΜΑ 5

ΕΛΕΓΧΟΣ ΣΥΜΜΟΡΦΩΣΗΣ ΤΗΣ ΠΑΡΑΓΩΓΗΣ

1. Δοκιμές

1.1. Θέση των φανών

Η θέση των φανών, όπως ορίζεται στο σημείο 6. του παρόντος κανονισμού, ελέγχεται σύμφωνα με τις γενικές απαιτήσεις που παρατίθενται στο σημείο 5. του παρόντος κανονισμού. Οι μετρούμενες τιμές όσον αφορά τις αποστάσεις πληρούν τις επιμέρους προδιαγραφές που ισχύουν για κάθε είδος φανών.

1.2. Ορατότητα φανών

1.2.1. Οι γωνίες γεωμετρικής ορατότητας ελέγχονται σύμφωνα με το σημείο 2.13 του κανονισμού αριθ. 48 των ΗΕ. Οι τιμές που μετρούνται για τις γωνίες πληρούν τις επιμέρους προδιαγραφές που ισχύουν για κάθε είδος φανών, επιτρέπεται όμως τα όρια των γωνιών να αποκλίνουν κατά ± 3° όπως προβλέπεται στο σημείο 5.3. του παρόντος κανονισμού για την τοποθέτηση των διατάξεων φωτεινής σηματοδότησης.

1.2.2. Η ορατότητα του ερυθρού φωτός προς τα εμπρός και του λευκού φωτός προς τα πίσω ελέγχεται σύμφωνα με το σημείο 5.9. του παρόντος κανονισμού.

1.3. Ευθυγράμμιση των προβολέων δέσμης διασταύρωσης προς τα εμπρός

1.3.1. Αρχική κλίση προς τα κάτω

(Η αρχική κλίση προς τα κάτω της αποκοπής της δέσμης διασταύρωσης ελέγχεται έναντι των απαιτήσεων του σημείου 6.2.5. του παρόντος κανονισμού).

1.4. Ηλεκτρικές συνδέσεις και ενδεικτικές λυχνίες

Για τον έλεγχο των ηλεκτρικών συνδέσεων ανάβει κάθε φανός που είναι συνδεδεμένος με το ηλεκτρικό σύστημα της μοτοσικλέτας.

Οι φανοί και οι ενδεικτικές λυχνίες πρέπει να λειτουργούν σύμφωνα με τις διατάξεις των σημείων 5.10. έως 5.12. του παρόντος κανονισμού καθώς και τις επιμέρους προδιαγραφές κάθε φανού.

1.5. Ένταση φωτός

1.5.1. Προβολέας δέσμης πορείας

Η συνολική μέγιστη ένταση του/των φανού/-ών πορείας είναι τέτοια ώστε να ικανοποιείται η απαίτηση που περιγράφεται στο σημείο 6.1.9. του παρόντος κανονισμού.

1.6. Η παρουσία, ο αριθμός, το χρώμα, η διάταξη και, κατά περίπτωση, η κατηγορία των φανών ελέγχονται με οπτική επιθεώρηση των φανών και των σημάνσεών τους. Τα χαρακτηριστικά αυτά πληρούν τις απαιτήσεις που καθορίζονται στο σημείο 5.13. του παρόντος κανονισμού, καθώς και τις επιμέρους για κάθε φανό προδιαγραφές.

ΠΑΡΑΡΤΗΜΑ 6

ΕΠΕΞΗΓΗΣΗ ΣΧΕΤΙΚΑ ΜΕ ΤΗΝ «ΟΡΙΖΟΝΤΙΑ ΚΛΙΣΗ», «ΤΗ ΓΩΝΙΑ ΚΛΙΣΗΣ» ΚΑΙ ΤΗ ΓΩΝΙΑ «Δ»

Σχήμα 1

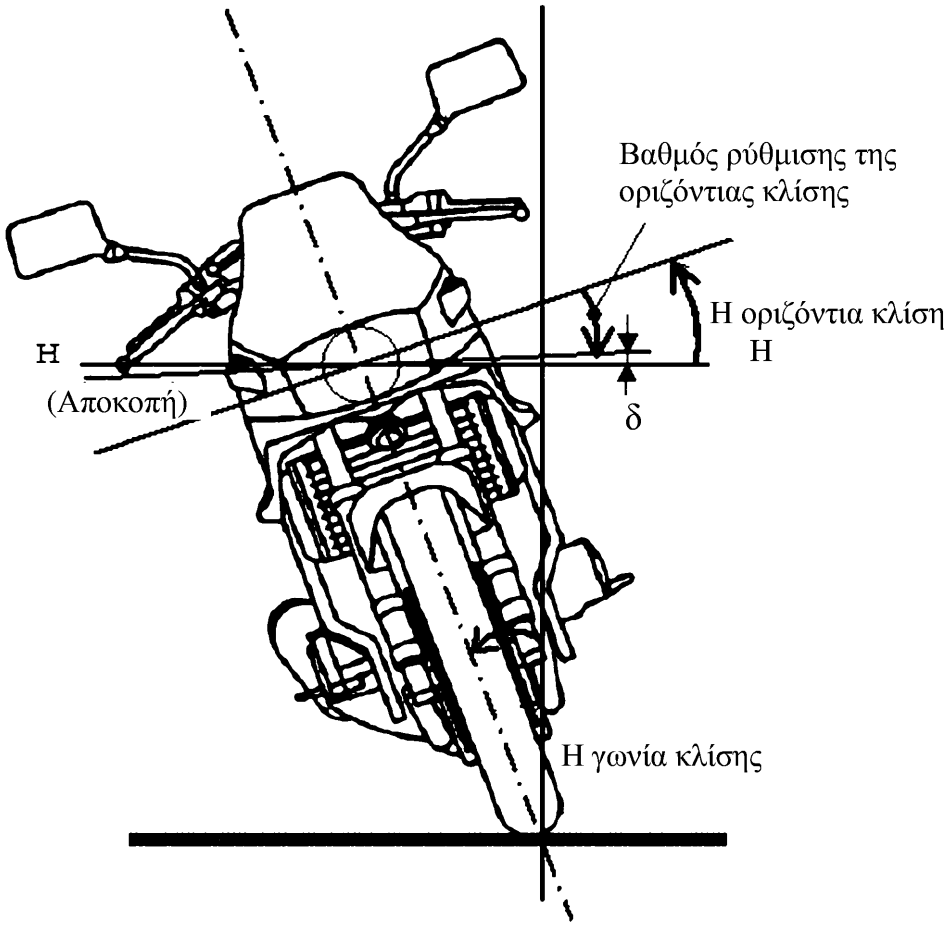

Σημείωση: Το παρόν σχήμα δείχνει ότι η μοτοσικλέτα κλίνει προς τα δεξιά.

ΠΑΡΑΡΤΗΜΑ 7

ΠΕΡΙΟΧΗ ΠΑΡΑΤΗΡΗΣΗΣ ΠΡΟΣ ΤΗΝ ΚΑΤΕΥΘΥΝΣΗ ΤΗΣ ΕΜΦΑΝΟΥΣ ΕΠΙΦΑΝΕΙΑΣ ΤΩΝ ΕΞΩΤΕΡΙΚΩΝ ΦΑΝΩΝ ΕΞΥΠΗΡΕΤΗΣΗΣ

Ζώνες παρατήρησης

Το σχέδιο αυτό δείχνει μία ζώνη από τη μία πλευρά, τις άλλες ζώνες από εμπρός, από πίσω και από την άλλη πλευρά του οχήματος.

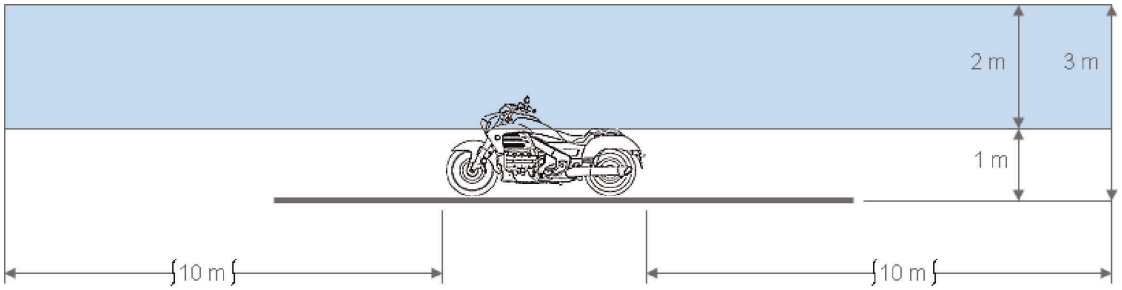

Όρια των ζωνών

