II

(Gníomhartha neamhreachtacha)

GNÍOMHARTHA ARNA NGLACADH AG COMHLACHTAÍ ARNA GCRUTHÚ LE COMHAONTUITHE IDIRNÁISIÚNTA

Ní bhíonn éifeacht dhlíthiúil ach ag téacsanna bunaidh UNECE faoin dlí poiblí idirnáisiúnta. Ba cheart stádas agus dáta theacht i bhfeidhm an Rialacháin seo a sheiceáil sa leagan is déanaí de dhoiciméad stádais TRANS/WP.29/343 UN/ECE, doiciméad atá ar fáil ag: https://unece.org/status-1958-agreement-and-annexed-regulations

Rialachán Uimh. 17 ó na Náisiúin Aontaithe — Forálacha aonfhoirmeacha maidir le ceadú feithiclí i ndáil leis na suíocháin, a ndaingnithe agus aon cheannbhac [2023/406]

Ina n-ionchorpraítear an téacs bailí uile suas go dtí:

10 sraith leasuithe — Dáta theacht i bhfeidhm: 9 Meitheamh 2021

Is áis doiciméadúcháin amháin an doiciméad seo. Is iad na téacsanna atá barántúil agus ceangailteach de réir dlí:

ECE/TRANS/WP.29/2015/47

ECE/TRANS/WP.29/2017/121

ECE/TRANS/WP.29/2017/122

ECE/TRANS/WP.29/2018/142

ECE/TRANS/WP.29/2019/116

ECE/TRANS/WP.29/2019/35

ECE/TRANS/WP.29/2020/106

ÁBHAR

RIALACHÁN

1. Raon feidhme
2. Sainmhínithe
3. Iarratas ar cheadú
4. Ceadú
5. Ceanglais
6. Tástálacha
7. Comhréireacht táirgeachta
8. Pionóis mar gheall ar neamhchomhréireacht táirgeachta
9. Modhnuithe ar an gcineál feithicle agus síneadh a chur le ceadú i ndáil leis na suíocháin, a ndaingnithe agus/nó a gceannbhaic
10. Scor cinntitheach den táirgeadh
11. Treoracha úsáide
12. Ainmneacha agus seoltaí na seirbhísí teicniúla atá freagrach as tástálacha ceadaithe a dhéanamh, agus ainmneacha agus seoltaí na n-údarás cineálcheadaithe

13. Forálacha idirthréimhseacha

IARSCRÍBHINNÍ

1 Teachtaireacht

2 Socruithe an mhairc ceadaithe

3 An Nós Imeachta chun 'Pointe an Chromáin' agus Uillinn Chabhlach Iarbhír na Suíochán a Chinneadh Suíomhanna sa Mhótarfheithicil

Foscríbhinn 1 - Tuairisc ar ghléas trí thoise phointe an chromáin

Foscríbhinn 2 - Córas tagartha tríthoiseach

Foscríbhinn 3 - Sonraí tagartha maidir le hionaid suí

4 Nós Imeachta Tástála chun an Leithead Íosta a Thomhas

5 Nós Imeachta Tástála um Dhíláithriú agus Neart

6 Nós Imeachta Tástála chun Scaipeadh Fuinnimh Chúl an tSuíocháin a Sheiceáil

7 An Modh chun Neart Daingnithe Suíocháin agus a gCórais Choigeartaithe, Ghlasála agus Díláithriúcháin a Thástáil

8 Nós Imeachta Tástála chun an Bhearna a Thomhas

9 Nós Imeachta Tástála le haghaidh Gairis atá Beartaithe chun Taistealaithe a Chosaint in aghaidh Díláithriú Bagáiste

Foscríbhinn - Conair Luasmhoilliú nó Luasghéarú an Chairr Sleamhnáin mar Fheidhm Ama (Ionsamhlú de thuairt tosaigh)

10 Nós Imeachta Tástála chun Airde a Thomhas

11 Nós Imeachta Tástála chun Cúlsruth a Thomhas

12 Nós Imeachta Tástála um Ionsú Fuinnimh an Cheannbhaic ón Tosach

13 Nós Imeachta Tástála um Airde a Choinneáil

14 Nós Imeachta Tástála um Fheidhmíocht Dhinimiciúil

15 Nós Imeachta Tástála um Shuíomh Neamhúsáide

1. RAON FEIDHME

Tá feidhm ag an Rialachán seo maidir le:

(a) Feithiclí i gcatagóirí M_1 agus N ([1]) i ndáil le neart na suíochán agus a ndaingnithe agus i ndáil lena gceannbhaic;

(b) Feithiclí i gcatagóirí M_2 agus M_3[1] i ndáil le suíocháin nach gcumhdaítear le Rialachán Uimh. 80, i leith neart na suíochán agus a ndaingnithe, agus i leith a gceannbhac;

(c) Feithiclí i gcatagóir M_1 maidir le dearadh na gcodanna cúil de thacaithe droma na suíochán agus dearadh na ngaireas atá beartaithe chun taistealaithe a chosaint ón mbaol a bheadh ann dá ndéanfaí bagáiste a dhíláithriú i dtuairt tosaigh.

Níl feidhm ag an Rialachán maidir le suíocháin aghaidh chun taoibh ná suíocháin aghaidh ar chúl, ná aon cheannbhac atá feistithe ar na suíocháin sin, cé is moite d'fheithiclí i gcatagóir M_2 agus M_3 d'aicmí A agus I, faoi réir fhorálacha mhír 5.1.1.

2. SAINMHÍNITHE

Chun críocha an Rialacháin seo,

2.1. Ciallaíonn '*ceadú feithicle*' ceadú ar chineál feithicle i ndáil le neart na suíochán agus a ndaingnithe, dearadh na gcodanna cúil de thacaithe droma na suíochán agus saintréithe na gceannbhac;

2.2. Ciallaíonn '*cineál feithicle*' catagóir mótarfheithiclí nach bhfuil difríocht eatarthu ó thaobh na rudaí bunúsacha seo a leanas:

2.2.1. Struchtúr, cruth, toisí, ábhair agus mais na suíochán, cé go bhféadfadh clúdach agus dath difriúil a bheith ar na suíocháin; difríochtaí nach mó ná 5 faoin gcéad i mais an chineáil suíocháin arna cheadú, measfar nach difríochtaí suntasacha iad sin;

2.2.2. Cineál agus toisí chórais choigeartaithe, díláithriúcháin agus ghlasála chúil na suíochán, na suíochán féin agus a bpáirteanna;

2.2.3 Cineál agus toisí na ndaingnithe suíocháin;

2.2.4. Toisí, fráma, ábhair agus stuáil na gceannbhac, cé go bhféadfadh dathanna nó clúdaigh éagsúla a bheith orthu;

2.2.5. Cineál agus toisí cheangaltáin an cheannbhaic agus saintréithe na páirte den fheithicil lena bhfuil an ceannbhac ceangailte, i gcás ina bhfuil ceannbhac ar leithligh ann;

2.3. Ciallaíonn '*suíochán*' struchtúr a bhféadfaidh nó nach bhféadfaidh a bheith ina dhlúthchuid de struchtúr na feithicle, a bhfuil cóiriú air, agus é beartaithe go mbeadh duine amháin ábalta suí ann. Ag brath ar a threoshuíomh, sainmhínítear suíochán mar a leanas:

2.3.1. Ciallaíonn '*suíochán dírithe chun tosaigh*' suíochán is féidir a úsáid nuair atá an fheithicil ag gluaiseacht agus a bhfuil a aghaidh dírithe chun tosaigh san fheithicil ar chaoi a ndéanann plána siméadrachta ingearach an tsuíocháin uillinn níos lú ná + 10° nó - 10° le plána siméadrachta ingearach na feithicle;

2.3.2 Ciallaíonn '*suíochán aghaidh ar chúl*' suíochán is féidir a úsáid nuair atá an fheithicil ag gluaiseacht agus a bhfuil a aghaidh dírithe ar chúl na feithicle ar chaoi a ndéanann plána siméadrachta ingearach an tsuíocháin uillinn níos lú ná + 10° nó - 10° le plána siméadrachta ingearach na feithicle;

([1]) Mar atá sainmhínithe sa Rún Comhdhlúite maidir le Déanamh Feithiclí (R.E.3.), is é sin doiciméad ECE/TRANS/WP.29/78/Rev.6, mír 2 – www.unece.org/trans/main/wp29/wp29wgs/wp29gen/wp29resolutions.html

2.3.3. Ciallaíonn '*suíochán aghaidh chun taoibh*' suíochán is féidir a úsáid nuair atá an fheithicil ag gluaiseacht agus a bhfuil a aghaidh dírithe ar thaobh na feithicle ar chaoi a ndéanann plána siméadrachta ingearach an tsuíocháin uillinn 90° (± 10°) le plána siméadrachta ingearach na feithicle;

2.4. Ciallaíonn '*suíochán binse*' struchtúr a bhfuil cóiriú air, agus é beartaithe go mbeadh duine fásta amháin ábalta suí air;

2.5. Ciallaíonn '*daingniú*' an córas lena gceanglaítear an chóimeáil suíocháin le struchtúr na feithicle, lena n-áirítear na páirteanna de struchtúr na feithicle lena mbaineann;

2.6. Ciallaíonn '*beartaithe d'úsáid taistealaithe*', nuair a úsáidtear é i ndáil le coigeartú suíocháin agus ceannbhaic, suíomhanna coigeartaithe a úsáideann taistealaithe atá ina suí agus an fheithicil ag gluaiseacht, seachas na cinn sin atá beartaithe chun é a dhéanamh níos éasca do thaistealaithe teacht isteach san fheithicil agus imeacht uaithi amháin, agus rochtain a fháil ar limistéir stórála lastais, agus/nó lastas a stóráil san fheithicil.

2.7. Ciallaíonn '*córas coigeartaithe*' an gaireas lenar féidir an suíochán nó na páirteanna de a choigeartú go suíomh atá oiriúnach do mhoirfeolaíocht an taistealaí ina shuí. Féadfar an méid seo a leanas, go háirithe, a dhéanamh leis an ngaireas sin:

2.7.1. Díláithriú comhréireach;

2.7.2. Díláithriú ingearach;

2.7.3. Díláithriú uilleach;

2.8. Ciallaíonn '*córas díláithriúcháin*' gaireas lena ndéantar an suíochán nó ceann dá pháirteanna a dhíláithriú agus/nó a chasadh, gan suíomh idirmheánach seasta, chun rochtain éasca ar an spás taobh thiar den suíochán lena mbaineann a thabhairt do thaistealaithe;

2.9. Ciallaíonn '*córas glasála*' gaireas lena n-áirithítear go gcoinnítear an suíochán agus a pháirteanna sa suíomh úsáide;

2.10. Ciallaíonn '*suíochán infhillte*' suíochán a bhíonn fillte de ghnáth, atá éasca le húsáid agus atá deartha lena úsáid ó am go chéile ag taistealaí;

2.11. Ciallaíonn '*trasphlána*' plána ingearach atá ingearach le fadphlána meánach na feithicle;

2.12. Ciallaíonn '*fadphlána*' aon phlána atá comhthreomhar le fadphlána ingearach nialasach na feithicle, mar a shainítear in Iarscríbhinn 3 Foscríbhinn 2;

2.13. Ciallaíonn '*ceannbhac*' ag aon ionad suí ainmnithe, gaireas lena dteorannaítear díláithriú siar cinn taistealaí atá ina shuí i gcoibhneas le cabhail an taistealaí agus atá 700 mm nó níos mó ar airde ag aon phointe idir dhá fhadphlána ingearacha a ritheann ag 85 mm ar cheachtar taobh de líne na cabhlach, in aon suíomh cúlsrutha agus coigeartaithe airde, mar a thomhaistear i gcomhréir le hIarscríbhinn 10;

2.13.1. Ciallaíonn '*ceannbhac comhtháite*' ceannbhac atá ina chuid de pháirt uachtair chúl an tsuíocháin;

2.13.2. Ciallaíonn '*ceannbhac inbhainte*' ceannbhac ina bhfuil comhpháirt atá indeighilte ón suíochán agus atá deartha chun é a chur isteach agus a choinneáil go daingean i struchtúr chúl an tsuíocháin. I gcás ceannbhac inbhainte, nach féidir é a bhaint ón suíochán ach le huirlisí agus/nó tar éis clúdach an tsuíocháin a bhaint go páirteach nó go hiomlán, tagann sé sin faoin sainmhíniú sin;

2.13.3. Ciallaíonn '*ceannbhac ar leithligh*' ceannbhac atá ina chomhpháirt ar leithligh ón suíochán agus atá deartha chun é a chur isteach agus a choinneáil go daingean i struchtúr na feithicle;

2.13.4. Ciallaíonn '*ceannbhac inchoigeartaithe*' ceannbhac atá in ann bogadh go neamhspleách ar chúl an tsuíocháin idir dhá shuíomh ar a laghad atá beartaithe d'úsáid taistealaithe.

2.14. Ciallaíonn '*cúlsolas*' gloiniú fuinneoige aghaidh ar chúl atá suite ar chúl an díonphainéil.

2.15. Ciallaíonn '*cúlsruth*' an fad cothrománach idir dromchla tosaigh an cheannbhaic agus pointe cúil an chloiginn.

2.16. Ciallaíonn '*Cúlsruth an Phointe Tagartha Suí*' an cúlsruth de réir mar a thomhaistear i gcomhréir le hIarscríbhinn 11.

2.17. Ciallaíonn '*Cúlsruth Tagartha BioRID*' an cúlsruth a chinntear i gcomhréir le hIarscríbhinn 14.

2.18. Is é '*pointe an chromáin*' lár maighdeoige na cabhlach agus na leise i ngléas phointe an chromáin nuair atá sé suiteáilte i suíochán feithicle i gcomhréir le hIarscríbhinn 3. I gcás ina gcinntear 'pointe an chromáin' i gcomhréir leis an nós imeachta a dtugtar tuairisc air in Iarscríbhinn 3, meastar an pointe sin a bheith seasta i ndáil le struchtúr chúisín an tsuíocháin agus meastar go mbogann sé leis nuair a dhéantar an suíochán a choigeartú i dtreo X

2.19. Ciallaíonn '*pointe tagartha suí*' pointe deartha atá sainithe ag an monaróir feithiclí do gach ionad suí ainmnithe agus atá leagtha síos i ndáil leis an gcóras tagartha tríthoiseach mar a shainítear in Iarscríbhinn 3. Sainmhínítear an pointe tagartha suí in Iarscríbhinn 3 agus;

2.19.1. Leagann sé síos an gnáthshuíomh deartha tiomána nó taistil is faide siar le haghaidh gach ionad suí ainmnithe i bhfeithicil;

2.19.2. Tá comhordanáidí bunaithe ina leith i gcoibhneas struchtúr deartha na feithicle;

2.19.3. Ionsamhlaíonn sé suíomh mhaighdeog láir chabhail agus leis an duine.

2.20. Ciallaíonn '*líne thagartha*' an líne ar an mainicín arna hatáirgeadh in Iarscríbhinn 3, Foscríbhinn 1, Fíor 1, a ghabhann leis an Rialachán seo.

2.21. Ciallaíonn '*dearadh uillinn na cabhlach*' an uillinn arna tomhas le gléas phointe an chromáin idir líne ingearach tríd an bpointe tagartha suí agus líne na cabhlach i suíomh a chomhfhreagraíonn do shuíomh deartha chúl an tsuíocháin arna shonrú ag monaróir na feithicle.

2.22. Ciallaíonn '*barr éifeachtach an cheannbhaic*' an pointe is airde ar lárlíne an cheannbhaic, arna chinneadh i gcomhréir le hIarscríbhinn 10 agus ainmnítear é mar an pointe trasnála (IP).

2.23. Ciallaíonn '*airde an cheannbhaic*' an fad ón bpointe tagartha suí, arna thomhas comhthreomhar le líne na cabhlach, go dtí barr éifeachtach (IP) an cheannbhaic ar phlána atá normalach do líne na cabhlach.

2.24. Ciallaíonn '*gléas trí thoise phointe an chromáin*' (gléas phointe an chromáin) an gaireas a úsáidtear chun 'pointí an chromáin' agus uillinneacha cabhlach iarbhír a chinneadh. Sainmhínítear an gaireas sin in Iarscríbhinn 3.

2.25. Ciallaíonn '*líne na cabhlach*' lárlíne an tóireadóra i ngléas phointe an chromáin nuair atá an tóireadóir sa suíomh go hiomlán ar chúl.

2.26. Ciallaíonn '*uillinn iarbhír na cabhlach*' an uillinn arna tomhas le gléas phointe an chromáin idir líne ingearach trí phointe an chromáin agus líne na cabhlach agus úsáid á baint as an gceathrú uillinn cúil ar ghléas phointe an chromáin.

2.27. Ciallaíonn '*pointe R_{50}*' pointe deartha atá sainithe ag monaróir na feithicle d'fhear an 50^{ú} peircintíl i gcomhair an ionaid suí ainmnithe.

2.28. Ciallaíonn '*aisphreabadh*' gluaiseacht an chloiginn tar éis teagmhála leis an gceannbhac (i.e. uaireanta tar éis T-HRC(end)).

2.29. Ciallaíonn '*babhstar taoibh*' gnéithe suíocháin inchoigeartaithe ar thaobh chúisín an tsuíocháin agus / nó chúl an tsuíocháin chun coinneáil thaobhach an taistealaí a chumasú.

2.30. Ciallaíonn '*córas deighilte*' páirteanna nó gairis a bhfuil sé beartaithe leo, in éineacht le cúil na suíochán, na taistealaithe a chosaint ar bhagáiste díláithrithe; go háirithe, féadfar córas deighilte a dhéanamh le líontán nó mogalra sreinge atá suite os cionn leibhéal chúil na suíochán ina suíomh ingearach nó fillte síos. Ceannbhaic arna fheistiú mar threalamh caighdeánach le haghaidh feithiclí atá feistithe le páirteanna nó gairis den sórt sin, measfar iad mar chuid den chóras deighilte. Suíochán atá feistithe le ceannbhac, ní mheasfar é mar bheith ar chóras deighilte ann féin áfach.

3. IARRATAS AR CHEADÚ

3.1. Is é monaróir na feithicle nó a ionadaí atá creidiúnaithe go cuí a dhéanfaidh an t-iarratas ar cheadú ar chineál feithicle a chur isteach.

3.2. Beidh trí chóip de na doiciméid seo a leanas agus na sonraíochtaí seo a leanas ag gabháil leis:

3.2.1. Tuairisc mhionsonraithe ar an gcineál feithicle i ndáil le dearadh na suíochán, a ndaingnithe, agus a gcóras coigeartaithe, díláithriúcháin agus glasála;

3.2.1.1. Tuairisc mhionsonraithe agus/nó léaráidí den chóras deighilte, más infheidhme.

3.2.2. Léaráidí, ar scála iomchuí agus le dóthain mionsonraí, de na suíocháin, a ndaingnithe ar an bhfeithicil, agus a gcórais choigeartaithe, díláithriúcháin agus ghlasála.

3.2.3. I gcás suíocháin lena ngabhann ceannbhac inbhainte:

3.2.3.1. Tuairisc mhionsonraithe ar an gceannbhac, ina sonraítear go háirithe an cineál ábhair atá sa stuáil;

3.2.3.2. Tuairisc mhionsonraithe ar an suíomh, an cineál tacaíochta agus na ceangaltáin chun an ceannbhac a shuiteáil ar an suíochán.

3.2.4. Maidir le ceannbhac ar leithligh:

3.2.4.1. Tuairisc mhionsonraithe ar an gceannbhac, ina sonraítear go háirithe an cineál ábhair atá sa stuáil;

3.2.4.2. Tuairisc mhionsonraithe ar an suíomh, agus na ceangaltáin chun an ceannbhac a fheistiú ar struchtúr na feithicle.

3.3. Cuirfear an méid seo a leanas isteach chuig an tSeirbhís Theicniúil atá freagrach as na tástálacha ceadaithe a dhéanamh:

3.3.1. Feithicil atá ionadaíoch ar an gcineál feithicle atá le ceadú nó na páirteanna den fheithicil a mheasann an tSeirbhís Theicniúil is gá le haghaidh tástálacha ceadaithe;

3.3.2. Sraith bhreise de na suíocháin atá suiteáilte san fheithicil, mar aon lena ndaingnithe.

3.3.3. Le haghaidh feithiclí ina bhfuil suíocháin atá feistithe le ceannbhaic nó ar féidir iad a fheistiú le ceannbhaic, chomh maith leis na ceanglais a leagtar amach i míreanna 3.3.1. agus 3.3.2. thuas:

3.3.3.1. I gcás ceannbhaic inbhainte: sraith bhreise de na suíocháin atá suiteáilte san fheithicil, agus iad feistithe le ceannbhaic, mar aon lena ndaingnithe.

3.3.3.2. I gcás ceannbhaic ar leithligh: sraith bhreise de na suíocháin atá suiteáilte san fheithicil, mar aon lena ndaingnithe, sraith bhreise de na ceannbhaic chomhfhreagracha agus an pháirt de struchtúr na feithicle ina bhfeistítear an ceannbhac, nó an struchtúr ina iomláine.

4. CEADÚ

4.1. An cineál feithicle a chuirtear isteach le haghaidh ceadú de bhun an Rialacháin seo, má chomhlíonann sé na ceanglais ábhartha (suíocháin atá feistithe le ceannbhaic nó ar féidir iad a fheistiú le ceannbhaic), ceadófar an cineál feithicle sin.

4.2. Sannfar uimhir cheadaithe do gach cineál feithicle a cheadaítear. Leis an gcéad dá dhigit (09 faoi láthair, rud a chomhfhreagraíonn do shraith leasuithe 09), sonrófar an tsraith leasuithe ina n-ionchorpraítear na mórleasuithe teicniúla is déanaí dá ndearnadh ar an Rialachán tráth eisiúna an cheadaithe. Ní fhéadfaidh an Páirtí Conarthach céanna an uimhir chéanna a shannadh don chineál céanna feithicle atá feistithe le cineálacha eile suíochán nó ceannbhac nó le suíocháin a bhfuil córas daingnithe difriúil acu ar an bhfeithicil (tá sé sin infheidhme maidir le suíocháin a bhfuil ceannbhaic orthu agus suíocháin nach bhfuil ceannbhaic orthu araon) ná do chineál eile feithicle.

4.3. Fógra maidir le ceadú ar chineál feithicle nó maidir le síneadh nó diúltú an cheadaithe sin de bhun an Rialacháin seo, cuirfear an fógra sin in iúl do na Páirtithe sa Chomhaontú a chuireann an Rialachán seo i bhfeidhm trí bhíthin foirm atá i gcomhréir leis an tsamhail in Iarscríbhinn 1 a ghabhann leis an Rialachán seo.

4.4. Gach feithicil atá i gcomhréir le cineál feithicle a cheadaítear faoin Rialachán seo, greamófar marc ceadaithe idirnáisiúnta di a bheidh le feiceáil go soiléir, a bheidh in áit a bhféadfar teacht air go héasca, áit a sonrófar ar an bhfoirm ceadaithe, agus is éard a bheidh ann:

4.4.1. Ciorcal timpeall ar an litir 'E' agus, taobh leis an litir sin, sainuimhir na tíre a dheonaigh an ceadú ([2]);

4.4.2. Ar thaobh na láimhe deise den chiorcal a fhorordaítear i mír 4.4.1. thuas, uimhir an Rialacháin seo, agus ina dhiaidh sin, an litir 'R', dais, agus an uimhir cheadaithe.

4.4.3. Má tá suíochán amháin nó níos mó suiteáilte san fheithicil áfach, atá feistithe le ceannbhaic nó ar féidir iad a fheistiú le ceannbhaic, agus gur ceadaíodh iad mar bheith i gcomhréir le ceanglais mhíreanna 5.2. agus 5.3. thíos, beidh na litreacha 'RA' i ndiaidh uimhir an Rialacháin seo. An fhoirm atá i gcomhréir leis an tsamhail in Iarscríbhinn 1 leis an Rialachán seo, léireofar ann cén suíochán nó cé na suíocháin san fheithicil ar féidir é/iad a fheistiú le ceannbhaic. Léireoidh an mharcáil freisin maidir le haon suíochán eile san fheithicil, nach bhfuil ceannbhaic feistithe orthu nó nach féidir ceannbhaic a fheistiú orthu, gur ceadaíodh iad agus go gcomhlíontar ceanglais mhír 5.2. thíos den Rialachán seo leo.

4.5. Má tá an fheithicil i gcomhréir le cineál feithicle a ceadaíodh faoi cheann amháin nó níos mó de na Rialacháin eile atá i gceangal leis an gComhaontú, sa tír a dheonaigh ceadú faoin Rialachán seo, ní gá an tsiombail a fhorordaítear i mír 4.4.1. thuas a chur ar fáil arís; i gcás den sórt sin, déanfar an Rialachán agus uimhreacha ceadaithe agus siombailí breise na Rialachán ar fad faoinar deonaíodh ceadú sa tír a dheonaigh ceadú faoin Rialachán seo a chur i gcolúin ingearacha ar thaobh na láimhe deise den tsiombail a fhorordaítear i mír 4.4.1. thuas.

4.6. Beidh an marc ceadaithe soléite agus doscriosta.

4.7. Pláta sonraí na feithicle, pláta a bheidh greamaithe ar an bhfeithicil ag an monaróir, is ar an bpláta sin nó i ngar dó a chuirfear an marc ceadaithe.

([2]) Atáirgtear sainuimhreacha na bpáirtithe conarthacha i gComhaontú 1958 in Iarscríbhinn 3 a ghabhann leis an Réiteach Comhdhlúite maidir le Déanamh Feithiclí (R.E.3); doiciméad ECE/TRANS/WP.29/78/Rev.6, Iarscríbhinn 3 - www.unece.org/trans/main/wp29/wp29wgs/wp29gen/wp29resolutions.html

4.8. Tugtar samplaí de leagan amach na marcanna ceadaithe in Iarscríbhinn 2 a ghabhann leis an Rialachán seo.

5. CEANGLAIS

5.1. Ceanglais ghinearálta

5.1.1. Cuirfear toirmeasc ar shuíocháin aghaidh chun taoibh a shuiteáil i bhfeithiclí i gcatagóirí M_1, N_1, M_2 (d'aicme II, III agus B) agus M_3 de mhais ualaithe atá incheadaithe go teicniúil nach mó ná 10 dtona (d'aicme II, III agus B).

5.1.2. Níl feidhm aige maidir le hotharchairr ná feithiclí atá beartaithe lena n-úsáid ag na seirbhísí armtha, an lucht cosanta sibhialta, seirbhísí dóiteáin ná ag fórsaí atá freagrach as an ord poiblí a choimeád.

5.2. Na ceanglais ghinearálta is infheidhme maidir leis na suíocháin uile i bhfeithiclí chatagóir M_1 ([3])

5.2.1. Mar chuid de gach córas coigeartaithe agus díláithriúcháin arna soláthar, beidh córas glasála a oibreoidh go huathoibríoch.

Ní gá córais ghlasála a bheith ar thacaí uillinne ná gairis chompoird eile ach amháin i gcás ina gcruthódh gairis den sórt sin riosca gortaithe breise do thaistealaithe san fheithicil i gcás imbhuailte.

Glasálfaidh suíocháin infhillte go huathoibríoch sa suíomh úsáide ag taistealaithe.

5.2.2. Cuirfear an rialtán díghlasála le haghaidh gairis dá dtagraítear i mír 2.7. den Rialachán seo ar an taobh amuigh den suíochán, i ngar don doras. Beifear ábalta rochtain a fháil air go héasca, fiú amháin don duine a shuíonn sa suíochán díreach taobh thiar den suíochán lena mbaineann.

5.2.3. Na páirteanna cúil de na suíocháin i limistéar 1, mar a shainítear i mír 6.8.1.1. thíos, ní mór dóibh pas a fháil sa tástáil scaipthe fuinnimh i gcomhréir le ceanglais Iarscríbhinn 6 a ghabhann leis an Rialachán seo.

5.2.3.1. Measfar an ceanglas a bheith comhlíonta más rud é, sna tástálacha a dhéantar leis an nós imeachta arna shonrú in Iarscríbhinn 6 leis an Rialachán seo, nach mó luasmhoilliú chruth an chloiginn ná 80 g go leanúnach ar feadh níos mó na 3 ms. Thairis sin, ní féidir aon fhaobhar contúirteach a bheith ann le linn na tástála nó ina diaidh.

5.2.3.2. Ní bheidh feidhm ag ceanglais mhír 5.2.3. maidir leis na suíocháin is faide ar chúl, suíocháin droim le droim ná suíocháin lena gcomhlíontar forálacha Rialachán Uimh. 21 ó na Náisiúin Aontaithe 'Forálacha Aonfhoirmeacha maidir le Feithiclí a Cheadú i ndáil lena bhFeistis Inmheánacha' (E/ECE/324-E/ECE/TRANS/505/Rev.1/Add.20/Rev.2, mar a leasaíodh go deireanach).

5.2.4. Ní bheidh aon ghairbhe chontúirteach ná faobhar géar ar dhromchla pháirteanna cúil na suíochán, ar dhócha go méadódh siad an riosca de ghortú tromchúiseach do na taistealaithe. Meastar an ceanglas sin a bheith comhlíonta maidir le dromchla na bpáirteanna cúil de na suíocháin arna dtástáil sna dálaí a shonraítear i mír 6.1. thíos, más léir go bhfuil gathanna cuaire nach lú ná an méid seo a leanas ag an dromchla sin:

2.5 mm i limistéar 1,

5.0 mm i limistéar 2,

3.2 mm i limistéar 3.

Sainmhínítear na hachair sin i mír 6.8.1. thíos.

5.2.4.1. Níl feidhm ag an gceanglas sin maidir le:

5.2.4.1.1. na páirteanna de na limistéir dhifriúla ar a bhfuil starrán is lú ná 3.2 mm ón dromchla mórthimpeall, ar a bhfuil imill mhaolaithe, ar choinníoll nach mó airde an starráin ná leath a leithid;

([3]) Feithiclí de chatagóir M_2, atá ceadaithe i gcomhair an Rialacháin seo mar mhalairt ar Rialachán Uimh. 80 ó na Náisiúin Aontaithe (i gcomhréir le mír 1.2. den Rialachán sin), comhlíonfar ceanglais na míre seo leo freisin.

5.2.4.1.2. Na suíocháin is faide ar chúl, suíocháin droim le droim nó suíocháin lena gcomhlíontar forálacha Rialachán Uimh. 21 ó na Náisiúin Aontaithe 'Forálacha aonfhoirmeacha maidir le feithiclí a cheadú i ndáil lena bhfeistis inmheánacha' (E/ECE/324-E/ECE/TRANS/505/Rev.1/ Add.20/Rev.2, mar a leasaíodh go deireanach);

5.2.4.1.3. Páirteanna cúil na suíochán atá suite faoi bhun plána cothrománach a théann tríd an bpointe tagartha suí is ísle i ngach sraith suíochán. (I gcás ina bhfuil airdí difriúla ag sraitheanna suíochán, ag tosú ón gcúl, casfar an plána suas nó síos chun céim ingearach a dhéanamh a rachaidh trí phointe tagartha suí na sraithe suíochán atá díreach ós a chomhair);

5.2.4.1.4. Páirteanna amhail 'mogalra sreinge solúbtha'.

5.2.4.2. I limistéar 2, a shainítear i mír 6.8.1.2. thíos, féadfaidh gathanna is lú ná 5 mm, ach nach lú ná 2.5 mm, a bheith ar dhromchlaí ar choinníoll go n-éiríonn leo sa tástáil scaipthe fuinnimh a fhorordaítear in Iarscríbhinn 6 leis an Rialachán seo. Thairis sin, ní mór stuáil a chur ar na dromchlaí sin chun teagmháil dhíreach idir an cloigeann agus struchtúr fhráma an tsuíocháin a sheachaint.

5.2.4.3. Maidir leis na limistéir atá sainithe thuas, má tá páirteanna sna limistéir sin atá clúdaithe le hábhar níos boige ná cruas 50 Shore A, ní bheidh feidhm ag na ceanglais thuas, cé is moite de na ceanglais sin a bhaineann leis an tástáil scaipthe fuinnimh i gcomhréir le ceanglais Iarscríbhinn 6, ach maidir leis na páirteanna dochta amháin.

5.2.5. Ní thaispeánfar aon chliseadh i bhfráma an tsuíocháin ná sa daingniú suíocháin, sna córais choigeartaithe agus díláithriúcháin ná ina ngairis ghlasála le linn na dtástálacha a fhorordaítear i míreanna 6.2. agus 6.3. thíos nó i ndiaidh na dtástálacha sin. Féadfar glacadh le dífhoirmiú buan, lena n-áirítear réabadh, ar choinníoll nach méadaítear riosca an ghortaithe i gcás imbhuailte dá bharr agus gur coinníodh na hualaí forordaithe.

5.2.6. Ní scaoilfear na córais ghlasála le linn na dtástálacha a dtugtar tuairisc orthu i mír 6.3. thíos agus in Iarscríbhinn 9, mír 2.1. a ghabhann leis an Rialachán seo.

5.2.7. Tar éis na dtástálacha, is in ord oibre a bheidh na córais díláithriúcháin atá beartaithe chun rochtain do thaistealaithe a cheadú nó a éascú; féadfar iad a dhíghlasáil, uair amháin ar a laghad, agus féadfar an suíochán nó páirt den suíochán dá bhfuil siad beartaithe a dhíláithriú dá mbarr.

Aon chóras díláithriúcháin eile, chomh maith le córais choigeartaithe agus a gcórais ghlasála, ní gá iad sin a bheith in ord oibre.

I gcás suíochán arna soláthar agus ceannbhaic orthu, meastar neart chúl an tsuíocháin agus a ngaireas glasála a bheith ag comhlíonadh na gceanglas a leagtar amach i mír 6.2. más rud é, tar éis tástála i gcomhréir le hIarscríbhinn 5 thíos, nár bhris aon chuid den suíochán ná de chúl an tsuíocháin: seachas sin, léireofar gur féidir na ceanglais tástála a leagtar amach i mír 6.2. thíos a chomhlíonadh leis an suíochán.

I gcás suíocháin (binsí) ina bhfuil níos mó áiteanna le suí na ceannbhaic agus i gcás ina roghnaíonn an monaróir gan 53 daNm a chur i bhfeidhm le linn na tástála a luaitear i mír 3.1. d'Iarscríbhinn 5. ní mór an tástáil ar neart chúl an tsuíocháin a luaitear i mír 6.2. a dhéanamh chomh maith leis an tástáil a luaitear i mír 3.1. d'Iarscríbhinn 5.

5.3. Sonraíochtaí ginearálta is infheidhme maidir le suíocháin na bhfeithiclí i gcatagóirí N_1, N_2 agus N_3 agus maidir le suíocháin na bhfeithiclí i gcatagóirí M_2 agus M_3 nach gcumhdaítear le Rialachán Uimh. 80 ó na Náisiúin Aontaithe.

Cé is moite d'fhorálacha mhír 5.1., tá feidhm ag na ceanglais maidir le suíocháin aghaidh chun taoibh i ngach catagóir feithicle freisin.

5.3.1. Ní mór na suíocháin agus suíocháin bhinse a bheith ceangailte go daingean den fheithicil.

5.3.2. Ní mór na suíocháin sleamhnáin agus na suíocháin bhinse a bheith inghlasáilte go huathoibríoch sna suíomhanna uile arna soláthar.

5.3.3. Ní mór cúil inchoigeartaithe na suíochán a bheith inghlasáilte sna suíomhanna uile arna soláthar.

5.3.4. Na suíocháin uile is féidir a iompú chun tosaigh nó a bhfuil cúil infhillte acu agus gach suíochán infhillte, glasálfaidh siad go huathoibríoch sa suíomh úsáide ag taistealaithe.

Níl feidhm ag na ceanglais sin maidir le suíocháin infhillte atá feistithe i spásanna do chathaoireacha rotha nó i limistéir do phaisinéirí ina seasamh as feithiclí chatagóir M_2 nó M_3 de Aicme I, II nó A agus suíochá(i)n infhillte atá feistithe i bpasáistí rochtana feithiclí de chatagóir M_2 nó M_3.

5.4. Ceannbhaic a shuiteáil

5.4.1. Suiteálfar ceannbhac ar gach suíochán tosaigh transaim i ngach feithicil de chatagóir M_1. Féadfar suíocháin atá feistithe le ceannbhaic, atá beartaithe lena bhfeistiú in ionaid suí eile agus i gcatagóirí feithiclí eile, a cheadú i leith an Rialacháin seo chomh maith.

5.4.2. Suiteálfar ceannbhac ar gach suíochán tosaigh transaim i ngach feithicil de chatagóir M_2 ag a bhfuil uasmhais nach mó ná 3 500 kg agus de chatagóir N_1; maidir leis na ceannbhaic arna bhfeistiú i bhfeithiclí den sórt sin, comhlíonfar ceanglais Rialachán Uimh. 25 ó na Náisiúin Aontaithe leo, arna leasú le sraith leasuithe 04.

5.5. Ceanglais speisialta le haghaidh suíochán atá feistithe le ceannbhaic nó ar féidir ceannbhaic a fheistiú orthu

5.5.1. Ní bheidh an ceannbhac leis féin ina chúis contúirte bhreise do thaistealaithe san fheithicil. Go háirithe, ní bheidh aon ghairbhe chontúirteach ná faobhar géar air, i suíomh ar bith, a d'fhéadfadh an riosca gortaithe nó tromchúis an ghortaithe a mhéadú do thaistealaithe.

5.5.1.1. Maidir le páirteanna d'aghaidheanna tosaigh agus cúil na gceannbhac atá suite i limistéar 1 mar a shainítear i mír 6.8.1.1.3. thíos, beidh stuáil ar na páirteanna sin chun aon teagmháil dhíreach idir an cloigeann agus comhpháirteanna an struchtúir a chosc agus comhlíonfar ceanglais mhír 5.2.4. thuas leo.

5.5.1.2. Maidir le páirteanna d'aghaidheanna tosaigh agus cúil na gceannbhac atá suite i limistéar 2 mar a shainítear i mír 6.8.1.2. thíos, beidh stuáil ar na páirteanna sin chun aon teagmháil dhíreach idir an cloigeann agus comhpháirteanna an struchtúir a chosc agus comhlíonfar ceanglais mhír 5.2.4. thuas leo, na ceanglais is infheidhme maidir le páirteanna cúil na suíochán atá suite i limistéar 2. I gcás ina mbaintear úsáid as mír 5.2.4.2. le haghaidh aghaidheanna tosaigh ceannbhac, déanfar an tástáil scaipthe fuinnimh de réir Iarscríbhinn 12. I gcás ceannbhac atá comhtháite i gcúl an tsuíocháin, meastar aghaidh tosaigh an cheannbhaic mar an t-achar atá suite os cionn plána atá ingearach leis an líne thagartha ag 540 mm ón bpointe tagartha suí agus idir dhá fhadphlána ingearacha ag 85 mm ar ceachtar taobh den líne thagartha.

5.5.2. Páirteanna d'aghaidheanna cúil na gceannbhac atá suite i limistéar 1 mar a shainítear i mír 6.8.1.1.3. thíos, beidh na páirteanna sin faoi réir na tástála ionsaithe fuinnimh.

5.5.2.1. Measfar an ceanglas a bheith comhlíonta más rud é, sna tástálacha a dhéantar leis an nós imeachta arna shonrú in Iarscríbhinn 6, nach mó luasmhoilliú chruth an chloiginn ná 80 g go leanúnach ar feadh níos mó na 3 ms. Thairis sin, ní féidir aon faobhar contúirteach a bheith ann le linn na tástála nó ina diaidh.

5.5.3. Ní bheidh feidhm ag ceanglais mhíreanna 5.5.1. agus 5.5.2. thuas maidir le páirteanna cúil na gceannbhac atá deartha lena bhfeistiú ar shuíocháin nach bhfuil aon suíochán taobh thiar díobh.

5.5.4. Ní mór na ceannbhaic a cheangal leis an suíochán nó le struchtúr na feithicle ar bhealach a fhágann nach bhfuil aon pháirt dhocht ná chontúirteach ag síneadh as stuáil an cheannbhaic ná óna gceangaltáin le cúl an tsuíocháin de thoradh an bhrú a chuireann cruth an chloiginn air le linn na tástála.

5.5.5. I gcás suíochán atá feistithe le ceannbhac, measfar forálacha mhír 5.2.3. a bheith comhlíonta, tar éis chomhaontú na Seirbhíse Teicniúla, más rud é go gcomhlíonann an suíochán atá feistithe lena cheannbhac na forálacha i mír 5.5.2. thuas.

5.6. Ceanglais feidhmíochta.

5.6.1. Ceanglais ghinearálta

5.6.1.1. Ní mór gach ceannbhac transaim tosaigh a bheith i gcomhréir le mír 5.6.1.1.1. nó mír 5.6.1.1.2. de rogha an mhonaróra.

5.6.1.1.1. Beidh an ceannbhac i gcomhréir le míreanna 5.6.2.1., 5.6.3. trí 5.6.7., 5.7., 5.8. agus 5.10., den Rialachán seo.

5.6.1.1.2. Beidh an ceannbhac i gcomhréir le míreanna 5.6.2.1., 5.6.3. trí 5.6.5., 5.6.7., 5.8., 5.9. agus 5.10., den Rialachán seo.

5.6.1.2. Le haghaidh feithiclí atá feistithe le ceannbhaic sa lár chun tosaigh, ní mór don cheannbhac a bheith i gcomhréir le mír 5.6.1.2.1. nó mír 5.6.1.2.2. de rogha an mhonaróra.

5.6.1.2.1. Beidh an ceannbhac i gcomhréir le míreanna 5.6.2.2., 5.6.3. trí 5.6.5., 5.6.7., 5.7., 5.8. agus 5.10., den Rialachán seo.

5.6.1.2.2. Beidh an ceannbhac i gcomhréir le míreanna 5.6.2.2., 5.6.3. trí 5.6.5., 5.6.7., 5.8., 5.9. agus 5.10., den Rialachán seo.

5.6.1.3. Le haghaidh feithiclí atá feistithe le ceannbhaic transaim cúil, ní mór don cheannbhac a bheith i gcomhréir le mír 5.6.1.3.1. nó mír 5.6.1.3.2. de rogha an mhonaróra.

5.6.1.3.1. Beidh an ceannbhac i gcomhréir le míreanna 5.6.2.4., 5.6.3. trí 5.6.5., 5.6.7., 5.7., 5.8. agus 5.10., den Rialachán seo.

5.6.1.3.2. Beidh an ceannbhac i gcomhréir le míreanna 5.6.2.4., 5.6.3. trí 5.6.5., 5.6.7., 5.8., 5.9. agus 5.10. den Rialachán seo.

5.6.1.4. Le haghaidh feithiclí atá feistithe le ceannbhaic sa lár ar chúl, ní mór don cheannbhac a bheith i gcomhréir le mír 5.6.1.4.1. nó mír 5.6.1.4.2. de rogha an mhonaróra.

5.6.1.4.1. Beidh an ceannbhac i gcomhréir le míreanna 5.6.2.6., 5.6.3. trí 5.6.5., 5.6.7., 5.7., 5.8. agus 5.10. den Rialachán seo.

5.6.1.4.2. Beidh an ceannbhac i gcomhréir le míreanna 5.6.2.6., 5.6.3. trí 5.6.5., 5.6.7., 5.8., 5.9. agus 5.10. den Rialachán seo.

5.6.1.5. I gcás nach féidir an riochtán tástála a chur ina shuí sna hionaid suí ainmnithe a shonraítear faoi mhír 5.9. den rialachán seo, beidh an ceannbhac is infheidhme i gcomhréir le míreanna 5.6.1.1.1., nó 5.6.1.2.1., nó 5.6.1.3.1., nó 5.6.1.4.1. den Rialachán seo, de réir mar is iomchuí.

5.6.2. Airde an Cheannbhaic

Léireofar na ceanglais airde i gcomhréir le forálacha Iarscríbhinn 10.

5.6.2.1. Ionaid suí ainmnithe transaim tosaigh

Is é seo a leanas airde ceannbhaic atá suite in ionad suí ainmnithe transaim tosaigh:

(a) Nach lú ná 830 mm i suíomh amháin ar a laghad de choigeartú an cheannbhaic; agus

(b) Nach lú ná 720 mm in aon suíomh de choigeartú an cheannbhaic.

Ach amháin dá ndéantar foráil i mír 5.6.2.3. den Rialachán seo.

5.6.2.2. Ionaid suí ainmnithe sa lár chun tosaigh atá feistithe le ceannbhaic

I gcás ceannbhaic atá suite in ionad suí ainmnithe sa lár chun tosaigh, beidh sé 720 mm ar a laghad ar airde in aon suíomh coigeartaithe, ach amháin dá bhforáiltear i mír 5.6.2.3. den Rialachán seo.

5.6.2.3. Eisceacht

Más rud é nach féidir an airde a éilítear i mír 5.6.2.1. nó 5.6.2.2. den Rialachán seo, de réir mar is infheidhme, a bhaint amach go fisiciúil do cheannbhac atá suite san ionad suí ainmnithe chun tosaigh mar gheall ar dhromchla inmheánach líne dín na feithicle, lena n-áirítear an líneáil cinn, níor cheart bearna níos mó ná 50 mm a bheith idir an ceannbhac agus dromchla inmheánach líne an dín, lena n-áirítear an líneáil cinn, nuair a thomhaistear é i gcomhréir le hIarscríbhinn 10, mír 2.3.3.1., i gcás ina bhfuil an ceannbhac coigeartaithe go dtí a shuíomh is airde atá beartaithe d'úsáid taistealaithe. Ní bheidh airde ceannbhaic atá suite in ionad suí ainmnithe chun tosaigh níos lú ná 700 mm i gcás ar bith áfach, nuair atá an ceannbhac coigeartaithe go dtí an suíomh is ísle atá beartaithe d'úsáid taistealaí.

5.6.2.4. Ionaid suí ainmnithe transaim cúil atá feistithe le ceannbhaic

I gcás ceannbhaic atá suite in ionad suí ainmnithe transaim cúil, beidh sé 720 mm ar a laghad ar airde in aon suíomh coigeartaithe, ach amháin dá bhforáiltear i mír 5.6.2.5. den Rialachán seo.

5.6.2.5. Eisceacht

Más rud é nach féidir an airde a éilítear i mír 5.6.2.4. den Rialachán seo a bhaint amach go fisiciúil do cheannbhac atá suite san ionad suí ainmnithe transaim cúil mar gheall ar dhromchla inmheánach líne dín na feithicle, lena n-áirítear an líneáil cinn, nó an cúlsolas, níor cheart bearna níos mó ná 50 mm a bheith idir an ceannbhac agus dromchla inmheánach líne an dín, lena n-áirítear an líneáil cinn, nó an cúlsolas, nuair a thomhaistear é i gcomhréir le hIarscríbhinn 10, mír 2.3.3.1., i gcás ina bhfuil an ceannbhac coigeartaithe go dtí a shuíomh is airde atá beartaithe d'úsáid an taistealaithe.

5.6.2.6. Ionaid suí ainmnithe sa lár ar chúl atá feistithe le ceannbhaic

I gcás ina dtomhaistear ceannbhac i gcomhréir le hIarscríbhinn 10, beidh airde nach lú ná 700 mm ag aon cheannbhac atá deartha lena sholáthar i suíocháin láir ar chúl nó in ionaid suí sa lár ar chúl.

5.6.3. Leithead Íosta

Nuair a thomhaistear é i gcomhréir le hIarscríbhinn 4, níor cheart leithead cliathánach ceannbhaic a bheith níos lú ná 85 mm ar an dá thaobh de líne na cabhlach (faid L agus L').

5.6.4. Bearnaí laistigh den Cheannbhac

Má tá aon bhearna is mó ná 60 mm ag ceannbhac, nuair a thomhaistear é i gcomhréir le hIarscríbhinn 8, ní mór díláithriú siar uasta an cheannbhaic a bheith níos lú ná 102 mm nuair a dhéantar an ceannbhac a thástáil ag an mbearna sin i gcomhréir le hIarscríbhinn 5.

I gcás ceannbhac atá ina ndlúthchuid de chúl an tsuíocháin, is é seo a leanas an t-achar atá le cur san áireamh:

Os cionn plána atá ingearach leis an líne thagartha ag 540 mm ón bpointe tagartha suí agus idir dhá fhadphlána ingearacha a ritheann 85 mm ar ceachtar taobh den líne thagartha.

5.6.5. Bearnaí idir an Ceannbhac agus Barr Chúl an tSuíocháin

Nuair a thomhaisfear é i gcomhréir le hIarscríbhinn 8, ní bheidh bearna is mó ná 60 mm idir bun an cheannbhaic agus barr chúl an tsuíocháin mura féidir airde an cheannbhaic a choigeartú.

I gcás ceannbhaic ar féidir a n-airde a choigeartú go níos mó ná suíomh amháin atá beartaithe d'úsáid taistealaithe, nuair a thomhaisfear é i gcomhréir le hIarscríbhinn 8, ní bheidh bearna is mó ná 25 mm idir bun an cheannbhaic agus barr chúl an tsuíocháin, nuair atá an ceannbhac coigeartaithe go dtí a shuíomh is ísle.

5.6.6. An Ceanglas maidir le Cúlsruth Uasta Statach i ndáil le hIonaid Suí Ainmnithe Transaim Tosaigh

5.6.6.1. Le haghaidh ceannbhaic ar féidir a n-airde a choigeartú, comhlíonfar na ceanglais le barr éifeachtach an cheannbhaic i suíomhanna airde uile an choigeartaithe idir 720 mm agus 830 mm, agus iad sin san áireamh. I gcás ina bhfuil barr éifeachtach an cheannbhaic, ina shuíomh coigeartaithe is ísle, os cionn 830 mm, comhlíonfar ceanglais an Rialacháin seo ag an suíomh sin amháin.

Le haghaidh ceannbhaic atá inchoigeartaithe i bhfadphlána na feithicle, ba cheart a bheith ábalta an ceanglas cúlsrutha uasta a bhaint amach in aon suíomh den choigeartú cúlsrutha atá ar fáil.

5.6.6.2. Nuair a thomhaistear é i gcomhréir le hIarscríbhinn 11, ní bheidh an cúlsruth níos mó ná 45 mm.

5.6.6.3. Mura bhfuil an ceannbhac transaim tosaigh ceangailte le cúl an tsuíocháin, ní féidir an suíochán ná an ceannbhac a choigeartú ionas go mbeidh an cúlsruth níos mó ná 45 mm.

5.6.7. Ní bheidh airde dhromchla teagmhála tosaigh na gceannbhac, arna tomhas mar a shonraítear i bhFíor 10-6 d'Iarscríbhinn 10, níos lú ná 100 mm ach amháin i gcás ceannbhaic chomhtháite.

5.7. Ceanglais Feidhmíochta Statacha

Comhlíonfar na ceanglais statacha seo a leanas le gach ceannbhac.

5.7.1. Ionsú fuinnimh

I gcás ina mbuailtear dromchla tosaigh an cheannbhaic i gcomhréir le hIarscríbhinn 12, ní bheidh an luasmhoilliú ar chruth an chloiginn níos mó ná 785 m/s^2 (80g) go leanúnach ar feadh níos mó ná 3 mhilleasoicind. Thairis sin, ní bheidh aon fhaobhar contúirteach ann le linn na tástála ná ina diaidh.

5.7.2. Díláithriú

I gcás ina ndéantar ceannbhac a thástáil i gcomhréir le hIarscríbhinn 5, ní dhéanfar cruth an chloiginn a dhíláithriú níos mó ná 102 mm go hingearach agus taobh thiar de líne thagartha na cabhlach sínte díláithrithe, "r1", le linn fheidhmiú mhóimint 373 Nm ag an bpointe tagartha suí.

5.7.3. An ceannbhac agus neart a dhaingnithe

I gcás ina ndéantar an ceannbhac agus a dhaingniú a thástáil i gcomhréir le hIarscríbhinn 5, beidh 890 N san ualach a chuirtear ar an gceannbhac agus coimeádfar an t-ualach sin ann ar feadh íostréimhse 5 shoicind mura mbriseann an suíochán ná an ceannbhac.

5.7.4. Airde an cheannbhaic inchoigeartaithe a choinneáil

Nuair a dhéanfar é a thástáil i gcomhréir le hIarscríbhinn 13, ní theipfidh ar mheicníocht an cheannbhaic inchoigeartaithe ar chaoi a gceadódh don cheannbhac gluaiseacht síos níos mó ná 25 mm.

5.8. Suíomhanna Neamhúsáide

5.8.1. Ní bheidh suíomh neamhúsáide ag ceannbhac an tiománaí.

5.8.2. Féadfar ceannbhac paisinéara transaim tosaigh a choigeartú go suíomh nach gcomhlíonann a airde ceanglais mhír 5.6.2.1. den Rialachán seo ann. In aon suíomh den sórt sin áfach, comhlíonfar mír 5.8.4.1. den Rialachán seo leis an gceannbhac paisinéara transaim tosaigh.

5.8.3. Féadfar na ceannbhaic chúil uile agus aon cheannbhac sa lár chun tosaigh a choigeartú go suíomh nach gcomhlíonann a airde ceanglais mhíreanna 5.6.2.2., 5.6.2.4. nó 5.6.2.6. den Rialachán seo ann. In aon chás den sórt sin, comhlíonfar ceanglas breise amháin as sraith ceanglas malartach maidir leis an gceannbhac áfach.

Féadfaidh mír 5.8.4.1., 5.8.4.2., 5.8.4.3., 5.8.4.4., nó 5.8.4.5. den Rialachán seo a bheith sa tsraith ceanglas malartach sin, de rogha an mhonaróra.

5.8.4. Ceanglais mhalartacha le haghaidh ceannbhaic ar féidir suíomh neamhúsáide a bheith acu

Ceadaítear na nithe uile a dtugtar tuairisc orthu i míreanna 5.8.4.1. go dtí 5.8.4.5.

5.8.4.1. Sna hionaid suí ainmnithe uile atá feistithe le ceannbhaic, seachas ionad suí ainmnithe an tiománaí, rachaidh an ceannbhac ar ais go huathoibríoch ó shuíomh neamhúsáide go dtí suíomh nach lú a íosairde ann ná an airde a shonraítear i mír 5.6.2. den Rialachán seo i gcás ina gcuirtear riochtán tástála de bhean an 5ú peircintíl Hibrid III sa suíochán i gcomhréir le hIarscríbhinn 15. De rogha an mhonaróra, seachas riochtán tástála de bhean an 5ú peircintíl Hibrid III a úsáid, féadfar daoine ionadacha a úsáid mar a shonraítear in Iarscríbhinn 15.

5.8.4.2. I gcás na n-ionad suí ainmnithe uile sa lár chun tosaigh agus ar chúl atá feistithe le ceannbhaic, ní mór a bheith ábalta an ceannbhac a chasadh de láimh 60 ° ar a laghad chun tosaigh nó chun cúil, le linn tástála i gcomhréir le hIarscríbhinn 15, ó aon suíomh coigeartaithe atá beartaithe d'úsáid taistealaithe, nach lú a íosairde ann ná an airde a shonraítear i mír 5.6.2. den Rialachán seo. Ceannbhac casta 60 ° ar a laghad chun tosaigh nó chun cúil, meastar é a bheith suite i suíomh neamhúsáide fiú amháin dá mbeadh airde an cheannbhaic sa suíomh sin níos mó ná an airde a shonraítear i mír 5.6.2.

5.8.4.3. I gcás ina dtomhaistear é i gcomhréir le hIarscríbhinn 15, beidh airde nach mó ná 460 mm ach nach lú ná 250 mm ag ciumhais íochtair an cheannbhaic (HLE), ón bpointe tagartha suí, agus beidh tiús (S) nach lú ná 40 mm aici.

5.8.4.4. I gcás ina ndéantar é a thástáil i gcomhréir le hIarscríbhinn 15, beidh uillinn iarbhír na cabhlach 10 ° ar a laghad níos lú, de thoradh an cheannbhaic, ná mar a bhíonn sí nuair atá an ceannbhac in aon suíomh coigeartaithe nach lú a airde ann ná an airde a shonraítear i mír 5.6.2. den Rialachán seo.

5.8.4.5. Má tá suíomh neamhúsáide ag ceannbhac, déanfar é sin a mharcáil le lipéad, i bhfoirm picteagraim agus d'fhéadfadh téacs míniúcháin a bheith san áireamh leis. Beidh an lipéad ina léiriú go bhfuil an ceannbhac i suíomh neamhúsáide nó soláthrófar faisnéis leis an lipéad chun é a chur ar a chumas don taistealaí a chinneadh cé acu atá an ceannbhac i suíomh neamhúsáide nó nach bhfuil. Greamófar an lipéad go buan agus beidh sé suite in áit a bhfuil sé éasca do thaistealaí é a fheiceáil agus é/í ag dul isteach san fheithicil chuig an ionad suí ainmnithe. Léirítear samplaí de dhearaí féideartha de phicteagraim i bhFíor 1.

Fíor 1

Lipéid Rabhaidh Neamhúsáide



(a) (b)

5.9. Ceanglais BioRID II

Go dtí go ndéanfar tuilleadh meastóireachta, tá úsáid an riochtáin BioRID II NA teoranta do shuíocháin a bhfuil dearadh uillinn na cabhlach nach lú ná 20 ° agus nach mó ná 30 ° ag baint leo. Arna iarraidh sin don mhonaróir áfach, féadfar suíocháin lena mbaineann dearadh uillinn na cabhlach idir 15 ° agus 20 ° a thástáil ag uillinn chabhlach 20 ° nó ag an suíomh glasála is gaire os a chionn sin.

5.9.1. Gach ceannbhac, nuair a dhéantar é a thástáil le linn luasghéarú ar aghaidh an ardáin tástála dhinimiciúil, agus riochtán d'fhear an 50ú peircintíl BioRID II NA á úsáid i gcomhréir le hIarscríbhinn 14, ní mór é a bheith i gcomhréir le ceanglais mhír 5.9.2.

5.9.2. Critéir mheastóireachta

Rialóidh gach ceannbhac gluaiseacht an chloiginn agus an mhuiníl laistigh de na teorainneacha seo a leanas:

Tábla 1

Critéir Ghortaithe

NIC	Uas.	25 m^2/s^2
An Muineál Uachtair	FX	360N
	MY(Flx/Ext)	30 Nm
Íochtar an Mhuiníl	FX	Faireachán
	MY(Flx/Ext)	30 Nm

Tabhair faoi deara: Ríomhfar na critéir ghortaithe gan gluaiseacht aisphreabtha an chloiginn a chur san áireamh. Maidir le critéir ghortaithe an mhuiníl uachtair agus íochtair, déanfar measúnú ar na luachanna dearfacha agus diúltacha araon

5.10. Más féidir an ceannbhac a choigeartú, ní fhéadfar é a ardú os cionn na huasairde oibriúcháin, ná é a bhaint, ach amháin le gníomh d'aon ghnó a dhéanann an t-úsáideoir atá difriúil ó aon ghníomh is gá chun é a choigeartú suas.

5.11. Meastar neart chúl an tsuíocháin agus a ghaireas glasála a bheith ag comhlíonadh na gceanglas a leagtar amach i mír 6.2. thíos más rud é, tar éis tástála i gcomhréir le mír 5.7.3. thuas, nár bhris aon chuid den suíochán ná de chúl an tsuíocháin; seachas sin, léireofar gur féidir na ceanglais tástála a leagtar amach i mír 6.2. thíos a chomhlíonadh leis an suíochán gan aon rud a bhriseadh.

5.12. Ceanglais speisialta maidir le daoine atá i bhfeithicil a chosaint ar bhagáiste a cuireadh as a áit

5.12.1. Cúil Suíocháin

Cúil na suíochán agus/nó ceannbhaic a bheith suite ionas gurb iad teorainn tosaigh urrann an bhagáiste, na suíocháin uile in áit agus sa ghnáthshuíomh úsáide mar a léirigh an monaróir, ní mór neart leordhóthanach a bheith acu chun na taistealaithe a chosaint ar bhagáiste díláithrithe i gcás tuairt tosaigh. Meastar go gcomhlíontar an ceanglas sin más rud é, le linn na tástála a dtugtar tuairisc uirthi in Iarscríbhinn 9 agus ina diaidh, go bhfanann cúil na suíochán in áit, agus go bhfanann na meicníochtaí glasála in áit freisin. Ceadaítear dífhoirmiú chúil na suíochán agus a gceanglóirí le linn na tástála áfach, ar choinníoll nach mbogann cuar tosaigh na bpáirteanna de chúl an tsuíocháin agus/nó na gceannbhac arna dtástáil, atá níos crua ná 50 Shore A, chun tosaigh ar thrasphlána ingearach a théann trí na pointí seo a leanas:

(a) Pointe 150 mm chun tosaigh ar phointe tagartha suí an tsuíocháin atá i gceist, le haghaidh pháirteanna an cheannbhaic;

(b) Pointe 100 mm chun tosaigh ar phointe tagartha suí an tsuíocháin atá i gceist, le haghaidh pháirteanna chúl an tsuíocháin;

gan céimeanna aisphreabtha na mbloc tástála san áireamh.

Le haghaidh ceannbhac comhtháite, sainítear an teorainn idir an ceannbhac agus cúl an tsuíocháin de réir an phlána atá ingearach leis an líne thagartha 540 mm ón bpointe tagartha suí.

Glacfar na tomhais uile i bhfadphlána meánach an tsuíocháin nó an ionaid suí chomhfhreagraigh le haghaidh gach ionaid suí atá mar chuid de theorainn tosaigh urrann an bhagáiste.

Le linn na tástála a shonraítear in Iarscríbhinn 9, coimeádfar na bloic thástála taobh thiar de chúil na suíochán atá i gceist. I gcás ina ndéantar damáiste d'aistarraingeoir creasa slándála, fíorófar go bhfuil an t-aistarraingeoir faoi ghlas de thoradh na tástála nó gur féidir é a chur faoi ghlas tríd an strapa a tharraingt amach de láimh.

5.12.2. Córais deighilte

Arna iarraidh sin don mhonaróir feithiclí, féadfar an tástáil a dtugtar tuairisc uirthi in Iarscríbhinn 9 a dhéanamh leis na córais deighilte i bhfeidhm, más rud é go bhfeistítear na córais sin mar threalamh caighdeánach don chineál áirithe feithicle sin.

Córais deighilte, líontán mogalra atá suite os cionn chúil na suíochán ina ngnáthshuíomh úsáide, déanfar iad a thástáil de réir mhír 2.2. d'Iarscríbhinn 9.

Meastar go gcomhlíontar an ceanglas sin más rud é go bhfanann na córais deighilte ina suíomh le linn na tástála. Ceadaítear dífhoirmiú na gcóras deighilte le linn na tástála áfach, ar choinníoll nach mbogann cuar tosaigh na deighilte (lena n-áirítear páirteanna de chúl an tsuíocháin (chúil na suíochán) agus/nó an cheannbhaic (na gceannbhac) a ndéantar a thástáil, atá níos crua ná 50 Shore A) chun tosaigh ar thrasphlána ingearach a théann trí na pointí seo a leanas:

(a) Pointe 150 mm chun tosaigh ar phointe tagartha suí an tsuíocháin atá i gceist, le haghaidh pháirteanna an cheannbhaic;

(b) Pointe 100 mm chun tosaigh ar phointe tagartha suí an tsuíocháin atá i gceist, le haghaidh páirteanna de chúl an tsuíocháin agus páirt den chóras deighilte seachas an ceannbhac.

Le haghaidh ceannbhac comhtháite, is é an teorainn idir an ceannbhac agus cúl an tsuíocháin an teorainn a shainítear i mír 5.12.1.

Glacfar na tomhais uile i bhfadphlána meánach an tsuíocháin nó an ionaid suí chomhfhreagraigh le haghaidh gach ionaid suí atá mar chuid de theorainn tosaigh urrann an bhagáiste.

Tar éis na tástála, ní bheidh aon fhaobhar garbh ná géar ann ar dhócha go méadódh sé baol nó tromchúiseacht an ghortaithe do na taistealaithe. I gcás ina ndéantar damáiste d'aistarraingeoir creasa slándála, fíorófar go bhfuil an t-aistarraingeoir faoi ghlas cheana féin nó gur féidir é a chur faoi ghlas tríd an strapa a tharraingt amach de láimh.

5.12.3. Na ceanglais a luaitear i mír 5.12.1. agus 5.12.2. thuas, ní bheidh feidhm acu maidir le córais coinneála bagáiste a ghníomhachtaítear go huathoibríoch i gcás tuairte. Léireoidh an monaróir, chun sástacht na Seirbhíse Teicniúla, gurb ionann an chosaint a thairgtear le córais den sórt sin agus an chosaint a dtugtar tuairisc uirthi i míreanna 5.12.1. agus 5.12.2.

6. TÁSTÁLACHA

6.1. Na sonraíochtaí ginearálta is infheidhme maidir leis na tástálacha uile

6.1.1. Má tá cúl an tsuíocháin inchoigeartaithe, cuirfear faoi ghlas é i suíomh a chomhfhreagraíonn do chlaonadh siar chomh gar agus is féidir do 25 ° ó phointe ingearach líne thagartha na cabhlach ar an riochtán a shonraítear in Iarscríbhinn 3, mura sonraíonn an monaróir a mhalairt.

6.1.2. I gcás ina bhfuil suíochán, a mheicníocht glasála agus a shuiteáil comhionann nó siméadrach le suíochán eile san fheithicil, ní gá don tSeirbhís Theicniúil ach ceann amháin de na suíocháin sin a thástáil.

6.1.3. I gcás suíocháin atá feistithe le ceannbhac inchoigeartaithe, déanfar na tástálacha leis na ceannbhaic socraithe sa suíomh is mífhabhraí is féidir de réir a chórais coigeartaithe (an suíomh is airde de ghnáth).

6.1.4. Déanfaidh taistealaithe tástáil ar shuíocháin infhillte sa suíomh úsáide.

6.1.5. Chun comhlíontacht mhír 5.6. go 5.8. den Rialachán seo a léiriú, cuirfear aon tacaíocht inchoigeartaithe ina suíomh dearaidh is faide siar nó is oscailte.

6.2. Neart chúl an tsuíocháin agus a chóras coigeartaithe a thástáil

6.2.1. Cuirfear fórsa lena ngintear móimint 53 daNm i ndáil leis an bpointe tagartha suí i bhfeidhm ar a fhad agus chun cúil i leith pháirt uachtair fhráma chúl an tsuíocháin trí chomhpháirt lena n-ionsamhlaítear cúl an mhainicín a léirítear i bhFoscríbhinn 1 d'Iarscríbhinn 3 leis an Rialachán seo.

I gcás suíochán binse, ina bhfuil cuid den fhráma tacaíochta nó an fráma uile(lena n-áirítear fráma na gceannbhac) coiteann do níos mó ná ionad suí amháin, déanfar an tástáil díláithriúcháin agus nirt go comhuaineach maidir leis na hionaid suí sin go léir.

6.3. Tástáil nirt ar an daingniú suíocháin agus ar na córais choigeartaithe, ghlasála agus díláithriúcháin.

6.3.1. Déanfar luasmhoilliú cothrománach comhréireach nó, de rogha an iarratasóra, luasghéarú nach lú ná 20 g ar feadh 30 milleasoicind i dtreo áirithe ar bhlaosc iomlán na feithicle chun aithris a dhéanamh ar imbhualadh tosaigh, i gcomhréir le ceanglais Iarscríbhinn 7, mír 1. Arna iarraidh sin don mhonaróir, féadfar an bhíog tástála a dtugtar tuairisc uirthi in Iarscríbhinn 9 – Foscríbhinn a úsáid de rogha air sin.

6.3.2. Déanfar luasmhoilliú comhréireach nó, de rogha an iarratasóra, luasghéarú i gcomhréir le ceanglais mhír 6.3.1. mar aithris ar imbhualadh deiridh.

6.3.3. Déanfar ceanglais mhíreanna 6.3.1. agus 6.3.2. thuas a fhíorú le haghaidh shuíomhanna uile an tsuíocháin. I gcás suíocháin atá feistithe le ceannbhac inchoigeartaithe, déanfar an tástáil leis na ceannbhaic socraithe sa suíomh is mífhabhraí is féidir de réir a chórais coigeartaithe (an suíomh is airde de ghnáth). Le linn na tástála, socrófar an suíochán ionas nach gcuirfidh aon fhachtóir seachtrach cosc ar scaoileadh na gcóras glasála.

Meastar na coinníollacha sin a bheith comhlíonta más rud é gur tástáladh an suíochán tar éis é a choigeartú sna suíomhanna seo a leanas:

Tá an coigeartú comhréireach socraithe eang amháin nó 10 mm siar ón ngnáthshuíomh tiomána nó úsáide is faide chun tosaigh de réir mar a léiríonn an monaróir (le haghaidh suíocháin ar féidir coigeartú ingearach neamhspleách a dhéanamh orthu, cuirfear an cúisín sa suíomh is airde);

Tá an coigeartú comhréireach socraithe eang amháin nó 10 mm chun tosaigh ón ngnáthshuíomh tiomána nó úsáide is faide siar de réir mar a léiríonn an monaróir (le haghaidh suíocháin ar féidir coigeartú ingearach neamhspleách a dhéanamh orthu, cuirfear an cúisín sa suíomh is ísle), agus i gcás inarb iomchuí, i gcomhréir le ceanglais mhír 6.3.4. thíos.

6.3.4. I gcásanna ina bhfuil córais ghlasála socraithe ar chaoi, in ionad suí seachas na cinn a shainítear i mír 6.3.3. thuas, nach mbeadh dáileadh na bhfórsaí ar na gairis ghlasála agus na daingnithe suíocháin chomh fabhraí sin agus a bheadh sé le ceachtar den dá chumraíocht a shainítear i mír 6.3.3. thuas, déanfar na tástálacha ar an ionad suí is lú fabhraí sin.

6.3.5. Measfar coinníollacha tástála mhír 6.3.1. a bheith comhlíonta i gcás ina ndéantar, arna iarraidh sin ag an monaróir, tástáil imbhuailte ar an bhfeithicil ina hiomláine in ord reatha in aghaidh bacainn dhocht ina n-ionad, mar a leagtar síos i mír 2 d'Iarscríbhinn 7 a ghabhann leis an Rialachán seo. Sa chás seo, déanfar an suíochán a choigeartú go dtí na dálaí is lú fabhraí i ndáil le struis a dháileadh sa chóras daingnithe de réir dá ndéantar foráil i míreanna 6.1.1., 6.3.3. agus 6.3.4. thuas.

6.4. Tástáil ar fheidhmíocht an cheannbhaic

6.4.1. Más féidir an ceannbhac a choigeartú, cuirfear sa suíomh is mífhabhraí is féidir de réir a chórais coigeartaithe é (an suíomh is airde de ghnáth).

6.4.2. I gcás suíochán binse, ina bhfuil cuid den fhráma tacaíochta nó an fráma uile(lena n-áirítear fráma na gceannbhac) coiteann do níos mó ná ionad suí amháin, déanfar an tástáil go comhuaineach maidir leis na hionaid suí sin go léir.

6.4.3. Tástáil chun díláithriú siar a chinneadh i leith an cheannbhaic

6.5. Airde an cheannbhaic a chinneadh

6.5.1. Cinntear airde aon cheannbhaic i gcomhréir le hIarscríbhinn 10.

6.6. Leithead an cheannbhaic a chinneadh

6.6.1. Cinntear leithead aon cheannbhaic i gcomhréir le hIarscríbhinn 4.

6.6.2. Leithead an cheannbhaic atá le cur san áireamh agus ceanglais mhír 5.6.3. thuas á gcur chun feidhme, is é sin an fad 'L' agus 'L" arna thomhas sa phlána S1 idir na fadphlánaí ingearacha P agus P'.

6.7. An fad 'a' a chinneadh i ndáil le bearnaí ceannbhaic.

6.7.1. Cinntear fad 'a' i ndáil le bearnaí ceannbhaic i gcomhréir le hIarscríbhinn 8.

6.8. Tástálacha chun scaipeadh fuinnimh ar chúl an tsuíocháin agus ar an gceannbhac a sheiceáil

6.8.1. Is iad dromchlaí na bpáirteanna cúil de na suíocháin atá le seiceáil na dromchlaí sin atá suite sna limistéir atá sainithe thíos ar féidir teagmháil a dhéanamh leo le sféar atá 165 mm ar trastomhas nuair atá an suíochán suiteáilte san fheithicil.

6.8.1.1. Limistéar 1

6.8.1.1.1. I gcás suíocháin ar leithligh nach bhfuil ceannbhaic orthu, áireofar leis an achar sin an pháirt chúil de chúl an tsuíocháin idir na fadphlánaí ingearacha atá suite ag 100 mm ar an dá thaobh d'fhadphlána meánach lárlíne an tsuíocháin, agus os cionn plána atá ingearach leis an líne thagartha 100 mm faoi bharr chúl an tsuíocháin.

6.8.1.1.2. I gcás suíocháin bhinse nach bhfuil ceannbhaic orthu, sínfidh an t-achar sin idir na fadphlánaí ingearacha atá suite ag 100 mm ar an dá thaobh d'fhadphlána meánach gach ionaid suí transaim ainmnithe arna shainiú ag an monaróir agus os cionn plána atá ingearach leis an líne thagartha 100 mm faoi bharr chúl an tsuíocháin.

6.8.1.1.3. I gcás suíocháin nó suíocháin bhinse a bhfuil ceannbhaic orthu, sínfidh an t-achar sin idir na fadphlánaí ingearacha, ar an dá thaobh d'fhadphlána meánach an tsuíocháin nó an ionaid suí lena mbaineann, agus 70 mm uaidh, agus beidh sé suite os cionn an phlána atá ingearach leis an líne thagartha 635 mm ón bpointe tagartha suí. Le haghaidh na tástála, más féidir an ceannbhac a choigeartú, cuirfear sa suíomh is mífhabhraí is féidir de réir a chórais choigeartaithe é (an suíomh is airde de ghnáth).

6.8.1.2. Limistéar 2

6.8.1.2.1. I gcás suíocháin nó suíocháin bhinse gan cheannbhaic agus suíocháin nó suíocháin bhinse a bhfuil ceannbhaic inbhainte nó ar leithligh acu, sínfidh limistéar 2 os cionn plána atá ingearach leis an líne thagartha 100 m ó bharr chúl an tsuíocháin, seachas páirteanna de limistéar 1.

6.8.1.2.2. I gcás suíocháin nó suíocháin bhinse a bhfuil ceannbhaic chomhtháite orthu, sínfidh limistéar 2 os cionn plána atá ingearach leis an líne thagartha 440 m ó phointe tagartha suí an tsuíocháin nó an ionaid suí lena mbaineann, seachas páirteanna de limistéar 1.

6.8.1.3. Limistéar 3

6.8.1.3.1. Sainítear limistéar 3 mar an gcuid de chúl an tsuíocháin nó de na suíocháin bhinse atá suite os cionn na bplánaí cothrománacha a shainítear i mír 5.2.4.1.3. thuas, gan na páirteanna atá suite i limistéar 1 agus limistéar 2.

6.9. Modhanna tástála coibhéiseacha

Má úsáidtear modh tástála seachas na cinn sin a shonraítear i mír 6.2. agus mír 6.3. thuas nó in Iarscríbhinní 5, 6, nó 12, cruthófar a choibhéiseacht.

7. COMHRÉIREACHT TÁIRGEACHTA

Beidh na nósanna imeachta comhréireachta táirgeachta i gcomhréir leo sin a leagtar amach sa Chomhaontú (Sceideal 1, E/ECE/TRANS/505/Rev.3), agus na ceanglais seo a leanas ann:

7.1. Gach feithicil arna ceadú de bhun an Rialacháin seo, déanfar í a mhonarú ar shlí go mbeidh sí i gcomhréir leis an gcineál a ceadaíodh trí na ceanglais a leagtar amach i mír 5 thuas a chomhlíonadh. I gcás ceannbhaic mar a shainítear i mír 2.13.2. agus mír 2.13.3. thuas áfach, ní chuirfidh aon rud cosc ar an bhfeithicil cloí leis an gcineál feithicle a ceadaíodh, fiú amháin má chuirtear ar an margadh í le suíocháin nach bhfuil feistithe le ceannbhaic.

7.2. An tÚdarás Cineálcheadaithe a dheonaigh cineálcheadú, féadfaidh sé na modhanna rialaithe comhréireachta arna gcur i bhfeidhm i ngach aonad táirgthe a fhíorú tráth ar bith. Féadfaidh an t-údarás seiceálacha randamacha a dhéanamh ar fheithiclí arna monarú go sraitheach freisin, i ndáil leis na ceanglais a leagtar amach i mír 5 thuas.

8. PIONÓIS MAR GHEALL AR NEAMHCHOMHRÉIREACHT TÁIRGEACHTA

8.1. An ceadú a dheonaítear i leith cineál feithicle de bhun an Rialacháin seo, féadfar é a tharraingt siar mura gcomhlíontar na ceanglais a leagtar síos i mír 7.1 thuas nó má theipeann ar na feithiclí sna tástálacha a fhorordaítear i mír 7 thuas.

8.2. Páirtí sa Chomhaontú a chuireann an Rialachán seo i bhfeidhm, má dhéanann sé ceadú a dheonaigh sé roimhe sin a tharraingt siar, tabharfaidh sé fógra ina leith sin láithreach do na Páirtithe Conarthacha eile a chuireann an Rialachán seo i bhfeidhm, rud a dhéanfaidh sé trí bhíthin foirm chumarsáide a bheidh i gcomhréir leis an sampla atá in Iarscríbhinn 1 a ghabhann leis an Rialachán seo.

9. MODHNUITHE AR AN GCINEÁL FEITHICLE AGUS SÍNEADH A CHUR LE CEADÚ I NDÁIL LEIS NA SUÍOCHÁIN, A NDAINGNITHE AGUS/NÓ A GCEANNBHAIC

9.1. Gach modhnú ar an gcineál feithicle i ndáil leis na suíocháin, a ndaingnithe agus/nó a gceannbhaic, tabharfar fógra ina leith don Údarás Cineálcheadaithe a dheonaigh an cineál feithicle. Ina dhiaidh sin, féadfaidh an tÚdarás ceann díobh seo a leanas a dhéanamh:

9.1.1. A mheas nach dócha go mbeidh éifeacht dhíobhálach shuntasach ag na modhnuithe a rinneadh agus go gcomhlíonann an fheithicil na ceanglais fós in aon chás; nó

9.1.2. A mheas nach mbaineann aon tábhacht shuntasach leis na modhnuithe agus dá bhrí sin, nach ndéanfar na torthaí a shonraítear i mír 6.2., mír 6.3. agus mír 6.4. thuas a fhíorú le ríomhanna bunaithe ar thorthaí na tástála ceadaithe; nó

9.1.3. Tuarascáil sa bhreis a éileamh ón tSeirbhís Theicniúil atá freagrach as na tástálacha a dhéanamh.

9.2. Deimhniú nó diúltú ceadaithe, lena sonrófar na modhnuithe, úsáidfear an nós imeachta a leagtar síos i mír 4.3 thuas chun é sin a chur in iúl do na Páirtithe sa Chomhaontú a chuireann an Rialachán seo i bhfeidhm.

9.3. Déanfaidh an tÚdarás Cineálcheadaithe a eisíonn an síneadh leis an gceadú sraithuimhir a shannadh don síneadh sin agus í a chur in iúl do na Páirtithe eile i gComhaontú 1958 a chuireann an Rialachán seo i bhfeidhm, rud a dhéanfaidh sé trí bhíthin foirm chumarsáide a bheidh i gcomhréir leis an tsamhail in Iarscríbhinn 1 a ghabhann leis an Rialachán seo.

10. SCOR CINNTITHEACH DEN TÁIRGEADH

10.1. Má scoireann sealbhóir an cheadaithe go hiomlán de ghaireas a mhonarú a ceadaíodh i gcomhréir leis an Rialachán seo, cuirfidh sé an méid sin in iúl don údarás a dheonaigh an ceadú. Tar éis don údarás an fógra ábhartha a fháil, déanfaidh sé na Páirtithe eile i gComhaontú 1958 a chuireann an Rialachán seo i bhfeidhm a chur ar an eolas, rud a dhéanfaidh sé trí bhíthin foirm chumarsáide a bheidh i gcomhréir leis an sampla in Iarscríbhinn 1 a ghabhann leis an Rialachán seo.

11. TREORACHA ÚSÁIDE

11.1. Le haghaidh suíocháin atá feistithe le ceannbhaic inchoigeartaithe, soláthróidh na monaróirí treoracha faoi conas na ceannbhaic a oibriú, a choigeartú, a ghlasáil agus, i gcás inarb infheidhme, conas iad a bhaint.

12. AINMNEACHA AGUS SEOLTAÍ NA SEIRBHÍSÍ TEICNIÚLA ATÁ FREAGRACH AS TÁSTÁLACHA CEADAITHE A DHÉANAMH, AGUS AINMNEACHA AGUS SEOLTAÍ NA N-ÚDARÁS CINEÁLCHEADAITHE

Na páirtithe conarthacha sa Chomhaontú a chuireann an Rialachán seo i bhfeidhm, cuirfidh siad in iúl do Rúnaíocht na Náisiún Aontaithe ainmneacha agus seoltaí na seirbhísí teicniúla atá freagrach as tástálacha ceadaithe a dhéanamh, mar aon le hainmneacha agus seoltaí an údaráis cineálcheadaithe a dheonaíonn ceadú, údaráis ar chucu atá foirmeacha le cur lena ndearbhaítear ceadú nó síneadh, nó lena ndiúltaítear nó lena dtarraingítear siar ceadú, arna n-eisiúint i dtír eile.

13. FORÁLACHA IDIRTHRÉIMHSEACHA

13.1. Ón dáta oifigiúil a thiocfaidh sraith leasuithe 06 i bhfeidhm, na Páirtithe Conarthacha ar fad a chuireann an Rialachán seo i bhfeidhm, ní dhiúltóidh siad ceaduithe a dheonú faoin Rialachán seo arna leasú le sraith leasuithe 06.

13.2. Ón 1 Deireadh Fómhair 1999 amach, déanfaidh na Páirtithe Conarthacha a chuireann an Rialachán seo i bhfeidhm ceaduithe a dheonú ar choinníoll go sásaítear ceanglais an Rialacháin seo, arna leasú le sraith leasuithe 06.

13.3. Ón 1 Deireadh Fómhair 2001 amach, féadfaidh na Páirtithe Conarthacha a chuireann an Rialachán seo i bhfeidhm diúltú do cheaduithe a aithint murar deonaíodh iad i gcomhréir le sraith leasuithe 06 ar an Rialachán seo.

13.4. Ón dáta oifigiúil a thiocfaidh sraith leasuithe 07 i bhfeidhm, na Páirtithe Conarthacha ar fad a chuireann an Rialachán seo i bhfeidhm, ní dhiúltóidh siad ceaduithe a dheonú faoin Rialachán seo arna leasú le sraith leasuithe 07.

13.5. Ó 24 mhí tar éis dháta theacht i bhfeidhm shraith leasuithe 07, na Páirtithe Conarthacha a chuireann an Rialachán seo i bhfeidhm, ní dheonóidh siad ceadú ach amháin má chomhlíonann an cineál feithicle atá le ceadú ceanglais an Rialacháin seo arna leasú le sraith leasuithe 07.

13.6. Ó 48 mhí tar éis dháta theacht i bhfeidhm shraith leasuithe 07, scoirfidh ceaduithe atá ann cheana faoin Rialachán seo de bheith bailí, ach amháin i gcás cineálacha feithiclí a chomhlíonann ceanglais an Rialacháin seo arna leasú le sraith leasuithe 07.

13.7. Ón dáta oifigiúil a thiocfaidh sraith leasuithe 08 i bhfeidhm, na Páirtithe Conarthacha ar fad a chuireann an Rialachán seo i bhfeidhm, ní dhiúltóidh siad ceaduithe a dheonú faoin Rialachán seo arna leasú le sraith leasuithe 08.

13.8. Ó 24 mhí tar éis dháta theacht i bhfeidhm shraith leasuithe 08, na Páirtithe Conarthacha a chuireann an Rialachán seo i bhfeidhm, ní dheonóidh siad ceaduithe ach amháin má chomhlíontar ceanglais an Rialacháin seo arna leasú le sraith leasuithe 08.

13.9. Ó 36 mhí tar éis dháta theacht i bhfeidhm shraith leasuithe 08, féadfaidh na Páirtithe Conarthacha a chuireann an Rialachán seo i bhfeidhm, diúltú do cheaduithe a aithint murar deonaíodh iad i gcomhréir le sraith leasuithe 08 ar an Rialachán seo.

13.10. D'ainneoin mhíreanna 13.8 agus 13.9, beidh ceaduithe ar na catagóirí feithicle nach ndearna sraith leasuithe 08 difear dóibh fós bailí agus leanfaidh na Páirtithe Conarthacha a chuireann an Rialachán i bhfeidhm de ghlacadh leo.

13.11. A fhad nach bhfuil aon cheanglas lena gcuirtear toirmeasc ar shuíocháin aghaidh chun taoibh i gceanglais náisiúnta Páirtithe Conarthacha tráth a aontaítear don Rialachán seo, féadfaidh na Páirtithe Conarthacha sin leanúint d'fheistiú suíochán aghaidh chun taoibh a cheadú chun críche ceadú náisiúnta agus sa chás sin ní féidir na catagóirí busanna sin a chineálcheadú faoin Rialachán seo.

13.12. Ón dáta oifigiúil a thiocfaidh sraith leasuithe 09 i bhfeidhm, na Páirtithe Conarthacha ar fad a chuireann an Rialachán seo i bhfeidhm, ní dhiúltóidh siad cineálcheaduithe a dheonú ná glacadh leo faoin Rialachán seo arna leasú le sraith leasuithe 09.

13.12.1. Ón 1 Meán Fómhair 2020, i gcás Páirtithe Conarthacha a chuireann an Rialachán seo i bhfeidhm, ní bheidh sé d'oibleagáid orthu glacadh le cineálcheaduithe faoin tsraith leasuithe a bhí ann roimhe sin, cineálcheaduithe a eisíodh den chéad uair tar éis an 1 Meán Fómhair 2020 nó ar an dáta sin.

13.12.2. Go dtí an 1 Meán Fómhair 2022, i gcás Páirtithe Conarthacha a chuireann an Rialachán seo i bhfeidhm, glacfaidh siad le cineálcheaduithe faoin tsraith leasuithe a bhí ann roimhe sin, cineálcheaduithe a eisíodh den chéad uair roimh an 1 Meán Fómhair 2020.

13.12.3. Ón 1 Meán Fómhair 2022, i gcás Páirtithe Conarthacha a chuireann an Rialachán seo i bhfeidhm, ní bheidh sé d'oibleagáid orthu glacadh le cineálcheaduithe a eisíodh faoin tsraith leasuithe a bhí ann roimhe sin ar an Rialachán seo.

13.12.4. D'ainneoin mhír 13.12.3., leanfaidh Páirtithe Conarthacha a chuireann an Rialachán seo i bhfeidhm de ghlacadh le cineálcheaduithe faoin tsraith leasuithe a bhí ann roimhe sin ar an Rialachán seo, le haghaidh feithiclí nach ndearnadh difear dóibh leis na hathruithe a tugadh isteach le sraith leasuithe 09.

13.12.5. Páirtithe Conarthacha a chuireann an Rialachán seo i bhfeidhm, ní dhiúltóidh siad cineálcheaduithe a dheonú, ná síneadh a chur le cineálcheaduithe, de réir aon sraith leasuithe a rinneadh roimhe sin ar an Rialachán seo.

13.13. Ón dáta oifigiúil a thiocfaidh sraith leasuithe 10 i bhfeidhm, na Páirtithe Conarthacha ar fad a chuireann an Rialachán seo i bhfeidhm, ní dhiúltóidh siad cineálcheaduithe na Náisiún Aontaithe a dheonú ná glacadh leo faoin Rialachán seo arna leasú le sraith leasuithe 10.

13.13.1. Ón 1 Meán Fómhair 2022, i gcás Páirtithe Conarthacha a chuireann an Rialachán seo i bhfeidhm, ní bheidh sé d'oibleagáid orthu glacadh le cineálcheaduithe na Náisiún Aontaithe faoin tsraith leasuithe a bhí ann roimhe sin, cineálcheaduithe a eisíodh den chéad uair tar éis an 1 Meán Fómhair 2022 nó ar an dáta sin.

13.13.2. Go dtí an 1 Meán Fómhair 2026, i gcás Páirtithe Conarthacha a chuireann an Rialachán seo i bhfeidhm, glacfaidh siad le cineálcheaduithe na Náisiún Aontaithe faoin tsraith leasuithe a bhí ann roimhe sin, cineálcheaduithe a eisíodh den chéad uair roimh an 1 Meán Fómhair 2022.

13.13.3. Ón 1 Meán Fómhair 2026 amach, i gcás Páirtithe Conarthacha a chuireann an Rialachán seo i bhfeidhm, ní bheidh sé d'oibleagáid orthu glacadh le cineálcheaduithe a eisíodh faoin tsraith leasuithe a bhí ann roimhe sin ar an Rialachán seo.

13.13.4. D'ainneoin mhír 13.13.3., leanfaidh Páirtithe Conarthacha a chuireann an Rialachán i bhfeidhm de ghlacadh le cineálcheaduithe na Náisiún Aontaithe faoin tsraith leasuithe a bhí ann roimhe sin ar an Rialachán, le haghaidh feithiclí nach ndearnadh difear dóibh leis na hathruithe a tugadh isteach le sraith leasuithe 10.

13.13.5. Páirtithe Conarthacha a chuireann an Rialachán seo i bhfeidhm, ní dhiúltóidh siad cineálcheaduithe na Náisiún Aontaithe a dheonú, ná síneadh a chur leis na cineálcheaduithe sin, de réir aon sraith leasuithe a rinneadh roimhe sin ar an Rialachán seo.

IARSCRÍBHINN 1

Cumarsáid

(Uasfhormáid: A4 (210 x 297 mm))



arna eisiúint ag: Ainm an Údaráis Riaracháin:
.....
.....
.....

Maidir le ([2]):
Ceadú deonaithe
Síneadh a bheith curtha le ceadú
Ceadú a bheith diúltaithe
Ceadú a bheith aistarraingthe
Scor cinntitheach den táirgeadh

maidir le cineál feithicle i ndáil le neart na suíochán agus a ndaingnithe, i gcás ina bhfuil na suíocháin feistithe le ceannbhac nó gur féidir ceannbhaic a fheistiú orthu, nó i gcás suíocháin nach féidir gairis den sórt sin a fheistiú orthu agus saintréithe ceannbhac de bhun Rialachán Uimh. 17 ó na Náisiúin Aontaithe

Uimh. an Cheadaithe..... Uimhir an tSínidh.....

1. Trádainm nó trádmharc na mótarfheithicle .....

2. Cineál feithicle .....

3. Ainm agus seoladh an mhonaróra .....

4. Más infheidhme, ainm agus seoladh ionadaí an mhonaróra .....

.....

5. Tuairisc ar thástálacha .....

6. Líon na suíochán atá feistithe le ceannbhaic nó ar féidir ceannbhaic a fheistiú orthu, bíodh siad inchoigeartaithe nó ná bíodh .....

.....

7. Tuairisc ar chórais choigeartaithe, díláithriúcháin agus ghlasála an tsuíocháin nó a pháirteanna agus tuairisc ar an gcóras chun taistealaithe a chosaint in aghaidh díláithriú bagáiste: .....

.....

8. Tuairisc ar an daingniú suíocháin:. .....

9. Suíomh comhréireach na suíochán le linn na dtástálacha: .....

10. An cineál gairis: luasmhoilliú/luasghéarú[2]

([1]) Sainuimhir na tíre a rinne ceadú a dheonú/a fhadú/a dhiúltú/a aistarraingt (féach forálacha ceadaithe sa Rialachán).
([2]) Scrios amach an méid nach bhfuil feidhm aige.

11. Cuireadh an fheithicil isteach le haghaidh a ceadaithe an: .....

12. An tseirbhís theicniúil atá freagrach as na tástálacha ceadaithe: .....

.....

13. Dáta na tuarascála a d'eisigh an tseirbhís sin: .....

14. Uimhir na tuarascála a d'eisigh an tseirbhís sin: .....

15. Barúlacha (Sonraigh na luachanna faireacháin freisin):

16. Ceadú deonaithe/sínte/diúltaithe/tarraingthe siar:[2]

17. An chúis/na cúiseanna leis an síneadh (más infheidhme) .....

18. Suíomh mharc an cheadaithe ar an bhfeithicil .....

19. Áit: .....

20. Dáta: .....

21. Síniú: .....

22. Tá na doiciméid seo a leanas, a bhfuil an uimhir cheadaithe thuasluaite orthu, i gceangal leis an teachtaireacht seo:

Líníochtaí, léaráidí agus pleananna de na suíocháin, dá ndaingniú ar an bhfeithicil, de chórais choigeartaithe agus díláithriúcháin na suíochán agus a bpáirteanna, agus dá ngairis ghlasála;

Grianghraif de na suíocháin, a ndaingnithe, córais choigeartaithe agus díláithriúcháin na suíochán agus a bpáirteanna, agus dá ngairis ghlasála, agus den chóras breise chun taistealaithe a chosaint in aghaidh díláithriú bagáiste.

Tugtar an méid seo a leanas faoi deara: I gcás suíocháin atá feistithe le ceannbhaic mar a shainítear i míreanna 2.13.2. agus 2.13.3. den Rialachán seo, léireofar an ceannbhac ar na líníochtaí, léaráidí agus grianghraif go léir.

IARSCRÍBHINN 2

Socruithe an mhairc ceadaithe

Samhail A

(féach mír 4.4., mír 4.4.1., mír 4.4.2. agus mír 4.4.3. den Rialachán seo)

Feithicil ina bhfuil suíochán amháin ar a laghad atá feistithe le ceannbhac nó ar féidir ceannbhac a fheistiú air



a = 8 mm ar a laghad

Nuair a ghreamaítear an marc ceadaithe thuas d'fheithicil, léirítear gur ceadaíodh an cineál feithicle lena mbaineann, i ndáil le neart na suíochán atá feistithe le ceannbhaic nó ar féidir ceannbhaic a fheistiú orthu agus i ndáil le saintréithe na gceannbhac, san Ísiltír (E 4) de bhun Rialachán Uimh. 17 ó na Náisiúin Aontaithe, faoi uimhir cheadaithe 102439. Léiríonn an chéad dá dhigit den uimhir cheadaithe go raibh sraith leasuithe 10 cuimsithe sa Rialachán cheana féin tráth a deonaíodh an ceadú. Léiríonn an marc ceadaithe thuas gur ceadaíodh an cineál feithicle de bhun Rialachán Uimh. 17 ó na Náisiúin Aontaithe i ndáil le neart aon suíochán ar an bhfeithicil nach bhfuil feistithe le ceannbhac nó nach féidir ceannbhac a fheistiú orthu.

Samhail B

(féach míreanna 4.4.; 4.4.1. agus 4.4.2. den Rialachán seo)

Feithicil ina bhfuil suíocháin nach bhfuil feistithe le ceannbhaic nó nach féidir ceannbhaic a fheistiú orthu



a = 8 mm ar a laghad

Nuair a ghreamaítear an marc ceadaithe thuas d'fheithicil, léiríonn sé go bhfuil suíocháin sa chineál feithicle sin nach bhfuil feistithe le ceannbhaic agus nach féidir ceannbhaic a fheistiú orthu agus gur ceadaíodh an fheithicil sin, i ndáil le neart na suíochán agus a ndaingnithe, san Ísiltír (E 4) de bhun Rialachán Uimh. 17 ó na Náisiúin Aontaithe, faoi uimhir cheadaithe 102439. Léiríonn an chéad dá dhigit den uimhir cheadaithe go raibh sraith leasuithe 10 cuimsithe sa Rialachán ó na Náisiúin Aontaithe cheana féin tráth a deonaíodh an ceadú.

Samhail C

(féach mír 4.5. den Rialachán seo)

Feithicil ina bhfuil suíochán amháin ar a laghad atá feistithe le ceannbhac nó ar féidir ceannbhac a fheistiú air

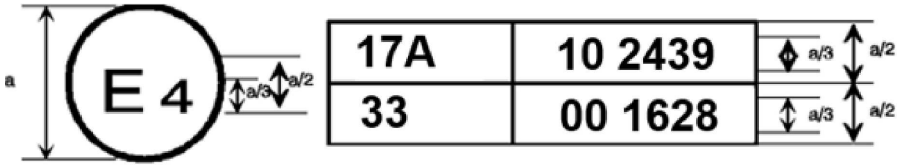

a = 8 mm ar a laghad

Nuair a ghreamaítear an marc ceadaithe thuas d'fheithicil, léiríonn sé go bhfuil suíochán amháin ar a laghad sa chineál feithicle sin atá feistithe le ceannbhaic nó ar féidir ceannbhaic a fheistiú air agus gur ceadaíodh an fheithicil sin san Ísiltír (E 4) de bhun Rialacháin Uimh. 17 agus Uimh. 33 ó na Náisiúin Aontaithe ([1]).

Tugtar le fios leis na huimhreacha ceadaithe go raibh sraith leasuithe 10 san áireamh i Rialachán Uimh. 17 ó na Náisiúin Aontaithe ar na dátaí ar tugadh na ceaduithe faoi seach, ach go raibh Rialachán Uimh. 33 ó na Náisiúin Aontaithe fós ina fhoirm bhunaidh. Léiríonn an marc ceadaithe thuas gur ceadaíodh an cineál feithicle de bhun Rialachán Uimh. 17 ó na Náisiúin Aontaithe i ndáil le neart aon suíochán ar an bhfeithicil nach bhfuil feistithe le ceannbhac nó nach féidir ceannbhac a fheistiú orthu.

Samhail D

(féach mír 4.5. den Rialachán seo)

Feithicil ina bhfuil suíocháin nach bhfuil feistithe le ceannbhaic nó nach féidir ceannbhaic a fheistiú orthu

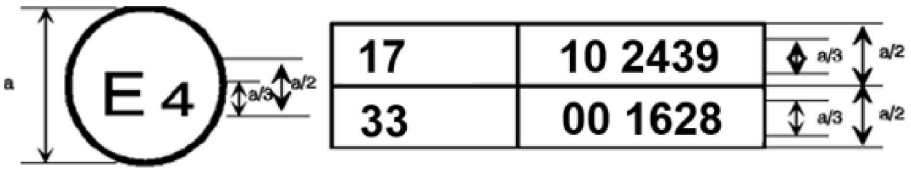

a = 8 mm ar a laghad

Nuair a ghreamaítear an marc ceadaithe thuas d'fheithicil, léiríonn sé go bhfuil suíocháin sa chineál feithicle sin nach bhfuil feistithe le ceannbhaic agus nach féidir ceannbhaic a fheistiú orthu agus gur ceadaíodh an fheithicil sin san Ísiltír (E 4) de bhun Rialacháin Uimh. 17 agus 33 ó na Náisiúin Aontaithe.[1] Tugtar le fios leis na huimhreacha ceadaithe go raibh sraith leasuithe 10 san áireamh i Rialachán Uimh. 17 ó na Náisiúin Aontaithe ar na dátaí ar tugadh na ceaduithe faoi seach, ach go raibh Rialachán Uimh. 33 ó na Náisiúin Aontaithe fós ina fhoirm bhunaidh.

([1]) Tugtar an dara huimhir mar shampla amháin.

IARSCRÍBHINN 3

An nós imeachta chun 'pointe an chromáin' agus uillinn chabhlach iarbhír na n-ionad suí i mótarfheithiclí a chinneadh ([1])

Foscríbhinn 1 – Tuairisc ar ghléas trí thoise phointe an chromáin[1]

Foscríbhinn 2 – Córas tagartha tríthoiseach[1]

Foscríbhinn 3 – Sonraí tagartha maidir le hionaid suí[1]

([1]) Tugtar tuairisc ar an nós imeachta in Iarscríbhinn 1, agus i bhFoscríbhinní 1, 2 agus 3 a ghabhann léi, leis an Rún Comhdhlúite maidir le Déanamh Feithiclí (R.E.3) (doiciméad ECE/TRANS/WP.29/78/Rev.6 - www.unece.org/trans/main/wp29/wp29wgs/wp29gen/wp29resolutions.html

IARSCRÍBHINN 4

Nós Imeachta Tástála chun an Leithead Íosta a Thomhas

1. Cuspóir

Is é is cuspóir don nós imeachta tástála seo a léiriú go gcomhlíontar na ceanglais maidir le leithead íosta a dtugtar tuairisc orthu i mír 5.6.3. den Rialachán seo.

2. Nós Imeachta chun Leithead a Thomhas

2.1. Déanfar an suíochán a choigeartú ionas go gcomhthitfidh pointe an chromáin agus a phointe tagartha suí; más féidir cúl an tsuíocháin a choigeartú, socrófar é ag dearadh uillinn chúl an tsuíocháin; beidh an dá choigeartú sin i gcomhréir le ceanglais mhír 2.1. d'Iarscríbhinn 11.

2.2. Tá plána S1 ina phlána atá ingearach leis an líne thagartha agus atá suite 65 ± 3 mm faoi bhun bharr éifeachtach an cheannbhaic.

2.3. Is fadphlánaí ingearacha iad plánaí P agus P' atá tadhlaíoch leis an dá thaobh den cheannbhac atá le tomhas.

2.4. Tomhais na faid idir L agus L' i bplána S1 idir na fadphlánaí ingearacha a théann trí líne na cabhlach agus na plánaí P agus P'.

Fíor 4-1

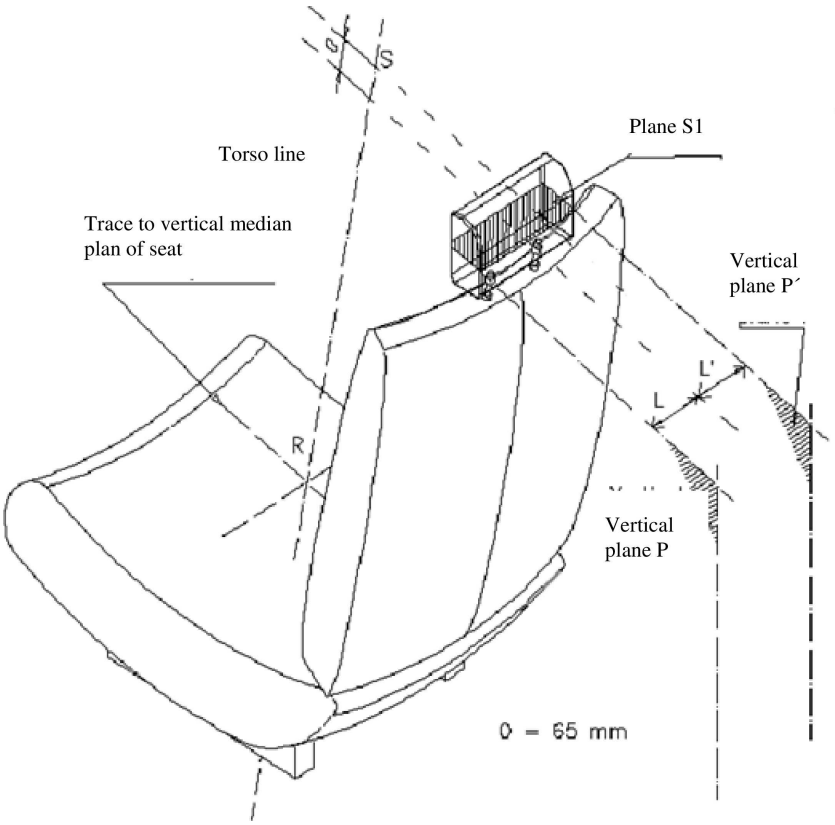

IARSCRÍBHINN 5

Nós Imeachta Tástála um Dhíláithriú agus Neart

1. CUSPÓIR

Comhlíontacht na gceanglas maidir le díláithriú i mír 5.6.4. den Rialachán seo a léiriú i gcomhréir le mír 2 den iarscríbhinn seo.

Léirigh gur comhlíonadh na ceanglais maidir le díláithriú i mír 5.7.2. den Rialachán seo i gcomhréir le mír 2 den iarscríbhinn seo.

Léirigh gur comhlíonadh na ceanglais maidir le neart i mír 5.7.3. den Rialachán seo i gcomhréir le mír 3 den iarscríbhinn seo.

2. An Nós Imeachta maidir le Díláithriú

Veicteoirí ualaigh lena ngintear móimint ar an gceannbhac, coimeádtar ar dtús iad i bhfadphlána comhthreomhar le fadphlána ingearach nialasach na feithicle.

2.1. Socrú an tsuíocháin

Más féidir cúl an tsuíocháin a choigeartú, socrófar é go suíomh arna shonrú ag monaróir na feithicle. Má tá níos mó ná suíomh claonta amháin is gaire don suíomh a shonraíonn an monaróir, socraigh claonadh chúl an tsuíocháin go dtí an suíomh is gaire don suíomh a shonraíonn an monaróir agus taobh thiar den suíomh sin. Má tá suíomh an cheannbhaic neamhspleách ar shuíomh claonta chúl an tsuíocháin, déantar comhlíontacht a chinneadh ag an suíomh claonta a shonraíonn an monaróir i leith chúl an tsuíocháin. Coigeartaigh an ceannbhac go dtí an suíomh is airde den choigeartú ingearach atá beartaithe d'úsáid taistealaithe. Coigeartaigh an ceannbhac go dtí an suíomh is faide siar (i gcoibhneas leis an suíochán) de na suíomhanna cúlsrutha le coigeartú cothrománach.

2.2. Cuir gaireas tástála, ag a bhfuil toisí droimphanna agus líne thagartha cabhlach (lárlíne ingearach) ghléas trí thoise phointe an chromáin nuair a bhreathnaítear air go cliathánach, isteach sa suíochán, mar a shonraítear in Iarscríbhinn 3, agus an tóireadóir spáis cloiginn sa suíomh go hiomlán ar chúl.

2.3. Suigh an líne chabhlach díláithrithe trí mhóimint chun cúil 373 ± 7.5 Nm a chruthú ag an pointe tagartha suí trí fhórsa a chur i bhfeidhm ar chúl an tsuíocháin tríd an droimphanna ag ráta 2.5 Nm/soicind go 3.7 Nm/soicind. An suíomh tosaigh ar dhroimphanna an veicteora fórsa lena nginfear móimint, tá an suíomh sin 290 mm ± 13 mm ar airde. Cuir an veicteoir fórsa is gnách do líne na cabhlach i bhfeidhm agus coinnigh ann é laistigh de 2 ° ó phlána ingearach atá comhthreomhar leis fadphlána ingearach nialasach na feithicle. Cuir srian leis an droimphanna ionas go rothlóidh sé mórthimpeall an phointe tagartha suí. Rothlaigh treo an veicteora fórsa leis an droimphanna. I gcás ina ndéanfar tástáil chomhuaineach ar shuíocháin bhinse, cuirfear an móimint chun cúil i bhfeidhm ar na hionaid suí uile ar an mbinse go comhuaineach, gan beann ar cé acu atá ceannbhac feistithe ar an suíomh sin nó nach bhfuil.

2.4. Coinnigh suíomh an droimphanna de réir mar a bhunaítear i mír 2.3. den iarscríbhinn seo. Agus cruth cloiginn sféarúil atá 165 2 mm ar trastomhas á úsáid, suigh suíomh tagartha tosaigh chruth an chloiginn trí ualach chun cúil a chur i bhfeidhm ar dtús, ingearach leis an líne chabhlach díláithrithe, ag lárlíne an tsuíocháin ag airde 65 3 mm faoi bhun bharr éifeachtach an cheannbhaic lena nginfear móimint 373 7.5 Nm ag an bpointe tagartha suí. Coinnigh an mhóimint sin ar feadh 5 shoicind agus ansin déan díláithriú siar chruth an chloiginn, agus an t-ualach curtha i bhfeidhm air, a thaifeadadh.

2.5. Nuair atá díláithriú siar ceannbhac á chinneadh ag bearna atá níos mó ná 60 mm i gcomhréir le mír 5.6.4. den Rialachán seo, cuirfear an t-ualach thuas i bhfeidhm trí mheáchanlár na roinne is lú sa bhearna, thar thrasphlánaí atá comhthreomhar le líne na cabhlach.

2.6. Mura féidir an fórsa a chur i bhfeidhm, mar a shonraítear i mír 2.4. den iarscríbhinn seo ag 65 ± 3 mm ó bharr éifeachtach an cheannbhaic, mar gheall ar bhearnaí, féadfar an fad a laghdú ionas go rachaidh ais an fhórsa trí lárlíne na gné den fhráma is gaire don bhearna.

3. Neart.

3.1. Méadaigh an t-ualach a shonraítear i mír 2.4. den iarscríbhinn seo ag ráta idir 5 N/soicind agus 200 N/soicind go 890 N ± 5 N agus coinnigh an t-ualach a cuireadh i bhfeidhm ann ar feadh 5 shoicind gan aon chuid den suíochán ná den cheannbhac a bhriseadh.

Fíor 5-1

r: líne thagartha

r1: líne thagartha dhíláithrithe

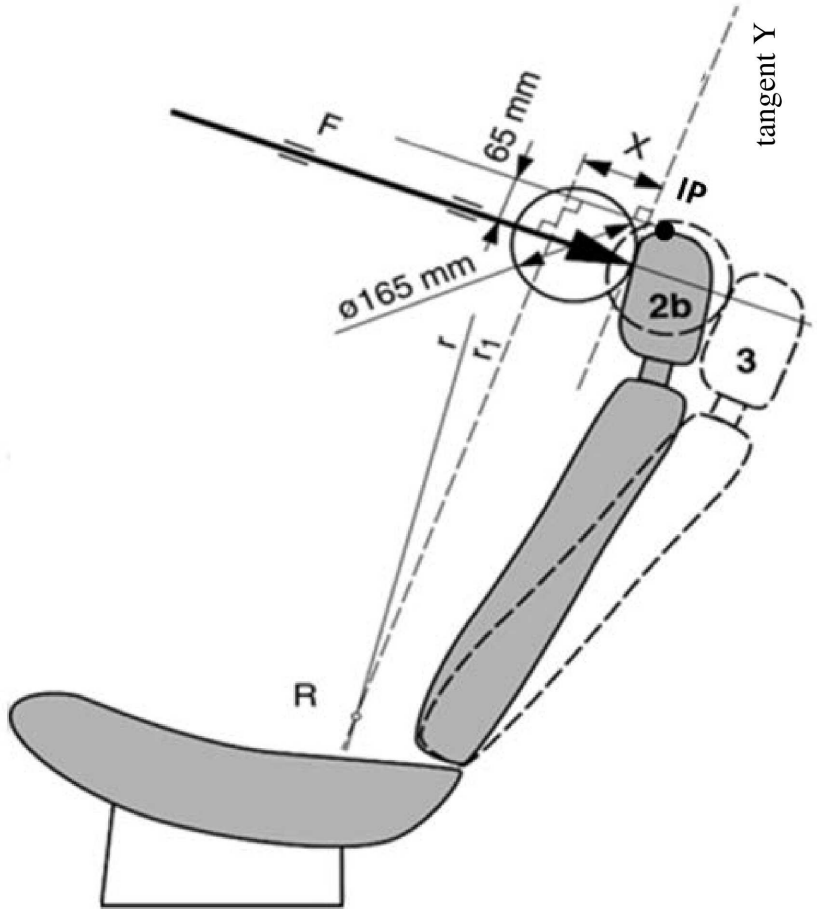

IARSCRÍBHINN 6

An nós imeachta tástála chun scaipeadh fuinnimh a sheiceáil

1. Suiteáil, gaireas tástála, uirlisí taifeadta agus nós imeachta

1.1. Socrú

Beidh an suíochán, mar atá sé gléasta san fheithicil, ceangailte go daingean den bhinse tástála leis na páirteanna ceangail arna soláthar ag an monaróir, ionas go bhfanfaidh sé sochar nuair a chuirfear tuairt i bhfeidhm air.

I gcás ina bhfuil cúl an tsuíocháin inchoigeartaithe, déanfar é a ghlasáil sa suíomh a shonraítear i mír 6.1.1. den Rialachán seo.

Má tá an suíochán feistithe le ceannbhac, beidh an ceannbhac suiteáilte ar chúl an tsuíocháin díreach mar a bheadh sé san fheithicil. I gcás ina bhfuil an ceannbhac ina pháirt ar leithligh, déanfar é a dhaingniú leis an gcuid de struchtúr na feithicle lena gceanglaítear é de ghnáth.

Más féidir an ceannbhac a choigeartú, cuirfear sa suíomh is mífhabhraí is féidir de réir a chórais coigeartaithe é.

1.2. Gaireas tástála

1.2.1. Tá luascadán sa ghaireas seo a dtacaíonn imthacaí gránacha lena mhaighdeog agus arb é 6.8 kg a mhais laghdaithe (*) ag a lár tuargana. Is cruth cloiginn docht 165 mm ar trastomhas atá sa chuid is faide síos den luascadán, a bhfuil a lár comhionann le lár tuargana an luascadáin.

1.2.2. Beidh cruth an chloiginn feistithe le dhá mhéadar luasghéaraithe agus gaireas tomhaiste luais, agus beidh siad uile ábalta luachanna a thomhas i dtreo na tuairte.

1.3. Uirlisí taifeadta

Beidh na huirlisí taifeadta a úsáidfear de chineál lena bhféadfaí tomhais a ghlacadh ar na céimeanna cruinnis seo a leanas:

1.3.1. Luasghéarú:

Cruinneas = ± 5 % den luach iarbhír;

Aicme minicíochta an chainéil sonraí: aicme 600 a chomhfhreagraíonn do Chaighdeán ISO 6487 (1980);

Íogaireacht tras-aise = < 5 % den phointe is ísle ar an scála.

1.3.2. Luas:

Cruinneas: ± 2.5 % den luach iarbhír;

Íogaireacht: 0.5 km/u.

1.3.3. Am a thaifeadadh:

Cumasófar leis an ionstraimíocht an ghníomhaíocht a thaifeadadh ar feadh a tréimhse agus beifear ábalta léamha a ghlacadh laistigh d'aon mhíliú de shoicind;

Tús na tuairte tráth na chéadteagmhála idir cruth an chloiginn agus an ní atá á thástáil, déanfar é sin a bhrath ar na taifeadtaí a úsáidfear chun anailís a dhéanamh ar an tástáil.

(*) An gaol idir mais laghdaithe 'm_r' an luascadáin agus mais iomlán 'm' an luascadáin ag fad 'a' idir lár na tuargana agus an ais rothlaithe ag fad 'l' idir an meáchanlár agus an ais rothlaithe, tugtar an gaol sin leis an bhfoirmle:

$$m_r = m \frac{l}{a}$$

1.4. Nós imeachta tástála

1.4.1. Tástálacha ar chúl an tsuíocháin

I gcás ina bhfuil an suíochán suiteáilte mar a léirítear i mír 1.1. den iarscríbhinn seo, beidh treo na tuairte ón gcúl chun tosaigh suite ar fhadphlána ar uillinn 45 ° ón ingear.

Roghnóidh an tsaotharlann tástála na pointí tuairte i limistéar 1 mar a shainítear i mír 6.8.1.1. den Rialachán seo, nó más gá i limistéar 2 mar a shainítear i mír 6.8.1.2. den Rialachán seo, ar dhromchlaí a bhfuil gathanna cuaire is lú ná 5 mm acu.

1.4.2. Tástálacha ar an gceannbhac ón gcúl

Déanfar an ceannbhac a fheistiú agus a choigeartú mar a léirítear i mír 1.1. den iarscríbhinn seo. Déanfar tuairteanna ar phointí arna roghnú ag an tsaotharlann tástála i limistéar 1 mar a shainítear i mír 6.8.1.1. den Rialachán seo, agus b'fhéidir i limistéar 2 mar a shainítear i mír 6.8.1.2. den Rialachán seo, ar dhromchlaí a bhfuil gathanna cuaire is lú ná 5 mm acu.

1.4.2.1. Maidir leis an aghaidh tosaigh, beidh treo na tuairte ón tús go dtí an cúl cothrománach i bhfadphlána.

1.4.2.2. Tá an plána cothrománach atá tadhlaíoch le barr an cheannbhaic arna chinneadh i mír 6.5. den Rialachán seo mar theorainn an chreasa tosaigh agus an chreasa cúil faoi seach.

1.4.3. Buailfidh cruth an chloiginn an mhír tástála ag luas 24.1 km/u: bainfear an luas sin amach le fuinneamh na tiomána ann féin nó trí ghaireas tiomána breise a úsáid.

2. Torthaí

Glacfar le meán na léamha ar an dá mhéadar luasghéaraithe mar an ráta luasmhoillithe.

3. Nósanna imeachta coibhéiseacha (féach mír 6.9. den Rialachán seo).

IARSCRÍBHINN 7

An modh chun neart daingnithe suíocháin agus a gcórais choigeartaithe, ghlasála agus díláithriúcháin a thástáil

1. Tástáil ar fhriotaíocht in aghaidh éifeachtaí táimhe

1.1. Déanfar na suíocháin atá le tástáil a shuiteáil ar chorp na feithicle dá ndearadh iad. Beidh corp na feithicle sin greamaithe go daingean ar thralaí tástála de réir mar a fhorordaítear sna míreanna seo a leanas:

1.2. Ní threiseofar daingnithe an tsuíocháin de thoradh an mhodha a úsáidtear chun corp na feithicle a ghreamú ar an tralaí tástála.

1.3. Déanfar na suíocháin agus a bpáirteanna a choigeartú agus a ghlasáil de réir mar a fhorordaítear i mír 6.1.1. agus i gceann de na suíomhanna a dtugtar tuairisc orthu i mír 6.3.3. nó 6.3.4. den Rialachán seo.

1.4. Mura léirítear bundifríochtaí idir suíocháin i ngrúpa de réir bhrí mhír 2.2. den Rialachán seo, féadfar na tástálacha a fhorordaítear i míreanna 6.3.1. agus 6.3.2. den Rialachán seo a dhéanamh le suíochán amháin coigeartaithe go dtí a shuíomh is faide chun tosaigh agus an suíochán eile coigeartaithe go dtí a shuíomh is faide siar.

1.5. Tomhaistear luasmhoilliú nó luasghéarú an tralaí le cainéil sonraí d'aicme minicíochta (CFC) 60 a chomhfhreagraíonn do shaintréithe Chaighdeán Idirnáisiúnta ISO 6487 (2002).

2. Tástáil imbhuailte ar an bhfeithicil ina hiomláine in aghaidh bacainn dhocht

2.1. Beidh an bhacainn déanta as bloc coincréite treisithe nach lú ná 3 m ar leithead, nach lú ná 1.5 m ar airde agus nach lú ná 0.6 m ar tiús. Beidh an aghaidh tosaigh ingearach leis an gcuid deiridh de na ráillí ruthaig agus beidh sé clúdaithe le cláir shraithadhmaid atá 19 ± 1 mm ar tiús. Beidh 90 tona ar a laghad d'ithir chomhbhrúite taobh thiar den bhloc coincréite treisithe. Féadfar bacainní eile a bhfuil an dromchla tosaigh céanna orthu a úsáid in ionad na bacainne déanta as coincréit threisithe agus ithir, ar choinníoll go mbainfear amach torthaí coibhéiseacha leo.

2.2. Tráth na tuairte, beidh an fheithicil i saorghluaiseacht. Sroichfidh sé an bhacainn ar chúrsa atá ingearach leis an mballa imbhuailte; is é ± 30 cm an mí-ailíniú cliathánach uasta a cheadaítear idir meánlíne ingearach thosach na feithicle agus meánlíne ingearach an bhalla imbhuailte; tráth na tuairte, ní bheidh an fheithicil faoi réir ghníomhaíocht aon ghairis stiúrtha nó tiomána bhreise a thuilleadh. Beidh an luas ag tráth na tuairte idir 48.3 km/u agus 53.1 km/u.

2.3. Líonfar an córas cothaithe breosla go dtí 90 faoin gcéad ar a laghad dá thoilleadh le breosla nó leacht coibhéiseach.

IARSCRÍBHINN 8

Nós Imeachta Tástála chun an Bhearna a Thomhas

1. Cuspóir

Is é is cuspóir don nós imeachta tástála seo meastóireacht a dhéanamh ar aon bhearna laistigh de cheannbhaic, chomh maith le bearnaí idir bun an cheannbhaic agus barr chúl an tsuíocháin, i gcomhréir le ceanglais mhíreanna 5.6.4. agus 5.6.5. den Rialachán seo.

Tomhaisfear aon bhearna laistigh den cheannbhac agus nós imeachta an sféir a shonraítear i mír 2. den iarscríbhinn seo á úsáid.

Tomhaisfear bearnaí idir bun an cheannbhaic agus barr chúl an tsuíocháin agus nós imeachta an sféir a shonraítear i míreanna 2.1. go 2.5. den iarscríbhinn seo á úsáid nó, de rogha an mhonaróra, agus an nós imeachta líneach a shonraítear i mír 3. den iarscríbhinn seo á úsáid.

2. An Bhearna a Thomhas le Sféar

2.1. Déanfar an suíochán a choigeartú ionas go gcomhthitfidh pointe an chromáin agus a phointe tagartha suí; más féidir cúl an tsuíocháin a choigeartú, socrófar é ag dearadh uillinn chúl an tsuíocháin; beidh an dá choigeartú sin i gcomhréir le ceanglais mhír 2.1. d'Iarscríbhinn 11.

2.2. Déanfar an ceannbhac a choigeartú go dtí a airde is ísle agus aon suíomh cúlsrutha atá beartaithe d'úsáid taistealaithe.

2.3. Tá an limistéar tomhais in aon áit idir dhá fhadphlána ingearacha a théann 85 mm ar ceachtar taobh de líne na cabhlach agus os cionn bharr an cheannbhaic ar airde is mó ná 540 mm.

2.4. Agus ualach nach mó ná 5 N á chur i bhfeidhm in aghaidh an limistéir tomhais a shonraítear i mír 2.2. thuas, cuir cruth cloiginn sféarúil atá 165 ± 2 mm ar trastomhas in aghaidh aon bhearna ionas go ndéanfar dhá phointe teagmhála ar a laghad laistigh den limistéar sin.

2.5. Déan toisí na bearna a chinneadh trí fhad na líne dírí idir ciumhaiseanna inmheánacha an dá phointe teagmhála is faide a thomhas, mar a léirítear i bhFíoracha 8-1, 8-2 agus 8.3.

2.6. Le haghaidh bearnaí laistigh den cheannbhac, má tá an tomhas a chinntear i mír 2.5 den iarscríbhinn seo níos mó ná 60 mm, ansin chun comhlíontacht cheanglais mhír 5.6.4. den Rialachán seo a léiriú, déanfar an nós imeachta tástála um dhíláithriú chúl an tsuíocháin a shonraítear in Iarscríbhinn 5, trí sféar atá 165 mm ar trastomhas a úsáid chun fórsa a chur i bhfeidhm ar gach bearna trí mheáchanlár na roinne is lú den bhearna, feadh trasphlánaí atá comhthreomhar le líne na cabhlach, lena n-athghinfear móimint 373 Nm ag an bpointe tagartha suí.

Fíor 8-1

Bearna Ingearach 'a' a thomhas

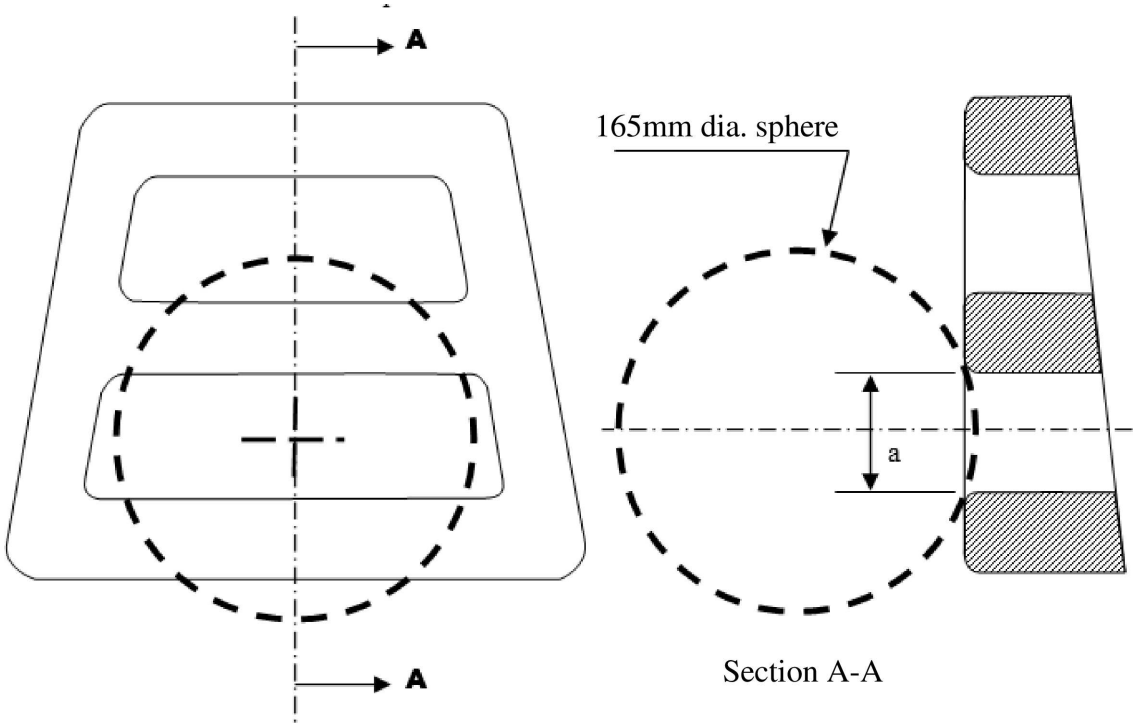

Tugtar an méid a leanas faoi deara: Ba cheart Roinn A-A a dhéanamh i bpointe d'achar na bearna lena gcumasaítear uas-ionsá sféir, gan aon ualach a chur air.

Fíor 8-2

Bearna Chothrománach 'a' a thomhas.

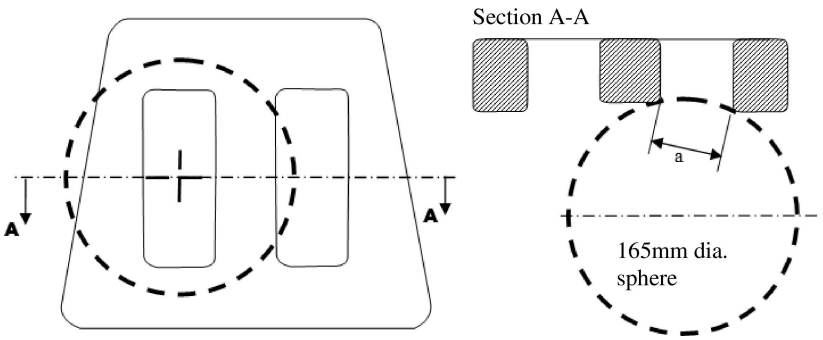

Tugtar an méid a leanas faoi deara: Ba cheart Roinn A-A a dhéanamh i bpointe d'achar na bearna lena gcumasaítear uas-ionsá sféir, gan aon ualach a chur air.

Fíor 8-3

An Chuid den Bhearna atá os cionn 540mm

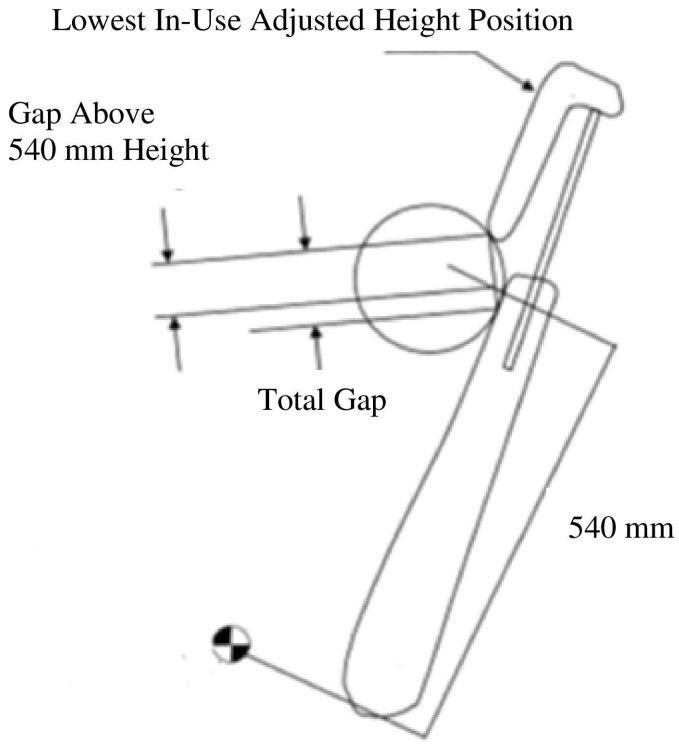

3. Tomhas Líneach na Bearna

3.1. Déanfar an suíochán a choigeartú ionas go gcomhthitfidh pointe an chromáin agus a phointe tagartha suí; más féidir cúl an tsuíocháin a choigeartú, socrófar é ag dearadh uillinn chúl an tsuíocháin; beidh an dá choigeartú sin i gcomhréir le ceanglais mhír 2.1. d'Iarscríbhinn 10.

3.2. Déanfar an ceannbhac a choigeartú go dtí a airde is ísle le haghaidh gnáthúsáid taistealaí agus aon suíomh cúlsrutha atá beartaithe d'úsáid taistealaí.

3.3. Tomhaisfear an bhearna san fhadphlána ingearach tríd an bpointe tagartha suí mar an bhfad ingearach idir dhá phlána chomhthreomhara, a dtugtar tuairisc air mar a leanas (féach Fíor 8-4):

(a) beidh gach plána ingearach le dearadh líne na cabhlach;

(b) beidh ceann de na plánaí tadhlaíoch le bun an cheannbhaic;

(c) beidh an plána eile tadhlaíoch le barr an cheannbhaic.

Fíor 8-4

Bearna Thomhais idir an Ceannbhac agus Barr Chúl an tSuíocháin

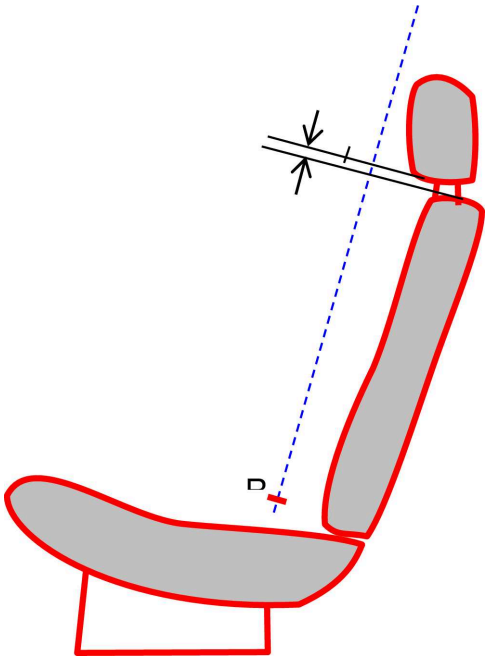

IARSCRÍBHINN 9

Nós imeachta tástála le haghaidh gairis atá beartaithe chun taistealaithe a chosaint in aghaidh díláithriú bagáiste

1. Bloic thástála

Bloic dhochta, leis an lár táimhe sa lár geoiméadrach.

Cineál 1

Toisí:	300 mm x 300 mm x 300 mm Beidh na ciumhaiseanna agus na cúinní uile cruinn go 20 mm
Mais:	18 kg

Móimint táimhe 0.3 ± 0.05 kgm^2 (timpeall na 3 phríomh-ais táimhe uile de chuid na mbloc bagáiste)

Cineál 2

Toisí:	500 mm x 350 mm x 125 mm beidh na ciumhaiseanna agus na cúinní uile cruinn go 20 mm
Mais:	10 kg

2. Ullmhú na tástála

2.1. Tástáil ar chúil suíocháin (féach Fíor 1)

2.1.1. Ceanglais ghinearálta

2.1.1.1. De rogha an mhonaróra gluaisteán, féadfar páirteanna a bhfuil a gcruas níos ísle ná 50 Shore A a bhaint ón suíochán tástáilte agus an ceannbhac le haghaidh na dtástálacha.

2.1.1.2. Cuirfear dhá bhloc tástála de chineál 1 ar urlár urrann an bhagáiste. Chun suíomh na mbloc tástála sa treo chomhréireach a chinneadh, socrófar iad ar dtús ionas go mbeidh a n-aghaidheanna i dteagmháil leis an gcuid sin den fheithicil atá mar theorainn tosaigh urrann an bhagáiste agus go mbeidh bun na mbloc ina luí ar urlár urrann an bhagáiste. Ansin bogfar siar iad go comhthreomhar le fadphlána meánach na feithicle go dtí go dtrasnaíonn a lár geoiméadrach achar cothrománach 200 mm. Mura féidir achar 200 mm a bhaint amach mar gheall ar thoisí urrann an bhagáiste agus más féidir na suíocháin ar chúl a choigeartú go cothrománach, bogfar na suíocháin sin chun tosaigh go dtí teorainn an raoin coigeartaithe atá beartaithe le haghaidh gnáthúsáid taistealaithe, nó go dtí an suíomh a thugann achar 200 mm, cé acu is lú. I gcásanna eile, cuirfear na bloic thástála chomh faide siar agus is féidir taobh thiar de na suíocháin chúil. Beidh 25 mm idir fadphlána meánach na feithicle agus an taobh istigh de gach bloc tástála chun fad de 50 mm a bhaint amach idir an dá bhloc.

2.1.1.3. Le linn na tástála, déanfar na suíocháin a choigeartú chun a áirithiú nach scaoilfear an córas glasála de thoradh fachtóirí seachtracha. Más infheidhme, coigeartófar na suíocháin mar a leanas:

Socrófar an coigeartú comhréireach eang amháin nó 10 mm chun tosaigh ón suíomh úsáide is faide siar is féidir arna shonrú ag an monaróir (le haghaidh suíocháin ar féidir coigeartú ingearach neamhspleách a dhéanamh orthu, cuirfear an cúisín sa suíomh is ísle is féidir). Déanfar an tástáil le cúil na suíochán ina ngnáthshuíomh úsáide.

2.1.1.4. Má tá cúl an tsuíocháin feistithe le ceannbhac, déanfar an tástáil leis an gceannbhac suite sa suíomh is airde, más féidir é a choigeartú.

2.1.1.5. Más féidir cúl an tsuíocháin ar chúl/cúil na suíochán ar chúl a fhilleadh, déanfar iad a dhaingniú ina suíomhanna leis an sásra glasála caighdeánach.

2.1.1.6. Mura féidir bloic de chineál 1 a shuiteáil taobh thiar de shuíocháin, beidh na suíocháin sin díolmhaithe ón tástáil seo

2.1.1.7. Beidh ionaid suí uile na sraithe suíochán atá á tástáil feistithe le comhpháirteanna uile a creasa sábhála lena soláthrófar an fheidhm um shrianadh atá mar chuid den suíochán.

Fíor 9-1

Suíomhanna na mbloc tástála sula ndéanfar cúil na suíochán ar chúl a thástáil

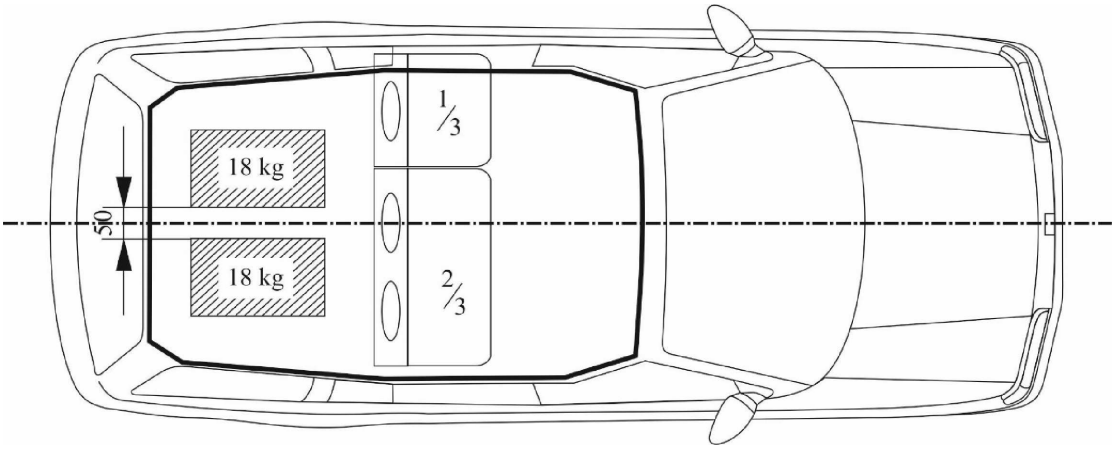

2.1.2. Feithiclí ina bhfuil níos mó ná dhá shraith suíochán

2.1.2.1. Más féidir leis an úsáideoir an tsraith suíochán is faide ar chúl a bhaint agus/nó a fhilleadh síos de réir threoracha an mhonaróra chun achar urrann an bhagáiste a mhéadú, ansin ní mór an tsraith suíochán atá díreach os comhair na sraithe is faide ar chúl a thástáil freisin.

2.1.2.2. Sa chás sin áfach, féadfaidh an tSeirbhís Theicniúil, tar éis di dul i gcomhairle leis an monaróir, cinneadh a dhéanamh gan ceann amháin den dá shraith suíochán is faide siar a thástáil más rud é go bhfuil na suíocháin agus a gceangaltáin de dhearadh comhchosúil agus go gcloítear leis an gceanglas tástála 200 mm.

2.1.3. I gcás ina bhfuil bearna ann, lena ligtear do bhloc amháin de chineál 1 sleamhnú thar na suíocháin, ansin suiteálfar na hualaí tástála (dhá bhloc de chineál 1) taobh thiar de na suíocháin tar éis comhaontaithe idir an tSeirbhís Theicniúil agus an monaróir.

2.1.4. Sonrófar cumraíocht bheacht na tástála sa tuarascáil tástála.

2.2. Córais deighilte a thástáil

Chun tástáil a dhéanamh ar na córais deighilte os cionn chúil na suíochán, beidh an fheithicil feistithe le hurlár tástála ardaithe seasta a bhfuil dromchla ualaigh aige lena suitear meáchanlár an bhloic tástála go lárnach idir ciumhais uachtair chúl an tsuíocháin (gan na ceannbhaic a chur san áireamh) agus ciumhais íochtair líneáil an dín. Cuirfear bloc tástála de chineál 2 ar an urlár tástála ardaithe, lena dhromchla is mó 500 x 350 mm, go lárnach i ndáil le fad-ais na feithicle agus lena dhromchla 500 x 125 mm chun tosaigh. Mura féidir bloc tástála de chineál 2 a shuiteáil taobh thiar de chórais deighilte, beidh na córais deighilte sin díolmhaithe ón tástáil seo. Cuirfear an bloc tástála i dteagmháil dhíreach leis an gcóras deighilte. Chomh maith leis sin, socrófar dhá bhloc tástála de chineál 1 i gcomhréir le mír 2.1. chun tástáil chomhuaineach a dhéanamh ar chúil na suíochán (féach Fíor 2).

Fíor 9-2

Tástáil a dhéanamh ar chóras deighilte os cionn an taca droma

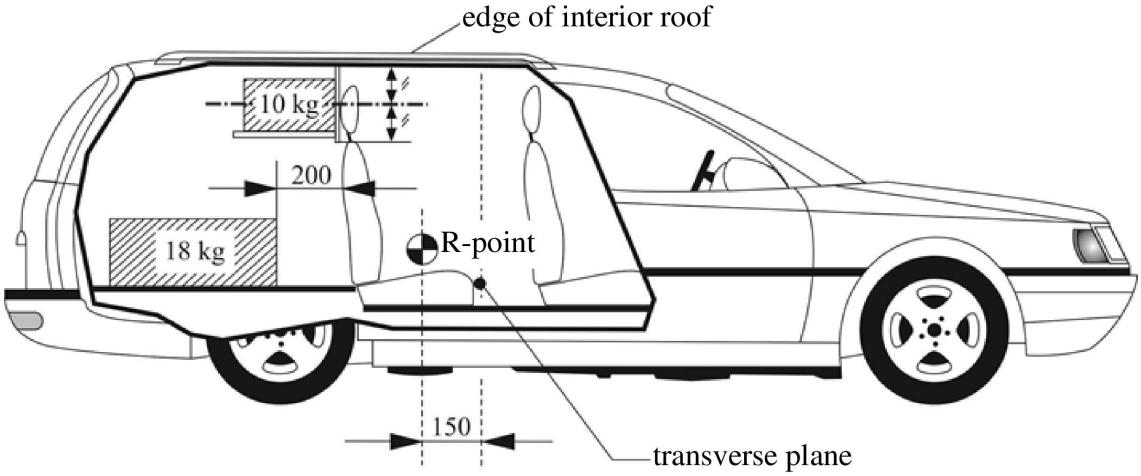

2.2.1. Má tá cúl an tsuíocháin feistithe le ceannbhac, déanfar an tástáil leis an gceannbhac suite sa suíomh is airde, más féidir é a choigeartú.

3. Tástáil dhinimiciúil ar chúil suíochán agus córais deighilte a úsáidtear mar chórais srianta bagáiste

3.1. Beidh corp ghluaisteán an phaisinéara daingnithe go daingean den charr sleamhnán tástála, agus ní bheidh an daingniú sin ina threisiú do chúil na suíochán ná don chóras deighilte. Tar éis shuiteáil na mbloc tástála a dtugtar tuairisc orthu i mír 2.1. nó 2.2., déanfar corp an ghluaisteáin phaisinéara a luasmhoilliú nó, de rogha an iarratasóra, a luasghéarú ionas go bhfanfaidh an cuar laistigh d'achar an ghraif mar a léirítear i bhFoscríbhinn Iarscríbhinn 9 agus is é 50 +0/-2 km/u an t-athrú treoluais iomlán ΔV. Le comhaontú an mhonaróra, féadfar úsáid a bhaint as an gconair bíge tástála thuasluaite de rogha air sin chun neart an tsuíocháin a thástáil de réir mhír 6.3.1. den Rialachán seo.

Foscríbhinn

Conair luasmhoilliú nó luasghéarú an chairr sleamhnáin mar fheidhm ama

Físeán 9-3

(Tuairt tosaigh a ionsamhlú)

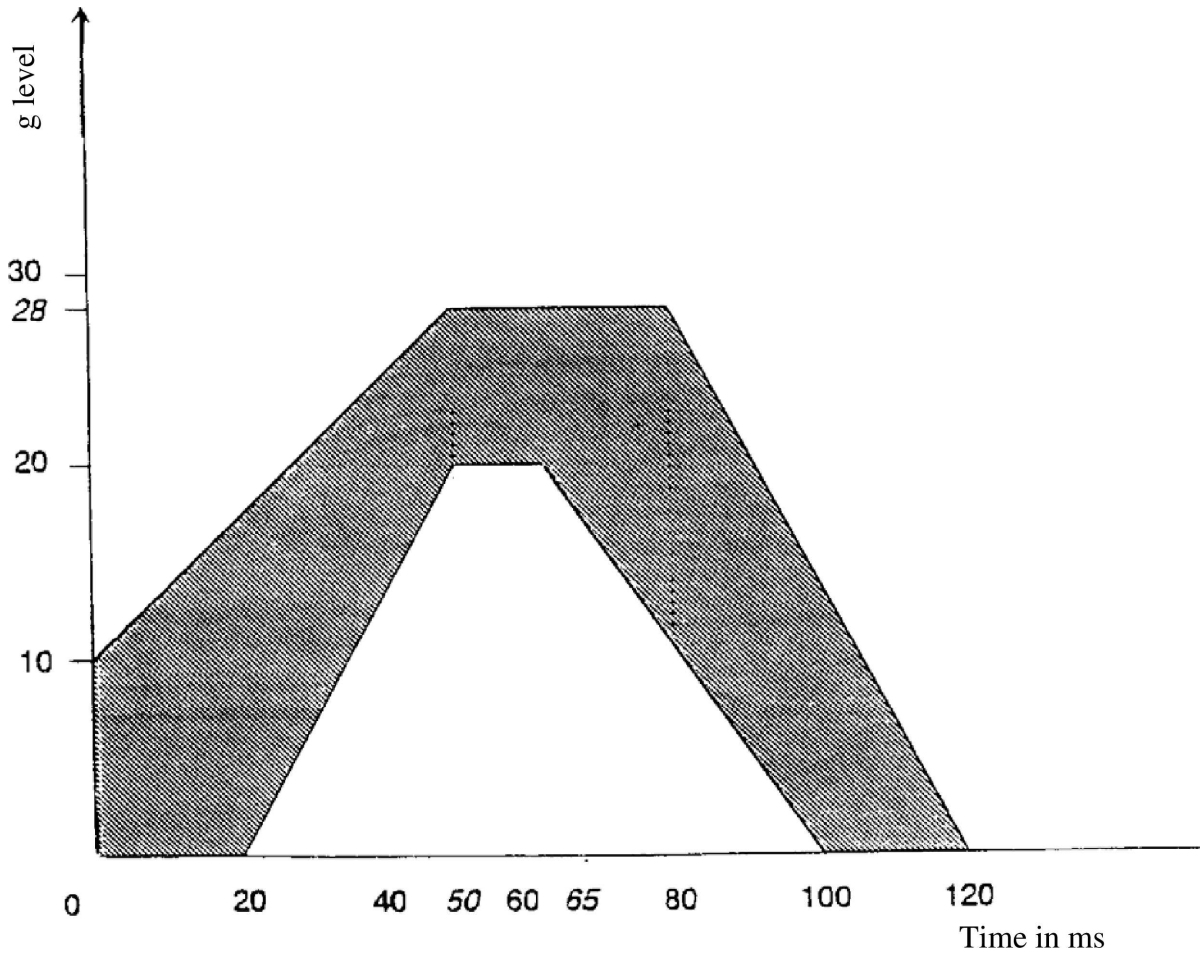

IARSCRÍBHINN 10

Nós Imeachta Tástála chun Airde a Thomhas

1. Cuspóir

Is é is cuspóir don nós imeachta tástála seo a léiriú go gcomhlíontar na ceanglais airde a shonraítear i mír 5.6.2. den Rialachán seo.

2. Nós Imeachta chun Airde a Thomhas

Comhlíontacht cheanglais mhír 5.6.2. den Rialachán seo, léireofar é sin tríd an nós imeachta tomhaiste airde a shainítear i míreanna 2.2. agus 2.3. den iarscríbhinn seo.

2.1. An gaol idir pointe an chromáin agus an pointe tagartha suí

Déanfar an suíochán a choigeartú ionas go gcomhthitfidh pointe an chromáin agus a phointe tagartha suí; más féidir cúl an tsuíocháin a choigeartú, socrófar é ag claonadh chúl an tsuíocháin a chomhfhreagraíonn do dhearadh uillinn na cabhlach; beidh an gaol idir pointe an chromáin agus an pointe tagartha suí i gcomhréir le ceanglais mhír 2.1.1. d'Iarscríbhinn 11.

Más rud é go bhfuarthas pointe an chromáin agus uillinn iarbhír na cabhlach cheana féin le linn na tástála ar cheannbhaic, i gcomhréir le mír 2.1.1. d'Iarscríbhinn 11, ní gá an gaol a sheiceáil arís i ndáil leis an nós imeachta tástála chun airde a thomhas san iarscríbhinn seo.

Rogha eile:

Más rud é nach bhfuarthas pointe an chromáin agus/nó uillinn iarbhír na cabhlach cheana féin le linn na tástála ar cheannbhaic, i gcomhréir le mír 2.1.1. d'Iarscríbhinn 11, ach gur cuireadh mír 2.1.3. nó mír 2.1.4. d'Iarscríbhinn 11 i bhfeidhm dá dhroim sin, ansin ní dhéanfar an gaol a sheiceáil arís i ndáil le hairde a thomhas.

2.2. Gaireas tomhaiste airde

Tá tomhas na hairde bunaithe ar ghaireas a úsáid lena n-éascaítear comhordanáidí a thomhas.

2.3. Airde a thomhas

Glacfar na tomhais uile i bhfadphlána meánach an ionaid suí ainmnithe.

2.3.1. Pointe teagmhála (CP) a chinneadh (féach Fíor 10-1)

Coigeartaigh an ceannbhac go dtí an suíomh atá beartaithe lena úsáid ag an bhfear meánmhéide ([1]), mar a shonraíonn an monaróir. In éagmais aon sonraíocht, déanfar an ceannbhac a choigeartú chomh gar agus is féidir don lárphointe. Má tá dhá shuíomh coigeartaithe ar comhfhad ón lárphointe, athrófar an ceannbhac go dtí an lárphointe agus/nó taobh thiar den lárphointe, cibé acu is airde.

I gcás ceannbhaic nach féidir a n-airde a choigeartú, úsáidfear an suíomh seasta.

Mura bhfuil ach suíomh úsáide amháin ann, caithfear leis sin mar cheannbhac nach féidir a airde a choigeartú.

Sainítear an pointe teagmhála mar phointe trasnála líne cothrománaí, ar airde z-chomhordanáid chúl chloigeann an fhir mheánmhéide (mar a thugtar i dTábla 10-1), agus dromchla tosaigh an cheannbhaic mar a léirítear i bhFíor 10-1.

Nuair a leagtar síos é, tá an pointe teagmhála ina phointe tagartha suíocháin fhíorúil (x-chomhordanáid agus z-chomhordanáid).

I gcás nach féidir pointe teagmhála a chinneadh toisc go bhfuil an líne chothrománach trí chúl chloigeann an fhir mheánmhéide suite os cionn an cheannbhaic, ní mór an ceannbhac a ardú chuig an chéad suíomh glasála eile ionas go bhféadfaí an pointe teagmhála a chinneadh.

([1]) Léirítear cúl chloigeann an fhir mheánmhéide leis an HRMD ceangailte le gléas trí thoise phointe an chromáin, chomh maith leis an Nasc Cabhlach agus Muiníl agus an tóireadóir spáis chloiginn feistithe 71 mm siar (féach Fíor 10-1).

I gcás nach bhfaighfí pointe trasnála as sin, ainmneofar an pointe teagmhála ag barr cothrománach an chloiginn [cheannbhaic].

Sainítear barr cothrománach an cheannbhaic mar an pointe is airde ar an gceannbhac, a chinntear trí líne chothrománach a ísliú i bhfadphlána meánach an ionaid suí ainmnithe go dtí go mbuaileann sé an ceannbhac (féach Fíor 10-4).

I gcás ina bhfuil tuilleadh pointí suite ar an airde chéanna, ainmnítear an pointe is faide chun tosaigh go comhréireach de bharr cothrománach an cheannbhaic mar an pointe teagmhála.

Tabhair faoi deara: Ní thugtar tuairisc i mír 2.3.1. seo ach ar an bpointe teagmhála (CP) amháin.

I gcás nach féidir an pointe teagmhála a chinneadh toisc go bhfuil an líne chothrománach trí chúl chloigeann an fhir mheánmhéide ar leibhéal bearna laistigh den cheannbhac, cinnfear an pointe teagmhála trí úsáid a bhaint as sféar atá 165 mm ar trastomhas lena lár ar an leibhéal airde céanna leis an líne chothrománach trí chúl chloigeann an fhir mheánmhéide.

Nuair a dhéanann an sféar an chéad teagmháil leis an gceannbhac, ainmnítear an pointe teagmhála mar an pointe is faide siar sa sféar in achar na bearna (féach Fíor 10-5).

2.3.2. Pointe trasnála (IP) a chinneadh

Coigeartaigh an ceannbhac go dtí an suíomh is airde. Más féidir an ceannbhac a chlaonadh nó a choigeartú siar agus aniar, coinneofar an claonadh agus an coigeartú siar agus aniar a úsáideadh chun an pointe teagmhála a chinneadh.

Cinntear an pointe trasnála (IP) ar dhromchla tosaigh an cheannbhaic mar an trasnáil le líne ingearach siar ón bpointe teagmhála (féach Fíor 10-2) ag 'fad x' (mar a thugtar i dTábla 10-1).

I gcás ina mbeadh an pointe trasnála (IP) suite taobh thiar de bharr cothrománach an cheannbhaic, ainmneofar an pointe trasnála ag barr cothrománach an cheannbhaic (féach Fíor 10-4).

Tugtar an méid seo a leanas faoi deara: smaoinigh ar na tagairtí uile do 'bharr cothrománach' le haghaidh réiteach comhchosúil.

I gcás ina n-ainmnítear an pointe teagmhála mar bharr cothrománach an cheannbhaic i mír 2.3.1., agus nach bhfuil aon phointe trasnála ann cheana féin ar dhromchla an cheannbhaic, ainmnítear an pointe trasnála freisin ar bharr cothrománach an cheannbhaic mar a chinntear i gcomhréir le mír 2.3.1. den Iarscríbhinn seo.

Coinneofar an pointe trasnála 'IP' a cinneadh in aon suíomh coigeartaithe.

I gcás ceannbhaic nach féidir a n-airde a choigeartú, cinnfear an pointe trasnála sa suíomh seasta.

Tábla 10-1

Tábla de shuíomhanna cloiginn

Suíomh chúl chloigeann an dá riochtáin fhireanna ainmnithe i staidiúir gluaisteáin i ndáil leis an bpointe tagartha suí ag roinnt dearaí uillinneacha cabhlach, agus an fad eatarthu 'fad x'

Dearadh uillinn na cabhlach	X-chomhordanáid do chúl an chloiginn arna ríomh le haghaidh fear meánmhéide	Z-chomhordanáid do chúl an chloiginn arna ríomh le haghaidh fear meánmhéide	X-chomhordanáid do chúl an chloiginn arna ríomh le haghaidh fear mór ([1])	'Fad x': an fad idir X-chomhordanáidí chúl an chloiginn don bheirt fhear
	504.5*sín (dearadh uillinn na cabhlach - 2.6)+71	504.5*cos (dearadh uillinn na cabhlach - 2.6)+203	593*sín (dearadh uillinn na cabhlach - 2.6)+76	88.5* sín (dearadh uillinn na cabhlach - 2.6)+5
5	92	707	101	9
6	101	707	111	10
7	110	706	121	12
8	118	705	132	13
9	127	704	142	15
10	136	703	152	16

11	145	702	163	18
12	153	701	173	19
13	162	699	183	21
14	171	698	193	22
15	179	696	203	24
16	188	694	213	26
17	196	692	223	27
18	205	689	233	29
19	213	687	243	30
20	222	684	253	31
21	230	682	263	33
22	239	679	273	34
23	247	676	283	36
24	255	673	292	37
25	263	669	302	39
26	271	666	312	40
27	279	662	321	42
28	287	659	330	43
29	295	655	340	44
30	303	651	349	46

([1]) Léirítear an fear mór le Nasc Cabhlach agus Muiníl arna mhéadú go fíorúil; i gcás ina bhfuil leagan an fhir mheánmhéide den Nasc Cabhlach agus Muiníl cothrom le 504.5 mm agus 203 mm leis an tóireadóir spáis chloiginn 71 mm siar, is iad 593 mm agus 219 mm faoi seach, leis an tóireadóir spáis chloiginn 76 mm siar, toisí an leagain mhéadaithe don fhear mór.

2.3.3. Airde is mó an cheannbhaic a chinneadh

Is é airde an cheannbhaic an fad ón bpointe tagartha suí, comhthreomhar le líne thagartha na cabhlach agus teoranta ag líne atá ingearach le líne thagartha na cabhlach a thrasnaíonn an pointe trasnála (féach Fíor 10-3).

Nuair a chinnfear comhordanáidí an phointe trasnála, féadfar suíomh is airde an cheannbhaic a ríomh de réir a fhaid chothrománaigh (ΔX) agus a fhaid ingearaigh (ΔZ) ón bpointe tagartha suí (féach Fíor 10-3), mar a leanas:Airde an cheannbhaic =

ΔX • SÍN(dearadh uillinn na cabhlach) + ΔZ • COS(dearadh uillinn na cabhlach)

2.3.3.1. Airde is mó an cheannbhaic a chinneadh i gcás eisceachta de réir mhír 5.6.2.3. agus 5.6.2.5.

Coigeartaigh an ceannbhac go dtí an suíomh is airde atá beartaithe d'úsáid taistealaithe agus tomhais an glanspás idir an pointe is airde ar lárlíne an cheannbhaic agus dromchla inmheánach líne an dín nó an cúlsolas ar chúl, trí iarracht a dhéanamh chun sféar 50 ± 0.5 mm a bhogadh eatarthu.

2.3.4. Airde is ísle an cheannbhaic a chinneadh

Coigeartaigh an ceannbhac go dtí an suíomh coigeartaithe is ísle atá beartaithe le haghaidh gnáthúsáide seachas aon suíomh neamhúsáide a dtugtar tuairisc air i mír 5.8. den Rialachán seo.

Sa suíomh úsáide is ísle sin, is é airde an cheannbhaic an fad ón bpointe tagartha suí, comhthreomhar le líne thagartha na cabhlach agus teoranta ag líne atá ingearach le líne thagartha na cabhlach a thrasnaíonn an pointe trasnála (cinneadh an pointe trasnála le haghaidh shuíomh is airde an cheannbhaic i mír 2.3.3.).

Fíor 10-1

Gónaiméadracht sa nós imeachta tástála agus úsáid á baint as gaireas lena n-éascaítear comhordanáidí a thomhas

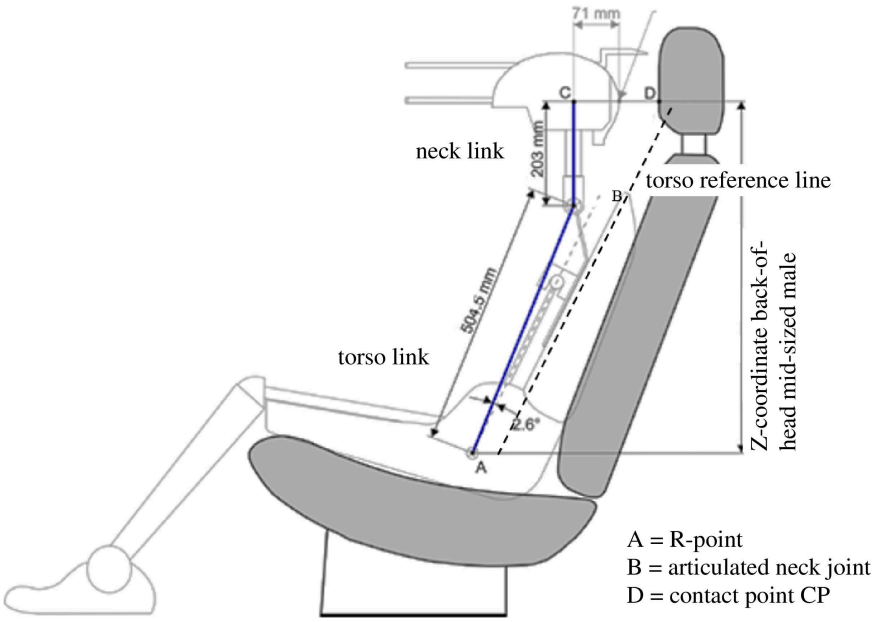

Ní léirítear gléas phointe an chromáin ach chun an coincheap a mhíniú ach níl gá leis le haghaidh an nós imeachta tástála seo.

Fíor 10-2

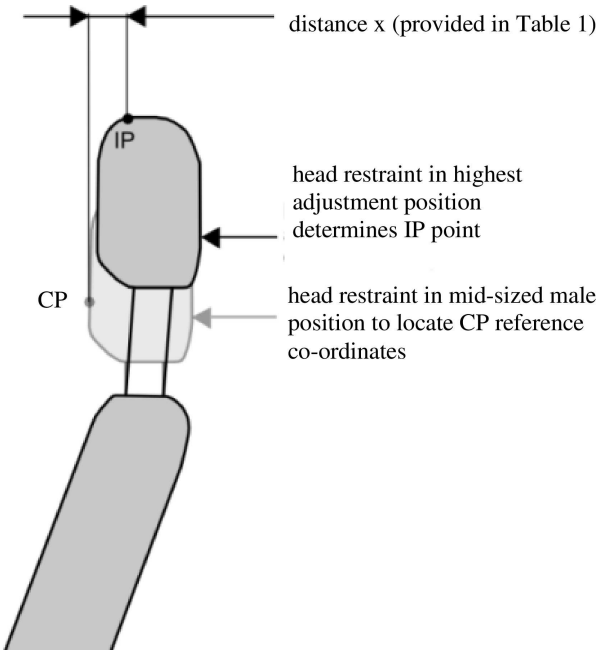

Fíor 10-3

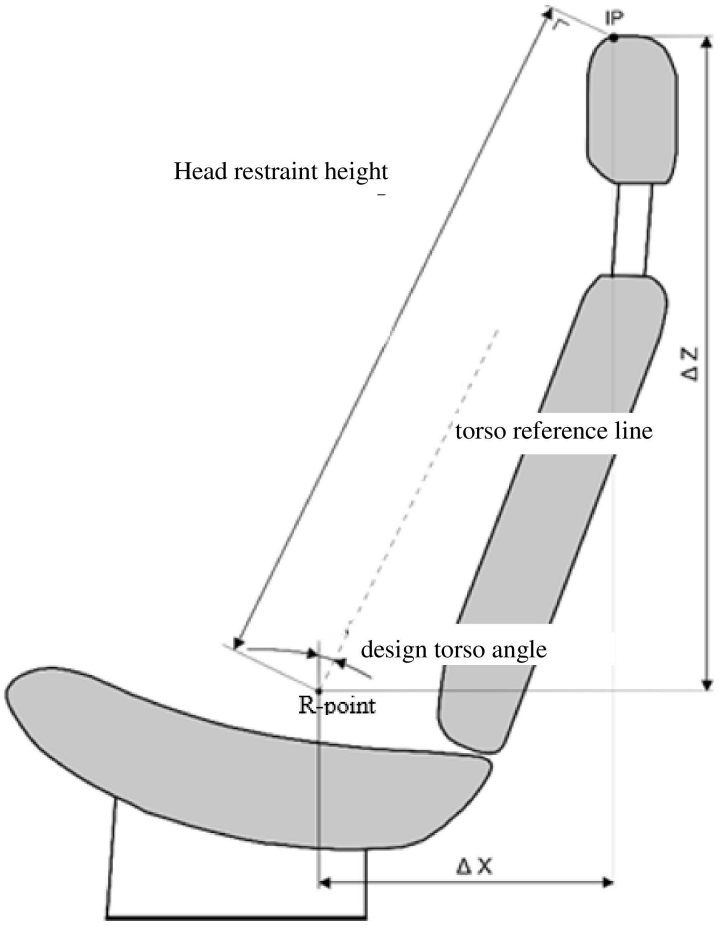

Fíor 10-4

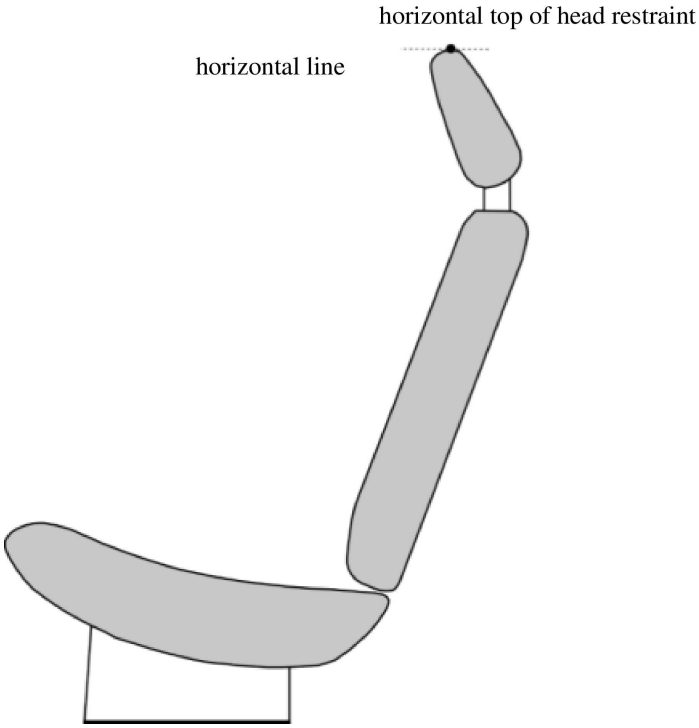

Fíor 10-5

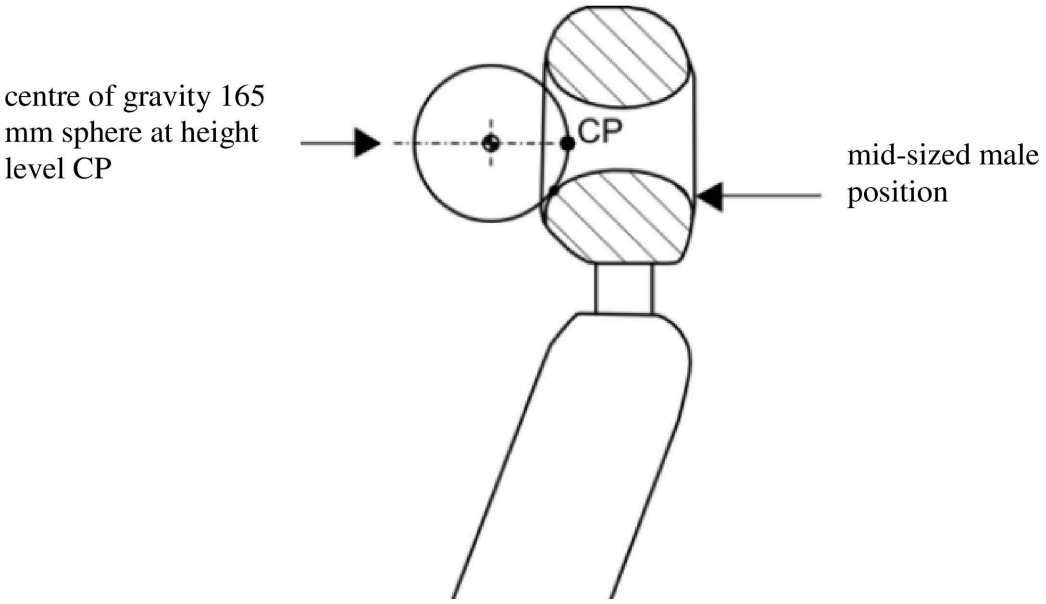

Fíor 10-6

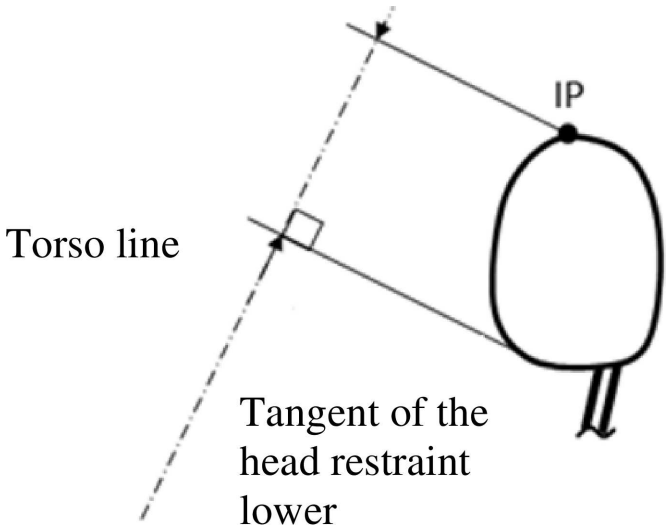

IARSCRÍBHINN 11

Nós Imeachta Tástála chun Cúlsruth a Thomhas

1. Cuspóir

Léirigh go gcomhlíontar mír 5.6.6. tríd an gcúlsruth a thomhas agus an pointe tagartha suí á úsáid mar phointe tagartha.

2. An nós imeachta chun cúlsruth a thomhas agus an pointe tagartha suí á úsáid mar an pointe tagartha

Léirigh go gcomhlíontar mír 5.6.6. trí chúlsruth an phointe tagartha suí ar an gceannbhac a thomhas bunaithe ar ghaireas a úsáid lena n-éascaítear comhordanáidí a thomhas agus a bhfuil a thoisí bunaithe ar Fhíor 10-2 d'Iarscríbhinn 10.

2.1. Coigeartaigh an suíochán ionas go gcomhthitfidh pointe an chromáin agus an pointe tagartha suí, i gcomhréir leis na ceanglais seo a leanas.

2.1.1. An gaol idir pointe an chromáin agus an pointe tagartha suí

Nuair a shocraítear an suíochán i gcomhréir le sonraíochtaí an mhonaróra, de réir an nós imeachta in Iarscríbhinn 3, beidh pointe an chromáin, arna shainiú ag a chomhordanáidí, suite laistigh de chearnóg atá 50 mm ar fad agus a bhfuil taobhanna cothrománacha agus ingearacha aici a thrasnaíonn a dtrasnáin ag an bpointe tagartha suí, agus beidh uillinn iarbhír na cabhlach laistigh de 5 ° ó dhearadh uillinn na cabhlach.

2.1.2. Má chomhlíontar na coinníollacha sin, úsáidfear an pointe tagartha suí agus dearadh uillinn na cabhlach chun comhlíontacht fhorálacha mhír 5.6.6. den Rialachán seo a léiriú.

2.1.3. Mura gcomhlíontar ceanglais mhír 2.1.1. le pointe an chromáin nó le huillinn iarbhír na cabhlach, déanfar pointe an chromáin agus uillinn iarbhír na cabhlach a chinneadh dhá uair eile (trí huaire in iomlán). Má chomhlíontar na ceanglais le dhá cheann de na trí oibríocht sin, beidh feidhm ag coinníollacha mhír 2.1.2.

2.1.4. Mura gcomhlíontar ceanglais mhír 2.1.1. le torthaí dhá cheann ar a laghad de na trí oibríocht a shonraítear i mír 2.1.3., úsáidfear meánlár na dtrí phointe a tomhaiseadh nó meán na dtrí uillinn a tomhaiseadh agus measfar é a bheith infheidhme maidir leis na cásanna uile ina dtagraítear don phointe tagartha suí nó do dhearadh uillinn na cabhlach san iarscríbhinn seo.

2.2. Coigeartaigh cúl an tsuíocháin go dtí a uillinn dearaidh.

2.3. Coigeartaigh an ceannbhac tosaigh ionas go mbeidh a phointe trasnála ag airde ar bith idir 720 mm agus 830 mm, agus iad sin san áireamh, de mhír 5.6.2.1. den Rialachán seo, arna thomhas de réir mar a shonraítear in Iarscríbhinn 10. Má tá an suíomh coigeartaithe is ísle os cionn 830 mm, coigeartaigh an ceannbhac go dtí an suíomh coigeartaithe is ísle sin.

2.4. I gcás ceannbhac a bhfuil cúlsruth inchoigeartaithe aige, coigeartaigh an ceannbhac ag an suíomh is faide siar, ionas go bhfuil an cúlsruth sa suíomh uasta.

2.5. Suigh pointe D ar an gceannbhac, má tharraingítear líne ó phointe C go cothrománach i dtreo x, is é pointe D an áit a dtrasnaíonn an líne sin dromchla tosaigh an cheannbhaic, féach Fíor 10-1 d'Iarscríbhinn 10.

2.6. Déan X-chomhordanáid phointe D a thomhas. Is é cúlsruth an phointe tagartha suí an difríocht idir X-chomhordanáid phointe D agus X-chomhordanáid chúl chloigeann an fhir mheánmhéide mar a léirítear i dTábla 10-1 d'Iarscríbhinn 10.

IARSCRÍBHINN 12

Nós Imeachta Tástála um Ionsú Fuinnimh an Cheannbhaic ón Tosach

1. Cuspóir

Meastóireacht a dhéanamh ar chumas ionsúcháin fuinnimh an cheannbhaic trí chomhlíontacht le mír 5.7.1. den Rialachán seo a léiriú i gcomhréir leis an iarscríbhinn seo.

2. Socrú an tSuíocháin

Beidh an suíochán gléasta san fheithicil nó ceangailte go daingean den bhinse tástála, amhail is a bheith gléasta san fheithicil leis na páirteanna ceangail arna soláthar ag an monaróir, ionas go bhfanfaidh sé sochar nuair a chuirfear tuairt i bhfeidhm air. Déantar cúl an tsuíocháin a choigeartú mar a shonraítear i mír 6.1.1. den Rialachán. Beidh an ceannbhac suiteáilte ar chúl an tsuíocháin díreach mar a bheadh sé san fheithicil. I gcás ina bhfuil an ceannbhac ina pháirt ar leithligh, déanfar é a dhaingniú leis an gcuid de struchtúr na feithicle lena gceanglaítear é de ghnáth.

2.1. Tá an plána cothrománach atá tadhlaíoch le barr an cheannbhaic arna chinneadh i mír 6.5. den Rialachán seo mar theorainn na gcriosanna faoi seach.

3. Nós imeachta um Ionsú Fuinnimh

Féadfar ceannbhaic inchoigeartaithe a thomhas ag suíomh coigeartaithe ar bith cúlsrutha agus ag airde ar bith.

3.1. Trealamh tástála.

3.1.1. Úsáid imbhuailteoir le cruth cloiginn leathsféarúil atá 165 ± 2 mm ar trastomhas. Le mais iomlán chruth an chloiginn agus an bhoinn lena mbaineann, bainfear amach fuinneamh 152 ghiúl ag luas 24.1 km/u tráth na tuairte.

3.1.2. Feistigh an t-imbhuailteoir le gaireas braite luasghéaraithe a ndéantar a aschur a thaifeadadh i gcainéal sonraí atá i gcomhréir leis na ceanglais maidir le scagaire aicme cainéil 600 Hz de réir mar a shonraítear i gCaighdeán ISO 6487 (2002). Comhthiteann ais an ghairis braite luasghéaraithe ar lár geoiméadrach chruth an chloiginn agus treo na tuairte. Mar mhalairt air sin, d'fhéadfadh dhá mhéadar luasghéaraithe a bheith ar an imbhuailteoir a bhraitheann i dtreo na tuairte agus atá suite go siméadrach i gcomparáid le lár geoiméadrach chruth an chloiginn sféarúil. Sa chás sin, glacfar le meán comhuaineach na léamha ar an dá mhéadar luasghéaraithe mar an ráta luasmhoillithe.

3.2. Cruinneas an trealaimh tástála.

Beidh na huirlisí taifeadta a úsáidfear de chineál lena bhféadfaí tomhais a ghlacadh ar na céimeanna cruinnis seo a leanas:

3.2.1. Luasghéarú:

Cruinneas = ± 5 faoin gcéad den luach iarbhír;

Íogaireacht tras-aise = < 5 faoin gcéad den phointe is ísle ar an scála.

3.2.2. Luas:

Cruinneas: ± 2.5 faoin gcéad den luach iarbhír;

Íogaireacht: 0.5 km/u.

3.2.3. Am a thaifeadadh

Cumasófar leis an ionstraimíocht an ghníomhaíocht a thaifeadadh ar feadh a tréimhse agus beifear ábalta léamha a ghlacadh laistigh d'aon mhíliú de shoicind;

Tús na tuairte tráth na chéadteagmhála idir cruth an chloiginn agus an ní atá á thástáil, déanfar é sin a bhrath ar na taifeadtaí a úsáidfear chun anailís a dhéanamh ar an tástáil.

3.3. Nós imeachta tástála

3.3.1. An t-imbhuailteoir a thiomáint i dtreo an cheannbhaic. Tráth na tuairte, tá fad-ais an imbhuailteora laistigh de ± 2 ° ó bheith cothrománach agus comhthreomhar le fad-ais na feithicle agus is é 24.1 km/u luas an imbhuailteora.

3.3.2. Buail dromchla tosaigh an tsuíocháin nó an cheannbhaic ag aon phointe atá níos airde ná 635 mm ón bpointe tagartha suí agus laistigh d'fhad cliathánach 70 mm ó lárlíne ingearach an cheannbhaic agus tomhais an luasghéarú.

IARSCRÍBHINN 13

Nós Imeachta Tástála um Airde a Choinneáil

1. Cuspóir

Léirigh gur comhlíonadh na ceanglais maidir le hairde a choinneáil i mír 5.7.4. den Rialachán seo i gcomhréir leis an iarscríbhinn seo.

2. Nósanna Imeachta chun Airde a Choinneáil

2.1. Socrú an tsuíocháin

Coigeartaigh an ceannbhac inchoigeartaithe ionas go mbeidh a bharr éifeachtach ag aon cheann de na suíomhanna airde seo a leanas ag suíomh cúlsrutha:

2.1.1. Le haghaidh ionaid suí ainmnithe transaim tosaigh:

2.1.1.1. An suíomh is airde; agus

2.1.1.2. Nach lú ná, ach is gaire do 830 mm;

2.1.2. Le haghaidh ionaid suí ainmnithe transaim cúil agus ionaid suí ainmnithe sa lár chun tosaigh:

2.1.2.1. An suíomh is airde; agus

2.1.2.2. Nach lú ná, ach is gaire do 720 mm.

2.1.3. Maidir le hionaid suí ainmnithe sa lár ar chúl:

2.1.3.1. An suíomh is airde; agus

2.1.3.2. Nach lú ná, ach is gaire do 700 mm.

2.2. Treoshuigh gaireas tástála sorcóireach atá 165 2 mm ar trastomhas i radharc plána (go hingearach leis an ais rothlaithe), agus atá 152 2 mm ar fad i bpróifíl (tríd an ais rothlaithe) ionas go mbeidh ais an rothlaithe cothrománach agus san fhadphlána ingearach trí fhadphlána ingearach nialasach an cheannbhaic. Socraigh lárphointe dhromchla íochtair an tsorcóra ionas go mbeidh sé i dteagmháil leis an gceannbhac.

2.3. Suigh an suíomh tagartha tosaigh trí ualach ingearach anuas 50 ± 1 N a chur i bhfeidhm ag ráta 250 ± 50 N/nóiméad. Déan pointe tagartha an tsorcóra a chinneadh tar éis 5 shoicind ag an ualach sin. Déan suíomh tagartha tosaigh an cheannbhaic a mharcáil.

2.4. Tomhais an fad ingearach idir an pointe is ísle ar thaobh íochtair an cheannbhaic agus barr chúl an tsuíocháin (féach mír 2.9. den iarscríbhinn seo).

2.5. Méadaigh an t-ualach ag ráta 250 50 N/nóiméad go dtí 500 N ar a laghad agus coinnigh an t-ualach sin ar feadh tréimhse nach lú ná 5 shoicind.

2.6. Laghdaigh an t-ualach ag ráta 250 ± 50 N/m go dtí go mbainfear an t-ualach ina iomláine. Coinnigh an dála sin ar feadh tréimhse nach mó ná 2 nóiméad. Méadaigh an t-ualach ag ráta 250 ± 50 N/nóiméad go 50 ± 1 N agus, tar éis 5 shoicind agus an t-ualach sin fós á choinneáil, déan suíomh an ghairis shorcóirigh i ndáil lena shuíomh tagartha tosaigh a chinneadh.

2.7. Tomhais arís an fad ingearach a tomhaiseadh idir an pointe is ísle ar thaobh íochtair an cheannbhaic agus barr chúl an tsuíocháin. (féach mír 2.9. den iarscríbhinn seo)

2.8. Cuir na tomhais ó mhíreanna 2.4. agus 2.7. den iarscríbhinn seo i gcomparáid le chéile. Is ionann an difríocht agus an tomhas is gá chun mír 5.7.4. den Rialachán a chomhlíonadh.

2.9. Mura féidir tomhas a ghlacadh go dtí barr an tsuíocháin mar gheall ar dhearadh an cheannbhaic ansin glacfar an tomhas ingearach trí líne cothrománach a mharcáil trasna aghaidh chúl an tsuíocháin 25 mm ar a laghad faoi bhun phointe is ísle an cheannbhaic agus glacfar an tomhas ón líne sin go dtí an taobh íochtair den cheannbhac.

2.10. De rogha air sin, maidir leis an difríocht idir suíomhanna tagartha an tsorcóra arna dtomhas a luaitear i míreanna 2.3. agus 2.6. den iarscríbhinn seo, má léiríonn an monaróir go bhfuil an difríocht sin níos lú ná an luach a éilítear i mír 5.7.4. den Rialachán, ansin beidh toradh na tástála i gcomhréir le mír 5.7.4. den Rialachán. Sa chás sin, ní gá na tomhais i míreanna 2.4. agus 2.7. a thaifeadadh.

IARSCRÍBHINN 14

Nós Imeachta Tástála um Fheidhmíocht Dhinimiciúil

1. Cuspóir

Comhlíontacht mhír 5.9. a léiriú i gcomhréir leis an iarscríbhinn seo, agus riochtán tástála d'fhear an 50ú peircintíl BioRID II NA á úsáid.

2. Trealamh tástála

2.1. Carr sleamhnáin chun luasghéarú a thástáil

2.2. Riochtán tástála d'fhear an 50ú peircintíl

2.2.1. BioRID II NA

2.2.1.1. I gcomhréir le hAguisín 1 leis an Rún Frithpháirteach M.R.1 (ECE/TRANS/WP.29/1101/Add.1)

2.2.2. Trealamh chun luasghéarú an chairr sleamhnáin a thomhas agus a thaifeadadh.

3. Nósanna Imeachta chun an Tástáil a Shocrú

3.1. An Suíochán agus an Riochtán a shocrú ar an gCarr Sleamhnáin.

3.1.1. Úsáidfear carr sleamhnáin luasghéaraithe ina mbeidh an riochtán ina shuí agus é dírithe i dtreo na gluaiseachta. Tomhaisfear luasghéaruithe an chairr sleamhnáin le méadar luasghéaraithe iomchuí a bheidh ceangailte le hardán an chairr sleamhnáin

Beidh teocht 22.5 ° ± 3 °C sa tsaotharlann tástála agus beidh bogthaise choibhneasta idir 10 faoin gcéad agus 70 faoin gcéad inti. Déanfar an riochtán tástála agus an suíochán atá á thástáil a mhaothú ag an teocht sin ar feadh 3 uair an chloig ar a laghad roimh an tástáil.

Na gnéithe gníomhacha den chóras atá deartha chun oibriú i dtuairt ón gcúl, déanfar na tástálacha uile leis na gnéithe gníomhacha sin socraithe chun a mód oibriúcháin (e.g. Ceannbhac gníomhach, Réamhtheannasóir creasa sábhála). Sonróidh monaróir na feithicle an t-aga tosaithe (TTF) is gá le haghaidh gnéithe sonracha den cheannbhac gníomhach.

3.1.2. Carr Sleamhnáin Luasghéaraithe

3.1.2.1. Na páirteanna sin de struchtúr na feithicle a mheastar a bheith fíor-riachtanach chun doichte na feithicle a mhacasamhlú i ndáil leis an suíochán, a dhaingnithe, daingnithe na gcriosanna sábhála agus na ceannbhaic, beidh na páirteanna sin ceangailte go daingean den charr sleamhnáin.

Déanfar é ionas nach mbeidh aon dífhoirmiú buan le feiceáil tar éis na tástála. I gcás ina bhfuil suíomh airde inchoigeartaithe ag an daingniú uachtair, socrófar é is gaire don suíomh meán-raoin is féidir de réir an dearaidh

3.1.2.2. Beidh sé de chumas ag an gcarr sleamhnáin an trealamh sin a iompar, ar bhealach iomchuí, a shonraíonn an monaróir go bhfuil gá leis ar mhaithe le feidhmiú ceart córas ceannbhaic ardleibhéil (ceannbhaic ghníomhacha).

3.1.2.3. Soláthrófar coschlár ina mbeidh cuid chothrománach agus cuid atá dírithe chun tosaigh ag uillinn 45 ° ón líne chothrománach.

3.1.2.4. Ceadófar roinnt gluaiseachta sa charr sleamhnáin ag tús na tástála (T=0) áfach, ach ba cheart an treoluas céanna ± 0.1m/s a bheith ag cloigeann an riochtáin, a veirteabra T1 agus an carr sleamhnáin ag T=0. Ba cheart cúl chloigeann an riochtáin agus veirteabra T1 an riochtáin a bheith sa suíomh céanna (± 5mm) i gcoibhneas an cheannbhaic ag T=0 is a bhí sé sa leagan amach tástála tosaigh.

3.1.3. An Suíochán a Shuiteáil ar an gCarr Sleamhnáin.

3.1.3.1. Feistigh an suíochán, lena n-áirítear na meicníochtaí agus na crua-earraí uile lena gceanglaítear an suíochán le hurlár na feithicle ar ardán an chairr sleamhnáin ionas go mbeidh treoshuíomh an tsuíocháin i gcoibhneas na líne cothrománaí amhail is dá mbeadh sé san fheithicil. Ní bheidh an bhearna idir tosach an tsuíocháin agus cúl an choschláir níos mó ná 100 mm. Feistigh an t-ardán le méadar luasghéaraithe arna shuiteáil ar chaoi a mbeidh a ais íogair comhthreomhar le treo thaistil an ardáin tástála.

3.1.4. Coigeartú suíocháin.

3.1.4.1. Socrófar an suíochán de réir shonrú an mhonaróra, maidir le suíomh deartha chúl an tsuíocháin (féach mír 2.21. den Rialachán seo) agus suíomh an tsuíocháin féin araon. Is é an suíomh sin an suíomh inarb ionann pointe an chromáin agus an pointe R50.

Mura ndearbhaíonn an monaróir aon sonraíocht, beidh feidhm ag na nósanna imeachta i míreanna 3.1.4.2. go 3.1.4.5.

3.1.4.2. Mura sonraítear aon choigeartú, déanfar an suíochán a choigeartú go dtí a lárshuíomh i dtreo cothrománach agus i dtreo ingearach araon.

Murab ann do shuíomh coigeartaithe ag an lárphointe idir na suíomhanna sin, cuir an suíochán ag an lárphointe idir an suíomh is faide chun tosaigh agus an suíomh is faide siar. Is ceart an suíomh coigeartaithe is gaire do chúl an lárphointe a úsáid.

3.1.4.3. Mura sonraítear aon choigeartú cúisín, agus i gcás inar féidir cúisín an tsuíocháin a choigeartú go neamhspleách ar chúl an tsuíocháin, coigeartaigh claonas chúisín an tsuíocháin go dtí a lárphointe. Beidh na coigeartuithe cúisín eile uile i suíomh aistarraingthe go hiomlán, cé is moite de bhabhstair cúisín taoibh a shocrófar ag an suíomh is leithne is féidir.

3.1.4.4. Socrófar aon tacaíocht lumbach inchoigeartaithe ionas go mbeidh an tacaíocht lumbach ina suíomh aistarraingthe nó traoite is ísle. Socrófar tacaí sciatháin sa suíomh stuáilte.

3.1.4.5. Ní mór aon ghaireas coigeartaithe suíocháin eile a shocrú ina shuíomh is aistarraingthe nó is traoite.

3.1.4.6. I gcás nach sonraítear dearadh uillinn na cabhlach ar chor ar bith agus ina bhfuil cúl an tsuíocháin inchoigeartaithe, socrófar é ag an uillinn cabhlach is gaire do 25 ° ± 1 ° ón líne ingearach, mar a thomhaistear le gléas trí thoise phointe an chromáin, de réir mar a mar a shonraítear in Iarscríbhinn 3. Má tá níos mó ná suíomh claonta amháin i ngar d'uillinn cabhlach 25 °, ansin socrófar é go dtí an suíomh is gaire do 25 ° agus taobh thiar de sin.

3.1.5. Coigeartú an Cheannbhaic

3.1.5.1. Má choigeartaíonn an ceannbhac go huathoibríoch, beidh feidhm ag na coigeartuithe ó mhíreanna 3.1.4.1. go 3.1.4.6.

3.1.5.2. Coigeartaigh an ceannbhac go dtí an suíomh atá beartaithe lena úsáid ag fear an 50ú peircintíl, mar a shonraíonn an monaróir. Mura bhfuil a leithéid ann coigeartaigh an ceannbhac ag an lárphointe idir an pointe is ísle agus an pointe is airde agus cloígh le mír 3.1.5.2.2. den iarscríbhinn seo.

3.1.5.2.1. I gcás nach ndéantar an ceannbhac a choigeartú go huathoibríoch, socrófar é i gcomhréir le sonraíocht an mhonaróra.

3.1.5.2.2. Mura bhfuil pointe glasála ann ag an lárphointe idir an pointe is ísle agus an pointe is airde, coigeartaigh an ceannbhac go dtí an suíomh a chinntear sna míreanna thíos.

Más ann do shuíomh glasála laistigh de 10 mm suas go hingearach ón lárshuíomh geoiméadrach, úsáidfear é sin mar shuíomh na tástála. Murab ann d'aon suíomh glasála laistigh de 10 mm suas go hingearach ón lárshuíomh geoiméadrach, úsáidfear an chéad suíomh glasála eile síos uaidh mar shuíomh na tástála. Cinnfear é sin ó bharr an cheannbhaic.

Fíor 14-1

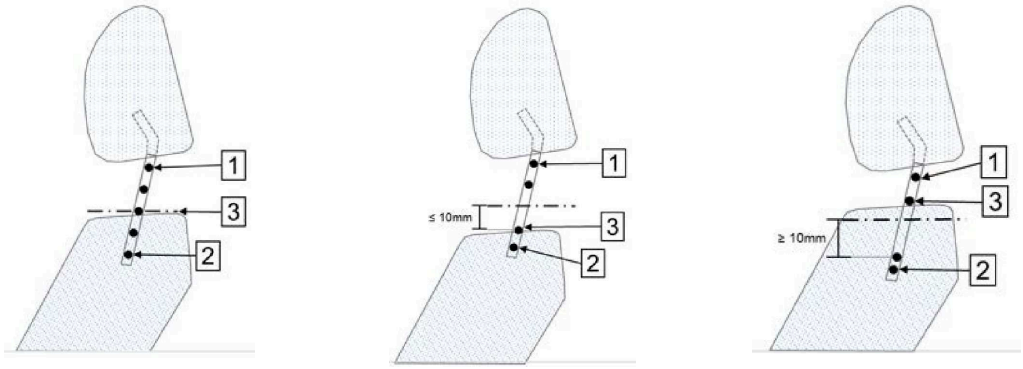

Samplaí A
(Suíomhanna glasála ag an lárphointe geoiméadrachta)

Samplaí B
(Suíomhanna glasála suas le 10 mm os cionn an lárphointe geoiméadrachta)

Samplaí C
(Suíomhanna glasála is mó ná 10 mm lárphointe geoiméadrachta)

1: Ceannbhac sa suíomh is ísle.

2: Ceannbhac sa suíomh is airde.

3: Suíomh Tástála.

An lárshuíomh cothrománach idir suíomh is ísle agus suíomh is airde an cheannbhaic.

I gcás ina bhfuil coigeartú siar agus aniar inghlasáilte ar an gceannbhac, cuirfear ag an lárphointe é. Más ann do shuíomh glasála laistigh de 10 mm chun tosaigh go cothrománach ón lárshuíomh geoiméadrach, úsáidfear é sin mar an suíomh tástála. Murab ann d'aon suíomh glasála laistigh de 10 mm chun tosaigh go cothrománach ón lárshuíomh geoiméadrach, úsáidfear an chéad shuíomh glasála eile chun cúil mar shuíomh na tástála, mar a léirítear i bhFíor 14-1.

Mura bhfuil aon suíomh glasála siar-aniar ar fáil le haghaidh an cheannbhaic, claonfar siar go hiomlán é.

3.1.6. Tomhas Tagartha BioRID II NA

3.1.6.1. Agus leas á bhaint as gléas trí thoise phointe an chromáin, seiceáil go bhfuil pointe an chromáin ag teacht leis an bpointe R50, i gcomhréir leis na ceanglais seo a leanas.

Úsáidfear an nós imeachta a leagtar amach in Iarscríbhinn 3 chun an gaol idir pointe an chromáin agus an pointe R50 arna shonrú ag an monaróir a fhíorú.

Measfar suíomhanna an ghaoil idir an pointe tagartha suí agus pointe an chromáin faoi seach a bheith sásúil i leith an ionaid suí atá i gceist más rud é go bhfuil pointe iarbhír an chromáin suite laistigh de chearnóg atá 50 mm ar fad agus a bhfuil taobhanna cothrománacha agus ingearacha F aici a thrasnaíonn a dtrasnáin ag an bpointe R50, agus go bhfuil uillinn iarbhír na cabhlach laistigh de 5 ° de dhearadh uillinn na cabhlach.

3.1.6.2. Suíomh tagartha chúl an chloiginn

Is é suíomh tagartha chúl an chloiginn le haghaidh BioRID II NA an luach le haghaidh chúl an chloiginn arna chinneadh le haghaidh an 50ú peircintíl i dTábla 10-1 d'Iarscríbhinn 10 den Rialachán seo maidir leis an uillinn chabhlach shonraithe lúide 15 mm (an cúlsruth a mhéadú mar a léirítear i bhfíor 14-2 thíos).

Mura sonraítear dearadh uillinn cabhlach ar bith, socraigh an uillinn de réir mar a shonraítear i mír 3.1.4.6. Úsáidfear pointe tomhaiste an chromáin agus an uillinn araon nuair a bheidh tagairt á déanamh do Thábla 10-1 d'Iarscríbhinn 10.

3.1.7. Riochtán a Shuiteáil

3.1.7.1. Beidh éadaí an riochtáin déanta as dhá phéire de bhrístí gearra agus dhá léine atá déanta as fabraic níolóin. Tá uigeacht dhifriúil ar an taobh amuigh den fhabraic ón uigeacht ar an taobh istigh – lonrach agus neamhlonrach. Cuirfear an dá thacar éadaí ar an riochtán ionas go mbeidh taobhanna lonracha na n-éadaí i dteagmháil lena chéile. Is bróga fir de chineál gléasta oxford a úsáidfear, de mhéid 11 SAM (méid 45 na hEorpa) an-leathan, lena gcomhlíontar sonraíochtaí míleata MIL-S-13192P. Meáchan 0.57 ± 0.1 kg ag gach bróg agus fad iomlán 320-325 mm aici.

3.1.7.2. Beidh an suíochán i staid gan ualach ar feadh 15 nóiméad sula suiteálfar an riochtán air.

3.1.7.3. Úsáidfear na huirlisí ardaithe iomchuí agus na pointí ceangaltáin arna moladh ag monaróir an riochtáin chun an riochtán a chur san áit cheart sa suíochán. Suiteálfar an riochtán ar dtús lena phointe cromáin taobh thiar de spriocphointe an chromáin agus ní bhogfar an peilbheas chun tosaigh ach chun an suíomh a léirítear i mír 3.1.7.6. thíos a bhaint amach. Má bhogtar an riochtán chun tosaigh ar spriocphointe sonraithe an chromáin, bainfear an riochtán ón suíochán agus déanfar an nós imeachta suiteála ina iomláine athuair. Ní cheadaítear an peilbheas a bhrú chun cúil chun pointe cromáin an pheilbhis a thabhairt i gcomhréir leis an suíomh a sonraíodh le haghaidh phointe an chromáin.

3.1.7.4. Coigeartaigh plána lárshaighdeach an riochtáin tástála go dtí go bhfuil sé ingearach agus ailínithe le lárlíne an tsuíocháin. Beidh an t-ardán ionstraimíochta sa chloigeann comhréidh go cliathánach laistigh de ± 0.5 °.

3.1.7.5. Coigeartaigh uillinn an pheilbhis go dtí uillinn iarbhír na cabhlach arna taifeadadh leis an nós imeachta a shonraítear i mír 2.1. Iarscríbhinn 11 móide 1.5 ± 2.5 °.

3.1.7.6. Suiteálfar an BioRID ionas go mbeidh pointe an chromáin suite 20 ± 10 mm chun tosaigh ón bpointe R_{50}, mar a léirítear i bhFíor 14-2 thíos, fad a choinnítear uillinn an pheilbhis laistigh den raon a shonraítear i mír 3.1.7.5. thuas.

Fíor 14-2

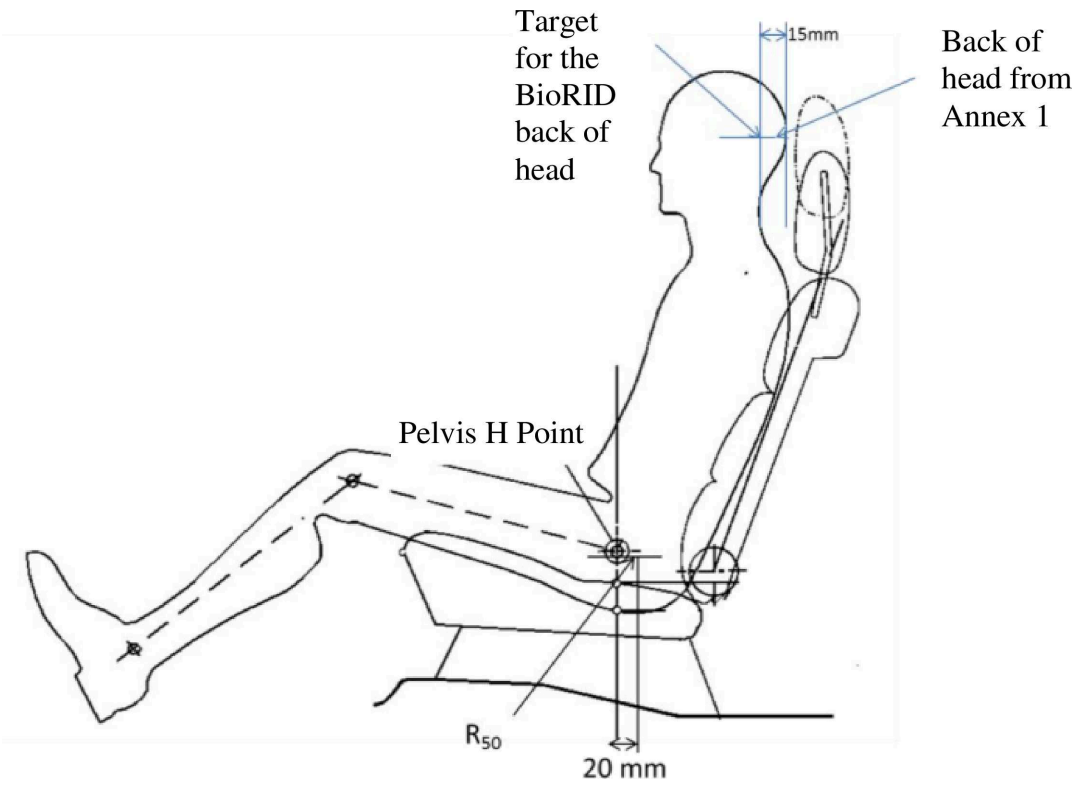

3.1.7.7. Coigeartú do chúl an chloiginn.

3.1.7.7.1. Cuirfear cúl chloigeann (suíomh is faide siar an chloiginn nuair atá an cloigeann comhréidh go cothrománach ± 1 º) BioRID ag an suíomh tagartha a shonraítear i mír 3.1.6.2. den iarscríbhinn seo le lamháltas ± 5 mm.

3.1.7.7.2. Má fhaightear go bhfuil difríocht is mó ná ± 5 mm idir suíomh chúl chloigeann an riochtáin tástála agus suíomh Chúl Cloiginn Tagartha BioRID, arna suí leis an nós imeachta a shonraítear i mír 3.1.6.2. den iarscríbhinn seo, ansin beidh feidhm ag míreanna 3.1.7.7.2.1. agus 3.1.7.7.2.2. thíos.

3.1.7.7.2.1. Claon an cloigeann siar/aniar nach mó ná +3.5 / -0.5 º ó bheith cothrom chun an ceanglas maidir le cúlsruth a chomhlíonadh.

3.1.7.7.2.2. Tar éis na coigeartuithe a shonraítear i mír 3.1.7.7.2.1. thuas a dhéanamh, mura féidir fós tomhas cúlsrutha an riochtáin tástála a shocrú laistigh de 15 ± 2 mm de shuíomh tagartha Chúl an Chloiginn a shonraítear i mír 3.1.6.2. thuas, ansin déanfar uillinn pheilbheas an riochtáin agus suíomh phointe an chromáin a choigeartú laistigh dá mbandaí lamháltais faoi seach fad is a dtugtar tosaíocht do lamháltas uillinn an pheilbhis a choigeartú chun an cúlsruth ceart a bhaint amach. Ní cheadaítear an suíomh is gá a bhaint amach tríd an riochtán a bhrú siar.

3.1.7.8. Leagfar cosa uachtair an riochtáin ina thiománaí in aghaidh chúisín an tsuíocháin a mhéid is féidir de réir shuíomh na gcos féin. Athraigh an spás idir na cosa ionas go mbeidh lárlíne na nglúine agus na rúitíní 200 mm (± 10 mm) óna chéile agus áirithigh go bhfuil na glúine cothrom.

3.1.7.8.1. Socraigh cosa an riochtáin agus/nó suíomh cothrománach an choschláir inchoigeartaithe ionas go mbeidh sáil a bhróige ina luí ar dhromchla na sál. Luífidh barr na bróige ar an bpanna ladhracha idir 230 mm agus 270 mm ó phointe trasnála dhromchla na sál agus an choschláir, arna thomhas feadh dhromchla an choschláir. Cinnfear suíomh an taca sáile agus úsáid á baint as an ionad a shainítear i leith an taca sáile de réir thomhais na feithicle, nó as pointe a shonraíonn monaróir na feithicle.

3.1.7.8.2. Socrófar géaga láimhe uachtair an riochtáin tástála ionas go mbeidh siad chomh gar agus is féidir do thaobhanna an riochtáin, agus beidh cúl na ngéag láimhe uachtair i dteagmháil le cúl an tsuíocháin agus na huillinneacha lúbtha ionas go mbeidh na méara beaga ar dhá lámh an riochtáin i dteagmháil le cúisín suíocháin na feithicle agus beidh bosa na lámh casta i dtreo leasracha an riochtáin.

3.1.8. Coigeartú creasa sábhála.

3.1.8.1. Nuair atá an riochtán tástála suite i gcomhréir le ceanglais mhír 3.1.7. thuas, cuir an crios sábhála mórthimpeall an riochtáin tástála agus daingnigh an laiste. Teann an crios sábhála coime go hiomlán. Tarraing caolrabhaisc na cabhlach uachtair amach as an aistarraingeoir agus lig dó í a aistarraingt. Déan é sin ceithre huaire. Cuir ualach teannais 9 go 18 N ar an gcrios sábhála coime. Beidh ródú an chreasa sábhála coime mar thoradh an nós imeachta suiteála agus níor cheart é a athrú go saorga.

4. Nós imeachta tástála.

4.1. Suíochán ar Charr Sleamhnáin (BioRID II NA).

Léirítear na conairí i gcomhair na bíge i bhFíor 14-3. Déanfar luasghéarú an chairr sleamhnáin a choigeartú laistigh de na conairí a shonraítear i bhFíor 14-3 agus i dTábla 14-1 le haghaidh an eatraimh ama iomláin ó 0 go 0.15 s. Ní mór na ceanglais a shonraítear i dTábla 14-2 a chomhlíonadh le bíog an chairr sleamhnáin.

Tábla 14-1

Lamháltais an chuair idir luasghéarú agus am

		Sainmhíniú	Lamháltas	Aonad
Athrú treoluais	ΔV	17,6	±0,9	km/u
Marthanacht	ΔT	90,0	±5,0	ms
Luasghéarú meánach	Luasghéarú Meánach	54,3	±5,0	m/s^2
Luasghéarú T=0	AT0	0,0	±3,0	m/s^2

Tábla 14-2

Ionaid na bpointí tagartha sna conairí le haghaidh bhíog an chairr sleamhnáin i bhFíor 14-3.

Geata iontrála

Am (ms)	Fána-Uachtarach (m/s^2)	Am (ms)	Fána-Íochtarach (m/s^2)
4,2	10,8	8,4	10,8
5,3	14,2	9,5	14,2
6,3	18,0	10,5	18,0
7,4	22,3	11,6	22,3
8,4	27,0	12,6	27,0
9,5	32,2	13,7	32,2
10,5	37,8	14,7	37,8
11,6	43,7	15,8	43,7
12,6	49,8	16,8	49,8
13,7	56,0	17,9	56,0
14,7	62,2	18,9	62,2
15,8	68,4	20,0	68,4
16,8	74,3	21,0	74,3
17,9	80,0	22,1	80,0
18,9	85,2	23,1	85,2

Buaicshruth an Gheata

Am (ms)	Cothrománach Uasta (m/s^2)	Am (ms)	Ingearach Uasta (m/s^2)
17,9	113,3	28,4	82,4
38,9	113,3	28,4	92,7

Geata Scoir

Am	1g Leibhéal Uachtarach (m/s^2)	Am	1g Leibhéal Íochtarach (m/s^2)
105,0	10,3	105,0	- 10,3
147,0	10,3	147,0	- 10,3

Fíor 14-3

An cuar idir luasghéarú agus am agus Raon Incheadaithe an chuair le haghaidh leagan amach na tástála de réir roinn 3.1. (An sprioc-luasghéarú le ham arna léiriú i milleasoicindí, beidh sé i gcomhréir leis an luach i dTábla 14-2.)

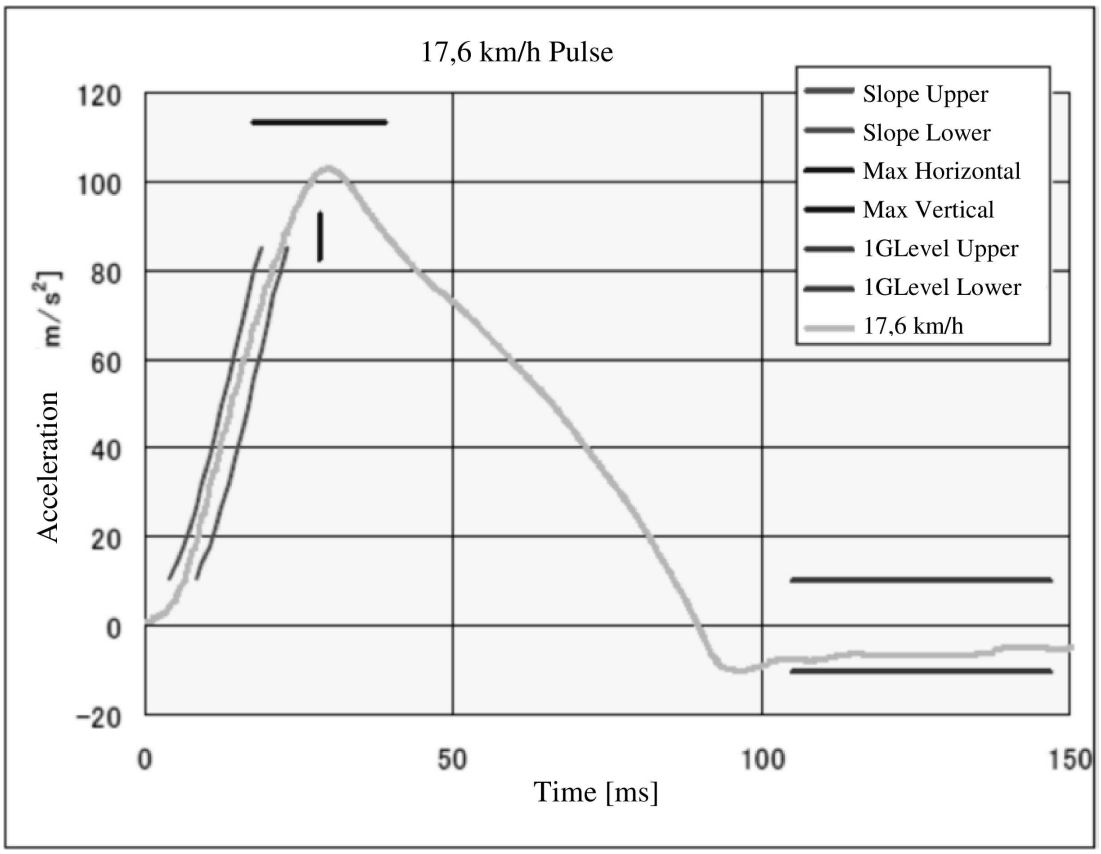

4.1.1. Próiseáil sonraí agus sainmhínithe.

4.1.1.1. Scag le CFC 60.4.1.1.

Chun a áirithiú nach gcuirfidh torann íseal-leibhéil isteach ar na torthaí, déanfar comhartha an luasghéaraithe a scagadh le scagaire CFC60. Úsáidfear an scagaire CFC60 de réir SAE J211, maidir le comharthaí luasghéaraithe i gcairr sleamhnáin.

4.1.1.2. Sainmhíniú ar T_0

Sainmhíneofar T_0(T_{zero}) mar an t-am 5.8 ms sula mbaintear amach leibhéal 1.0 g i luasghéarú an chairr sleamhnáin agus é scagtha le scagaire CFC60.

4.1.1.3. Sainmhíniú ar T(end)

Tabharfar T(end) ar an am a bhfuil luasghéarú an chairr sleamhnáin trí scagadh CFC60 den chéad uair < 0 g.

4.1.1.4. Sainmhíniú ar réise ama

Sainmhíneofar an réise ama le haghaidh chonair bhíog an chairr sleamhnáin mar dT = T(end) - T_0.

4.1.1.5. Am teagmhála an chloiginn agus an cheannbhaic (T-HRCstart, T-HRCend)

Tús an ama teagmhála leis an gceannbhac, sainmhínítear é mar am (arna ríomh ó T=0) na chéad teagmhála idir cúl chloigeann an riochtáin agus an ceannbhac, i gcás ina bhfuil fad na teagmhála leanúnaí ina dhiaidh sin níos mó ná 40 ms. Sloinnfear T-HRCstart ina ms agus déanfar é a shlánú go dtí ionad deachúlach amháin. Ceadaítear dhá phointe dheachúla d'am teagmhála (suas le 1 ms) más féidir a chruthú gurb ann dóibh mar gheall ar dhroch-theagmhálaithe leictreacha; ní mór imscrúdú a dhéanamh orthu sin áfach, i ndáil leis an scannán chun a chinneadh an é nár tharla na bristeacha teagmhála mar gheall ar fheiniméin bhithmheicniúla

amhail rampáil riochtáin, titim an cheannbhaic nó chúl an tsuíocháin, nó 'preabadh' an chloiginn le linn teagmháil neamh-struchtúrach leis an gceannbhac. Le haghaidh na gcritéar ina dhiaidh sin, ní mór pointe teagmhála dheireadh an cheannbhaic, i.e. t-HRCend, a aimsiú freisin. Sainítear é sin mar an t-am a chailleann an cloigeann an teagmháil leis an gceannbhac den chéad uair, i gcás ina leanann an cailleadh teagmhála leanúnach ina dhiaidh sin ar feadh tréimhse is mó ná 40 ms.

4.2. Toisí atá le Taifeadadh

Na sonraí tomhais leictreacha le haghaidh na bparaiméadar seo a leanas ó na méadair luasghéaraithe agus na cealla ualaigh atá suiteáilte ar na páirteanna comhfhreagracha den riochtán agus ar an gcarr sleamhnáin tástála, déanfar na sonraí sin a thaifeadadh ó 20 ms roimh an tuairt go dtí 300 ms tar éis na tuairte nó níos faide ná sin.

(a) Luasghéarú comhréireach ag cloigeann an riochtáin;

(b) Fórsa comhréireach ag muineál uachtair an riochtáin;

(c) Fórsa ingearach ag muineál uachtair an riochtáin;

(d) Móimint an rothlaithe aisigh chliathánaigh ag muineál uachtair an riochtáin;

(e) Fórsa comhréireach ag muineál íochtair an riochtáin;

(f) Fórsa ingearach ag muineál íochtair an riochtáin;

(g) Móimint an rothlaithe aisigh chliathánaigh ag muineál íochtair an riochtáin;

(h) Luasghéarú comhréireach ar an taobh deas de veirteabra T1 an riochtáin;

(i) Luasghéarú ingearach ar an taobh deas de veirteabra T1 an riochtáin;

(j) Luasghéarú comhréireach ar an taobh clé de veirteabra T1 an riochtáin;

(k) Luasghéarú ingearach ar an taobh clé de veirteabra T1 an riochtáin;

(l) Comhartha teagmhála idir cúl chloigeann an riochtáin agus an ceannbhac.

4.3. Critéir Ghortaithe

Déanfar na critéir ghortaithe i ndáil leis an riochtán a ríomh, leis an modh seo a leanas, ón tonnchruth arna chinneadh i mír 4.3.

4.3.1. Critéar maidir le Gortú Muiníl

Cinntear critéar maidir le gortú muiníl (NIC) bunaithe ar threoluas an chloiginn i ndáil le veirteabra T1 agus luasghéarú cothrománach. Ríomhfar gach luasghéarú i méadair in aghaidh an tsoicind chearnaithe (m/s^2), agus scagfar luasghéarú cothrománach an chloiginn ag CFC 60. Tomhaisfear veirteabra T1 ar an dá thaobh, ach chun NIC a ríomh, úsáidfear meán na luasghéaruithe ar chlé agus ar dheis, a ndearnadh iad araon a scagadh ag CFC 60.

Cinntear an meán-luasghéarú sin mar a leanas:

$$T1(t) = \frac{T1_{left}(t) + T1_{right}(t)}{2}$$

T1left(t) = Luasghéarú arna thomhas le méadar luasghéaraithe ar an taobh clé de veirteabra T1

T1right(t) = Luasghéarú arna thomhas le méadar luasghéaraithe ar an taobh deas de veirteabra T1

Ginfear an 'luasghéarú comhréireach coibhneasta' idir an cloigeann agus veirteabra T1 (γ_x^{rel}) trí luasghéarú comhréireach an chloiginn (γ_x^{Head}) a dhealú ó mheán clé-deas luasghéarú comhréireach veirteabra T1 (γ_x^{T1}).

Ríomhtar an luasghéarú sin mar a leanas:

$$\gamma_x^{rel} = \gamma_x^{T1} - \gamma_x^{Head}$$

Déanfar an 'treoluas comhréireach coibhneasta' idir an cloigeann agus veirteabra T1 (V_x^{rel}) a ríomh, tríd an luasghéarú coibhneasta i leith ama a chur san áireamh ann, mar a leanas:

$$V_x^{rel}(t) = \int_0^t \gamma_x^{rel}(\tau) d\tau$$

Ansin ríomhfar cainéal NIC mar theaglaim den luasghéarú coibhneasta arna iolrú faoi 0.2, agus curtha le cearnóg an treoluais choibhneasta. Ríomhfar é leis an gcothromóid seo a leanas:

$$NIC(t) = 0.2 * \gamma_x^{rel}(t) + [V_x^{rel}(t)]^2$$

Cinnfear an t-uasluach NIC foriomlán (NIC_{max}), agus an cion sin de na sonraí ó T=0 (tús na tástála) go dtí T-HRC (end) (deireadh na teagmhála idir an cloigeann agus an ceannbhac), agus an cion sin amháin, á chur san áireamh, mar a leanas:

$$NIC_{\max} = \underset{T-HRC_{(end)}}{Max} [NIC(t)]$$

4.3.2. Fórsa fiartha an mhuiníl uachtair (Fx an Mhuiníl Uachtair) agus fórsa fiartha an mhuiníl íochtair (Fx an Mhuiníl Íochtair)

Is iad sin na fórsaí fiartha arna dtomhas ag cealla ualaigh mhuineál uachtair agus mhuineál íochtair an riochtáin arna measúnú roimh mhóimint an aisphreabtha.

Má dhéantar an ionstraimíocht a chumrú i gcomhréir le SAE J211 meastar gluaiseacht choibhneasta an chloiginn chun cúil a bheith ina gluaiseacht dhearfach agus meastar gluaiseacht choibhneasta an chloiginn chun tosaigh a bheith ina gluaiseacht dhiúltach.

Déanfar sonraí a scagadh ag CFC 1000, agus cinnfear dearbhluach uasta an fhórsa, agus an cion de na sonraí ó T=0 go dtí T-HRC(end) á chur san áireamh, mar a leanas:

$$Fx_{max} = Max_{\text{Tchar}\}2013\ HRC_{(end)}} [|Fx(t)|]$$

4.3.3. Móimint an rothlaithe aisigh chliathánaigh ag an muineál uachtair (My an Mhuiníl Uachtair)

Is é sin móimint an rothlaithe aisigh chliathánaigh arna tomhas ag cill ualaigh mhuineál uachtair an riochtáin arna measúnú roimh mhóimint an aisphreabtha.

Má dhéantar an ionstraimíocht a chumrú i gcomhréir le SAE J211, léireofar lúbadh an mhuiníl (an cloigeann ag casadh ar aghaidh) le móimint casta aiseach chliathánach dhearfach agus léireofar síneadh (an cloigeann ag casadh siar) le móimint casta aiseach chliathánach dhiúltach. Déanfar na sonraí a scagadh ag CFC 600. Mar gheall ar thógáil an riochtáin, ní mór ceartú a dhéanamh ansin chun an mhóimint iarbhír a thomhaistear ag cill ualaigh an mhuiníl uachtair a thiontú go dtí móimint na condalóide cúlphlaice (OC), mar a léirítear thíos:

$$My^{OC}(t) = My^{Upper}(t) - DFx^{Upper}(t)$$

D = 0.01778

Cinnfear dearbhluach uasta na móiminte timpeall OC, agus an cion de na sonraí ó T=0 go dtí T-HRC(end) á chur san áireamh.

$$My_{max}^{OC} = Max_{\text{Tchar}\}2013\ HRC_{(end)}} [|My^{OC}(t)|]$$

4.3.4. Móimint an rothlaithe aisigh chliathánaigh ag an muineál íochtair (My an Mhuiníl Íochtair)

Is é sin móimint an rothlaithe aisigh chliathánaigh arna tomhas ag cill ualaigh mhuineál íochtair an riochtáin arna measúnú roimh mhóimint an aisphreabtha.

Má dhéantar an ionstraimíocht a chumrú i gcomhréir le SAE J211, léireofar lúbadh an mhuiníl (an cloigeann ag casadh ar aghaidh) le móimint casta aiseach chliathánach dhearfach agus léireofar síneadh (an cloigeann ag casadh siar) le móimint casta aiseach chliathánach dhiúltach. Déanfar sonraí a scagadh ag CFC 600, agus cinnfear dearbhluach uasta na móiminte, agus an cion de na sonraí ó T=0 go dtí T-HRC(end) á chur san áireamh, mar a leanas:

$$My_{max} = Max_{Tchar\}2013\ HRC_{(end)}}[|My(t)|]$$

IARSCRÍBHINN 15

Nós Imeachta Tástála um Shuíomh Neamhúsáide

1. Cuspóir

Nósanna imeachta chun ceannbhaic a fhilleadh nó a tharraingt siar sna hionaid suí ainmnithe uile arna bhfeistiú le ceannbhaic, seachas ionad suí ainmnithe an tiománaí.

2. Nósanna imeachta chun ceannbhaic uathfhillte a thástáil agus chun comhlíontacht mhír 5.8.4.1. a léiriú.

Déantar an nós imeachta sin leis an adhaint casta 'air', agus riochtán tástála de bhean an 5ú peircintíl Hibrid III á úsáid i gcomhréir le mír 2.1. den iarscríbhinn seo, nó duine ionadach i gcomhréir le mír 2.2. den iarscríbhinn seo. Déanfar an chomhlíontacht a chinneadh ag teocht 23 ± 5 °C.

2.1. Riochtán Hibrid III an 5ú peircintíl a úsáid.

2.1.1. Socraigh an riochtán tástála sa suíochán ionas go mbeidh plána lárshaighdeach an riochtáin ailínithe laistigh de 15 mm ó lárlíne an ionaid suí agus é comhthreomhar le plána ingearach atá comhthreomhar le lárlíne comhréireach na feithicle.

2.1.2. Coimeád leasracha an riochtáin síos agus brúigh chun cúil ar an gcabhail uachtair chun uillinn pheilbheach an riochtáin a uasmhéadú.

2.1.3. Cuir na cosa chomh gar agus is féidir do 90 ° leis na leasracha. Brúigh siar ar ghlúine an riochtáin chun an peilbheas a bhrú isteach sa suíochán le fórsa ionas nach mbeidh aon bhearna idir an peilbheas agus cúl an tsuíocháin nó go dtí go mbeidh cúl cholpaí an riochtáin i dteagmháil le cúisín an tsuíocháin i dtreo is go dtiocfaidh athrú ar an uillinn idir leasracha an riochtáin agus cosa an riochtáin.

2.1.4. Tabhair suíomh an cheannbhaic faoi deara. Bain an riochtán ón suíochán. Má fhilleann an ceannbhac ar shuíomh aistarraingthe nuair a bhaintear an riochtán ón suíochán, cuir sa suíomh sonraithe é de láimh. Déan comhlíontacht na gceanglas airde i mír 5.6.2. a chinneadh trí úsáid a bhaint as na nósanna imeachta tástála in Iarscríbhinn 10.

2.2. Duine ionadach.

Is féidir duine a úsáid a bhfuil a mheáchan idir 47 agus 51 kg, agus atá idir 140 agus 150 cm ar airde. Beidh t-léine cadáis, bríste lánfhada cadáis agus bróga reatha ar an duine ionadach. Áirítear éadaí leis na meáchain agus na hairdí atá sonraithe.

2.2.1. Cuir an duine i lár an tsuíocháin leis an peilbheas i dteagmháil le cúl an tsuíocháin agus a dhroim in aghaidh chúl an tsuíocháin;

2.2.2. Fíoraigh go bhfuil plána lárshaighdeach an duine ingearach agus laistigh de ± 15 mm ó lárlíne an ionaid suí;

2.2.3. Fíoraigh go bhfuil an fad trasnach idir láir thosach na nglúine idir 160 agus 170 mm. Cuir scaradh na nglúine sa lár i ndáil le lárlíne an tsuíocháin;

2.2.4. Sínigh na géaga coise go dtí nach bhfuil na cosa i dteagmháil le panna an urláir, más gá sin. Bíodh na leasracha ina luí ar chúisín an tsuíocháin;

2.2.5. Má tá an duine i dteagmháil leis an taobh istigh den díon, bog an suíochán chun cúil go dtí go mbainfear amach glanspás 5 mm ar a mhéad nó go dtí go mbeidh an suíochán sa suíomh dítheanntóra is gaire nach mbíonn teagmháil leis an duine i gceist ann.

2.2.6. Suíomh chosa na bpaisinéirí.

2.2.6.1. Cuir na cosa go cothrom ar an gcoschlár; nó

2.2.6.2. Mura féidir na cosa a chur cothrom ar an gcoschlár, beidh na cosa ingearach leis an gcos íochtair, agus beidh an tsáil a mhéid chun tosaigh is féidir agus ar phanna an urláir; nó

2.2.6.3. Mura bhfuil na sála i dteagmháil le panna an urláir, beidh na géaga coise ingearach agus beidh na cosa comhthreomhar le panna an urláir.

2.2.7. Suíomh chosa/lámha na bpaisinéirí.

2.2.7.1. Cuir géaga láimhe uachtair an duine in aice leis an gcabhail le lárlínte na ngéag láimhe chomh gar agus is féidir don fhadphlána ingearach.

2.2.7.2. Cuir bosa láimhe an duine i dteagmháil le cuid sheachtrach na leasracha.

2.2.7.3. Cuir na méara beaga i dteagmháil le cúisín an tsuíocháin.

2.3. Tosaigh inneall na feithicle nó cas an adhaint 'air', cibé acu a chuirfidh an córas sochta ar siúl, agus dún doirse uile na feithicle. Tabhair suíomh an cheannbhaic faoi deara. Bain an duine ón suíochán. Má fhilleann an ceannbhac ar shuíomh aistarraingthe nuair a bhaintear an duine ón suíochán, cuir sa suíomh sonraithe é de láimh. Déan comhlíontacht na gceanglas airde i mír 5.6.2. a chinneadh trí úsáid a bhaint as na nósanna imeachta tástála in Iarscríbhinn 10.

2.4. Cuir an lasc adhainte ar ais sa suíomh 'as'.

3. Meastóireacht maidir le Rothlú 60 °

Nósanna imeachta le haghaidh na n-ionad suí ainmnithe sa lár ar chúl agus chun tosaigh chun comhlíontacht mhír 5.8.4.2 a léiriú.

3.1. Cuir an ceannbhac in aon suíomh lena gcomhlíontar ceanglais mhír 5.6.2.2. nó mhír 5.6.2.4. nó mhír 5.6.2.6. den Rialachán seo;

3.1.1. Déan líne a mharcáil ar an gceannbhac le taobh amháin ar an bpointe rothlaithe. Uilleann nó raon uillinneacha líne thagartha an cheannbhaic a thomhas de réir mar a theilgtear í ar fhadphlána ingearach feithicle;

3.1.2. Déan an ceannbhac a fhilleadh nó a tharraingt siar go suíomh ag a bhfuil a airde íosta níos lú ná an airde a shonraítear i mír 5.6.2.2. nó mír 5.6.2.4. nó mír 5.6.2.6.;

3.1.3. Cinn an t-athrú íosta ar uilleann líne thagartha an cheannbhaic de réir mar a theilgtear í ar fhadphlána ingearach feithicle, ón uilleann nó raon uilleannacha arna dtomhas i mír 3.1.1. den iarscríbhinn seo.

4. Méadrach Míchompoird

Nósanna imeachta le haghaidh na n-ionad suí ainmnithe sa lár ar chúl agus chun tosaigh chun comhlíontacht mhír 5.8.4.3. den Rialachán seo a léiriú.

4.1. Sainítear toisí HLE agus S i bhFíor 15-1 mar phlána siar-aniar ingearach a théann tríd an bpointe tagartha suí (i.e. ag lárphointe an ionaid suí ainmnithe) a thrasnaíonn cúisín an tsuíocháin, cúl an tsuíocháin agus an ceannbhac.

4.2. Coigeartaigh an ceannbhac go dtí an suíomh neamhúsáide.

4.2.1. Is é HLE an fad ón bpointe tagartha suí go dtí ciumhais íochtair an cheannbhaic arna thomhas feadh líne na cabhlach.

4.2.2. Is é S tiús uasta chiumhais íochtair an cheannbhaic (arna chinneadh laistigh de 25 mm de chiumhais íochtair an cheannbhaic) arna thomhas go hingearach le líne na cabhlach idir TH agus TS ó líne P.

4.2.3. Tá P ina líne atá comhthreomhar le líne na cabhlach, a thrasnaíonn an ceannbhac ag TS.

4.2.4. Is é TH an líne atá ingearach le líne na cabhlach agus tadhlaíoch le ciumhais íochtair an cheannbhaic.

4.2.5. Is é TS an líne atá comhthreomhar le TH agus 25 mm uaidh.

5. Athrú 10 ° ar Uillinn Iarbhír na Cabhlach.

Nósanna imeachta le haghaidh na n-ionad suí ainmnithe sa lár ar chúl agus chun tosaigh chun comhlíontacht mhír 5.8.4.4 a léiriú.

5.1. Cuir an ceannbhac in aon suíomh lena gcomhlíontar ceanglais mhír 5.6.1. den Rialachán seo;

5.2. Tomhais uillinn iarbhír na cabhlach le gléas trí thoise phointe an chromáin, mar a shainítear in Iarscríbhinn 3;

5.3. Déan an ceannbhac a fhilleadh nó a tharraingt siar go haon suíomh ag a bhfuil a airde íosta níos lú ná an airde a shonraítear i mír 5.6.2. den Rialachán seo; agus

5.4. Tomhais uillinn iarbhír na cabhlach arís.

Fíor 15-1

