Šis tekstas yra skirtas tik informacijai ir teisinės galios neturi. Europos Sąjungos institucijos nėra teisiškai atsakingos už jo turinį. Autentiškos atitinkamų teisės aktų, įskaitant jų preambules, versijos skelbiamos Europos Sąjungos oficialiajame leidinyje ir pateikiamos svetainėje „EUR-Lex“. Oficialūs tekstai tiesiogiai prieinami naudojantis šiame dokumente pateikiamomis nuorodomis

►B

TARYBOS REGLAMENTAS (EB) Nr. 2187/2005

2005 m. gruodžio 21 d.

dėl žuvų išteklių apsaugos techninėmis priemonėmis Baltijos jūroje, Beltų ir Zundo sąsiauriuose, iš dalies keičiantis Reglamentą (EB) Nr. 1434/98 ir panaikinantis Reglamentą (EB) Nr. 88/98

(OL L 349, 2005 12 31, p. 1)

iš dalies keičiamas:

		Oficialusis leidinys		
		Nr.	puslapis	data
►M1	2007 m. birželio 28 d. Tarybos reglamentas (EB) Nr. 809/2007	L 182	1	2007 7 12
►M2	2010 m. liepos 28 d. Komisijos reglamentas (ES) Nr. 686/2010	L 199	4	2010 7 31
►M3	2010 m. gruodžio 15 d. Europos Parlamento ir Tarybos reglamentas (ES) Nr. 1237/2010	L 348	34	2010 12 31
►M4	2015 m. gegužės 20 d. Europos Parlamento ir Tarybos reglamentas (ES) 2015/812	L 133	1	2015 5 29
►M5	2016 m. liepos 6 d. Europos Parlamento ir Tarybos reglamentas (ES) 2016/1139	L 191	1	2016 7 15

▼B

TARYBOS REGLAMENTAS (EB) Nr. 2187/2005

2005 m. gruodžio 21 d.

dėl žuvų išteklių apsaugos techninėmis priemonėmis Baltijos jūroje, Beltų ir Zundo sąsiauriuose, iš dalies keičiantis Reglamentą (EB) Nr. 1434/98 ir panaikinantis Reglamentą (EB) Nr. 88/98

I SKYRIUS

TAIKYMO SRITIS IR SĄVOKŲ APIBRĖŽIMAI

1 straipsnis

Objektas ir taikymo sritis

Šis reglamentas nustato technines apsaugos priemones, susijusias su žuvų išteklių, esančių I priede nurodyto geografinio rajono jūros vandenyse, kurie priklauso valstybių narių suverenitetui arba jurisdikcijai, sužvejojimu ir iškrovimu.

2 straipsnis

Sąvokų apibrėžimai

Šiame reglamente:

a) aktyvusis žvejybos įrankis – bet koks žvejybos įrankis, kuriuo žvejojant būtina užtikrinti jo aktyvų judėjimą, įskaitant pirmiausia velkamuosius ir apsupamuosius žvejybos įrankius;

i) tralas – vienu ar daugiau žvejybinių laivų aktyviai velkamas žvejybos įrankis, sudarytas iš kūgio arba piramidės formos tinklo (tralo korpuso) ir pasibaigiantis tralo maišu;

ii) sijinis tralas – iš tralo korpuso tinklinio audeklo, kuris horizontaliai praskečiamas plieniniu arba mediniu vamzdžiu, t. y. sija, ir su tinkliniu audeklu sukabintų jūros dugnu velkamų (apatinės tralo pavaros ilgio) grandinių, po tralo žiotimis velkamu grandinių rezginiu arba prieš gruntlynį velkamų grandinių sudarytas žvejybos įrankis, kurį jūros dugnu aktyviai velka laivo variklis;

iii) daniškas velkamasis tinklas – iš laivo dviem ilgais lynais (ilgieji lynai tinklui vilkti) valdomas apsupamasis arba velkamasis žvejybos įrankis, kuriuo žuvys suvaromos prie gaubiamojo tinklo angos. Įrankis, sudarytas iš tinklo, kuris dydžiu ir konstrukcija panašus į dugninį tralą, turintis du ilgus sparnus, korpusą ir tralo maišą;

iv) dragos – tinklinio audeklo ar metalinis krepšys, pritvirtintas prie įvairių formų ir dydžių rėmo, kurio apačioje pritvirtinamas grandiklis, kartais dantytas;

v) gaubiamasis tinklas – apsupamasis žvejybos įrankis, sudarytas iš tinklo, kurio apačia ties tinklo apačia sutraukiama per išilgai gruntlynio esančius žiedus perkištu sutraukiamuoju lynu, kuris sudaro galimybę tinklą sutraukti ir užverti;

▼B

b) pasyvusis žvejybos įrankis – bet koks žvejybos įrankis, kuriuo žvejojant nebūtina užtikrinti jo aktyvaus judėjimo, t. y. žiauniniai tinklai, pinklieji tinklai, sieniniai tinklai, gaudykliniai tinklai, ūdos ir gaudyklės. Tinklai gali būti sudaryti iš vieno arba daugiau atskirų tinklų, susietų viršutiniais, apatiniais ir jungiamaisiais lynais bei būti su priinkaravimo, plūdriąja ir navigacine įranga;

i) žiauninis tinklas ir pinklusis tinklas – iš vieno tinklinio audeklo gabalo sudarytas tinklas, kurį vandenyje vertikaliai išlaiko plūdės ir pasvarai. Šiais tinklais gyvieji vandens ištekliai sugaunami jiems įsipainiojus į tinklą arba sulaikomi tinklo akimis;

ii) sieninis tinklas – žvejybos įrankis, sudarytas iš dviejų ar daugiau tinklinio audeklo gabalų, kurie kartu lygiagrečiai sukabinti ant vienos tinklo pavaros, kuriuos vandenyje vertikaliai išlaiko plūdės ir pasvarai;

iii) ūdos – tam tikras viena su kita sujungtų, pritvirtintų prie dugno arba dreifuojančių ūdų, iš kurių kiekviena turi daug kabliukų su masalu, skaičius;

c) kabliukai – lenktas, užaštrintas plieninės vielos gabalas, dažniausiai su užkarpa;

d) žvejybos įrankio panardinimo trukmė – laikotarpis nuo pirmojo tinklų statymo į vandenį momento iki visiško jų ištraukimo į žvejybos laivą momento;

e) tinklinis audeklas kvadratinėmis akimis – tai tinklinio audeklo konstrukcija, kuri mezgama taip, kad vienos iš tinklo akių kraštinių susidarančių lygiagrečių linijų būtų lygiagrečios, o kitos – statmenos išilginei tinklo ašies linijai;

f) tralo maišas – paskutiniai 8 metrai tralo, kurie yra cilindro formos, t. y. visur apskritimo ilgis vienodas, arba kūgio formos;

g) stiprinamasis maišas – visiškai tralo maišą apjuosiantis cilindro formos tinklinio audeklo gabalas, kurį prie tralo maišo galima pritvirtinti tam tikrais intervalais;

h) galinė tralo maišo virvė – atokiausia galinė apvalioji virvė, pritvirtinta prie tralo maišo, kai akys matuojamos jas ištempus išilgai;

i) iškėlimo virvė – aplink tralo maišą arba stiprinamąjį maišą, jeigu toks yra, apjuosta prie maišo arba stiprinamojo maišo kilpomis arba žiedais pritvirtinta virvė;

j) apvalioji virvė – virvės gabalas, apjuosiantis tralo maišą ar stiprinamąjį maišą, ir kuris pritvirtintas prie jo;

k) uždaromasis tinklas (vožtuvas) – prie aktyviojo žvejybos įrankio tinklinio audeklo iš vidaus pritvirtintas tinklinio audeklo gabalas, žvejojamų rūšių gyvūnams iš priekinės žvejybos įrankio dalies leidžiantis pakliūti į galinę jo dalį, tačiau kliudantis tiems gyvūnams judėti priešinga kryptimi;

l) tralo maišo plūduras – plūdrioji priemonė, pritvirtinta prie tralo maišo;

▼B

m) plūduro virvė – lynas, jungiantis tralo maišo plūdurą su ta žvejybos įrankio dalimi, kurią būtina pakelti arba paženklinti;

n) prailginamoji dalis – cilindro formos tralo dalis, kuri nėra kūgio formos, t. y. tokio pat apskritimo ilgio kaip ir tralo maišas, pritvirtinta prie tralo maišo ar esanti jo pratęsimu;

▼M1

o) dreifuojantis tinklas – tai jūros vandens paviršiuje arba tam tikrame gylyje plūdriosiomis priemonėmis statomas žiauninis tinklaitis, kuris atskirai arba sukabintas su laivu dreifuoja nešamas vandens srovių. Prie tinklo gali būti prikabinti tinklą ir (arba) jo dreifavimą stabilizuojantys įtaisai;

▼M4

p) netyčinis laimikis – atsitiktinai sužvejoti jūrų gyvūnai, kurie pagal Europos Parlamento ir Tarybos reglamento (ES) Nr. 1380/2013 ([1]) 15 straipsnį turi būti iškrauti ir įskaičiuoti į kvotas, nes jie nesiekia mažiausio išteklių išsaugojimą užtikrinančio orientacinio dydžio arba viršija kiekius, leidžiamus pagal laimikio sudėtį ir priegaudą reglamentuojančias taisykles.

▼B

II SKYRIUS

TINKLAI IR JŲ NAUDOJIMO SĄLYGOS

I SKIRSNIS

Žvejojamų žuvų rūšys

3 straipsnis

Žvejojamos rūšys ir mažiausi tinklo akių dydžiai

1. Kiekviename iš I priede išvardytų pakvadračių leidžiami tinklo akių dydžio intervalai kiekvienai žvejojamai rūšiai yra nustatyti II priede, kai žvejojama tralais, daniškais velkamaisiais tinklais ir panašiais įrankiais, ir III priede, kai žvejojama žiauniniais tinklais, pinkliais tinklais ir sieniniais tinklais. Jokia žvejybos įrankio ar tinklo dalis negali turėti akių, kurios būtų mažesnės už minimalų tinklo akies dydį, numatytą kiekviename tinklo akies dydžio intervale.

▼M4

Draudžiama žvejoti II ir III prieduose išvardytas rūšis naudojant tralus, daniškus velkamuosius tinklus ir panašius įrankius, žiauninius tinklus, pinkliuosius tinklus ir sieninius tinklus, kurių tinklo akių dydis mažesnis nei tuose prieduose išvardytoms žvejojamoms rūšims nustatytas diapazonas.

([1]) 2013 m. gruodžio 11 d. Europos Parlamento ir Tarybos reglamentas (ES) Nr. 1380/2013 dėl bendros žuvininkystės politikos, kuriuo iš dalies keičiami Tarybos reglamentai (EB) Nr. 1954/2003 ir (EB) Nr. 1224/2009 bei panaikinami Tarybos reglamentai (EB) Nr. 2371/2002 ir (EB) Nr. 639/2004 bei Tarybos sprendimas 2004/585/EB (OL L 354, 2013 12 28, p. 22).

▼B

2. Kiekvienam geografiniam pakvadračiui ir kiekvienam tinklo akies dydžio intervalui taikomi laive paliekamų gyvųjų vandens išteklių mažiausi žvejojamų rūšių procentiniai dydžiai yra nustatyti II ir III prieduose.

3. Bet kokio žvejybos reiso metu, jei laive yra dragų, draudžiama jame palikti ir iškrauti bet kokį gyvųjų vandens išteklių kiekį, išskyrus atvejus, kai bent 85 % tų gyvųjų vandens išteklių sudaro moliuskai ir (arba) *Furcellaria lumbricalis*.

▼M4

Pirma pastraipa netaikoma netyčiniam tų rūšių, kurioms taikomas Reglamento (ES) Nr. 1380/2013 15 straipsnyje nustatytas įpareigojimas iškrauti visą laimikį, laimikiui. Tas netyčinis laimikis iškraunamas ir įskaičiuojamas į kvotas.

▼B

4. Parajonių ribose draudžiama naudoti žiauninius ar pinklius tinklus, kurių akių dydis mažesnis už nurodytą III priede.

5. Draudžiama pakvadračio ribose naudoti sieninius tinklus, kurių didžiausias akis turinčios tinklo dalies akių dydis neatitinka vienos iš III priede nustatytų kategorijų, išskyrus atvejus, kai mažiausias akis turinčios tinklo dalies akių dydis yra mažesnis nei 16 mm. Jei tinklo akių dydis mažiausias akis turinčioje dalyje yra mažesnis nei 16 mm, tai visos tinklo dalys, turinčios didesnes nei 16 mm akis, turės atitikti III priede nustatytas kategorijas.

6. Bet kokio žvejybos reiso metu iškrauti laimikį draudžiama visais atvejais, kai I priede išvardintuose pakvadračiuose sugautas ir laive paliktas laimikis neatitinka II ir III prieduose nustatytų atitinkamų sąlygų.

▼M4

Pirma pastraipa netaikoma netyčiniam tų rūšių, kurioms taikomas Reglamento (ES) Nr. 1380/2013 15 straipsnyje nustatytas įpareigojimas iškrauti visą laimikį, laimikiui. Tas netyčinis laimikis iškraunamas ir įskaičiuojamas į kvotas.

▼B

4 straipsnis

Žvejojamų rūšių procentinių dalių apskaičiavimas

1. II ir III prieduose nurodytų žvejojamų rūšių procentinės dalys apskaičiuojamos nustatant santykį su gyvuoju svoriu visų II ir III priede išvardytų rūšių, kurios pabaigus rūšiuoti paliekamos laive, arba iškraunamos.

2. Žvejojamų ir kitų rūšių procentinė dalis nustatoma sudėjus visus laive paliktus žvejojamų ir kitų rūšių, išvardytų II ir III priede, kiekius.

3. Apskaičiuojant procentinę žvejojamų rūšių dalį žvejybos laivui, iš kurio buvo perkrautas tam tikras II ir III prieduose išvardytų rūšių kiekis, atsižvelgiama į pirmiau minėtus kiekius.

4. Žvejojamų rūšių procentines dalis galima apskaičiuoti remiantis vienu arba daugiau reprezentatyvių imčių.

▼B

II SKIRSNIS

Aktyvieji žvejybos įrankiai

5 straipsnis

Žvejybos įrankių konstrukcija

1. Negali būti naudojami jokie prietaisai, kurie užstoja ar kitaip mažina tralo maišo akies angą.

2. Nukrypstant nuo šio straipsnio 1 dalies, prie apatinės išorinės tralo maišo arba bet kokio aktyviojo žvejybos įrankio dalies galima tvirtinti brezentinę, tinklinę ar kitokią medžiagą, apsaugančią nuo nusidėvėjimo arba jį mažinančią. Tokia medžiaga tvirtinama tik išilgai priekinių ir šoninių tralo maišo kraštų.

3. Nukrypstant nuo šio straipsnio 1 dalies, jeigu žvejojama tralais, daniškais velkamaisiais tinklais arba panašiais žvejybos įrankiais, kurių tinklo akies dydis mažesnis nei 90 mm, prie tralo maišo išorės leidžiama pritvirtinti stiprinamąjį maišą. Stiprinamojo maišo tinklo akies dydis turi būti du kartus didesnis nei tralo maišo akių dydis, tačiau stiprinamojo maišo tinklo akies dydis jokiu atveju negali būti mažesnis nei 80 mm.

Stiprinamąjį maišą galima pritvirtinti šiose vietose:

a) prie priekinio jo krašto;

b) prie jo galinio krašto, ar

c) apjuosiant, tarp galinės ir priekinės dalies.

Stiprinamąjį maišą galima pririšti:

a) aplink tralo maišo ilgį ir aplink vieną prailginamosios dalies akių eilę; ar

b) išilgai vienos akių eilės.

4. Nukrypstant nuo šio straipsnio 1 dalies, leidžiama naudoti:

a) aktyviuosiuose žvejybos įrankiuose ar grįžimą ribojančius tinklus ar uždaromuosius tinklus (vožtuvus). Užtvara gali būti pritvirtinta tralo maišo viduje arba prieš jį. II priedo nuostatos dėl tinklo akių mažiausių dydžių netaikomos uždaromiesiems tinklams (vožtuvams). Atstumas nuo uždaromojo tinklo (vožtuvo) priekinės pritvirtinimo vietos iki tralo maišo galinio krašto turi būti bent tris kartus didesnis nei uždaromojo tinklo (vožtuvo) ilgis;

b) prie bet kurios tralo maišo dalies pritvirtinti sugavimo apimčiai matuoti skirtą jutiklį;

c) jeigu žvejojama tralais, daniškais velkamaisiais tinklais arba panašiais žvejybos įrankiais, kurių tinklo akies dydis mažesnis nei 90 mm, naudoti prie tralo maišo išorės pritvirtintus apvalius raiščius ir iškėlimo virvę;

d) jeigu žvejojama tralais, daniškais velkamaisiais tinklais arba panašiais žvejybos įrankiais, kurių tinklo akies dydis lygus ar didesnis nei 90 mm, naudoti vieną prie tralo maišo išorės pritvirtintą iškėlimo virvę;

e) prie abiejų tralo maišo šoninių kraštų pritvirtinti plūdurus;

f) naudoti prie tralo maišo išorės pritvirtintą galinę tralo maišo virvę. Atstumas tarp galinės tralo maišo virvės ir tralo maišo raiščio turi būti lygus ar mažesnis nei 50 cm.

▼B

6 straipsnis

Konstrukcijos, kurias draudžiama naudoti

Draudžiama naudoti:

a) bet kokį tralo maišą, kurio tinklo vienodo dydžio akių skaičius bet kurioje tralo maišo apskritimo ilgio vietoje didėja nuo priekinio krašto iki galinio krašto;

b) bet kokią prailginamąją dalį, kurios apskritimo ilgis bet kurioje vietoje yra mažesnis nei priekinio tralo maišo krašto, prie kurio pritvirtinta prailginamoji dalis, apskritimo ilgis;

c) bet kokį tinklą, kurio akies dydis yra 32 mm arba didesnis, ir kurio bent dalis akių nėra rombinės ar kvadratinės;

d) bet kokį tralą, danišką velkamąjį tinklą ar panašų žvejybos įrankį, kurio tinklo akies dydis yra 90 mm arba didesnis, jei prie to tinklo kurio tralo maišas tvirtinamas bet kokiu būdu, išskyrus jei jis yra įsiūtas į šią tinklo dalį, esančią prieš tralo maišą;

e) bet kokį tralą, danišką velkamąjį tinklą ar panašų žvejybos įrankį, kurio tinklo akies dydis yra 90 mm arba didesnis, ir kuriame yra daugiau nei 100 nesutrauktų rombinių akių ar mažiau nei 40 nesutrauktų rombinių akių bet kurioje tralo maišo apskritimo ilgio vietoje, išskyrus sujungimo vietą ir kraštų sujungimus;

f) bet kokį tralo maišą, kurio viršutinės pusės ilgis ją įtempus nėra apytikriai toks pats, kaip apatinės pusės ilgis, ją įtempus.

7 straipsnis

Menkių žvejybos tralais selektyvumas

Komisija, remdamasi Žuvininkystės mokslo, technikos ir ekonomikos komiteto rekomendacijomis, ne vėliau kaip iki 2007 m. rugsėjo mėn. pateikia Tarybai menkėms žvejoti skirtų aktyviųjų žvejybos įrankių, kurių atžvilgiu menkės laikomos žvejojama rūšimi, selektyvumo įvertinimą.

III SKIRSNIS

Pasyvieji žvejybos įrankiai

8 straipsnis

Matmenys ir žvejybos įrankio panardinimo trukmė

1. Jei žvejojama žiauniniais, pinkliaisiais ar sieniniais tinklais, laivams, kurių bendras ilgis ne didesnis nei 12 metrų, draudžiama naudoti daugiau nei 9 kilometrus tinklų, o laivams, kurių bendras ilgis didesnis nei 12 metrų – daugiau nei 21 kilometrą tinklų.

2. 1 dalyje nurodytų tinklų panardinimo trukmė negali būti ilgesnė nei 48 valandos.

3. Nukrypstant nuo šio straipsnio 2 dalies, 1 dalyje nurodytų tinklų panardinimo trukmė neribojama, kai žvejojama po ledo danga.

9 straipsnis

Žvejybos dreifuojančiais tinklais apribojimai

1. Nuo 2008 m. sausio 1 d. draudžiama laikyti laive dreifuojančiuosius tinklus arba jais žvejoti.

▼B

2. 2006 ir 2007 m. laive galima laikyti dreifuojančius tinklus arba jais žvejoti, jeigu laivo vėliavos valstybės narės kompetentingos institucijos yra išdavusios atitinkamą leidimą.

3. 2006 ir 2007 m. didžiausias laivų, kuriems valstybė narė gali leisti laikyti dreifuojančius tinklus arba jais žvejoti, skaičius negali būti didesnis nei 40 % ir 20 % žvejybos laivų, kurie dreifuojančiais tinklais žvejojo 2001–2003 m.

4. Nukrypstant nuo 3 dalies, 25–32 pakvadračiuose maksimalus laivų, kuriems valstybė narė gali leisti laive laikyti dreifuojančius tinklus arba naudoti juos žvejybai, skaičius neturi viršyti 40 % žvejybos laivų, kurie dreifuojančius tinklus naudojo 2001–2003 m.

5. Iki kiekvienų metų balandžio 30 d. valstybės narės Komisijai pateikia laivų, kuriems leidžiama žvejoti dreifuojančiais tinklais, sąrašą.

10 straipsnis

Žvejybos dreifuojančiais tinklais sąlygos

1. Žvejybos laivo, žvejojančio dreifuojančiais tinklais, kapitonas turi tvarkyti laivo žurnalą, kuriame kiekvieną dieną turi įrašyti šią informaciją:

a) bendrą laive laikomų tinklų ilgį;

b) bendrą kiekvienai žvejybos operacijai naudojamų tinklų ilgį;

c) banginių šeimos gyvūnų priegaudos kiekį, datą ir vietą.

2. Visi dreifuojančiais tinklais žvejojantys laivai turi turėti 9 straipsnio 2 dalyje nurodytą leidimą.

IV SKIRSNIS

Bendrosios nuostatos dėl žvejybos įrankių ir jų naudojimo

11 straipsnis

Tinko akies dydžio ir siūlų storio nustatymas

Taikomas 2003 m. sausio 24 d. Komisijos reglamentas (EB) Nr. 129/2003, nustatantis išsamias žvejybos tinklų akių dydžio ir gijų storio nustatymo taisykles ([1]).

▼M4

12 straipsnis

Nustatytų laimikio procentinių dalių užtikrinimas

1. Tais atvejais, kai rūšies, kuriai taikomas įpareigojimas iškrauti visą laimikį, jūrų gyvūnų laimikis viršija II ir III prieduose nurodytas leidžiamas procentinių dalių ribas, taikomas Reglamento (ES) Nr. 1380/2013 15 straipsnis. Tas netyčinis laimikis iškraunamas ir įskaičiuojamas į kvotas.

([1]) OL L 22, 2003 1 25, p. 5.

▼M4

2. Tų rūšių, kurioms netaikomas Reglamento (ES) Nr. 1380/2013 15 straipsnyje nustatytas įpareigojimas iškrauti visą laimikį, jūrų gyvūnai, kurių sužvejoti kiekiai viršija šio reglamento II ir III prieduose nurodytas leidžiamas procentinių dalių ribas, ne iškraunami, o nedelsiant paleidžiami į jūrą.

▼B

13 straipsnis

Žvejybos įrankių naudojimo sąlygos

1. Žvejybos įrankiai, kurių negalima naudoti tam tikrame geografiniame rajone arba tam tikrą laikotarpį, laive sukraunami taip, kad jie nebūtų parengti naudoti draudžiamajame rajone arba laikotarpiu, kada juos naudoti draudžiama. Atsarginiai žvejybos įrankiai sukraunami atskirai ir taip, kad jie nebūtų parengti naudoti.

2. Žvejybos įrankiai laikomi neparengtais naudoti, jeigu:

a) tralų, daniškų velkamųjų tinklų ir panašių žvejybos įrankių atveju, išskyrus dviejų laivų traukiamus tralus:

   i) skečiamosios tralo lentos yra pritvirtintos prie falšborto vidinės ar išorinės pusės arba prie tralo lankų,

   ii) tralo kabeliai arba lynai yra atkabinti nuo skečiamųjų tralo lentų ar pasvarų;

b) dviejų laivų traukiamų tralų atveju – kraštiniai pasvarai nukabinti ir padėti į šalį;

c) ūdų, žiauninių, pinklių ir sieninių tinklų atveju:

   i) tinklai yra sukrauti po priestu apdangalu,

   ii) ūdos ir kabliukai laikomi uždarytose dėžėse;

c) gaubiamųjų tinklų atveju – atkabintas sutraukiamasis gaubiamojo tinklo lynas.

▼M5

_____

▼B

III SKYRIUS

MAŽIAUSIAS IŠKRAUNAMŲ ŽUVŲ DYDIS

14 straipsnis

Žuvies matavimas

▼M4

1. Jūrų gyvūnas yra per mažas, jeigu jo matmenys yra mažesni už IV priede atitinkamoms rūšims ir atitinkamai geografinei zonai nustatytą mažiausią išteklių išsaugojimą užtikrinantį orientacinį dydį arba pagal Sąjungos teisę kitaip nustatytą mažiausią išteklių išsaugojimą užtikrinantį orientacinį dydį. Išskyrus atvejus, kai pagal Reglamento (ES) Nr. 1380/2013 15 straipsnio 6 dalį priimtu aktu nustatomi mažiausi išteklių išsaugojimą užtikrinantys orientaciniai dydžiai, taikomi šio reglamento IV priede nustatyti mažiausi išteklių išsaugojimą užtikrinantys orientaciniai dydžiai.

▼B

2. Žuvies dydis matuojamas nuo sučiauptų žiaunų krašto iki uodegos peleko tolimiausio galo.

▼M4

14a straipsnis

Mažiausių išteklių išsaugojimą užtikrinančių orientacinių dydžių nustatymo tvarka išmetimo į jūrą planų kontekste

Reglamento (ES) Nr. 1380/2013 15 straipsnio 6 dalyje nurodytų aktų priėmimo tikslu Komisijai suteikiami įgaliojimai jų galiojimo laikotarpiui nustatyti rūšių, kurioms taikomas to reglamento 15 straipsnyje nustatytas įpareigojimas iškrauti visą laimikį, mažiausius išteklių išsaugojimą užtikrinančius orientacinius dydžius. Tokie dydžiai nustatomi deleguotuoju aktu, priimtu pagal šio reglamento 28b straipsnį ir Reglamento (ES) Nr. 1380/2013 18 straipsnį, siekiant užtikrinti jūrų gyvūnų jauniklių apsaugą ir atitinkamais atvejais gali nukrypti nuo mažiausių išteklių išsaugojimą užtikrinančių orientacinių dydžių, nurodytų šio reglamento IV priede.

▼B

15 straipsnis

Per mažų žuvų palikimas laive

▼M4

1. Tų rūšių, kurioms taikomas įpareigojimas iškrauti visą laimikį, per mažų jūrų gyvūnų laimikiui taikomas Reglamento (ES) Nr. 1380/2013 15 straipsnis.

1a. Iškrovus 1 dalyje nurodytą laimikį, valstybės narės taiko priemones, kad palengvintų jo sandėliavimą arba padėtų rasti galimybių jį realizuoti, pavyzdžiui, remdamos investicijas į iškrovimo vietų ir priedangų statybą bei pritaikymą arba remdamos investicijas, kuriomis siekiama padidinti žvejybos produktų pridėtinę vertę.

▼M4

1b. Tų rūšių, kurioms netaikomas Reglamento (ES) Nr. 1380/2013 15 straipsnyje nustatytas įpareigojimas iškrauti visą laimikį, per mažų jūrų gyvūnų negalima laikyti laive, perkrauti, iškrauti, gabenti, sandėliuoti, parduoti, rodyti arba siūlyti parduoti – jie turi būti nedelsiant paleidžiami į jūrą.

▼B

2. Žuvims, išskyrus II priede nustatytas „mažesnio nei 16 milimetrų“ arba „16–31 milimetrų“ tinklo akies dydžio kategorijos žvejybos įrankiais žvejojamas rūšis, kurios sužvejojamos tralais, daniškais velkamaisiais tinklais ar panašiais žvejybos įrankiais, kurių tinklo akies dydis mažesnis nei 32 milimetrai, arba kurios sužvejojamos gaubiamaisiais tinklais, šio straipsnio 1 dalis netaikoma, jei tos žuvys nėra rūšiuojamos, neparduodamos, nepateikiamos ar nesiūlomos parduoti žmonių maistui.

▼M3

15a straipsnis

Draudimas atrinkti geriausias žuvis

Per žvejybos operacijas sužvejotos tų rūšių, kurioms taikoma kvota, žuvys laikomos laive, o po to iškraunamos, išskyrus atvejus, kai tai prieštarautų Sąjungos žuvininkystės srities reglamentuose, visų pirma šiame reglamente, Reglamente (EB) Nr. 2371/2002 arba 2009 m. lapkričio 20 d. Tarybos reglamente (EB) Nr. 1224/2009, nustatančiame Bendrijos kontrolės sistemą, kuria užtikrinamas bendrosios žuvininkystės politikos taisyklių laikymasis [1], kuriais nustatomos techninės, kontrolės ir apsaugos priemonės, nustatytoms pareigoms.

▼B

IV SKYRIUS

APRIBOJIMAI, SUSIJĘ SU TAM TIKRAIS RAJONAIS, ŽVEJYBOS VIETOMIS AR GYVAISIAIS VANDENS IŠTEKLIAIS

16 straipsnis

Rajonai, kuriuose draudžiama žvejoti

Visus metus draudžiama žvejoti bet kokiais aktyviais žvejybos įrankiais rajonuose, kurie apibrėžti taškais, nuosekliai sujungtais laksodromomis ir kurių padėtis nustatoma naudojant WGS84 koordinačių sistemą:

1) 54°23′ šiaurės platumos, 14°35′ rytų ilgumos

2) 54°21′ šiaurės platumos, 14°40′ rytų ilgumos

3) 54°17′ šiaurės platumos, 14°33′ rytų ilgumos

4) 54°07′ šiaurės platumos, 14°25′ rytų ilgumos

5) 54°10′ šiaurės platumos, 14°21′ rytų ilgumos

6) 54°14′ šiaurės platumos, 14°25′ rytų ilgumos

7) 54°17′ šiaurės platumos, 14°17′ rytų ilgumos

8) 54°24′ šiaurės platumos, 14°11′ rytų ilgumos

9) 54°27′ šiaurės platumos, 14°25′ rytų ilgumos

10) 54°23′ šiaurės platumos, 14°35′ rytų ilgumos.

[1] OL L 343, 2009 12 22, p. 1.

▼M5

16a straipsnis

Žvejybos rajonų apribojimai

1. Nuo gegužės 1 d. iki spalio 31 d. draudžiama bet kokia žvejybos veikla rajonuose, kurių ribos nustatomos loksodromomis paeiliui sujungiant toliau išvardytus taškus (pastarųjų padėtis nustatoma pagal WGS84 koordinačių sistemą):

a) 1 rajonas:

— 55° 45′ šiaurės platumos, 15° 30′ rytų ilgumos

— 55° 45′ šiaurės platumos, 16° 30′ rytų ilgumos

— 55° 00′ šiaurės platumos, 16° 30′ rytų ilgumos

— 55° 00′ šiaurės platumos, 16° 00′ rytų ilgumos

— 55° 15′ šiaurės platumos, 16° 00′ rytų ilgumos

— 55° 15′ šiaurės platumos, 15° 30′ rytų ilgumos

— 55° 45′ šiaurės platumos, 15° 30′ rytų ilgumos

b) 2 rajonas:

— 55° 00′ šiaurės platumos, 19° 14′ rytų ilgumos

— 54° 48′ šiaurės platumos, 19° 20′ rytų ilgumos

— 54° 45′ šiaurės platumos, 19° 19′ rytų ilgumos

— 54° 45′ šiaurės platumos, 18° 55′ rytų ilgumos

— 55° 00′ šiaurės platumos, 19° 14′ rytų ilgumos

c) 3 rajonas:

— 56° 13′ šiaurės platumos, 18° 27′ rytų ilgumos

— 56° 13′ šiaurės platumos, 19° 31′ rytų ilgumos

— 55° 59′ šiaurės platumos, 19° 13′ rytų ilgumos

— 56° 03′ šiaurės platumos, 19° 06′ rytų ilgumos

— 56° 00′ šiaurės platumos, 18° 51′ rytų ilgumos

— 55° 47′ šiaurės platumos, 18° 57′ rytų ilgumos

— 55° 30′ šiaurės platumos, 18° 34′ rytų ilgumos

— 56° 13′ šiaurės platumos, 18° 27′ rytų ilgumos.

2. Nukrypstant nuo 1 dalies, leidžiama žvejoti žiauniniais tinklais, pinkliaisiais tinklais ir sieniniais tinklais, kurių akies dydis yra 157 mm arba didesnis, arba dreifuojančiomis ūdomis. Laive neleidžiama laikyti jokių kitų žvejybos įrankių.

▼B

17 straipsnis

Atlanto lašišų ir šlakių žvejybos apribojimai

1. Draudžiama laive laikyti Atlanto lašišas (*Salmo salar*) arba šlakius (*Salmo trutta*):

a) nuo birželio 1 d. iki rugsėjo 15 d. – 22–31 pakvadračių vandenyse;

b) nuo birželio 15 d. iki rugsėjo 30 d. – 32 pakvadračio vandenyse.

▼M4

Tais atvejais, kai Atlanto lašišoms (*Salmo salar*) taikomas Reglamento (ES) Nr. 1380/2013 15 straipsnyje nustatytas įpareigojimas iškrauti visą laimikį, šios dalies pirma pastraipa Atlanto lašišų laimikiui netaikoma. Tais atvejais, kai šlakiams (*Salmo trutta*) taikomas įpareigojimas iškrauti visą laimikį pagal Reglamento (ES) Nr. 1380/2013 15 straipsnio 3 dalį, šios dalies pirma pastraipa šlakių laimikiui netaikoma. Netyčinis Atlanto lašišų (*Salmo salar*) arba šlakių (*Salmo trutta*) laimikis iškraunamas ir, Atlanto lašišų atveju, įskaičiuojamas į kvotas.

Atlanto lašišas (*Salmo salar*) ir šlakius (*Salmo trutta*) draudžiama bet kokiais žvejybos įrankiais žvejoti šios dalies pirmoje pastraipoje nurodytose geografinėse zonose joje nurodytais laikotarpiais ir taip, kaip nurodyta 2 dalyje.

▼B

2. Per nustatytą žvejybos draudimo laikotarpį rajonas, kuriame draudžiama žvejoti, turi būti toliau nei keturios jūrmylės, jeigu matuojama nuo bazinių linijų.

▼M4

3. Nukrypstant nuo 1 dalies, Atlanto lašišas (*Salmo salar*) ir šlakius (*Salmo trutta*) leidžiama žvejoti naudojant gaudyklinius tinklus.

▼B

18 straipsnis

Europinio ungurio žvejybos apribojimai

Aktyviaisiais žvejybos įrankiais sužvejotus europinius ungurius laive draudžiama laikyti visus metus.

▼M3

18a straipsnis

Paprastųjų upinių plekšnių ir paprastųjų otų žvejybos apribojimai

1. Draudžiama laivuose laikyti šių toliau nurodytuose geografiniuose rajonuose ir toliau minimais laikotarpiais sužvejotų rūšių žuvis:

Rūšis	Geografinis rajonas	Laikotarpis
Paprastoji upinė plekšnė (*Platichthys flesus*)	26, 27, 28 ir 29 pakvadračiai į pietus nuo 59° 30′ šiaurės platumos	Vasario 15 d.–gegužės 15 d.
	32 pakvadratis	Vasario 15 d.–gegužės 31 d.
Paprastasis otas (*Psetta maxima*)	25, 26 ir 28 pakvadračiai į pietus nuo 56° 50′ šiaurės platumos	Birželio 1 d.–liepos 31 d.

▼M3

2. Nukrypstant nuo 1 dalies, žvejojant tralais, daniškais velkamaisiais tinklais arba panašiais žvejybos įrankiais, kurių tinklinio audeklo akių dydis yra 105 mm arba didesnis, arba žiauniniais tinklais, pinkliaisiais tinklais arba sieniniais tinklais, kurių tinklinio audeklo akių dydis yra 100 mm arba didesnis, paprastųjų upinių plekšnių ir paprastųjų otų priegauda gali būti laikoma laive ir iškraunama neviršijant 10 % visų 1 dalyje nurodytais draudimo laikotarpiais laive laikomų ir iškrautų sužvejotų žuvų gyvojo svorio.

▼B

19 straipsnis

Nerūšiuotiems iškrovimams taikomi apribojimai

1. Nerūšiuoti sugavimai gali būti iškraunami tik tuose uostuose ar iškrovimo vietose, kuriose veikia šio straipsnio 2 dalyje numatyta imčių atrankos sistema.

2. Valstybės narės užtikrina, kad egzistuotų pakankama imčių atrankos programa, kuri leistų veiksmingai stebėti nerūšiuotų iškrovimų žuvies rūšis.

V SKYRIUS

RYGOS ĮLANKAI TAIKOMOS SPECIALIOS PRIEMONĖS

20 straipsnis

Specialūs žvejybos leidimai

1. Laivai, pageidaujantys žvejoti 28–1 pakvadratyje, turi turėti pagal Reglamento (EB) Nr. 1627/94 7 straipsnį išduotus specialius žvejybos leidimus.

2. Valstybės narės užtikrina, kad 1 dalyje nurodytą specialų žvejybos leidimą turintys laivai būtų įtraukti į sąrašą, kuriame pateikiamas jų pavadinimas ir vidaus registravimo numeris, tas sąrašas turi būti skelbiamas interneto tinklavietėje, kurios adresą kiekviena valstybė narė pateikia Komisijai ir valstybėms narėms.

3. Į sąrašą įtraukti laivai turi atitikti šias sąlygas:

a) į sąrašus įtrauktų laivų bendroji variklio galia (kW) neturi būti didesnė nei kiekvienai valstybei narei nustatytoji 2000–2001 metams 28–1 pakvadratyje, ir

b) laivo variklio galia bet kokiu momentu neturi viršyti 221 kilovatų (kW).

21 straipsnis

Laivų arba variklių pakeitimas

1. Į 20 straipsnio 2 dalyje nurodytą sąrašą įtrauktą kiekvieną laivą galima pakeisti kitu laivu arba laivais, jeigu:

a) pakeitus nedidėja atitinkamai valstybei narei skirta 20 straipsnio 3 dalies a punkte nurodyta bendroji variklio galia; ir

▼B

b) bet kokio laivo, kuriuo pakeičiamas pirmiau minėto sąrašo laivas, variklio galia bet kuriuo momentu neviršija 221 kW.

2. Kiekvieno laivo, įtraukto į 20 straipsnio 2 dalyje nurodytą sąrašą, variklį galima pakeisti, jeigu:

a) pakeitus variklį laivo variklio galia bet kuriuo momentu neviršija 221 kW: ir

b) variklio, kuriuo pakeičiamas į pirmiau minėtą sąrašą įtraukto laivo variklis, galia yra tokia, kad pakeitus nedidėja atitinkamai valstybei narei skirta 20 straipsnio 3 dalies a punkte nurodyta bendroji variklio galia.

22 straipsnis

Draudimas naudoti tralus

Draudžiama naudoti tralus 28–1 pakvadračio vandenyse, kurie yra seklesni nei 20 metrų.

VI SKYRIUS

BENDROSIOS NUOSTATOS

23 straipsnis

Draudžiami žvejybos įrankiai ir žvejybos būdai

1. Gyvuosius vandens išteklius draudžiama žvejoti tokiais būdais, kuriems naudojami sprogmenys, nuodingosios arba svaiginančiosios medžiagos, elektros srovė ar bet kokios rūšies sviedžiamos ar iššaunamos priemonės.

2. Gyvųjų vandens išteklių, sugautų naudojant šio straipsnio 1 dalyje nurodytus būdus, pardavimas, pateikimas ar siūlymas pirkti yra draudžiamas.

24 straipsnis

Moksliniai tyrimai

1. Šis reglamentas netaikomas žvejybos operacijoms, kurios buvo atliktos tik mokslinių tyrimų tikslais, laikantis toliau pateikiamų sąlygų:

a) žvejybos operacijos turi būti atliekamos gavus atitinkamos valstybės narės ar valstybių narių leidimą ir jai (joms) kontroliuojant;

b) valstybei narei arba valstybėms narėms, kurios (-ių) vandenyse atliekamas tyrimas, iš anksto turi būti pranešta apie žvejybos operacijas;

c) žvejybos operacijas atliekančiame laive turi būti valstybės narės, su kurios vėliava jis plaukioja, leidimas.

2. Nepaisant šio straipsnio 1 dalies, gyvųjų vandens išteklių, kurie buvo sužvejoti šio straipsnio 1 dalyje nurodytoms reikmėms, negalima parduoti, laikyti, pateikti arba siūlyti pirkti, išskyrus atvejus, kai:

▼B

a) jie atitinka IV priede išvardytus iškrovimo dydžius ir ištekliai, kuriems nustatytos žvejybos galimybės nėra išnaudotos; arba

b) jie parduodami tiesiogiai žmonių maistui.

25 straipsnis

Dirbtinis išteklių atkūrimas ir perkėlimas

Šis reglamentas netaikomas žvejybos operacijoms, kurios gavus atitinkamos (-ų) valstybės narės arba valstybių narių leidimą ir jai ar joms kontroliuojant atliekamos išskirtinai gyvųjų vandens išteklių dirbtinio atkūrimo ar perkėlimo tikslais. Jeigu dirbtinis gyvųjų vandens išteklių atkūrimas arba perkėlimas vykdomas kitos valstybės narės ar valstybių narių vandenyse, visos atitinkamos valstybės narės turi būti informuotos iš anksto.

26 straipsnis

Priemonės, kurias valstybės narės taiko tik su jų vėliava plaukiojantiems žvejybos laivams

1. Valstybės narės, siekdamos apsaugoti ir valdyti išteklius, ar sumažinti žvejybos poveikį jūrinei ekosistemai, gali imtis techninių priemonių, skirtų sumažinti žvejybos galimybes, ir kurios:

a) papildo ►M3 Sąjungos ◄ žuvininkystės reglamentuose nustatytas priemones; arba

b) nustato didesnius reikalavimus nei ►M3 Sąjungos ◄ žuvininkystės reglamentuose numatyti būtiniausi reikalavimai.

2. Šio straipsnio 1 dalyje nurodytos priemonės taikomos tik atitinkamos valstybės narės žvejams, ir jos turi būti suderinamos su ►M3 Sąjungos ◄ teise.

3. Atitinkama valstybė narė apie tokias priemones nedelsdama praneša kitoms valstybėms narėms ir Komisijai.

4. Komisijai paprašius, valstybės narės jai pateikia visą informaciją, būtiną įvertinti, ar priemonės atitinka šio straipsnio 1 dalyje nustatytas sąlygas.

5. Jeigu Komisija nusprendžia, kad priemonės neatitinka šio straipsnio 1 dalyje nustatytų sąlygų, ji priima sprendimą, kuriuo valstybė narė įpareigojama nebetaikyti priemonių arba jas pakeisti.

27 straipsnis

Mokslinis žvejybos įrankių tipų įvertinimas

Komisija užtikrina, kad vėliausiai iki 2008 m. sausio 1 d. būtų atliktas tam tikrų žiauninių, sieninių ir pinklių tinklų naudojimo poveikio banginių šeimos gyvūnams mokslinis tyrimas ir šio tyrimo rezultatai pateikti Europos Parlamentui ir Tarybai.

▼B

VII SKYRIUS

BAIGIAMOSIOS NUOSTATOS

28 straipsnis

Įgyvendinimo taisyklės

Išsamios šio reglamento įgyvendinimo taisyklės priimamos Reglamento (EB) Nr. 2371/2002 30 straipsnio 2 dalyje nurodyta tvarka.

▼M4

28a straipsnis

Techninių priemonių priėmimo tvarka išmetimo į jūrą planų kontekste

Reglamento (ES) Nr. 1380/2013 15 straipsnio 6 dalyje nurodytų aktų priėmimo tikslu Komisijai suteikiami įgaliojimai jų galiojimo laikotarpiui priimti konkrečias nuostatas dėl žvejybos rūšių arba išteklių rūšių, kurioms taikomas įpareigojimas iškrauti visą laimikį, kurias sudaro to reglamento 7 straipsnio 2 dalyje nurodytos techninės priemonės. Tokios priemonės priimamos deleguotuoju aktu, priimtu pagal šio reglamento 28b straipsnį ir Reglamento (ES) Nr. 1380/2013 18 straipsnį, siekiant didinti žvejybos įrankių selektyvumą arba panaikinti ar kiek įmanoma sumažinti nepageidaujamą laimikį, ir gali atitinkamais atvejais nukrypti nuo šiame reglamente nustatytų priemonių.

▼M5

28aa straipsnis

Techninių priemonių priėmimo procedūra atsižvelgiant į daugiamečius planus

Komisijai suteikiami įgaliojimai, siekiant priimti teisės aktus, nurodytus Europos Parlamento ir Tarybos reglamento (ES) 2016/1139 ([1]) 8 straipsnio 1 dalyje, ir to reglamento galiojimo metu priimti technines priemones. Tokios techninės priemonės turi būti nustatytos deleguotaisiais aktais, priimtais laikantis šio reglamento 28b straipsnio ir Reglamento (ES) Nr. 1380/2013 18 straipsnio, ir atitinkamais atvejais gali nukrypti nuo nuostatų, susijusių su:

a) tikslinių žuvų rūšių, tinklo akių dydžių ir mažiausių išteklių išsaugojimą užtikrinančių orientacinių dydžių specifikacijomis, nustatytomis II, III ir IV prieduose ir nurodytomis šio reglamento 3 ir 4 straipsniuose bei 14 straipsnio 1 dalyje;

b) šio reglamento 5 straipsnio 2, 3 ir 4 dalyse bei 6 straipsnyje ir II priede nustatytomis aktyviųjų įrankių konstrukcijomis, charakteristikomis ir naudojimo taisyklėmis;

([1]) 2016 m. liepos 6 d. Europos Parlamento ir Tarybos reglamentas (ES) 2016/1139, kuriuo nustatomas daugiametis Baltijos jūros menkių, silkių ir šprotų išteklių valdymo ir tų išteklių žvejybos planas ir iš dalies keičiamas Tarybos reglamentas (EB) Nr. 2187/2005 bei panaikinamas Tarybos reglamentas (EB) Nr. 1098/2007 (OL L 191, 2016 7 15, p. 1).

▼M5

c) šio reglamento 8 straipsnyje nustatytomis pasyviųjų įrankių konstrukcijomis, charakteristikomis ir naudojimo taisyklėmis;

d) šio reglamento 16 ir 16a straipsniuose nustatytais žvejybos draudimo ar apribojimo rajonų koordinačių sąrašais ir laikotarpiais;

e) rūšimis, kurioms taikoma šio reglamento 18a straipsnio 1 dalis, taip pat geografiniais rajonais ir laikotarpiais, kuriems taikomi tam tikrų toje dalyje nustatytų išteklių žvejybos apribojimai, taip pat šio reglamento 18a straipsnio 2 dalyje nustatytos nukrypti leidžiančios nuostatos techninėmis specifikacijomis.

▼M4

28b straipsnis

Įgaliojimų delegavimas

1. Įgaliojimai priimti deleguotuosius aktus Komisijai suteikiami šiame straipsnyje nustatytomis sąlygomis.

2. ►M5 14a, 28a ir 28aa straipsniuose ◄ nurodyti įgaliojimai priimti deleguotuosius aktus Komisijai suteikiami penkerių metų laikotarpiui nuo 2015 m. birželio 1 d.

3. Europos Parlamentas arba Taryba gali bet kada atšaukti ►M5 14a, 28a ir 28aa straipsniuose ◄ nurodytus deleguotuosius įgaliojimus. Sprendimu dėl įgaliojimų atšaukimo nutraukiami tame sprendime nurodyti įgaliojimai priimti deleguotuosius aktus. Sprendimas įsigalioja kitą dieną po jo paskelbimo *Europos Sąjungos oficialiajame leidinyje* arba vėlesnę jame nurodytą dieną. Jis nedaro poveikio jau galiojančių deleguotųjų aktų galiojimui.

4. Apie priimtą deleguotąjį aktą Komisija nedelsdama vienu metu praneša Europos Parlamentui ir Tarybai.

5. Pagal ►M5 14a, 28a ir 28aa straipsnius ◄ priimtas deleguotasis aktas įsigalioja tik tuo atveju, jeigu per du mėnesius nuo pranešimo Europos Parlamentui ir Tarybai apie šį aktą dienos nei Europos Parlamentas, nei Taryba nepareiškia prieštaravimų arba jeigu dar nepasibaigus šiam laikotarpiui ir Europos Parlamentas, ir Taryba praneša Komisijai, kad prieštaravimų nereikš. Europos Parlamento arba Tarybos iniciatyva šis laikotarpis pratęsiamas dviem mėnesiais.

▼B

29 straipsnis

Priedų pakeitimai

I priedo bei II priedo 1 ir 2 priedėlių pakeitimai priimami Reglamento (EB) Nr. 2371/2002 30 straipsnio 3 dalyje nurodyta tvarka.

▼B

30 straipsnis

Reglamento (EB) Nr. 1434/98 pakeitimai

Reglamentas (EB) Nr. 1434/98 iš dalies keičiamas taip:

1) 1 straipsnio 2 dalis išbraukiama;

2) 2 straipsnio 2 ir 3 dalys išbraukiamos;

3) 3 straipsnio 1 dalis pakeičiama taip:

„1. Atlanto silkių, sužvejotų:

— 1 ir 2 regionuose velkamaisiais tinklais, kurių tinklo akies mažiausias dydis yra 32 mm, arba

— 3 regione velkamaisiais tinklais, kurių tinklo akies mažiausias dydis yra 40 mm, arba

— 1, 2 arba 3 regione bet kokiu žvejybos įrankiu, išskyrus velkamuosius tinklus,

negalima iškrauti jokioms kitoms reikmėms, išskyrus tiesiogiai žmonių maistui, išskyrus atvejus, kai silkės pirmiausia pasiūlomos parduoti tiesiogiai žmonių maistui, bet joms neatsiranda pirkėjo.“;

4) 3 straipsnio 2 dalis pakeičiama taip:

„2. Tačiau visas silkes, sužvejotas bet kokiais žvejybos įrankiais, laikantis 2 straipsnyje nustatytų sąlygų, galima iškrauti ne žmonių vartojimui, o kitiems tikslams.“.

31 straipsnis

Panaikinimas

Reglamentas (EB) Nr. 88/89 panaikinamas.

Nuorodos į panaikintą reglamentą laikomos nuorodomis į šį reglamentą ir jos skaitomos pagal V priede pateiktą koreliacinę lentelę.

32 straipsnis

Įsigaliojimas

Šis reglamentas įsigalioja septintą dieną po jo paskelbimo *Europos Sąjungos oficialiajame leidinyje*.

Jis taikomas nuo 2006 m. sausio 1 d.

Šis reglamentas privalomas visas ir tiesiogiai taikomas visose valstybėse narėse.

▼B

I PRIEDAS

1 straipsnyje nurodyto geografinio rajono pakvadračiai matuojami pagal WGS84 koordinačių sistemą

22 pakvadratis

Vandenys, kuriuos riboja linija, brėžiama iš Hasenore kyšulio (56°09′ šiaurės platumos, 10°44′ rytų ilgumos) rytinėje Jutlandijos pakrantėje iki Gniben Rago (56°01′ šiaurės platumos, 11°18′ rytų ilgumos) Zelandijos vakarinėje pakrantėje; iš šio taško išilgai Zelandijos vakarinės ir pietinės pakrantės iki taško, esančio 12°00′ rytų ilgumos; tada tiesiai į pietus iki Falsterio salos; tada išilgai Falsterio salos rytinės pakrantės iki Gedser Odde (54°34' šiaurės platumos, 11°58' rytų ilgumos); tada tiesiai į rytus iki 12°00' rytų ilgumos; iš čia tiesiai į pietus iki Vokietijos pakrantės; tada pietvakarių kryptimi išilgai Vokietijos pakrantės ir rytinės Jutlandijos pakrantės iki pradinio taško.

23 pakvadratis

Vandenys, kuriuos riboja linija, brėžiama iš Gilbjerg Head (56°08′ šiaurės platumos, 12°18′ rytų ilgumos) šiaurinėje Zelandijos pakrantėje iki Kuleno (56°18′ šiaurės platumos, 12°28′ rytų ilgumos) Švedijos pakrantėje; tada pietų kryptimi išilgai Švedijos pakrantės iki Falsterbo švyturio (55°23′ šiaurės platumos, 12°50′ rytų ilgumos); iš čia per pietinį įplaukimą į Zundą iki Stevns švyturio (55°19′ šiaurės platumos, 12°28′ rytų ilgumos) Zelandijos pakrantėje; tada šiaurės kryptimi išilgai Zelandijos rytinės pakrantės iki pradinio taško.

24 pakvadratis

Vandenys, kuriuos riboja linija, brėžiama nuo Stevns švyturio (55°19′ šiaurės platumos, 12°28′ rytų ilgumos) Zelandijos rytinėje pakrantėje per pietinį įplaukimą į Zundą iki Falsterbo švyturio (55°23′ šiaurės platumos, 12°50′ rytų ilgumos) Švedijos pakrantėje; tada išilgai Švedijos pietinės pakrantės iki Sandhammaren švyturio (55°24′ šiaurės platumos, 14°12′ rytų ilgumos); tada iki Hammerodde švyturio (55°18′ šiaurės platumos, 14°47′ rytų ilgumos) Bonholmo šiaurinėje pakrantėje; iš čia išilgai Bonholmo vakarinės ir pietinės pakrantės iki taško, esančio 15°00′ rytų ilgumos; tada tiesiai į pietus iki Lenkijos pakrantės; tada vakarų kryptimi išilgai Lenkijos ir Vokietijos pakrančių iki taško, esančio 12°00′ rytų ilgumos; tada tiesiai į šiaurę iki taško, esančio 54°34′ šiaurės platumos ir 12°00′ rytų ilgumos; tada tiesiai į vakarus iki Gedser Odde (54°34′ šiaurės platumos, 11°58′ rytų ilgumos); tada išilgai rytinės ir šiaurinės Falsterio salos pakrantės iki taško, esančio 12°00′ rytų ilgumos; iš čia tiesiai į šiaurę iki pietinės Zelandijos pakrantės; tada vakarų ir šiaurės kryptimi išilgai vakarinės Zelandijos pakrantės iki pradinio taško.

25 pakvadratis

Vandenys, kuriuos riboja linija, brėžiama iš taško, esančio Švedijos rytinėje pakrantėje 56°30′ šiaurės platumos, ir toliau brėžiama tiesiai į rytus iki Elando salos vakarinės pakrantės; tada linija brėžiama į pietus nuo Elando salos iki taško, esančio rytinėje jos pakrantėje 56°30′ šiaurės platumos, tiesiai į rytus iki 18°00′ rytų ilgumos; tada tiesiai į pietus iki Lenkijos pakrantės; iš čia vakarų kryptimi išilgai Lenkijos pakrantės iki taško, esančio 15°00′ rytų ilgumos; tada tiesiai į šiaurę iki Bonholmo salos; tada išilgai Bonholmo pietinės ir vakarinės pakrantės iki Hammerodde švyturio (55°18′ šiaurės platumos, 14°47′ rytų ilgumos); tada iki Sandhammaren švyturio (55°24′ šiaurės platumos, 14°12′ rytų ilgumos) Švedijos pietinėje pakrantėje; tada šiaurės kryptimi išilgai Švedijos rytinės pakrantės iki pradinio taško.

▼B

26 pakvadratis

Vandenys, kuriuos riboja linija, brėžiama iš taško, esančio 56°30′ šiaurės platumos ir 18°00′ rytų ilgumos, ir iš čia tęsiama tiesiai į rytus iki Latvijos vakarinės pakrantės; tada į pietus išilgai Latvijos, Lietuvos, Rusijos ir Lenkijos pakrantės iki taško Lenkijos pakrantėje, esančio 18°00′ rytų ilgumos; tada tiesiai į šiaurę iki pradinio taško.

27 pakvadratis

Vandenys, kuriuos riboja linija, brėžiama iš taško Švedijos žemyninės dalies rytinėje pakrantėje, esančio 59°41′ šiaurės platumos ir 19°00′ rytų ilgumos, ir tęsiama tiesiai į pietus iki Gotlando salos šiaurinės pakrantės; tada pietų kryptimi išilgai Gotlando salos vakarinės pakrantės iki taško, esančio 57°00′ šiaurės platumos; tada tiesiai į vakarus iki 18°00′ rytų ilgumos; tada tiesiai į pietus iki 56°00′ šiaurės platumos; tada tiesiai į vakarus iki Elando salos rytinės pakrantės; tada linija brėžiama į pietus nuo Elando salos iki taško jos vakarinėje pakrantėje, esančio 56°30′ šiaurės platumos; tada tiesiai į vakarus iki Švedijos pakrantės; tada šiaurės kryptimi išilgai Švedijos rytinės pakrantės iki pradinio taško.

28–1 pakvadratis

Vandenys, kuriuos vakaruose riboja linija, brėžiama nuo taško, esančio 57°34,1234' šiaurės platumos, 21°42,9574' rytų ilgumos iki taško, esančio 57°57,4760' šiaurės platumos, 21°58,2789' rytų ilgumos, tada pietų kryptimi iki toliausiai į pietus nutolusio Sõrve pusiasalio taško ir tada šiaurės rytų kryptimi išilgai Saremos salos rytinės pakrantės; šiaurėje linija brėžiama iš taško, esančio 58°30,0' šiaurės platumos, 23°13,2' rytų ilgumos iki taško, esančio 58°30,0' šiaurės platumos, 23°41,1' rytų ilgumos.

28–2 pakvadratis

Vandenys, kuriuos riboja linija, brėžiama iš taško, esančio 58°30′ šiaurės platumos ir 19°00′ rytų ilgumos, ir tęsiama tiesiai į rytus iki Saremos salos vakarinės pakrantės; tada pietų kryptimi išilgai Saremos vakarinės pakrantės iki taško, esančio 57°57,4760′ šiaurės platumos ir 21°58,2789′ rytų ilgumos; tada į pietus iki taško, esančio 57°34,1234' šiaurės platumos ir 21°42,9574' rytų ilgumos; tada pagal Latvijos pakrantę pietų kryptimi iki taško, esančio 56°30' šiaurės platumos; tada tiesiai į vakarus iki 18°00′ rytų ilgumos; tada tiesiai į šiaurę iki 57°00′ šiaurės platumos; iš čia tiesiai į rytus iki Gotlando salos vakarinės pakrantės; tada į šiaurę iki taško šiaurinėje Gotlando salos pakrantėje, esančio 19°00′ rytų ilgumos; tada tiesiai į šiaurę iki pradinio taško.

29 pakvadratis

Vandenys, kuriuos riboja linija, brėžiama iš taško Švedijos žemyninės dalies rytinėje pakrantėje, esančio 60°30′ šiaurės platumos, ir tęsiama tiesiai į rytus iki Suomijos žemyninės dalies pakrantės; tada pietų kryptimi išilgai Suomijos vakarinės ir pietinės pakrantės iki žemyninės dalies pietinės pakrantės taško, esančio 23°00′ rytų ilgumos; tada tiesiai į pietus iki 59°00′ šiaurės platumos; iš čia tiesiai į rytus iki Estijos žemyninės dalies pakrantės; tada pietų kryptimi išilgai Estijos vakarinės pakrantės iki taško, esančio 58°30′ šiaurės platumos; iš čia tiesiai į vakarus iki Saremos salos rytinės pakrantės; tada linija brėžiama į šiaurę nuo Saremos salos, iki vakarinės jos pakrantės taško, esančio 58°30′ šiaurės platumos; tada tiesiai į vakarus iki 19°00′ rytų ilgumos; iš čia tiesiai į šiaurę iki taško Švedijos žemyninės dalies rytinėje pakrantėje, esančio 59°41′ šiaurės platumos; tada šiaurės kryptimi išilgai Švedijos rytinės pakrantės iki pradinio taško.

▼B

30 pakvadratis

Vandenys, kuriuos riboja linija, brėžiama iš taško Švedijos rytinėje pakrantėje, esančio 63°30′ šiaurės platumos ir tęsiama tiesiai į rytus iki Suomijos žemyninės dalies pakrantės; tada pietų kryptimi išilgai Suomijos pakrantės iki taško, esančio 60°30′ šiaurės platumos; iš čia tiesiai į vakarus iki Švedijos žemyninės dalies pakrantės; tada šiaurės kryptimi išilgai Švedijos rytinės pakrantės iki pradinio taško.

31 pakvadratis

Vandenys, kuriuos riboja linija, brėžiama iš taško Švedijos rytinėje pakrantėje, esančio 63°30′ šiaurės platumos ir tęsiama į šiaurę nuo Botnijos įlankos iki taško Suomijos žemyninės dalies vakarinėje pakrantėje, esančio 63°30′ šiaurės platumos; tada tiesiai į vakarus iki pradinio taško.

32 pakvadratis

Vandenys, kuriuos riboja linija, brėžiama iš taško Suomijos pietinėje pakrantėje, esančio 23°00′ rytų platumos, ir tęsiama į rytus nuo Suomijos įlankos iki taško Estijos vakarinėje pakrantėje, esančio 59°00′ šiaurės platumos; tada tiesiai į vakarus iki 23°00′ rytų ilgumos; tada tiesiai į šiaurę iki pradinio taško.

▼B

II PRIEDAS

TRALAI, DANIŠKI VELKAMIEJI TINKLAI IR PANAŠŪS ĮRANKIAI: TINKLO AKIES KRAŠTINĖS DYDŽIO RIBOS, ŽVEJOJAMOS RŪŠYS IR TAIKOMOS NUSTATYTOS SUGAVIMŲ PROCENTINĖS DALYS

Pagrindinės žvejojamos rūšys	Tinklo akies kraštinės dydžio riba (mm)						
	< 16	16 ≤ ir < 32	16 ≤ ir < 105	32 ≤ ir < 90	32 ≤ ir < 105	≥ 90 ([3])	≥ 105 ([2]) ([3])
	Pakvadračių grupės						
	22–32	22–27	28–32	22–23	24–27	22–23	22–32
	Mažiausia procentinė pagrindinių žvejojamų žuvų rūšių dalis						
	90 ([1])	90 ([1]) ([5])	90 ([1])	90 ([1]) ([4])	90 ([1]) ([4])	90	100
Tobiniai (*Ammodytidae*)	*	*	*	*	*	*	*
Šprotai (*Sprattus sprattus*)		*	*	*	*	*	*
Atlanto silkės (*Clupea harengus*)			*	*	*	*	*
Paprastieji jūrų liežuviai (*Solea vulgaris*)						*	*
Jūrinės plekšnės (*Pleuronectes platessa*)						*	*
Paprastieji merlangai (*Merlangius merlangus*)						*	*
Rombai (*Scophthalmus rhombus*)						*	*
Paprastosios limandos (*Limanda limanda*)						*	*
Paprastosios upinės plekšnės (*Platichthys flesus*)						*	*
Europinės mažažiotės plekšnės (*Microstomus kitt*)						*	*
Paprastasis otas (*Psetta maxima*)						*	*
Menkės (*Gadus morhua*)							*

([1]) Laive laikomų menkių gyvasis svoris negali viršyti 3 % bendro laive laikomo sugavimo kiekio gyvojo svorio.
([2]) Leidžiama naudoti tik tralus, daniškus velkamuosius tinklus ir panašius įrankius su „Bacoma“ langu arba su T90 tipo tralo maišu ir prailginamąja dalimi, kurių akies dydis ir specifikacijos nustatytos I ir II priedėliuose.
([3]) Sijinius tralus naudoti draudžiama.
([4]) Laive laikomų merlangų gyvasis svoris negali viršyti 40 % bendro laive laikomo sugavimo kiekio gyvojo svorio.
([5]) Laive laikomų Atlanto silkių gyvasis svoris negali viršyti 45 % bendro laive laikomo sugavimo kiekio gyvojo svorio.

▼M2

1 priedėlis

„BACOMA“ tralo maišų specifikacijos

Aprašas

a) *Tralo maišo dydis, prailginamoji ir galinė tralo dalis*

i) Tralo maišą sudaro du vienodo ilgio tinklo gabalai, kurių kraštai abiejose pusėse sujungiami.

ii) Mažiausias tinklo rombinių akių dydis yra 105 mm. Tinklo verpalų medžiaga – polietileno siūlai: viengijis siūlas ne storesnis kaip 6 mm, dvigijis – ne storesnis kaip 4 mm.

iii) Draudžiama naudoti iš vieno tinklo gabalo pagamintus tralo maišus ir prailginamąsias dalis, kurie turi tik vieną sujungimą.

iv) Bet kurioje tralo prailginamosios dalies apskritimo vietoje nesutrauktų rombinių akių skaičius, neskaičiuojant ties sujungimu esančių akių, yra ne mažesnis ir ne didesnis kaip didžiausias akių skaičius tralo maišo priekinio krašto apskritime (1 paveikslas).

b) *Lango vieta*

i) Langas įterpiamas viršutiniame tralo maišo tinklo gabale (2 paveikslas).

ii) Langas užsibaigia ne daugiau kaip per keturias akis nuo tralo maišo raiščio, įskaitant ranka sumegztų akių eilę, pro kurią prakišamas tralo maišo raištis (3 arba 4 paveikslas).

c) *Lango dydis*

i) Akių kraštinių skaičiumi apibūdinamas lango plotis yra lygus viršutinio tinklinio audeklo gabalo nesutrauktų rombinių akių skaičiui, padalytam iš dviejų. Jei būtina, ne daugiau kaip 20 % nesutrauktų rombinių akių leidžiama palikti tralo maišo viršutiniame tinklo gabale, jas lygiomis dalimis paskirsčius abiejose langą turinčios dalies pusėse (4 paveikslas).

ii) Lango ilgis ne mažesnis kaip 5,5 m.

iii) Nukrypstant nuo ii papunkčio, lango ilgis ne mažesnis kaip 6 m, jei prie lango pritvirtintas sužvejotų žuvų kiekio matavimo jutiklis.

d) *Lango tinklinis audeklas*

i) Tinklo akių anga ne mažesnė kaip 120 mm. Tinklo akys – kvadratinės akys, t. y. visos keturios lango tinklinio audeklo gabalo pusės sudarytos iš susikertančių ištisinių kraštinių.

ii) Tinklinis audeklas tvirtinamas taip, kad akių kraštinės būtų lygiagrečios ir statmenos išilginei tralo maišo ašiai. Tinklinis audeklas – bemazgis, megztas viengiju siūlu tinklinis audeklas arba įrodytas panašias selektyvumo savybes turintis tinklinis audeklas. Bemazgis tinklinis audeklas – iš keturių pusių akių sudarytas tinklinis audeklas, kurio akių kampai sudaryti supynus dviejų gretimų akių kraštinių gijas.

iii) Vieno verpalo skersmuo ne mažesnis kaip 5 mm.

▼**M2**

e) *Kitos specifikacijos*

i) Galinė tralo maišo virvė neapjuosia „BACOMA“ išėjimo lango.

ii) Tralo maišo plūduras yra rutulio formos ir ne didesnio nei 40 cm skersmens. Plūduras prie tralo maišo raiščio tvirtinamas plūduro virve.

iii) Uždaromasis tinklas (vožtuvas) neturi užkloti „BACOMA“ išėjimo lango.

▼**M2**

1 paveikslas

Tralą pagal jo dalių formą ir funkcijas galima suskirstyti į tris dalis. Tralo korpusas visada yra kūgio formos. Prailginamoji dalis nėra kūgio formos, ji paprastai būna pagaminta iš vieno ar dviejų tinklo gabalų. Tralo maišas – taip pat nekūginė tralo dalis, pagaminta iš dvigijų siūlų, kad maišas būtų atsparesnis nusidėvėjimui. Už tralo maišo iškėlimo virvės esanti dalis vadinama iškėlimo maišu.

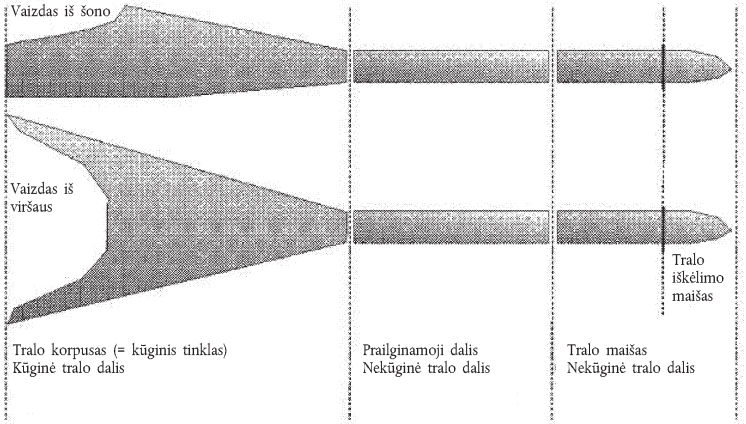

▼**M2**

2 paveikslas

A. Prailginamoji dalis

B. Tralo maišas

C. Išėjimo langas, kvadratinių akių tinklas

1. Viršutinis tinklo gabalas, ne daugiau kaip 50 nesutrauktų rombinių akių
2. Apatinis tinklo gabalas, ne daugiau kaip 50 nesutrauktų rombinių akių
3. Tinklo gabalų kraštų sujungimai
4. Jungiamoji siūlė arba suvarstyta siūlė
5. Tralo maišo iškėlimo virvė
6. Galinė tralo maišo virvė
7. Tralo maišo raištis
8. Išėjimo lango atstumas nuo tralo maišo raiščio (3 ir 4 paveikslai)
9. Plūduro virvė
10. Tralo maišo plūduras

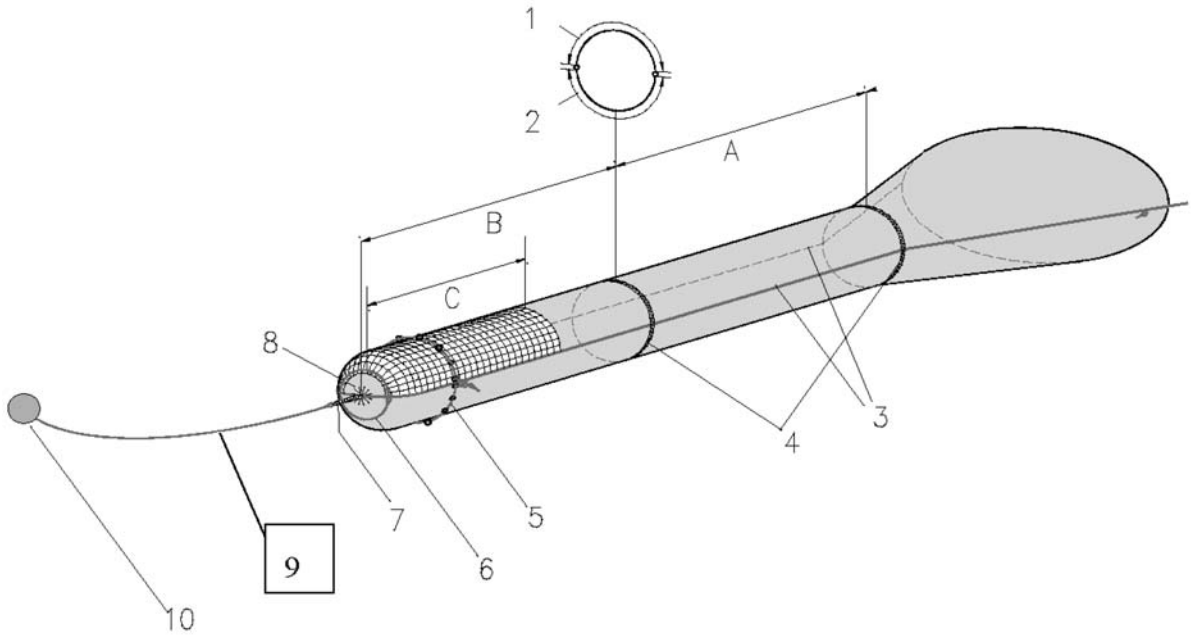

▼M2

3 paveikslas

LANGO PRITVIRTINIMAS

A. Tinklo gabalas, kurio kvadratinių akių dydis 120 mm (25 kraštinės).

B. Tinklo gabalo kvadratinėmis akimis prijungimas prie tinklinio audeklo krašto.

C. Tinklo gabalo kvadratinėmis akimis sujungimas su tinklu rombinėmis akimis.

D. Tinklas rombinėmis akimis, kurių dydis 105 mm (ne daugiau kaip 50 nesutrauktų akių).

E. Atstumas nuo langą turinčios dalies iki tralo maišo raiščio. Langas užsibaigia ne daugiau kaip per keturias akis nuo tralo maišo raiščio, įskaitant ranka sumegztų akių eilę, pro kurią prakišamas tralo maišo raištis.

F. Viena ranka sumegztų tralo maišo raiščio akių eilė.

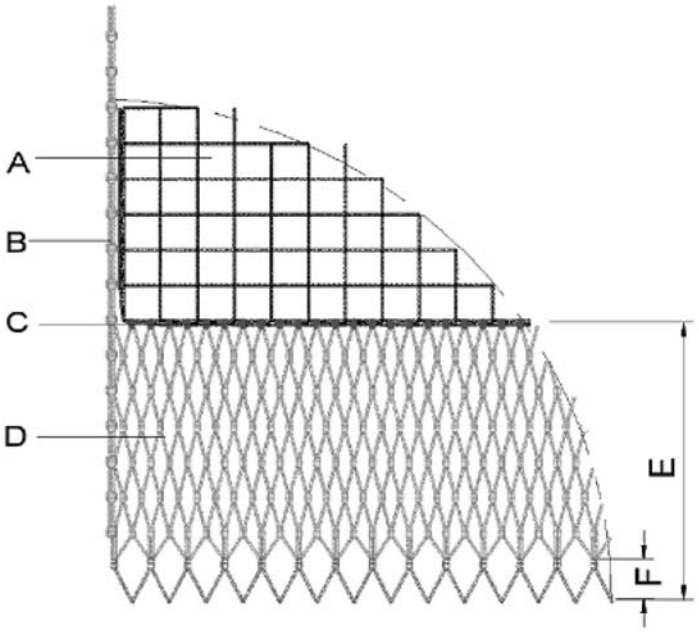

▼M2

4 paveikslas

LANGO PRITVIRTINIMAS

A. Tinklo gabalas, kurio kvadratinių akių dydis 120 mm (20 kraštinių).

B. Tinklo gabalo kvadratinėmis akimis prijungimas prie tinklinio audeklo krašto.

C. Tinklo gabalo kvadratinėmis akimis sujungimas su tinklu rombinėmis akimis.

D. Tinklas rombinėmis akimis, kurių dydis 105 mm (ne daugiau kaip 50 nesutrauktų akių).

E. Atstumas nuo langą turinčios dalies iki tralo maišo raiščio. Langas užsibaigia ne daugiau kaip per 4 akis nuo tralo maišo raiščio, įskaitant ranka sumegztų akių eilę, pro kurią prakišamas tralo maišo raištis.

F. Viena ranka sumegztų tralo maišo raiščio akių eilė.

G. Ne daugiau kaip 10 % nesutrauktų akių (D) iš abiejų pusių.

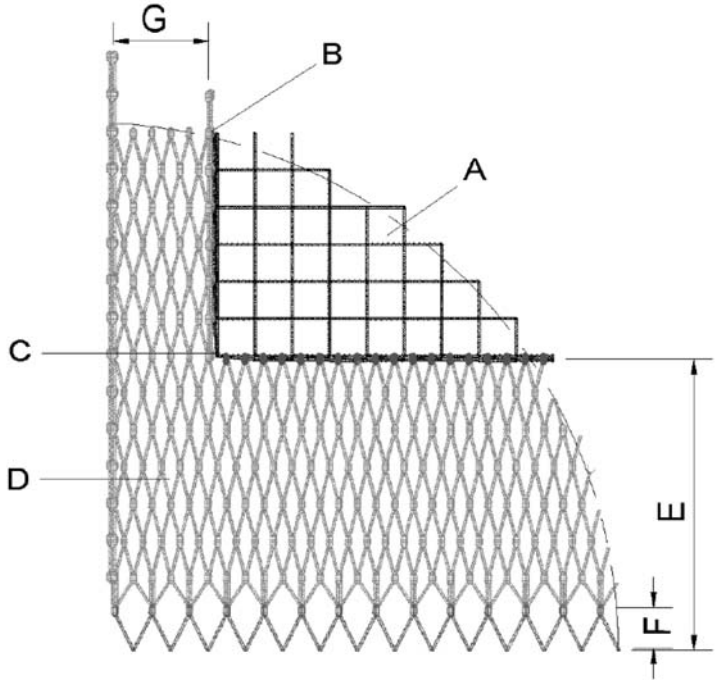

▼M2

2 priedėlis

T90 TRALO SPECIFIKACIJOS

a) **Apibrėžimas**

1. T90 tralai – tralai, daniški velkamieji tinklai ir panašūs įrankiai, kurių tralo maišas ir prailginamoji dalis pagaminti iš sumegzto rombinių akių tinklinio audeklo, kurio akys pasuktos 90° kampu, kad tinklo gijos būtų įtemptos lygiagrečiai tinklo vilkimo krypčiai.

2. 1 paveiksle pavaizduota standartinio rombinių akių tinklo gijų įtempimo kryptis (A) ir įtempimo kryptis, tinklą pasukus 90° kampu (B).

1 paveikslas

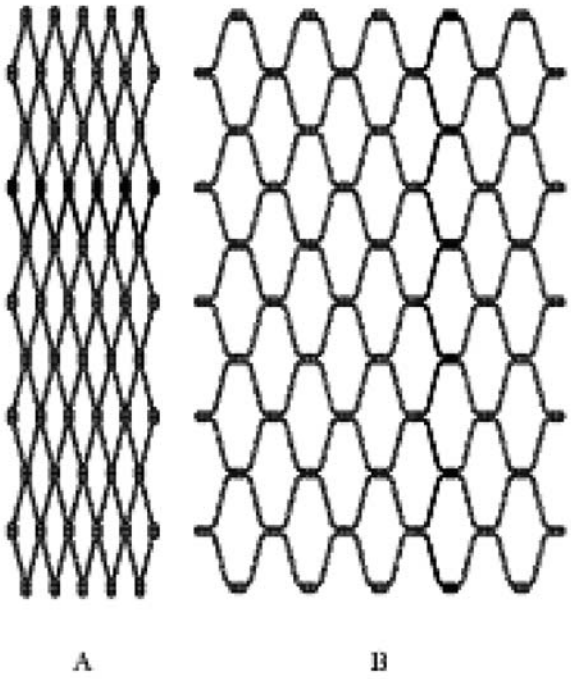

b) **Akių dydis ir matavimas**

Akys ne mažesnės kaip 120 mm. Nukrypstant nuo Komisijos reglamento (EB) Nr. 517/2008 (*) 6 straipsnio 1 dalies, tralo maišo ir prailginamosios dalies akių dydis matuojamas statmenai žvejybos įrankio išilginės ašies atžvilgiu.

c) **Siūlo storis**

Tralo maišo ir prailginamosios dalies verpalų medžiaga – polietileno siūlai: viengijis siūlas ne storesnis kaip 6 mm, dvigijis – ne storesnis kaip 4 mm. Ši nuostata netaikoma galinei tinklo akių eilei, jeigu tralo maišas yra surištas tralo maišo raiščiu.

d) **Konstrukcija**

1. Pasuktų akių (T90) tralo maišas ir prailginamoji dalis yra sudaryti iš dviejų šonuose sujungtų vienodo dydžio tinklo gabalų, kurių akių skaičius į ilgį yra ne mažesnis kaip 50 ir kurių akys pasuktos taip, kaip nurodyta pirmiau.

2. Nesutrauktų tinklo akių skaičius vienodas bet kuriame apskritime nuo prailginamosios dalies pradžios iki tralo maišo galo.

▼M2

3. Toje vietoje, kur tralo maišas arba prailginamoji dalis jungiama prie tralo kūginės dalies, tralo maišo arba prailginamosios dalies apskritimo akių skaičius turi sudaryti 50 % tralo kūginės dalies paskutinės akių eilės skaičiaus.

4. Tralo maišas ir prailginamoji dalis pavaizduoti 2 paveiksle.

e) **Apskritimas**

Bet kurio tralo maišo ir prailginamosios dalies apskritimo akių skaičius, neskaičiuojant sujungimų ir kraštinių akių, yra ne didesnis kaip 50.

f) **Jungiamosios siūlės**

Tralo maišą ir prailginamąją dalį sudarančių tinklo gabalų pradžios kraštas aptaisomas sumegzta perpus sumažintų akių eile. Galinis tralo maišo tinklo gabalo kraštas aptaisomas ištisine sumegztų akių juosta, tinkamai pritaikyta tralo maišo raiščiui.

g) **Tralo maišo plūduras**

Tralo maišo plūduras yra rutulio formos ir ne didesnio nei 40 cm skersmens. Plūduras prie tralo maišo raiščio tvirtinamas plūduro virve.

2 paveikslas

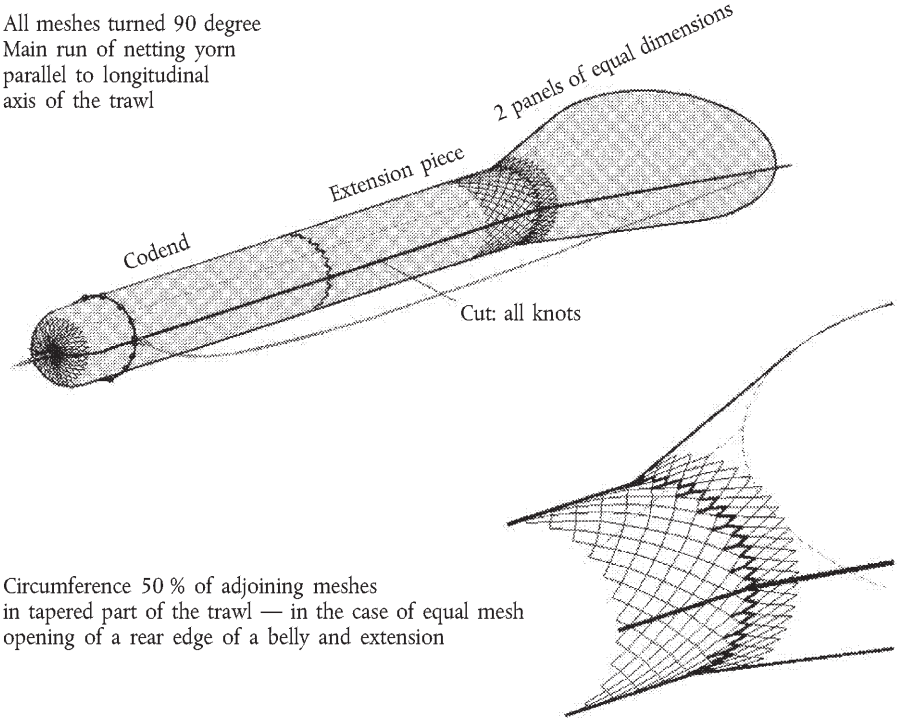

(*) OL L 151, 2008 6 11, p. 5.

▼B

III PRIEDAS

Žiauniniai tinklai, pinklieji ir sieniniai tinklai: tinklo akies dydžio ribos ir pagrindinės žvejojamos rūšys

Pagrindinės žvejojamos rūšys	Tinklo akies kraštinės dydžio riba (mm)				
	16 ≤ ir < 110	32 ≤ ir < 110	90 ≤ ir < 156 ([2])	110 ≤ ir < 156	≥ 157
	Pakvadračių grupės				
	28–32	22–27	22–23	22–32	22–32
	Mažiausia procentinė pagrindinių žvejojamų žuvų rūšių dalis				
	90 ([1])	90 ([1])	90	90	100
Šprotai (*Sprattus sprattus*)	*	*	*	*	*
Atlanto silkės (*Clupea harengus*)	*	*	*	*	*
Paprastieji jūrų liežuviai (*Solea vulgaris*)			*	*	*
Jūrinės plekšnės (*Pleuronectes platessa*)			*	*	*
Paprastieji merlangai (*Merlangius merlangus*)			*	*	*
Rombai (*Scophthalmus rhombus*)			*	*	*
Paprastosios limandos (*Limanda limanda*)			*	*	*
Paprastosios upinės plekšnės (*Platichthys flesus*)			*	*	*
Europinės mažažiotės plekšnės (*Microstomus kitt*)			*	*	*
Paprastasis otas (*Psetta maxima*)			*	*	*
Menkės (*Gadus morhua*)				*	*
Atlanto lašišos (*Salmo salar*)					*

([1]) Laive laikomų menkių gyvasis svoris negali viršyti 3 % bendro laive laikomo sugavimo kiekio gyvojo svorio.
([2]) Tokie tinklo akių kraštinių dydžiai leistini iki 2006 m. birželio 30 d.

▼B

IV PRIEDAS

▼M4

Mažiausi išteklių išsaugojimą užtikrinantys orientaciniai dydžiai

▼B

Žuvų rūšys	Geografinis rajonas	►M4 Mažiausias išteklių išsaugojimą užtikrinantis orientacinis dydis ◄
Menkės (*Gadus morhua*)	22–32 pakvadračiai	38 cm
Paprastosios upinės plekšnės (*Platichthys flesus*)	22–25 pakvadračiai	23 cm
	26–28 pakvadračiai	21 cm
	29–32 pakvadračiai, į pietus nuo 59° 30′ šiaurės platumos	18 cm
Jūrinės plekšnės (*Pleuronectes platessa*)	22–32 pakvadračiai	25 cm
Paprastasis otas (*Psetta maxima*)	22–32 pakvadračiai	30 cm
Rombai (*Scophthalmus rhombus*)	22–32 pakvadračiai	30 cm
Europiniai unguriai (*Anguilla anguilla*)	22–32 pakvadračiai	35 cm
Atlanto lašišos (*Salmo salar*)	22–30 ir 32 pakvadračiai	60 cm
	31 pakvadratis	50 cm
Šlakiai (*Salmo trutta*)	22–25 ir 29–32 pakvadračiai	40 cm
	26–28 pakvadračiai	50 cm

▼B

V PRIEDAS

Koreliacinė lentelė

Tarybos reglamentas (EB) Nr. 88/98	Šis reglamentas
1 straipsnis	1 straipsnis
2 straipsnis	—
3 straipsnio 1 ir 2 dalys	14 straipsnis
3 straipsnio 3 dalis	15 straipsnio 1 dalis
3 straipsnio 4 dalis	—
3 straipsnio 5 dalis	—
4 straipsnis	—
5 straipsnio 1 ir 3 dalys	3 straipsnis
5 straipsnio 2 dalis	—
6 straipsnis	11 straipsnis
7 straipsnis	5 straipsnis
8 straipsnio 1 dalis	13 straipsnio 1 dalis
8 straipsnio 2 dalis	13 straipsnio 2 dalis
8 straipsnio 3 dalis	16 straipsnis
8 straipsnio 4 dalis	13 straipsnio 3 dalis
8 straipsnio a punktas	9 straipsnis
8 straipsnio b punktas	10 straipsnis
9 straipsnio 1 dalis	17 straipsnis
9 straipsnio 2 dalis	8 straipsnio 1 dalis
10 straipsnio 1 dalis	—
10 straipsnio 2 dalis	23 straipsnio 1 dalis
10 straipsnio 3 dalis	—
10 straipsnio 4 dalis	—
11 straipsnis	24 straipsnis
12 straipsnis	25 straipsnis
13 straipsnis	26 straipsnis
14 straipsnis	28 straipsnis
15 straipsnis	31 straipsnis
16 straipsnis	32 straipsnis

▼B

Tarybos reglamentas (EB) Nr. 88/98	Šis reglamentas
I priedas	I priedas
II priedas	—
III priedas	IV priedas
IV priedas	II ir III priedai
V priedas	II priedo I priedėlis
VI priedas	V priedas