Dan id-dokument ġie magħmul bil-ħsieb li jintuża bħala għodda ta' dokumentazzjoni u l-istituzzjonijiet ma jassumu l-ebda responsabbiltà għall-kontenut tiegħu

►B **ID-DIRETTIVA 95/28/KE TAL-PARLAMENT EWROPEW U TAL-KUNSILL**

ta' l-24 ta' Ottubru 1995

dwar il-mod kif iġibu ruħhom fi ħruq ċerti materjali użati fil-kostruzzjoni minn ġewwa ta' ċerti kategoriji ta' vetturi bil-mutur

(ĠU L 281, 23.11.1995, p. 1)

Emendata minn:

		Ġurnal Uffiċjali		
		Nru	Paġna	Data
►M1	Direttiva tal-Kunsill 2006/96/KE ta' l-20 ta' Novembru 2006	L 352M	709	31.12.2008

Emendata minn:

►A1	Att li jirrigwarda l-kondizzjonijiet ta' l-adeżjoni tar-Repubblika Ċeka, ir-Repubblika ta' l-Estonja, ir-Repubblika ta' Ċipru, ir-Repubblika tal-Latvja, ir-Repubblika tal-Litwanja, ir-Repubblika ta' l-Ungerija, ir-Repubblika ta' Malta, ir-Repubblika tal-Polonja, ir-Repubblika tas-Slovenja u r-Repubblika tas-Slovakkja u l-aġġustamenti għat-trattati li fuqhom hija stabbilita l-Unjoni Ewropea	L 236	33	23.9.2003

▼B

ID-DIRETTIVA 95/28/KE TAL-PARLAMENT EWROPEW U TAL-KUNSILL

ta' l-24 ta' Ottubru 1995

dwar il-mod kif iġibu ruħhom fi ħruq ċerti materjali użati fil-kostruzzjoni minn ġewwa ta' ċerti kategoriji ta' vetturi bil-mutur

IL-PARLAMENT EWROPEW U L-KUNSILL TA' L-UNJONI EWROPEA,

Wara li kkunsidraw it-Trattat li jistabbilixxi l-Komunità Ewropea, u b'mod partikolari l-Artikolu 100a tiegħu,

Wara li kkunsidraw il-proposta mill-Kummissjoni ([1]),

Wara li kkunsidraw l-opinjoni tal-Kumitat Ekonomiku u Soċjali ([2]),

Waqt li jaġixxu b'konformità mal-proċedura stabbilita fl-Artikolu 189b tat-Trattat ([3]),

Billi s-suq intern jinkludi qasam mingħajr fruntieri interni li fih, il-moviment ħieles ta' oġġetti, persuni, servizzi u ta' kapital huwa żgurat; billi huwa importanti li jiġu adottati miżuri għal dak il-għan;

Billi l-ħtiġiet tekniċi li ċerti kategoriji ta' vetturi għandhom jissodisfaw bi qbil mal-liġi nazzjonali, għandhom x'jaqsmu, *inter alia*, mal-mod kif iġibu ruħhom fi ħruq il-materjali użati fil-kostruzzjoni minn ġewwa ta' ċerti kategoriji ta' vetturi bil-mutur;

Billi dawn il-ħtiġiet huma differenti minn Stat Membru għal ieħor;

Billi għalhekk huwa meħtieġ li l-Istati Membri kollha jadottaw l-istess ħtiġiet jew b'żieda ma', jew minflok ir-regoli eżistenti tagħhom, sabiex, b'mod partikolari, jippermettu li l-proċedura ta' l-approvazzjoni tat-tip tal-KEE li kienet is-suġġett tad-Direttiva tal-Kunsill 70/156/KEE tas-6 ta' Frar 1970 dwar l-approssimazzjoni tal-liġijiet ta' l-Istati Membri li għandhom x'jaqsmu ma' l-approvazzjoni tat-tip ta' vetturi bil-mutur u l-karrijiet tagħhom ([4]), li tiġi implimentata aktar;

Billi din id-Direttiva sejra tkun waħda mid-Direttivi separati ta' l-approvazzjoni tat-tip tal-KEE li ġiet stabbilita bid-Direttiva 70/156/KEE; billi, konsegwentament, id-dispożizzjonijiet stabbiliti fid-Direttiva 70/156/KEE li għandhom x'jaqsmu mas-sistemi ta' vetturi, komponenti u unitajiet tekniċi separati għandhom ikunu applikabbli għall-għanijiet ta' din id-Direttiva;

Billi huwa xieraq li ssir referenza għad-Direttiva tal-Kunsill 77/649/KEE ([5]), li fiha l-proċedura għall-istabbiliment tal-pożizzjoni tal-punt ta' referenza dwar in-numru ta' postijiet (il-"punt-R");

Billi, bil-għan li tkun żgurata is-sigurtà ta' l-okkupant u dik stradali, huwa importanti li l-materjali użati fil-kostruzzjoni ta' l-intern tal-qafas tal-karozzi tal-linja u tal-coaches jissodisfaw il-ħtiġiet minimi sabiex ikun evitat jew għallinqas ittardjat l-iżvilupp ta' fjammi sabiex l-okkupanti jilħqu jevakwaw il-vetturi fil-każ ta' nar;

([1]) ĠU C 154, tad-19.6.1992, p. 4.
([2]) ĠU C 332, tas-16.12.1992, p. 12.
([3]) L-Opinjoni tal-Parlament Ewropew tad-29 ta' Ottubru 1992 (ĠU C 305, tat-23.11.1992, p. 109), il-Pożizzjoni komuni tal-Kunsill tat-8 ta' Diċembru 1994 (ĠU C 384, tal-31.12.1994, p. 1) u d-Deċiżjoni tal-Parlament Ewropew tal-15 ta' Ġunju 1995 (ĠU C 166, tat-3.7.1995).
([4]) ĠU L 42, tat-23.2.1970, p. 1. Id-Direttiva kif l-aħħar emendata bid-Direttiva tal-Kummissjoni 93/81/KEE (ĠU L 264, tat-23.10.1993, p. 49).
([5]) ĠU L 267, tad-19.10.1977, p. 1. Id-Direttiva kif l-aħħar emendata bid-Direttiva tal-Kummissjoni 90/630/KEE (ĠU L. 341, tas-6.12.1990, p. 20).

▼B

Billi huwa mixtieq li jkunu introdotti rotot alternattivi għall-approvazzjoni tat-tip ta' vetturi bħala sistemi bi qbil ma' din id-Direttiva, i.e. jew fuq il-bażi ta' testijiet dwar il-mod kif iġibu ruħhom fi ħruq il-materjali ta' ġewwa użati f'vetturi bil-mutur jew fuq il-bażi ta' l-approvazzjoni tat-tip ta' komponent tal-KEE għal kull materjal u/jew it-tagħmir bħalma huma s-sedili, il-purtieri, eċċ. li għandhom jitwaħħlu fil-kostruzzjoni interna ta' dawn il-vetturi li bihom għandha tkun ivverifikata l-istallazzjoni korretta ta' materjali approvati u/jew ta' tagħmir bħal dawn,

ADOTTAW DIN ID-DIRETTIVA:

L-Artikolu 1

Għall-għanijiet ta' din id-Direttiva:

— "vettura": tfisser kwalunkwe vettura kif definita fl-Artikolu 2 tad-Direttiva 70/156/KEE,

— "komponent": tfisser apparat kif definit fl-Artikolu 2 tad-Direttiva 70/156/KEE.

L-Artikolu 2

Stat Membru ma jistax jirrifjuta:

— approvazzjoni tat-tip tal-KEE jew approvazzjoni tat-tip nazzjonali għal vettura jew jirrifjuta jew jipprojbixxi l-bejgħ, ir-reġistrazzjoni, id-dħul fis-servizz jew l-użu ta' vettura għal raġunijiet li għandhom x'jaqsmu mal-mod kif iġibu ruħhom fi ħruq il-materjali użati fil-kostruzzjoni ta' ġewwa tal-qafas tagħha,

— approvazzjoni tat-tip tal-KEE jew approvazzjoni tat-tip nazzjonali għal komponent użat fil-kostruzzjoni ta' ġewwa tal-qafas ta' vettura jew jipprojbixxi l-bejgħ tiegħu jew l-użu tiegħu għal raġunijiet li għandhom x'jaqsmu mal-mod kif iġibu ruħhom il-materjali użati fil-kostruzzjoni tagħha fi ħruq,

jekk il-ħtiġiet relevanti stabbiliti fl-Annessi I, IV, V u VI ta' din id-Direttiva jiġu ssodisfati.

L-Artikolu 3

1. L-Istati Membri għandhom jadottaw u jippubblikaw il-liġijiet, ir-regolamenti u d-dispożizzjonijiet amministrattivi meħtieġa biex ikunu konformi ma' din id-Direttiva fi żmien 18-il xahar mid-data ta' l-adozzjoni tagħha. Għandhom jinfurmaw minnufih lill-Kummissjoni dwar dan.

Mid-data msemmija hawn fuq, l-Istati Membri ma jistgħux jipprojbixxu aktar id-dħul tal-bidu fis-servizz ta' vetturi jew tal-bejgħ jew ta' l-użu ta' komponenti li jkunu konformi ma' din id-Direttiva.

Huma għandhom japplikaw dawn id-dispożizzjonijiet 48 xahar wara d-data ta' l-adozzjoni ta' din id-Direttiva.

2. Meta l-Istati Membri jaddottaw dawn il-miżuri, dawn għandhom ikollhom referenza għal din id-Direttiva jew għandhom ikunu akkumpanjati b'din referenza fl-okkażjoni tal-pubblikazzjoni uffiċjali tagħhom. Il-metodu ta' kif għandha ssir referenza bħal din għandu jiġi stabbilit mill-Istati Membri.

L-Artikolu 4

Din id-Direttiva hija indirizzata lill-Istati Membri.

▼B

LISTA TA' L-ANNESSI

L-Anness I: Kamp ta' applikazzjoni, definizzjonijiet, applikazzjoni għall-approvazzjoni tat-tip tal-KEE, għoti ta' approvazzjoni tat-tip tal-KEE, speċifikazzjonijiet, modifikazzjonijiet tat-tip, konformità ta' produzzjoni, ħtiġiet li jikkonċernaw l-istallazzjoni fil-vettura.....

L-Appendiċi: Mudell għal marka ta' approvazzjoni tat-tip tal-komponent tal-KEE.....

L-Anness II: Dokumenti ta' Informazzjoni.....

L-Appendiċi 1: Dokument ta' informazzjoni (vettura).....

L-Appendiċi 2: Dokument ta' informazzjoni (komponent).....

L-Anness III: Ċertifikati ta' l-approvazzjoni tat-tip tal-KEE .....

L-Appendiċi 1: Ċertifikat ta' approvazzjoni tat-tip tal-KEE (vettura).....

L-Appendiċi 2: Ċertifikat ta' approvazzjoni tat-tip tal-KEE (komponent).....

L-Anness IV: Test biex tiġi stabbilita r-rata ta' ħruq orizzontali tal-materjali .....

L-Anness V: Test biex tiġi stabbilita l-imġiba tat-tidwib tal-materjali.....

L-Anness VI: Test biex tiġi stabbilita r-rata ta' ħruq vertikali tal-materjali.....

▼B

L-ANNESS I

KAMP TA' APPLIKAZZJONI, DEFINIZZJONIJIET, APPLIKAZZJONI GĦALL-APPROVAZZJONI TAT-TIP TAL-KEE, GĦOTI TA' APPROVAZZJONI TAT-TIP TAL-KEE, SPEĊIFIKAZZJONIJIET, MODIFIKAZZJONIJIET TAT-TIP, KONFORMITÀ TA' PRODUZZJONI, ĦTIĠIET LI JIKKONĊERNAW L-ISTALLAZZJONI FIL-VETTURA

1. **Kamp ta' applikazzjoni**

Din id-Direttiva tapplika għall-mod kif iġibu ruħhom (tendenza għal ħruq, rata tal-ħruq u mġiba ta' kif jinħallu) materjali ta' ġewwa użati f'vetturi ta' kategorija M_3 li jġorru aktar minn 22 passiġġier, li ma jkunux iddisinjati għal passiġġieri bil-wieqfa u għal użu urban (karozzi tal-linja fl-ibliet).

Stati Membri li, qabel id-data msemmija fl-Artikolu 3(1), it-tielet sotto-paragrafu tad-Direttiva, kellhom leġislazzjoni applikabbli għal kategoriji ta' vetturi għajr dawk imsemmija hawn fuq jistgħu jibqgħu japplikaw dik il-leġislazzjoni sakemm huma jaċċettaw l-approvazzjoni tat-tip għal kategoriji oħra ta' vetturi li jkunu konformi mad-dispożizzjonijiet ta' din id-Direttiva.

2. **Definizzjonijiet**

Għall-iskop ta' din id-Direttiva:

2.1. "Approvazzjoni ta' vettura" tfisser l-approvazzjoni ta' tip ta' vettura hekk kif definit fil-punt 2.2 fir-rigward ta' l-imġiba tal-ħruq tal-komponenti ta' ġewwa użati fil-kompartiment tal-passiġġieri.

2.2. "Tip ta' vettura" tfisser vetturi li ma jkunux differenti f'dawk l-aspetti essenzjali bħal:

2.2.1. Dak l-apparat bħal ma huma materjali, sedili, purtieri, ħitan diviżorji, eċċ. użati fil-kompartiment tal-passiġġieri.

2.2.2. Il-piż tal-komponenti użati, safejn dawn ikollhom effett fuq ir-rendiment preskritt f'din id-Direttiva.

2.2.3. L-arranġamenti jew komponenti mhux obbligatorji safejn dawn ma jkollhomx effett dettrimentali fuq ir-rendiment stipulat f'din id-Direttiva.

2.3. "Approvazzjoni ta' komponent" tfisser l-approvazzjoni għal apparat, bħal ma huma materjali, sedili, purtieri, ħitan diviżorji, eċċ.

2.4. "Tip ta' komponent" tfisser komponenti li ma jkunux differenti f'aspetti essenzjali:

2.4.1. bħall-materjali bażiċi (eż. suf, plastik, lastiku, materjali mħallta).

2.4.2. bħall-użu maħsub (kisi tal-sedili, kisi tas-soqfa, eċċ.).

2.4.3. bħad-deskrizzjoni tat-tip tal-fabbrikant.

2.4.4. bħan-numru ta' saffi fil-każ ta' materjali komposti.

2.4.5. karatteristiċi oħra sakemm dawn ikollhom effett apprezzabli fuq ir-rendiment stipulat f'din id-Direttiva.

2.5. "Il-kompartiment tal-passiġġieri" ifisser l-ispazju għall-akkomodazzjoni ta' l-okkupant (inklużi l-bar, il-kċina, it-toilet, eċċ.), imdawwar bi:

— is-saqaf,

— l-art,

— il-ħitan tal-ġnub,

— il-bibien,

— il-verniċ ta' barra,

— l-ispazju tal-kompartament ta' wara, jew il-pjanċa li tirfed in-naħa ta' wara tas-sedil,

— fuq in-naħa tax-xufier tal-pjan medjan loġitudinali vertikali tal-vettura, il-pjan trasversali vertikali li jgħaddi mill-punt-R tax-xufier kif definit fl-Anness III tad-Direttiva 77/649/KEE,

▼B

— fin-naħa opposta tal-pjan medju logitudinali vertikali tal-vettura, l-ispazju ta' quddiem.

2.6. “Is-sedil” ifisser struttura li tista' jew li mhux bilfors ikun integrali ma' l-istruttura tal-vettura, inklużi l-irfinar, maħsuba sabiex fuqha toqgħod persuna waħda adulta. It-termini jkopru kemm sedil individwali kif ukoll parti minn bank maħsub sabiex fuqu toqgħod bil-qiegħda persuna adulta waħda.

2.7. “Grupp ta' sedili” ifisser jew is-siġġu f'tip ta' bank, jew sedili li huma separati iżda li jkunu ġenb ma' ġenb (i.e. bl-ankoraġġi l-aktar ta' quddiem ta' sedil wieħed ikunu bi dritt ma' jew 'il quddiem mill-irbit l-aktar tan-naħa ta' wara u bi dritt ma' jew wara l-irbit l-aktar ta' quddiem ta' sedil ieħor) u li jakkomodaw wieħed jew aktar persuni bil-qiegħda.

2.8. “Sedil bank” ifisser struttura kompluta bl-irfinar, maħsub sabiex fuqu toqgħod bil-qieghda aktar minn persuna adulta waħda.

2.9. “Rata ta' ħruq” tfisser il-kwozjent tad-distanza maħruqa imkejla bi qbil ma' l-Anness IV u/jew VI ta' din id-Direttiva u l-ħin li jittieħed biex tinħaraq dik id-distanza. Din hija espressa f'millimetri kull minuta.

2.10. “Materjal kompost” ifisser materjal magħmul minn bosta saffi ta' materjali simili jew differenti imwaħħlin ma' xulxin sewwa mill-uċuħ tagħhom b'kolla, marbutin, miksijin, jew imwaħħlin bis-sħana, eċċ.

Meta materjali differenti jkunu mwaħħlin ma' xulxin b'mod intermittenti (per eżempju, bil-ħjata, bi sħana ta' frekwenza għolja, b'rivets), materjali bħal dawn ma għandomx jiġu meqjusa bħala materjali komposti.

2.11. “Il-wiċċ espost” ifisser il-ġenb tal-materjal li jkollu wiċċu lejn il-kompartiment tal-passiġġier meta l-materjal ikun imwaħħal fuq il-vettura.

2.12. “Tappezzerija” tfisser il-kombinazzjoni ta' imbottar minn ġewwa u l-wiċċ tal-materjal sħiħ li flimkien jikkostitwixxu l-imħaded tal-qafas tas-sedil.

2.13. “Kisi minn ġewwa” ifisser il-materjali li flimkien jikkostitwixxu il-finitura tal-wiċċ u s-substrata tas-saqaf, ħajt jew art.

3. **Applikazzjoni għal approvazzjoni tat-tip tal-KEE ta' vettura**

3.1. L-applikazzjoni għall-approvazzjoni tat-tip tal-KEE bi qbil ma' l-Artikolu 3(4) tad-Direttiva 70/156/KEE ta' tip ta' vettura f'dak li għandu x'jaqsam ma' l-imġiba fi ħruq tal-materjal użat fil-kompartiment tal-passiġġieri għandha tiġi sottomessa mill-fabbrikant tal-vettura.

3.2. Mudell tad-dokument ta' informazzjoni jinsab muri fl-Anness II, l-Appendiċi I.

3.3. Dan li ġej għandu jiġi ppreżentat lis-servizz tekniku responsabbli għat-twettiq tat-testijiet ta' l-approvazzjoni tat-tip:

3.3.1. fil-każ tal-komponenti ta' ġewwa mingħajr l-approvazzjoni tat-tip tal-KEE: kampjuni, li n-numru tagħhom huwa speċifikat fi 7.2, 7.3 u 7.4 hawn taħt, tal-komponenti użati fil-vetturi, li huma rappreżentattivi tat-tip li jrid jiġi approvat;

3.3.2. fil-każ ta' komponenti ta' ġewwa li t-tip tagħhom diġà ġie approvat: l-approvazzjonijiet tat-tip għandhom ikunu inklużi ma' l-applikazzjoni għall-approvazzjoni tat-tip tal-vettura;

3.3.3. vettura rappreżentattiva tat-tip li jrid jiġi approvat.

4. **Applikazzjoni għal approvazzjoni tat-tip tal-komponent tal-KEE**

4.1. L-applikazzjoni għal approvazzjoni tat-tip tal-komponent tal-KEE bi qbil ma' l-Artikolu 3(4) tad-Direttiva 70/156/KEE għal tip ta' materjal ta' ġewwa fir-rigward ta' l-imġiba tiegħu fi ħruq għandha tiġi sottomessa mill-fabbrikant.

4.2. Mudell tad-dokument ta' informazzjoni jinsab muri fl-Anness II, l-Appendiċi 2.

4.3. Dan li ġej għandu jiġi ppreżentat lis-servizz tekniku responsabbli għat-twettiq tat-testijiet ta' l-approvazzjoni tat-tip:

▼B

4.3.1. kampjuni, li n-numru tagħhom huwa speċifikat fil-punti 7.2, 7.3 u 7.4 hawn taħt. Il-kampjuni għandhom ikunu mmarkati b'mod ċar u b'mod li ma jitħassarx bl-isem tan-negozju u l-marka ta' l-applikant u d-deskrizzjoni tat-tip;

4.3.2. għal apparat bħal ma huma sedili, purtieri, ħitan diviżorji, eċċ., il-kampjuni speċifikati fi 4.3.1. kif ukoll apparat wieħed komplut kif imsemmi hawn fuq.

5. **Għoti ta' approvazzjoni tat-tip tal-KEE**

5.1. Jekk il-ħtiġiet relevanti jiġu ssodisfati, għandha tingħata l-approvazzjoni tat-tip tal-KEE bi qbil ma' l-Artikolu 4(3) u, jekk applikabbli, 4(4), tad-Direttiva 70/156/KEE.

5.2. Mudell għal ċertifikat ta' l-approvazzjoni tat-tip tal-KEE jinsab muri f':

5.2.1. L-Anness III, l-Appendiċi 1 għal applikazzjonijiet li hemm referenza għalihom fi 3.1.

5.2.2. L-Anness III, l-Appendiċi 2 għal applikazzjonijiet li hemm referenza għalihom fi 4.1.

5.3. Għandu jingħata numru ta' approvazzjoni bi qbil ma' l-Anness VII tad-Direttiva 70/156/KEE għal kull tip ta' vettura u għal kull tip ta' komponent approvat. L-istess Stat Membru ma għandux jagħti l-istess numru għal tip ta' vettura oħra jew għal tip ta' komponent ieħor.

6. **Immarkar**

6.1. Kull komponent li jkun konformi ma' tip approvat permezz ta' din id-Direttiva għandu juri marka ta' l-approvazzjoni tat-tip tal-KEE. Din il-marka għandha tkun tikkonsisti fi:

6.1.1. rettangolu madwar l-ittra "e" mhux kapitali li warajh ikun hemm in-numru jew ittri li jiddistingwu l-Istat Membru li jkun ta l-approvazzjoni tat-tip tal-komponent:

1 għall-Ġermanja

2 għal Franza

3 għall-Italja

4 għall-Olanda

5 għall-Iżvezja

6 għall-Belġju

▼A1

7 għall-Ungerija

8 għar-Repubblika Ċeka

▼B

9 għal Spanja

11 għar-Renju Unit

12 għall-Awstrija

13 għal-Lussemburgu

17 għall-Finlandja

18 għad-Danimarka

▼M1

19 għar-Rumanija

▼A1

20 għall-Polonja

▼B

21 għall-Portugall

23 għall-Greċja

▼A1

26 għas-Slovenja

▼A1

27 għas-Slovakkja

29 għall-Estonja

32 għal-Latvja

▼M1

34 għall-Bulgarija

▼A1

36 għal-Litwanja

CY għal Ċipru

▼B

IRL għall-Irlanda

▼A1

MT għal Malta;

▼B

6.1.2. fil-viċinanza tar-rettangolu:

6.1.2.1. in-numru ta' approvazzjoni bażi li jinsab fit-Taqsima 4 tan-numru ta' l-approvazzjoni tat-tip li hemm referenza għalih fl-Anness VII tad-Direttiva 70/156/KEE ippreċedut biż-żewg figuri li jindikaw in-numru tas-sekwenza mogħti lill-aktar emenda teknika maġġuri riċenti għad-Direttiva…/…/KEE fid-data li fiha tkun ingħatat l-approvazzjoni tat-tip ta' komponent tal-KEE. F'din id-Direttiva in-numru tas-sekwenza huwa 00 (forma mhux emendata tad-Direttiva);

6.1.2.2. simboli li jindikaw id-direzzjoni li għaliha kienet ġiet stabbilita r-rata tal-ħruq:

— ⟷ għad-direzzjoni orizzontali (l-Anness IV).

— ↕ għad-direzzjoni vertikali (l-Anness VI)

— ✛ għad-direzzjoni orizzontali u vertikali (l-Annessi IV u VI)

6.1.2.3. is-simbolu Ⓥ li jindika li l-komponent kien ġie approvat skond l-imġiba tiegħu ta' kif idub (l-Anness V) u/jew is-simbolu ⓒⓓ li jindika li l-komponent kien ġie approvat bħala apparat sħiħ, bħalma huma s-sedili, il-ħitan diviżorji, l-ixkafef għall-bagalji, eċċ.

6.2. Meta s-sedil ikun ġie approvat bħala komponent jew meta l-kuxxin u d-dahar tas-sedil jew is-sedil/bank innifsu ikunu miksijin bl-istess materjal, ikun biżżejjed jekk il-marka tidher biss darba għal kull sedil jew sedil/bank.

6.3. Il-marka għandha titwaħħal fuq il-materjal b'tali mod li tkun tista' tinqara b'mod ċar u b'mod li ma titħassarx anki jekk il-materjal ikun installat ġewwa vettura.

6.4. Mudell għal-marka ta' approvazzjoni tat-tip tal-komponent tal-KEE huwa muri fl-Appendiċi ta' dan l-Anness.

7. **Speċifikazzjonijiet**

7.1. Il-materjali ta' ġewwa tal-kompartiment tal-passiġġieri wżati fil-vettura li t-tip tagħha jkun irid jiġi approvat għandhom ikunu suġġetti għal test wieħed jew aktar imsemmija fl-Annessi IV, V u VI.

7.2. Mill-materjal(i) sussegwenti ħames kampjuni fil-każ ta' materjal iżotropiku jew 10 kampjuni fil-każ ta' materjal mhux iżotropiku (ħames kampjuni għal kull direzzjoni), għandhom ikunu suġġetti għat-test deskritt fl-Anness IV ta' din id-Direttiva:

— materjal(i) użat(i) għat-tapezzerija ta' kwalunkwe sedil u l-aċċessorji tiegħu (inkluż is-sedil tax-xufier),

— materjal(i) użat(i) għall-kisi minn ġewwa tas-saqaf,

— materjal(i) użat(i) għall-kisi minn ġewwa tal-ħitan tal-ġnub u ta' wara, inklużi l-ħitan diviżorji,

— materjal(i) b'funzjoni termika u/jew b'funzjoni akustika,

— materjal(i) użat(i) għall-kisi minn ġewwa ta' l-art,

▼B

— materjal(i) użat(i) għall-kisi minn ġewwa ta' l-ixkafef tal-bagalji, pajpijiet tas-sħana u tal-ventilazzjoni,

— materjal(i) użat(i) għall-apparat tad-dawl.

Barra minn hekk, għandu jkun ippreżentat kampjun wieħed lis-servizz tekniku għal għanijiet ta' referenza futura.

7.2.1. Ir-riżultat tat-test għandu jkun meqjus bħala sodisfaċenti jekk, meta jitqiesu l-agħar riżultati tat-testijiet, ir-rata ta' ħruq orizzontali ma tkunx aktar minn 100 mm/minuta jew jekk il-fjamma tintefa qabel ma tilħaq l-aħħar punt ta' kejl.

7.3. Mill-materjal(i) sussegwenti, għandhom ikunu suġġetti erba' kampjuni, għaż-żewġ uċuħ (jekk ma jkunux identiċi), għat-test deskritt fl-Anness V:

— materjal(i) użat(i) għall-kisi minn ġewwa tas-saqaf,

— materjal(i) użat(i) għall-kisi minn ġewwa ta' l-ixkafef tal-bagalji, pajpijiet tas-sħana u tal-ventilazzjoni li jkunu jinstabu fis-saqaf,

— materjal(i) użat(i) għad-dwal li jinstabu fl-ixkafef tal-bagalji u/jew saqaf.

Barra minn hekk, għandu jiġi ppreżentat kampjun wieħed lis-servizz tekniku għal għanijiet ta' referenza futura.

7.3.1. Ir-riżultat tat-test għandu jkun meqjus bħala sodisfaċenti jekk, meta jitqiesu l-agħar riżultati tat-testijiet, ma tifforma l-ebda taqtira li toħloq nar fil-qoton/suf.

7.4. Tliett kampjuni fil-każ ta' materjal iżotropiku, jew sitt kampjuni fil-każ ta' materjal mhux iżotropiku, tal-materjal(i) użat(i) għal purtieri jew blinds (u/jew materjali oħra mdendla) għandhom ikunu suġġetti għat-test deskritt fl-Anness VI.

Barra minn hekk, għandu jiġi ppreżentat kampjun wieħed lis-servizz tekniku għal għanijiet ta' referenza futura.

7.4.1. Ir-riżultat tat-test għandu jitqies sodisfaċenti jekk, meta jitqiesu l-agħar riżultati tat-testijiet, ir-rata ta' ħruq vertikali ma tkunx aktar minn 100 mm/minuta.

7.5. Materjali li ma jeħtiġux li jkunu soġġetti għat-testijiet deskritti fl-Annessi IV sa VI huma:

7.5.1. partijiet tal-metall jew tal-ħġieġ;

7.5.2. kull aċċessorju individwali ta' sedil b'mass ta' materjal mhux metalliku ta' anqas minn 200 g. Jekk il-massa totali ta' dawn l-aċċessorji taqbeż l-400g ta' materjal mhux metalliku għal kull sedil, allura għandu jiġi ttestjat kull materjal individwali;

7.5.3. elementi li l-wiċċ total jew il-volum tagħhom ma jaqbiżx rispettivament:

7.5.3.1. 100 $ċm^2$ jew 40 $ċm^3$ għall-elementi li huma marbutin mal-pożizzjoni individwali ta' sedil;

7.5.3.2. 300 $ċm^2$ jew 120 $ċm^3$ għal kull filliera ta' sedili u, għal massimu, kull metru lineari ta' ġewwa tal-kompartiment tal-passiġġieri għal dawn l-elementi li huma mqassma fil-vettura u li ma humiex marbutin ma' sedil ta' persuna individwali;

7.5.4. *cables* ta' l-elettriku;

7.5.5. elementi li għalihom mhuwiex possibbli li jittieħed kampjun fid-dimensjonijiet stipulati kif speċifikat fil-paragrafu 3.1 ta' l-Anness IV, fil-paragrafu 3 ta' l-Anness V u fil-paragrafu 3.1 ta' l-Anness VI.

8. **Modifikazzjonijiet tal-vettura u t-tip ta' materjal u emendi għal dawn l-approvazzjonijiet**

8.1. Fil-każ ta' modifikazzjonijiet tat-tip approvat bi qbil ma' din id-Direttiva, id-dispożizzjonijiet ta' l-Artikolu 5 tad-Direttiva 70/156/KEE ghandhom ikunu applikabbli.

▼B

9. **Konformità ta' produzzjoni**

9.1. Miżuri biex jiżguraw il-konformità ta' produzzjoni għandhom jittieħdu bi qbil mad-dispożizzjonijiet stabbiliti fl-Artikolu 10 tad-Direttiva 70/156/KEE.

10. **Ħtiġiet li jikkonċernaw l-istallazzjoni ta' materjali u ta' tagħmir fil-vettura u/jew fl-apparat approvati bħala komponenti.**

10.1. Il-materjali u/jew it-tagħmir użat fil-kompartiment tal-passiġġieri u/jew fl-apparat approvat bħala komponenti għandhom jiġu installati hekk li jnaqqsu r-riskju ta' żvilupp ta' fjammi u propagazzjoni ta' fjammi.

10.2. Materjali ta' ġewwa u/jew tagħmir bħal dan għandhom jiġu installati biss skond l-għanijiet maħsubin għalihom u t-test(ijiet) li jkunu sarulhom (ara 7.2, 7.3 u 7.4), speċjalment fir-rigward ta' kif iġibu ruħhom fi ħruq u ta' kif idubu (direzzjoni orizzontali/vertikali).

10.3. Kull aġent adeżiv użat biex iwaħħal il-materjal ta' ġewwa ma' l-istruttura li tirfdu ma għandux, sakemm ikun possibbli, iħarrax l-imġiba tal-ħruq tal-materjal.

▼B

L-Appendiċi:

Mudell għal marka ta' approvazzjoni tat-tip tal-komponent tal-KEE

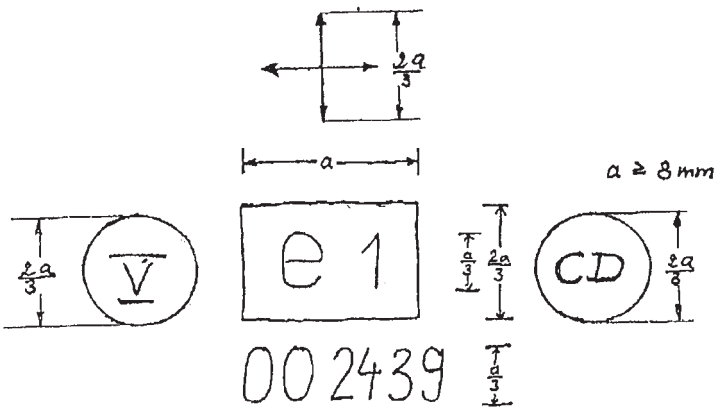

Il -marka ta' approvazzjoni tat-tip ta' komponent ta' hawn fuq turi li l-materjal ta' ġewwa imsemmi kien ġie approvat fil-Ġermanja (e1) bi qbil ma' din id-Direttiva (00) bin-numru ta' approvazzjoni 2439. L-ewwel żewġ figuri jindikaw li dan il-komponent kien ġie approvat skond l-għamla oriġinali ta' din id-Direttiva.Is-simbolu addizzjonali ← | → jindika li dan it-tip ta' materjal kien ġie approvat skond it-rata tal-ħruq orizzontali u vertikali tiegħu.Is-simboli (V) u/jew (CD) jindikaw approvazzjoni skond l-Anness V u/jew approvazzjoni bħala apparat sħiħ bħalma huma is-sedili, ħitan diviżorji, eċċ. Is-simboli addizzjonali huma użati biss jekk ikun applikabbli.

▼B

L-ANNESS II

DOKUMENTI TA' INFORMAZZJONI

L-Appendiċi 1

Dokument ta' informazzjoni Nru ...

bi qbil ma' l-Anness I tad-Direttiva tal-Kunsill 70/156/KEE dwar l-approvazzjoni tat-tip tal-KEE tal-vettura fir-rigward ta' l-imġiba fi ħruq tal-materjali użati fil-kostruzzjoni minn ġewwa ta' ċerti kategoriji ta' vetturi bil-mutur (Id-Direttiva.../.../KEE, kif l-aħħar emendata bid-Direttiva.../.../KEE)

L-informazzjoni li ġejja, jekk tkun applikabbli, għandha tkun fornita fi tliet kopji u tkun tinkludi lista tal-kontenut. Kwalunkwe disinn għandu jkun fornit fi skala xierqa u f'dettall suffiċjenti fuq daqs ta' karta A4 jew f'folder tal-format. Ritratti, jekk ikun hemm, għandhom juru biżżejjed dettalji.

Jekk is-sistemi, komponenti jew unitajiet tekniċi separati jkollhom kontrolli elettroniċi, għandha tkun fornita informazzjoni rigward ir-rendiment tagħhom.

0. ĠENERALI

0.1. Għamla (isem tan-negozju tal-fabbrikant): .....

0.2. It-tip u deskrizzjoni(jiet) ġenerali kummerċjali:. .....

0.3. Il-mezzi ta' identifikazzjoni tat-tip, jekk immarkata fuq il-vettura: .....

0.3.1. Il-post ta' dik il-marka:. .....

0.4. Kategorija tal-vettura:. .....

0.5. L-isem u l-indirizz tal-fabbrikant: .....

0.8. L-indirizz(i) ta' l-impjant(i) ta' assemblaġġ: .....

1. KARATTERISTIĊI ĠENERALI TA' KOSTRUZZJONI TAL-VETTURA

1.1. Ritratti u/jew disinni ta' vettura rappreżentattiva:

9. QAFAS (TAL-VETTURA)

9.10. Tagħmir ta' ġewwa

9.10.3. Sedili

9.10.3.1. Numru:

9.10.7. Imġiba fi ħruq ta' materjali użati fil-kostruzzjoni ta' ġewwa ta' ċerti kategoriji ta' vetturi bil-mutur

9.10.7.1. Materjal(i) użat(i) għall-kisi minn ġewwa tas-saqaf

9.10.7.1.1. Numru(Numri) ta' l-approvazzjoni tat-tip ta' komponent, jekk disponibbli:

9.10.7.1.2. Għal materjali jew komponenti mhux approvati

9.10.7.1.2.1. Materjal(i) bażiku (bażiċi)/deskrizzjoni: .../...

9.10.7.1.2.2. Materjal kompost/singolu ([1]), numru ta' saffi ([1]):

9.10.7.1.2.3. Tip ta' kisi ([1]):

L-innumerar ta' l-oġġetti u noti ta' qiegħ il-paġna użati f'dan id-dokument ta' informazzjoni jikkorrispondu għal dawk li jinsabu fl-Anness I tad-Direttiva 70/156/KEE. Oġġetti li ma humiex relevanti għal din id-Direttiva huma mħollija barra.

▼B

9.10.7.1.2.4. Ħxuna massima/minima: … mm

9.10.7.2. Materjal(i) użat(i) għall-ħitan ta' wara u tal-ġnub

9.10.7.2.1. Numru(Numri) ta' l-approvazzjoni tat-tip ta' komponent, jekk disponibbli:

9.10.7.2.2. Għal materjali mhux approvati

9.10.7.2.2.1. Materjal(i) bażiku (bażiċi)/deskrizzjoni: …/…

9.10.7.2.2.2. Materjal kompost/singolu ([1]), numru ta' saffi ([1]):

9.10.7.2.2.3. Tip ta' kisi ([1])

9.10.7.2.2.4. Ħxuna massima/minima: … mm

9.10.7.3. Materjal(i) użat(i) għall-art.

9.10.7.3.1. Numru(Numri) ta' l-approvazzjoni tat-tip ta' komponent, jekk disponibbli

9.10.7.3.2. Għal materjali mhux approvati

9.10.7.3.2.1. Materjal(i) bażiku (bażiċi)/deskrizzjoni: …/…

9.10.7.3.2.2. Materjal kompost/singolu ([1]), numru ta' saffi ([1]):

9.10.7.3.2.3. Tip ta' kisi ([1]):

9.10.7.3.2.4. Ħxuna massima/minima … mm

9.10.7.4. Materjal(i) użat(i) għat-tapezzerija tas-sedili

9.10.7.4.1. Numru(Numri) ta' approvazzjoni tat-tip ta' komponent, jekk disponibbli:

9.10.7.4.2. Għal materjali mhux approvati

9.10.7.4.2.1. Materjal(i) bażiku (bażiċi)/deskrizzjoni …/…

9.10.7.4.2.2. Materjal kompost/singolu ([1]), numru ta' saffi ([1]):

9.10.7.4.2.3. Tip ta' kisi ([1]):

9.10.7.4.2.4. Ħxuna massima/minima … mm

9.10.7.5. Materjal(i) użat(i) għal pajpijiet tas-sħana u tal-ventilazzjoni

9.10.7.5.1. Numru(Numri) ta' approvazzjoni tat-tip ta' komponent, jekk disponibbli:

9.10.7.5.2. Għal materjali mhux approvati

9.10.7.5.2.1. Materjal(i) bażiku (bażiċi)/deskrizzjoni: …/…

9.10.7.5.2.2. Materjal kompost/singolu ([1]), numru ta' saffi ([1]):

9.10.7.5.2.3. Tip ta' kisi ([1]):

9.10.7.5.2.4. Ħxuna massima/minima … mm

9.10.7.6. Materjal(i) użat(i) għal xkafef tal-bagalji.

9.10.7.6.1. Numru(Numri) ta' approvazzjoni tat-tip ta' komponent, jekk disponibbli:

9.10.7.6.2. Għal materjali mhux approvati

9.10.7.6.2.1. Materjal(i) bażiku (bażiċi)/deskrizzjoni: …/…

9.10.7.6.2.2. Materjal kompost/singolu ([1]), numru ta' saffi ([1]):

9.10.7.6.2.3. Tip ta' kisi ([1]):

▼B

9.10.7.6.2.4. Ħxuna massima/minima … mm

9.10.7.7. Materjal(i) użat(i) għal skopijiet oħra

9.10.7.7.1. Għanijiet maħsuba:

9.10.7.7.2. Numru(Numri) ta' approvazzjoni tat-tip ta' komponent, jekk disponibbli:

9.10.7.7.3. Għal materjali mhux approvati

9.10.7.7.3.1. Materjal(i) bażiku(bażiċi)/deskrizzjoni: …/…

9.10.7.7.3.2. Materjal kompost/singolu ([1]), numru ta' saffi ([1]):

9.10.7.7.3.3. Tip ta' kisi ([1]):

9.10.7.7.3.4. Ħxuna massima/minima … mm

9.10.7.8. Komponenti approvati bħala apparat komplut (sedili, ħitan diviżorji, xkafef tal-bagalji, eċċ.)

9.10.7.8.1. Numru(Numri) ta' approvazzjoni tat-tip ta' komponent:

9.10.7.8.2. Għall-apparat komplut: sedil, ħajt diviżorju, xkafef tal-bagalji, eċċ. ([1]).

([1]) Ħassar fejn mhux applikabbli.

▼B

L-Appendiċi 2

Dokument ta' informazzjoni Nru …

li għandhom x'jaqsmu ma' l-approvazzjoni tat-tip ta' komponent tal-KEE ta' materjali ta' ġewwa għal ċerti kategoriji ta' vetturi bil-mutur fir-rigward ta' l-imġiba tal-ħruq tagħhom (Id-Direttiva …/…/KEE, kif l-aħħar emendata bid-Direttiva …/…/KEE)

L-informazzjoni li ġejja, jekk applikabbli, għandha tkun fornita fi tliet kopji u tinkludi lista tal-kontenut. Kwalunkwe disinn għandu jkun fornit fl-iskala xierqa u f'dettall suffiċjenti fuq daqs ta' karta A4 jew f'folder ta' dak il-format. Ritratti, jekk ikun hemm, għandhom juru dettalji suffiċjenti.

Jekk is-sistemi, komponenti jew unitajiet tekniċi separati jkollhom kontrolli elettroniċi, għandha tkun fornita l-informazzjoni fir-rigward ta' kif jaħdmu.

0. ĠENERALI

0.1. Għamla (isem tan-negozju tal-fabbrikant):

0.2. Tip u deskrizzjoni(jiet) ġenerali kummerċjali:

0.5. Isem u indirizz tal-manifattur:

0.7. Fil-każ ta' komponenti u unitajiet tekniċi separati, lok u metodu ta' twaħħil tal-marka ta' l-approvazzjoni tal-KEE:

0.8. Indirizz(i) ta' l-impjant(i) ta' l-assemblaġġ:

1. IL-MATERJALI TA' ĠEWWA

1.1. Materjal(i) użat(i) għall-kisi minn ġewwa tas-saqaf

1.1.1. Materjal(i) bażiku(bażiċi)/deskrizzjoni: …/…

1.1.2. Materjal kompost/singolu ([1]), numru ta' saffi ([1]):

1.1.3. Tip ta' kisi ([1]):

1.1.4. Ħxuna massima/minima … mm

1.1.5. Numru ta' l-approvazzjoni tat-tip, jekk disponibbli:

1.2. Materjal(i) użat(i) għal ħitan ta' wara u tal-ġnub

1.2.1. Materjal(i) bażiku (bażiċi)/deskrizzjoni: …/…

1.2.2. Materjal kompost/singolu ([1]), numru ta' saffi ([1]):

1.2.3. Tip ta' kisi ([1]):

1.2.4. Ħxuna massima/minima … mm

1.2.5. Numru ta' l-approvazzjoni tat-tip, jekk disponibbli:

1.3. Materjal(i) użat(i) għall-art.

1.3.1 Materjal(i) bażiku(bażiċi)/deskrizzjoni: …/…

1.3.2. Materjal kompost/singolu ([1]), numru ta' saffi ([1]):

1.3.3. Tip ta' kisi ([1]):

1.3.4. Ħxuna massima/minima … mm

1.3.5. Numru ta' l-approvazzjoni tat-tip, jekk disponibbli:

▼B

1.4. Materjal(i) użat(i) għat-tapezzerija tas-sedili

1.4.1. Materjal(i) bażiku(bażiċi)/deskrizzjoni: …/…

1.4.2. Materjal kompost/singolu ([1]), numru ta' saffi ([1]):

1.4.3. Tip ta' kisi ([1]):

1.4.4. Ħxuna massima/minima … mm

1.4.5. Numru ta' l-approvazzjoni tat-tip, jekk disponibbli:

1.5. Materjal(i) użat(i) għal pajpijiet tas-sħana u ventilazzjoni

1.5.1. Materjal(i) bażiku(bażiċi)/deskrizzjoni: …/…

1.5.2. Materjal kompost/singolu ([1]), numru ta' saffi ([1]):

1.5.3. Tip ta' kisi ([1]):

1.5.4. Ħxuna massima/minima … mm

1.5.5. Numru ta' l-approvazzjoni tat-tip, jekk disponibbli:

1.6. Materjal(i) wżat(i) għal xkafef tal-bagalji.

1.6.1. Numru(Numri) ta' l-approvazzjoni tat-tip tal-komponenti u ta' l-apparat:

1.6.2. Materjal(i) bażiċi/deskrizzjoni: …/…

1.6.3. Tip ta' kisi ([1]):

1.6.4. Ħxuna massima/minima … mm

1.6.5. Numru ta' l-approvazzjoni tat-tip, jekk disponibbli:

1.7. Materjal(i) użat(i) għal għanijiet oħra

1.7.1. Għanijiet maħsuba:

1.7.2. Materjal(i) bażiku(bażiċi)/deskrizzjoni: …/…

1.7.3. Materjal kompost/singolu ([1]), numru ta' saffi ([1]):

1.7.4. Tip ta' kisi ([1]):

1.7.5. Ħxuna massima/minima … mm

1.7.6. Numru ta' l-approvazzjoni tat-tip, jekk disponibbli:

([1]) Ħassar fejn mhux applikabbli.

▼B

L-ANNESS III

ĊERTIFIKATI TA' L-APPROVAZZJONI TAT-TIP TAL-KEE

L-Appendiċi 1

MUDELL

(format massimu: A4 (210 × 297 mm))

Ċertifikati ta' approvazzjoni tat-tip tal-KEE.

Komunikazzjoni dwar

– l-approvazzjoni tat-tip ([1])

– l-estensjoni ta' l-approvazzjoni tat-tip ([1])

– ir-rifjut ta' l-approvazzjoni tat-tip ([1])

– l-irtirar ta' l-approvazzjoni tat-tip ([1])

ta' tip ta' vettura/komponent/unità teknika separata ([1]) fir-rigward tad-Direttiva …/…/KEE

Numru ta' l-approvazzjoni tat-tip:

Raġuni għal estensjoni:

IT-TAQSIMA I

0.1. L-għamla (isem tan-negozju tal-fabbrikant):

0.2. It-tip u d-deskrizzjoni(jiet) kummerċjali:

0.3. Il-mezzi ta' identifikazzjoni tat-tip jekk immarkati fuq il-vettura/komponent/unità teknika separata ([1]), ([2]):

0.3.1. Il-post ta' dik il-marka:

0.4. Il-kategorija tal-vettura: ([3])

0.5. L-isem u l-indirizz tal-fabbrikant:

0.7. Fil-każ ta' komponenti u unitajiet tekniċi separati, il-lok u l-metodu ta' twaħħil tal-marka ta' l-approvazzjoni tal-KEE:

0.8. L-indirizz(i) ta' l-impjant(i) ta' assemblaġġ:

IT-TAQSIMA II

1. Informazzjoni addizzjonali (fejn applikabbli): Ara l-Addendum

2. Is-servizz tekniku responsabbli għat-twettiq tat-testijiet:

3. Id-data tar-rapport tat-test:

4. In-numru tar-rapport tat-test:

5. Rimarki (jekk ikun hemm): Ara l-Addendum

6. Il-post:

7. Id-data:

8. Il-firma:

9. L-indiċi għall-pakkett ta' informazzjoni ppreżentat għand l-awtorità ta' approvazzjoni, li jista' jkun akkwistat fuq talba, huwa mehmuż.

([1]) Ħassar fejn mhux applikabbli.

([2]) Jekk il-mezzi ta' identifikazzjoni tat-tip ikun fihom karattri mhux relevanti għad-deskrizzjoni tal-vettura, komponent jew unitajiet tekniċi separati koperti b'dan iċ-ċertifikat ta' approvazzjoni tat-tip, karattri bħal dawn għandhom jiġu rrappreżentati fid-dokumentazzjoni bis-simbolu: "?" (eż.: ABC?? 123??).

([3]) Kif definit fl-Anness IIA tad-Direttiva 70/156/KEE.

▼B

L-Addendum

għal ċertifikat ta' approvazzjoni tat-tip tal-KEE Nru … dwar l-approvazzjoni tat-tip ta' vettura fir-rigward tad-Direttiva …/…/KEE, kif l-aħħar emendata bid-Direttiva …/…/KEE

1. INFORMAZZJONI ADDIZJONALI

1.1. Imġiba fi ħruq ta' materjali użati fil-kostruzzjoni ta' ġewwa ta' ċerti kategoriji ta' vetturi bil-mutur

1.1.1. Materjal(i) użat(i) għall-kisi minn ġewwa tas-saqaf

Numru(Numri) ta' l-approvazzjoni tat-tip tal-komponenti u/jew ta' l-apparat:

Jew

Materjal(i) bażiku(bażiċi)/deskrizzjoni: …/…

1.1.2. Materjal(i) użat(i) għal ħitan ta' wara u tal-ġnub

Numru(Numri) ta' l-approvazzjoni tat-tip tal-komponenti u/jew ta' l-apparat:

Jew

Materjal(i) bażiku(bażiċi)/deskrizzjoni: …/…

1.1.3. Materjal(i) użat(i) għall-art.

Numru(Numri) ta' l-approvazzjoni tat-tip tal-komponenti u/jew ta' l-apparat:

Jew

Materjal(i) bażiku(bażiċi)/deskrizzjoni: …/…

1.1.4. Materjal(i) użat(i) għat-tapezzerija tas-sedili

Numru(Numri) ta' l-approvazzjoni tat-tip tal-komponenti u/jew ta' l-apparat:

Jew

Materjal(i) bażiku(bażiċi)/deskrizzjoni: …/…

1.1.5. Materjal(i) użat(i) għal pajpijiet tas-sħana u tal-ventilazzjoni

Numru(Numri) ta' l-approvazzjoni tat-tip tal-komponenti u/jew ta' l-apparat:

Jew

Materjal(i) bażiku(bażiċi)/deskrizzjoni: …/…

1.1.6. Materjal(i) użat(i) għal xkafef tal-bagalji.

Numru(Numri) ta' l-approvazzjoni tat-tip tal-komponenti u/jew ta' l-apparat:

Jew

Materjal(i) bażiku(bażiċi)/deskrizzjoni: …/…

1.1.7. Materjal(i) użat(i) għal għanijiet oħra

Għan(ijiet) intenzjonat(i):

Numru(Numri) ta' l-approvazzjoni tat-tip tal-komponenti u/jew ta' l-apparat:

Jew

Materjal(i) bażiku(bażiċi)/deskrizzjoni: …/…

1.1.8. Komponenti approvati bħala apparat sħiħ

Numru ta' l-approvazzjoni tat-tip tal-komponenti:

għal sedil, ħajt diviżorju, xkaffa tal-bagalji, eċċ. ([1]) jew speċifika

5. Rimarki: ……

———

([1]) Ħassar fejn mhux applikabbli.

▼B

L-Appendiċi 2

MUDELL

(format massimu: A4 (210 × 297 mm))

Ċertifikati ta' approvazzjoni tat-tip tal-KEE

Komunikazzjoni dwar:

– l-approvazzjoni tat-tip (1)

– l-estensjoni ta' l-approvazzjoni tat-tip (1)

– ir-rifjut ta' l-approvazzjoni tat-tip (1)

– it-tneħħija ta' l-approvazzjoni tat-tip (1)

ta' tip ta' vettura/komponent/unità teknika separata (1) fir-rigward tad-Direttiva …/…/KEE

In-numru ta' l-approvazzjoni tat-tip:

Ir-raġuni għal estensjoni:

IT-TAQSIMA I

0.1. Għamla (l-isem tan-negozju tal-fabbrikant):

0.2. It-tip u d-deskrizzjoni(jiet) kummerċjali:

0.3. Il-mezzi ta' identifikazzjoni ta' tip jekk immarkat fuq il-vettura/komponenti/unità teknika separata (1), (2):

0.3.1. Il-lok ta' dik l-intrapriża:

0.4. Il-kategorija tal-vettura (3):

0.5. L-isem u l-indirizz tal-fabbrikant:

0.7. Fil-każ ta' komponenti u unitajiet tekniċi separati, il-lok u l-metodu ta' twaħħil tal-marka ta' l-approvazzjoni tal-KEE:

0.8. L-indirizz(i) ta' l-impjant(i) ta' assemblaġġ:

IT-TAQSIMA II

1. Informazzjoni addizzjonali (fejn applikabbli): Ara l-Addendum

2. Is-servizz tekniku responsabbli għat-twettiq tat-testijiet:

3. Id-data tar-rapport:

4. In-numru tar-rapport tat-test:

5. Rimarki (jekk ikun hemm): Ara l-Addendum

6. Il-post:

7. Id-data:

8. Il-firma:

9. L-indiċi tal-pakkett ta' informazzjoni ippreżentat għand l-awtorità ta' approvazzjoni, li jista' jkun akwistat fuq talba, huwa mehmuż.

(1) Ħassar fejn mhux applikabbli.

(2) Jekk il-mezzi ta' l-identifikazzjoni tat-tip ikun fihom karattri mhux relevanti għad-deskrizzjoni tal-vettura, komponent jew unitajiet tekniċi separati koperti b'dan iċ-ċertifikat ta' approvazzjoni tat-tip, karattri bħal dawn għandhom jiġu rrappreżentati fid-dokumentazzjoni bis-simbolu: "?" (e.g.: ABC?? 123??).

(3) Kif definit fl-Anness IIA tad-Direttiva 70/156/KEE.

▼B

L-Addendum

għal ċertifikat ta' approvazzjoni tat-tip tal-KEE Nru … dwar l-approvazzjoni tat-tip ta' materjali ta' ġewwa fir-rigward tad-Direttiva …/…/KEE, kif l-aħħar emendata bid-Direttiva …/…/KEE

1. INFORMAZZJONI ADDIZZJONALI

1.1. Materjal addattat għall-installazzjoni

– bħala kisi tas-saqaf ([1])

– bħala kisi tal-ħajt ta' wara jew tal-ġenb ([1])

– bħala kisi ta' l-art ([1])

– bħala tapezzerija tas-sedil ([1]) jew bħala kisi ([1])

– bħala pajp tas-sħana u tal-ventilazzjoni ([1])

– bħala xkaffa għall-bagalji ([1])

– għal għan(ijiet) ieħor(oħra) (mitlub tispeċifika): ([1]):

Komponenti bħala apparat sħiħ (sedili, ħitan diviżorji, xkafef tal-bagalji, eċċ. ([1]) huma addattati għall-installazzjoni f'vetturi M_2M_3 ([1]).

1.2. Il-konformità mal-ħtiġiet tar-rata ta' ħruq kienet ġiet ivverifikata fid-direzzjoni(jiet)

orizzontali (⟷)

vertikali (↕)

kemm f'direzzjoni orizzontali kif ukoll f'direzzjoni vertikalu (↔)

Il-konformità mar-rata ta' tidwib kienet ġiet ivverifikata għal komponenti bi qbil ma' l-Anness V, is-simbolu Ⓥ.

Il-konformità kienet ġiet ivverifikata għal komponenti approvati bħala apparat sħiħ, is-simbolu (CD).

1.3. Xi restrizzjonijiet ta' użu u ħtiġiet ta' installazzjoni:

5. Rimarki:

———

([1]) ~~H~~assar fejn mhux applikabbli.

▼B

L-ANNESS IV

TEST BIEX TIĠI STABBILITA R-RATA TA' ĦRUQ ORIZZONTALI TAL-MATERJALI

1. **Prinċipju**

Kampjun jinżamm f'qagħda orizzontali f'*holder* f'għamla ta' U u jiġi espost għal azzjoni ta' fjamma ta' enerġija baxxa definita għal 15-il sekonda f'kompartiment ta' kombustjoni, il-fjamma taġixxi fuq it-tarf liberu tal-kampjun. It-test jistabbilixxi jekk u meta l-fjamma tintefa jew il-ħin meħtieġ sabiex il-fjamma timxi tul imkejjel.

2. **Apparat**

2.1. Il-kompartiment ta' kombustjoni (il-figura 1), preferibbilment ta' l-i*stainless* steel u li jkollu d-dimensjonijiet mogħtija fil-figura 2. Il-parti ta' quddiem tal-kompartiment ikun fiha ħġieġa li tiflaħ għannar li tintuża għall-osservazzjoni, li tista' tkopri l-parti ta' quddiem li tista' tkun imfassla bħala *panel* għall-aċċess.

Il-qiegħ tal-kompartiment ikollu toqob ta' ventilazzjoni, u n-naħa ta' fuq ikollha qasmiet ta' ventilazzjoni mad-dawra kollha. Il-kompartiment ta' kombustjoni jiġi mqiegħed fuq erba' saqajn, ta' għoli ta' 10 mm.

Il-kompartiment jista' jkollu toqba f'tarf wieħed għall-introduzjoni tal-*holder* tal-kampjun li jżomm il-kampjun; fin-naħa l-oħra, tkun provduta toqba għall-pajp tal-gass. Materjal maħlul jinġabar f'tilar (ara l-figura 3) li jitpoġġa fil-qiegħ tal-kompartiment bejn it-toqob ta' ventilazzjoni mingħajr ma jgħatti l-ebda parti mit-toqob ta' ventilazzjoni.

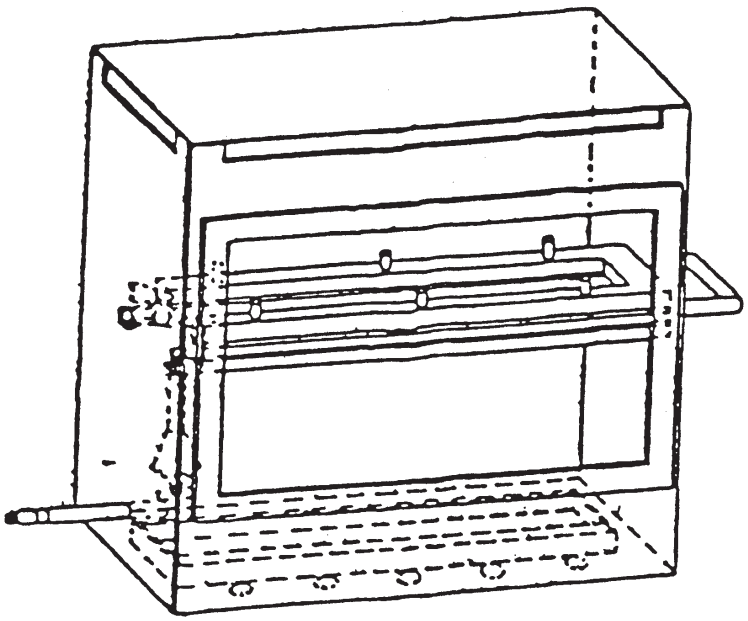

Il-Figura 1

Eżempju ta' kompartiment ta' kombustjoni u holder tal-kampjun u tilar tat-taqtir

▼B

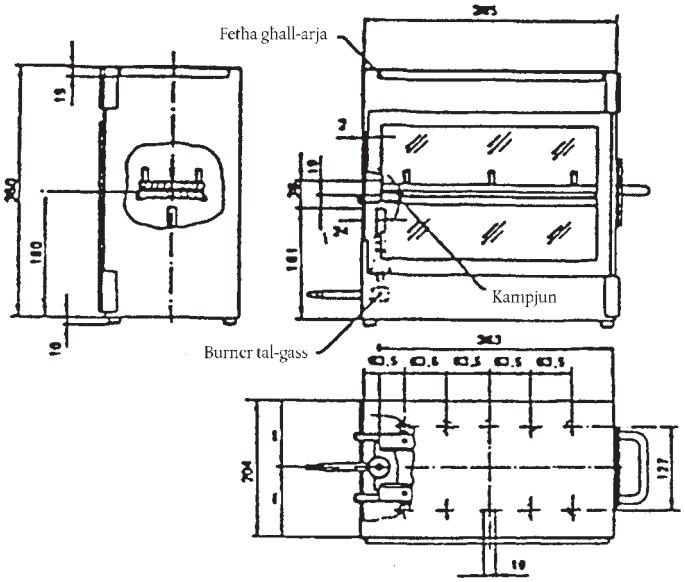

Il-Figura 2

Eżempju ta' kompartiment ta' kombustjoni

(Dimensjonijiet f'millimetri)

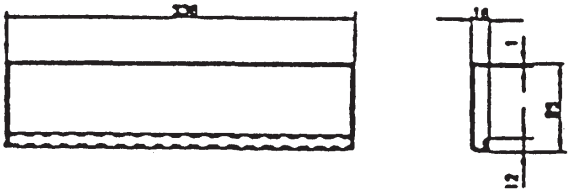

Il-Figura 3

Tilar tipiku tat-taqtir

(Dimensjonijiet f'millimetri)

2.2. *Holder* tal-kampjun, li jikkonsisti f'żewġ pjanċi metalliċi milwija f'għamla ta' U jew qafas ta' materjal li ma jsaddadx. Id-dimensjonijiet huma mogħtija fil-figura 4.

Il-pjanċa l-aktar fil-baxx hija mgħammra b'labar, il-pjanċa l-aktar l-aktar fl-għoli hija mgħammra b'toqob li jikkorrispondu sabiex jiżguraw żamma konsistenti tal-kampjun. Il-labar iservu wkoll bħala pożizzjonijiet ta' kejl fil-bidu u fit-tmiem tad-distanza tal-ħruq.

Għandu jkun provdut irfid fil-għamla ta' *wires* li jifilħu għan-nar ta' dijametru ta' 0,25 mm li jkopru l-qafas f'intervalli ta' 25 mm matul il-qiegħ tal-qafas f'għamla ta' U (ara l-figura 5).

Il-pjan tan-naħa l-baxxa tal-kampjuni għandu jkun 178 mm 'il fuq mill-pjanċa tal-qiegħ. Id-distanza tat-tarf ta' quddiem tal-*holder* tal-kampjun mit-tarf tal-kompartiment għandha tkun 22 mm; id-distanza tal-ġnub longitudinali tal-*holder* tal-kampjun mill-ġnub tal-kompartiment għandhom ikunu 50 mm (il-qisien kollha minn ġewwa tal-kompartiment). (Ara d-dijagrammi 1 u 2).

▼B

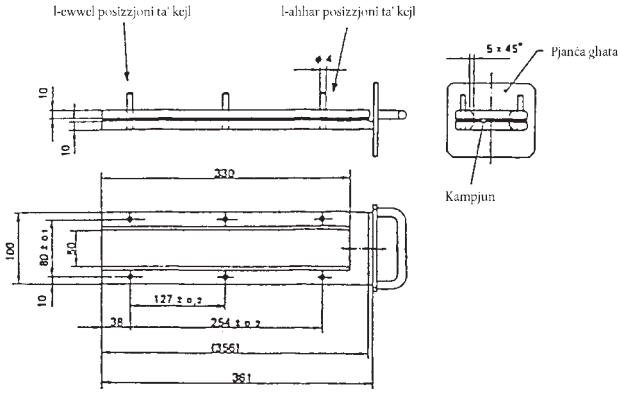

Il-Figura 4

Eżempju tal-*holder* tal-kampjun

(Dimensjonijiet f'millimetri)

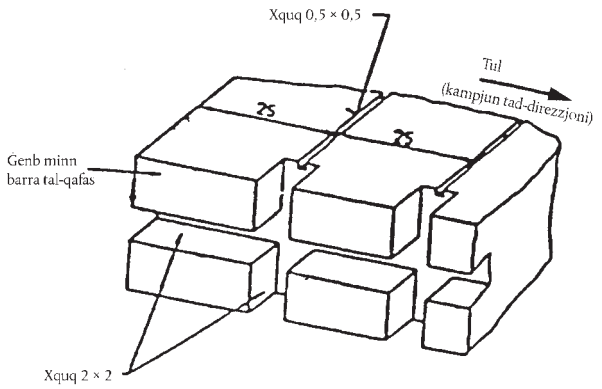

Il-Figura 5

Eżempju tas-sezzjoni tan-naħa t'isfel tal-qafas f'għamla ta' U għal faċilità ta' rfid ta' *wires*

(Dimensjonijiet f'millimetri)

2.3. *Burner* tal-gass. Is-sors żgħir ta' l-għoti tan-nar huwa pprovdut b'*Bunsen burner* ta' dijametru minn ġewwa ta' 9,5 ± 0,5 mm. Ikun imqiegħed fil-kompartiment tat-test hekk li ċ-ċentru taż-żennuna tiegħu ikun 19-il mm taħt iċ-ċentru tat-tarf ta' taħt tat-tarf il-miftuħ tal-kampjun (ara l-figura 2).

2.4. Gass tat-test. Il-gass fornut lill-*burner* għandu jkollu valur kalorifiku ta' madwar 38 MJ/m^3 (eżempju gass naturali).

2.5. Moxt tal-metal, mill-anqas 110 mm fit-tul b'seba' jew tmien snien lixxi ġejjin għat-tond f'kull 25 mm.

2.6. *Stop-watch*, bi preċiżjoni ta' 0,5 sekonda.

2.7. *Fume cupboard*. Il-kompartiment tal-kombustjoni jista' jitqiegħed fi fume cupboard sakemm il-volum ta' ġewwa jkun mill-anqas 20 darba, iżda mhux aktar minn 110 darbiet, akbar mill-volum tal-kompartiment ta' kombustjoni u sakemm l-ebda dimensjoni singola ta' għoli, wisa' jew tul tal-*fume cupboard* ma tkun akbar minn darbtejn u nofs waħda miż-żewġ dimensjonijiet.

Qabel it-test, għandha tiġi mkejla l-veloċità vertikali ta' l-arja matul il-*fume cupboard* 100 mm mill-quddiem ta' u minn wara tal-pożizzjoni finali ta' fejn ikun jinsab il-kompartiment ta' kombustjoni. Għandha tkun bejn l-0,10 u 1,30 m/s sabiex tiġi evitata l-possibbiltà ta' nuqqas ta' kumdità, mill-prodotti ta' kombustjoni, għall-operatur. Huwa

▼B

possibbli li jintuża *fume cupboard* b'ventilazzjoni naturali u ta' veloċità xierqa ta' arja.

3. **Kampjuni**

3.1. *Għamla u dimensjonijiet*

3.1.1. L-għamla u d-dimensjonijiet tal-kampjuni hija mogħtija fil-figura 6. Il-ħxuna tal-kampjun tikkorrispondi għall-ħxuna tal-prodott li għandu jiġi ttestjat. Ma għandhiex tkun aktar minn 13-il mm. Meta t-teħid tal-kampjun jippermetti, il-kampjun għandu jkollu sezzjoni kostanti matul it-tul kollu tiegħu.

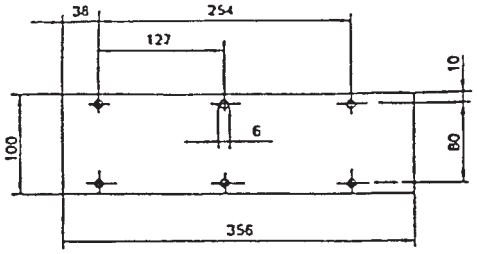

Il-Figura 6

Kampjun

(Dimensjonijiet f'millimetri)

3.1.2. Jekk l-għamla u d-dimensjonijiet ta' prodott ma jippermettux it-teħid ta' kampjun ta' daqs partikolari, għandhom jinżammu dawn id-dimensjonijiet minimi li ġejjin:

(a) għal kampjuni li jkollhom wisa' minn 3 sa 60 mm, it-tul għandu jkun ta' 35.5 mm. F'dan il-każ il-materjal huwa ttestjat fil-wisa' tal-prodott;

(b) għal kampjuni li jkollhom wisa' minn 60 sa 100 mm, it-tul għandu jkun għallinqas 138 mm. F'dan il-każ il-potenzjal tad-distanza tal-ħruq tikkorrispondi għat-tul tal-kampjun, il-kejl jibda mill-ewwel pożizzjoni ta' kejl.

3.2. *Teħid ta' kampjuni*

Il-kampjuni għandhom jittieħdu mill-materjal li jkun qiegħed jiġi ttestjat. F'materjali li jkollhom rati differenti ta' ħruq f'direzjonijiet differenti tal-materjal, għandha tiġi ttestjata kull direzzjoni. Il-kampjuni għandhom jitteħdu u jitqiegħdu fl-apparat tat-test sabiex tiġi mkejla l-akbar rata ta' ħruq.

Meta l-materjal jiġi pprovdut f'wisgħat, għandu jiġi maqtugħ tul ta' mill-anqas 500 mm hekk li jkopri l-wisa' kollu. Minn dan, għandhom jittieħdu l-kampjuni hekk li jkunu mill-anqas 100 mm mit-tarf tal-materjal u ekwidistanti minn xulxin.

Il-kampjuni għandhom jittieħdu bl-istess mod minn prodotti lesti, meta l-għamla tal-prodott tippermetti. Meta l-ħxuna tal-prodott tkun ta' aktar minn 13-il mm, din għandha tiġi mnaqqsa għal 13-il mm permezz ta' proċess mekkaniku applikat fuq in-naħa li ma tkunx wiċċ imbwiċċ mal-kompartiment ta' l-okkupant. Jekk din tkun impossibli, it-test għandu jsir, bi qbil mas-Servizz Tekniku, fuq il-wisa' inizzjali tal-materjal li għandu jkun imsemmi fir-rapport tat-test.

Il-materjali komposti (ara l-punt 2.10 ta' l-Anness I) għandhom jiġu ttestjati daqs li kieku kienu ta' kostruzzjoni uniformi.

Fil-każ ta' materjali magħmula minn saffi, wieħed fuq l-ieħor, ta' kompożizzjoni differenti li ma humiex materjali komposti, is-saffi kollha inklużi f'fond ta' 13-il mm mill-wiċċ li jkunu jħarsu lejn il-kompartiment tal-passiġġier, għandhom jiġu ttestjati individwalment.

▼B

3.3. *Kondizzjonar*

Il-kampjuni għandhom jiġu kkondizjonati għal mill-anqas 24 siegħa iżda għal mhux aktar minn 7 ijiem f'temperatura ta' 23 ± 2 °C (23 ± 2) °C u f'umidità relattiva ta' 50 ± 5 % u għandhom jinżammu taħt dawn il-kondizzjonijiet sa immedjatament qabel ma jsir it-test.

4. **Proċedura**

4.1. Qiegħed il-kampjuni bil-pil jew bl-għoqiedi fuq wiċċ ċatt u omxot għal darbtejn kontra l-pil billi tuża l-moxt (2.5).

4.2. Qiegħed il-kampjun fil-*holder* tal-kampjun (2.2) hekk li l-wiċċ espost ikun iħares 'l isfel lejn il-fjamma.

4.3. Aġġusta l-fjamma tal-gass għal għoli ta' 38 mm billi tuża l-marka fil-kompartiment, id-dħul ta' l-arja tal-*burner* għandu jkun magħluq. Qabel ma jingħata bidu għall-ewwel test, il-fjamma għandha tkun ilha mixgħula għal mill-anqas minuta għal stabilizzazzjoni.

4.4. Imbotta l-*holder* tal-kampjun fil-kompartiment tal-kombustjoni hekk li t-tarf tal-kampjun ikun espost għal fjamma, u wara 15-il sekonda agħlaq iċ-ċirkolazzjoni tal-gass.

4.5. It-teħid tal-ħin tal-ħruq jibda mill-mument meta t-tarf tal-fjamma jgħaddi mill-ewwel punt ta' kejl. Osserva l-propagazzjoni tal-fjamma fuq in-naħa li tkun tinħaraq l-aktar malajr min-naħa l-oħra (in-naħa ta' fuq jew ta' taħt).

4.6. It-teħid tal-ħin tal-ħruq ikun mitmum meta l-fjamma tkun waslet sa l-aħħar pożizzjoni ta' kejl jew meta l-fjamma tintefa qabel ma tkun waslet sa l-aħħar pożizzjoni ta' kejl. Jekk il-fjamma ma tkunx laħqet l-aħħar pożizzjoni ta' kejl, kejjel id-distanza maħruqa sal-punt ta' fejn tintefa l-fjamma. Id-distanza maħruqa hija l-parti dekomposta tal-kampjun, li tkun distrutta fuq il-wiċċ jew minn ġewwa bil-ħruq.

4.7. Sakemm il-kampjun ma jiħux in-nar jew ma jkomplix jinħaraq wara li l-*burner* jiġi mitfi, jew meta l-fjamma tintefa qabel ma tilħaq l-ewwel pożizzjoni ta' kejl, hekk li l-ebda ħin ma jkun ittieħed agħmel nota fir-rapport tat-test li r-rata tal-ħruq hija 0 mm/min.

4.8. Meta jsiru serje ta' testijiet jew testijiet ta' repetizzjoni, agħmel żgur li l-kompartiment ta' kombustjoni u l-holder tal-kampjun ikollhom temperatura massima ta' 30 °C qabel ma jingħata bidu għat-test li jmiss.

5. **Kalkolazzjoni**

Ir-rata tal-ħruq, ([1]),

$$B = \frac{s}{t} \times 60$$

,

fejn:

s hija d-distanza maħruqa, f'millimetri;

t huwa l-ħin, f'sekondi, sabiex tinħaraq id-distanza s.

([1]) Ir-rata tal-ħruq (B) għal kull kampjun hija kkalkolata biss fil-każ fejn il-fjamma tilħaq l-aħħar pożizzjoni ta' kejl jew it-tarf tal-kampjun.

▼B

L-ANNESS V

TEST BIEX TIĠI STABBILITA L-IMĠIBA TAT-TIDWIB TAL-MATERJALI

1. **Prinċipju**

Jiġi mqiegħed kampjun f'pożizzjoni orizzontali u dan jiġi espost għal *radjatur* ta' l-elettriku. Jitpoġġa reċipjent taħt il-kampjun sabiex jiġbor il-qtar li jinħolqu.

Jitqiegħed xi tajjar tal-qoton f'dan ir-reċipjent sabiex jiġi vverifikat jekk xi taqtir ikunx ħa n-nar.

2. **Apparat**

L-apparat għandu jkun magħmul minn (dijagramma 1):

(a) *radjatur* ta' l-elettriku;

(b) irfid bi gradilja għall-kampjun;

(ċ) reċipjent (għall-qtar li jinħolqu);

(d) irfid (għall-apparat).

2.1. Is-sors tas-sħana huwa radjatur ta' l-elettriku b'enerġija utili ta' 500 W. Il-wiċċ tar-radjazzjoni għandu jkun magħmul minn pjanċa *quartz* trasparenti b'dijametru ta' 100 ± 5 mm.

Is-sħana mogħtija mill-apparat, imkejla fuq il-wiċċ li jkun imqiegħed b'mod parallel mal-wiċċ tar-*radjatur* f'distanza ta' 30 mm, għandha tkun ta' 3 W/ċm^2.

2.2. *Kalibrar*

Għal kalibrar tar-*radjatur*, għandu jiġi użat arloġġ ta' fluss ta' sħana (radjometru) tat-tip Gardon (*foil*) b'medda mfassla ta' mhux aktar minn 10 W/ċm^2.

L-oġġett fil-mira li jkun qiegħed jirċievi r-radjazzjoni, u possibbilment xi ftit ta' konvezzjoni, għandu jkun ċatt, tond, ta' mhux aktar minn 10 mm fid-dijamentru u miksi b'wiċċ iswed matt b'saħħtu. L-oġġett fil-mira għandu jinżamm ġewwa reċipjent imkessaħ bl-ilma, li l-wiċċ ta' quddiem tiegħu għandu jkun magħmul minn metall illustrat sew, ċatt, li jikkoinċidi mal-pjan ta' l-oġġett fil-mira u li jkun ġej għat-tond, b'dijamentu ta' madwar 25 mm.

Ir-radjazzjoni ma għandiex tgħaddi minn kwalunkwe tieqa qabel ma tilħaq l-oġġett fil-mira. L-istrument għandu jkun robust, sempliċi biex jiġi armat u biex jintuża, insensittiv għal xi żiffa, u stabbli fil-kalibrar. L-istrument għandu jkollu preċiżjoni ta' ± 3 % u għandu jkollu repetibbilità ta' 0,5 %.

Il-kalibrar ta' l-arloġġ tal-fluss tas-sħana għandha tiġi kkontrollata kull meta jsir kalibrar mill-ġdid tar-radjatur, bi tqabbil ma' strument miżmum bħala standard ta' referenza u li ma jkunx użat għal kwalunkwe għan ieħor. L-istrument standard ta' referenza għandu jiġi kkalibrat f'intervalli ta' sena bi qbil ma' l-istandard nazzjonali.

2.2.1. Kontroll tal-kalibrar

L-irridjanza maħluqa mis-saħħa ta' dħul li l-kalibrar inizjali jkun wera li tkun tikkorrispondi għall-irridjanza ta' 3 W/ċm^2 għandha tiġi vverifikata ta' sikwit (għallinqas kull 50 siegħa ta' ħidma) u l-apparat għandu jiġi kkalibrat mill-ġdid jekk kontroll bħal dan juri devjazzjoni akbar minn 0,06 W/ċm^2.

2.2.2. Proċedura ta' kalibrar

L-apparat għandu jitqiegħed f'ambjent essenzjalment ħieles minn kurrenti ta' arja (mhux aktar minn 0,2 m/s).

Poġġi l-arloġġ tal-fluss tas-sħana fl-apparat fil-pożizzjoni tal-kampjun hekk li l-mira ta' l-arloġġ tal-fluss tas-sħana tkun tinsab fin-nofs bi dritt il-wiċċ tar-radjatur.

Ixgħel il-provvista ta' l-elettriku u stabbilixxi is-saħħa tad-dħul tal-kontrollur meħtieġa sabiex tipproduċi irridjanza fiċ-ċentru tal-wiċċ tar-radjazzjoni ta' 3 W/ċm^2. L-aġġustament għall-qawwa ta' l-unità

▼B

sabiex jirreġistra 3 W/ċm^2 għandu jkun segwit b'perjodu ta' ħames minuti mingħajr aktar aġġustamenti biex ikun żgurat ekwilibriju.

2.3. L-irfid għall-kampjuni għandha tkun ħolqa tal-metall (il-figura 1). Qiegħed gradilja fuq dan l-rfid, magħmula minn wires ta' l-*istainless* steel, li jkollha dawn id-dimensjonijiet:

— dijametru minn ġewwa: 118-il mm,

— dimensjoni tat-toqob: 2,10 mm kwadru,

— dijametru tal-*wire* ta' l-azzar: 0,70 mm.

2.4. Ir-reċipjent għandu jkun jikkonsisti f'tubu ċilindriku b'dijametru minn ġewwa ta' 118-il mm u fond ta' 12-il mm. Ir-reċipjent għandu jkun mimli b'tajjar tal-qoton.

2.5. Kolonna vertikali għandha tirfed l-oġġetti speċifikati fil-paragrafu 2.1, 2.3 u 2.4.

Ir-radjatur jiġi mqiegħed fuq l-irfid b'tali mod li l-wiċċ tar-radjazzjoni jkun orizzontali u r-radjazzjoni tkun 'l isfel.

Għandu jkun hemm lieva/pedala fil-kolonna biex terfa bil-mod l-irfid tar-radjatur. Din għandha wkoll tkun fornita b'lukkett sabiex ikun żgurat li r-radjatur ikun jista' jitqiegħed lura fil-pożizzjoni normali tiegħu.

Fil-pożizzjoni normali tagħhom, il-fusijiet tar-radjatur, l-irfid tal-kampjun u r-reċipjent għandhom jikkoinċidu.

3. **Kampjuni**

Il-kampjuni għat-testijiet għandhom ikollhom kejl ta'; 70 mm × 70 mm.

Il-kampjuni għandhom ikunu meħuda bl-istess mod minn prodotti lesti, meta l-għamla tal-prodott tippermetti. Meta l-ħxuna tal-prodott tkun aktar minn 13-il mm, din għandha tiġi mnaqqsa għal 13-il mm bi proċess mekkaniku applikat man-naħa li ma tkunx wiċċ imbwiċċ mal-kompartiment ta' l-okkupant. Jekk dan ma jkunx jista' jsir, it-test għandu jsir, bi qbil mas-Servizz Tekniku, fuq il-wisa' inizjali tal-materjal li għandu jkun imsemmi fir-rapport tat-test.

Materjali komposti (ara l-punt 2.8 ta' l-Anness I) għandhom jiġu ttestjati bħallikieku kienu ta' kostruzzjoni uniformi.

Fil-każ ta' materjali magħmulin minn saffi wieħed fuq l-ieħor ta' kompożizjoni differenti li ma humiex materjali komposti, għandhom jiġu ttestjati individwalment is-saffi kollha inklużi f'fond ta' 13-il mm mill-wiċċ li jkun iħares lejn il-kompartiment tal-passigier.

Il-piż totali tal-kampjun li għandu jiġi ttestjat għandu jkun ta' mill-anqas 2 g. Jekk il-piż tal-kampjun ikun anqas, għandhom jiġu miżjuda numru suffiċjenti ta' kampjuni.

Jekk iż-żewġ uċuħ tal-materjal ikunu differenti, iż-żewġ uċuħ għandhom jiġu ittestjati, li jfisser li għandhom jiġu ttestjati tminn kampjuni.

Il-kampjuni u t-tajjar tal-qoton għandhom jiġu kkondizjonati għal mill-anqas 24 siegħa f'temperatura ta' 23 ± 2 °C u f'umidità relattiva ta' 50 ± 5 % u għandhom jinżammu taħt dawn il-kondizzjonijiet sa immedjetament qabel it-test.

4. **Proċedura**

Il-kampjun jiġi mqiegħed fuq irfid u dan ta' l-aħħar jiġi mqiegħed hekk li d-distanza bejn il-wiċċ tar-radjatur u n-naħa ta' fuq tal-kampjun tkun ta' 30 mm.

Ir-reċipjent, inkluż it-tajjar tal-qoton, jiġi mqiegħed taħt il-gradilja ta' l-irfid f'distanza ta' 300 mm.

Ir-radjatur jiġi mwarrab fil-ġenb, sabiex ma jkunx jista' jitfa' radjazzjoni fuq il-kampjun, u dan jiġi mixgħul. Meta jkun laħaq il-qawwa kollha, dan jiġi mqiegħed fuq il-kampjun u jibda t-teħid tal-ħin.

Jekk il-materjal idub jew jekk jitlef l-għamla tiegħu, l-għoli tar-radjatur għandu jiġi modifikat biex tinżamm id-distanza ta' 30 mm.

▼B

Jekk il-materjal jieħu n-nar, ir-radjatur jiġi mwarrab fil-ġenb wara tliet sekondi. Dan jinġieb lura fil-pożizzjoni meta tintefa l-fjamma u l-istess proċedura għandha tiġi rrepetuta għal kemm ikun hemm bżonn matul l-ewwel ħames minuti tat-test.

Wara l-ħames minuta tat-test:

(i) Jekk il-kampjun ikun intefa (sew jekk kien ħa n-nar kif ukoll jekk le matul l-ewwel ħames minuti tat-test) ħalli r-radjatur f'postu anki jekk il-kampjun jerġa' jieħu n-nar.

(ii) Jekk il-materjal ikun għadu jaqbad, stenna sakemm in-nar ikun intefa qabel ma terġa' tressaq ir-radjatur fil-pożizjoni tiegħu.

Fiż-żewġ każijiet, it-test għandu jitkompla għal ħames minuti oħra.

5. **Riżultati**

Il-fenomeni osservati għandhom jiġu mniżżlin fir-rapport tat-test, ngħidu aħna:

— it-tixrid tal-qtar, jekk ikun hemm, sew jekk ikunu qegħdin jaqbdu kif ukoll jekk le,

— jekk it-tajjar tal-qoton ikun ħa n-nar

▼B

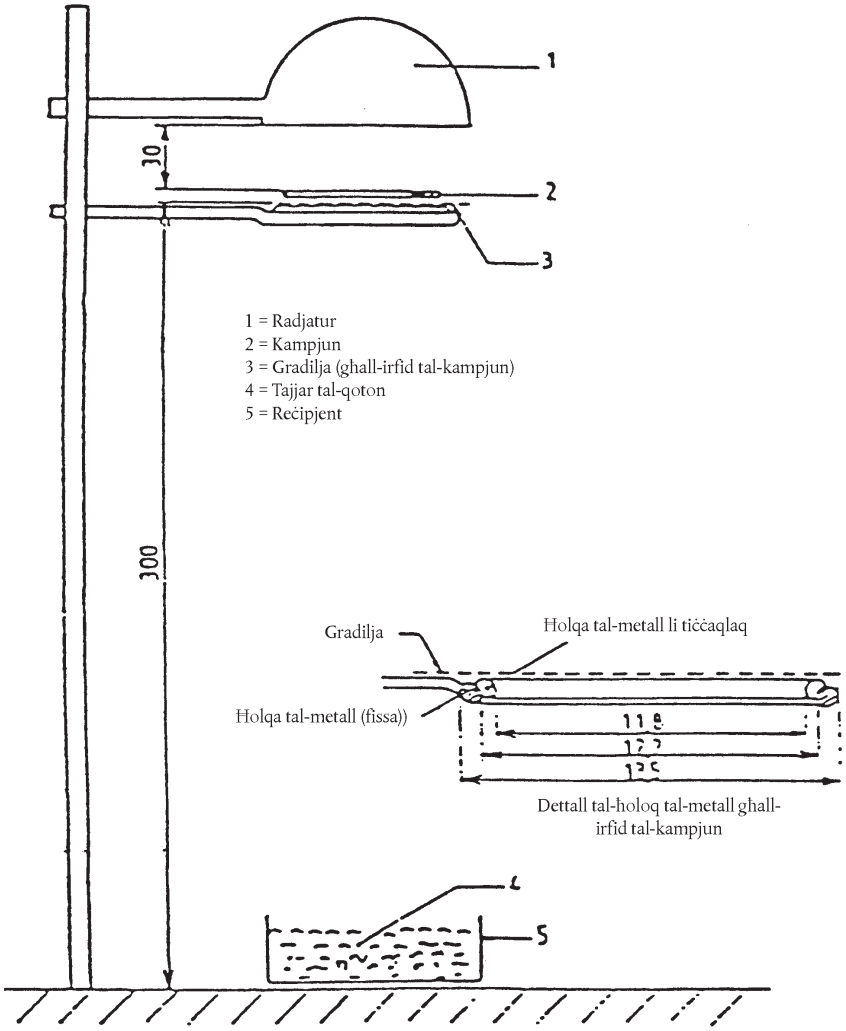

Il-Figura 1

(Dimensjonijiet f'millimetri)

▼B

L-ANNESS VI

TEST BIEX JISTABBILIXXI R-RATA TA' ĦRUQ VERTIKALI TAL-MATERJALI

1. **Prinċipju**

Dan it-test jikkonsisti fl-espożizzjoni ta' kampjuni, miżmuma f'pożizzjoni vertikali, għal fjamma u li tiġi stabbilita l-ħeffa tal-propagazzjoni tal-fjamma matul il-materjal li għandu jiġi ttestjat.

2. **Apparat**

L-apparat għandu jkun magħmul minn:

(a) *holder* tal-kampjun;

(b) burner;

(ċ) sistema ta' ventilazzjoni biex jitneħħa l-gass u l-prodotti tal-kombustjoni;

(d) *template*;

(e) ħjut ta' qoton abjad mogħtija l-leqqa użati bħala marka li jkollhom densità linejari massima ta' 50 tex.

2.1. Ir-reċipjent fejn jinżamm il-kampjun għandu jkun magħmul minn qafas rettangolari għoli 560 mm u għandu jkollu żewġ vireg paralleli mwaħħlin 150 mm 'il bogħod minn xulxin li fuqu jiġu mwaħħlin labar biex jeħel magħhom il-kampjun tat-test li jkun jinsab fi pjan mill-anqas 20 mm mill-qafas. Il-labar għall-immuntar ma għandhomx ikollhom dijametru akbar minn 2 mm u għandhom ikunu mill-anqas twal 27 mm. Il-labar għandhom ikunu llokalizzati fuq il-vireg paralleli fil-pożizzjonijiet murija fil-figura 1. Il-qafas għandu jiġi mwaħħal fuq irfid xieraq sabiex iżomm il-vireg f'orjentazzjoni vertikali matul it-test. (Għall-għanijiet ta' lokalizzar tal-kampjun fuq il-labar fi pjan 'il bogħod mill-qafas, jistgħu jiġu pprovduti *spacers* ta' dijametru ta' 2 mm biswit il-labar).

2.2. Il-*burner* huwa deskritt fil-figura 3.

Il-gass provdut għall-burner jista' jkun jew gass propan kummerċjali jew gass butan kummerċjali.

Il-*burner* għandu jkun ippożizzjonat faċċata ta', iżda taħt, il-kampjun hekk li jkun qiegħed fi pjan li jgħaddi mil-linja ċentrali vertikali tal-kampjun u b'mod perpendikulari mal-wiċċ tiegħu (ara l-figura 2), hekk li l-fus longitudinali jkun imxaqleb 'il fuq fi 30 ° lejn il-linja vertikali tat-tarf t'isfel tal-kampjun. Id-distanza bejn ix-xifer tal-*burner* u t-tarf t'isfel tal-kampjun għandha tkun ta' 20 mm.

2.3. L-apparat tat-test jista' jitqiegħed fi *fume cupboard* sakemm il-volum minn ġewwa jkun għallanqas 20 darba, iżda mhux aktar minn 110 darbiet, akbar mill-volum ta' l-appart tat-test u sakemm ebda dimensjoni waħdanija ta' għoli, wisa' jew tul tal-*fume cupboard* ma tkun akbar minn darbtejn u nofs waħda miż-żewġ dimensjonijiet. Qabel it-test, il-veloċità vertikali ta' l-arja matul il-*fume cupboard* għandha tiġi mkejla 100 mm mill-quddiem ta' u minn wara tal-pożizzjoni finali ta' fejn ikun jinsab l-apparat tat-test. Għandha tkun ta' bejn 0,10 u 1,30 m/s sabiex tevita l-possibbiltà ta' nuqqas ta' kumditá, minħabba l-kombustjoni tal-prodotti, għall-operatur. Huwa possibbli li jintuża *fume cupboard* b'ventilazzjoni naturali u b'veloċità xierqa ta' arja.

2.4. Għandha tiġi użata *template* ċatta u riġida magħmula minn materjal xieraq u ta' daqs li jikkorrispondi għad-daqs tal-kampjun. Għandhom jiġu mtaqqba toqob ta' dijametru ta' daqs aprossimattiv ta' 2 mm fit-*template* u għandhom jiġu ppożizzjonati hekk li d-distanzi bejn iċ-ċentri tat-toqob jikkorrespondu għad-distanzi bejn il-labar fuq il-qafas (ara l-figura 1). It-toqob għandhom ikunu ekwidistanti mal-linji ċentrali vertikali *tat-template*.

3. **Kampjuni**

3.1. Il-qisien tal-kampjuni huma: 560 × 170 mm.

3.2. Il-kampjuni għandhom jiġu kkondizjonati għal mill-anqas 24 siegħa f'temperatura ta' 23 ± 2 °Ċ u umidità relattiva ta' 50 ± 5 % u għandhom jinżammu taħt dawn il-kondizzjonijiet sa immedjetament qabel it-test.

▼B

4. **Proċedura**

4.1. It-test għandu jsir f'atmosfera li jkollha temperatura ta' bejn 10° u 30 °C u umidità relattiva ta' bejn 15 % u 80 %.

4.2. Il-*burner* għandu jkun imsaħħan minn qabel għal 2 minuti. Il-għoli tal-fjamma għandha tkun aġġustata għal 40 ± 2 mm imkejla bħala d-distanza ta' bejn il-parti ta' fuq tat-tubu tal-*burner* u l-ponta tal-parti s-safra tal-fjamma meta l-*burner* ikun orjentat b'mod vertikali u l-fjamma tkun tidher f'dawl baxx.

4.3. Il-kampjun għandu jitpoġġa fuq il-labar tal-qafas tat-test, waqt li jkun żgurat li l-labar jgħaddu mill-pożizzjonijiet immarkati fuq it-*template* u li l-kampjun ikun għallinqas 20 mm 'l ġewwa mill-qafas. Il-qafas għandu jiġi impoġġi fuq l-irfid hekk li l-kampjun ikun vertikali.

4.4. Il-ħjut użati bħala marka għandhom jiġu mwaħħla b'mod orizzontali fil-wiċċ tal-kampjun fil-pożizzjonijiet murija fil-figura 1. F'kull pożizzjoni, għandu jkun hemm ħolqa magħmula mill-ħajt sabiex iż-żewġ partijiet ikunu mbegħdin 1 mm u 5 mm mill-pjan tal-faċċata tal-kampjun.

Kull ħolqa għandha tkun imwaħħla ma' apparat xieraq ta' teħid tal-ħin. Għandha tiġi imposta biżżejjed tensjoni qawwija fuq il-ħajta sabiex din iżżomm il-pożizzjoni relattiva tagħha għall-kampjun.

4.5. Il-fjamma għandha tiġi applikata fuq il-kampjun għal 5 sekondi. It-teħid tan-nar għandu jitqies li jkun seħħ jekk il-ħruq tal-kampjun jibqa sejjer għal 5 sekondi wara t-tneħħija tal-fjamma li tkun tat in-nar. Jekk ma jkunx hemm teħid tan-nar, il-fjamma għandha terġa' tiġi applikata għal 15-il sekonda fuq kampjun ieħor li jkun ġie ikkondizzjonat.

4.6. Jekk kwalunkwe riżultat fi kwalunkwe sett ta' tliet kampjuni jaqbeż ir-riżultat minimu b'50 %, għandu jiġi ttestjati sett ieħor ta' tliet kampjuni għal dik id-direzzjoni jew wiċċ. Jekk wieħed jew tnejn mill-kampjuni fi kwalunkwe sett ta' tliet kampjuni jonqos milli jieħu n-nar sal-ħajta użata bħala marka ta' fuq, għandu jiġi ttestjat sett ieħor ta' tliet kampjuni għal dik id-direzzjoni jew wiċċ.

4.7. Għandhom jittieħdu dawn il-ħinijiet, f'sekondi:

(a) mill-bidu ta' l-applikazzjoni tal-fjamma li tagħti n-nar sakemm taqbad l-ewwel ħajta użata bħala marka (t_1);

(b) mill-bidu ta' l-applikazzjoni tal-fjamma li tagħti n-nar sakemm taqbad it-tieni ħajta użata bħala marka (t_2));

(ċ) mill-bidu ta' l-applikazzjoni tal-fjamma li tagħti n-nar sakemm taqbad it-tielet ħajta użata bħala marka (t_3).

5. **Riżultati**

Il-fenomeni osservati għandhom jiġu miktubin fir-rapport tat-test, li għandu jinkludi:

— it-tul ta' ħin tal-kombustjoni: t_1, t_2 u t_3 f'sekondi,

— id-distanzi maħruqa li jikkorrespondu: d_1, d_2 u d_3 f'mm.

Ir-rata tal-ħruq V_1 u r-rati V_2 u V_3, jekk applikabbli, għandhom jiġu kkalkolati (għal kull kampjun jekk il-fjamma tilħaq mill-anqas l-ewwel ħajta użata bħala marka) kif ġej:

$$V_i = \frac{d_i}{t_i} \times 60(\text{mm/min})$$

Għandu jingħata kas ta' l-ogħla rata ta' ħruq ta' V_1, V_2 u V_3.

▼B

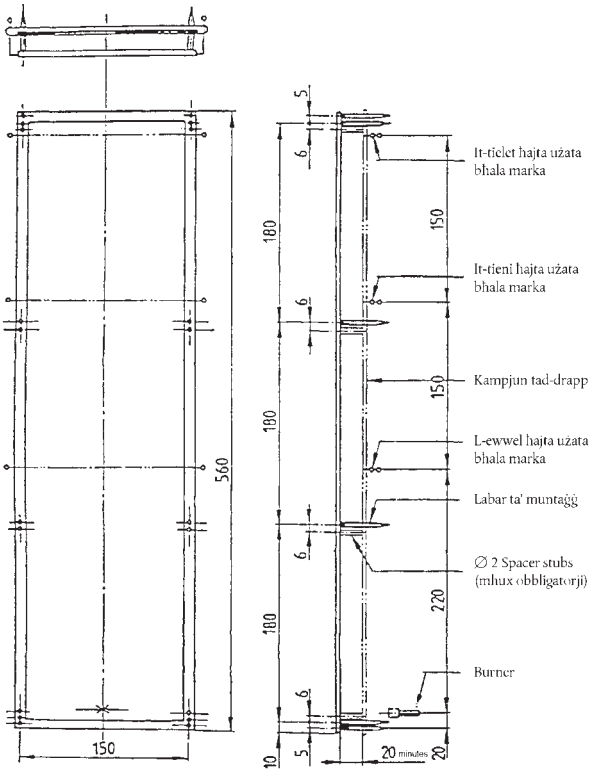

Il-Figura 1

Holder *kampjun*

(Dimensjonijiet f'millimetri)

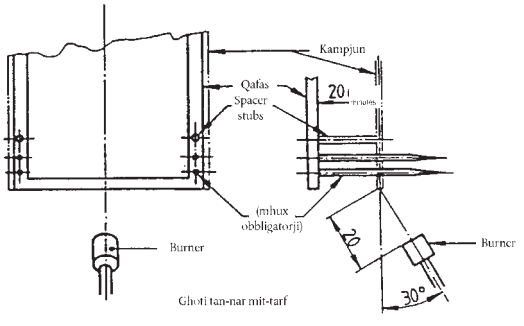

Il-Figura 2

ÓPożizzjoni ta' l-għoti tan-nar b'*burner*

▼B

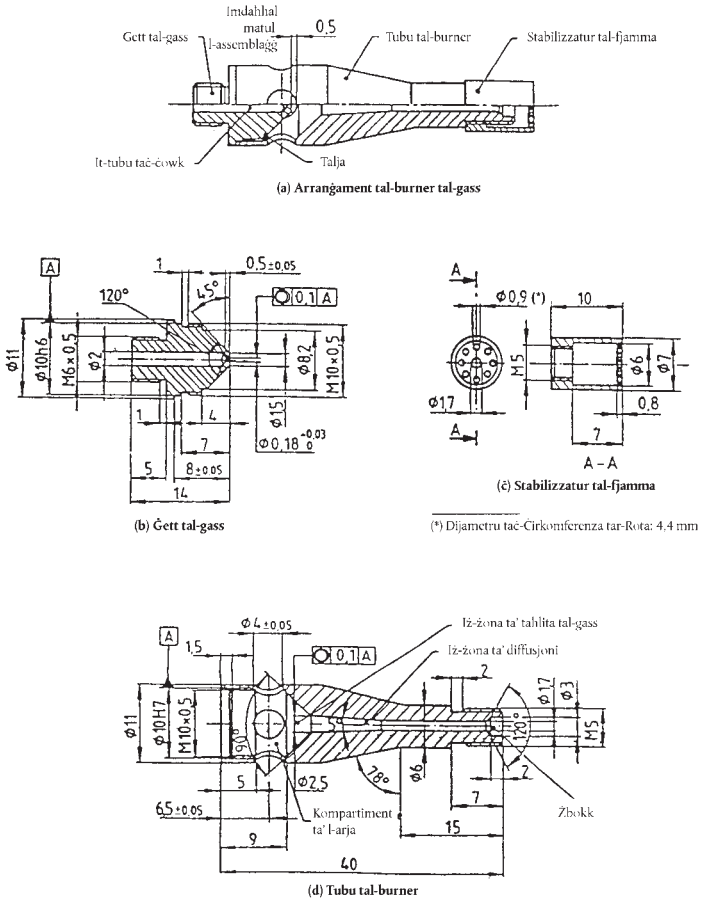

Il-Figura 3

***Burner* tal-gasss**

(Dimensjonijiet f'millimetri)