Tento dokument je třeba brát jako dokumentační nástroj a instituce nenesou jakoukoli odpovědnost za jeho obsah

►**B** **NAŘÍZENÍ EVROPSKÉHO PARLAMENTU A RADY (ES) č. 2003/2003**

ze dne 13. října 2003

o hnojivech

(Text s významem pro EHP)

(Úř. věst. L 304, 21.11.2003, s. 1)

Ve znění:

		Úřední věstník		
		Č.	Strana	Datum
►**M1**	Nařízení Rady (ES) č. 885/2004 ze dne 26. dubna 2004	L 168	1	1.5.2004
►**M2**	Nařízení Komise (ES) č. 2076/2004 ze dne 3. prosince 2004	L 359	25	4.12.2004
►**M3**	Nařízení Rady (ES) č. 1791/2006 ze dne 20. listopadu 2006	L 363	1	20.12.2006
►**M4**	Nařízení Komise (ES) č. 162/2007 ze dne 19. února 2007	L 51	7	20.2.2007
►**M5**	Nařízení Komise (ES) č. 1107/2008 ze dne 7. listopadu 2008	L 299	13	8.11.2008
►**M6**	Nařízení Evropského parlamentu a Rady (ES) č. 219/2009 ze dne 11. března 2009	L 87	109	31.3.2009
►**M7**	Nařízení Komise (ES) č. 1020/2009 ze dne 28. října 2009	L 282	7	29.10.2009
►**M8**	Nařízení Komise (EU) č. 137/2011 ze dne 16. února 2011	L 43	1	17.2.2011
►**M9**	Nařízení Komise (EU) č. 223/2012 ze dne 14. března 2012	L 75	12	15.3.2012
►**M10**	Nařízení Komise (EU) č. 463/2013 ze dne 17. května 2013	L 134	1	18.5.2013

Opraveno:

►**C1** Oprava, Úř. věst. L 247, 24.9.2011, s. 59 (137/2011)

▼B

NAŘÍZENÍ EVROPSKÉHO PARLAMENTU A RADY (ES) č. 2003/2003

ze dne 13. října 2003

o hnojivech

(Text s významem pro EHP)

EVROPSKÝ PARLAMENT A RADA EVROPSKÉ UNIE,

s ohledem na Smlouvu o založení Evropského společenství, a zejména na článek 95 této smlouvy,

s ohledem na návrh Komise ([1]),

s ohledem na stanovisko Evropského hospodářského a sociálního výboru ([2]),

v souladu s postupem stanoveným v článku 251 Smlouvy ([3]),

vzhledem k těmto důvodům:

(1) Směrnice Rady 76/116/EHS ze dne 18. prosince 1975 o sbližování právních předpisů členských států týkajících se hnojiv ([4]), směrnice Rady 80/876/EHS ze dne 15. července 1980 o sbližování právních předpisů členských států týkajících se jednosložkových hnojiv typu dusičnanu amonného s vysokým obsahem dusíku ([5]), směrnice Komise 87/94/EHS ze dne 8. prosince 1986 o sbližování právních předpisů členských států týkajících se postupů pro kontrolu charakteristik a limitních hodnot jednosložkových hnojiv typu dusičnanu amonného s vysokým obsahem dusíku a jejich odolnosti vůči výbuchu ([6]) a směrnice Komise 77/535/EHS ze dne 22. června 1977 o sbližování právních předpisů členských států týkajících se metod odběru vzorků a analýzy hnojiv ([7]) byly několikrát podstatně změněny. V souladu se sdělením Komise určeném Evropskému parlamentu a Radě „Zjednodušení právních předpisů pro vnitřní trh“ (SLIM) a s akčním plánem jednotného trhu by měly být uvedené směrnice v zájmu přehlednosti zrušeny a nahrazeny jediným právním nástrojem.

(2) Právní předpisy Společenství týkající se hnojiv mají co do svého obsahu velice technický ráz. Nařízení je tedy nejvhodnějším právním nástrojem, neboť předepisuje přímo výrobcům přesné požadavky, které mají být současně a stejným způsobem uplatňovány v celém Společenství.

([1]) Úř. věst. C 51 E, 26.2.2002, s. 1 a Úř. věst. C 227 E, 24.9.2002, s. 503.
([2]) Úř. věst. C 80, 3.4.2002, s. 6.
([3]) Stanovisko Evropského parlamentu ze dne 10. dubna 2002 (Úř. věst. C 127 E, 29.5.2002, s. 160), společný postoj Rady ze dne 14. dubna 2003 (Úř. věst. C 153 E, 1.7.2003, s. 56) a rozhodnutí Evropského parlamentu ze dne 2. září 2003 (dosud nezveřejněné v Úředním věstníku).
([4]) Úř. věst. L 24, 30.1.1976, s. 21. Směrnice naposledy pozměněná směrnicí Evropského parlamentu a Rady 98/97/ES (Úř. věst. L 18, 23.1.1999, s. 60).
([5]) Úř. věst. L 250, 23.9.1980, s. 7. Směrnice ve znění směrnice Evropského parlamentu a Rady 97/63/ES (Úř. věst. L 335, 6.12.1997, s. 15).
([6]) Úř. věst. L 38, 7.2.1987, s. 1. Směrnice ve znění směrnice 88/126/EHS (Úř. věst. L 63, 9.3.1988, s. 12).
([7]) Úř. věst. L 213, 22.8.1977, s. 1. Směrnice naposledy pozměněná směrnicí 95/8/ES (Úř. věst. L 86, 20.4.1995, s. 41).

▼B

(3) V každém členském státě musí hnojiva vykazovat určité technické charakteristiky stanovené závaznými předpisy. Tyto předpisy, které se týkají zejména složení a definice jednotlivých typů hnojiv, označení těchto typů, jejich identifikace a balení, se v jednotlivých členských státech liší. Pro svou rozdílnost jsou překážkou obchodu na území Společenství, a měly by tedy být harmonizovány.

(4) Jelikož cíle zamýšleného kroku, totiž zajištění vnitřního trhu s hnojivy, nemůže být uspokojivě dosaženo na úrovni členských států, pokud neexistují společná technická kritéria, a proto, z důvodu rozsahu akce, jej lze lépe dosáhnout na úrovni Společenství, může Společenství přijmout opatření v souladu se zásadou subsidiarity stanovenou v článku 5 Smlouvy. V souladu se zásadou proporcionality stanovenou v uvedeném článku nepřekračuje toto nařízení rámec toho, co je nezbytné pro dosažení tohoto cíle.

(5) Je nezbytné stanovit na úrovni Společenství označení, definice a složení některých hnojiv (hnojiv ES).

(6) Měla by být rovněž stanovena pravidla Společenství pro identifikaci, sledovatelnost a označování hnojiv ES a pravidla pro uzávěry obalů.

(7) Měl by být stanoven postup na úrovni Společenství, který se použije v případech, kdy členský stát pokládá za nezbytné omezit uvádění hnojiv ES na trh.

(8) Při výrobě hnojiv může docházet k více či méně výrazným výkyvům způsobeným výrobními technologiemi nebo surovinami. Při odběru vzorků a analýze může docházet k chybám. Je tedy nezbytné povolit odchylky od deklarovaného obsahu živin. V zájmu zemědělských spotřebitelů je žádoucí udržovat tyto odchylky v úzkém rozmezí.

(9) Úřední kontroly hnojiv ES týkající se dodržování požadavků tohoto nařízení na jakost a složení by měly být prováděny laboratořemi, které jsou schváleny členskými státy a oznámeny Komisi.

(10) Dusičnan amonný je hlavní složkou řady výrobků, z nichž některé jsou určeny pro použití jako hnojiva a jiné jako výbušniny. S ohledem na zvláštní povahu hnojiv typu dusičnanu amonného s vysokým obsahem dusíku a na následné požadavky, které z ní vyplývají pro zajištění veřejné bezpečnosti, zdraví a ochrany pracovníků, je nezbytné stanovit pro hnojiva ES tohoto typu dodatečná pravidla Společenství.

(11) Některé z těchto výrobků by mohly být nebezpečné a mohly by být v určitých případech použity k jiným účelům, než pro které jsou určeny. To by mohlo ohrozit bezpečnost osob a majetku. Výrobci by tedy měli mít povinnost přijmout vhodná opatření k zabránění takovému použití, a zejména zajistit sledovatelnost takových hnojiv.

(12) V zájmu veřejné bezpečnosti je především důležité stanovit na úrovni Společenství charakteristiky a vlastnosti, kterými se hnojiva ES typu dusičnanu amonného s vysokým obsahem dusíku liší od různých forem dusičnanu amonného používaných k výrobě výrobků používaných jako výbušniny.

▼B

(13) Hnojiva ES typu dusičnanu amonného s vysokým obsahem dusíku by měla splňovat určitá kritéria, aby byla zaručena jejich neškodnost. Výrobci by měli zajistit, aby všechna hnojiva s vysokým obsahem dusíku byla před uvedením na trh podrobena zkoušce odolnosti vůči výbuchu.

(14) Je nezbytné stanovit pravidla pro metody uzavřených tepelných cyklů, třebaže tyto metody nutně nesimulují všechny možné podmínky, které mohou nastat při přepravě a skladování.

(15) Hnojiva mohou být kontaminována látkami, které mohou představovat riziko pro lidské zdraví a zdraví zvířat a pro životní prostředí. Na základě stanoviska Vědeckého výboru pro toxicitu, ekotoxicitu a životní prostředí má Komise v úmyslu zabývat se otázkou nezáměrného obsahu kadmia v minerálních hnojivech a podle potřeby vypracuje návrh nařízení, který hodlá předložit Evropskému parlamentu a Radě. Podobné přezkoumání provede podle potřeby i u dalších kontaminujících látek.

(16) Je vhodné stanovit postup, který musí dodržet každý výrobce nebo jeho zástupce, máli mu být umožněno označit nový typ hnojiva, který si přeje zařadit do přílohy I, jako „hnojivo ES“.

(17) Opatření nezbytná k provedení tohoto nařízení by měla být přijata v souladu s rozhodnutím Rady 1999/468/ES ze dne 28. června 1999 o postupech pro výkon prováděcích pravomocí svěřených Komisi ([1]).

(18) Členské státy by měly stanovit sankce při porušení tohoto nařízení. Mohou stanovit, že výrobci, který poruší článek 27, může být uložena pokuta ve výši odpovídající desetinásobku tržní hodnoty zásilky nevyhovující požadavkům.

(19) Směrnice 76/116/EHS, 77/535/EHS, 80/876/EHS a 87/94/EHS by měly být zrušeny,

PŘIJALY TOTO NAŘÍZENÍ:

HLAVA I

OBECNÁ USTANOVENÍ

KAPITOLA I

Oblast působnosti a definice

Článek 1

Oblast působnosti

Toto nařízení se vztahuje na výrobky, které jsou uváděny na trh jako hnojiva s označením „hnojiva ES“.

([1]) Úř. věst. L 184, 17.7.1999, s. 23.

▼B

Článek 2

Definice

Pro účely tohoto nařízení se rozumí:

a) „hnojivem“ materiál, jehož hlavní funkcí je poskytovat rostlinám živiny;

b) „hlavní živinou“ výhradně dusík, fosfor a draslík;

c) „druhotnou živinou“ vápník, hořčík, sodík a síra;

d) „stopovými živinami“ bor, kobalt, měď, železo, mangan, molybden a zinek, jejichž množství nezbytné pro růst rostliny je ve srovnání s hlavními a druhotnými živinami malé;

e) „minerálním hnojivem“ hnojivo, v němž jsou deklarované živiny ve formě minerálních látek získaných extrakcí nebo průmyslovým fyzikálním nebo chemickým postupem. Dusíkaté vápno, močovina a její kondenzační a asociační produkty a hnojiva obsahující stopové živiny ve formě chelátů nebo komplexů mohou být konvenčně zařazeny mezi minerální hnojiva;

f) „stopovou živinou v chelátu“ stopová živina vázaná na jednu z organických molekul uvedených v příloze I oddílu E.3.1;

g) „stopovou živinou v komplexu“ stopová živina vázaná na jednu z molekul uvedených v příloze I oddílu E.3.2;

h) „typem hnojiva“ hnojiva se společným označením typu, jak jsou uvedena v příloze I;

i) „jednosložkovým hnojivem“ dusíkaté, fosforečné nebo draselné hnojivo, u něhož je deklarován obsah pouze jedné z hlavních živin;

j) „vícesložkovým hnojivem“ hnojivo s deklarovatelným obsahem alespoň dvou hlavních živin a získané chemickou reakcí nebo mísením;

k) „komplexním hnojivem“ vícesložkové hnojivo získané chemickou reakcí, rozpouštěním nebo v tuhé formě granulací, s deklarovatelným obsahem alespoň dvou hlavních živin. V tuhé formě obsahuje každá granule všechny živiny v jejich deklarovaném složení;

l) „směsným hnojivem“ hnojivo získávané suchým mísením několika hnojiv, aniž dochází k chemické reakci;

m) „listovým hnojivem“ hnojivo, které je vhodné pro aplikaci na list a jehož živiny jsou vhodné pro příjem prostřednictvím listů plodiny;

n) „kapalným hnojivem“ roztokové nebo suspenzní hnojivo;

o) „roztokovým hnojivem“ kapalné hnojivo, které neobsahuje pevné částice;

p) „suspenzním hnojivem“ hnojivo obsahující dvě fáze, v němž jsou pevné částice suspendovány v kapalné fázi;

q) „deklarací“ údaj o obsahu živin a jejich forem a rozpustnosti, který je zaručen v rámci stanovené odchylky;

▼B

r) „deklarovaným obsahem“ obsah prvku nebo jeho oxidu, který je v souladu s právními předpisy Společenství uveden na etiketě hnojiva ES nebo v průvodní dokumentaci;

s) „odchylkou“ přípustná odchylka naměřené hodnoty obsahu živiny od její deklarované hodnoty;

t) „evropskou normou“ norma CEN (Evropský výbor pro normalizaci), která byla úředně uznána Společenstvím a odkaz na ni byl zveřejněn v *Úředním věstníku Evropských společenství*;

u) „obalem“ uzavíratelná schránka pro uchovávání, ochranu, distribuci hnojiv a nakládání s nimi, o kapacitě nejvýše 1 000 kg;

v) „volně loženým hnojivem“ hnojivo, které není uzavřeno v obalu předepsaném tímto nařízením;

w) „uvedením na trh“ dodání hnojiva za úplatu nebo bezplatně nebo jeho skladování pro účely dodání. Dovoz hnojiva na celní území Evropského společenství se považuje za uvedení na trh;

x) „výrobcem“ fyzická nebo právnická osoba odpovědná za uvedení hnojiva na trh; za výrobce se považují zejména producent, dovozce, balírna provozující činnost na vlastní účet nebo jakákoli osoba, která mění charakteristiky hnojiva. Distributor, který nemění charakteristiky hnojiva, se však nepovažuje za výrobce.

KAPITOLA II

Uvedení na trh

Článek 3

Hnojivo ES

Hnojivo, které patří k některému z typů hnojiv uvedených v příloze I a splňuje podmínky stanovené v tomto nařízení, může být označeno jako „hnojivo ES“.

Jako „hnojivo ES“ nesmí být označeno hnojivo, které není v souladu s tímto nařízením.

Článek 4

Usazení ve Společenství

Výrobce musí být usazen ve Společenství a odpovídá za shodu „hnojiva ES“ s tímto nařízením.

Článek 5

Volný oběh

1. Aniž je dotčen článek 15 a jiné právní předpisy Společenství, nesmějí členské státy z důvodu složení, identifikace, označování nebo balení a z důvodu jiných ustanovení tohoto nařízení zakázat, omezit nebo bránit uvádění hnojiv označených jako „hnojivo ES“, které vyhovují požadavkům tohoto nařízení, na trh.

▼B

2. Hnojiva, která jsou označena jako „hnojivo ES“ v souladu s tímto nařízením, smějí být uvedena do volného oběhu ve Společenství.

Článek 6

Povinné údaje

1. Za účelem splnění požadavků článku 9 mohou členské státy předepsat, že údaj o obsahu dusíku, fosforu a draslíku v hnojivu uváděném na jejich trh musí být vyjádřen takto:

a) dusík pouze v elementární formě (N) a buď

b) fosfor a draslík pouze v elementární formě (P, K), nebo

c) fosfor a draslík pouze ve formě oxidů (P_2O_5, K_2O), nebo

d) fosfor a draslík současně v elementární formě i ve formě oxidů.

Pokud členské státy využijí možnosti předepsat, že obsah fosforu a draslíku musí být vyjádřen v elementární formě, vykládají se všechny odkazy na formu oxidů v přílohách jako vyjádřené v elementární formě a číselné hodnoty jsou přepočteny s použitím těchto koeficientů:

a) fosfor (P) = oxid fosforečný (P_2O_5) × 0,436;

b) draslík (K) = oxid draselný (K_2O) × 0,830.

2. Členské státy mohou předepsat, že obsah vápníku, hořčíku, sodíku a síry v hnojivech s druhotnými živinami, a pokud jsou splněny podmínky článku 17, v hnojivech s hlavními živinami uváděných na trh musí být vyjádřen

a) ve formě oxidu (CaO, MgO, Na_2O, SO_3), nebo

b) v elementární formě (Ca, Mg, Na, S), nebo

c) současně v obou formách.

Pro převod obsahu oxidu vápenatého, oxidu hořečnatého, oxidu sodného a oxidu sírového na obsah vápníku, hořčíku, sodíku a síry se použijí tyto faktory:

a) vápník (Ca) = oxid vápenatý (CaO) × 0,715;

b) hořčík (Mg) = oxid hořečnatý (MgO) × 0,603;

c) sodík (Na) = oxid sodný (Na_2O) × 0,742;

d) síra (S) = oxid sírový (SO_3) × 0,400.

Pokud se obsah oxidu nebo elementární formy přepočítává, musí být výsledná deklarovaná hodnota zaokrouhlena na jedno desetinné místo.

3. Členské státy nesmějí bránit uvádění „hnojiva ES“ označeného oběma způsoby uvedenými v odstavcích 1 a 2 na trh.

▼B

4. Obsah jedné nebo více stopových živin boru, kobaltu, mědi, železa, manganu, molybdenu nebo zinku v hnojivech ES, která patří k typům hnojiv uvedeným v oddílech A, B, C a D přílohy I, se deklaruje, pokud jsou splněny tyto podmínky:

a) stopové živiny jsou přidány a jsou přítomny alespoň v množství, které odpovídá minimálnímu obsahu stanovenému v oddílech E.2.2 a E.2.3 přílohy I,

b) hnojivo ES nadále splňuje požadavky oddílů A, B, C a D přílohy I.

5. Jsou-li stopové živiny obvyklou složkou suroviny určené k dodání hlavních (N, P, K) a druhotných (Ca, Mg, Na, S) živin, mohou být deklarovány, pokud jsou přítomny alespoň v množství stanoveném v oddílech E.2.2 a E.2.3 přílohy I.

6. Obsah stopových živin musí být deklarován takto:

a) v případě hnojiv, která patří k typům hnojiv uvedeným v oddílu E.1 přílohy I, v souladu s požadavky stanovenými ve sloupci 6 uvedeného oddílu;

b) v případě směsí hnojiv uvedených v písmenu a), které obsahují alespoň dvě různé stopové živiny a splňují požadavky oddílu E.2.1 přílohy I, a v případě hnojiv, která patří k typům hnojiv uvedeným v oddílech A, B, C a D přílohy I, se uvede

   i) celkový obsah vyjádřený v hmotnostních procentech hnojiva,

   ii) obsah vodorozpustného podílu vyjádřený v hmotnostních procentech hnojiva, činíli tento rozpustný podíl nejméně polovinu celkového obsahu.

Pokud je stopová živina zcela rozpustná ve vodě, deklaruje se pouze obsah vodorozpustného podílu.

Jeli stopová živina chemicky vázána na organickou molekulu, deklaruje se obsah této stopové živiny v hnojivu v hmotnostních procentech hnojiva bezprostředně za údajem o obsahu vodorozpustného podílu a za údajem o obsahu stopové živiny slovy „v chelátu s…“ nebo „v komplexu s…“ a názvem organické molekuly, jak je stanoven v oddílu E.3 přílohy I. Místo názvu organické molekuly může být uvedena jeho zkratka.

Článek 7

Identifikace

1. Výrobce opatří hnojivo ES identifikačními označeními uvedenými v článku 9.

2. Jestliže jsou hnojiva balena, uvedou se tato identifikační označení na obalu nebo na připevněné etiketě. U volně ložených hnojiv se tato identifikační označení uvedou v průvodní dokumentaci.

▼B

Článek 8

Sledovatelnost

Aniž je dotčen čl. 26 odst. 3, je výrobce povinnen uchovávat záznamy o původu hnojiv, aby zajistil sledovatelnost hnojiv ES. Tyto záznamy musí být k dispozici ke kontrole členskými státy po dobu, po kterou je hnojivo dodáváno na trh, a po dobu dalších dvou let poté, co výrobce ukončil jeho dodávání.

Článek 9

Označení

1. Aniž jsou dotčena jiné předpisy Společenství, uvedou se na obalech, etiketách a v průvodní dokumentaci podle článku 7 tato označení:

a) Povinné identifikační údaje

— slova „HNOJIVO ES“ velkými písmeny;

— označení typu hnojiva podle přílohy I, pokud existuje;

— u směsných hnojiv označení „směsné hnojivo“ za označením typu;

— další označení uvedená v článcích 19, 21 a 23;

— údaje o živinách se uvádějí jak slovy, tak odpovídajícími chemickými symboly nebo vzorci, např. dusík (N), fosfor (P), oxid fosforečný (P_2O_5), draslík (K), oxid draselný (K_2O), vápník (Ca), oxid vápenatý (CaO), hořčík (Mg), oxid hořečnatý (MgO), sodík (Na), oxid sodný (Na_2O), síra (S), oxid sírový (SO_3), bor (B), měď (Cu), kobalt (Co), železo (Fe), mangan (Mn), molybden (Mo), zinek (Zn);

— obsahujeli hnojivo stopové živiny, jež jsou zcela nebo zčásti vázány na organickou molekulu, následuje za názvem živiny jeden z těchto údajů:

i) „v chelátu s…“ (název chelátotvorného činidla nebo jeho zkratka podle oddílu E.3.1 přílohy I),

ii) „v komplexu s…“ (název komplexotvorného činidla podle oddílu E.3.2 přílohy I);

— stopové živiny obsažené v hnojivu, uvedené v abecedním pořadí jejich chemických symbolů: B, Co, Cu, Fe, Mn, Mo, Zn.

— u výrobků uvedených v oddílech E.1 a E.2 přílohy I zvláštní pokyny pro použití;

— množství kapalného hnojiva vyjádřené jako hmotnost. Vyjádření množství kapalného hnojiva jako objemu nebo jako poměru hmotnosti a objemu (v kilogramech na hektolitr nebo gramech na litr) není povinné;

— čistá nebo hrubá hmotnost a nepovinně objem kapalných hnojiv. Pokud je uvedena hrubá hmotnost, musí být vedle ní uvedena rovněž hmotnost obalu;

— jméno nebo obchodní firma a adresa výrobce.

▼B

b) Nepovinné identifikační údaje

— údaje uvedené v příloze I;

— pokyny pro skladování hnojiva a nakládání s ním a u hnojiv, která nejsou uvedena v oddílech E.1 a E.2 přílohy I, zvláštní pokyny pro použití hnojiva;

— údaje o dávkování a podmínkách používání, které nejlépe odpovídají typům půdy a plodin, na nichž má být hnojivo použito;

— značka výrobce a obchodní název výrobku.

Údaje uvedené v písmenu b) nesmějí být v rozporu s údaji uvedenými v písmenu a) a musí být od nich zřetelně odděleny.

2. Všechna označení uvedená v odstavci 1 musí být zřetelně oddělena od všech dalších informací na obalech, etiketách a v průvodní dokumentaci.

3. Kapalná hnojiva mohou být uvedena na trh pouze tehdy, pokud výrobce poskytne vhodné doplňující pokyny týkající se zejména skladovací teploty a prevence nehod během skladování.

4. Prováděcí pravidla k tomuto článku budou přijata postupem podle čl. 32 odst. 2.

Článek 10

Označování

1. Etikety nebo označení vytištěná na obalu obsahující údaje zmíněné v článku 9 musí být umístěny na viditelném místě. Etikety musí být připevněny na obalu nebo na jeho uzávěru. Jeli uzávěrem pečeť nebo plomba, musí být na ní uvedeno název nebo značka balírny.

2. Označení uvedená v odstavci 1 musí být nesmazatelná a vždy jasně čitelná.

3. U volně ložených hnojiv zmíněných v čl. 7 odst. 2 druhé větě musí být ke zboží přiložena průvodní dokumentace, která musí obsahovat předepsané identifikační označení a musí být k dispozici pro účely kontroly.

Článek 11

Jazyky

Etiketa, označení na obalu a průvodní dokumentace musí být alespoň v úředním jazyce nebo jazycích členského státu, ve kterém je hnojivo ES uváděno na trh.

Článek 12

Obaly

U balených hnojiv ES musí být obaly uzavřeny takovým způsobem nebo zařízením, aby je nebylo možné otevřít bez neopravitelného poškození uzávěru, pečeti či plomby nebo samotného obalu. Mohou být používány pytle s ventily.

▼B

Článek 13

Odchylky

1. Obsah živin v hnojivech ES musí být v souladu s odchylkami stanovenými v příloze II, které mají zohlednit kolísání při výrobě, odběru vzorků a analýze.

2. Výrobce nesmí systematicky využívat ve svůj prospěch odchylky uvedené v příloze II.

3. Pro minimální a maximální hodnoty obsahu podle přílohy I nejsou přípustné žádné odchylky.

Článek 14

Požadavky na hnojiva

Typ hnojiva smí být zařazen do přílohy I pouze tehdy, pokud

a) dodává živiny účinným způsobem;

b) jsou k dispozici vhodné metody odběru vzorků, analýzy a popřípadě metody zkoušení;

c) nemá za běžných podmínek použití nepříznivý vliv na lidské zdraví, zdraví zvířat nebo rostlin nebo na životní prostředí.

Článek 15

Ochranná doložka

1. Jestliže má členský stát oprávněné důvody domnívat se, že určité hnojivo ES představuje riziko pro bezpečnost nebo zdraví člověka, zvířat nebo rostlin nebo riziko pro životní prostředí, přestože splňuje požadavky tohoto nařízení, může uvádění tohoto hnojiva na trh na svém území dočasně zakázat nebo pro ně stanovit zvláštní podmínky. Neprodleně o tom uvědomí ostatní členské státy a Komisi a uvede důvody svého rozhodnutí.

2. Komise přijme rozhodnutí o této záležitosti postupem podle čl. 32 odst. 2 do 90 dnů ode dne, kdy tuto informace obdrží.

3. Toto nařízení nebrání tomu, aby Komise nebo členský stát přijaly z důvodu veřejné bezpečnosti opatření, jimiž se zakazuje nebo omezuje uvádění hnojiva ES na trh.

▼B

HLAVA II

USTANOVENÍ PRO SPECIFICKÉ TYPY HNOJIV

KAPITOLA I

Minerální hnojiva s hlavními živinami

Článek 16

Oblast působnosti

Tato kapitola se vztahuje na minerální hnojiva s hlavními živinami, tuhá nebo kapalná, jednosložková nebo vícesložková, včetně těch, která obsahují druhotné živiny nebo stopové živiny, s minimálním obsahem živin stanoveným v příloze I oddílech A, B, C, E.2.2 nebo E.2.3.

Článek 17

Deklarace druhotných živin v hnojivech s hlavními živinami

V hnojivech ES, která patří k typům uvedeným v příloze I oddílech A, B a C, smí být obsah vápníku, hořčíku, sodíku a síry deklarován jako obsah druhotné živiny za předpokladu, že tyto živiny jsou přítomny alespoň v těchto minimálních množstvích:

a) 2 % oxidu vápenatého (CaO), tj. 1,4 % Ca;

b) 2 % oxidu hořečnatého (MgO), tj. 1,2 % Mg;

c) 3 % oxidu sodného (Na_2O), tj. 2,2 % Na;

d) 5 % oxidu sírového (SO_3), tj. 2 % S.

Označení typu se v takovém případě doplní doplňujícím označením uvedeným v čl. 19 odst. 2 bodě ii).

Článek 18

Vápník, hořčík, sodík a síra

1. Údaj o obsahu hořčíku, sodíku a síry v hnojivech uvedených v příloze I oddílech A, B a C se vyjadřuje jedním z těchto způsobů:

a) celkovým obsahem vyjádřeným v hmotnostních procentech hnojiva;

b) činíli rozpustný obsah nejméně čtvrtinu celkového obsahu, uvedením celkového obsahu a vodorozpustného obsahu v hmotnostních procentech hnojiva;

c) u plně vodorozpustných živin pouze uvedením vodorozpustného obsahu v hmotnostních procentech hnojiva.

2. Není-li v příloze I stanoveno jinak, smí být obsah vápníku deklarován pouze tehdy, jednáli se o vápník rozpustný ve vodě, a tento obsah se vyjádří v hmotnostních procentech hnojiva.

▼B

Článek 19

Identifikace

1. Kromě povinných identifikačních označení uvedených v čl. 9 odst. 1 písm. a) se uvedou označení stanovená v odstavcích 2, 3, 4, 5 a 6 tohoto článku.

2. Za označením typu vícesložkového hnojiva se uvedou

i) chemické symboly deklarovaných druhotných živin v závorkách za symboly hlavních živin;

ii) čísla udávající obsah hlavních živin. Deklarovaný obsah druhotných živin se uvede v závorkách za obsahem hlavních živin.

3. Za označením typu hnojiva smějí následovat pouze číselné údaje o obsahu hlavních a druhotných živin.

4. Jsou-li deklarovány stopové živiny, smějí být uvedena slova „se stopovými živinami“ nebo předložka „s“, po nichž následuje název nebo názvy a chemické symboly přítomných stopových živin.

5. Deklarovaný obsah hlavních živin a druhotných živin se uvede v hmotnostních procentech jako celé číslo nebo podle potřeby, existujeli vhodná metoda analýzy, jako číslo zaokrouhlené na jedno desetinné místo.

U hnojiv obsahujících více než jednu deklarovanou živinu se hlavní živiny uvedou v pořadí: N, P_2O_5 nebo P, K_2O nebo K, a druhotné živiny se uvedenou v pořadí: CaO nebo Ca, MgO nebo Mg, Na_2O nebo Na, SO_3 nebo S.

Údaj o deklarovaném obsahu stopových živin musí obsahovat název a symbol každé jednotlivé živiny, údaj o obsahu v hmotnostních procentech, jak je uvedeno v oddílech E.2.2 a E.2.3 přílohy I, a její rozpustnost.

6. Formy a rozpustnost živin musí být rovněž vyjádřeny v hmotnostních procentech hnojiva, pokud příloha I výslovně nestanoví jiný způsob vyjádření tohoto obsahu.

Tento obsah se zaokrouhlí na jedno desetinné místo, s výjimkou stopových živin, pro které je počet desetinných míst stanoven v oddílech E.2.2 a E.2.3 přílohy I.

KAPITOLA II

Minerální hnojiva s druhotnými živinami

Článek 20

Oblast působnosti

Tato kapitola se vztahuje na minerální hnojiva s druhotnými živinami, v tuhé nebo kapalné formě, včetně těch, která obsahují stopové živiny, s minimálním obsahem živin stanoveným v příloze I oddílech D, E.2.2 a E.2.3.

▼B

Článek 21

Identifikace

1. Kromě povinných identifikačních označení uvedených v čl. 9 odst. 1 písm. a) se uvedou označení stanovená v odstavcích 2, 3, 4 a 5 tohoto článku.

2. Jsou-li deklarovány stopové živiny, smějí být uvedena slova „se stopovými živinami“ nebo předložka „s“, po nichž následuje název nebo názvy a chemické symboly přítomných stopových živin.

3. Deklarovaný obsah druhotných živin se uvede v hmotnostních procentech jako celé číslo, nebo podle potřeby, existujeli vhodná metoda analýzy, jako číslo zaokrouhlené na jedno desetinné místo.

Je-li přítomno více druhotných živin, uvedou se v pořadí:

CaO nebo Ca, MgO nebo Mg, Na_2O nebo Na, SO_3 nebo S.

Údaj o deklarovaném obsahu stopových živin musí obsahovat název a symbol každé jednotlivé živiny, údaj o obsahu v hmotnostních procentech, jak je uvedeno v oddílech E.2.2 a E.2.3 přílohy I, a její rozpustnost.

4. Formy a rozpustnost živin musí být rovněž vyjádřeny v hmotnostních procentech hnojiva, pokud příloha I výslovně nestanoví jiný způsob vyjádření tohoto obsahu.

Tento obsah se zaokrouhlí na jedno desetinné místo, s výjimkou stopových živin, pro které je počet desetinných míst stanoven v oddílech E.2.2 a E.2.3 přílohy I.

5. Není-li v příloze I stanoveno jinak, smí být obsah vápníku deklarován pouze tehdy, jednáli se o vápník rozpustný ve vodě; obsah se vyjádří v hmotnostních procentech hnojiva.

KAPITOLA III

Minerální hnojiva se stopovými živinami

Článek 22

Oblast působnosti

Tato kapitola se vztahuje na minerální hnojiva se stopovými živinami, v tuhé nebo kapalné formě, s minimálním obsahem živin stanoveným v příloze I oddílech E.1 a E.2.1.

Článek 23

Identifikace

1. Kromě povinných identifikačních označení uvedených v čl. 9 odst. 1 písm. a) se uvedou označení stanovená v odstavcích 2, 3, 4 a 5 tohoto článku.

2. Obsahuje-li hnojivo více než jednu stopovou živinu, uvede se označení typu „směs stopových živin“, po němž následuje název přítomných stopových živin a jejich chemické symboly.

▼B

3. U hnojiv obsahujících pouze jednu stopovou živinu (oddíl E.1 přílohy I) se deklarovaný obsah stopové živiny uvede v hmotnostních procentech jako celé číslo nebo podle potřeby jako číslo zaokrohlené na jedno desetinné místo.

4. Formy a rozpustnost stopových živin musí být vyjádřeny v hmotnostních procentech hnojiva, pokud příloha I výslovně nestanoví jiný způsob vyjádření obsahu.

Počet desetinných míst pro stopové živiny je stanoven v oddílu E.2.1 přílohy I.

5. Pod povinnými nebo nepovinnými deklarovanými údaji se v případě výrobků uvedených v oddílech E.1 a E.2.1 přílohy I na etiketě nebo v průvodní dokumentaci uvede:

„Používat pouze v případě skutečné potřeby. Nepřekračovat doporučené dávkování.“

Článek 24

Obaly

Hnojiva ES, na která se vztahuje tato kapitola, musí být balena.

KAPITOLA IV

Hnojiva typu dusičnanu amonného s vysokým obsahem dusíku

Článek 25

Oblast působnosti

Pro účely této kapitoly se hnojivy typu dusičnanu amonného s vysokým obsahem dusíku rozumějí jednosložkové nebo vícesložkové výrobky na bázi dusičnanu amonného vyráběné pro použití jako hnojiva, které obsahují více než než 28 % hmotnostních dusíku pocházejícího z dusičnanu amonného.

Hnojiva tohoto typu mohou obsahovat anorganické nebo inertní látky.

Látky použité při výrobě hnojiv tohoto typu nesmějí zvyšovat jeho citlivost vůči teplu nebo jeho sklon k výbušnosti.

Článek 26

Bezpečnostní opatření a kontroly

1. Výrobce zajistí, aby jednosložková hnojiva typu dusičnanu amonného s vysokým obsahem dusíku byla v souladu s oddílem 1 přílohy III.

2. Kontroly, analýzy a zkoušení jednosložkových hnojiv typu dusičnanu amonného s vysokým obsahem dusíku za účelem jejich úřední kontroly, jak jsou stanoveny v této kapitole, se provádějí metodami popsanými v příloze III oddílu 3.

▼B

3. S cílem zajistit sledovatelnost hnojiv ES typu dusičnanu amonného s vysokým obsahem dusíku uváděných na trh uchovává výrobce záznamy s názvy a adresami závodů, v nichž byly hnojivo a jeho základní složky vyrobeny, a jména a adresy jejich provozovatelů. Tyto záznamy musí být k dispozici za účelem kontroly ze strany členských států po dobu, po kterou je hnojivo dodáváno na trh, a po dobu dalších dvou let poté, co výrobce ukončil jeho dodávání.

Článek 27

Zkouška odolnosti vůči výbuchu

Aniž jsou dotčena opatření uvedená v článku 26, zajistí výrobce, aby byl každý typ hnojiva ES typu dusičnanu amonného s vysokým obsahem dusíku uvedený na trh podroben zkoušce odolnosti vůči výbuchu popsané v oddílech 2, 3 (metoda 1 bod 3) a 4 přílohy III tohoto nařízení. Tuto zkoušku provede jedna ze schválených laboratoří uvedených v čl. 30 odst. 1 nebo čl. 33 odst. 1. Výrobci předloží výsledky zkoušky příslušnému orgánu dotyčného členského státu alespoň pět dnů před uvedením hnojiva na trh, nebo v případě dovozů alespoň pět dnů před příjezdem hnojiva na hranice Evropského společenství. Výrobce poté i nadále zaručuje, že všechny dodávky hnojiva uvedeného na trh jsou schopné projít výše uvedenou zkouškou.

Článek 28

Obaly

Hnojiva typu dusičnanu amonného s vysokým obsahem dusíku smějí být dodávána konečnému uživateli pouze v balené formě.

HLAVA III

POSUZOVÁNÍ SHODY HNOJIV

Článek 29

Kontrolní opatření

1. Členské státy mohou podrobovat hnojiva označená jako „hnojivo ES“ úředním kontrolám za účelem ověření jejich shody s tímto nařízením.

Členské státy mohou vybírat poplatky nepřevyšující náklady na zkoušky nezbytné pro takové kontroly; výrobci však nejsou povinni opakovat zkoušky nebo platit za opakované zkoušky, pokud byla první zkouška provedena laboratoří, která splňuje podmínky článku 30, a pokud tato zkouška prokázala shodu dotyčného hnojiva.

2. Členské státy zajistí, aby odběry vzorků a analýzy pro úřední kontrolu hnojiv ES, která patří k typům hnojiv uvedeným v příloze I, byly prováděny metodami popsanými v příloze III a IV.

▼B

3. Dodržování tohoto nařízení z hlediska shody s typy hnojiva a z hlediska dodržování deklarovaného obsahu živin nebo deklarovaného obsahu živin vyjádřeného formami a deklarovanou rozpustností těchto živin může být při úředních kontrolách ověřován pouze prostřednictvím metod odběru vzorků a analýzy stanovených v souladu s přílohami III a IV s přihlédnutím k odchylkám uvedeným v příloze II.

▼M6

4. Komise přizpůsobuje a modernizuje metody měření, odběru vzorků a analýzy a pokud možno využívá evropské normy. Tato opatření, jež mají za účel změnit jiné než podstatné prvky tohoto nařízení, se přijímají regulativním postupem s kontrolou podle čl. 32 odst. 3. Shodným postupem se přijímají prováděcí pravidla nezbytná pro bližší určení kontrolních opatření stanovených v tomto článku a v článcích 8, 26 a 27. Tato pravidla se zabývají zejména četností, s jakou mají být zkoušky opakovány, ale i opatřeními, jimiž se má zajistit, že hnojiva uváděná na trh jsou shodná se zkoušenými hnojivy.

▼B

Článek 30

Laboratoře

1. Členské státy oznámí Komisi seznam schválených laboratoří na svém území, které jsou způsobilé poskytovat nezbytné služby pro kontrolu souladu hnojiv ES s požadavky tohoto nařízení. Tyto laboratoře musí splňovat normy zmíněné v oddíle B přílohy V. Oznámení musí být učiněno do 11. června 2004 a při každé následné změně.

2. Komise zveřejní seznam schválených laboratoří v *Úředním věstníku Evropské unie*.

3. Má-li členský stát oprávněné důvody domnívat se, že schválená laboratoř nesplňuje normy zmíněné v odstavci 1, předloží tuto záležitost výboru uvedenému v článku 32. Jestliže se výbor shodne na tom, že dotyčná laboratoř nesplňuje normy, vymaže Komise jméno laboratoře ze seznamu zmíněného v odstavci 2.

4. Komise rozhodne v této záležitosti postupem podle čl. 32 odst. 2 do 90 dnů ode dne, kdy tyto informace obdrží.

5. Komise zveřejní změněný seznam v *Úředním věstníku Evropské unie*.

▼B

HLAVA IV

ZÁVĚREČNÁ USTANOVENÍ

KAPITOLA I

Přizpůsobení příloh

Článek 31

Nová hnojiva ES

▼M6

1. O zařazení nových typů hnojiva do přílohy I rozhoduje Komise.

▼B

2. Výrobce nebo jeho zástupce, kteří si přejí navrhnout zařazení nového typu hnojiva do přílohy I a musí za tímto účelem vypracovat technickou dokumentaci, tak učiní s přihlédnutím k technickým dokumentům uvedeným v oddíle A přílohy V.

▼M6

3. Komise upravuje přílohy s ohledem na technický pokrok.

4. Opatření uvedená v odstavcích 1 a 3, jež mají za účel změnit jiné než podstatné prvky tohoto nařízení, se přijímají regulativním postupem s kontrolou podle čl. 32 odst. 3.

Článek 32

Postup projednávání ve výboru

1. Komisi je nápomocen výbor.

2. Odkazuje-li se na tento odstavec, použijí se články 5 a 7 rozhodnutí 1999/468/ES s ohledem na článek 8 zmíněného rozhodnutí.

Doba uvedená v čl. 5 odst. 6 rozhodnutí 1999/468/ES je tři měsíce.

3. Odkazuje-li se na tento odstavec, použijí se čl. 5a odst. 1 až 4 a článek 7 rozhodnutí 1999/468/ES s ohledem na článek 8 zmíněného rozhodnutí.

▼B

KAPITOLA II

Přechodná ustanovení

Článek 33

Způsobilé laboratoře

1. Aniž je dotčen čl. 30 odst. 1, členské státy mohou po dobu přechodné období až do 11. prosince 2007 nadále používat vlastní vnitrostátní předpisy, jimiž se způsobilým laboratořím povoluje poskytovat nezbytné služby pro kontrolu shody hnojiv ES s požadavky tohoto nařízení.

▼B

2. Členské státy oznámí seznam těchto laboratoří Komisi, přičemž uvedou podrobné údaje o svém systému povolování. Oznámení musí být učiněno do 11. června 2004 a při každé následné úpravě.

Článek 34

Obaly a označování

Bez ohledu na čl. 35 odst. 1 mohou být označení, obaly, etikety a doprovodná dokumentace hnojiv ES stanovené dřívějšími směrnicemi nadále používány až do 11. června 2005.

KAPITOLA III

Závěrečná ustanovení

Článek 35

Zrušené směrnice

1. Zrušují se směrnice 76/116/EHS, 77/535/EHS, 80/876/EHS a 87/94/EHS.

2. Odkazy na zrušené směrnice se považují za odkazy na toto nařízení. Zejména odchylky od článku 7 směrnice 76/116/EHS udělené Komisí podle čl. 95 odst. 6 Smlouvy se považují za odchylky od článku 5 tohoto nařízení a jsou nadále platné bez ohledu na vstup tohoto nařízení v platnost. Do přijetí sankcí podle článku 36 mohou členské státy nadále uplatňovat sankce za porušení vnitrostátních předpisů, kterými se prováděly směrnice zmíněné v odstavci 1.

Článek 36

Sankce

Členské státy stanoví pravidla pro sankce za porušení tohoto nařízení a přijmou veškerá opatření nezbytná pro jejich uplatňování. Stanovené sankce musí být účinné, přiměřené a odrazující.

Článek 37

Vnitrostátní předpisy

Členské státy oznámí Komisi do 11. června 2005 vnitrostátní předpisy, které přijaly podle čl. 6 odst. 1 a 2, čl. 29 odst. 1 a článku 36 tohoto nařízení, a neprodleně jí oznámí veškeré jejich pozdější změny.

▼B

Článek 38

Vstup v platnost

Toto nařízení vstupuje v platnost dvacátým dnem po vyhlášení v *Úředním věstníku Evropské unie* s výjimkou článku 8 a čl. 26 odst. 3, které vstupují v platnost dnem 11. června 2005.

Toto nařízení je závazné v celém rozsahu a přímo použitelné ve všech členských státech.

▼B

OBSAH

PŘÍLOHA I — **Seznam typů hnojiv ES**

A. Minerální jednosložková hnojiva s hlavními živinami

A.1. Dusíkatá hnojiva

A.2. Fosforečná hnojiva

A.3. Draselná hnojiva

B. Minerální vícesložková hnojiva s hlavními živinami

B.1. Hnojiva NPK

B.2. Hnojiva NP

B.3. Hnojiva NK

B.4. Hnojiva PK

C. Minerální kapalná hnojiva

C.1. Jednosložková kapalná hnojiva

C.2. Vícesložková kapalná hnojiva

D. Minerální hnojiva s druhotnými živinami

E. Minerální hnojiva se stopovými živinami

E.1. Hnojiva obsahující pouze jednu stopovou živinu

E.1.1. Bor

E.1.2. Kobalt

E.1.3. Měď

E.1.4. Železo

E.1.5. Mangan

E.1.6. Molybden

E.1.7. Zinek

E.2. Minimální obsah stopových živin v hmotnostních procentech hnojiva

E.3. Seznam povolených organických chelátotvorných komplexotvorných činidel pro stopové živiny

F. Inhibitory nitrifikace a ureázy

G. Materiály k vápnění půd

PŘÍLOHA II — **Odchylky**

1. Jednosložková minerální hnojiva s hlavními živinami – absolutní hodnota v hmotnostních procentech, vyjádřeno jako N, P_2O_5, K_2O, MgO, Cl

2. Minerální vícesložková hnojiva s hlavními živinami

3. Druhotné živiny v hnojivech

4. Stopové živiny v hnojivech

5. Materiály k vápnění půd

▼B

PŘÍLOHA III — **Technická ustanovení pro hnojiva typu dusičnanu amonného s vysokým obsahem dusíku**

1. Charakteristiky jednosložkových hnojiv typu dusičnanu amonného s vysokým obsahem dusíku a jejich limitní hodnoty

2. Popis zkoušky odolnosti vůči výbuchu pro hnojiva typu dusičnanu amonného s vysokým obsahem dusíku

3. Metody pro kontrolu dodržení limitů stanovených v přílohách III-1 a III-2.

4. Zkouška odolnosti vůči výbuchu

PŘÍLOHA IV — **Metody odběru vzorků a analýzy**

A. Metody odběru vzorků pro kontrolu hnojiv

1. Účel a oblast použití

2. Pracovníci oprávnění k odběru vzorků

3. Definice

4. Přístroje a pomůcky

5. Požadavky na množství

6. Pokyny pro odběr, přípravu a balení vzorků

7. Balení konečných vzorků

8. Protokol o odběru vzorku

9. Místo určení vzorků

B. Metody pro analýzu hnojiv

Obecné poznámky

Obecná ustanovení týkající se metod analýzy hnojiv

Metoda 1. Příprava vzorků k analýze

Metoda 2. Dusík

Metoda 2.1. Stanovení amonného dusíku

Metoda 2.2. Stanovení dusičnanového a amonného dusíku

Metoda 2.2.1. Stanovení dusičnanového a amonného dusíku podle Ulsche

Metoda 2.2.2. Stanovení dusičnanového a amonného dusíku podle Arnda

Metoda 2.2.3. Stanovení dusičnanového a amonného dusíku podle Devardy

Metoda 2.3. Stanovení celkového dusíku

Metoda 2.3.1. Stanovení celkového dusíku v dusíkatém vápnu bez dusičnanů

Metoda 2.3.2. Stanovení celkového dusíku v dusíkatém vápnu obsahujícím dusičnany

Metoda 2.3.3. Stanovení celkového dusíku v močovině

Metoda 2.4. Stanovení kyanamidového dusíku

Metoda 2.5. Spektrofotometrické stanovení biuretu v močovině

Metoda 2.6. Stanovení různých forem dusíku přítomných vedle sebe

▼B

Metoda 2.6.1.	Stanovení různých forem dusíku přítomných vedle sebe v hnojivech obsahujících dusík ve formě dusičnanové, amonné, močovinové a kyanamidové
Metoda 2.6.2.	Stanovení celkového dusíku přítomného v hnojivech obsahujících dusík ve formě dusičnanové, amonné a močovinové prostřednictvím dvou různých metod
Metoda 2.6.3.	Stanovení močovinových kondenzátů pomocí vysoce účinné kapalinové chromatografie (HPLC) – Isobutylidenediurea a crotonylidenediurea (metoda A) a oligomery methylenové močoviny (metoda B)
3.	Fosfor
3.1.	Vyluhování
3.1.1.	Extrakce fosforu rozpustného v anorganických kyselinách
3.1.2.	Extrakce fosforu rozpustného ve 2 % kyselině mravenčí
3.1.3.	Extrakce fosforu rozpustného ve 2 % kyselině citronové
3.1.4.	Extrakce fosforu rozpustného v neutrálním citranu amonném
3.1.5.	Vyluhování alkalickým citronanem amonným
3.1.5.1.	Extrakce rozpustného fosforu podle Petermanna při 65 ° C
3.1.5.2.	Extrakce rozpustného fosforu podle Petermanna při teplotě okolí
3.1.5.3.	Extrakce fosforu rozpustného v Jouliově alkalickém citranu amonném
3.1.6.	Extrakce fosforu rozpustného ve vodě
3.2.	Stanovení vyextrahovaného fosforu
4.	Draslík
4.1.	Stanovení obsahu vodorozpustného draslíku
5.	Oxid uhličitý
5.1.	Stanovení oxidu uhličitého – Část I: metoda pro pevná hnojiva
6.	Draslík 116.Chlor
6.1.	Stanovení chloridů za nepřítomnosti organického materiálu
7.	Jemnost mletí
7.1.	Stanovení jemnosti mletí (suchý postup)
7.2.	Stanovení jemnosti mletí měkkých přírodních fosfátů
8.	Druhotné živiny
8.1.	Extrakce celkového vápníku, hořčíku, sodíku a síry ve formě síranů
8.2.	Extrakce celkové síry přítomné v různých formách
8.3.	Extrakce ve vodě rozpustného vápníku, hořčíku, sodíku a síry (ve formě síranů)
8.4.	Extrakce vodorozpustné síry, kde je síra v různých formách

▼B

8.5.	Extrakce a stanovení elementární síry
8.6.	Manganometrické stanovení vyluhovaného vápníku po srážení jako šťavelan
8.7.	Stanovení hořčíku atomovou absorpční spektrofotometrií
8.8.	Stanovení hořčíku komplexometricky
8.9.	Stanovení obsahu síranů použitím tří různých metod
8.10.	Stanovení vyluhovaného sodíku
8.11.	Stanovení vápníku a mravenčanu v mravenčanu vápenatém
9.	Stopové živiny o koncentraci větší než 10 %
9.1.	Vyluhování celkových stopových živin
9.2.	Vyluhování vodorozpustných stopových živin
9.3.	Odstranění organických sloučenin z výluhů hnojiv
9.4.	Stanovení stopových živin ve výluzích hnojiv atomovou absorpční spektrometrií (obecný postup)
9.5.	Spektrofotometrické stanovení boru ve výluzích hnojiv za použití azomethinuH
9.6.	Stanovení kobaltu ve výluzích hnojiv atomovou absorpční spektrometrií
9.7.	Stanovení mědi ve výluzích hnojiv atomovou absorpční spektrometrií
9.8.	Stanovení železa ve výluzích hnojiv atomovou absorpční spektrometrií
9.9.	Stanovení manganu ve výluzích hnojiv atomovou absorpční spektrometrií
9.10.	Spektrofotometrické stanovení molybdenu ve výluzích hnojiv jako komplexu s thiokyanatanem amonným
9.11.	Stanovení zinku ve výluzích hnojiv atomovou absorpční spektrometrií
10.	Stopové živiny o koncentraci větší než 10 %
10.1.	Vyluhování celkových stopových živin
10.2.	Vyluhování vodorozpustných stopových živin
10.3.	Odstranění organických sloučenin z výluhů hnojiv
10.4.	Stanovení stopových živin ve výluzích hnojiv atomovou absorpční spektrometrií (obecný postup)
10.5.	Stanovení boru ve výluzích hnojiv acidometrickou titrací
10.6.	Stanovení kobaltu ve výluhu hnojiv vážkovou metodou s 1nitroso2naftolem
10.7.	Stanovení mědi ve výluzích hnojiv titrační metodou
10.8.	Stanovení železa ve výluzích hnojiv atomovou absorpční spektrometrií
10.9.	Stanovení manganu ve výluzích hnojiv titrací

▼B

10.10.	Stanovení molybdenu ve výluzích hnojiv gravimetrickou metodou s 8hydroxychinolinem
10.11.	Stanovení zinku ve výluzích hnojiv atomovou absorpční spektrometrií
Metody 11	Chelátotvorná činidla
Metoda 11.1	Stanovení obsahu chelátových stopových živin a chelátové frakce stopových živin
Metoda 11.2	Stanovení EDTA, HEDTA a DTPA
Metoda 11.3	Stanovení železa chelatovaného o,o-EDDHA, o,o-EDDHMA a HBED
Metoda 11.4	Stanovení železa chelatovaného EDDHSA
Metoda 11.5	Stanovení železa chelatovaného o,p-EDDHA
Metoda 11.6	Stanovení IDHA
Metoda 11.7	Stanovení lignosulfonátů
Metoda 11.8	Stanovení obsahu stopových živin v komplexu a komplexně vázané frakce stopových živin
Metody 12	Inhibitory nitrifikace a ureázy
Metoda 12.1	Stanovení dikyandiamidu
Metoda 12.2	Stanovení NBPT
Metoda 12.3	Stanovení 3-methylpyrazolu
Metoda 12.4	Stanovení TZ
Metoda 12.5	Stanovení 2-NPT
Metody 13	Těžké kovy
Metoda 13.1	Stanovení obsahu kadmia
Metody 14	Materiály k vápnění půd
Metoda 14.1	Stanovení velikostního rozdělení materiálů k vápnění půd prosíváním za sucha a za mokra
Metoda 14.2	Stanovení reaktivity uhličitanových a křemičitanových materiálů k vápnění půd kyselinou chlorovodíkovou
Metoda 14.3	Stanovení reaktivity automatickou titrací kyselinou citronovou
Metoda 14.4	Stanovení neutralizační hodnoty materiálů k vápnění půd
Metoda 14.5	Stanovení vápníku v materiálech k vápnění půd oxalátovou metodou
Metoda 14.6	Stanovení vápníku a hořčíku v materiálech k vápnění půd komplexometrickou metodou
Metoda 14.7	Stanovení hořčíku v materiálech k vápnění půd metodou atomové absorpční spektrometrie
Metoda 14.8	Stanovení obsahu vody
Metoda 14.9	Stanovení rozpadu granulí
Metoda 14.10	Stanovení vlivu výrobku půdní inkubační metodou

PŘÍLOHA V

A. Seznam dokumentů, ke kterým by měli výrobci nebo jejich zástupci přihlédnout při vypracovávání technické dokumentace pro zařazení nového typu hnojiva do přílohy i tohoto nařízení

B. Požadavky pro schválení laboratoří způsobilých poskytovat nezbytné služby pro kontrolu dodržování požadavků tohoto nařízení a jeho příloh u hnojiv ES

PŘÍLOHA I

SEZNAM TYPŮ HNOJIV ES

A. **Minerální jednosložková hnojiva s hlavními živinami**

A.1. *Dusíkatá hnojiva*

Číslo	Označení typu	Údaje o způsobu výroby a hlavních složkách	Minimální obsah živin (v hmotnostních procentech) Údaje o vyjádření živin Další požadavky	Další údaje o označení typu	Živiny, jejichž obsah musí být deklarován Formy a rozpustnost živin Další kritéria
1	2	3	4	5	6
1 a)	Dusičnan vápenatý (ledek vápenatý)	Výrobek získaný chemickou cestou obsahující dusičnan vápenatý jako hlavní složku a případně dusičnan amonný	15 % N Dusík vyjádřený jako celkový dusík nebo jako dusičnanový a amonný dusík. Maximální obsah amonného dusíku: 1,5 % N		Celkový dusík Další nepovinné údaje: Dusičnanový dusík Amonný dusík
1 b)	Dusičnan vápenatohořečnatý (ledek vápenatohořečnatý)	Výrobek získaný chemickou cestou obsahující jako hlavní složky dusičnan vápenatý a dusičnan hořečnatý	13 % N Dusík vyjádřený jako dusičnanový dusík. Minimální obsah hořčíku ve formě vodorozpustných solí vyjádřený jako oxid hořečnatý: 5 % MgO		Dusičnanový dusík Vodorozpustný oxid hořečnatý
1 c)	Dusičnan hořečnatý	Výrobek získaný chemickou cestou obsahující jako hlavní složku hexahydrát dusičnanu hořečnatého	10 % N Dusík vyjádřený jako dusičnanový dusík 14 % MgO Hořčík vyjádřený jako vodorozpustný oxid hořečnatý	Pokud je uváděn na trh ve formě krystalů, lze doplnit označení „v krystalické formě“	Dusičnanový dusík Vodorozpustný oxid hořečnatý
2 a)	Dusičnan sodný	Výrobek získaný chemickou cestou obsahující jako hlavní složku dusičnan sodný	15 % N Dusík vyjádřený jako dusičnanový dusík		Dusičnanový dusík
2 b)	Chilský ledek	Výrobek získávaný z přírodního chilského ledku obsahující jako hlavní složku dusičnan sodný	15 % N Dusík vyjádřený jako dusičnanový dusík		Dusičnanový dusík

▼B

1	2	3	4	5	6
3 a)	Dusíkaté vápno (kyanamid vápenatý)	Výrobek získaný chemickou cestou obsahující jako hlavní složky kyanamid vápenatý, oxid vápenatý a případně malá množství amonných solí a močoviny	18 % N Dusík vyjádřený jako celkový dusík, minimálně 75 % deklarovaného dusíku je vázáno jako kyanamid		Celkový dusík
3 b)	Dusíkaté vápno s dusičnanem	Výrobek získaný chemickou cestou obsahující jako hlavní složky kyanamid vápenatý, oxid vápenatý a případně malá množství amonných solí a močoviny, s přidaným dusičnanem	18 % N Dusík vyjádřený jako celkový dusík; minimálně 75 % deklarovaného nedusičnanového dusíku je vázáno jako kyanamid. Obsah dusičnanového dusíku: — minimum: 1 % N — maximum: 3 % N		Celkový dusík Dusičnanový dusík
▼M5 4	Síran amonný	Výrobek získaný chemickou cestou obsahující jako hlavní složku síran amonný, případně nejvýše 15 % dusičnanu vápenatého (ledku vápenatého).	19,7 % N Dusík vyjádřený jako celkový dusík. Maximální obsah dusičnanového dusíku 2,2 % N, pokud je přidán dusičnan vápenatý (ledek vápenatý).	Pokud je uváděn na trh ve formě kombinace síranu amonného a dusičnanu vápenatého (ledku vápenatého), musí označení obsahovat slova „s nejvýše 15 % dusičnanu vápenatého (ledku vápenatého)“.	Amonný dusík. Celkový dusík, pokud je přidán dusičnan vápenatý (ledek vápenatý).
▼B 5	Dusičnan amonný nebo dusičnan amonný s vápencem	Výrobek získaný chemickou cestou obsahující jako hlavní složku dusičnan amonný; může obsahovat plnivo, např. mletý vápenec, síran vápenatý, mletý dolomit, síran hořečnatý, kieserit	20 % N Dusík vyjádřený jako dusičnanový dusík a amonný dusík, každá z forem dusíku tvoří přibližně polovinu obsahu přítomného dusíku. Podle potřeby viz přílohy III.1 a III.2 tohoto nařízení.	Označení „dusičnan amonný s vápencem“ je vyhrazeno výlučně pro hnojivo obsahující kromě dusičnanu amonného uhličitan vápenatý (např. vápenec) nebo uhličitan hořečnatý a uhličitan vápenatý (např. dolomit). Minimální obsah těchto uhličitanů musí být 20 % a jejich čistota nejméně 90 %	Celkový dusík Dusičnanový dusík Amonný dusík

▼B

1	2	3	4	5	6
6	Síran amonný s dusičnanem amonným	Výrobek získaný chemickou cestou obsahující jako hlavní složky dusičnan amonný a síran amonný	25 % N Dusík vyjádřený jako amonný dusík a dusičnanový dusík. Minimální obsah dusičnanového dusíku: 5 %		Celkový dusík Amonný dusík Dusičnanový dusík
7	Dusičnan amonný se síranem amonným a síranem hořečnatým	Výrobek získaný chemickou cestou obsahující jako hlavní složky dusičnan amonný, síran amonný a síran hořečnatý	19 % N Dusík vyjádřený jako amonný dusík a dusičnanový dusík. Minimální obsah dusičnanového dusíku: 6 % N 5 % MgO Hořčík ve formě vodorozpustných solí vyjádřený jako oxid hořečnatý		Celkový dusík Amonný dusík Dusičnanový dusík Vodorozpustný oxid hořečnatý
8	Dusičnan amonný s hořčíkem	Výrobek získaný chemickou cestou obsahující jako hlavní složky dusičnan amonný a hořečnaté soli (dolomit, uhličitan hořečnatý nebo síran hořečnatý)	19 % N Dusík vyjádřený jako amonný dusík a dusičnanový dusík. Minimální obsah dusičnanového dusíku: 6 % N 5 % MgO Hořčík vyjádřený jako celkový oxid hořečnatý		Celkový dusík Amonný dusík Dusičnanový dusík Celkový oxid hořečnatý, případně vodorozpustný oxid hořečnatý
9	Močovina	Výrobek získaný chemickou cestou obsahující jako hlavní složku karbonyldiamid (karbamid)	44 % N Celkový močovinový dusík (včetně biuretu). Maximální obsah biuretu: 1,2 %		Celkový dusík vyjádřený jako močovinový dusík
10	Krotonylidendimočovina	Výrobek získaný reakcí močoviny s krotonaldehydem Monomer	28 % N Dusík vyjádřený jako celkový dusík Alespoň 25 % N z krotonylidendimočoviny Maximální obsah močovinového dusíku: 3 %		Celkový dusík Močovinový dusík, pokud jeho obsah činí nejméně 1 % hmot. Krotonylidendimočovinový dusík

▼B

1	2	3	4	5	6
11	Isobutylidendimočovina	Výrobek získaný reakcí močoviny s isobutylaldehydem Monomer	28 % N Dusík vyjádřený jako celkový dusík Alespoň 25 % N z isobutylidendimočoviny Maximální obsah močovinového dusíku: 3 %		Celkový dusík Močovinový dusík, pokud jeho obsah činí nejméně 1 % hmot. Isobutylidendimočovinový dusík
12	Močovinoformaldehyd	Výrobek získaný reakcí močoviny s formaldehydem obsahující jako hlavní složky molekuly močovinoformaldehydu Polymer	36 % celkového dusíku Dusík vyjádřený jako celkový dusík Alespoň 3/5 deklarovaného obsahu celkového dusíku musí být rozpustné v horké vodě Alespoň 31 % N z močovinoformaldehydu Maximální obsah močovinového dusíku: 5 %		Celkový dusík Močovinový dusík, pokud jeho obsah činí nejméně 1 % hmot. Dusík z močovinoformaldehydu rozpustného ve studené vodě Dusík z močovinoformaldehydu rozpustného pouze v horké vodě
13	Dusíkaté hnojivo obsahující krotonylidendimočovinu	Výrobek získaný chemickou cestou obsahující krotonylidendimočovinu a jednosložkové dusíkaté hnojivo [Seznam A-1, kromě výrobků 3 a), 3 b) a 5]	18 % N vyjádřeného jako celkový dusík Alespoň 3 % dusíku ve formě amonného nebo dusičnanového nebo močovinového dusíku Alespoň 1/3 deklarovaného obsahu celkového dusíku musí pocházet z krotonylidendimočoviny Maximální obsah biuretu: (močovinový N + krotonylidendimočovinový N) × 0,026		Celkový dusík Pro každou formu, jejíž množství je alespoň 1 %: — dusičnanový dusík — amonný dusík — močovinový dusík Krotonylidendimočovinový dusík
14	Dusíkaté hnojivo obsahující isobutylidendimočovinu	Výrobek získaný chemickou cestou obsahující isobutylidendimočovinu a jednosložkové dusíkaté hnojivo [Seznam A-1, kromě výrobků 3 a), 3 b) a 5]	18 % N vyjádřeného jako celkový dusík Alespoň 3 % dusíku ve formě amonného nebo dusičnanového nebo močovinového dusíku Alespoň 1/3 deklarovaného obsahu celkového dusíku musí pocházet z isobutylidendimočoviny Maximální obsah biuretu: (močovinový N + isobutylidendimočovinový N) × 0,026		Celkový dusík Pro každou formu, jejíž množství je alespoň 1 %: — dusičnanový dusík — amonný dusík — močovinový dusík Isobutylidendimočovinový dusík

▼B

1	2	3	4	5	6
15	Dusíkaté hnojivo obsahující močovinoformaldehyd	Výrobek získaný chemickou cestou obsahující močovinoformaldehyd a jednosložkové dusíkaté hnojivo [Seznam A-1, kromě výrobků 3 a), 3 b) a 5]	18 % N vyjádřeného jako celkový dusík Alespoň 3 % dusíku ve formě amonného nebo dusičnanového nebo močovinového dusíku Alespoň 1/3 deklarovaného obsahu celkového dusíku musí pocházet z močovinoformaldehydu Močovinoformaldehydový dusík musí obsahovat alespoň 3/5 dusíku rozpustného v horké vodě Maximální obsah biuretu: (močovinový N + močovinoformaldehydový N) × 0,026		Celkový dusík Pro každou formu, jejíž množství je alespoň 1 %: — dusičnanový dusík — amonný dusík — močovinový dusík Močovinoformaldehydový dusík Dusík z močovinoformaldehydu rozpustného ve studené vodě Dusík z močovinoformaldehydu rozpustného pouze v horké vodě
▼M5 ———					
▼B ►M5 16 ◄	Močovina se síranem amonným	Výrobek získaný chemickou cestou z močoviny a síranu amonného	30 % N Dusík vyjádřený jako amonný a močovinový dusík Minimální obsah amonného dusíku: 4 % Minimální obsah síry vyjádřené jako oxid sírový: 12 % Maximální obsah biuretu: 0,9 %		Celkový dusík Amonný dusík Močovinový dusík Vodorozpustný oxid sírový
►M5 ——— ◄					

A.2. *Fosforečná hnojiva*

Je-li pro základní složky hnojiv prodávaných ve formě granulí předepsána velikost částic (hnojiva 1, 3, 4, 5, 6 a 7), musí být stanovena vhodnou analytickou metodou.

Číslo	Označení typu	Údaje o způsobu výroby a hlavních složkách	Minimální obsah živin (v hmotnostních procentech) Údaje o vyjádření živin Další požadavky	Další údaje o označení typu	Živiny, jejichž obsah musí být deklarován Formy a rozpustnost živin Další kritéria
1	2	3	4	5	6
1	Bazická struska — Thomasův fosfát — Thomasova moučka	Výrobek získaný při výrobě oceli zpracováním tavenin obsahujících fosfor a obsahující jako hlavní složku silikofosfát vápenatý	12 % P_2O_5 Fosfor vyjádřený jako oxid fosforečný rozpustný v minerálních kyselinách; nejméně 75 % deklarovaného obsahu oxidu fosforečného ve formě rozpustné ve 2 % kyselině citronové; nebo 10 % P_2O_5 Fosfor vyjádřený jako oxid fosforečný rozpustný ve 2 % kyselině citronové Velikost částic: — Nejméně 75 % propadne sítem 0,160 mm, — Nejméně 96 % propadne sítem 0,630 mm		Celkový oxid fosforečný (rozpustný v minerálních kyselinách), z něhož je 75 % (uvede se v hmotnostních %) rozpustných ve 2 % kyselině citronové (pro uvádění na trh ve Francii, Itálii, Španělsku, Portugalsku , Řecku ►**M1** , Česká republika, Estonsko, Kypr, Lotyšsko, Litva, Maďarsko, Malta, Polsko, Slovinsko, Slovensko, ◄ ►**M3** Bulharsko, Rumunsko ◄) Celkový oxid fosforečný (rozpustný v minerálních kyselinách) a oxid fosforečný rozpustný ve 2 % kyselině citronové (pro uvádění na trh ve Spojeném království) Oxid fosforečný rozpustný ve 2 % kyselině citronové (pro uvádění na trh v Německu, Belgii, Dánsku, Irsku, Lucembursku, Nizozemsku a Rakousku)
2 a)	Superfosfát	Výrobek získaný rozkladem mletého přírodního fosfátu kyselinou sírovou obsahující jako hlavní složky monokalciumfosfát a dále síran vápenatý	16 % P_2O_5 Fosfor vyjádřený jako P_2O_5, rozpustný v neutrálním citronanu amonném; minimálně 93 % deklarovaného obsahu P_2O_5ve vodorozpustné formě Analytický vzorek: 1 g		Oxid fosforečný rozpustný v neutrálním citronanu amonném Vodorozpustný oxid fosforečný
2 b)	Obohacený superfosfát	Výrobek získaný rozkladem mletého přírodního fosfátu kyselinou sírovou a kyselinou fosforečnou obsahující jako hlavní složku monokalciumfosfát a dále síran vápenatý	25 % P_2O_5 Fosfor vyjádřený jako P_2O_5 rozpustný v neutrálním citronanu amonném; minimálně 93 % deklarovaného obsahu P_2O_5 ve vodorozpustné formě Analytický vzorek: 1 g		Oxid fosforečný rozpustný v neutrálním citronanu amonném Vodorozpustný oxid fosforečný

▼B

1	2	3	4	5	6
▼M2 2 c)	Trojitý superfosfát	Výrobek získaný rozkladem mletého přírodního fosfátu kyselinou fosforečnou a obsahující jako hlavní složku monokalciumfosfát	38 % P_2O_5 Fosfor vyjádřený jako P_2O_5 rozpustný v neutrálním citronanu amonném; minimálně 85 % deklarovaného obsahu P_2O_5 ve vodorozpustné formě Analytický vzorek: 3 g		Oxid fosforečný rozpustný v neutrálním citronanu amonném Vodorozpustný oxid fosforečný
▼B 3	Částečně rozložený fosfát	Výrobek získaný částečným rozkladem mletého surového fosfátu kyselinou sírovou nebo kyselinou fosforečnou a obsahující jako hlavní složky monokalciumfosfát, trikalciumfosfát a síran vápenatý	20 % P_2O_5 Fosfor vyjádřený jako P_2O_5 rozpustný v minerálních kyselinách; nejméně 40 % deklarovaného obsahu oxidu fosforečného ve vodorozpustné formě Velikost částic: — nejméně 90 % propadne sítem 0,160 mm — nejméně 98 % propadne sítem 0,630 mm		Celkový oxid fosforečný (rozpustný v minerálních kyselinách) Oxid fosforečný rozpustný ve vodě
▼M7 3 a)	Částečně rozložený fosfát s hořčíkem	Výrobek získaný částečným rozkladem mletého surového fosfátu kyselinou sírovou nebo kyselinou fosforečnou s přidáním síranu hořečnatého nebo oxidu hořečnatého a obsahující jako hlavní složky monokalciumfosfát, trikalciumfosfát, síran vápenatý a síran hořečnatý	16 % P_2O_5 6 % MgO Fosfor vyjádřený jako P_2O_5 rozpustný v minerálních kyselinách; minimálně 40 % deklarovaného obsahu P_2O_5 ve vodorozpustné formě Velikost částic: — nejméně 90 % propadne sítem 0,160 mm — nejméně 98 % propadne sítem 0,630 mm		Celkový oxid fosforečný (rozpustný v minerálních kyselinách) Oxid fosforečný rozpustný ve vodě Celkový oxid hořečnatý Vodorozpustný oxid hořečnatý
▼B 4	Dikalciumfosfát	Výrobek získaný srážením solubilizované kyseliny fosforečné z minerálních fosfátů nebo kostí a obsahující jako hlavní složku dikalciumfosfát dihydrát	38 % P_2O_5 Fosfor vyjádřený jako P_2O_5 rozpustný v alkalickém citronanu amonném (Petermann) Velikost částic: — nejméně 90 % propadne sítem 0,160 mm — nejméně 98 % propadne sítem 0,630 mm		Oxid fosforečný rozpustný v alkalickém citronanu amonném

▼B

1	2	3	4	5	6
5	Kalcinovaný fosfát	Výrobek získaný termickým rozkladem mletého surového fosfátu s přísadou alkalických sloučenin a kyseliny křemičité a obsahující jako hlavní složky alkalický fosforečnan vápenatý a křemičitan vápenatý	25 % P_2O_5 Fosfor vyjádřený jako P_2O_5 rozpustný v alkalickém citronanu amonném (Petermann) Velikost částic: — nejméně 75 % propadne sítem 0,160 mm — nejméně 96 % propadne sítem 0,630 mm		Oxid fosforečný rozpustný v alkalickém citronanu amonném
6	Fosforečnan hlinitovápenatý	Výrobek v amorfní formě získaný termickým rozkladem a mletím a obsahující jako hlavní složky fosforečnan hlinitý a vápenatý	30 % P_2O_5 Fosfor vyjádřený jako P_2O_5 rozpustný v minerálních kyselinách; nejméně 75 % deklarovaného obsahu P_2O_5 ve formě rozpustné v zásaditém citronanu amonném (Joulie) Velikost částic: — nejméně 90 % propadne sítem 0,160 mm — nejméně 98 % propadne sítem 0,630 mm		Celkový oxid fosforečný (rozpustný v minerálních kyselinách) Oxid fosforečný rozpustný v zásaditém citronanu amonném
7	Přírodní měkký fosforit	Výrobek získaný mletím měkkých přírodních fosfátů a obsahující jako hlavní složky trikalciumfosfát a uhličitan vápenatý	25 % P_2O_5 Fosfor vyjádřený jako P_2O_5 rozpustný v minerálních kyselinách; nejméně 55 % deklarovaného obsahu P_2O_5 ve formě rozpustné ve 2 % kyselině mravenčí Velikost částic: — nejméně 90 % propadne sítem 0,063 mm — nejméně 99 % propadne sítem 0,125 mm		Celkový oxid fosforečný (rozpustný v minerálních kyselinách) Oxid fosforečný rozpustný ve 2 % kyselině mravenčí Množství materiálu v hmotnostních procentech, které propadne sítem 0,063 mm

▼B

A.3. *Draselná hnojiva*

Číslo	Označení typu	Údaje o způsobu výroby a hlavních složkách	Minimální obsah živin (v hmotnostních procentech) Údaje o vyjádření živin Další požadavky	Další údaje o označení typu	Živiny, jejichž obsah musí být deklarován Formy a rozpustnost živin Další kritéria
1	2	3	4	5	6
▼M10					
1	Surová draselná sůl	Výrobek získaný ze surových draselných solí	10 % K_2O Draslík vyjádřený jako vodorozpustný K_2O 5 % MgO Hořčík ve formě vodorozpustných solí vyjádřený jako oxid hořečnatý	Lze doplnit obvyklými obchodními názvy	Vodorozpustný oxid draselný Vodorozpustný oxid hořečnatý
2	Obohacená surová draselná sůl	Výrobek získaný ze surových draselných solí, obohacený přimícháním chloridu draselného	18 % K_2O Draslík vyjádřený jako vodorozpustný K_2O	Lze doplnit obvyklými obchodními názvy	Vodorozpustný oxid draselný Nepovinné uvedení obsahu vodorozpustného oxidu hořečnatého, pokud je obsah MgO vyšší než 5 %
▼B					
3	Chlorid draselný	Výrobek získaný ze surových draselných solí a obsahující jako hlavní složku chlorid draselný	37 % K_2O Draslík vyjádřený jako vodorozpustný K_2O	Lze doplnit obvyklými obchodními názvy	Vodorozpustný oxid draselný
4	Chlorid draselný obsahující hořečnaté soli	Výrobek získaný ze surových draselných solí s přidanými hořečnatými solemi a obsahující jako hlavní složky chlorid draselný a hořečnaté soli	37 % K_2O Draslík vyjádřený jako vodorozpustný K_2O 5 % MgO Hořčík ve formě vodorozpustných solí vyjádřený jako oxid hořečnatý		Vodorozpustný oxid draselný Vodorozpustný oxid hořečnatý

▼B

1	2	3	4	5	6
5	Síran draselný	Výrobek získaný chemickou cestou z draselných solí a obsahující jako hlavní složku síran draselný	47 % K_2O Draslík vyjádřený jako vodorozpustný K_2O. Maximální obsah chloru: 3 % Cl		Vodorozpustný oxid draselný Nepovinné uvedení obsahu chloru
6	Síran draselný s hořečnatými solemi	Výrobek získaný chemickou cestou z draselných solí, případně s přídavkem hořečnatých solí, a obsahující jako hlavní složky síran draselný a síran hořečnatý	22 % K_2O Draslík vyjádřený jako vodorozpustný K_2O 8 % MgO Hořčík ve formě vodorozpustných solí, vyjádřený jako oxid hořečnatý. Maximální obsah chloru: 3 % Cl	Lze doplnit obvyklými obchodními názvy	Vodorozpustný oxid draselný Vodorozpustný oxid hořečnatý Nepovinné uvedení obsahu chloru
7	Kieserit se síranem draselným	Výrobek získaný z kieseritu s přídavkem síranu draselného	8 % MgO Hořčík vyjádřený jako vodorozpustný oxid hořečnatý 6 % K_2O Draslík vyjádřený jako vodorozpustný K_2O Celkový MgO + K_2O: 20 % Maximální obsah chloru: 3 % Cl	Lze doplnit obvyklými obchodními názvy	Vodorozpustný oxid hořečnatý Vodorozpustný oxid draselný Nepovinně údaj o obsahu chloru

B. **Minerální vícesložková hnojiva s hlavními živinami**

B.1. *Hnojiva NPK*

B.1.1.	Označení typu:	Hnojiva NPK
	Údaje o způsobu výroby:	Výrobek získaný chemickou cestou nebo mísením, bez přídavku organických živin živočišného nebo rostlinného původu.
	Minimální obsah živin (v hmotnostních procentech):	— Celkový: 20 % (N + P_2O_5 + K_2O) — Pro každou živinu: 3 % N, 5 % P_2O_5, 5 % K_2O

▼B

Formy, rozpustnost a obsah živin, které musí být deklarovány podle sloupců 4, 5 a 6 Velikost částic			Údaje pro identifikaci hnojiv Další požadavky		
N	P_2O_5	K_2O	N	P_2O_5	K_2O
1	2	3	4	5	6
1) Celkový dusík 2) Dusičnanový dusík 3) Amonný dusík 4) Močovinový dusík 5) Kyanamidový dusík	1) Vodorozpustný P_2O_5 2) P_2O_5 rozpustný v neutrálním citronanu amonném 3) P_2O_5 rozpustný v neutrálním citronanu amonném a ve vodě 4) P_2O_5 rozpustný pouze v minerálních kyselinách 5) P_2O_5 rozpustný v alkalickém citronanu amonném (Petermann) 6a) P_2O_5 rozpustný v minerálních kyselinách; nejméně 75 % deklarovaného obsahu P_2O_5 ve formě rozpustné ve 2 % kyselině citronové 6b) P_2O_5 rozpustný ve 2 % kyselině citronové 7) P_2O_5 rozpustný v minerálních kyselinách; nejméně 75 % deklarovaného obsahu P_2O_5 ve formě rozpustné v alkalickém citronanu amonném (Joulie) 8) P_2O_5 rozpustný v minerálních kyselinách; nejméně 55 % deklarovaného obsahu P_2O_5 ve formě rozpustné ve 2 % kyselině mravenčí	Vodorozpustný K_2O	1) Celkový dusík 2) Pokud je obsah kterékoli formy dusíku 2) až 5) alespoň 1 % hmot., musí být udán 3) Pokud překračuje 28 %, viz příloha III.2	1. Hnojivo NPK neobsahující Thomasovu moučku, kalcinovaný fosfát, fosforečnan vápenato-hlinitý, částečně rozložený fosfát ani přírodní měkký fosforit musí být deklarováno podle rozpustnosti 1), 2) nebo 3): — pokud obsah vodorozpustného P_2O_5 nepřekročí 2 %, deklaruje se pouze rozpustnost 2); — pokud je obsah vodorozpustného P_2O_5 nejméně 2 %, deklaruje se rozpustnost 3) a musí být uveden obsah vodorozpustného P_2O_5 [rozpustnost 1)]. Obsah P_2O_5 rozpustného pouze v minerálních kyselinách nesmí překročit 2 %. Hmotnost analytického vzorku pro stanovení rozpustností 2) a 3) u tohoto typu 1 je 1 g. 2a) Hnojivo NPK obsahující přírodní měkký fosforit nebo částečně rozložený fosfát nesmí obsahovat Thomasovu moučku, kalcinovaný fosfát a fosforečnan vápenatohlinitý. Uvedou se rozpustnosti 1), 3) a 4). Tento typ hnojiva musí obsahovat: — nejméně 2 % P_2O_5 rozpustného pouze v minerálních kyselinách [rozpustnost 4)];	1) Vodorozpustný oxid draselný 2) Údaj „s nízkým obsahem chloru“ se vztahuje k maximálnímu obsahu chloru 2 % Cl 3) Může být deklarován obsah chloru

1	2	3	4	5	6
				— nejméně 5 % P_2O_5 rozpustného ve vodě a v neutrálním citronanu amonném [rozpustnost 3)]; — nejméně 2,5 % vodorozpustného P_2O_5 [rozpustnost 1)]. Tento typ hnojiva musí být uváděn na trh pod označením „hnojivo NPK obsahující přírodní měkký fosforit“ nebo „hnojivo NPK obsahující částečně rozložený fosfát“. Hmotnost analytického vzorku pro stanovení rozpustnosti 3) u tohoto typu 2a) je 3 g. 2b) Hnojivo NPK obsahující fosforečnan vápenato-hlinitý, nesmí obsahovat Thomasovu moučku, kalcinovaný fosfát a přírodní měkký fosforit a částečně rozložený fosfát. Deklarují se rozpustnosti 1) a 7), přičemž posledně uvedená rozpustnost je použitelná po odečtení rozpustnosti ve vodě. Tento typ hnojiva musí obsahovat: — nejméně 2 % vodorozpustného P_2O_5 [rozpustnost 1)]; — nejméně 5 % P_2O_5 rozpustného podle rozpustnosti 7) Tento typ hnojiva musí být uváděn na trh pod označením „hnojivo NPK obsahující fosforečnan vápenato-hlinitý“. 3. U hnojiv NPK obsahujících pouze jeden z těchto typů fosforečných hnojiv: Thomasovu moučku, kalcinovaný fosfát, fosforečnan vápenato-hlinitý a přírodní měkký fosforit,musí za označením typu následovat údaj o fosfátové složce.	

Velikost částic základních fosfátových složek

Thomasova moučka:	nejméně 75 % propadne sítem 0,160 mm
Fosforečnan vápenato-hlinitý:	nejméně 90 % propadne sítem 0,160 mm
Kalcinovaný fosfát:	nejméně 75 % propadne sítem 0,160 mm
Přírodní měkký fosforit:	nejméně 90 % propadne sítem 0,063 mm
Částečně rozložený fosfát:	nejméně 90 % propadne sítem 0,160 mm

1	2	3	4	5	6
				Údaj o rozpustnosti P_2O_5 musí být deklarován v souladu s těmito rozpustnostmi: — pro hnojiva na bázi Thomasovy moučky: rozpustnost 6a) (Francie, Itálie, Španělsko, Portugalsko, Řecko ►**M1** , Česká republika, Estonsko, Kypr, Lotyšsko, Litva, Maďarsko, Malta, Polsko, Slovinsko, Slovensko, ◄ ►**M3** Bulharsko, Rumunsko ◄), 6b) (Německo, Belgie, Dánsko, Irsko, Lucembursko, Nizozemsko, Spojené království a Rakousko); — pro hnojiva na bázi kalcinovaného fosfátu: rozpustnost 5); — pro hnojiva na bázi fosforečnanu vápenato-hlinitého: rozpustnost 7); — pro hnojiva na bázi přírodního měkkého fosforitu: rozpustnost 8).	

B.1. *Hnojiva NPK (pokračování)*

B.1.2.	Označení typu:	Hnojivo NPK obsahující krotonylidendimočovinu nebo isobutylidendimočovinu, případně močovinoformaldehyd
	Údaje o způsobu výroby:	Výrobek získaný chemickou cestou, bez přídavku živin živočišného nebo rostlinného původu, obsahující krotonylidendimočovinu nebo isobutylidendimočovinu nebo močovinoformaldehyd
	Minimální obsah živin (v hmotnostních procentech):	— Celkový: 20 % ($N + P_2O_5 + K_2O$) — Pro každou živinu: — 5 % N. Alespoň 1/4 deklarovaného obsahu celkového dusíku musí být ve formě 5), 6) nebo 7). Alespoň 3/5 deklarovaného obsahu dusíku 7) musí být rozpustné v horké vodě, — 5 % P_2O_5, — 5 % K_2O

Formy, rozpustnost a obsah živin, které musí být deklarovány podle sloupců 4, 5 a 6 Velikost částic			Údaje pro identifikaci hnojiv Další požadavky		
N	P_2O_5	K_2O	N	P_2O_5	K_2O
1	2	3	4	5	6
1) Celkový dusík 2) Dusičnanový dusík 3) Amonný dusík 4) Močovinový dusík 5) Krotonyliden-dimočovinový dusík 6) Isobutyliden-dimočovinový dusík 7) Močovino-formaldehydový dusík 8) Dusík z močovino-formaldehydu rozpustného pouze v horké vodě 9) Dusík z močovino-formaldehydu rozpustného ve studené vodě	1) Vodorozpustný P_2O_5 2) P_2O_5 rozpustný v neutrálním citronanu amonném 3) P_2O_5 rozpustný v neutrálním citronanu amonném a ve vodě	Vodorozpustný K_2O	1) Celkový dusík 2) Pokud je množství kterékoli formy dusíku 2) až 4) nejméně 1 % hmot., musí být deklarována 3) Jedna z forem dusíku 5) až 7). Forma dusíku 7) musí být deklarována ve formě dusíku 8) a 9)	U hnojiva NPK neobsahujícího Thomasovu moučku, kalcinovaný fosfát, fosforečnan vápenato-hlinitý, částečně rozložený fosfát a přírodní měkký fosforit musí být deklarovány rozpustnosti 1), 2) nebo 3): — pokud obsah vodorozpustného P_2O_5 nedosahuje 2 %, deklaruje se pouze rozpustnost 2); — pokud je obsah vodorozpustného P_2O_5 nejméně 2 %, deklaruje se rozpustnost 3) a musí být uveden obsah vodorozpustného P_2O_5 [rozpustnost 1)]. Obsah P_2O_5 rozpustného pouze v minerálních kyselinách nesmí překročit 2 %. Hmotnost analytického vzorku pro stanovení rozpustností 2) a 3) je 1 g.	1) Vodorozpustný oxid draselný 2) Údaj „s nízkým obsahem chloru“ se vztahuje na maximální obsah chloru 2 % Cl 3) Může být deklarován obsah chloru

B.2 *Hnojiva NP*

B.2.1.	Označení typu:	Hnojiva NP
	Údaje o způsobu výroby:	Výrobek získaný chemickou cestou nebo mísením, bez přídavku organických živin živočišného nebo rostlinného původu
	Minimální obsah živin (v hmotnostních procentech):	— Celkový: 18 % (N + P_2O_5) — Pro každou živinu: 3 % N, 5 % P_2O_5

Formy, rozpustnost a obsah živin, které musí být deklarovány podle sloupců 4, 5 a 6 Velikost částic			Údaje pro identifikaci hnojiv Další požadavky		
N	P_2O_5	K_2O	N	P_2O_5	K_2O
1	2	3	4	5	6
1) Celkový dusík 2) Dusičnanový dusík 3) Amonný dusík 4) Močovinový dusík 5) Kyanamidový dusík	1) Vodorozpustný P_2O_5 2) P_2O_5 rozpustný v neutrálním citronanu amonném 3) P_2O_5 rozpustný v neutrálním citronanu amonném a ve vodě 4) P_2O_5 rozpustný pouze v minerálních kyselinách 5) P_2O_5 rozpustný v alkalickém citronanu amonném (Peterman) 6a) P_2O_5 rozpustný v minerálních kyselinách; nejméně 75 % deklarovaného obsahu P_2O_5 ve formě rozpustné ve 2 % kyselině citronové 6b) P_2O_5 rozpustný ve 2 % kyselině citronové 7) P_2O_5 rozpustný v minerálních kyselinách; nejméně 75 % deklarovaného obsahu P_2O_5 ve formě rozpustné v alkalickém citronanu amonném (Joulie) 8) P_2O_5 rozpustný v minerálních kyselinách; nejméně 55 % deklarovaného obsahu P_2O_5 ve formě rozpustné ve 2 % kyselině mravenčí		1) Celkový dusík 2) Pokud je množství kterékoli formy dusíku 2) až 5) nejméně 1 % hmot., musí být deklarována	1. U hnojiva NP neobsahujícího Thomasovu moučku, kalcinovaný fosfát, fosforečnan vápenato-hlinitý, částečně rozložený fosfát a přírodní měkký fosforit musí být deklarovány rozpustnosti 1), 2) nebo 3): — pokud obsah vodorozpustného P_2O_5 nepřekročí 2 %, deklaruje se pouze rozpustnost 2); — pokud je obsah vodorozpustného P_2O_5 nejméně 2 %, deklaruje se rozpustnost 3) a musí být uveden obsah vodorozpustného P_2O_5 [rozpustnost 1)]. Obsah P_2O_5 rozpustného pouze v minerálních kyselinách nesmí překročit 2 %. Hmotnost analytického vzorku pro stanovení rozpustností 2) a 3) u tohoto typu 1 je 1 g. 2 a) Hnojivo NP obsahující přírodní měkký fosforit nebo částečně rozložený fosfát, nesmí obsahovat Thomasovu moučku, kalcinovaný fosfát a fosforečnan vápenato-hlinitý. Deklarují se rozpustnosti 1), 3) a 4). Tento typ hnojiva musí obsahovat: — nejméně 2 % P_2O_5 rozpustného pouze v minerálních kyselinách [rozpustnost 4)];	

1	2	3	4	5	6
				— nejméně 5 % P_2O_5 rozpustného ve vodě a v neutrálním citronanu amonném [rozpustnost 3)]; — nejméně 2,5 % vodorozpustného P_2O_5 [rozpustnost 1)]. Tento typ hnojiva musí být uváděn na trh pod označením „hnojivo NP obsahující přírodní měkký fosforit“ nebo „hnojivo NP obsahující částečně rozložený fosfát“. Hmotnost analytického vzorku pro stanovení rozpustnosti 3) u tohoto typu 2a) je 3 g.	
Velikost částic základních fosfátových složek Thomasova moučka nejméně 75 % propadne sítem 0,160 mm Fosforečnan vápenato-hlinitý nejméně 90 % propadne sítem 0,160 mm Kalcinovaný fosfát nejméně 75 % propadne sítem 0,160 mm Přírodní měkký fosforit nejméně 90 % propadne sítem 0,063 mm Částečně rozložený fosfát nejméně 90 % propadne sítem 0,160 mm				2 b) Hnojivo NP obsahující fosforečnan vápenato-hlinitý nesmí obsahovat Thomasovu moučku, kalcinovaný fosfát, přírodní měkký fosforit a částečně rozložený fosfát. Deklarují se rozpustnosti 1) a 7), přičemž posledně uvedená rozpustnost je použitelná po odečtení rozpustnosti ve vodě. Tento typ hnojiva musí obsahovat: — nejméně 2 % vodorozpustného P_2O_5 [(rozpustnost 1)]; — nejméně 5 % P_2O_5 rozpustného podle rozpustnosti 7). Tento typ hnojiva musí být uváděn na trh pod označením „hnojivo NP obsahující fosforečnan vápenato-hlinitý“. 3. U hnojiv NP obsahujících pouze jeden z těchto typů fosforečných hnojiv: Thomasovu moučku, kalcinovaný fosfát, fosforečnan vápenato-hlinitý a přírodní měkký fosforit, musí za označením typu následovat údaj o fosfátové složce.	

1	2	3	4	5	6
				Údaj o rozpustnosti P_2O_5 musí být deklarován v souladu s těmito rozpustnostmi: — pro hnojiva na bázi Thomasovy moučky: rozpustnost 6a) (Francie, Itálie, Španělsko, Portugalsko, Řecko ►M1 , Česká republika, Estonsko, Kypr, Lotyšsko, Litva, Maďarsko, Malta, Polsko, Slovinsko, Slovensko , ◄►M3 Bulharsko, Rumunsko ◄), 6b) (Německo, Belgie, Dánsko, Irsko, Lucembursko, Nizozemsko, Spojené království a Rakousko); — pro hnojiva na bázi kalcinovaného fosfátu: rozpustnost 5); — pro hnojiva na bázi fosforečnanu vápenato-hlinitého: rozpustnost 7); — pro hnojiva na bázi přírodního měkkého fosforitu: rozpustnost 8).	

B.2 *Hnojiva NP (pokračování)*

B.2.2.	Označení typu:	Hnojivo NP obsahující krotonylidendimočovinu nebo isobutylidendimočovinu, případně močovinoformaldehyd
	Údaje o způsobu výroby:	Výrobek získaný chemickou cestou, bez přídavku živin živočišného nebo rostlinného původu, obsahující krotonylidendimočovinu nebo isobutylidendimočovinu nebo močovinoformaldehyd
	Minimální obsah živin (v hmotnostních procentech):	— Celkový: 18 % (N + P_2O_5) — Pro každou živinu: — 5 % N Alespoň 1/4 deklarovaného obsahu celkového dusíku musí být ve formě 5), 6) nebo 7) Alespoň 3/5 deklarovaného obsahu dusíku 7) musí být rozpustné v horké vodě — 5 % P_2O_5

Formy, rozpustnost a obsah živin, které musí být deklarovány podle sloupců 4, 5 a 6 Velikost částic			Údaje pro identifikaci hnojiv Další požadavky		
N	P_2O_5	K_2O	N	P_2O_5	K_2O
1	2	3	4	5	6
1) Celkový dusík 2) Dusičnanový dusík 3) Amonný dusík 4) Močovinový dusík 5) Krotonyliden-dimočovinový dusík 6) Isobutyliden-dimočovinový dusík 7) Močovino-formaldehydový dusík 8) Dusík z močovino-formaldehydu rozpustného pouze v horké vodě 9) Dusík z močovino-formaldehydu rozpustného ve studené vodě	1) Vodorozpustný P_2O_5 2) P_2O_5 rozpustný v neutrálním citronanu amonném 3) P_2O_5 rozpustný v neutrálním citronanu amonném a ve vodě		1) Celkový dusík 2) Pokud je množství kterékoli formy dusíku 2) až 4) nejméně 1 % hmot., musí být deklarována 3) Jedna z forem dusíku 5) až 7). Forma dusíku 7) musí být deklarována ve formě dusíku 8) a 9)	U hnojiva NP neobsahujícího Thomasovu moučku, kalcinovaný fosfát, fosforečnan vápenato-hlinitý, částečně rozložený fosfát a přírodní měkký fosforit musí být deklarovány rozpustnosti 1), 2) nebo 3): — pokud obsah vodorozpustného P_2O_5 nedosahuje 2 %, deklaruje se pouze rozpustnost 2); — pokud je obsah vodorozpustného P_2O_5 nejméně 2 %, deklaruje se rozpustnost 3) a musí být uveden obsah vodorozpustného P_2O_5 [rozpustnost 1)]. Obsah P_2O_5 rozpustného pouze v minerálních kyselinách nesmí překročit 2 %. Hmotnost analytického vzorku pro stanovení rozpustností 2) a 3) je 1 g.	

B.3 *Hnojiva NK*

B.3.1.	Označení typu:	Hnojiva NK
	Údaje o způsobu výroby:	Výrobek získaný chemickou cestou nebo mísením, bez přídavku organických živin živočišného nebo rostlinného původu
	Minimální obsah živin (v hmotnostních procentech):	— Celkový: 18 % (N + K_2O) — Pro každou živinu: 3 % N, 5 % K_2O

Formy, rozpustnost a obsah živin, které musí být deklarovány podle sloupců 4, 5 a 6 Velikost částic			Údaje pro identifikaci hnojiv Další požadavky		
N	P_2O_5	K_2O	N	P_2O_5	K_2O
1	2	3	4	5	6
1) Celkový dusík 2) Dusičnanový dusík 3) Amonný dusík 4) Močovinový dusík 5) Kyanamidový dusík		Vodorozpustný K_2O	1) Celkový dusík 2) Pokud je množství kterékoli formy dusíku 2) až 5) nejméně 1 % hmot., musí být deklarována		1) Vodorozpustný oxid draselný 2) Údaj „s nízkým obsahem chloru“ se vztahuje k maximálnímu obsahu 2 % Cl 3) Může být deklarován obsah chloru

B.3 *Hnojiva NK (pokračování)*

B.3.2.	Označení typu:	Hnojivo NK obsahující krotonylidendimočovinu nebo isobutylidendimočovinu, případně močovinoformaldehyd
	Údaje o způsobu výroby:	Výrobek získaný chemickou cestou, bez přídavku organických živin živočišného nebo rostlinného původu, obsahující krotonyliden- dimočovinu nebo isobutylidendimočovinu, nebo močovinoformaldehyd
	Minimální obsah živin (v hmotnostních procentech):	— Celkový: 18 % (N + K_2O) — Pro každou živinu: — 5 % N Alespoň 1/4 deklarovaného obsahu celkového dusíku musí být ve formě 5), 6) nebo 7) Alespoň 3/5 deklarovaného obsahu dusíku 7) musí být rozpustné v horké vodě — 5 % K_2O

▼B

Formy, rozpustnost a obsah živin, které musí být deklarovány podle sloupců 4, 5 a 6 Velikost částic			Údaje pro identifikaci hnojiv Další požadavky		
N	P_2O_5	K_2O	N	P_2O_5	K_2O
1	2	3	4	5	6
1) Celkový dusík 2) Dusičnanový dusík 3) Amonný dusík 4) Močovinový dusík 5) Krotonyliden-dimočovinový dusík 6) Isobutyliden-dimočovinový dusík 7) Močovino-formaldehydový dusík 8) Dusík z močovino-formaldehydu rozpustného pouze v horké vodě 9) Dusík z močovino-formaldehydu rozpustného ve studené vodě		Vodorozpustný K_2O	1) Celkový dusík 2) Pokud je množství kterékoli formy dusíku 2) až 4) nejméně 1 % hmot., musí být deklarována 3) Jedna z forem dusíku 5) až 7). Forma dusíku 7) musí být deklarována ve formě dusíku 8) a 9)		1) Vodorozpustný oxid draselný 2) Údaj „s nízkým obsahem chloru“ se vztahuje na maximální obsah 2 % Cl 3) Může být deklarován obsah chloru

B.4 *Hnojiva PK*

Označení typu:	Hnojiva PK
Údaje o způsobu výroby:	Výrobek získaný chemickou cestou nebo mísením, bez přídavku organických živin živočišného nebo rostlinného původu.
Minimální obsah živin (v hmotnostních procentech):	— Celkový: 18 % (P_2O_5 + K_2O) — Pro každou živinu: 5 % P_2O_5, 5 % K_2O

Formy, rozpustnost a obsah živin, které musí být deklarovány podle sloupců 4, 5 a 6 Velikost částic			Údaje pro identifikaci hnojiv Další požadavky		
N	P_2O_5	K_2O	N	P_2O_5	K_2O
1	2	3	4	5	6
	1) Vodorozpustný P_2O_5 2) P_2O_5 rozpustný v neutrálním citronanu amonném 3) P_2O_5 rozpustný v neutrálním citronanu amonném a ve vodě 4) P_2O_5 rozpustný pouze v minerálních kyselinách 5) P_2O_5 rozpustný v alkalickém citronanu amonném (Petermann) 6a) P_2O_5 rozpustný v minerálních kyselinách; nejméně 75 % deklarovaného obsahu P_2O_5 ve formě rozpustné ve 2 % kyselině citronové 6b) P_2O_5 rozpustný ve 2 % kyselině citronové 7) P_2O_5 rozpustný v minerálních kyselinách; nejméně 75 % deklarovaného obsahu P_2O_5 ve formě rozpustné v alkalické citronanu amonném (Joulie) 8) P_2O_5 rozpustný v minerálních kyselinách; nejméně 55 % deklarovaného obsahu P_2O_5 ve formě rozpustné ve 2 % kyselině mravenčí	Vodorozpustný K_2O		1. U hnojiva PK neobsahujícího Thomasovu moučku, kalcinovaný fosfát, fosforečnan vápenato-hlinitý, částečně rozložený fosfát a přírodní měkký fosforit musí být deklarovány rozpustnosti 1), 2) nebo 3): — pokud obsah vodorozpustného P_2O_5 nepřekročí 2 %, uvede se pouze rozpustnost 2); — pokud je obsah vodorozpustného P_2O_5 nejméně 2 %, deklaruje se rozpustnost 3) a musí být uveden obsah vodorozpustného P_2O_5 [rozpustnost 1)]. Obsah P_2O_5 rozpustného pouze v minerálních kyselinách nesmí překročit 2 %. Hmotnost analytického vzorku pro stanovení rozpustností 2) a 3) u tohoto typu 1 je 1 g. 2a) Hnojivo PK obsahující přírodní měkký fosforit nebo částečně rozložený fosfát, nesmí obsahovat Thomasovu moučku, kalcinovaný fosfát a fosforečnan vápenato-hlinitý. Deklarují se rozpustnosti 1), 3) a 4). Tento typ hnojiva musí obsahovat: — nejméně 2 % P_2O_5 rozpustného pouze v minerálních kyselinách [rozpustnost 4)];	1) Vodorozpustný oxid draselný 2) Údaj „s nízkým obsahem chloru“ se vztahuje na maximální obsah chloru 2 % Cl 3) Může být deklarován obsah chloru

1	2	3	4	5	6
				— nejméně 5 % P_2O_5 rozpustného ve vodě a v neutrálním citronanu amonném [rozpustnost 3)]; — nejméně 2,5 % vodorozpustného P_2O_5 [rozpustnost 1)]. Tento typ hnojiva musí být uváděn na trh pod označením „hnojivo PK obsahující přírodní měkký fosforit“ nebo „hnojivo PK obsahující částečně rozložený fosfát“. Hmotnost analytického vzorku pro stanovení rozpustnosti 3) u tohoto typu 2a) je 3 g. 2b) Hnojivo PK obsahující fosforečnan vápenato-hlinitý, nesmí obsahovat Thomasovu moučku, kalcinovaný fosfát a částečně rozložený fosfát. Deklarují se rozpustnosti 1) a 7), přičemž posledně uvedená rozpustnost je použitelná po odečtení rozpustnosti ve vodě. Tento typ hnojiva musí obsahovat: — nejméně 2 % vodorozpustného P_2O_5 [rozpustnost 1)]; — nejméně 5 % P_2O_5 podle rozpustnosti 7). Tento typ hnojiva musí být uváděn na trh pod označením „hnojivo PK obsahující fosforečnan vápenato-hlinitý“. 3. U hnojiv PK, obsahujících pouze jeden z těchto typů fosforečných hnojiv: Thomasovu moučku, kalcinovaný fosfát, fosforečnan vápenato-hlinitý a přírodní měkký fosforit, musí za označením typu následovat údaj o fosfátové složce.	
Velikost částic základních fosfátových složek Thomasova moučka nejméně 75 % propadne sítem 0,160 mm Fosforečnan vápenato-hlinitý nejméně 90 % propadne sítem 0,160 mm Kalcinovaný fosfát nejméně 75 % propadne sítem 0,160 mm Přírodní měkký fosforit nejméně 90 % propadne sítem 0,063 mm Částečně rozložený fosfát nejméně 90 % propadne sítem 0,160 mm					

1	2	3	4	5	6
				Údaj o rozpustnosti P_2O_5 musí být deklarován v souladu s těmito rozpustnostmi: — pro hnojiva na bázi Thomasovy moučky: rozpustnost 6a) (Francie, Itálie, Španělsko, Portugalsko, Řecko ►**M1** , Česká republika, Estonsko, Kypr, Lotyšsko, Litva, Maďarsko, Malta, Polsko, Slovinsko, Slovensko, ◄ ►**M3** Bulharsko, Rumunsko ◄), 6b) (Německo, Belgie, Dánsko, Irsko, Lucembursko, Nizozemsko, Spojené království a Rakousko); — pro hnojiva na bázi kalcinovaného fosfátu: rozpustnost 5); — pro hnojiva na bázi fosforečnanu vápenato-hlinitého: rozpustnost 7); — pro hnojiva na bázi přírodního měkkého fosforitu: rozpustnost 8).	

C. **Minerální kapalná hnojiva**

C.1. *Jednosložková kapalná hnojiva*

Číslo	Označení typu	Údaje o způsobu výroby a hlavních složkách	Minimální obsah živin (v hmotnostních procentech) Údaje o vyjádření živin Další požadavky	Další údaje o označení typu	Živiny, jejichž obsah musí být deklarován Formy a rozpustnost živin Další kritéria
1	2	3	4	5	6
1	Kapalné dusíkaté hnojivo	Výrobek získaný chemickou cestou a rozpuštěním ve vodě, stálý za atmosférického tlaku, bez přídavku organických živin živočišného nebo rostlinného původu	15 % N Dusík vyjádřený jako celkový dusík nebo – pokud je zastoupena pouze jedna forma – jako dusičnanový nebo amonný dusík nebo močovinový dusík. Maximální obsah biuretu: obsah močovinového N × 0,026		Celkový dusík a pro kteroukoli formu, která činí nejméně 1 %, dusičnanový, amonný nebo močovinový dusík. Pokud je obsah biuretu menší než 0,2 %, lze připojit slova „s nízkým obsahem biuretu“

▼B

1	2	3	4	5	6
2	Dusičnanu amonný s močovinou – roztok	Výrobek získaný chemickou cestou a rozpuštěním ve vodě, obsahující dusičnan amonný a močovinu	26 % N Dusík vyjádřený jako celkový dusík, přičemž obsah močovinového dusíku činí asi polovinu přítomného dusíku. Maximální obsah biuretu: 0,5 %		Celkový dusík Dusičnanový dusík, amonný dusík a močovinový dusík Pokud je obsah biuretu nižší než 0,2 %, lze připojit slova „s nízkým obsahem biuretu“
3	Dusičnan vápenatý – roztok	Výrobek získaný rozpuštěním ledku vápenatého ve vodě	8 % N Dusík vyjádřený jako dusičnanový dusík s maximálním obsahem 1 % amonného dusíku Vápník vyjádřený jako vodorozpustný CaO	Za označením typu lze případně uvést jeden z těchto údajů: — pro aplikaci na list — pro výrobu živných roztoků — pro hnojivou zálivku	Celkový dusík Vodorozpustný oxid vápenatý v případě účelů použití stanovených ve sloupci 5 Nepovinně: — dusičnanový dusík — amonný dusík
4	Dusičnan hořečnatý – roztok	Výrobek získaný chemickou cestou a rozpuštěním dusičnanu hořečnatého ve vodě	6 % N Dusík vyjádřený jako dusičnanový dusík 9 % MgO Hořčík vyjádřený jako vodorozpustný oxid hořečnatý Minimální hodnota pH: 4		Dusičnanový dusík Vodorozpustný oxid hořečnatý
5	Dusičnan vápenatý – suspenze	Výrobek získaný suspendováním dusičnanu vápenatého ve vodě	8 % N Dusík vyjádřený jako celkový dusík nebo jako dusičnanový a amonný dusík Maximální obsah amonného dusíku: 1,0 % 14 % CaO Vápník vyjádřený jako vodorozpustný CaO	Po označení typu může následovat jeden z těchto údajů: — pro aplikaci na list — pro výrobu živných roztoků a suspenzí — pro hnojivou zálivku	Celkový dusík Dusičnanový dusík Vodorozpustný oxid vápenatý v případě účelů použití stanovených ve sloupci 5

▼B

1	2	3	4	5	6
6	Roztokové dusíkaté hnojivo s močovinoformaldehydem	Výrobek získaný chemickou cestou nebo rozpuštěním ve vodě močovinoformaldehydu a dusíkatého hnojiva ze seznamu A-1 v tomto nařízení, kromě výrobků 3a), 3b) a 5	18 % N vyjádřeného jako celkový dusík Nejméně jedna třetina deklarovaného obsahu celkového dusíku musí pocházet z močovinoformaldehydu Maximální obsah biuretu: (močovinový N + močovinoformaldehydový N) × 0,026		Celkový dusík Pro každou formu v množství nejméně 1 %: — Dusičnanový dusík — Amonný dusík — Močovinový dusík Močovinoformaldehydový dusík
7	Suspenzní dusíkaté hnojivo s močovinoformaldehydem	Výrobek získaný chemickou cestou nebo suspendováním ve vodě močovinoformaldehydu a dusíkatého hnojiva ze seznamu A-1 v tomto nařízení, kromě výrobků 3a), 3b) a 5	18 % N vyjádřeného jako celkový dusík Nejméně jedna třetina deklarovaného obsahu celkového dusíku musí pocházet z močovinoformaldehydu, z něhož musí být tři pětiny rozpustné v horké vodě Maximální obsah biuretu: (močovinový N + močovinoformaldehydový N) × 0,026		Celkový dusík Pro každou formu v množství nejméně 1 %: — Dusičnanový dusík — Amonný dusík — Močovinový dusík Močovinoformaldehydový dusík Dusík z močovinoformaldehydu rozpustného ve studené vodě Dusík z močovinoformaldehydu rozpustného pouze v horké vodě

C.2. *Vícesložková kapalná hnojiva*

C.2.1.	Označení typu:	Hnojivo NPK – roztokové
	Údaje o způsobu výroby:	Výrobek získaný chemickou cestou a rozpuštěním ve vodě, ve formě stálé za atmosférického tlaku, bez přídavku organických živin živočišného nebo rostlinného původu
	Minimální obsah živin (v hmotnostních procentech):	— Celkový: 15 % ($N + P_2O_5 + K_2O$) — Pro každou živinu: 2 % N, 3 % P_2O_5, 3 % K_2O — Maximální obsah biuretu: močovinový N × 0,026

Formy, rozpustnost a obsah živin, které musí být deklarovány podle sloupců 4, 5 a 6 Velikost částic			Údaje pro identifikaci hnojiv Další požadavky		
N	P_2O_5	K_2O	N	P_2O_5	K_2O
1	2	3	4	5	6
1) Celkový dusík 2) Dusičnanový dusík 3) Amonný dusík 4) Močovinový dusík	Vodorozpustný P_2O_5	Vodorozpustný K_2O	1) Celkový dusík 2) Pokud je množství kterékoli formy dusíku 2) až 4) nejméně 1 % hmot., musí být deklarována 3) Pokud je obsah biuretu nižší než 0,2 %, lze připojit slova „s nízkým obsahem biuretu“	Vodorozpustný P_2O_5	1) Vodorozpustný oxid draselný 2) Slova „s nízkým obsahem chloru“ lze použít pouze tehdy, pokud obsah Cl nepřekračuje 2 % 3) Může být deklarován obsah chloru

C.2. *Vícesložková kapalná hnojiva (pokračování)*

C.2.2.	Označení typu:	Hnojivo NPK – suspenzní
	Údaje o způsobu výroby:	Výrobek v tekuté formě, jehož živiny pocházejí jak z látek v roztoku, tak z látek ve vodné suspenzi, bez přídavku organických živin živočišného nebo rostlinného původu
	Minimální obsah živin (v hmotnostních procentech):	— Celkový: 20 % (N + P_2O_5 + K_2O) — Pro každou živinu: 3 % N, 4 % P_2O_5, 4 % K_2O — Maximální obsah biuretu: močovinový N × 0,026

Formy, rozpustnost a obsah živin, které musí být deklarovány podle sloupců 4, 5 a 6 Velikost částic			Údaje pro identifikaci hnojiv Další požadavky		
N	P_2O_5	K_2O	N	P_2O_5	K_2O
1	2	3	4	5	6
1) Celkový dusík 2) Dusičnanový dusík 3) Amonný dusík 4) Močovinový dusík	1) Vodorozpustný P_2O_5 2) P_2O_5 rozpustný v neutrálním citronanu amonném 3) P_2O_5 rozpustný v neutrálním citronanu amonném a ve vodě	Vodorozpustný K_2O	1) Celkový dusík 2) Pokud je množství kterékoli formy dusíku 2) až 4) nejméně 1 % (hmot.), musí být deklarována 3) Pokud je obsah biuretu nižší než 0,2 %, lze připojit slova „s nízkým obsahem biuretu“	Hnojiva nesmí obsahovat Thomasovu moučku, fosforečnan vápenato-hlinitý, kalcinované fosfáty, částečně rozložené fosfáty ani přírodní fosfáty 1) Pokud obsah vodorozpustného P_2O_5 nepřekročí 2 %, deklaruje se pouze rozpustnost 2) 2) Pokud je obsah vodorozpustného P_2O_5 nejméně 2 %, deklaruje se rozpustnost 3) a musí být uveden obsah vodorozpustného P_2O_5	1) Vodorozpustný oxid draselný 2) Slova „s nízkým obsahem chloru“ lze použít pouze tehdy, pokud obsah Cl nepřekračuje 2 % 3) Může být deklarován obsah chloru

C.2. *Vícesložková kapalná hnojiva (pokračování)*

C.2.3.	Označení typu:	Hnojivo NP – roztokové
	Údaje o způsobu výroby:	Výrobek získaný chemickou cestou a rozpuštěním ve vodě, ve formě stálé za atmosférického tlaku, bez přídavku organických živin živočišného nebo rostlinného původu
	Minimální obsah živin (v hmotnostních procentech):	— Celkový: 18 % (N + P_2O_5) — Pro každou živinu: 3 % N, 5 % P_2O_5 — Maximální obsah biuretu: močovinový N × 0,026 %

Formy, rozpustnost a obsah živin, které musí být deklarovány podle sloupců 4, 5 a 6 Velikost částic			Údaje pro identifikaci hnojiv Další požadavky		
N	P_2O_5	K_2O	N	P_2O_5	K_2O
1	2	3	4	5	6
1) Celkový dusík 2) Dusičnanový dusík 3) Amonný dusík 4) Močovinový dusík	Vodorozpustný P_2O_5		1) Celkový dusík 2) Pokud je množství kterékoli formy dusíku 2) až 4) nejméně 1 % hmot., musí být deklarována 3) Pokud je obsah biuretu nižší než 0,2 %, lze připojit slova „s nízkým obsahem biuretu“	Vodorozpustný P_2O_5	

C.2. *Vícesložková kapalná hnojiva (pokračování)*

C.2.4.	Označení typu:	Hnojivo NP – suspenzní
	Údaje o způsobu výroby:	Výrobek v tekuté formě, jehož živiny pocházejí jak z látek v roztoku, tak z látek ve vodné suspenzi, bez přídavku organických živin živočišného nebo rostlinného původu
	Minimální obsah živin (v hmotnostních procentech):	— Celkový: 18 % (N + P_2O_5) — Pro každou živinu: 3 % N, 5 % P_2O_5 — Maximální obsah biuretu: močovinový N × 0,026 %

▼B

Formy, rozpustnost a obsah živin, které musí být deklarovány podle sloupců 4, 5 a 6 Velikost částic			Údaje pro identifikaci hnojiv Další požadavky		
N	P_2O_5	K_2O	N	P_2O_5	K_2O
1	2	3	4	5	6
1) Celkový dusík 2) Dusičnanový dusík 3) Amonný dusík 4) Močovinový dusík	1) Vodorozpustný P_2O_5 2) P_2O_5 rozpustný v neutrálním citronanu amonném 3) P_2O_5 rozpustný v neutrálním citronanu amonném a ve vodě		1) Celkový dusík 2) Pokud je množství kterékoli formy dusíku 2) až 4) nejméně 1 % hmot., musí být deklarována 3) Pokud je obsah biuretu nižší než 0,2 %, lze připojit slova „s nízkým obsahem biuretu“	1) Pokud je obsah vodorozpustného P_2O_5 menší než 2 %, deklaruje se pouze rozpustnost 2) 2) Pokud je obsah vodorozpustného P_2O_5 neméně 2 %, deklaruje se rozpustnost 3) a musí být uveden obsah vodorozpustného P_2O_5. Hnojivo nesmí obsahovat Thomasovu moučku, fosforečnan vápenato-hlinitý, kalcinované fosfáty, částečně rozložený fosfát ani přírodní fosfáty	

C.2. *Vícesložková kapalná hnojiva (pokračování)*

C.2.5.	Označení typu:	Hnojivo NK – roztokové
	Údaje o způsobu výroby:	Výrobek získaný chemickou cestou a rozpuštěním ve vodě, ve formě stálé za atmosférického tlaku, bez přídavku organických živin živočišného nebo rostlinného původu
	Minimální obsah živin (v hmotnostních procentech):	— Celkový: 15 % (N + K_2O) — Pro každou živinu: 3 % N, 5 % K_2O — Maximální obsah biuretu: močovinový N × 0,026

Formy, rozpustnost a obsah živin, které musí být deklarovány podle sloupců 4, 5 a 6 Velikost částic			Údaje pro identifikaci hnojiv Další požadavky		
N	P_2O_5	K_2O	N	P_2O_5	K_2O
1	2	3	4	5	6
1) Celkový dusík 2) Dusičnanový dusík 3) Amonný dusík 4) Močovinový dusík		Vodorozpustný K_2O	1) Celkový dusík 2) Pokud je množství kterékoli formy dusíku 2) až 4) nejméně 1 % hmot., musí být deklarována 3) Pokud je obsah biuretu nižší než 0,2 %, lze připojit slova „s nízkým obsahem biuretu“		1) Vodorozpustný oxid draselný 2) Slova „s nízkým obsahem chloru“ lze použít pouze tehdy, pokud obsah Cl nepřekračuje 2 % 3) Může být deklarován obsah chloru

C.2. *Vícesložková kapalná hnojiva (pokračování)*

C.2.6.	Označení typu:	Hnojivo NK – suspenzní
	Údaje o způsobu výroby:	Výrobek v tekuté formě, jehož živiny pocházejí jak z látek v roztoku, tak z látek ve vodné suspenzi, bez přídavku organických živin živočišného nebo rostlinného původu
	Minimální obsah živin (v hmotnostních procentech):	— Celkový: 18 % (N + K_2O) — Pro každou živinu: 3 % N, 5 % K_2O — Maximální obsah biuretu: močovinový N × 0,026

Formy, rozpustnost a obsah živin, které musí být deklarovány podle sloupců 4, 5 a 6 Velikost částic			Údaje pro identifikaci hnojiv Další požadavky		
N	P_2O_5	K_2O	N	P_2O_5	K_2O
1	2	3	4	5	6
1) Celkový dusík 2) Dusičnanový dusík 3) Amonný dusík 4) Močovinový dusík		Vodorozpustný K_2O	1) Celkový dusík 2) Pokud je množství kterékoli formy dusíku 2) až 4) nejméně 1 % hmot., musí být deklarována 3) Pokud je obsah biuretu nižší než 0,2 %, lze připojit slova „s nízkým obsahem biuretu“		1) Vodorozpustný oxid draselný 2) Slova „s nízkým obsahem chloru“ lze použít pouze tehdy, pokud obsah Cl nepřekračuje 2 % 3) Může být deklarován obsah chloru

C.2. *Vícesložková kapalná hnojiva (pokračování)*

C.2.7.	Označení typu:	Hnojivo PK – roztokové
	Údaje o způsobu výroby:	Výrobek získaný chemickou cestou a rozpuštěním ve vodě, bez přídavku organických živin živočišného nebo rostlinného původu
	Minimální obsah živin (v hmotnostních procentech):	— Celkový: 18 % (P_2O_5 + K_2O) — Pro každou živinu: 5 % P_2O_5, 5 % K_2O

Formy, rozpustnost a obsah živin, které musí být deklarovány podle sloupců 4, 5 a 6 Velikost částic			Údaje pro identifikaci hnojiv Další požadavky		
N	P_2O_5	K_2O	N	P_2O_5	K_2O
1	2	3	4	5	6
	Vodorozpustný P_2O_5	Vodorozpustný K_2O		Vodorozpustný P_2O_5	1) Vodorozpustný oxid draselný 2) Slova „s nízkým obsahem chloru“ lze použít pouze tehdy, pokud obsah Cl nepřekračuje 2 % 3) Může být deklarován obsah chloru

C.2. *Vícesložková kapalná hnojiva (pokračování)*

C.2.8.	Označení typu:	Hnojivo PK – suspenzní
	Údaje o způsobu výroby:	Výrobek v tekuté formě, jehož živiny pocházejí jak z látek v roztoku, tak z látek ve vodné suspenzi, bez přídavku organických živin živočišného nebo rostlinného původu
	Minimální obsah živin (v hmotnostních procentech):	— Celkový: 18 % (P_2O_5 + K_2O) — Pro každou živinu: 5 % P_2O_5, 5 % K_2O

▼B

Formy, rozpustnost a obsah živin, které musí být deklarovány podle sloupců 4, 5 a 6 Velikost částic			Údaje pro identifikaci hnojiv Další požadavky		
N	P_2O_5	K_2O	N	P_2O_5	K_2O
1	2	3	4	5	6
	1) Vodorozpustný P_2O_5 2) P_2O_5 rozpustný v neutrálním citronanu amonném 3) P_2O_5 rozpustný v neutrálním citronanu amonném a ve vodě	Vodorozpustný K_2O		1) Pokud je obsah vodorozpustného P_2O_5 menší než 2 %, deklaruje se pouze rozpustnost 2) 2) Pokud je obsah vodorozpustného P_2O_5 nejméně 2 %, deklaruje se rozpustnost 3) a musí být uveden obsah vodorozpustného P_2O_5 Hnojiva nesmí obsahovat Thomasovu moučku, fosforečnan vápenato-hlinitý, kalcinované fosfáty, částečně rozložené fosfáty ani přírodní fosfáty	1) Vodorozpustný oxid draselný 2) Slova „s nízkým obsahem chloru“ lze použít pouze tehdy, pokud obsah Cl nepřekračuje 2 % 3) Může být deklarován obsah chloru

▼B

D. **Minerální hnojiva s druhotnými živinami**

Číslo	Označení typu	Údaje o způsobu výroby a hlavních složkách	Minimální obsah živin (v hmotnostních procentech) Údaje o vyjádření živin Další požadavky	Další údaje o označení typu	Živiny, jejichž obsah musí být deklarován Formy a rozpustnost živin Další kritéria
1	2	3	4	5	6
1	Síran vápenatý	Přírodní nebo průmyslový výrobek obsahující síran vápenatý v různých hydratačních stupních	25 % CaO 35 % SO_3 Vápník a síra vyjádřeny jako celkový CaO + SO_3 Jemnost mletí: — nejméně 80 % propadne sítem 2 mm, — nejméně 99 % propadne sítem 10 mm	Lze doplnit obvyklými obchodními názvy	Celkový oxid sírový Nepovinně: celkový CaO
2	Chlorid vápenatý – roztok	Chemicky získaný roztok chloridu vápenatého	12 % CaO Vápník vyjádřený jako vodorozpustný CaO		Oxid vápenatý Nepovinně: pro aplikaci na list
▼M8 2.1	Mravenčan vápenatý	Chemicky získaný výrobek obsahující jako hlavní složku mravenčan vápenatý	33,6 % CaO Vápník vyjádřený jako vodorozpustný CaO 56 % mravenčan		Oxid vápenatý Mravenčan
2.2	Kapalný mravenčan vápenatý	Výrobek získaný rozpuštěním mravenčanu vápenatého ve vodě	21 % CaO Vápník vyjádřený jako vodorozpustný CaO 35 % mravenčan		Oxid vápenatý Mravenčan
▼B 3	Elementární síra	Více či méně přečištěný přírodní nebo průmyslový výrobek	98 % S (245 %: SO_3) Síra vyjádřená jako celkový SO_3		Celkový oxid sírový
4	Kieserit	Výrobek nerostného původu obsahující monohydrát síranu hořečnatého jako hlavní složku	24 % MgO 45 % SO_3 Hořčík a síra vyjádřeny jako oxid hořečnatý a oxid sírový, vodorozpustný	Lze doplnit obvyklými obchodními názvy	Vodorozpustný oxid hořečnatý Nepovinně: vodorozpustný oxid sírový

▼B

1	2	3	4	5	6
▼M7 5	Síran hořečnatý	Výrobek obsahující heptahydrát síranu hořečnatého jako hlavní složku	15 % MgO 28 % SO_3 Jsou-li přidány stopové živiny a deklarovány podle čl. 6 odst. 4 a čl. 6 odst. 6: 10 % MgO 17 % SO_3 Hořčík a síra vyjádřeny jako vodorozpustný oxid hořečnatý a oxid sírový	Lze doplnit obvyklými obchodními názvy	Vodorozpustný oxid hořečnatý Vodorozpustný oxid sírový
▼B 5.1	Síran hořečnatý – roztok	Výrobek získaný rozpuštěním síranu hořečnatého průmyslového původu ve vodě	5 % MgO 10 % SO_3 Hořčík a síra vyjádřeny jako vodorozpustný oxid hořečnatý a vodorozpustný síranový aniont	Lze doplnit obvyklými obchodními názvy	Vodorozpustný oxid hořečnatý Nepovinně: vodorozpustný síranový aniont
5.2	Hydroxid hořečnatý	Výrobek získaný chemickou cestou obsahující jako hlavní složku hydroxid hořečnatý	60 % MgO Velikost částic: nejméně 99 % propadne sítem 0,063 mm		Celkový oxid hořečnatý
5.3	Hydroxid hořečnatý – suspenze	Výrobek získaný suspendováním typu 5.2	24 % MgO		Celkový oxid hořečnatý
6	Chlorid hořečnatý – roztok	Výrobek získaný rozpuštěním chloridu hořečnatého průmyslového původu	13 % MgO Hořčík vyjádřený jako oxid hořečnatý Maximální obsah vápníku: 3 % CaO		Oxid hořečnatý

▼B

E. **Minerální hnojiva se stopovými živinami**

Vysvětlivka: Následující poznámky platí pro celou část E.

Poznámka 1: Chelátotvorné činidlo může být označeno zkratkou uvedenou v oddíle E.3.

Poznámka 2: Je-li výrobek beze zbytku vodorozpustný, lze jej označit jako „rozpustný“.

Poznámka 3: Pokud je stopová živina přítomna ve formě chelátu, uvede se rozmezí pH, v kterém je zaručena přijatelná stabilita chelátové frakce.

E.1. *Hnojiva obsahující pouze jednu stopovou živinu*

E.1.1. *Bor*

Číslo	Označení typu	Údaje o způsobu výroby a hlavních složkách	Minimální obsah živin (v hmotnostních procentech) Údaje o vyjádření živin Další požadavky	Další údaje o označení typu	Živiny, jejichž obsah musí být deklarován Formy a rozpustnost živin Další kritéria
1	2	3	4	5	6
1a	Kyselina boritá	Výrobek získaný z boritanu působením kyseliny	14 % vodorozpustného B	Lze doplnit obvyklými obchodními názvy	Vodorozpustný bor (B)
1b	Boritan sodný	Výrobek získaný chemickou cestou obsahující jako hlavní složku boritan sodný	10 % vodorozpustného B	Lze doplnit obvyklými obchodními názvy	Vodorozpustný bor (B)
1c	Boritan vápenatý	Výrobek získaný z kolemanitu nebo pandermitu obsahující jako hlavní složku boritany vápenaté	7 % celkového B Velikost částic: nejméně 98 % projde sítem 0,063 mm	Lze doplnit obvyklými obchodními názvy	Celkový bor (B)
1d	Borethanolamin	Výrobek získaný reakcí kyseliny borité s ethanolaminem	8 % vodorozpustného B		Vodorozpustný bor (B)
1e	Roztokové hnojivo s borem	Výrobek získaný rozpuštěním typů 1a nebo 1b nebo 1d ve vodě	2 % vodorozpustného B	Označení musí obsahovat názvy přítomných složek	Vodorozpustný bor (B)
▼M9 1f	Suspenzní hnojivo s borem	Výrobek získaný suspendováním typů 1a a/nebo 1b a/nebo 1c a/nebo 1d ve vodě	2 % celkového B	Označení musí obsahovat názvy přítomných složek	Celkový bor (B) Vodorozpustný bor (B), pokud je přítomen

▼B

E.1.2. *Kobalt*

Číslo	Označení typu	Údaje o způsobu výroby a hlavních složkách	Minimální obsah živin (v hmotnostních procentech) Údaje o vyjádření živin Další požadavky	Další údaje o označení typu	Živiny, jejichž obsah musí být deklarován Formy a rozpustnost živin Další kritéria
1	2	3	4	5	6
2a	Kobaltová sůl	Výrobek získaný chemickou cestou obsahující jako hlavní složku minerální sůl kobaltu	19 % vodorozpustného Co	Označení musí obsahovat název minerálního aniontu	Vodorozpustný kobalt (Co)
▼M8 2b	Chelát kobaltu	Vodorozpustný výrobek obsahující kobalt chemicky sloučený s povoleným chelatotvorným činidlem (činidly)	5 % vodorozpustného kobaltu a alespoň 80 % vodorozpustného kobaltu je v chelátu s povolenými chelatotvorným činidlem (činidly)	Název každého povoleného chelatotvorného činidla, které je v chelátu s alespoň 1 % vodorozpustného kobaltu a které lze určit a kvantifikovat evropskou normou	Vodorozpustný kobalt (Co) Volitelně: Celkově kobalt (Co) v chelátu s povolenými chelatotvornými činidly Kobalt (Co) v chelátu s povoleným chelatotvorným činidlem, které je v chelátu s alespoň 1 % vodorozpustného kobaltu a které lze určit a kvantifikovat evropskou normou
▼M9 2c	Kobalt – roztokové hnojivo	Vodný roztok typů 2a a/nebo 2b nebo 2d	2 % vodorozpustného Co Jestliže jsou typy 2a a 2d smíšeny, musí být komplexně vázaná frakce alespoň 40 % vodorozpustného Co	Označení musí obsahovat: 1) název minerálního aniontu (názvy minerálních aniontů), pokud je přítomen (jsou přítomny); 2) název jakéhokoli povoleného chelátotvorného činidla, které je v chelátu s alespoň 1 % vodorozpustného kobaltu, pokud je přítomno, a které lze určit a kvantifikovat evropskou normou nebo název povoleného komplexotvorného činidla, které lze určit evropskou normou, pokud je přítomno	Vodorozpustný kobalt (Co) Kobalt (Co) v chelátu s každým povoleným chelátotvorným činidlem, které je v chelátu s alespoň 1 % vodorozpustného kobaltu a které lze určit a kvantifikovat evropskou normou Kobalt (Co) v komplexu s povoleným komplexotvorným činidlem, které lze určit evropskou normou Volitelně: Celkový kobalt (Co) v chelátu s povoleným(i) chelátotvorným(i) činidlem (činidly)

▼M9

1	2	3	4	5	6
2d	Komplex kobaltu	Vodorozpustný výrobek obsahující kobalt chemicky sloučený s jedním povoleným komplexotvorným činidlem	5 % vodorozpustného Co a komplexně vázaná frakce musí být alespoň 80 % vodorozpustného Co	Označení musí obsahovat název povoleného komplexotvorného činidla, které lze určit evropskou normou	Vodorozpustný kobalt (Co) Celkový kobalt (Co) v komplexu

▼B

E.1.3. *Měď*

Číslo	Označení typu	Údaje o způsobu výroby a hlavních složkách	Minimální obsah živin (v hmotnostních procentech) Údaje o vyjádření živin Další požadavky	Další údaje o označení typu	Živiny, jejichž obsah musí být deklarován Formy a rozpustnost živin Další kritéria
1	2	3	4	5	6
3a	Sůl mědi	Výrobek získaný chemickou cestou obsahující jako hlavní složku minerální sůl mědi	20 % vodorozpustné Cu	Označení musí obsahovat název minerálního aniontu	Vodorozpustná měď (Cu)
3b	Oxid měďnatý	Výrobek získaný chemickou cestou obsahující jako hlavní složku oxid měďnatý	70 % celkové Cu Velikost částic: nejméně 98 % projde sítem 0,063 mm		Celková měď (Cu)
3c	Hydroxid měďnatý	Výrobek získaný chemickou cestou obsahující jako hlavní složku hydroxid měďnatý	45 % celkové Cu Velikost částic: nejméně 98 % projde sítem 0,063 mm		Celková měď (Cu)
3d	Chelát mědi	Vodorozpustný výrobek obsahující měď chemicky sloučenou s povoleným chelatotvorným činidlem (činidly)	5 % vodorozpustné mědi a alespoň 80 % vodorozpustné mědi je v chelátu s povoleným chelatotvorným činidlem (činidly)	Název každého povoleného chelatotvorného činidla, které je v chelátu s alespoň 1 % vodorozpustné mědi a které lze určit a kvantifikovat evropskou normou	Vodorozpustná měď (Cu) Volitelně: Celkově měď (Cu) v chelátu s povolenými chelatotvornými činidly Měď (Cu) v chelátu s povoleným chelatotvorným činidlem, které je v chelátu s alespoň 1 % vodorozpustné mědi a které lze určit a kvantifikovat evropskou normou

▼M8

▼B

1	2	3	4	5	6
3e	Hnojivo na bázi mědi	Výrobek získaný smísením typů 3a nebo 3b nebo 3c nebo jednoho z typů 3d, případně plniva, které není živinou a není toxické	5 % celkové Cu	Označení musí obsahovat: 1) název (názvy) složek na bázi mědi; 2) název kteréhokoli chelátotvorného činidla, pokud je přítomno	Celková měď (Cu) Vodorozpustná měď (Cu), pokud její obsah činí nejméně 1/4 celkové mědi Měď ve formě chelátu (Cu), pokud je přítomen
▼M9 3f	Měď – roztokové hnojivo	Vodný roztok typů 3a a/nebo 3d nebo 3i	2 % vodorozpustné Cu Jestliže jsou typy 3a a 3i smíšeny, musí být komplexně vázaná frakce alespoň 40 % vodorozpustné Cu	Označení musí obsahovat: 1) název minerálního aniontu (názvy minerálních aniontů), pokud je přítomen (jsou přítomny); 2) název jakéhokoli povoleného chelátotvorného činidla, které je v chelátu s alespoň 1 % vodorozpustné mědi, pokud je přítomno, a které lze určit a kvantifikovat evropskou normou nebo název povoleného komplexotvorného činidla, které lze určit evropskou normou	Vodorozpustná měď (Cu) Měď (Cu) v chelátu s každým povoleným chelátotvorným činidlem, které je v chelátu s alespoň 1 % vodorozpustné mědi a které lze určit a kvantifikovat evropskou normou Měď (Cu) v komplexu s povoleným komplexotvorným činidlem, které lze určit evropskou normou Volitelně: Celková měď (Cu) v chelátu s povoleným(i) chelátotvorným(i) činidlem (činidly)
▼B 3g	Chlorid-hydroxid měďnatý	Výrobek získaný chemickou cestou obsahující jako hlavní složku chlorid-trihydroxid měďnatý [$Cu_2Cl(OH)_3$]	50 % celkové Cu Velikost částic: nejméně 98 % propadne sítem 0,063 mm		Celková měď (Cu)
▼M9 3h	Suspenzní hnojivo s mědí	Výrobek získaný suspendováním typů 3a a/nebo 3b a/nebo 3c a/nebo 3d a/nebo 3g ve vodě	17 % celkové Cu	Označení musí obsahovat: 1) název aniontu (názvy aniontů), pokud je přítomen (jsou přítomny)	Celková měď (Cu)+ Vodorozpustná měď (Cu), pokud je přítomna

▼M9

1	2	3	4	5	6
				2) název jakéhokoli povoleného chelátotvorného činidla, které je v chelátu s alespoň 1 % vodorozpustné mědi, pokud je přítomno, a které lze určit a kvantifikovat evropskou normou	Měď (Cu) v chelátu s každým povoleným chelátotvorným činidlem, které je v chelátu s alespoň 1 % vodorozpustné mědi a které lze určit a kvantifikovat evropskou normou
3i	Komplex mědi	Vodorozpustný výrobek obsahující měď chemicky sloučenou s jedním povoleným komplexotvorným činidlem	5 % vodorozpustné Cu a komplexně vázaná frakce musí být alespoň 80 % vodorozpustné mědi	Označení musí obsahovat název povoleného komplexotvorného činidla, které lze určit evropskou normou	Vodorozpustná měď (Cu) Celková měď (Cu) v komplexu

▼M4

E.1.4. *Železo*

Číslo	Označení typu	Údaje o způsobu výroby a hlavních složkách	Minimální obsah živin (v hmotnostních procentech) Údaje o vyjádření živin Další požadavky	Další údaje o označení typu	Živiny, jejichž obsah musí být deklarován Formy a rozpustnost živin Další kritéria
1	2	3	4	5	6
4a	Sůl železa	Výrobek získaný chemickou cestou obsahující jako hlavní složku minerální sůl železa	12 % vodorozpustného Fe	Označení musí obsahovat název minerálního aniontu	Vodorozpustné železo (Fe)
▼M8 4b	Chelát železa	Vodorozpustný výrobek obsahující železo chemicky sloučené s povoleným chelatotvorným činidlem (činidly)	5 % vodorozpustného železa, u něhož chelátová frakce představuje nejméně 80 % a nejméně 50 % vodorozpustného železa je v chelátu s povoleným(i) chelátotvorným(i) činidlem (činidly)	Název každého povoleného chelatotvorného činidla, které je v chelátu s alespoň 1 % vodorozpustného železa a které lze určit a kvantifikovat evropskou normou	Vodorozpustné železo (Fe) Volitelně: Celkově železo (Fe) v chelátu s povolenými chelatotvornými činidly Železo (Fe) v chelátu s povoleným chelatotvorným činidlem, které je v chelátu s alespoň 1 % vodorozpustného železa a které lze určit a kvantifikovat evropskou normou

▼M4

1	2	3	4	5	6
▼M9					
4c	Železo – roztokové hnojivo	Vodný roztok typů 4a a/nebo 4b nebo 4d	2 % vodorozpustného Fe Jestliže jsou typy 4a a 4d smíšeny, musí být komplexně vázaná frakce alespoň 40 % vodorozpustného Fe	Označení musí obsahovat: 1) název minerálního aniontu (názvy minerálních aniontů), pokud je přítomen (jsou přítomny); 2) název jakéhokoli povoleného chelátotvorného činidla, které je v chelátu s alespoň 1 % vodorozpustného železa, pokud je přítomno, a které lze určit a kvantifikovat evropskou normou nebo název povoleného komplexotvorného činidla, které lze určit evropskou normou.	Vodorozpustné železo (Fe) Železo (Fe) v chelátu s každým povoleným chelátotvorným činidlem, které je v chelátu s alespoň 1 % vodorozpustného železa a které lze určit a kvantifikovat evropskou normou Železo (Fe) v komplexu s povoleným komplexotvorným činidlem, které lze určit evropskou normou Volitelně: Celkové železo (Fe) v chelátu s povoleným(i) chelátotvorným(i) činidlem (činidly)
4d	Komplex železa	Vodorozpustný výrobek obsahující železo chemicky sloučené s jedním povoleným komplexotvorným činidlem	5 % vodorozpustného Fe a komplexně vázaná frakce musí být alespoň 80 % vodorozpustného železa	Označení musí obsahovat název povoleného komplexotvorného činidla, které lze určit evropskou normou	Vodorozpustné železo (Fe) Celkové železo (Fe) v komplexu

▼B

E.1.5. *Mangan*

Číslo	Označení typu	Údaje o způsobu výroby a hlavních složkách	Minimální obsah živin (v hmotnostních procentech) Údaje o vyjádření živin Další požadavky	Další údaje o označení typu	Živiny, jejichž obsah musí být deklarován Formy a rozpustnost živin Další kritéria
1	2	3	4	5	6
5a	Sůl manganu	Výrobek získaný chemickou cestou obsahující jako hlavní složku minerální sůl manganu (Mn^{II})	17 % vodorozpustného Mn	Označení musí obsahovat název vázaného aniontu	Vodorozpustný mangan (Mn)

▼B

1	2	3	4	5	6
▼M8 5b	Chelát manganu	Vodorozpustný výrobek obsahující mangan chemicky sloučený s povoleným chelatotvorným činidlem (činidly)	►C1 5 % vodorozpustného manganu a alespoň 80 % vodorozpustného manganu je v chelátu s povoleným chelatotvorným činidlem (činidly) ◄	Název každého povoleného chelatotvorného činidla, které je v chelátu s alespoň 1 % vodorozpustného manganu a které lze určit a kvantifikovat evropskou normou	Vodorozpustný mangan (Mn) Volitelně: Celkově mangan (Mn) v chelátu s povolenými chelatotvornými činidly Mangan (Mn) v chelátu s povoleným chelatotvorným činidlem, které je v chelátu s alespoň 1 % vodorozpustného manganu a které lze určit a kvantifikovat evropskou normou
▼B 5c	Oxid manganu	Výrobek získaný chemickou cestou obsahující jako hlavní složky oxidy manganu	40 % celkového Mn Velikost částic: nejméně 80 % projde sítem 0,063 mm		Celkový mangan (Mn)
5d	Hnojivo na bázi manganu	Výrobek získaný smísením typů 5a a 5c	17 % celkového Mn	Označení musí obsahovat název složek na bázi manganu	Celkový mangan (Mn) Vodorozpustný mangan (Mn), pokud jeho obsah činí alespoň 1/4 celkového manganu
▼M9 5e	Mangan – roztokové hnojivo	Vodný roztok typů 5a a/nebo 5b nebo 5g	2 % vodorozpustného Mn Jestliže jsou typy 5a a 5g smíšeny, musí být komplexně vázaná frakce alespoň 40 % vodorozpustného Mn	Označení musí obsahovat: 1) název minerálního aniontu (názvy minerálních aniontů), pokud je přítomen (jsou přítomny); 2) název jakéhokoli povoleného chelátotvorného činidla, které je v chelátu s alespoň 1 % vodorozpustného manganu, pokud je přítomno, a které lze určit a kvantifikovat evropskou normou	Vodorozpustný mangan (Mn) Mangan (Mn) v chelátu s každým povoleným chelátotvorným činidlem, které je v chelátu s alespoň 1 % vodorozpustného manganu a které lze určit a kvantifikovat evropskou normou Mangan (Mn) v komplexu s povoleným komplexotvorným činidlem, které lze určit evropskou normou

▼M9

1	2	3	4	5	6
				nebo název povoleného komplexotvorného činidla, které lze určit evropskou normou	Volitelně: Celkový mangan (Mn) v chelátu s povoleným(i) chelátotvorným(i) činidlem (činidly)
5f	Suspenzní hnojivo s manganem	Výrobek získaný suspendováním typů 5a a/nebo 5b a/nebo 5c ve vodě	17 % celkového Mn	Označení musí obsahovat: 1) název aniontu (názvy aniontů), pokud je přítomen (jsou přítomny) 2) název jakéhokoliv povoleného chelátotvorného činidla, které je v chelátu s alespoň 1 % vodorozpustného manganu, pokud je přítomno, a které lze určit a kvantifikovat evropskou normou	Celkový mangan (Mn) Vodorozpustný mangan (Mn), pokud je přítomen Mangan (Mn) v chelátu s každým povoleným chelátotvorným činidlem, které je v chelátu s alespoň 1 % vodorozpustného manganu a které lze určit a kvantifikovat evropskou normou
5g	Komplex manganu	Vodorozpustný výrobek obsahující mangan chemicky sloučený s jedním povoleným komplexotvorným činidlem	5 % vodorozpustného Mn a komplexně vázaná frakce musí být alespoň 80 % vodorozpustného manganu	Označení musí obsahovat název povoleného komplexotvorného činidla, které lze určit evropskou normou	Vodorozpustný mangan (Mn) Celkový mangan (Mn) v komplexu

▼B

E.1.6. *Molybden*

Číslo	Označení typu	Údaje o způsobu výroby a hlavních složkách	Minimální obsah živin (v hmotnostních procentech) Údaje o vyjádření živin Další požadavky	Další údaje o označení typu	Živiny, jejichž obsah musí být deklarován Formy a rozpustnost živin Další kritéria
1	2	3	4	5	6
6a	Molybdenan sodný	Výrobek získaný chemickou cestou obsahující jako hlavní složku molybdenan sodný	35 % vodorozpustného Mo		Vodorozpustný molybden (Mo)

▼B

1	2	3	4	5	6
6b	Molybdenan amonný	Výrobek získaný chemickou cestou obsahující jako hlavní složku molybdenan amonný	50 % vodorozpustného Mo		Vodorozpustný molybden (Mo)
6c	Hnojivo na bázi molybdenu	Výrobek získaný smísením typů 6a a 6b	35 % vodorozpustného Mo	Označení musí obsahovat názvy složek na bázi molybdenu	Vodorozpustný molybden (Mo)
6d	Molybden – roztokové hnojivo	Výrobek získaný rozpuštěním typů 6a nebo jednoho z typů 6b ve vodě	3 % vodorozpustného Mo	Označení musí obsahovat název složky (názvy složek) na bázi molybdenu	Vodorozpustný molybden (Mo)

E.1.7. *Zinek*

Číslo	Označení typu	Údaje o způsobu výroby a hlavních složkách	Minimální obsah živin (v hmotnostních procentech) Údaje o vyjádření živin Další požadavky	Další údaje o označení typu	Živiny, jejichž obsah musí být deklarován Formy a rozpustnost živin Další kritéria
1	2	3	4	5	6
7a	Sůl zinku	Výrobek získaný chemickou cestou obsahující jako hlavní složku minerální sůl zinku	15 % vodorozpustného Zn	Označení musí obsahovat název minerálního aniontu	Vodorozpustný zinek (Zn)
▼M8 7b	Chelát zinku	Vodorozpustný výrobek obsahující zinek chemicky sloučený s povoleným chelatotvorným činidlem (činidly)	5 % vodorozpustného zinku a alespoň 80 % vodorozpustného zinku v chelátu s povolenými chelatotvorným činidlem (činidly)	Název každého povoleného chelatotvorného činidla, které je v chelátu s alespoň 1 % vodorozpustného zinku a které lze určit a kvantifikovat evropskou normou	Vodorozpustný zinek (Zn) Volitelně: Celkově zinek (Zn) v chelátu s povolenými chelatotvornými činidly Zinek (Zn) v chelátu s povoleným chelatotvorným činidlem, které je v chelátu s alespoň 1 % vodorozpustného zinku a které lze určit a kvantifikovat evropskou normou

▼B

1	2	3	4	5	6
7c	Oxid zinečnatý	Výrobek získaný chemickou cestou obsahující jako hlavní složku oxid zinečnatý	70 % celkového zinku Velikost částic: nejméně 80 % propadne sítem 0,063 mm		Celkový zinek (Zn)
7d	Hnojivo na bázi zinku	Výrobek získaný smísením typů 7a a 7c	30 % celkového Zn	Označení musí obsahovat názvy přítomných složek na bázi zinku	Celkový zinek (Zn) Vodorozpustný zinek (Zn), pokud jeho obsah činí nejméně 1/4 celkového zinku (Zn)
▼M9 7e	Zinek – roztokové hnojivo	Vodný roztok typů 7a a/nebo 7b nebo 7g	2 % vodorozpustného Zn Jestliže jsou typy 7a a 7g smíšeny, musí být komplexně vázaná frakce alespoň 40 % vodorozpustného Zn	Označení musí obsahovat: 1) název minerálního aniontu (názvy minerálních aniontů), pokud je přítomen (jsou přítomny); 2) název jakéhokoli povoleného chelátotvorného činidla, které je v chelátu s alespoň 1 % vodorozpustného zinku, pokud je přítomno, a které lze určit a kvantifikovat evropskou normou nebo název povoleného komplexotvorného činidla, které lze určit evropskou normou	Vodorozpustný zinek (Zn) Zinek (Zn) v chelátu s každým povoleným chelátotvorným činidlem, které je v chelátu s alespoň 1 % vodorozpustného zinku a které lze určit a kvantifikovat evropskou normou Zinek (Zn) v komplexu s povoleným komplexotvorným činidlem, které lze určit evropskou normou Volitelně: Celkový zinek (Zn) v chelátu s povoleným(i) chelátotvorným(i) činidlem (činidly)

▼B

1	2	3	4	5	6
▼M8					
7f	Suspenze zinkového hnojiva	Výrobek získaný suspenzí typu 7a) a/nebo 7c) a/nebo typů 7b) ve vodě	20 % celkově zinek	Označení musí obsahovat: 1. název aniontu (názvy aniontů) 2. Název jakéhokoli povoleného chelatotvorného činidla, které je v chelátu s alespoň 1 % vodorozpustného zinku a které lze určit a kvantifikovat evropskou normou	Celkově zinek (Zn) Vodorozpustný zinek (Zn), je-li přítomen Zinek (Zn) v chelátu s povoleným chelatotvorným činidlem, které je v chelátu s alespoň 1 % vodorozpustného zinku a které lze určit a kvantifikovat evropskou normou
▼M9					
7g	Komplex zinku	Vodorozpustný výrobek obsahující zinek chemicky sloučený s jedním povoleným komplexotvorným činidlem	5 % vodorozpustného zinku a komplexně vázaná frakce musí být alespoň 80 % vodorozpustného zinku	Označení musí obsahovat název povoleného komplexotvorného činidla, které lze určit evropskou normou	Vodorozpustný zinek (Zn) Celkový zinek (Zn) v komplexu

▼M8

E.2. *Minimální obsah stopových živin, procentuální hmotnost hnojiva; typy hnojících směsí na bázi stopových živin*

E.2.1. *Minimální obsah stopových živin v pevných nebo kapalných směsích hnojiv na bázi stopových živin, procentuální hmotnost hnojiva*

▼B

	Stopová živina je přítomna ve formě	
	výlučně minerální	chelátu nebo komplexu
Pro stopovou živinu:		
Bor (B)	0,2	0,2
Kobalt (Co)	0,02	0,02
Měď (Cu)	0,5	0,1
Železo (Fe)	2,0	0,3
Mangan (Mn)	0,5	0,1
Molybden (Mo)	0,02	–
Zinek (Zn)	0,5	0,1

▼M8

_____

E.2.2. *Minimální obsah stopových živin ve hnojivech ES obsahujících primární a/nebo sekundární živinu (živiny) se stopovou živinou (stopovými živinami) pro půdní hnojení, procentuální hmotnost hnojiva*

▼B

	Pro plodiny nebo pastviny	Pro zahradnictví
Bor (B)	0,01	0,01
Kobalt (Co)	0,002	–
Měď (Cu)	0,01	0,002
Železo (Fe)	0,5	0,02
Mangan (Mn)	0,1	0,01
Molybden (Mo)	0,001	0,001
Zinek (Zn)	0,01	0,002

▼M8

E.2.3. *Minimální obsah stopových živin ve hnojivech ES obsahujících primární a/nebo sekundární živinu (živiny) se stopovou živinou (stopovými živinami) pro listové hnojení, procentuální hmotnost hnojiva*

▼B

Bor (B)	0,010
Kobalt (Co)	0,002
Měď (Cu)	0,002
Železo (Fe)	0,020
Mangan (Mn)	0,010
Molybden (Mo)	0,001
Zinek (Zn)	0,002

▼M8

E.2.4. *Pevné nebo kapalné směsi hnojiv na bázi stopových živin*

▼M9

Č.	Označení typu	Údaje o způsobu výroby a zásadních požadavcích	Minimální obsah živin (v hmotnostních procentech) Údaje o vyjádření živin Další požadavky	Další údaje o označení typu	Živiny, jejichž obsah musí být deklarován Formy a rozpustnost stopových živin Další kritéria
1	2	3	4	5	6
1	Směs stopových živin	Výrobek získaný smíšením dvou nebo více hnojiv typu E.1 nebo získaný rozpuštěním a/nebo suspenzí dvou nebo více hnojiv typu E.1 ve vodě	1) Celkový obsah v pevné směsi: 5 % nebo 2) Celkový obsah v kapalné směsi: 2 % Jednotlivé stopové živiny podle oddílu E.2.1	Název každé obsažené stopové živiny a její chemický symbol uvedený v abecedním pořadí jejich chemických symbolů následovaný názvem jejího protiiontu (názvy jejích protiiontů) bezprostředně po označení typu	Celkový obsah každé stopové živiny vyjádřený v hmotnostních procentech hnojiva, kromě případů, kdy je stopová živina zcela rozpustná ve vodě. Obsah vodorozpustného podílu každé stopové živiny vyjádřený v hmotnostních procentech hnojiva, činí-li tento rozpustný podíl nejméně polovinu celkového obsahu. Pokud je stopová živina zcela rozpustná ve vodě, deklaruje se pouze obsah vodorozpustného podílu. Je-li stopová živina chemicky vázána na organickou molekulu, deklaruje se obsah této stopové živiny v hnojivu v hmotnostních procentech hnojiva bezprostředně za údajem o obsahu vodorozpustného podílu; za názvem stopové živiny následují slova „v chelátu s…“ nebo „v komplexu s…“ a název každého povoleného chelátotvorného nebo komplexotvorného činidla, jak je stanoven v oddíle E.3. Místo názvu organické molekuly může být uvedena jeho zkratka. Pod povinnými a nepovinnými deklarovanými údaji se uvede: „Používat pouze v případě skutečné potřeby. Nepřekračovat doporučené dávkování.“

▼M4

E.3. *Seznam povolených organických chelátotvorných a komplexotvorných činidel pro stopové živiny*

Následující látky jsou povoleny, pokud je jejich odpovídající chelát živin v souladu s požadavky směrnice Rady 67/548/EHS ([1]).

▼M9

E.3.1. *Chelátotvorná činidla* ([2])

Kyseliny nebo jejich sodné, draselné nebo amonné soli:

Č.	Název	Alternativní název	Chemický vzorec	Číslo CAS ([1]) kyseliny
1	ethylendiamintetraoctová kyselina	EDTA	$C_{10}H_{16}O_8N_2$	60-00-4
2	*N*'-(2-hydroxyethyl)ethylendiamin-*N*,*N*,*N*'-trioctová kyselina	HEEDTA	$C_{10}H_{18}O_7N_2$	150-39-0
3	diethylentriaminpentaoctová kyselina	DTPA	$C_{14}H_{23}O_{10}N_3$	67-43-6
4	ethylendiamin-*N*,*N*-bis[(2-hydroxyfenyl)octová kyselina]	[o,o]-EDDHA	$C_{18}H_{20}O_6N_2$	1170-02-1
5	ethylendiamin-*N*-[(2-hydroxyfenyl)octová kyselina]-*N*'-[(4-hydroxyfenyl)octová kyselina]	[o,p]-EDDHA	$C_{18}H_{20}O_6N_2$	475475-49-1
6	ethylendiamin-*N*,*N*'-bis[(2-hydroxy-methylfenyl)octová kyselina]	[o,o]-EDDHMA	$C_{20}H_{24}O_6N_2$	641632-90-8
7	ethylendiamin-*N*-[(2-hydroxy-methylfenyl)octová kyselina]-*N*'-[(4-hydroxy-methylfenyl)octová kyselina]	[o,p]-EDDHMA	$C_{20}H_{24}O_6N_2$	641633-41-2
8	ethylendiamin-*N*,*N*'-bis[(2-hydroxy-5-karboxyfenyl)octová kyselina]	EDDCHA	$C_{20}H_{20}O_{10}N_2$	85120-53-2
9	ethylendiamin-di-(2-hydroxy-5-sulfofenyloctová) kyselina a její kondenzační produkty	EDDHSA	$C_{18}H_{20}O_{12}N_2S_2$ + n*($C_{12}H_{14}O_8N_2S$)	57368-07-7 a 642045-40-7
10	iminodibutandiová kyselina	IDHA	$C_8H_{11}O_8N$	131669-35-7
11	*N*,*N*'-di(2-hydroxybenzyl)ethylendiamin-*N*,*N*'-dioctová kyselina	HBED	$C_{20}H_{24}N_2O_6$	35998-29-9

([1]) Pouze pro informaci.

([1]) Úř. věst. 196, 16.8.1967, s. 1.

([2]) Názvy a kvantitativní vyjádření chelátotvorných činidel mají odpovídat evropským normám, které se na zmíněná chelátotvorná činidla vztahují.

▼M9

E.3.2. *Komplexotvorná činidla* ([1])

Následující komplexotvorná činidla jsou povolena pouze ve výrobcích pro hnojivou zálivku a/nebo pro aplikaci na list s výjimkou Zn lignosulfonátu, Fe lignosulfonátu, Cu lignosulfonátu a Mn lignosulfonátu, které mohou být aplikovány přímo do půdy.

Kyseliny nebo jejich sodné, draselné nebo amonné soli:

▼M10

Č.	Název	Alternativní název	Chemický vzorec	Číslo CAS kyseliny ([1])
1	lignosulfonová kyselina	LS	není k dispozici	8062-15-5 ([2])

([1]) Pouze pro informaci.
([2]) Z důvodu jakosti musí být relativní obsah fenolického hydroxylu vyšší než 1,5 % a relativní obsah organické síry vyšší než 4,5 %, měřeno podle normy EN 16109.

▼M5

F. **Inhibitory nitrifikace a ureázy**

Inhibitory nitrifikace a ureázy uvedené v tabulkách F.1. a F.2. níže mohou být přidány do dusíkatých typů hnojiv uvedených v oddílech A.1., B.1., B.2., B.3., C.1. a C.2. přílohy I při splnění těchto ustanovení:

1. nejméně 50 % obsahu celkového dusíku v hnojivu se skládá z forem dusíku uvedených ve sloupci 3;

2. nepatří k typům hnojiv uvedeným ve sloupci 4.

U hnojiv, do nichž byl přidán inhibitor nitrifikace uvedený v tabulce F.1., se k jejich označení typu doplní slova „s inhibitorem nitrifikace ([označení typu inhibitoru nitrifikace])“.

U hnojiv, do nichž byl přidán inhibitor ureázy uvedený v tabulce F.2., se k jejich označení typu doplní slova „s inhibitorem ureázy ([označení typu inhibitoru ureázy])“.

Osoba odpovědná za uvádění výrobku na trh musí ke každému balení nebo k volně ložené zásilce připojit co nejúplnější technické údaje. Tyto údaje musí uživateli zejména umožnit určit dávkování a intervaly mezi aplikacemi ve vztahu k pěstované plodině.

Do tabulek F.1. nebo F.2. lze zařadit nové inhibitory nitrifikace nebo inhibitory ureázy po vyhodnocení technických souborů předložených v souladu s pokyny, které budou vypracovány pro tyto složky.

([1]) Názvy komplexotvorných činidel mají odpovídat evropským normám, které se na zmíněná komplexotvorná činidla vztahují.

▼M5

F.1. *Inhibitory nitrifikace*

Číslo	Označení typu a složení inhibitoru nitrifikace	Minimální a maximální obsah inhibitoru jako hmotnostní procento celkového dusíku přítomného jako amonný dusík a močovinový dusík	Typy hnojiv ES, u nichž nesmí být inhibitor použit	Popis inhibitorů nitrifikace, s nimiž jsou povoleny směsi Údaje o povoleném poměru
1	2	3	4	5
1	Dikyandiamid Číslo ELINCS 207-312-8	minimum: 2,25 maximum: 4,5		
▼M9 2	Výrobek obsahující dikyandiamid (DCD) a 1,2,4-triazol (TZ) EC# EINECS č. 207-312-8 EC# EINECS č. 206-022-9	minimum: 2,0 maximum: 4,0		poměr ve směsi: 10:1 (DCD:TZ)
3	Výrobek obsahující 1,2,4-triazol (TZ) a 3-methylpyrazol (MP) EC# EINECS č. 206-022-9 EC# EINECS č. 215-925-7	minimum: 0,2 maximum: 1,0		poměr ve směsi: 2:1 (TZ:MP)

▼M5

F.2. *Inhibitory ureázy*

Číslo	Označení typu a složení inhibitoru ureázy	Minimální a maximální obsah inhibitoru jako hmotnostní procento celkového dusíku přítomného jako močovinový dusík	Typy hnojiv ES, u nichž nesmí být inhibitor použit	Popis inhibitorů ureázy, s nimiž jsou povoleny směsi Údaje o povoleném poměru
1	2	3	4	5
1	*N*-butylthiofosfortriamid (NBPT) Číslo ELINCS 435-740-7	minimum: 0,09 maximum: 0,20		
▼M9 2	Triamid kyseliny *N*-(2-nitrofenyl)fosforečné (2-NPT) EC# EINECS č. 477-690-9	minimum: 0,04 maximum: 0,15		

▼M10

G. **Materiály k vápnění půd**

Za výraz „HNOJIVO ES“ se doplňují slova „MATERIÁL K VÁPNĚNÍ PŮD“.

Veškeré vlastnosti uvedené v tabulkách v oddílech G.1 až G.5 se vztahují k výrobku, jak je dodáván, není-li uvedeno jinak.

Granulované materiály k vápnění půd, které jsou vyráběny agregací menších primárních částic, se musí po rozmíchání ve vodě rozpadnout na částice s velikostním rozdělením odpovídajícím označení typu, při měření pomocí Metody 14.9 „Stanovení rozpadu granulí“.

G.1 *Přírodní vápence*

Č.	Označení typu	Údaje o způsobu výroby a hlavních složkách	Minimální obsah živin (v hmotnostních procentech) Údaje o vyjádření živin Další požadavky	Další údaje o označení typu	Živiny, jejichž obsah musí být deklarován Formy a rozpustnost živin Další kritéria, která musí být deklarována
1	2	3	4	5	6
1a	Vápenec – standardní kvalita	Výrobek obsahující jako hlavní složku uhličitan vápenatý, získaný mletím přírodních usazenin vápence	Minimální neutralizační hodnota: 42 Jemnost mletí stanovená proséváním za mokra: — nejméně 97 % propadne sítem 3,15 mm, — nejméně 80 % propadne sítem 1 mm a — nejméně 50 % propadne sítem 0,5 mm.	Lze doplnit obvyklými obchodními nebo alternativními názvy	Neutralizační hodnota Celkový vápník Celkový hořčík (nepovinně) Reaktivita a metoda stanovení (nepovinně) Obsah vody (nepovinně) Jemnost mletí stanovená proséváním za mokra (nepovinně) Výsledky půdní inkubační metody (nepovinně)
1b	Vápenec – vysoká kvalita		Minimální neutralizační hodnota: 50 Jemnost mletí stanovená proséváním za mokra: — nejméně 97 % propadne sítem 2 mm, — nejméně 80 % propadne sítem 1 mm, — nejméně 50 % propadne sítem 0,315 mm a — nejméně 30 % propadne sítem 0,1 mm.	Lze doplnit obvyklými obchodními nebo alternativními názvy	

▼M10

1	2	3	4	5	6
2a	Dolomitický vápenec – standardní kvalita	Výrobek obsahující jako hlavní složky uhličitan vápenatý a uhličitan hořečnatý, získaný mletím přírodních usazenin dolomitického vápence	Minimální neutralizační hodnota: 45 Celkový hořčík: 3 % MgO Jemnost mletí stanovená prosíváním za mokra: — nejméně 97 % propadne sítem 3,15 mm, — nejméně 80 % propadne sítem 1 mm a — nejméně 50 % propadne sítem 0,5 mm.	Lze doplnit obvyklými obchodními nebo alternativními názvy	Neutralizační hodnota Celkový vápník Celkový hořčík Reaktivita a metoda stanovení (nepovinně) Obsah vody (nepovinně) Jemnost mletí stanovená prosíváním za mokra (nepovinně) Výsledky půdní inkubační metody (nepovinně)
2b	Dolomitický vápenec – vysoká kvalita		Minimální neutralizační hodnota: 52 Celkový hořčík: 3 % MgO Jemnost mletí stanovená prosíváním za mokra: — nejméně 97 % propadne sítem 2 mm, — nejméně 80 % propadne sítem 1 mm, — nejméně 50 % propadne sítem 0,315 mm a — nejméně 30 % propadne sítem 0,1 mm.	Lze doplnit obvyklými obchodními nebo alternativními názvy	

▼M10

1	2	3	4	5	6
3a	Vápnitý dolomit – standardní kvalita	Výrobek obsahující jako hlavní složky uhličitan vápenatý a uhličitan hořečnatý, získaný mletím přírodních usazenin vápnitého dolomitu	Minimální neutralizační hodnota: 48 Celkový hořčík: 12 % MgO Jemnost mletí stanovená proséváním za mokra: — nejméně 97 % propadne sítem 3,15 mm, — nejméně 80 % propadne sítem 1 mm a — nejméně 50 % propadne sítem 0,5 mm.	Lze doplnit obvyklými obchodními nebo alternativními názvy	Neutralizační hodnota Celkový vápník Celkový hořčík Reaktivita a metoda stanovení (nepovinně) Obsah vody (nepovinně) Jemnost mletí stanovená proséváním za mokra (nepovinně) Výsledky půdní inkubační metody (nepovinně)
3b	Vápnitý dolomit – vysoká kvalita		Minimální neutralizační hodnota: 54 Celkový hořčík: 12 % MgO Jemnost mletí stanovená proséváním za mokra: — nejméně 97 % propadne sítem 2 mm, — nejméně 80 % propadne sítem 1 mm, — nejméně 50 % propadne sítem 0,315 mm a — nejméně 30 % propadne sítem 0,1 mm.	Lze doplnit obvyklými obchodními nebo alternativními názvy	
4a	Mořský vápenec – standardní kvalita	Výrobek obsahující jako hlavní složku uhličitan vápenatý, získaný mletím přírodních usazenin vápence mořského původu	Minimální neutralizační hodnota: 30 Jemnost mletí stanovená proséváním za mokra: — nejméně 97 % propadne sítem 3,15 mm a — nejméně 80 % propadne sítem 1 mm.	Lze doplnit obvyklými obchodními nebo alternativními názvy	Neutralizační hodnota Celkový vápník Celkový hořčík (nepovinně) Reaktivita a metoda stanovení (nepovinně) Obsah vody (nepovinně)

▼M10

1	2	3	4	5	6
4b	Mořský vápenec – vysoká kvalita		Minimální neutralizační hodnota: 40 Jemnost mletí stanovená prosévání za mokra: — nejméně 97 % propadne sítem 2 mm a — nejméně 80 % propadne sítem 1 mm.	Lze doplnit obvyklými obchodními nebo alternativními názvy	Jemnost mletí stanovená prosévání za mokra (nepovinně) Výsledky půdní inkubační metody (nepovinně)
5a	Křída – standardní kvalita	Výrobek obsahující jako hlavní složku uhličitan vápenatý, získaný mletím přírodních usazenin křídy	Jemnost mletí stanovená prosévání za mokra po rozpadu ve vodě: — nejméně 90 % propadne sítem 3,15 mm, — nejméně 70 % propadne sítem 2 mm a — nejméně 40 % propadne sítem 0,315 mm. Reaktivita frakcí 1–2 mm (získaných prosévání za sucha) nejméně 40 % v kyselině citronové Minimální neutralizační hodnota: 42 Jemnost mletí stanovená prosévání za mokra: — nejméně 97 % propadne sítem 25 mm a — nejméně 30 % propadne sítem 2 mm.	Lze doplnit obvyklými obchodními nebo alternativními názvy	Neutralizační hodnota Celkový vápník Celkový hořčík (nepovinně) Reaktivita a metoda stanovení (nepovinně) Obsah vody (nepovinně) Jemnost mletí stanovená prosévání za mokra (nepovinně) Výsledky půdní inkubační metody (nepovinně)

▼M10

1	2	3	4	5	6
5b	Křída – vysoká kvalita		Jemnost mletí stanovená prosévánim za mokra po rozpadu ve vodě: — nejméně 97 % propadne sítem 3,15 mm, — nejméně 70 % propadne sítem 2 mm a — nejméně 50 % propadne sítem 0,315 mm. Reaktivita frakcí 1–2 mm (získaných prosévánim za sucha) nejméně 65 % v kyselině citronové Minimální neutralizační hodnota: 48 Jemnost mletí stanovená prosévánim za mokra: — nejméně 97 % propadne sítem 25 mm a — nejméně 30 % propadne sítem 2 mm.	Lze doplnit obvyklými obchodními nebo alternativními názvy	
6	Vápencová suspenze	Výrobek obsahující jako hlavní složky uhličitan vápenatý a/nebo uhličitan hořečnatý, získaný mletím přírodních usazenin vápence, dolomitického vápence, vápnitého dolomitu nebo křídy a jejich suspenzí ve vodě	Minimální neutralizační hodnota: 35 Jemnost mletí stanovená prosévánim za mokra: — nejméně 97 % propadne sítem 2 mm, — nejméně 80 % propadne sítem 1 mm, — nejméně 50 % propadne sítem 0,315 mm a — nejméně 30 % propadne sítem 0,1 mm.	Lze doplnit obvyklými obchodními nebo alternativními názvy	Neutralizační hodnota Celkový vápník Celkový hořčík, pokud je obsah MgO ≥ 3 % Obsah vody (nepovinně) Reaktivita a metoda stanovení (nepovinně) Jemnost mletí stanovená prosévánim za mokra (nepovinně) Výsledky půdní inkubační metody (nepovinně)

▼M10

G.2 *Oxidy a hydroxidy vápníku přírodního původu*

Č.	Označení typu	Údaje o způsobu výroby a hlavních složkách	Minimální obsah živin (v hmotnostních procentech) Údaje o vyjádření živin Další požadavky	Další údaje o označení typu	Živiny, jejichž obsah musí být deklarován Formy a rozpustnost živin Další kritéria, která musí být deklarována
1	2	3	4	5	6
1a	Pálené vápno – základní kvalita	Výrobek obsahující jako hlavní složku oxid vápenatý, získaný pálením přírodních usazenin vápence	Minimální neutralizační hodnota: 75 Jemnost mletí stanovená proséváním za sucha: Jemný výrobek: — nejméně 97 % propadne sítem 4 mm. Tříděný výrobek: — nejméně 97 % propadne sítem 8 mm a — nejvýše 5 % propadne sítem 0,4 mm.	Označení typu musí uvádět stupeň jemnosti mletí („jemný“ nebo „tříděný“). Lze doplnit obvyklými obchodními nebo alternativními názvy.	Neutralizační hodnota Celkový vápník Celkový hořčík (nepovinně) Jemnost mletí stanovená proséváním za sucha (nepovinně) Výsledky půdní inkubační metody (nepovinně)
1b	Pálené vápno – prémiová kvalita	Výrobek obsahující jako hlavní složku oxid vápenatý, získaný pálením přírodních usazenin vápence	Minimální neutralizační hodnota: 85 Jemnost mletí stanovená proséváním za sucha: Jemný výrobek: — nejméně 97 % propadne sítem 4 mm. Tříděný výrobek: — nejméně 97 % propadne sítem 8 mm a — nejvýše 5 % propadne sítem 0,4 mm.	Označení typu musí uvádět stupeň jemnosti mletí („jemný“ nebo „tříděný“). Lze doplnit obvyklými obchodními nebo alternativními názvy.	Neutralizační hodnota Celkový vápník Celkový hořčík (nepovinně) Jemnost mletí stanovená proséváním za sucha (nepovinně) Výsledky půdní inkubační metody (nepovinně)

▼M10

1	2	3	4	5	6
2a	Vápno vzdušné bílé – základní kvalita	Výrobek obsahující jako hlavní složky oxid vápenatý a oxid hořečnatý, získaný pálením přírodních usazenin dolomitického vápence	Minimální neutralizační hodnota: 80 Celkový hořčík: 7 % MgO Jemnost mletí stanovená proséváním za sucha: Jemný výrobek: — nejméně 97 % propadne sítem 4 mm. Tříděný výrobek: — nejméně 97 % propadne sítem 8 mm a — nejvýše 5 % propadne sítem 0,4 mm.	Označení typu musí uvádět stupeň jemnosti mletí („jemný“) nebo („tříděný“). Lze doplnit obvyklými obchodními nebo alternativními názvy.	Neutralizační hodnota Celkový vápník Celkový hořčík Jemnost mletí stanovená proséváním za sucha (nepovinně) Výsledky půdní inkubační metody (nepovinně)
2b	Vápno vzdušné bílé – prémiová kvalita	Výrobek obsahující jako hlavní složky oxid vápenatý a oxid hořečnatý, získaný pálením přírodních usazenin dolomitického vápence	Minimální neutralizační hodnota: 85 Celkový hořčík: 7 % MgO Jemnost mletí stanovená proséváním za sucha: Jemný výrobek: — nejméně 97 % propadne sítem 4 mm. Tříděný výrobek: — nejméně 97 % propadne sítem 8 mm a — nejvýše 5 % propadne sítem 0,4 mm.	Označení typu musí uvádět stupeň jemnosti mletí („jemný“) nebo („tříděný“). Lze doplnit obvyklými obchodními nebo alternativními názvy.	Neutralizační hodnota Celkový vápník Celkový hořčík Jemnost mletí stanovená proséváním za sucha (nepovinně) Výsledky půdní inkubační metody (nepovinně)

▼M10

1	2	3	4	5	6
3a	Vápno vzdušné dolomitické – základní kvalita	Výrobek obsahující jako hlavní složky oxid vápenatý a oxid hořečnatý, získaný pálením přírodních usazenin vápnitého dolomitu	Minimální neutralizační hodnota: 85 Celkový hořčík: 17 % MgO Jemnost mletí stanovená proséváním za sucha: Jemný výrobek: — nejméně 97 % propadne sítem 4 mm. Tříděný výrobek: — nejméně 97 % propadne sítem 8 mm a — nejvýše 5 % propadne sítem 0,4 mm.	Označení typu musí uvádět stupeň jemnosti mletí („jemný“) nebo („tříděný“). Lze doplnit obvyklými obchodními nebo alternativními názvy.	Neutralizační hodnota Celkový vápník Celkový hořčík Jemnost mletí stanovená proséváním za sucha (nepovinně) Výsledky půdní inkubační metody (nepovinně)
3b	Vápno vzdušné dolomitické – prémiová kvalita	Výrobek obsahující jako hlavní složky oxid vápenatý a oxid hořečnatý, získaný pálením přírodních usazenin vápnitého dolomitu	Minimální neutralizační hodnota: 95 Celkový hořčík: 17 % MgO Jemnost mletí stanovená proséváním za sucha: Jemný výrobek: — nejméně 97 % propadne sítem 4 mm. Tříděný výrobek: — nejméně 97 % propadne sítem 8 mm a — nejvýše 5 % propadne sítem 0,4 mm.	Označení typu musí uvádět stupeň jemnosti mletí („jemný“) nebo („tříděný“). Lze doplnit obvyklými obchodními nebo alternativními názvy.	Neutralizační hodnota Celkový vápník Celkový hořčík Jemnost mletí stanovená proséváním za sucha (nepovinně) Výsledky půdní inkubační metody (nepovinně)

▼M10

1	2	3	4	5	6
4	Hašené vápno	Výrobek obsahující jako hlavní složku hydroxid vápenatý, získaný pálením a hašením přírodních usazenin vápence	Minimální neutralizační hodnota: 65 Jemnost mletí stanovená prosíváním za mokra: — nejméně 95 % propadne sítem 0,16 mm	Lze doplnit obvyklými obchodními nebo alternativními názvy.	Neutralizační hodnota Celkový vápník Celkový hořčík (nepovinně) Jemnost mletí stanovená prosíváním za mokra (nepovinně) Obsah vody (nepovinně) Výsledky půdní inkubační metody (nepovinně)
5	Hašené vápno bílé	Výrobek obsahující jako hlavní složky hydroxid vápenatý a hydroxid hořečnatý, získaný pálením a hašením přírodních usazenin dolomitického vápence	Minimální neutralizační hodnota: 70 Celkový hořčík: 5 % MgO Jemnost mletí stanovená prosíváním za mokra: — nejméně 95 % propadne sítem 0,16 mm	Lze doplnit obvyklými obchodními nebo alternativními názvy.	Neutralizační hodnota Celkový vápník Celkový hořčík Jemnost mletí stanovená prosíváním za mokra (nepovinně) Obsah vody (nepovinně) Výsledky půdní inkubační metody (nepovinně)
6	Hašené vápno dolomitické	Výrobek obsahující jako hlavní složky hydroxid vápenatý a hydroxid hořečnatý, získaný pálením a hašením přírodních usazenin vápnitého dolomitu	Minimální neutralizační hodnota: 70 Celkový hořčík: 12 % MgO Jemnost mletí stanovená prosíváním za mokra: — nejméně 95 % propadne sítem 0,16 mm	Lze doplnit obvyklými obchodními nebo alternativními názvy.	Neutralizační hodnota Celkový vápník Celkový hořčík Jemnost mletí stanovená prosíváním za mokra (nepovinně) Obsah vody (nepovinně) Výsledky půdní inkubační metody (nepovinně)

▼M10

1	2	3	4	5	6
7	Suspenze hašeného vápna	Výrobek obsahující jako hlavní složky hydroxid vápenatý a/nebo hydroxid hořečnatý, získaný pálením a hašením přírodních usazenin vápence, dolomitického vápence nebo vápnitého dolomitu a jejich suspenzí ve vodě	Minimální neutralizační hodnota: 20 Jemnost mletí stanovená prosíváním za mokra: — nejméně 95 % propadne sítem 0,16 mm	Lze doplnit obvyklými obchodními nebo alternativními názvy.	Neutralizační hodnota Celkový vápník Celkový hořčík, pokud je obsah MgO ≥ 3 % Obsah vody (nepovinně) Jemnost mletí stanovená prosíváním za mokra (nepovinně) Výsledky půdní inkubační metody (nepovinně)

G.3 *Vápna průmyslového původu*

Č.	Označení typu	Údaje o způsobu výroby a hlavních složkách	Minimální obsah živin (v hmotnostních procentech) Údaje o vyjádření živin Další požadavky	Další údaje o označení typu	Živiny, jejichž obsah musí být deklarován Formy a rozpustnost živin Další kritéria, která musí být deklarována
1	2	3	4	5	6
1a	Cukrovarnická šáma	Výrobek z cukrovarnického průmyslu získaný karbonizací za výhradního použití páleného vápna z přírodních zdrojů a obsahující jako hlavní složku jemně mletý uhličitan vápenatý	Minimální neutralizační hodnota: 20	Lze doplnit obvyklými obchodními nebo alternativními názvy.	Neutralizační hodnota Celkový vápník Celkový hořčík (nepovinně) Obsah vody (nepovinně) Reaktivita a metoda stanovení (nepovinně) Výsledky půdní inkubační metody (nepovinně)
1b	Suspenze cukrovarnické šámy		Minimální neutralizační hodnota: 15		

▼M10

G.4 *Vápenné směsi*

Č.	Označení typu	Údaje o způsobu výroby a hlavních složkách	Minimální obsah živin (v hmotnostních procentech) Údaje o vyjádření živin Další požadavky	Další údaje o označení typu	Živiny, jejichž obsah musí být deklarován Formy a rozpustnost živin Další kritéria, která musí být deklarována
1	2	3	4	5	6
1	Vápenná směs	Výrobek získaný smísením typů uvedených v oddílech G.1 a G.2	Minimální obsah uhličitanu: 15 % Maximální obsah uhličitanu: 90 %	Pokud je obsah MgO ≥ 5 %, lze k označení typu připojit výraz „hořečnatá“. Lze doplnit obvyklými obchodními nebo alternativními názvy.	Typy uvedené v oddílech G.1 a G.2 Neutralizační hodnota Celkový vápník Celkový hořčík, pokud je obsah MgO ≥ 3 % Výsledky půdní inkubační metody (nepovinně) Obsah vody (nepovinně)

G.5 *Směsi materiálů k vápnění půd s jinými typy hnojiv ES*

Č.	Označení typu	Údaje o způsobu výroby a hlavních složkách	Minimální obsah živin (v hmotnostních procentech) Údaje o vyjádření živin Další požadavky	Další údaje o označení typu	Živiny, jejichž obsah musí být deklarován Formy a rozpustnost živin Další kritéria, která musí být deklarována
1	2	3	4	5	6
1	Směs [označení typu v oddílech G.1 až G.4] s [označení typu v oddílech A, B, D]	Výrobek získaný smísením, slisováním nebo granulací materiálů k vápnění půd uvedených v oddílech G.1 až G.4 s typy hnojiv uvedenými v oddílech A, B nebo D. Zakázány jsou tyto směsi: — síran amonný (typ A.1.4) nebo močovina (typ A.1.9) s oxidy a hydroxidy vápníku uvedenými v oddíle G.2;	Neutralizační hodnota: 15 3 % N pro směsi obsahující typy hnojiv s minimálním obsahem N 3 % P_2O_5 pro směsi obsahující typy hnojiv s minimálním obsahem P_2O_5 3 % K_2O pro směsi obsahující typy hnojiv s minimálním obsahem K_2O Draslík vyjádřený jako vodorozpustný K_2O	Další požadavky jsou uvedeny u jednotlivých položek	Neutralizační hodnota Živiny podle deklarovaného obsahu živin u jednotlivých typů hnojiv Celkový vápník Celkový hořčík, pokud je obsah MgO ≥ 3 % Pokud obsah chloru nepřesahuje 2 %, lze připojit slova „s nízkým obsahem chloru“ Obsah vody (nepovinně) Jemnost (nepovinně)

▼M10

1	2	3	4	5	6
		— smísení a poté slisování nebo granulace superfosfátů typu A.2.2 a), b) nebo c) s typy uvedenými v oddílech G.1 až G.4.			

▼B

PŘÍLOHA II

ODCHYLKY

Odchylky uvedené v této příloze jsou zápornými odchylkami v hmotnostních procentech.

Přípustné odchylky od deklarovaného obsahu živin u různých typů hnojiv ES jsou tyto:

1. **Jednosložková minerální hnojiva s hlavními živinami – absolutní hodnota v hmotnostních procentech, vyjádřeno jako N, P_2O_5, K_2O, MgO, Cl**

1.1. *Dusíkatá hnojiva*

ledek vápenatý	0,4
ledek vápenatohořečnatý	0,4
dusičnan sodný	0,4
chilský ledek	0,4
dusíkaté vápno	1,0
dusíkaté vápno s dusičnanem	1,0
síran amonný	0,3
dusičnan amonný nebo dusičnan amonný s vápencem:	
— do 32 % včetně	0,8
— nad 32 %	0,6
síran amonný s dusičnanem amonným	0,8
dusičnan amonný se síranem amonným a síranem hořečnatým	0,8
dusičnan amonný s hořčíkem	0,8
močovina	0,4
ledek vápenatý – suspenze	0,4
roztoková dusíkatá hnojiva s močovinoformaldehydem	0,4
suspenzní dusíkatá hnojiva s močovinoformaldehydem	0,4
močovina se síranem amonným	0,5
kapalné dusíkaté hnojivo	0,6
roztok dusičnanu amonného s močovinou	0,6

1.2. *Fosforečná hnojiva*

Thomasova moučka:	
— deklarovaný obsah vyjádřený rozmezím 2 % hmot.	0,0
— dejklarovaný obsah vyjádřený jako jedno číslo	1,0

Ostatní fosforečná hnojiva

Rozpustnost P_2O_5:	(číslo hnojiva podle přílohy I)	
— v minerálních kyselinách	(3, 6, 7)	0,8
— v kyselině mravenčí	(7)	0,8
— v neutrálním citronanu amonném	(2a, 2b, 2c)	0,8
— v alkalickém citronanu amonném	(4, 5, 6)	0,8
— ve vodě	(2a, 2b, 3)	0,9
	(2c)	1,3

▼B

1.3. *Draselná hnojiva*

►M10 surová draselná sůl ◄	1,5
obohacená surová draselná sůl	1,0
chlorid draselný:	
— do 55 % včetně	1,0
— nad 55 %	0,5
chlorid draselný s hořčíkem	1,5
síran draselný	0,5
síran draselný s hořčíkem	1,5

1.4. *Další složky*

chloridy	0,2

2. **Minerální vícesložková hnojiva s hlavními živinami**

2.1. *Živiny*

N	1,1
P_2O_5	1,1
K_2O	1,1

2.2. *Celkové záporné odchylky od deklarované hodnoty*

dvousložková hnojiva	1,5
třísložková hnojiva	1,9

3. **Druhotné živiny v hnojivech**

Přípustné odchylky od deklarovaných hodnot vápníku, hořčíku, sodíku a síry se stanoví na čtvrtinu deklarovaného obsahu těchto prvků a nejvýše 0,9 % absolutní hodnoty obsahu pro CaO, MgO, Na_2O a SO_3, tj. 0,64 pro Ca, 0,55 pro Mg, 0,67 pro Na a 0,36 pro S.

4. **Stopové živiny v hnojivech**

Přípustné odchylky od deklarovaného obsahu stopových živin činí

— 0,4 % v absolutní hodnotě při obsahu vyšším než 2 %,

— jedna pětina deklarované hodnoty při obsahu nepřesahujícím 2 %.

Přípustná odchylka od deklarovaného obsahu jednotlivých forem dusíku nebo deklarované rozpustnosti oxidu fosforečného činí jednu desetinu celkového obsahu dané živiny, nejvýše však 2 % hmot., za předpokladu, že celkový obsah této živiny zůstane v mezích stanovených v příloze I a v mezích odchylek stanovených výše.

▼**M10**

5. **Materiály k vápnění půd**

Přípustné odchylky od deklarovaného obsahu vápníku a hořčíku činí:

oxid hořečnatý:

— do 8 % MgO včetně	1
— od 8 % do 16 % MgO	2
— nad 16 % MgO	3
oxid vápenatý	3

Přípustná odchylka od deklarované neutralizační hodnoty činí:

neutralizační hodnota	3

Použitelná odchylka od deklarovaného procentního podílu materiálu, který projde specifickým sítem, činí:

jemnost mletí	10

▼B

PŘÍLOHA III

TECHNICKÁ USTANOVENÍ PRO HNOJIVA TYPU DUSIČNANU AMONNÉHO S VYSOKÝM OBSAHEM DUSÍKU

1. **Charakteristiky jednosložkových hnojiv typu dusičnanu amonného s vysokým obsahem dusíku a jejich limitní hodnoty**

1.1. *Porozita (zachycení oleje)*

Zachycení oleje hnojivem, které nejprve prošlo dvěma tepelnými cykly v rozmezí teplot 25 až 50 °C a které je v souladu s ustanoveními části 2 oddílu 3 této přílohy, nesmí překročit 4 % hmot.

1.2. *Spalitelné příměsi*

Obsah spalitelných látek v hmotnostních procentech, měřený jako uhlík, nesmí u hnojiv s obsahem dusíku nejméně 31,5 % hmot. překročit 0,2 % a u hnojiv s obsahem dusíku nejméně 28 % hmot., ale méně než 31,5 % hmot., nesmí překročit 0,4 %.

1.3. *pH*

Roztok 10 g hnojiva ve 100 ml vody musí mít pH nejméně 4,5.

1.4. *Granulometrická analýza*

Sítem o velikosti oka 1 mm nesmí projít více než 5 % hmot. hnojiva a sítem o velikosti oka 0,5 mm nesmí projít více než 3 % hmot.

1.5. *Chlor*

Nejvyšší obsah chloru je stanoven na 0,02 % hmot.

1.6. *Těžké kovy*

Těžké kovy by neměly být přidávány záměrně a stopová množství těchto kovů vznikající při výrobním procesu by neměly překročit limitní hodnotu stanovenou výborem.

Obsah mědi nesmí být vyšší než 10 mg/kg.

Pro ostatní těžké kovy nejsou stanoveny žádné limitní hodnoty.

2. **Popis zkoušky odolnosti vůči výbuchu pro hnojiva typu dusičnanu amonného s vysokým obsahem dusíku**

Zkouška se provádí na reprezentativním vzorku hnojiva. Před zkouškou odolnosti vůči výbuchu musí celé množství vzorku projít pěti tepelnými cykly splňujícími ustanovení části 3 oddílu 3 této přílohy.

Zkouška odolnosti hnojiva vůči výbuchu se provádí ve vodorovné ocelové trubce za těchto podmínek:

— bezešvá ocelová trubka,

— délka trubky: nejméně 1 000 mm,

— jmenovitý vnější průměr: nejméně 114 mm,

— nominální tloušťka stěny: nejméně 5 mm,

— rozbuška: typ a množství zvolené rozbušky by měly být takové, aby se maximalizoval detonační tlak na vzorek s cílem stanovit jeho náchylnost k šíření výbuchu,

— zkušební teplota: 15–25 °C,

▼B

— olověné válečky pro měření účinků výbuchu: průměr 50 mm a výška 100 mm,

— rozmístěné ve vzdálenosti 150 mm od sebe a podpírající trubku ve vodorovné poloze. Zkouška se provede dvakrát. Výsledek zkoušky se považuje za průkazný, dojdeli při obou zkouškách ke stlačení jednoho nebo více podpírajících olověných válečků o méně než 5 %.

3. **Metody pro kontrolu dodržení limitů stanovených v přílohách III-1 a III-2**

Metoda 1

Metoda použití termálních cyklů

1. **Předmět a oblast použití**

V tomto dokumentu jsou stanoveny postupy pro používání tepelných cyklů, které předcházejí zkoušce zadržení oleje prováděné u jednosložkových hnojiv typu dusičnanu amonného s vysokým obsahem dusíku a zkoušce výbušnosti prováděné jak u jednosložkových, tak u vícesložkových hnojiv typu dusičnanu amonného s vysokým obsahem dusíku.

Metody uzavřených tepelných cyklů, jak jsou popsány v tomto oddílu, jsou považovány za dostatečné pro simulování podmínek, které je třeba vzít v úvahu v oblasti působnosti hlavy II kapitoly IV, avšak tato metoda nutně nesimuluje všechny možné okolnosti, které mohou nastat při přepravě a skladování.

2. **Tepelné cykly podle přílohy III-1**

2.1. *Oblast použití*

Tento postup slouží pro tepelné cyklování hnojiva před stanovením zadržení oleje.

2.2. *Podstata a definice*

Zkušební vzorek se v Erlenmeyerově baňce zahřeje z teploty okolí na teplotu 50 °C a na této teplotě se udržuje po dobu dvou hodin (fáze při 50 °C). Poté se ochladí až na teplotu 25 °C a na této teplotě se udržuje po dobu dvou hodin (fáze při 25 °C). Tyto dvě po sobě jdoucí fáze při 50 °C a 25 °C tvoří jeden tepelný cyklus. Poté, co zkušební vzorek projde dvěma tepelnými cykly, uchová se při teplotě 20 ± 3 °C pro stanovení hodnoty zadržení oleje.

2.3. *Přístroje a pomůcky*

Standardní laboratorní vybavení, zejména:

— vodní lázně temperované na 25 ± 1 °C a 50 ± 1 °C,

— Erlenmeyerovy baňky o objemu 150 ml.

2.4. *Pracovní postup*

Do každé Erlenmeyerovy baňky se odváží 70 ± 5 g zkušebního vzorku a baňky se uzavřou zátkou.

Každé dvě hodiny se baňky přenesou z lázně o teplotě 50 °C do lázně o teplotě 25 °C a naopak.

V obou lázních se voda udržuje na konstantní teplotě a rychlým mícháním se udržuje v pohybu tak, aby hladina vody v lázni byla nad hladinou vzorku. Kondenzaci na zátce se zabrání čepičkou z pěnové gumy.

3. **Používané tepelné cykly podle přílohy III-2**

3.1. *Oblast použití*

Tento postup slouží pro tepelné cyklování před provedením zkoušky výbušnosti.

▼B

3.2. *Podstata a definice*

Zkušební vzorek se ve vodotěsné nádržce zahřeje z teploty okolí na teplotu 50 °C a na této teplotě se udržuje po dobu jedné hodiny (fáze při 50 °C). Poté se ochladí až na teplotu 25 °C a na této teplotě se udržuje po dobu jedné hodiny (fáze při 25 °C). Tyto dvě po sobě jdoucí fáze při 50 °C a 25 °C tvoří jeden tepelný cyklus. Poté, co zkušební vzorek projde dvěma tepelnými cykly, uchová se při teplotě 20 ± 3 °C do provedení zkoušky odolnosti vůči výbuchu.

3.3. *Přístroje a pomůcky*

— Vodní lázeň, temperovaná v teplotním rozmezí 20 až 51 °C a s rychlostí ohřevu a chlazení minimálně 10 °C za hodinu, nebo dvě vodní lázně, z nichž jedna je temperovaná na teplotu 20 °C a druhá na 51 °C. Voda v lázni, respektive v lázních, se neustále míchá; objem lázně musí být tak velký, aby zajistil dostatečnou cirkulaci vody.

— Vodotěsná nádržka z korozivzdorné oceli, v jejímž středu je umístěn termočlánek. Vnější šířka nádržky je 45 ± 2 mm a tloušťka stěn je 1,5 mm (obrázek 1). Výšku a délku nádržky lze zvolit tak, aby vyhovovaly rozměrům vodní lázně, např. délka 600 mm, výška 400 mm.

3.4. *Pracovní postup*

Do nádržky se umístí množství hnojiva dostačující pro jeden výbuch a uzavře se víkem. Nádržka se umístí do vodní lázně. Voda se ohřeje na 51 °C a změří se teplota uprostřed hnojiva. Za jednu hodinu poté, co teplota uprostřed dosáhne 50 °C, se voda ochladí. Za jednu hodinu poté, co teplota uprostřed dosáhne 25 °C, se voda zahřeje, aby začal druhý cyklus. Použijíli se dvě vodní lázně, vloží se nádržka do druhé lázně po každém zahřátí/ochlazení.

Obrázek 1

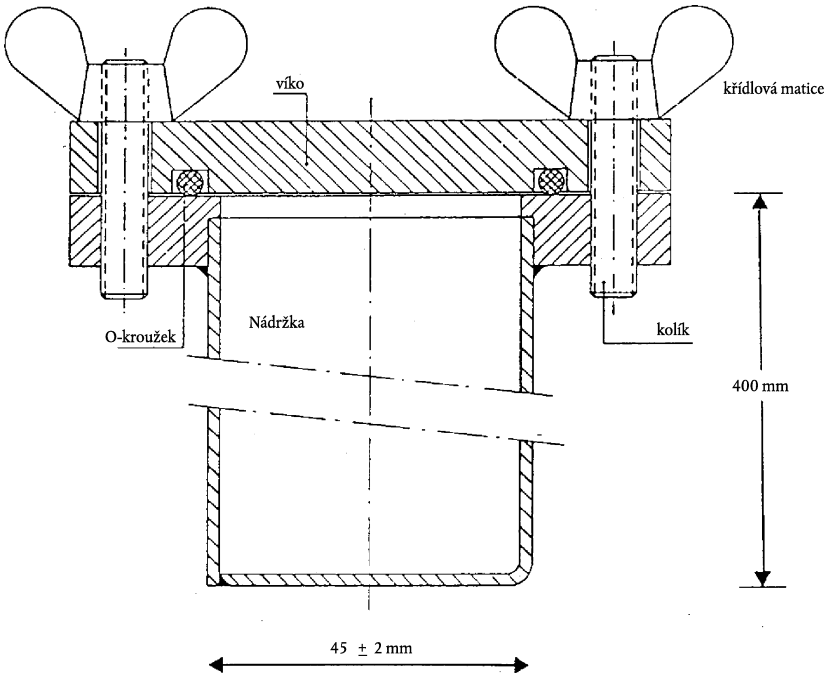

▼B

Metoda 2

Stanovení schopnosti zadržet olej

1. **Předmět a oblast použití**

V tomto dokumentu je určen postup pro stanovení schopnosti zadržet olej u jednosložkových hnojiv typu dusičnanu amonného s vysokým obsahem dusíku.

Tento postup je použitelný jak pro prilovaná, tak pro granulovaná hnojiva, která neobsahují látky rozpustné v oleji.

2. **Definice**

Schopnost hnojiva zadržet olej: množství oleje zadrženého hnojivem, stanovené za vymezených pracovních podmínek, vyjádřené v hmotnostních procentech.

3. **Podstata metody**

Zkušební vzorek se na určitou dobu zcela ponoří do plynového oleje; poté přebytečný olej odkape za přesně vymezených podmínek. Následuje stanovení nárůstu hmotnosti zkušebního vzorku.

4. **Chemikálie**

Plynový olej

Viskozita: max. 5 mPa.s při 40 °C

Hustota: 0,8 až 0,85 g/ml při 20 °C

Obsah siry: ≤ 1,0 % (m/m)

Popel: ≤ 0,1 % (m/m)

5. **Přístroje a pomůcky**

Standardní laboratorní vybavení a

5.1. Váha s přesností vážení na 0,01 g.

5.2. Kádinky o objemu 500 ml.

5.3. Nálevka z plastu nejlépe s válcovou stěnou při horním okraji, o průměru přibližně 200 mm.

5.4. Z kušební síto s otvory 0,5 mm zasazené do nálevky (5.3).

Poznámka: Velikost nálevky a síta musí být taková, aby na sobě leželo jen několik granulí a aby olej snadno odkapával.

5.5. Filtrační papír pro rychlou filtraci, krepový, měkký, gramáž 150 g/m^2.

5.6. Buničina (laboratorní).

6. **Pracovní postup**

6.1. Dvě jednotlivá stanovení se provedou rychle po sobě na oddělených částech stejného zkušebního vzorku.

▼M7

6.2. Pomocí zkušebního síta (5.4) se odstraní částice menší než 0,5 mm. S přesností na 0,01 g se do kádinky (5.2) naváží přibližně 50 g vzorku. Přidá se dostatečné množství plynového oleje (4), aby se zcela zakryly všechny částice nebo granule, a opatrně se promíchá, aby povrch všech částic nebo granulí byl plně smočen. Kádinka se přikryje hodinovým sklíčkem a nechá se stát jednu hodinu při 25 ± 2 °C.

▼B

6.3. Celý obsah kádinky se zfiltruje přes nálevku (5.3) se zkušebním sítem (5.4). Sítem zachycená část se zde nechá jednu hodinu, aby mohla odkapat většina přebytečného oleje.

6.4. Na hladkou plochu se na sebe položí dva listy filtračního papíru (5.5) (asi 500 × 500 mm); čtyři okraje obou filtračních papírů se ohnou nahoru v šířce asi 40 mm, aby se zabránilo skutálení částic. Do středu filtračních papírů se umístí dvě vrstvy buničiny (5.6). Veškerý obsah síta (5.4) se vysype na buničinu a částice se rovnoměrně rozprostřou pomocí měkkého plochého štětce. Po dvou minutách se jedna strana buničiny zvedne, aby se částice přesunuly na filtrační papíry pod ní, a rovnoměrně se na nich štětcem rozprostřou. Na vzorek se položí další filtrační papír rovněž s okraji ohnutými nahoru. Částice se mírným tlakem krouživým pohybem válejí mezi filtračními papíry. Vždy po osmi krouživých pohybech se ustane, aby se protější okraje filtračních papírů zvedly a aby se částice, které se skutálely na okraj, vrátily do středu. Postupuje se takto: provedou se čtyři úplné krouživé pohyby, nejprve ve směru hodinových ručiček a poté proti směru hodinových ručiček. Poté se částice odkutálí zpět do středu, jak je popsáno výše. Tento postup se opakuje třikrát (24 krouživých pohybů, dvakrát zvednuté okraje). Mezi dva spodní listy filtračního papíru se opatrně vsune nový list filtračního papíru. Zvednutím okrajů horního listu se částice skutálí na tento nový list filtračního papíru. Částice se přikryjí novým listem filtračního papíru a opakuje se postup popsaný výše. Ihned po vyválení se částice přemístí do vytárované misky a znovu se zváží s přesností na 0,01 g pro stanovení hmotnosti zachyceného plynového oleje.

6.5. *Opakování postupu válení a nové zvážení*

Pokud je stanovené množství plynového oleje zachyceného na vzorku větší než 2 g, umístí se vzorek na čerstvou sadu filtračních papírů a postup válení za zvedání rohů podle odstavce 6.4 se opakuje (dvakrát osm krouživých pohybů, jedno zvednutí). Poté se vzorek znovu zváží.

7. **Vyjádření výsledků**

7.1. *Způsob výpočtu a vzorec*

Schopnost zadržet olej z každého stanovení (6.1), vyjádřená v hmotnostních procentech proseté části zkušebního vzorku, je dána rovnicí:

$$\text{Schopnost zadržet olej} = \frac{m_2 - m_1}{m_1} \times 100$$

kde:

m_1 je hmotnost prosetého zkušebního vzorku (6.2) (g),

▼B

m_2 je hmotnost zkušebního vzorku podle bodů 6.4 nebo 6.5 získaná jako výsledek posledního vážení (g).

Jako výsledek se bere aritmetický průměr dvou jednotlivých stanovení.

Metoda 3

Stanovení spalitelných složek

1. **Předmět a oblast použití**

V tomto dokumentu je určen postup pro stanovení obsahu spalitelných složek v jednosložkových hnojivech typu dusičnanu amonného s vysokým obsahem dusíku.

2. **Podstata metody**

Nejdříve se kyselinou odstraní oxid uhličitý vznikající z anorganických plnidel. Organické sloučeniny se oxidují směsí kyseliny chromové a sírové. Vytvořený oxid uhličitý se absorbuje v roztoku hydroxidu barnatého. Sraženina se rozpustí v roztoku kyseliny chlorovodíkové a měří se zpětnou titrací roztokem hydroxidu sodného.

3. **Chemikálie**

3.1. Oxid chromový CrO_3, p.a.

3.2. Kyselina sírová, 60 % obj.: do litrové kádinky se nalije 360 ml vody a opatrně se přidá 640 ml kyseliny sírové (hustota při 20 °C = 1,83 g/ml).

3.3. Dusičnan stříbrný: roztok o koncentraci 0,1 mol/l.

3.4. *Hydroxid barnatý*

Naváží se 15 g hydroxidu barnatého [$Ba(OH)_2.8H_2O$] a dokonale se rozpustí v horké vodě. Nechá se vychladnout a převede se do litrové baňky. Doplní se po značku a promíchá. Zfiltruje se přes skládaný filtrační papír.

3.5. Kyselina chlorovodíková: odměrný roztok o koncentraci 0,1 mol/l.

3.6. Hydroxid sodný: odměrný roztok o koncentraci 0,1 mol/l.

3.7. Bromfenolová modř: roztok 0,4 g v litru vody.

3.8. Fenolftalein: roztok 2 g v litru 60 % obj. ethanolu.

3.9. Natronové vápno: velikost částic 1,0 až 1,5 mm.

3.10. Demineralizovaná voda, čerstvě převařená, aby se odstranil oxid uhličitý.

4. **Přístroje a pomůcky**

4.1. *Standardní laboratorní vybavení, a zejména:*

— filtrační kelímek s fritovou destičkou o objemu 15 ml; průměr frity: 20 mm; celková výška: 50 mm; hustota frity 4 (průměr póru 5 až 15 μm),

— kádinka o objemu 600 ml.

4.2. Zdroj stlačeného dusíku.

4.3. Aparatura složená z následujících součástí a pokud možno sestavená pomocí kulových zábrusů *(obrázek 2)*.

4.3.1. Absorpční trubice A o délce asi 200 mm a průměru 30 mm naplněná natronovým vápnem (3.9) fixovaným zátkami ze skelné vaty.

▼B

4.3.2. Reakční baňka B s postranním hrdlem a kulatým dnem o objemu 500 ml.

4.3.3. Vigreuxova dělící kolona o délce asi 150 mm (C).

4.3.4. Dvouplášťový chladič C o délce 200 mm.

▼M7

4.3.5. Drechselova láhev D sloužící k zachycení přebytku kyseliny, která může vydestilovat.

▼B

4.3.6. Ledová lázeň E pro chlazení Drechselovy láhve.

4.3.7. Dvě absorpční nádoby F_1 a F_2 o průměru 32 až 35 mm, jejichž rozvod plynu tvoří 10 mm fritový kotouč o nízké hustotě.

4.3.8. Vývěva a vybavení pro regulaci sání G tvořené skleněným Tkusem vloženým do obvodu, jehož volný vývod je připojen krátkou pryžovou hadičkou se šroubovací svorkou k jemné kapiláře.

Pozor:Použití vroucího roztoku kyseliny chromové za sníženého tlaku v aparatuře je nebezpečná operace a vyžaduje odpovídající bezpečnostní opatření.

5. **Pracovní postup**

5.1. *Vzorek pro analýzu*

S přesností na 0,001 g se naváží přibližně 10 g dusičnanu amonného.

5.2. *Odstranění uhličitanů*

▼M7

Zkušební vzorek se umístí do reakční baňky B. Přidá se 100 ml H_2SO_4 (3.2). Částice nebo granule se rozpouštějí asi 10 min. při okolní teplotě. Způsobem uvedeným na nákresu se sestaví aparatura: jeden konec absorpční trubice (A) se přes zpětnou záklopku o tlaku 667 až 800 Pa připojí ke zdroji dusíku (4.2) a druhý konec se připojí k zaváděcí trubičce, která ústí do reakční baňky. Nasadí se Vigreuxova dělící kolona (C) a chladič (C) s připojeným zdrojem chladicí vody. Nastaví se mírný průtok dusíku roztokem, roztok se přivede k varu a zahřívá se dvě minuty. Na konci této doby by již nemělo docházet k šumění. Je-li patrné šumění, pokračuje se v zahřívání po dobu 30 min. Roztok se nechá za průtoku dusíku chladnout po dobu alespoň 20 min.

▼B

Sestavení aparatury se dokončí podle nákresu připojením trubice chladiče k Drechselově láhvi (D) a láhve k absorpčním nádobám F_1 a F_2. Při sestavování aparatury musí roztokem ještě stále procházet dusík. Do každé absorpční nádoby (F_1 a F_2) se rychle vlije po 50 ml roztoku hydroxidu barnatého (3.4).

Asi 10 min. se probublává proudem dusíku. V absorberech musí zůstat čirý roztok. Není-li tomu tak, musí se postup odstranění uhličitanů opakovat.

5.3. *Oxidace a absorpce*

Po vytažení zaváděcí trubičky pro dusík se postranním hrdlem reakční baňky (B) rychle přidá 20 g oxidu chromového (3.1) a 6 ml roztoku dusičnanu stříbrného (3.3). Aparatura se připojí k vývěvě a proud dusíku se nastaví tak, aby fritovými absorbery F_1 a F_2 procházel stálý proud bublinek plynu.

▼B

Obsah reakční baňky (B) se zahřeje k varu a udržuje se ve varu jednu a půl hodiny ([1]). Může být zapotřebí nastavit regulaci sacího ventilu (G) pro seřízení proudu dusíku, protože je možné, že uhličitan barnatý, vysrážený během zkoušky, ucpe fritové kotouče. Postup je vyhovující, pokud v absorberu F_2 zůstane čirý roztok hydroxidu barnatého. Neníli tomu tak, zkouška se opakuje. Přestane se zahřívat a aparatura se rozebere. Všechny rozvaděče (3.10) se z vnitřní i vnější strany omyjí, aby se odstranil hydroxid barnatý, a oplachová voda se shromáždí do příslušného absorberu. Rozvaděče se jeden po druhém umístí do kádinky o objemu 600 ml, která bude následně použita pro stanovení.

Filtračním kelímkem s fritou se rychle za sníženého tlaku filtruje nejprve obsah absorberu F_2 a poté obsah absorberu F_1. Sraženina se shromáždí vypláchnutím absorberů vodou (3.10) a kelímek se vymyje 50 ml vody stejné čistoty. Kelímek se umístí do kádinky o objemu 600 ml a přidá se asi 100 ml převařené vody (3.10). Do každého absorberu se dá po 50 ml vařící vody a rozvaděčem se nechá 5 min. procházet dusík. Voda se přidá k vodě z kádinky. Operace se opakuje ještě jednou, aby se zajistilo dokonalé opláchnutí rozvaděčů.

5.4. *Měření uhličitanů pocházejících z organického materiálu*

K obsahu v kádince se přidá pět kapek fenolftaleinu (3.8). Roztok zčervená. Po kapkách se přidává kyselina chlorovodíková (3.5), dokud růžové zbarvení nezmizí. Roztok v kelímku se dokonale promíchá a zkontroluje se, zda se růžové zbarvení neobjeví znovu. Přidá se pět kapek bromfenolové modři (3.7) a titruje se kyselinou chlorovodíkovou (3.5) až do zežloutnutí roztoku. Přidá se dalších 10 ml kyseliny chlorovodíkové.

Roztok se zahřeje k varu a vaří se nejdéle jednu minutu. Pečlivě se zkontroluje, zda v kapalině nezůstala žádná sraženina.

Nechá se vychladnout a provede se zpětná titrace roztokem hydroxidu sodného (3.6).

6. **Slepý pokus**

Stejným postupem a za použití stejného množství všech činidel se provede slepý pokus.

7. **Vyjádření výsledků**

Obsah spalitelných složek (*C*), vyjádřený jako uhlík, v hmotnostních procentech vzorku, je dán vzorcem:

$$C\ \% = 0{,}06 \times \frac{V_1 - V_2}{E}$$

kde:

E = hmotnost zkušebního vzorku (g),

V_1 = celkový objem kyseliny chlorovodíkové o koncentraci 0,1 mol/l přidané po změně zbarvení fenolftaleinu (ml),

V_2 = objem roztoku hydroxidu sodného o koncentraci 0,1 mol/l použitého pro zpětnou titraci (ml).

([1]) Reakční doba jedna a půl hodiny je pro většinu organických látek v přítomnosti katalyzátoru dusičnanu stříbrného dostatečná.

▼B

Obrázek 2

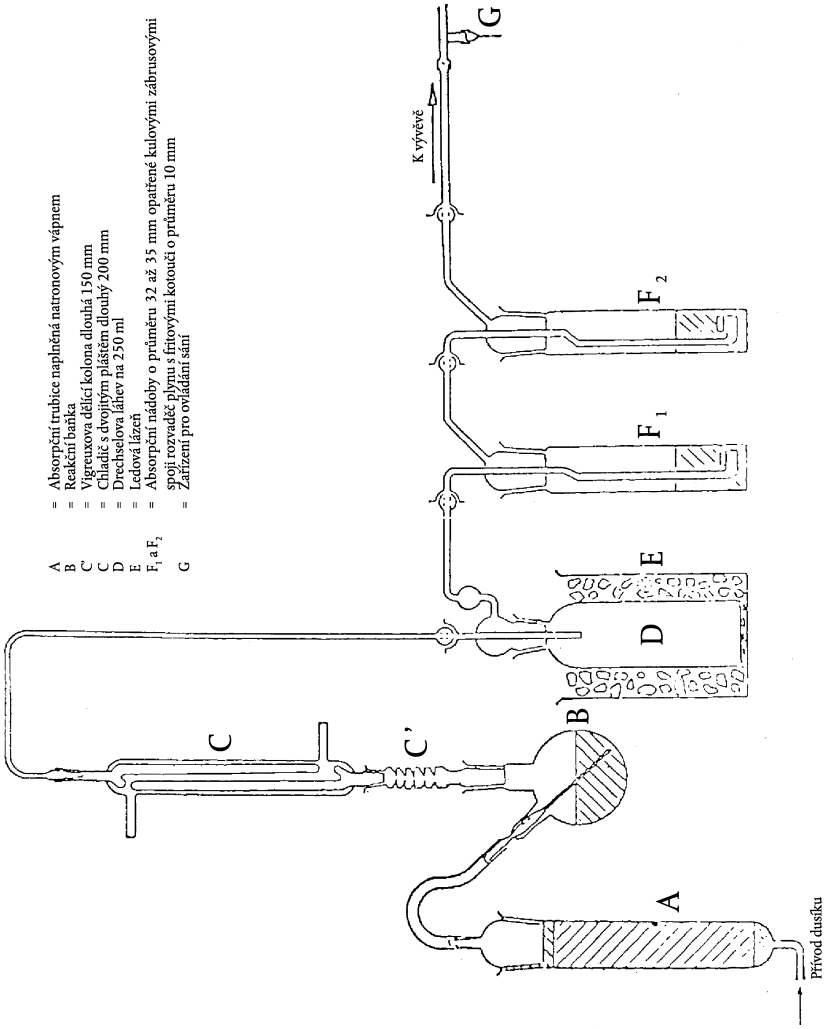

Metoda 4

Stanovení hodnoty pH

1. **Předmět a oblast použití**

V tomto dokumentu je určen postup pro měření hodnoty pH roztoků jednosložkových hnojiv typu dusičnanu amonného s vysokým obsahem dusíku.

2. **Podstata metody**

Měření pH roztoku dusičnanu amonného pomocí pHmetru.

3. **Chemikálie**

Destilovaná nebo demineralizovaná voda bez oxidu uhličitého.

3.1. *Tlumivý roztok, pH 6,88 při 20 °C*

Rozpustí se 3,40 ± 0,01 g dihydrogenfosforečnanu draselného (KH_2PO_4) v přibližně 400 ml vody. Poté se rozpustí 3,55 ± 0,01 g hydrogenfosforečnanu disodného (Na_2HPO_4) v přibližně 400 ml vody. Oba roztoky se beze ztrát převedou do odměrné baňky o objemu 1 000 ml, doplní po značku a promíchají. Tento roztok se uchovává ve vzduchotěsné nádobě.

▼B

3.2. *Tlumivý roztok, pH 4,00 při 20 °C*

Ve vodě se rozpustí 10,21 ± 0,01 g hydrogenftalátu draselného ($KHC_8O_4H_4$), převede se beze ztrát do odměrné baňky o objemu 1 000 ml, doplní po značku a promíchá.

Tento roztok se uchovává ve vzduchotěsné nádobě.

3.3. Lze použít komerčně dostupné roztoky pH standardů.

4. **Přístroje a pomůcky**

pHmetr vybavený skleněnou a kalomelovou elektrodou nebo jejich ekvivalenty, citlivost 0,05 pH.

5. **Pracovní postup**

5.1. *Kalibrace pHmetru*

pHmetr (4) se kalibruje při teplotě 20 ± 1 °C za použití tlumivých roztoků (3.1), (3.2) nebo (3.3). V průběhu zkoušky proudí na povrch roztoku pomalý proud dusíku.

5.2. *Stanovení*

Na 10 ± 0,01 g vzorku v kádince o objemu 250 ml se nalije 100,0 ml vody. Nerozpustné látky se odstraní filtrací, dekantací nebo odstředěním kapaliny. Hodnota pH čirého roztoku při 20 ± 1 °C se měří stejným postupem jako při kalibraci pHmetru.

6. **Vyjádření výsledků**

Výsledky se vyjadřují v pH s přesností na 0,1 a uvede se použitá teplota.

Metoda 5

Stanovení velikosti částic

1. **Předmět a oblast použití**

V tomto dokumentu je určen postup pro prosévání vzorku jednosložkových hnojiv typu dusičnanu amonného s vysokým obsahem dusíku.

2. **Podstata metody**

Zkušební vzorek se prosévá sadou tří sít, buď ručně nebo mechanicky. Zaznamená se hmotnost podílu zadrženého na každém ze sít a v procentech se vypočte podíl materiálu, který prošel požadovanými síty.

3. **Přístroje a pomůcky**

3.1. Standardní zkušební síta o průměru 200 mm z drátěného pletiva s velikostí ok 2,0 mm, 1,0 mm a 0,5 mm. Sada sít s jedním víkem a jednou miskou.

3.2. Váhy s přesností vážení na 0,1 g.

3.3. Mechanická třepačka sít (jeli k dispozici), která je schopna pohybovat se zkušebním vzorkem svisle a vodorovně.

4. **Pracovní postup**

4.1. Vzorek se rozdělí na reprezentativní díly o hmotnosti přibližně 100 g.

4.2. Každý z těchto dílů se zváží s přesností na 0,1 g.

▼B

4.3. Sada sít se uspořádá ve vzestupném pořadí: miska, 0,5 mm, 1 mm, 2 mm a na horní síto se umístí zvážený díl. Na horní síto sady se nasadí víko.

4.4. Třepe se ručně nebo třepačkou, vodorovně i svisle. Při ručním třepání se občas poklepe rukou. Tento proces se provádí 10 min. nebo tak dlouho, dokud není množství, které projde každým ze sít za jednu minutu, menší než 0,1 g.

4.5. Sada sít se rozebere a zadržený materiál se shromáždí. V případě potřeby se opačná strana síta jemně setře měkkým štětcem.

4.6. Materiál zadržený na každém ze sít a v misce se zváží s přesností na 0,1 g.

5. **Vyhodnocení výsledků**

5.1. Hmotnost jednotlivých podílů se přepočítá na procenta celkové hmotnosti podílů (nikoliv původní navážky).

Vypočítá se procentuální podíl v misce (tj. < 0,5 mm): A %

Vypočítá se procentuální podíl zachycený na 0,5 mm sítě: B %

Vypočítá se procentuální podíl prošlý 1,0 mm sítě, tj. (A + B) %

Součet hmotnostních podílů by se neměl lišit od počáteční hmotnosti o více než 2 %.

5.2. Měly by být provedeny alespoň dvě analýzy a jednotlivé výsledky pro A by se neměly lišit o více než ± 1,0 % a výsledky pro B o více než ± 1,5 %. Neníli tomu tak, zkouška se opakuje.

6. **Vyjádření výsledků**

Uvede se střední hodnota obou výsledků pro A a pro A + B.

Metoda 6

Stanovení obsahu chloru (jako chloridového iontu)

1. **Předmět a oblast použití**

V tomto dokumentu je určen postup pro stanovení obsahu chloru (jako chloridového iontu) v jednosložkových hnojivech typu dusičnanu amonného s vysokým obsahem dusíku.

2. **Podstata metody**

Chloridové ionty rozpuštěné ve vodě se stanoví potenciometrickou titrací dusičnanem stříbrným v kyselém prostředí.

3. **Chemikálie**

Destilovaná nebo demineralizovaná voda, bez chloridových iontů.

3.1. Aceton AR

3.2. Koncentrovaná kyselina dusičná (hustota při 20 °C = 1,40 g/ml).

3.3. Standardní roztok dusičnanu stříbrného o koncentraci 0,1 mol/l. Tento roztok se uchovává v hnědé skleněné láhvi.

3.4. Standardní roztok dusičnanu stříbrného o koncentraci 0,004 mol/l – tento roztok se připravuje těsně před použitím.

▼B

3.5. Standardní referenční roztok chloridu draselného o koncentraci 0,1 mol/l. S přesností na 0,1 mg se naváží 3,7276 g chloridu draselného p.a., který se předtím jednu hodinu sušil v sušárně při 130 °C a poté se nechal vychladnout v exsikátoru na teplotu okolí. Rozpustí se v malém množství vody, roztok se beze ztrát převede do odměrné baňky o objemu 500 ml, doplní po značku a promíchá.

3.6. Standardní referenční roztok chloridu draselného o koncentraci 0,004 mol/l; tento roztok se připravuje těsně před použitím.

4. **Přístroje a pomůcky**

4.1. Potenciometr s měřicí stříbrnou elektrodou a referenční kalomelovou elektrodou, citlivost 2 mV, rozsah od 500 do + 500 mV.

4.2. Můstek obsahující nasycený roztok dusičnanu draselného, spojený s kalomelovou elektrodou (4.1), opatřený na koncích porézními zátkami.

4.3. Magnetická míchačka s míchadlem potaženým teflonem.

4.4. Mikrobyreta s jemně vytaženou špičkou, dělená po 0,01 ml.

5. **Pracovní postup**

5.1. *Standardizace roztoku dusičnanu stříbrného*

Odebere se 5,00 ml a 10,00 ml standardního referenčního roztoku chloridu draselného (3.6) a umístí se do dvou širokých kádinek vhodného objemu (například 250 ml). Provede se následující titrace obsahu všech kádinek.

Přidá se 5 ml roztoku kyseliny dusičné (3.2), 120 ml acetonu (3.1) a dostatečné množství vody tak, aby celkový objem činil asi 150 ml. Do kádinky se vloží míchadlo magnetické míchačky (4.3) a míchačka se uvede do chodu. Do roztoku se ponoří stříbrná elektroda (4.1) a volný konec můstku (4.2). Elektrody se připojí k potenciometru (4.1) a po ověření nulového bodu přístroje se zaznamená hodnota výchozího potenciálu.

Titruje se za použití mikrobyrety (4.4). Nejprve se přidá podle použitého standardního referenčního roztoku chloridu draselného 4 nebo 9 ml roztoku dusičnanu stříbrného. Pokračuje se v přidávání po 0,1 ml u roztoků o koncentraci 0,004 mol/l a po 0,05 ml u roztoků o koncentraci 0,1 mol/l. Po každém přídavku se počká, až se potenciál ustálí.

Do prvních dvou sloupců tabulky se zaznamenají přidané objemy a odpovídající hodnoty potenciálu.

Do třetího sloupce tabulky se zaznamenají postupné přírůstky ($\Delta_1 E$) potenciálu E. Do čtvrtého sloupce se zaznamenají kladné nebo záporné rozdíly ($\Delta_2 E$) mezi přírůstky potenciálů ($\Delta_1 E$). Konec titrace odpovídá přídavku 0,1 nebo 0,05 ml roztoku dusičnanu stříbrného (V_1), který dá maximální hodnotu $\Delta_1 E$.

Pro výpočet přesného objemu (V_{eq}) roztoku dusičnanu stříbrného odpovídajícímu konci reakce se použije vzorec:

$$V_{eq} = V_0 + \left(V_1 \times \frac{b}{B}\right)$$

kde:

V_0 je nejbližší nižší celkový objem roztoku dusičnanu stříbrného, než je objem, který dává nejvyšší přírůstek $\Delta_1 E$ (ml),

V_1 je objem posledního přídavku roztoku dusičnanu stříbrného (0,1 nebo 0,05 ml) (ml),

▼B

b je poslední kladná hodnota $\Delta_2 E$,

B je součet absolutních hodnot poslední kladné hodnoty $\Delta_2 E$ a první záporné hodnoty $\Delta_2 E$ (viz příklad v tabulce 1).

5.2. *Slepý pokus*

Provede se slepý pokus, který se bere v úvahu při výpočtu konečného výsledku.

Výsledek V_4 slepého pokusu s činidly (ml) je dán vzorcem:

$$V_4 = 2V_3 - V_2$$

kde:

V_2 je hodnota přesného objemu (V_{eq}) roztoku dusičnanu stříbrného odpovídajícího titraci 10 ml použitého standardního referenčního roztoku chloridu draselného (ml),

V_3 je hodnota přesného objemu (V_{eq}) roztoku dusičnanu stříbrného odpovídajícího titraci 5 ml použitého standardního referenčního roztoku chloridu draselného (ml).

5.3. *Kontrolní zkouška*

Slepý pokus může zároveň sloužit k ověření, zda zařízení správně funguje a zda je přesně dodržován postup zkoušení.

5.4. *Stanovení*

Odebere se část vzorku v rozmezí 10 až 20 g a zváží se s přesností na 0,01 g. Převede se kvantitativně do kádinky na 250 ml. Přidá se 20 ml vody, 5 ml roztoku kyseliny dusičné (3.2), 120 ml acetonu (3.1) a dostatečné množství vody tak, aby celkový objem činil asi 150 ml.

Do kádinky se vloží míchadlo magnetické míchačky (4.3), kádinka se umístí na míchačku a míchačka se uvede do chodu. Do roztoku se ponoří se stříbrná elektroda (4.1) a volný konec můstku (4.2). Elektrody se připojí k potenciometru (4.1) a po ověření nulového bodu přístroje se zaznamená hodnota výchozího potenciálu.

Titruje se roztokem dusičnanu stříbrného přidávaného z mikrobyrety (4.4) po 0,1 ml. Po každém přídavku se počká, až se potenciál ustálí.

V titraci se pokračuje způsobem uvedeným v bodě 5.1, počínaje čtvrtým odstavcem: „Do prvních dvou sloupců tabulky se zaznamenají přidané objemy a odpovídající hodnoty potenciálu…“.

6. **Vyjádření výsledků**

Výsledky analýzy se vyjádří jako procentuální obsah chloru v původním vzorku odebraném k analýze. Procento chloru (Cl) se vypočítá ze vzorce:

$$\text{Cl } \% = \frac{0{,}3545 \times T \times (V_5 - V_4) \times 100}{m}$$

kde:

T je koncentrace použitého roztoku dusičnanu stříbrného v mol/l,

V_4 je výsledek slepého pokusu (5.2) (ml),

▼B

V_5 je hodnota V_{eq} odpovídající stanovení (5.4) (ml),

m je hmotnost zkušebního vzorku (g).

Tabulka 1: Příklad

Objem roztoku dusičnanu stříbrného V (ml)	Potenciál E (mV)	$\Delta_1 E$	$\Delta_2 E$
4,80	176		
4,90	211	35	+ 37
5,00	283	72	49
5,10	306	23	10
5,20	319	13	

$$V_{eq} = 4{,}9 + 0{,}1 \times \frac{37}{37 + 49} = 4{,}943$$

Metoda 7

Stanovení mědi

1. **Předmět a oblast použití**

V tomto dokumentu je určen postup pro stanovení obsahu mědi v jednosložkových hnojivech typu dusičnanu amonného s vysokým obsahem dusíku.

2. **Podstata metody**

Vzorek se rozpustí ve zředěné kyselině chlorovodíkové a měď se stanoví atomovou absorpční spektrofotometrií.

3. **Chemikálie**

3.1. Kyselina chlorovodíková (hustota při 20 °C = 1,18 g/ml).

3.2. Roztok kyseliny chlorovodíkové, 6 mol/l.

3.3. Roztok kyseliny chlorovodíkové, 0,5 mol/l.

3.4. Dusičnan amonný.

3.5. Peroxid vodíku, 30 % m/V.

3.6. Roztok mědi ([1]) (zásobní): s přesností na 0,001 g se naváží 1 g čisté mědi a rozpustí se v 25 ml roztoku HCl o koncentraci 6 mol/l (3.2), po částech se přidá 5 ml peroxidu vodíku (3.5) a zředí se na 1 litr vodou. 1 ml tohoto roztoku obsahuje 1 000 µg mědi (Cu).

3.6.1. Roztok mědi (zředěný): 10 ml zásobního roztoku (3.6) se zředí vodou na 100 ml a poté se 10 ml výsledného roztoku zředí vodou na 100 ml; 1 ml konečného roztoku obsahuje 10 µg mědi (Cu).

Tento roztok se připravuje těsně před použitím.

4. **Přístroje a pomůcky**

Atomový absorpční spektrofotometr s Cu lampou (324,8 nm).

5. **Pracovní postup**

5.1. *Příprava roztoku pro analýzu*

Do kádinky o objemu 400 ml se s přesností na 0,001 g odváží 25 g vzorku a opatrně se přidá 20 ml kyseliny chlorovodíkové (3.1) (vzhledem ke vzniku oxidu uhličitého může dojít k bouřlivé reakci). V případě potřeby se přidá více kyseliny chlorovodíkové. Po ukončení

([1]) Lze použít komerčně dostupný standardní roztok mědi.

▼B

šumění se na parní lázni za občasného míchání skleněnou tyčinkou odpaří do sucha. Přidá se 15 ml roztoku kyseliny chlorovodíkové o koncentraci 6 mol/l (3.2) a 120 ml vody. Míchá se skleněnou tyčinkou, která by měla zůstat v kádince, a kádinka se přikryje hodinovým sklíčkem. Roztok se mírně vaří až do úplného rozpuštění a poté se ochladí.

Roztok se kvantitativně převede do odměrné baňky o objemu 250 ml tak, že se kádinka vymyje 5 ml roztoku kyseliny chlorovodíkové o koncentraci 6 mol/l (3.2) a dvakrát 5 ml vroucí vody; doplní se po značku kyselinou chlorovodíkovou o koncentraci 0,5 mol/l (3.3) a pečlivě se promíchá.

Filtruje se filtračním papírem ([1]) neobsahujícím měď, a prvních 50 ml se odstraní.

5.2. *Roztok pro slepý pokus*

Připraví se roztok pro slepý pokus, v němž je vynechán pouze vzorek. Slepý vzorek se bere v úvahu při výpočtu konečných výsledků.

5.3. *Stanovení*

5.3.1. Příprava roztoku vzorku a roztoku pro slepý pokus

Roztok vzorku (5.1) a roztok slepého vzorku (5.2) se zředí roztokem kyseliny chlorovodíkové o koncentraci 0,5 mol/l (3.3) na koncentraci mědi ležící v optimálním měřicím rozsahu spektrofotometru. Obvykle není ředění potřebné.

5.3.2. *Příprava kalibračních roztoků*

Ředěním standardního roztoku (3.6.1) roztokem kyseliny chlorovodíkové o koncentraci 0,5 mol/l (3.3) se připraví nejméně pět standardních roztoků odpovídajících optimálnímu měřicímu rozsahu spektrofotometru (0 až 5,0 mg Cu na l). Před doplněním po značku se do každého roztoku přidá dusičnan amonný (3.4) tak, aby konečná koncentrace činila 100 mg/ml.

5.4. *Spektrofotometrická měření*

Spektrofotometr (4) se nastaví na vlnovou délku 324,8 nm. Použije se plamen vzduchacetylen. Třikrát za sebou se nastříknou kalibrační roztoky (5.3.2), roztok vzorku a slepý vzorek (5.3.1). Mezi jednotlivým rozprašováním se přístroj dokonale propláchne destilovanou vodou. Vynesením průměrné hodnoty absorbancí všech standardních roztoků na svislou osu a odpovídajících koncentrací mědi v µg/ml na vodorovnou osu se sestrojí kalibrační křivka.

Z kalibrační křivky se určí koncentrace mědi v konečném vzorku a ve slepém vzorku.

6. **Vyjádření výsledků**

Při výpočtu obsahu mědi ve vzorku se bere v úvahu hmotnost analytického vzorku, ředění prováděné v průběhu analýzy a hodnota slepého vzorku. Výsledek se vyjádří v mg Cu na kg.

4. **Zkouška odolnosti vůči výbuchu**

4.1. *Předmět a oblast použití*

V tomto dokumentu je určen postup pro stanovení odolnosti hnojiv typu dusičnanu amonného s vysokým obsahem dusíku vůči výbuchu.

([1]) Whatman 541 nebo ekvivalentní.

▼B

4.2. *Podstata metody*

Zkušební vzorek se uzavře do ocelové trubky a podrobí se detonačnímu rázu z výbušné náplně rozbušky. Šíření detonace se stanoví ze stupně stlačení olověných válečků, na kterých trubka v průběhu zkoušky leží ve vodorovné poloze.

4.3. *Materiály*

4.3.1. Plastická výbušnina obsahující 83 až 86 % pentritu

Hustota: 1 500 až 1 600 kg/m^3

Rychlost detonace: 7 300 až 7 700 m/s

Hmotnost: 500 ± 1 g.

4.3.2. Sedm kusů ohebné zápalné šňůry s nekovovou návlačkou

Hmotnost náplně: 11 až 13 g/m

Délka každého kusu: 400 ± 2 mm.

4.3.3. Lisované tablety sekundární výbušniny s vybráním pro rozbušku

Výbušnina: hexogen/vosk 95/5 nebo tetryl nebo podobná sekundární výbušnina, s přidaným grafitem nebo bez něj.

Hustota: 1 500 až 1 600 kg/m^3

Průměr: 19 až 21 mm

Výška: 19 až 23 mm

Středové vybrání pro rozbušku: průměr 7 až 7,3 mm, hloubka 12 mm.

4.3.4. Bezešvá ocelová trubka odpovídající specifikacím podle ISO 65 – 1981, *Heavy Series* o jmenovitých rozměrech DN 100 (4)

Vnější průměr: 113,1 až 115,0 mm

Tloušťka stěny: 5,0 až 6,5 mm

Délka: 1 005 ± 2 mm.

4.3.5. Spodní podložka

Materiál: ocel s dobrou svařovatelností

Rozměry: 160 × 160 mm

Tloušťka: 5 až 6 mm

4.3.6. Šest olověných válečků

Průměr: 50 ± 1 mm

Výška: 100 až 101 mm

Materiály: měkké olovo, o čistotě minimálně 99,5 %.

4.3.7. Ocelový blok

Délka: minimálně 1 000 mm

▼B

Šířka: minimálně 150 mm

Výška: minimálně 150 mm

Hmotnost: minimálně 300 kg, pokud není pro ocelový blok žádný pevný základ.

4.3.8. Plastový nebo lepenkový válec pro náplň rozbušky

Tloušťka stěny: 1,5 až 2,5 mm

Průměr: 92 až 96 mm

Výška: 64 až 67 mm

4.3.9. Rozbuška (elektrická nebo neelektrická) s iniciační silou 8 až 10

4.3.10. Dřevěný kotouč

Průměr: 92 až 96 mm. Průměr má odpovídat vnitřnímu průměru plastového nebo lepenkového válce (4.3.8)

Tloušťka: 20 mm

4.3.11. Dřevěná tyčinka stejných rozměrů jako rozbuška (4.3.9)

4.3.12. Krejčovské špendlíky (maximální délka 20 mm)

4.4. *Pracovní postup*

4.4.1. Příprava náplně rozbušky pro vložení do ocelové trubky

V závislosti na dostupnosti zařízení existují dvě metody iniciace výbušniny v náplni rozbušky.

4.4.1.1. Sedmibodová simultánní iniciace

Náplň rozbušky připravená k použití je znázorněna na obrázku 1.

4.4.1.1.1. Do dřevěného kotouče (4.3.10) se paralelně s jeho osou vyvrtají otvory, jeden uprostřed a šest symetricky rozmístěných kolem středu v soustředné kružnici o průměru 55 mm. Průměr otvorů musí být 6 až 7 mm (viz část AB obrázku 1), podle průměru použité zápalné šňůry (4.3.2).

4.4.1.1.2. Odřízne se sedm kusů ohebné zápalné šňůry (4.3.2), každý v délce 400 mm tak, aby se zamezilo jakýmkoli ztrátám výbušniny na koncích; za tímto účelem se provede ostrý řez a konec se ihned oblepí lepicí páskou. Každý ze sedmi kusů se protáhne jedním ze sedmi otvorů v dřevěném kotouči (4.3.10), dokud jejich konce nevyčnívají několik cm na druhé straně kotouče. Poté se do textilní vrstvy kusů zápalných šňůr kolmo napíchají malé krejčovské špendlíky (4.3.12) 5 až 6 mm od konce a vnější strana kusů zápalných šňůr se kolem špendlíků v pruhu širokém 2 cm oblepí lepicí páskou. Nakonec se zatáhne za delší konec každé zápalné šňůry tak, aby se špendlíky dotýkaly dřevěného kotouče.

4.4.1.1.3. Plastická výbušnina (4.3.1) se vytvaruje do tvaru válce o průměru 92 až 96 mm podle průměru válce (4.3.8). Tento válec se postaví zpříma na rovnou plochu a do něj se vloží vytvarovaná výbušnina. Poté se dřevěný kotouč ([1]), kterým vede sedm kusů zápalné šňůry, vloží do horní části válce a zatlačí se dolů na výbušninu. Výška válce (64 až 67 mm) se upraví tak, aby jeho horní hrana nepřesahovala přes plochu dřeva. Nakonec se válec připevní po celém obvodu k dřevěnému kotouči, například pomocí sešívacích svorek nebo malých hřebíčků.

([1]) Průměr kotouče musí vždy odpovídat vnitřnímu průměru válce.

▼B

4.4.1.1.4. Volné konce sedmi kusů zápalné šňůry se spojí okolo obvodu dřevěné tyčinky (4.3.11) tak, aby jejich konce byly v jedné rovině kolmé k tyčince. Kolem tyčinky se zajistí lepicí páskou ([1]).

4.4.1.2. Centrální iniciace lisovanou tabletou

Náplň rozbušky připravená k použití je znázorněna na obrázku 2.

4.4.1.2.1. Příprava lisované tablety

Při dodržení nezbytných bezpečnostních opatření se do formy o vnitřním průměru 19 až 21 mm umístí 10 g sekundární výbušniny (4.3.3) a slisuje se tak, aby měla správný tvar a hustotu.

(Poměr průměru k výšce musí být přibližně 1:1)

Uprostřed dna formy je kolík 12 mm vysoký, o průměru 7,0 až 7,3 mm (v závislosti na průměru použité rozbušky), který ve slisované tabletě vytvoří válcové vybrání pro následné vložení rozbušky.

4.4.1.2.2. Příprava náplně rozbušky

Výbušnina (4.3.1) se umístí do válce (4.3.8) stojícího zpříma na rovné ploše, poté se stlačí dolů dřevěnou raznicí tak, aby dostala válcový tvar se středovým vybráním. Do tohoto vybrání se vloží vylisovaná tableta. Výbušnina válcového tvaru, která obsahuje vylisovanou tabletu, se přikryje dřevěným kotoučem (4.3.10) se středovým otvorem o průměru 7,0 až 7,3 mm pro vložení rozbušky. Dřevěný kotouč se k válci připevní křížem nalepenou lepicí páskou. Vložením dřevěné tyčinky (4.3.11) se zajistí souosost vyvrtaného otvoru v kotouči a vybrání ve vylisované tabletě.

4.4.2. Příprava ocelových trubek pro zkoušky výbušnosti

Na jednom konci ocelové trubky (4.3.4) se vyvrtají dva protilehlé otvory o průměru 4 mm, kolmo skrz stěnu, ve vzdálenosti 4 mm od okraje.

Spodní podložka (4.3.5) se čelně navaří k opačnému konci trubky tak, aby pravý úhel mezi spodní podložkou a stěnou trubky byl kolem celého obvodu trubky zcela zaplněn svařovacím kovem.

4.4.3. Plnění a nabíjení ocelové trubky

Viz obrázky 1 a 2.

4.4.3.1. Zkušební vzorek, ocelová trubka a náplň rozbušky musí být vytemperovány na teplotu 20 ± 5 °C. Pro dvě zkoušky výbušnosti je zapotřebí 16 až 18 kg zkušebního vzorku.

4.4.3.2. Trubka se postaví zpříma spodní čtvercovou podložkou na pevnou rovnou plochu, nejlépe beton. Trubka se naplní zkušebním vzorkem asi do jedné třetiny výšky a pětkrát se z výšky 10 cm upustí kolmo na podlahu, aby se zrnitý materiál v trubce co nejvíce upěchoval. Pro urychlení upěchování se trubka mezi jednotlivými pády celkem desetkrát uvede do vibrace uhozením kladivem o hmotnosti 750 až 1 000 g na boční stěnu.

([1]) *Poznámka:* Když je po sestavení šest obvodových kusů zápalné šňůry napnutých, musí středová zápalná šňůra zůstat mírně uvolněná.

▼B

Tato metoda nabíjení se opakuje s další dávkou zkušebního vzorku. Nakonec se další dávka přidá tak, aby po upěchování desetinásobným zvednutím a upuštěním trubky a celkem dvacetinásobným periodickým poklepáním kladivem vyplňovala náplň trubku do výšky 70 mm od ústí trubky.

Výška náplně vzorku v ocelové trubce musí být upravena tak, aby náplň rozbušky (4.4.1.1 nebo 4.4.1.2), která se vkládá později, byla po celé ploše v těsném kontaktu se vzorkem.

4.4.3.3. Do trubky se vloží náplň rozbušky tak, aby byla v kontaktu se vzorkem; horní plocha dřevěného kotouče musí být 6 mm pod koncem trubky. Přidáním nebo odebráním malého množství vzorku se zajistí nezbytný těsný styk mezi výbušninou a zkušebním vzorkem. Jak je znázorněno na obrázcích 1 a 2, do otvorů u otevřeného konce trubky by se měly vložit závlačky a konce závlaček by se měly rozevřít naplocho k trubce.

4.4.4. Umístění ocelové trubky a olověných válečků (viz obrázek 3)

4.4.4.1. Základny olověných válečků (4.3.6) se očíslují 1 až 6. Na střední linii ocelového bloku (4.3.7) ležícího na horizontální základně se udělá šest značek vzdálených od sebe 150 mm; první značka musí být nejméně 75 mm od hrany bloku. Olověné válečky se postaví zpříma na každou z těchto značek tak, aby značka byla ve středu základny.

4.4.4.2. Ocelová trubka připravená podle 4.4.3. se položí vodorovně na olověné válečky tak, aby osa trubky byla rovnoběžná se středovou linií ocelového bloku a aby navařený konec trubky přesahoval 50 mm za olověný váleček číslo 6. S cílem zabránit otáčení trubky se mezi horní části olověných válečků a stěnu trubky vloží malé dřevěné klíny (jeden na každou stranu), nebo se mezi trubku a ocelový blok umístí dřevěný kříž.

Poznámka: Je třeba dbát na to, aby se trubka dotýkala všech šesti olověných válečků; mírné zakřivení povrchu trubky lze kompenzovat otáčením trubky kolem její podélné osy; jeli některý z olověných válečků příliš vysoký (100 mm), poklepe se dotyčný váleček opatrně kladivem, dokud nezíská požadovanou výšku.

4.4.5. Příprava k provedení výbuchu

4.4.5.1. Zařízení sestavené podle bodu 4.4.4 se umístí v bunkru nebo v podzemních prostorách k tomuto účelu upravených (např. v dole nebo tunelu). Je nezbytné, aby teplota ocelové trubky byla před výbuchem udržována na 20 ± 5 °C.

Poznámka: Pokud takové odpalovací místo není k dispozici, může být zkouška případně provedena ve vybetonované jámě přikryté dřevěnými trámy. Výbuch může způsobit, že dojde k vystřelení ocelových úlomků o velké kinetické energii, a proto se odpálení musí provádět v dostatečné vzdálenosti od obydlí nebo komunikací.

4.4.5.2. Použijeli se náplň rozbušky se sedmibodovou iniciací, je nutné dbát na to, aby zápalné šňůry byly napnuty tak, jak je uvedeno v poznámce k 4.4.1.1.4, a aby byly uspořádány vodorovně v maximální možné míře.

4.4.5.3. Nakonec se vyjme dřevěná tyčinka a nahradí se rozbuškou. Odpálení se neprovádí, dokud není evakuována nebezpečná zóna a dokud se neuchýlí do úkrytu pracovníci provádějící zkoušku.

▼B

4.4.5.4. Výbušnina se odpálí.

4.4.6. Počká se tak dlouho, dokud se nerozptýlí dýmy (plynné a někdy toxické rozkladné produkty, jako jsou nitrosní plyny), poté se posbírají olověné válečky a změří se jejich výška posuvným měřítkem s noniem.

Pro každý označený olověný váleček se zaznamená stupeň stlačení vyjádřený v procentech původní výšky 100 mm. Jsou-li válečky stlačeny šikmo, zaznamená se nejvyšší a nejmenší hodnota a vypočítá se průměr.

4.4.7. Lze použít snímač pro kontinuální měření rychlosti detonace; tento snímač by měl být umístěn podélně s osou trubky nebo podél její boční stěny.

4.4.8. U jednoho vzorku se provádějí dvě detonační zkoušky.

4.5. *Protokol o zkoušce*

V protokolu o zkoušce je nutno pro každou detonační zkoušku uvést hodnoty následujících parametrů:

— skutečně naměřené hodnoty vnějšího průměru ocelové trubky a tloušťky stěny,

— tvrdost ocelové trubky podle Brinella,

— teplota trubky a vzorku krátce před výbuchem,

— hustota stěsnání (kg/m^3) vzorku v ocelové trubce,

— výška jednotlivých olověných válečků po výbuchu, s uvedením příslušného čísla válečku,

— metoda iniciace použitá pro náplň rozbušky.

4.5.1. Vyhodnocení výsledků zkoušky

Jestliže při každém výbuchu nepřesáhne stlačení alespoň jednoho olověného válečku 5 %, považuje se zkouška za průkaznou, a vzorek tak splňuje požadavky stanovené přílohy III.2.

▼B

Obrázek 1

Náplň rozbušky se sedmibodovou iniciací

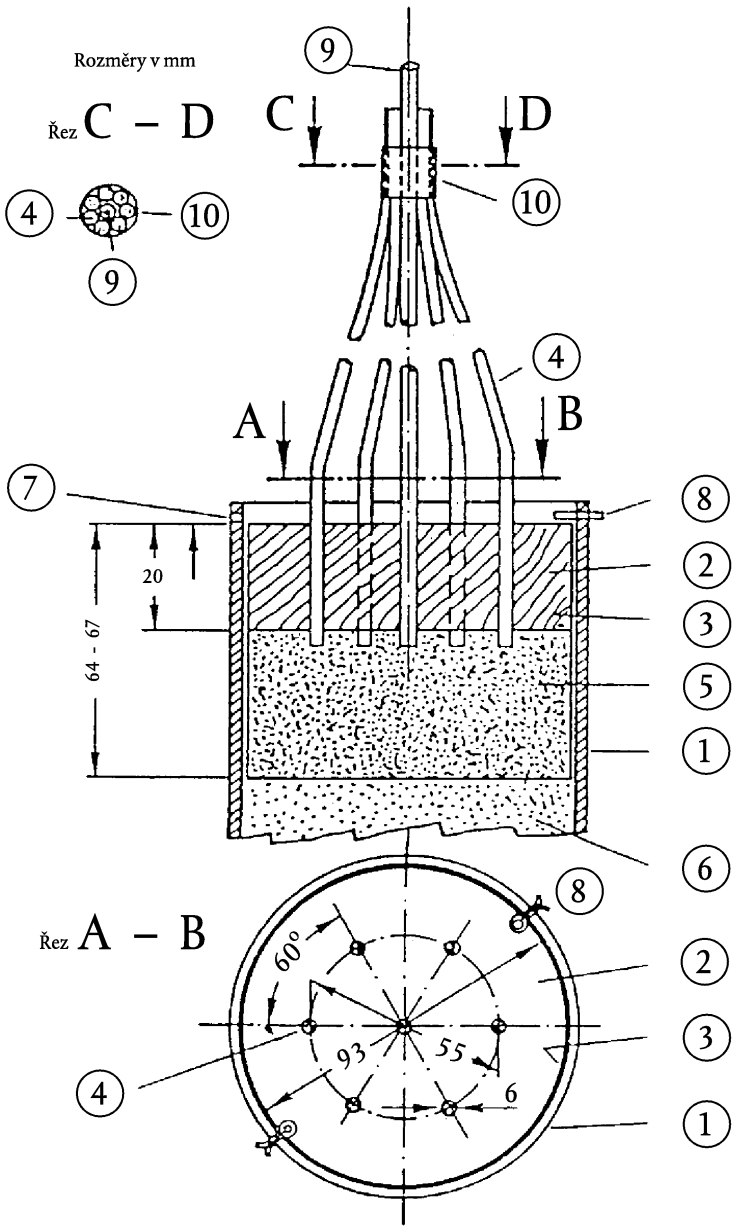

①	Ocelová trubka	⑥	Analytický vzorek
②	Dřevěný kotouč se sedmi otvory	⑦	Otvor o průměru 4 mm vyvrtaný pro závlačku (8)
③	Plastový nebo lepenkový válec	⑧	Závlačka
④	Zápalná šňůra	⑨	Dřevěná tyčinka obklopená (4)
⑤	Plastická výbušnina	⑩	Lepicí páska pro uchycení (4) kolem (9)

▼B

Obrázek 2

Náplň rozbušky se sedmibodovou iniciací

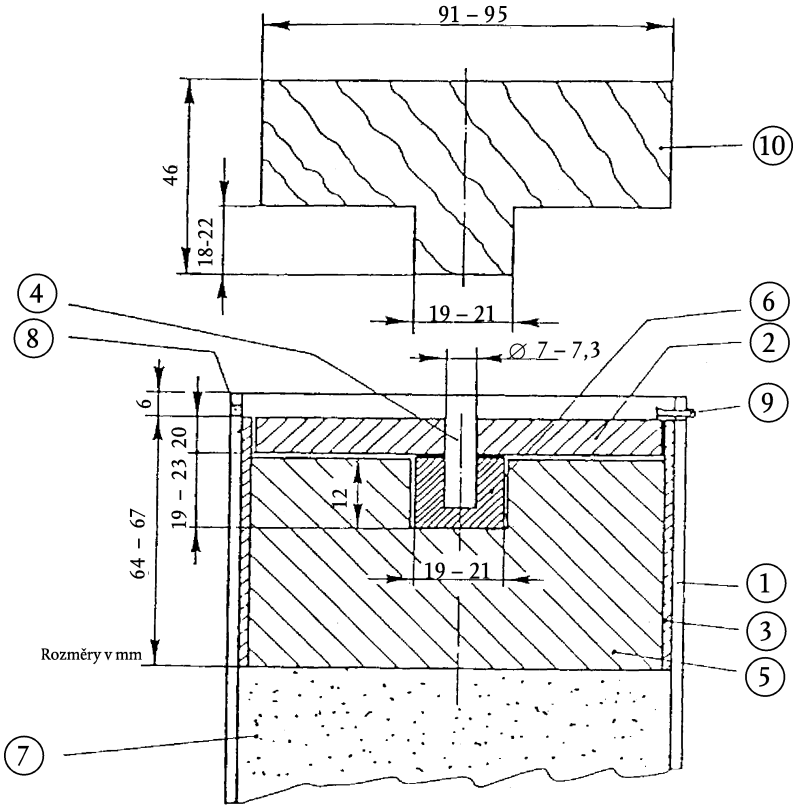

① Ocelová trubka

② Dřevěný kotouč

③ Plastový nebo lepenkový válec

④ Dřevěná tyčinka

⑤ Plastická výbušnina

⑥ Lisovaná tableta

⑦ Zkušební vzorek

⑧ Otvor o průměru 4 mm vyvrtaný pro závlačku (9)

⑨ Závlačka

⑩ Dřevěná raznice pro (5)

▼B

Obrázek 3

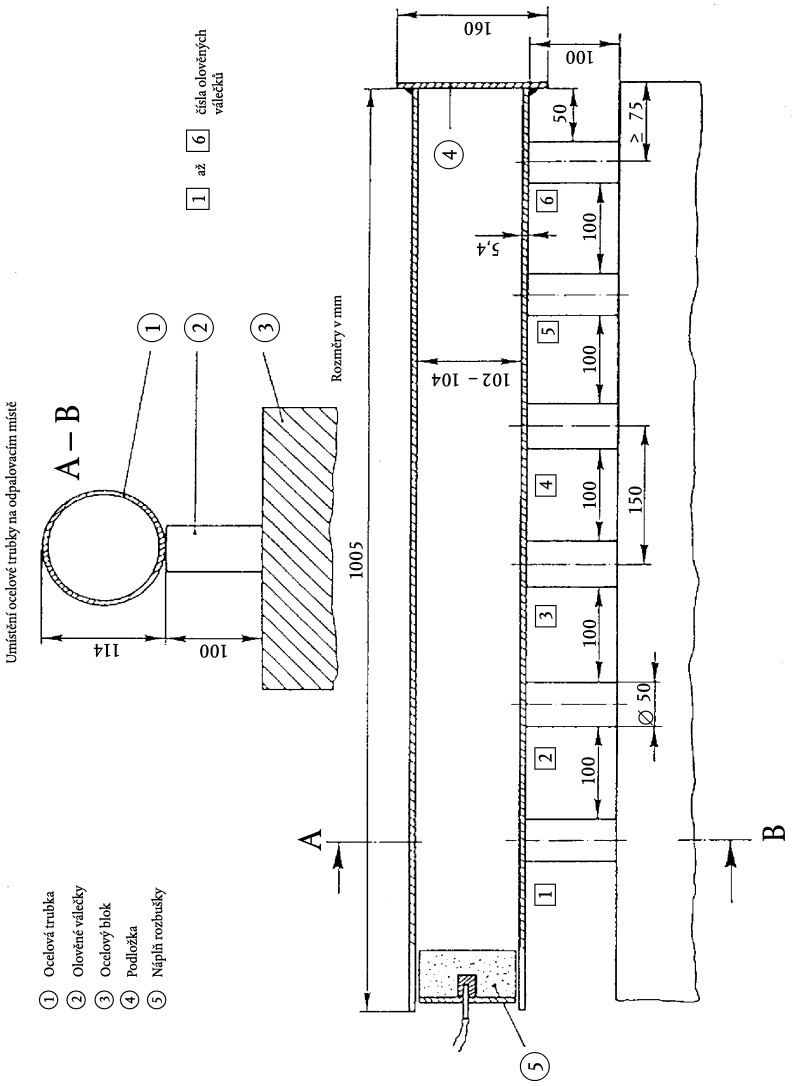
Umístění ocelové trubky na odpalovacím místě
A – B
114
100
Rozměry v mm
1 až 6 čísla olověných válečků
1005
102 – 104
160
100
50
≥ 75
5,4
150
Ø 50
A
B
1 Ocelová trubka
2 Olověné válečky
3 Ocelový blok
4 Podložka
5 Náplň rozbušky

▼B

PŘÍLOHA IV

METODY ODBĚRU VZORKŮ A ANALÝZY

A. METODY ODBĚRU VZORKŮ PRO KONTROLU HNOJIV

ÚVOD

Správný odběr vzorků je obtížná operace, která vyžaduje nejvyšší pečlivost. Nelze proto nikdy dostatečně zdůraznit, jak je důležité připravit pro úřední kontrolu hnojiv dostatečně reprezentativní vzorek.

Postup odběru vzorků, který je zde popsán, je nutno přesně dodržovat a musí jej provádět odborníci, kteří mají zkušenosti s běžným odběrem vzorků.

1. **Účel a oblast použití**

Vzorky hnojiv určené pro úřední kontrolu jakosti a složení se odebírají podle níže popsaných metod. Takto odebrané vzorky se považují za reprezentativní pro vzorkované partie.

2. **Pracovníci oprávnění k odběru vzorků**

Odběr vzorků provádějí odborní pracovníci pověření k tomuto účelu členskými státy.

3. **Definice**

Vzorkovaná partie: Množství hnojiva tvořící jednotku, o které se předpokládá, že má jednotné znaky.

Dílčí vzorek: Množství odebrané na jednom místě vzorkované partie.

Souhrnný vzorek: Souhrn dílčích vzorků odebraných ze stejné partie.

Redukovaný souhrnný vzorek: Reprezentativní část souhrnného vzorku, která se získá zmenšením jeho množství.

Konečný vzorek: Reprezentativní část redukovaného souhrnného vzorku.

4. **Přístroje a pomůcky**

4.1. Přístroje a pomůcky pro odběr vzorků musí být vyrobeny z materiálů, které nemohou ovlivnit vlastnosti vzorkovaného výrobku. Tyto přístroje a pomůcky mohou být úředně schváleny členskými státy.

4.2. *Pomůcky doporučené pro odběr vzorků tuhých hnojiv*

4.2.1. Ruční odběr vzorků

4.2.1.1. Lopatky s rovným dnem a okraji zdviženými do pravého úhlu.

4.2.1.2. Vzorkovače s dlouhou štěrbinou nebo komorové vzorkovače. Rozměry vzorkovače musí být přiměřené znakům vzorkované partie (hloubce nádoby, rozměrům pytle apod.) a velikosti částic hnojiva.

4.2.2. Mechanický odběr vzorků

Pro odběr vzorků hnojiv v pohybu lze použít schválená mechanická zařízení.

4.2.3. Dělič

Při odběru dílčích vzorků a pro přípravu redukovaných souhrnných a konečných vzorků může být použito zařízení k dělení vzorku na stejné části.

▼B

4.3. *Přístroje a pomůcky doporučené pro odběr vzorků kapalných hnojiv*

4.3.1. Ruční odběr vzorků

Otevřená trubice, vzorkovací pumpa, láhev nebo jiné vhodné zařízení umožňující odebírat náhodné vzorky ze vzorkované partie.

4.3.2. Mechanický odběr vzorků

Pro odběr vzorků z kapalných hnojiv v pohybu může být použito schválené mechanické zařízení.

5. **Požadavky na množství**

5.1. *Vzorkovaná partie*

Velikost vzorkované partie musí být taková, aby bylo možné odebrat vzorky ze všech jejích částí.

5.2. *Dílčí vzorky*

5.2.1. Volně ložená tuhá nebo kapalná hnojiva v nádobách o obsahu větším než 100 kg

5.2.1.1. Vzorkované partie do 2,5 tuny:

Minimální počet dílčích vzorků: sedm

5.2.1.2. Vzorkované partie od 2,5 tuny do 80 tun:

Minimální počet dílčích vzorků:

$\sqrt{20 \text{ nás obek hmotnosti vzorkované partie v tunách}}$ ([1])

5.2.1.3. Vzorkované partie nad 80 tun:

Minimální počet dílčích vzorků: 40

5.2.2. Balená tuhá nebo kapalná hnojiva v nádobách (= baleních, jejichž jednotlivá hmotnost nepřesahuje 100 kg)

5.2.2.1. Balení s obsahem větším než 1 kg

5.2.2.1.1. Vzorkované partie méně než 5 balení:

Minimální počet balení, z nichž mají být odebrány vzorky ([2]): všechna balení.

5.2.2.1.2. Vzorkované partie 5 až 16 balení:

Minimální počet balení, z nichž mají být odebrány vzorky ([2]): 4.

5.2.2.1.3. Vzorkované partie 17 až 400 balení:

Minimální počet balení, z nichž mají být odebrány vzorky ([2]):

$\sqrt{20 \text{ nás obek hmotnosti vzorkované partie v tunách}}$ ([1])

5.2.2.1.4. Vzorkované partie více než 400 balení:

Minimální počet balení, z nichž mají být odebrány vzorky ([2]): 20.

5.2.2.2. Balení s obsahem do 1 kg:

Minimální počet balení, z nichž mají být odebrány vzorky ([2]): 4.

5.3. *Souhrnný vzorek*

Požaduje se jeden souhrnný vzorek na vzorkovanou partii. Celková hmotnost dílčích vzorků tvořících souhrnný vzorek nesmí být menší než následující množství:

5.3.1. Volně ložená tuhá nebo kapalná hnojiva v nádobách o obsahu větším než 100 kg: 4 kg.

([1]) Where the number obtained is a fraction, it should be rounded up to the next whole number.

([2]) V případě balení s obsahem do 1 kg je dílčím vzorkem obsah jednoho původního balení.

▼B

5.3.2. Balená tuhá nebo kapalná hnojiva v nádobách (= baleních), jejichž jednotlivá hmotnost nepřesahuje 100 kg.

5.3.2.1. Balení s obsahem větším než 1 kg: 4 kg

5.3.2.2. Balení s obsahem do 1 kg: hmotnost obsahu čtyř původních balení.

5.3.3. Vzorek dusičnanu amonného (pro použití jako hnojivo) pro zkoušky podle přílohy III.2: 75 kg

5.4. *Konečné vzorky*

Konečný vzorek se získá ze souhrnného vzorku po případné redukci. Požaduje se analýza alespoň jednoho konečného vzorku. Hmotnost vzorku pro analýzu nesmí být menší než 500 g.

5.4.1. Tuhá a kapalná hnojiva

5.4.2. Vzorek dusičnanu amonného (pro použití jako hnojivo) pro zkoušky

Konečný vzorek pro zkoušky se získá ze souhrnného vzorku po případné redukci.

5.4.2.1. Minimální hmotnost konečného vzorku pro zkoušky podle přílohy III.1: 1 kg

5.4.2.2. Minimální hmotnost konečného vzorku pro zkoušky podle přílohy III.2: 25 kg

6. **Pokyny pro odběr, přípravu a balení vzorků**

6.1. *Obecné*

Vzorky musí být odebírány a připravovány co nejrychleji a zároveň je třeba dbát na to, aby vzorky zůstaly pro vzorkované hnojivo reprezentativní. Pomůcky, pracovní plochy a nádoby určené pro odběr vzorků musí být čisté a suché.

V případě kapalných hnojiv by měla být vzorkovaná partie před odběrem vzorku pokud možno promíchána.

6.2. *Dílčí vzorky*

Dílčí vzorky musí být odebírány náhodně z celé vzorkované partie a musí být přibližně stejně velké.

6.2.1. Volně ložená tuhá nebo kapalná hnojiva v nádobách o obsahu větším než 100 kg

Vzorkovaná partie se symbolicky rozdělí na přibližně stejné díly. Počet dílů se zvolí náhodně tak, aby odpovídal počtu dílčích vzorků stanovených v bodu 5.2., a z každého z těchto dílů se odebere nejméně jeden vzorek. Pokud není možné při odběru vzorků volně ložených hnojiv nebo kapalných hnojiv v nádobách o obsahu větším než 100 kg splnit požadavky uvedené v 5.1., měl by být odběr vzorků proveden, když je partie v pohybu (při nakládce nebo vykládce). V tomto případě musí být náhodně odebírány vzorky z pomyslně vytvářených dílů v pohybu, jak jsou definovány výše.

6.2.2. Balená tuhá nebo kapalná hnojiva v nádobách (= baleních), jejichž jednotlivá hmotnost nepřesahuje 100 kg

Po výběru požadovaného počtu balení k provedení odběru vzorků podle bodu 5.2. se odebere část obsahu každého balení. V případě potřeby se vzorky odeberou poté, co byly obaly odděleně vyprázdněny.

6.3. *Příprava souhrnného vzorku*

Dílčí vzorky se smíchají, aby vytvořily jeden souhrnný vzorek.

▼B

6.4. *Příprava konečného vzorku*

Souhrnný vzorek se pečlivě promísí ([1]).

Pokud je to nezbytné, měl by být souhrnný vzorek nejdříve zmenšen na hmotnost 2 kg mechanickým děličem nebo kvartací (redukovaný souhrnný vzorek).

Poté se připraví nejméně tři konečné vzorky o přibližně stejné velikosti, které odpovídají požadavkům na množství podle 5.4. Každý se vloží do vhodné vzduchotěsné nádoby. Je třeba učinit veškerá nezbytná opatření, aby nedošlo ke změně znaků vzorku.

Pro účely zkoušek podle přílohy III oddílů 1 a 2 se konečné vzorky uchovávají při teplotě od 0 do 25 °C.

7. **Balení konečných vzorků**

Nádoby nebo balení se zapečetí a označí (etiketa musí být spojena s pečetí) tak, aby nebylo možné je otevřít bez poškození pečeti.

8. **Protokol o odběru vzorku**

O každém odběru vzorku se vyhotoví protokol umožňující jednoznačnou identifikaci vzorkované partie.

9. **Místo určení vzorků**

Z každé vzorkované partie se co nejrychleji odešle nejméně jeden konečný vzorek s údaji nezbytnými pro analýzu nebo zkoušku do schválené analytické laboratoře nebo zkušebny.

B. METODY PRO ANALÝZU HNOJIV

(Viz obsah na straně 2)

Obecné poznámky

Laboratorní vybavení

Běžné laboratorní vybavení není v popisech metod přesně stanoveno. Uvedeny jsou pouze objemy baněk a pipet. Laboratorní přístroje a pomůcky musí být vždy dobře vyčištěné, zejména pokud se mají stanovit malá množství prvků.

Kontrolní zkoušky

Před provedením analýzy je nezbytné zkontrolovat, zda přístroje a pomůcky dobře fungují a zda jsou analytické postupy prováděny správně; za tímto účelem se použijí chemické sloučeniny známého složení (např. síran amonný, dihydrogenfosforečnan draselný atd.). Pokud není analytický postup přísně dodržován, mohou analyzovaná hnojiva vykazovat nesprávné chemické složení. Některá stanovení jsou však čistě empirická a týkají se výrobků ze složitých chemických sloučenin. Doporučuje se, aby laboratoře pokud možno používaly standardní referenční hnojiva s dobře známým složením.

Obecná ustanovení týkající se metod analýzy hnojiv

1. Chemikálie

Nestanoví-li metoda analýzy jinak, musí mít chemikálie čistotu p.a. V případě analýzy stopových živin se musí čistota chemikálií zkontrolovat slepým pokusem. Výsledky pokusu ukáží, zda je nezbytné provést další čištění.

([1]) Hroudy musí být rozdrceny (v případě potřeby se rozdrtí odděleně a následně se vrátí zpět do vzorku).

▼B

2. Voda

Není-li v metodách analýzy přesně stanoven druh rozpouštědla nebo ředidla, která se mají použít k rozpouštění, ředění, oplachování nebo promývání, použije se voda. Obvykle je nutné použít vodu demineralizovanou nebo destilovanou. Ve zvláštních případech uvedených v dané metodě analýzy musí být voda stanoveným způsobem přečištěna.

3. Laboratorní vybavení

Vzhledem k tomu, že kontrolní laboratoře mají běžné vybavení, metody analýzy popisují pouze speciální přístroje a pomůcky nebo přístroje, které musí vyhovovat zvláštním požadavkům. Toto vybavení musí být naprosto čisté, zejména při stanovení malých množství. Porovnáním s příslušnými metrologickými normami musí laboratoř ověřit přesnost veškerého používaného kalibrovaného skla.

▼M7

Metoda 1

Příprava vzorků k analýze

EN 1482-2: Hnojiva a materiály k vápnění půd – Vzorkování a příprava vzorku – Část 2: Příprava vzorku

▼B

Metody 2

Dusík

▼M7

Metoda 2.1

Stanovení amonného dusíku

EN 15475: Hnojiva – Stanovení amonného dusíku.

Tato metoda analýzy prošla kruhovým testem.

▼B

Metody 2.2

Stanovení dusičnanového a amonného dusíku

▼M7

Metoda 2.2.1

Stanovení dusičnanového a amonného dusíku podle Ulsche

EN 15558: Hnojiva – Stanovení dusičnanového a amonného dusíku podle Ulsche

Tato metoda analýzy neprošla kruhovým testem.

Metoda 2.2.2

Stanovení dusičnanového a amonného dusíku podle Arnda

EN 15559: Hnojiva – Stanovení dusičnanového a amonného dusíku podle Arnda

Tato metoda analýzy neprošla kruhovým testem.

Metoda 2.2.3

Stanovení dusičnanového a amonného dusíku podle Devardy

EN 15476: Hnojiva – Stanovení dusičnanového a amonného dusíku podle Devardy

Tato metoda analýzy prošla kruhovým testem.

▼B

Metoda 2.3

Stanovení celkového dusíku

▼M7

Metoda 2.3.1

Stanovení celkového dusíku v dusíkatém vápnu bez dusičnanů

EN 15560: Hnojiva – Stanovení celkového dusíku v kyanamidu vápenatém bez obsahu dusičnanů

Tato metoda analýzy neprošla kruhovým testem.

Metoda 2.3.2

Stanovení celkového dusíku v dusíkatém vápnu obsahujícím dusičnany

EN 15561: Hnojiva – Stanovení celkového dusíku v kyanamidu vápenatém s obsahem dusičnanů

Tato metoda analýzy neprošla kruhovým testem.

Metoda 2.3.3

Stanovení celkového dusíku v močovině

EN 15478: Hnojiva – Stanovení celkového dusíku v močovině

Tato metoda analýzy prošla kruhovým testem.

Metoda 2.4

Stanovení kyanamidového dusíku

EN 15562: Hnojiva – Stanovení kyanamidového dusíku

Tato metoda analýzy neprošla kruhovým testem.

Metoda 2.5

Spektrofotometrické stanovení biuretu v močovině

EN 15479: Hnojiva – Stanovení biuretu v močovině spektrofotometricky

Tato metoda analýzy prošla kruhovým testem.

▼B

Metody 2.6

Stanovení různých forem dusíku přítomných vedle sebe

▼M7

Metoda 2.6.1

Stanovení různých forem dusíku přítomných vedle sebe v hnojivech obsahujících dusík ve formě dusičnanové, amonné, močovinové a kyanamidové

EN 15604: Hnojiva – Stanovení různých forem dusíku ve vzorku obsahujícím dusičnanový, amonný, močovinový a kyanamidový dusík

Tato metoda analýzy neprošla kruhovým testem.

▼M8

Metoda 2.6.2

Stanovení celkového dusíku přítomného v hnojivech obsahujících dusík ve formě dusičnanové, amonné a močovinové prostřednictvím dvou různých metod

EN 15750: Hnojiva a materiály k vápnění půd. Stanovení celkového dusíku přítomného v hnojivech obsahujících dusík ve formě dusičnanové, amonné a močovinové prostřednictvím dvou různých metod

Tato metoda analýzy prošla kruhovým testem.

▼M8

Metoda 2.6.3

Stanovení močovinových kondenzátů pomocí vysoce účinné kapalinové chromatografie (HPLC) – Isobutylidenediurea a crotonylidenediurea (metoda A) a oligomery methylenové močoviny (metoda B)

EN 15705: Hnojiva. Stanovení močovinových kondenzátů pomocí vysoce účinné kapalinové chromatografie HPLC. Isobutylidenediurea a crotonylidenediurea (metoda A) a oligomery methylenové močoviny (metoda B)

Tato metoda analýzy prošla kruhovým testem.

▼B

Metody 3

Fosfor

Metody 3.1

Vyluhování

▼M9

Metoda 3.1.1

Extrakce fosforu rozpustného v anorganických kyselinách

EN 15956: Hnojiva – Extrakce fosforu rozpustného v anorganických kyselinách

Tato metoda analýzy prošla kruhovým testem.

Metoda 3.1.2

Extrakce fosforu rozpustného ve 2 % kyselině mravenčí

EN 15919: Hnojiva – Extrakce fosforu rozpustného ve 2 % kyselině mravenčí

Tato metoda analýzy neprošla kruhovým testem.

Metoda 3.1.3

Extrakce fosforu rozpustného ve 2 % kyselině citronové

EN 15920: Hnojiva – Extrakce fosforu rozpustného ve 2 % kyselině citronové

Tato metoda analýzy neprošla kruhovým testem.

Metoda 3.1.4

Extrakce fosforu rozpustného v neutrálním citranu amonném

EN 15957: Hnojiva – Extrakce fosforu rozpustného v neutrálním citranu amonném

Tato metoda analýzy prošla kruhovým testem.

▼B

Metody 3.1.5

Vyluhování alkalickým citronanem amonným

▼M9

Metoda 3.1.5.1

Extrakce rozpustného fosforu podle Petermanna při 65 °C

EN 15921: Hnojiva – Extrakce fosforu podle Petermanna při 65 °C

Tato metoda analýzy neprošla kruhovým testem.

▼M9

Metoda 3.1.5.2

Extrakce rozpustného fosforu podle Petermanna při teplotě okolí

EN 15922: Hnojiva – Extrakce fosforu podle Petermanna při teplotě okolí

Tato metoda analýzy neprošla kruhovým testem.

Metoda 3.1.5.3

Extrakce fosforu rozpustného v Jouliově alkalickém citranu amonném

EN 15923: Hnojiva – Extrakce fosforu rozpustného v Jouliově alkalickém citranu amonném

Tato metoda analýzy neprošla kruhovým testem.

Metoda 3.1.6

Extrakce fosforu rozpustného ve vodě

EN 15958: Hnojiva – Extrakce fosforu rozpustného ve vodě

Tato metoda analýzy prošla kruhovým testem.

Metoda 3.2

Stanovení vyextrahovaného fosforu

EN 15959: Hnojiva – Stanovení vyextrahovaného fosforu

Tato metoda analýzy prošla kruhovým testem.

▼B

Metoda 4

Draslík

▼M7

Metoda 4.1

Stanovení obsahu vodorozpustného draslíku

EN 15477: Hnojiva – Stanovení obsahu vodorozpustného draslíku

Tato metoda analýzy prošla kruhovým testem.

▼B

Metoda 5

▼M8

Oxid uhličitý

Metoda 5.1

Stanovení oxidu uhličitého – Část I: metoda pro pevná hnojiva

EN 14397-1: Hnojiva a materiály k vápnění půd. Stanovení oxidu uhličitého. Část I: metoda pro pevná hnojiva

Tato metoda analýzy prošla kruhovým testem.

▼B

Metoda 6

Chlor

▼M10

Metoda 6.1

Stanovení chloridů za nepřítomnosti organického materiálu

EN 16195: Hnojiva – Stanovení chloridů za nepřítomnosti organického materiálu

Tato metoda analýzy prošla kruhovým testem.

▼B

Metody 7

Jemnost mletí

▼M9

Metoda 7.1

Stanovení jemnosti mletí (suchý postup)

EN 15928: Hnojiva – Stanovení jemnosti mletí (suchý postup)

Tato metoda analýzy neprošla kruhovým testem.

Metoda 7.2

Stanovení jemnosti mletí měkkých přírodních fosfátů

EN 15924: Hnojiva – Stanovení jemnosti mletí měkkých přírodních fosfátů

Tato metoda analýzy neprošla kruhovým testem.

▼B

Metody 8

Druhotné živiny

▼M9

Metoda 8.1

Extrakce celkového vápníku, hořčíku, sodíku a síry ve formě síranů

EN 15960: Hnojiva – Extrakce celkového vápníku, hořčíku, sodíku a síry ve formě síranů

Tato metoda analýzy neprošla kruhovým testem.

Metoda 8.2

Extrakce celkové síry přítomné v různých formách

EN 15925: Hnojiva – Extrakce celkové síry přítomné v různých formách

Tato metoda analýzy neprošla kruhovým testem.

Metoda 8.3

Extrakce ve vodě rozpustného vápníku, hořčíku, sodíku a síry (ve formě síranů)

EN 15961: Hnojiva – Extrakce ve vodě rozpustného vápníku, hořčíku, sodíku a síry (ve formě síranů)

Tato metoda analýzy neprošla kruhovým testem.

Metoda 8.4

Extrakce vodorozpustné síry, kde je síra v různých formách

EN 15926: Hnojiva – Extrakce vodorozpustné síry, kde je síra v různých formách

Tato metoda analýzy neprošla kruhovým testem.

▼M9

Metoda 8.5

Extrakce a stanovení elementární síry

EN 16032: Hnojiva – Extrakce a stanovení elementární síry

Tato metoda analýzy neprošla kruhovým testem.

▼M10

Metoda 8.6

Manganometrické stanovení vyextrahovaného vápníku po vysrážení ve formě oxalátu

EN 16196: Hnojiva – Manganometrické stanovení vyextrahovaného vápníku po vysrážení ve formě oxalátu

Tato metoda analýzy prošla kruhovým testem.

Metoda 8.7

Stanovení hořčíku metodou atomové absorpční spektrometrie

EN 16197: Hnojiva – Stanovení hořčíku metodou atomové absorpční spektrometrie

Tato metoda analýzy prošla kruhovým testem.

Metoda 8.8

Komplexometrické stanovení hořčíku

EN 16198: Hnojiva – Komplexometrické stanovení hořčíku

Tato metoda analýzy prošla kruhovým testem.

▼M8

Metoda 8.9

Stanovení obsahu síranů použitím tří různých metod

EN 15749: Hnojiva a materiály k vápnění půd. Stanovení obsahu síranů použitím tří různých metod

Tato metoda analýzy prošla kruhovým testem.

▼M10

Metoda 8.10

Stanovení vyextrahovaného sodíku metodou plamenové emisní spektrometrie

EN 16199: Hnojiva – Stanovení vyextrahovaného sodíku metodou plamenové emisní spektrometrie

Tato metoda analýzy prošla kruhovým testem.

▼M9

Metoda 8.11

Stanovení vápníku a mravenčanu v mravenčanu vápenatém

EN 15909: Hnojiva – Stanovení vápníku a mravenčanu ve vápenatých listových hnojivech

Tato metoda analýzy prošla kruhovým testem.

▼B

Metody 9

Stopové živiny o koncentraci větší než 10 %

Metoda 9.1

Vyluhování celkových stopových živin

1. **Předmět**

V tomto dokumentu je určen postup pro přípravu výluhu těchto stopových živin: celkového boru, celkového kobaltu, celkové mědi, celkového železa, celkového manganu, celkového molybdenu a celkového zinku. Cílem je snížit počet výluhů na minimum tak, aby se pro stanovení celkového množství každé z výše uvedených stopových živin používal pokud možno stále stejný výluh.

2. **Oblast použití**

Tento postup se týká hnojiv ES zahrnutých do přílohy I E, která obsahují jednu nebo více z těchto stopových živin: bor, kobalt, měď, železo, mangan, molybden a zinek. Je použitelný pro stanovení každé stopové živiny, jejíž deklarovaný obsah je nejvýše 10 %.

3. **Podstata metody**

Vyluhování ve vroucí zředěné kyselině chlorovodíkové.

Poznámka

Vyluhování je empirické a v závislosti na výrobku nebo ostatních složkách hnojiva může být více či méně úplné. Zejména u některých oxidů manganu může být vyluhované množství podstatně menší než celkové množství manganu obsažené ve výrobku. Je povinností výrobce hnojiva, aby zajistil, že deklarovaný obsah skutečně odpovídá množství vyluhovanému za podmínek stanovených v této metodě.

4. **Chemikálie**

4.1. *Zředěný roztok kyseliny chlorovodíkové (HCl), asi 6 mol/l*

1 objemový díl kyseliny chlorovodíkové (d_{20} = 1,18 g/ml) se smíchá s 1 objemovým dílem vody.

4.2. Koncentrovaný roztok amoniaku (NH_4OH, d_{20} = 0,9 g/ml)

5. **Přístroje a pomůcky**

Elektrická topná deska s regulací teploty.

Poznámka

Máli být stanoven bor ve výluhu, nesmí se používat borosilikátové sklo. Při vyluhování varem se doporučuje používat teflon nebo křemenné sklo. Pokud byly při mytí skla použity mycí prostředky obsahující bor, sklo se důkladně opláchne.

6. **Příprava vzorku**

Viz metoda 1.

▼B

7. **Pracovní postup**

7.1 *Zkušební vzorek*

Naváží se od 2 do 10 g hnojiva podle toho, jaký je deklarovaný obsah prvku ve výrobku. Pro přípravu konečného roztoku, který se po vhodném zředění bude nacházet v rozsahu měření každé metody, se použije níže uvedená tabulka. Vzorky by měly být naváženy s přesností na 1 mg.

Deklarovaný obsah stopové živiny v hnojivu (%)	< 0,01	0,01 až < 5	≥ 5 až 10
Hmotnost zkušebního vzorku (g)	10	5	2
Hmotnost prvku ve vzorku (mg)	1	0,5 – 250	100 – 200
Objem výluhu *V* (ml)	250	500	500
Koncentrace prvku ve výluhu (mg/l)	4	1 – 500	200 – 400

Vzorek se naváží do kádinky na 250 ml.

7.2. *Příprava roztoku*

Vzorek se v případě potřeby ovlhčí malým množstvím vody, po malých dávkách se opatrně přidá 10 ml zředěné kyseliny chlorovodíkové (4.1) na 1 g hnojiva, poté se přidá asi 50 ml vody. Kádinka se přikryje hodinovým sklíčkem a obsah se promíchá. Na topné desce se uvede k varu a vaří se 30 minut. Za občasného míchání se nechá vychladnout. Obsah se kvantitativně převede do odměrné baňky o objemu 250 nebo 500 ml (viz tabulka). Doplní se po značku vodou a důkladně se promíchá. Filtruje se přes suchý filtr do suché nádoby. První podíl filtrátu se odstraní. Výluh musí být dokonale čirý.

Doporučuje se, aby se stanovení provedlo neprodleně na poměrných částech čirého filtrátu; pokud k tomu nedojde, nádoby by se měly zazátkovat.

P o z n á m k a

U výluhů, u nichž musí být stanoven obsah boru: koncentrovaným roztokem amoniaku (4.2) se upraví pH na 4 až 6.

8. **Stanovení**

Stanovení každé stopové živiny se provede v poměrných částech uvedených u postupu pro každou jednotlivou stopovou živinu.

Chelátotvorné nebo komplexotvorné látky se podle potřeby odstraní z poměrné části výluhu metodou 9.3. V případě stanovení atomovou absorpční spektrometrií není tato operace nezbytná.

M e t o d a 9 . 2

Vyluhování vodorozpustných stopových živin

1. **Předmět**

V tomto dokumentu je určen postup pro přípravu výluhu vodorozpustných forem těchto stopových živin: bor, kobalt, měď, železo, mangan, molybden a zinek. Cílem je snížit počet výluhů na minimum tak, že se pro stanovení celkového množství každého z výše uvedených stopových prvků použije pokud možno stále stejný výluh.

▼B

2. **Oblast použití**

Tento postup se týká hnojiv ES, na která se vztahuje příloha I a která obsahují jednu nebo více z těchto stopových živin: bor, kobalt, měď, železo, mangan, molybden a zinek. Je použitelný pro stanovení každé stopové živiny, jejíž deklarovaný obsah je nejvýše 10 %.

3. **Podstata metody**

Stopové živiny jsou vyluhovány třepáním hnojiva ve vodě při teplotě 20 °C ± 2 °C.

P o z n á m k a

Vyluhování je empirické a může být více či méně úplné.

4. **Chemikálie**

4.1. *Zředěný roztok kyseliny chlorovodíkové (HCl), asi 6 mol/l*

1 objemový díl kyseliny chlorovodíkové (d_{20} = 1,18 g/ml) se smíchá s 1 objemovým dílem vody.

5. **Přístroje a pomůcky**

5.1. Třepačka nastavená přibližně na 35 až 40 ot./min

5.2. pHmetr

P o z n á m k a

Má-li být stanoven bor ve výluhu, nesmí se používat borosilikátové sklo. Při vyluhování varem se doporučuje používat teflon nebo křemenné sklo. Pokud byly při mytí skla použity mycí prostředky obsahující bor, sklo se důkladně opláchne.

6. **Příprava vzorku**

Viz metoda 1.

7. **Pracovní postup**

7.1. *Zkušební vzorek*

Naváží se od 2 do 10 g hnojiva podle toho, jaký je udán obsah prvku ve výrobku. Pro přípravu konečného roztoku, který se po vhodném zředění bude nacházet v rozsahu měření každé metody, se použije následující tabulka. Vzorky by měly být naváženy s přesností na 1 mg.

Deklarovaný obsah stopové živiny v hnojivu (%)	< 0,01	0,01 až < 5	≥ 5 až 10
Hmotnost zkušebního vzorku (g)	10	5	2
Hmotnost prvku ve vzorku (mg)	1	0,5 – 250	100 – 200
Objem výluhu *V* (ml)	250	500	500
Koncentrace prvku ve výluhu (mg/l)	4	1 – 500	200 – 400

Vzorek se naváží do baňky o objemu 250 nebo 500 ml (podle tabulky).

▼B

7.2. *Příprava roztoku*

Do baňky o objemu 250 ml se přidá přibližně 200 ml vody nebo se do baňky o objemu 500 ml přidá 400 ml vody.

Baňka se dobře zazátkuje. Důkladně se ručně protřepe, aby se vzorek rozptýlil, poté se baňka umístí do třepačky (5.1) a třepe se 30 minut.

Doplní se po značku vodou a důkladně se promíchá.

7.3. *Příprava zkušebního roztoku*

Roztok se okamžitě zfiltruje do čisté suché baňky. Baňka se zazátkuje. Ihned po filtraci se provede stanovení.

P o z n á m k a

Jestliže se filtrát postupně zakaluje, provede se další vyluhování podle bodů 7.1 a 7.2 v baňce o objemu V_e. Zfiltruje se do předem vysušené odměrné baňky o objemu W, do které bylo přidáno 5,00 ml zředěné kyseliny chlorovodíkové (4.1). Filtrace se ukončí přesně v okamžiku, kdy výluh dosáhne kalibrační značky. Důkladně se promíchá.

Za těchto podmínek se hodnota V při výpočtu výsledků rovná:

$$V = Ve \times W / (W - 5)$$

Při výpočtu výsledků se ředění odvozují od této hodnoty V.

8. **Stanovení**

Stanovení každé stopové živiny se provede v poměrných částech uvedených u postupu pro každou jednotlivou stopovou živinu.

Chelátotvorné nebo komplexotvorné látky se podle potřeby odstraní z poměrné části výluhu metodou 9.3. V případě stanovení atomovou absorpční spektrometrií není tato operace nezbytná.

M e t o d a 9 . 3

Odstranění organických sloučenin z výluhů hnojiv

1. **Předmět**

V tomto dokumentu je určen postup pro odstraňování organických sloučenin z výluhů hnojiv.

2. **Oblast použití**

Tento postup je použitelný pro analýzu vzorků hnojiv vyluhovaných metodami 9.1 a 9.2, pro která se podle přílohy I E tohoto nařízení požaduje deklarace obsahu celkových prvků nebo vodorozpustných prvků.

Poznámka

Přítomnost malých množství organické látky obvykle nemá vliv na stanovení atomovou absorpční spektrometrií.

3. **Podstata metody**

Organické sloučeniny se v poměrné části výluhu oxidují peroxidem vodíku.

▼B

4. **Chemikálie**

4.1. *Zředěný roztok kyseliny chlorovodíkové (HCl), asi 0,5 mol/l*

1 objemový díl kyseliny chlorovodíkové (d_{20} = 1,18 g/ml) se smíchá s 20 objemovými díly vody.

4.2. Roztok peroxidu vodíku (30 % H_2O_2, d_{20} = 1,11 g/ml), bez stopových prvků.

5. **Přístroje a pomůcky**

Elektrická topná deska s regulací teploty.

6. **Pracovní postup**

Odebere se 25 ml výluhu získaného metodou 9.1 nebo 9.2 a pipetuje se do kádinky o objemu 100 ml. Při použití metody 9.2 se přidá 5 ml zředěného roztoku kyseliny chlorovodíkové (4.1). Poté se přidá 5 ml roztoku peroxidu vodíku (4.2). Přikryje se hodinovým sklíčkem. Nechá se zoxidovat při teplotě místnosti asi jednu hodinu. Roztok se postupně přivede k varu a vaří se půl hodiny. Podle potřeby se po vychladnutí přidá do roztoku dalších 5 ml peroxidu vodíku a znovu se povaří, aby se odstranil přebytečný peroxid vodíku. Nechá se vychladnout a poté se kvantitativně převede do odměrné baňky o objemu 50 ml. Doplní se po značku vodou a protřepe. V případě potřeby se zfiltruje.

Popsané 50 % ředění se bere v úvahu při odběru poměrných částí a při výpočtu procentuálního obsahu stopové živiny v hnojivu.

Metoda 9.4

Stanovení stopových živin ve výluzích hnojiv atomovou absorpční spektrometrií

(obecný postup)

1. **Předmět**

V tomto dokumentu je určen obecný postup pro stanovení množství některých stopových živin ve výluzích hnojiv atomovou absorpční spektrometrií.

2. **Oblast použití**

Tento postup je použitelný pro analýzu vzorků hnojiv vyluhovaných metodami 9.1 a 9.2, pro která se podle přílohy I E tohoto nařízení požaduje deklarace obsahu celkových stopových živin nebo vodorozpustných stopových živin.

Použití této metody pro různé stopové živiny je zvlášť popsáno pro každý prvek.

Poznámka

Přítomnost malých množství organické látky obvykle nemá vliv na stanovení atomovou absorpční spektrometrií.

3. **Podstata metody**

Po případném omezení nebo odstranění rušivých chemických látek je výluh zředěn tak, aby koncentrace byla v optimální měřicí oblasti spektrometru při vlnové délce vhodné pro stanovovanou stopovou živinu.

▼B

4. **Chemikálie**

4.1. *Zředěný roztok kyseliny chlorovodíkové (HCl), asi 6 mol/l*

1 objemový díl kyseliny chlorovodíkové (d_{20} = 1,18 g/ml) se smíchá s 1 objemovým dílem vody.

4.2. *Zředěný roztok kyseliny chlorovodíkové (HCl), asi 0,5 mol/l*

Smíchá se jeden kyseliny chlorovodíkové (d_{20} = 1,18 g/ml) s 20 objemy vody.

4.3. *Roztoky lanthanitých solí (10 g La na litr)*

Toto činidlo se používá při stanovení kobaltu, železa, manganu a zinku. Může být připraveno jedním z níže uvedených postupů:

a) z oxidu lanthanitého rozpuštěného v kyselině chlorovodíkové (4.1). Do jednolitrové odměrné baňky se naváží 11,73 g oxidu lanthanitého (La_2O_3), přidá se 150 ml vody a 120 ml kyseliny chlorovodíkové o koncentraci 6 mol/l (4.1). Po rozpuštění se doplní do 1 litru vodou a důkladně se promíchá. Tento roztok odpovídá přibližně roztoku kyseliny chlorovodíkové o koncentraci 0,5 mol/l;

b) nebo z roztoku chloridu, síranu nebo dusičnanu lanthanitého. Ve 150 ml vody se rozpustí 26,7 g heptahydrátu chloridu lanthanitého ($LaCl_3.7H_2O$) nebo 31,2 g hexahydrátu dusičnanu lanthanitého [$La(NO_3)_3.6H_2O$] nebo 26,2 g nonahydrátu síranu lanthanitého [$La_2 (SO_4)_3.9H_2O$], poté se přidá 85 ml kyseliny chlorovodíkové o koncentraci 6 mol/l (4.1). Po rozpuštění se doplní do 1 litru vodou. Důkladně se promíchá. Tento roztok odpovídá přibližně roztoku kyseliny chlorovodíkové o koncentraci 0,5 mol/l.

4.4. *Kalibrační roztoky*

Příprava těchto roztoků je uvedena u jednotlivých metod pro stanovení každé stopové živiny.

5. **Přístroje a pomůcky**

Atomový absorpční spektrometr vybavený zdroji emitujícími záření charakteristické pro stanovované stopové živiny.

Chemik obsluhující přístroj musí postupovat podle pokynů výrobce a musí být s přístrojem obeznámen. Přístroj musí umožňovat korekci na pozadí, aby mohla být použita, kdykoli je to nezbytné (např. Co a Zn). Používají se plyny vzduch a acetylen.

6. **Příprava roztoku k analýze**

6.1. *Příprava výluhů obsahujících stanovované stopové živiny*

Viz metody 9.1 nebo 9.2, popřípadě 9.3.

6.2. *Příprava zkušebního roztoku*

Poměrná část výluhu získaného metodou 9.1, 9.2 nebo 9.3 se zředí vodou nebo kyselinou chlorovodíkovou (4.1) nebo (4.2) tak, aby v konečném roztoku pro měření byla dosažena koncentrace stanovovaného prvku odpovídající rozpětí kalibrační křivky (7.2) a aby koncentrace kyseliny chlorovodíkové byla minimálně 0,5 mol/l a nebyla vyšší než 2,5 mol/l. Tato operace může vyžadovat, aby bylo provedeno jedno nebo více zředění za sebou.

Odebere se poměrná část konečného roztoku získaného zředěním výluhu, jejíž objem v ml se označí jako (*a*), a napipetuje se do odměrné baňky o objemu 100 ml. Při stanovení obsahu kobaltu, železa, manganu nebo zinku se přidá 10 ml roztoku lanthanité soli (4.3). Doplní se po značku roztokem kyseliny chlorovodíkové o koncentraci 0,5 mol/l (4.2) a důkladně se promíchá. Toto je konečný roztok pro měření. Ředicí faktor se označí *D*.

▼B

7. **Pracovní postup**

7.1. *Příprava slepého roztoku*

Roztok pro slepý pokus se připraví opakováním celého postupu od fáze přípravy vzorku, vynechá se pouze navážka hnojiva.

7.2. *Příprava kalibračních roztoků*

Z pracovního kalibračního roztoku připraveného podle metody dané pro každou jednotlivou stopovou živinu se v odměrných baňkách o objemu 100 ml připraví řada minimálně pěti kalibračních roztoků o vzrůstající koncentraci ležící v optimálním měřicím rozsahu spektrometru. V případě potřeby se koncentrace kyseliny chlorovodíkové upraví tak, aby byla co nejblíže koncentraci ve zředěném zkušebním roztoku (6.2). Při stanovení kobaltu, železa, manganu nebo zinku se přidá 10 ml stejného roztoku lanthanité soli (4.3), jaký byl použit v 6.2. Doplní se po značku roztokem kyseliny chlorovodíkové o koncentraci 0,5 mol/l (4.2) a důkladně se promíchá.

7.3. *Stanovení*

Spektrometr (5) se připraví k měření při vlnové délce uvedené v metodě pro stanovení dané stopové živiny.

Třikrát za sebou se zavedou kalibrační roztoky (7.2), zkušební roztok (6.2) a slepý roztok (7.1), všechny výsledky se zaznamenají a mezi jednotlivými zavedeními se přístroj propláchne destilovanou vodou.

Kalibrační křivka se sestrojí tak, že na svislou osu se vynesou průměrné hodnoty odečtu ze spektrometru pro každý kalibrační roztok (7.2) a na vodorovnou osu odpovídající koncentrace prvku vyjádřené v µg/ml.

Z této křivky se určí koncentrace příslušné stopové živiny ve zkušebním roztoku x_s (6.2) a ve slepém roztoku x_b (7.1), vyjádřené v µg na ml.

8. **Vyjádření výsledků**

Procentuální obsah stopové živiny (*E*) v hnojivu je dán vzorcem:

$$E\ (\%) = [(x_s - x_b) \times V \times D] / (M \times 10^4)$$

Při použití metody 9.3:

$$E\ (\%) = [(x_s - x_b) \times V \times 2D] / (M \times 10^4)$$

kde:

E je množství stanovené stopové živiny v hnojivu (%),

x_s je koncentrace prvku ve zkušebním roztoku (6.2) (µg/ml),

x_b je koncentrace prvku ve slepém roztoku (7.1) (µg/ml),

V je objem výluhu získaného metodou 9.1 nebo 9.2 (ml),

D je ředicí faktor odpovídající zředění provedenému v 6.2,

M je hmotnost zkušebního vzorku odebraného metodou 9.1 nebo 9.2 (g).

▼B

Výpočet ředicího faktoru *D*:

Jsou-li (a_1), (a_2), (a_3), …, (a_i) a (a) poměrné části a jsouli (v_1), (v_2), (v_3),…, (v_i) a (100) odpovídající objemy v ml po příslušných ředicích krocích, pak ředicí faktor *D* se rovná:

$$D = (v1/a1) \times (v2/a2) \times (v3/a3) \times . \times . \times . \times (vi/ai) \times (100/a)$$

Metoda 9.5

Spektrofotometrické stanovení boru ve výluzích hnojiv za použití azomethinuH

1. **Předmět**

V tomto dokumentu je určen postup při stanovení boru ve výluzích hnojiv.

2. **Oblast použití**

Tento postup je použitelný na vzorky hnojiv vyluhovaných metodami 9.1 a 9.2, pro která se v příloze I tohoto nařízení požaduje deklarace obsahu celkového nebo vodorozpustného boru.

3. **Podstata metody**

Boritanové ionty tvoří v roztoku azomethinuH žlutý komplex, jehož koncentrace se stanoví absorpční molekulovou spektrometrií při 410 nm. Interferující ionty se maskují pomocí EDTA.

4. **Chemikálie**

4.1. *Tlumivý roztok EDTA*

Do odměrné baňky o objemu 500 ml obsahující 300 ml vody se naváží nebo odměří:

— 75 g octanu amonného ($C_2H_3O_2.NH_4$);

— 10 g disodné soli ethylendiamintetraoctové kyseliny (Na_2EDTA);

— 40 ml kyseliny octové ($C_2H_4O_2$, d_{20} = 1,05 g/ml).

Doplní se po značku vodou a důkladně se promíchá. pH roztoku, měřeno skleněnou elektrodou, musí být 4,8 ± 0,1.

4.2. *Roztok azomethinuH*

Do odměrné baňky o objemu 200 ml se odměří nebo naváží:

— 10 ml tlumivého roztoku (4.1);

— 400 mg azomethinuH ($C_{17}H_{12}NNaO_8S_2$);

— 2 g kyseliny askorbové ($C_6H_8O_6$).

— Doplní se po značku a důkladně se promíchá. Nepřipravuje se velké množství tohoto činidla, protože je stálé pouze několik dnů.

4.3. *Kalibrační roztoky boru*

4.3.1. Zásobní roztok boru (100 μg/ml)

V odměrné baňce o objemu 1 000 ml se ve vodě rozpustí 0,5719 g kyseliny borité (H_3BO_3), navážené s přesností na 0,1 mg. Doplní se po značku vodou a důkladně se promíchá. Roztok se uchovává v chladničce v láhvi z plastu.

4.3.2. Pracovní roztok boru (10 μg/ml)

Do odměrné baňky o objemu 500 ml se napipetuje 50 ml zásobního roztoku (4.3.1). Doplní se po značku vodou a důkladně se promíchá.

▼B

5. **Přístroje a pomůcky**

Spektrofotometr vhodný pro molekulovou absorpci s kyvetou o optické délce 10 mm, nastavený na vlnovou délku 410 nm.

6. **Příprava roztoku k analýze**

6.1. *Příprava roztoku boru*

Viz metody 9.1 nebo 9.2, popřípadě 9.3.

6.2. *Příprava zkušebního roztoku*

Poměrná část výluhu (6.1) se zředí vodou tak, aby se získala koncentrace boru uvedená v 7.2. Může být zapotřebí provést zředění dvakrát za sebou. Ředicí faktor se označí *D*.

6.3. *Příprava korekčního roztoku*

Je-li zkušební roztok (6.2) zbarven, připraví se odpovídající korekční roztok tak, že se do plastové nádoby odměří 5 ml zkušebního roztoku (6.2), 5 ml tlumivého roztoku EDTA (4.1) a 5 ml vody a důkladně se promíchá.

7. **Pracovní postup**

7.1. *Příprava roztoku pro slepý pokus*

Roztok pro slepý pokus se připraví opakováním celého postupu od fáze přípravy vzorku, vynechá se pouze navážka hnojiva.

7.2. *Příprava kalibračních roztoků*

Do řady odměrných baněk o objemu 100 ml se přenese 0, 5, 10, 15, 20 a 25 ml pracovního standardního roztoku (4.3.3). Doplní se po značku vodou a důkladně se protřepe. Tyto roztoky obsahují 0 až 2,5 μg boru na 1 ml.

7.3. *Vybarvování*

Do řady polyethylenových lahviček se odpipetuje po 5 ml kalibračních roztoků (7.2), zkušebních roztoků (6.2) a slepý roztok (7.1). Přidá se 5 ml tlumivého roztoku EDTA (4.1). Přidá se 5 ml roztoku azomethinuH (4.2).

Důkladně se promíchá a nechá se vybarvovat ve tmě po dobu 2,5 až 3 hodin.

7.4. *Stanovení*

Měří se absorbance roztoků získaných podle 7.3 a případně korekčního roztoku (6.3) proti vodě při vlnové délce 410 nm. Před každým novým odečtem se kyvety propláchnou vodou.

8. **Vyjádření výsledků**

Kalibrační křivka se sestrojí tak, že na vodorovnou osu se vynese koncentrace kalibračních roztoků (7.2) a na svislou osu odpovídající hodnoty absorbance (7.4) odečtené na spektrofotometru.

Z této kalibrační křivky se odečte koncentrace boru ve slepém roztoku (7.1), koncentrace boru ve zkušebním roztoku (6.2), a pokud je zkušební roztok zbarvený, korigovaná koncentrace zkušebního roztoku. Při výpočtu korigované koncentrace zkušebního roztoku se odečte hodnota absorbance korekčního roztoku (6.3) od hodnoty absorbance zkušebního roztoku (6.2) a stanoví se korigovaná koncentrace zkušebního roztoku. Zaznamená se koncentrace zkušebního roztoku (6.2) s korekcí nebo bez korekce (x_s) a slepého roztoku (x_b).

▼B

Procentuální obsah boru v hnojivu je dán vzorcem:

$$B\ \% = [(x_s - x_b) \times V \times D]/(M \times 10^4)$$

Při použití metody 9.3:

$$B\ \% = [(x_s - x_b) \times V \times 2D]/(M \times 10^4)$$

kde:

B je množství boru v hnojivu (%),

x_s je koncentrace boru ve zkušebním roztoku (6.2) (μg/ml), s korekcí nebo bez korekce,

x_b je koncentrace boru ve slepém roztoku (7.1) (μg/ml),

V je objem výluhu získaného podle metody 9.1 nebo 9.2 (ml),

D je ředicí faktor odpovídající zředění provedenému v 6.2,

M je hmotnost zkušebního vzorku odebraného podle metody 9.1 nebo 9.2 (g).

Výpočet ředicího faktoru D: Jsouli (a_1) a (a_2) po sobě následující poměrné části a jsouli (v_1) a (v_2) odpovídající objemy v ml po příslušných ředicích krocích, pak ředicí faktor D se rovná:

$$D = (v1/a1) \times (v2/a2)$$

Metoda 9.6

Stanovení kobaltu ve výluzích hnojiv atomovou absorpční spektrometrií

1. **Předmět**

V tomto dokumentu je určen postup při stanovení kobaltu ve výluzích hnojiv.

2. **Oblast použití**

Tento postup je použitelný pro analýzu vzorků hnojiv vyluhovaných metodami 9.1 a 9.2, pro která se podle přílohy I E tohoto nařízení požaduje deklarace obsahu celkového nebo vodorozpustného kobaltu.

3. **Podstata metody**

Po vhodné úpravě a zředění výluhů se obsah kobaltu stanoví atomovou absorpční spektrometrií.

4. **Chemikálie**

4.1. *Roztok kyseliny chlorovodíkové, asi 6 mol/l*

Viz metoda 9.4 (4.1).

4.2. *Roztok kyseliny chlorovodíkové, asi 0,5 mol/l*

Viz metoda 9.4 (4.2).

4.3. *Roztoky lanthanitých solí (10 g La na litr)*

Viz metoda 9.4 (4.3).

▼B

4.4. *Kalibrační roztoky kobaltu*

4.4.1. Zásobní roztok kobaltu (1 000 μg/ml)

Do kádinky o objemu 250 ml se s přesností na 0,1 mg naváží 1 g kobaltu, přidá se 25 ml kyseliny chlorovodíkové o koncentraci 6 mol/l (4.1) a zahřívá se na topné desce do úplného rozpuštění kobaltu. Po vychladnutí se kvantitativně převede do odměrné baňky o objemu 1 000 ml. Doplní se po značku vodou a důkladně se promíchá.

4.4.2. Pracovní roztok kobaltu (100 μg/ml)

Do odměrné baňky o objemu 100 ml se odměří 10 ml základního zásobního roztoku (4.4.1). Doplní se po značku roztokem kyseliny chlorovodíkové o koncentraci 0,5 mol/l (4.2) a důkladně se promíchá.

5. **Přístroje a pomůcky**

Atomový absorpční spektrometr: viz metoda 9.4 (5). Přístroj musí být vybaven zdrojem záření charakteristického pro kobalt (240,7 nm). Spektrometr musí umožňovat provedení korekce na pozadí.

6. **Příprava roztoku k analýze**

6.1. *Výluh kobaltu*

Viz metody 9.1 nebo 9.2, popřípadě 9.3.

6.2. *Příprava zkušebního roztoku*

Viz metoda 9.4 (6.2). Zkušební roztok musí obsahovat 10 % (v/v) roztoku lanthanité soli (4.3).

7. **Pracovní postup**

7.1. *Příprava roztoku pro slepý pokus*

Viz metoda 9.4 (7.1). Roztok pro slepý pokus musí obsahovat 10 % (v/v) roztoku lanthanité soli použité v 6.2.

7.2. *Příprava kalibračních roztoků*

Viz metoda 9.4 (7.2).

Pro optimální rozpětí stanovení od 0 do 5 μg Co na ml se do sady odměrných baněk o objemu 100 ml napipetuje 0, 0,5, 1, 2, 3, 4 a 5 ml pracovního roztoku (4.4.2). V případě potřeby se koncentrace kyseliny chlorovodíkové upraví tak, aby byla co nejblíže koncentraci ve zkušebním roztoku. Do každé baňky se přidá 10 ml roztoku lanthanité soli použité v 6.2. Doplní se do 100 ml roztokem kyseliny chlorovodíkové o koncentraci 0,5 mol/l (4.2) a důkladně se promíchá. Tyto roztoky obsahují 0, 0,5, 1, 2, 3, 4 a 5 μg kobaltu na ml.

7.3. *Stanovení*

Viz metoda 9.4 (7.3). Spektrometr (5) se připraví na měření při vlnové délce 240,7 nm.

8. **Vyjádření výsledků**

Viz metoda 9.4 (8).

Procentuální obsah kobaltu v hnojivu je dán vzorcem:

$$Co\ \% = [(x_s - x_b) \times V \times D] / (M \times 10^4)$$

▼B

Při použití metody 9.3:

$$Co\ \% = [(x_s - x_b) \times V \times 2D] / (M \times 10^4)$$

kde:

Co je množství kobaltu v hnojivu (%),

x_s je koncentrace v µg/ml ve zkušebním roztoku (6.2),

x_b je koncentrace v µg/ml ve slepém roztoku (7.1),

V je objem výluhu získaného podle metody 9.1 nebo 9.2 (ml),

D je ředicí faktor odpovídající zředění provedenému v 6.2,

M je hmotnost zkušebního vzorku odebraného podle metody 9.1 nebo 9.2 (g).

Výpočet ředicího faktoru *D*: Jsou-li (a_1), (a_2), (a_3), …, (a_i) a (a) poměrné části a jsouli (v_1), (v_2), (v_3),…, (v_i) a (100) odpovídající objemy v ml po příslušných ředicích krocích, pak ředicí faktor *D* se rovná:

$$D = (v1/a1) \times (v2/a2) \times (v3/a3) \times . \times . \times . \times . \times (vi/ai) \times (100/a)$$

Metoda 9.7

Stanovení mědi ve výluzích hnojiv atomovou absorpční spektrometrií

1. **Předmět**

V tomto dokumentu je určen postup pro stanovení mědi ve výluzích hnojiv.

2. **Oblast použití**

Tento postup je použitelný pro analýzu vzorků hnojiv vyluhovaných metodami 9.1 a 9.2, pro která se podle přílohy I E tohoto nařízení požaduje deklarace obsahu celkové nebo vodorozpustné mědi.

3. **Podstata metody**

Po vhodné úpravě a zředění výluhů se obsah mědi stanoví atomovou absorpční spektrometrií.

4. **Chemikálie**

4.1. *Roztok kyseliny chlorovodíkové, asi 6 mol/l*

Viz metoda 9.4 (4.1).

4.2. *Roztok kyseliny chlorovodíkové, asi 0,5 mol/l*

Viz metoda 9.4 (4.2).

4.3. Roztok peroxidu vodíku (30 % H_2O_2, d_{20} = 1,11 g/ml), bez stopových prvků.

4.4. *Kalibrační roztoky mědi*

4.4.1. Zásobní roztok mědi (1 000 µg/ml)

Do kádinky o objemu 250 ml se s přesností na 0,1 mg naváží 1 g mědi, přidá se 25 ml kyseliny chlorovodíkové o koncentraci 6 mol/l (4.1) a 5 ml roztoku peroxidu vodíku (4.3) a zahřívá se na topné desce do úplného rozpuštění mědi. Obsah se kvantitativně převede do odměrné baňky o objemu 1 000 ml. Doplní se po značku vodou a důkladně se promíchá.

▼B

4.4.2. Pracovní roztok mědi (100 μg/ml)

Do odměrné baňky o objemu 200 ml se odměří 20 ml základního zásobního roztoku (4.4.1). Doplní se po značku roztokem kyseliny chlorovodíkové o koncentraci 0,5 mol/l (4.2) a důkladně se promíchá.

5. **Přístroje a pomůcky**

Atomový absorpční spektrometr: viz metoda 9.4 (5). Přístroj musí být vybaven zdrojem záření charakteristického pro měď (324,8 nm).

6. **Příprava roztoku k analýze**

6.1. *Výluh mědi*

Viz metody 9.1 nebo 9.2, popřípadě 9.3.

6.2. *Příprava zkušebního roztoku*

Viz metoda 9.4 (6.2).

7. **Pracovní postup**

7.1. *Příprava slepého roztoku*

Viz metoda 9.4 (7.1).

7.2. *Příprava kalibračních roztoků*

Viz metoda 9.4 (7.2).

Pro optimální rozpětí stanovení od 0 do 5 μg Cu na ml se do sady odměrných baněk o objemu 100 ml napipetuje 0, 0,5, 1, 2, 3, 4 a 5 ml pracovního roztoku (4.4.2). V případě potřeby se koncentrace kyseliny chlorovodíkové upraví tak, aby byla co nejblíže koncentraci ve zkušebním roztoku (6.2). Doplní se po značku roztokem kyseliny chlorovodíkové o koncentraci 0,5 mol/l (4.2) a důkladně se promíchá. Tyto roztoky obsahují 0, 0,5, 1, 2, 3, 4 a 5 μg mědi na ml.

7.3. *Stanovení*

Viz metoda 9.4 (7.3). Spektrometr (5) se připraví na měření při vlnové délce 324,8 nm.

8. **Vyjádření výsledků**

Viz metoda 9.4 (8).

Procentuální obsah mědi v hnojivu je dán vzorcem:

$$Cu\ \% = [(x_s - x_b) \times V \times D] / (M \times 10^4)$$

Při použití metody 9.3:

$$Cu\ \% = [(x_s - x_b) \times V \times 2D] / (M \times 10^4)$$

kde:

Cu je množství mědi v hnojivu (%),

x_s je koncentrace v μg/ml ve zkušebním roztoku (6.2),

x_b je koncentrace v μg/ml ve slepém roztoku (7.1),

V je objem výluhu získaného podle metody 9.1 nebo 9.2 (ml),

D je ředicí faktor odpovídající zředění provedenému v 6.2,

M je hmotnost zkušebního vzorku odebraného podle metody 9.1 nebo 9.2 (g).

▼B

Výpočet ředicího faktoru *D*: Jsou-li (a_1), (a_2), (a_3), …, (a_i) a (a) poměrné části a jsouli (v_1), (v_2), (v_3),…, (v_i) a (100) odpovídající objemy v ml po příslušných ředicích krocích, pak ředicí faktor *D* se rovná:

$$D = (v1/a1) \times (v2/a2) \times (v3/a3) \times . \times . \times . \times . \times (vi/ai) \times (100/a)$$

Metoda 9.8

Stanovení železa ve výluzích hnojiv atomovou absorpční spektrometrií

1. **Předmět**

V tomto dokumentu je určen postup pro stanovení železa ve výluzích hnojiv.

2. **Oblast použití**

Tento postup je použitelný pro analýzu vzorků hnojiv vyluhovaných metodami 9.1 a 9.2, pro která se podle přílohy I E tohoto nařízení požaduje deklarace obsahu celkového nebo vodorozpustného železa.

3. **Podstata metody**

Po vhodné úpravě a zředění výluhů se obsah železa stanoví atomovou absorpční spektrometrií.

4. **Chemikálie**

4.1. *Roztok kyseliny chlorovodíkové, asi 6 mol/l*

Viz metoda 9.4 (4.1).

4.2. *Roztok kyseliny chlorovodíkové, asi 0,5 mol/l*

Viz metoda 9.4 (4.2).

4.3. Roztok peroxidu vodíku (30 % H_2O_2, d_{20} = 1,11 g/ml), bez stopových prvků

4.4. *Roztoky lanthanitých solí (10 g La na litr)*

Viz metoda 9.4 (4.3).

4.5. *Kalibrační roztoky železa*

4.5.1. Zásobní roztok železa (1 000 μg/ml)

Do kádinky o objemu 500 ml se s přesností na 0,1 mg naváží 1 g drátu z čistého železa, přidá se 200 ml kyseliny chlorovodíkové o koncentraci 6 mol/l (4.1) a 15 ml roztoku peroxidu vodíku (4.3). Zahřívá se na topné desce do úplného rozpuštění železa. Po vychladnutí se kvantitativně převede do odměrné baňky o objemu 1 000 ml. Doplní se po značku vodou a důkladně se promíchá.

4.5.2. Pracovní roztok železa (100 μg/ml)

Do odměrné baňky o objemu 200 ml se odměří 20 ml zásobního roztoku (4.5.1). Doplní se po značku roztokem kyseliny chlorovodíkové o koncentraci 0,5 mol/l (4.2) a důkladně se promíchá.

5. **Přístroje a pomůcky**

Atomový absorpční spektrometr: viz metoda 9.4 (5). Přístroj musí být vybaven zdrojem záření charakteristického pro železo (248,3 nm).

6. **Příprava roztoku k analýze**

6.1. *Výluh železa*

Viz metody 9.1 nebo 9.2, popřípadě 9.3.

▼B

6.2. *Příprava zkušebního roztoku*

Viz metoda 9.4 (6.2). Zkušební roztok musí obsahovat 10 % (v/v) roztoku lanthanité soli.

7. **Pracovní postup**

7.1. *Příprava roztoku pro slepý pokus*

Viz metoda 9.4 (7.1). Zkušební roztok musí obsahovat 10 % (v/v) roztoku lanthanité soli použité v 6.2.

7.2. *Příprava kalibračních roztoků*

Viz metoda 9.4 (7.2).

Pro optimální rozsah stanovení od 0 do 10 μg/ml železa se do sady odměrných baněk o objemu 100 ml napipetuje 0, 2, 4, 6, 8 a 10 ml pracovního roztoku (4.5.2). V případě potřeby se koncentrace kyseliny chlorovodíkové upraví tak, aby byla co nejblíže koncentraci ve zkušebním roztoku. Přidá se 10 ml roztoku lanthanité soli použité v 6.2. Doplní se po značku roztokem kyseliny chlorovodíkové o koncentraci 0,5 mol/l (4.2) a důkladně se promíchá. Tyto roztoky obsahují 0, 2, 4, 6, 8 a 10 μg železa na ml.

7.3. *Stanovení*

Viz metoda 9.4 (7.3). Spektrometr (5) se připraví na měření při vlnové délce 248,3 nm.

8. **Vyjádření výsledků**

Viz metoda 9.4 (8).

Procentuální obsah železa v hnojivu je dán vzorcem:

$$Fe\ \% = [(x_s - x_b) \times V \times D] / (M \times 10^4)$$

Při použití metody 9.3:

$$Fe\ \% = [(x_s - x_b) \times V \times 2D] / (M \times 10^4)$$

kde:

Fe je množství železa v hnojivu (%),

x_s je koncentrace v μg/ml ve zkušebním roztoku (6.2),

x_b je koncentrace v μg/ml ve slepém roztoku (7.1),

V je objem výluhu získaného podle metody 9.1 nebo 9.2 (ml),

D je ředicí faktor odpovídající zředění provedenému v 6.2,

M je hmotnost zkušebního vzorku odebraného podle metody 9.1 nebo 9.2 (g).

Výpočet ředicího faktoru D: Jsou-li (a_1), (a_2), (a_3), …, (a_i) a (a) poměrné části a jsouli (v_1), (v_2), (v_3),…, (v_i) a (100) odpovídající objemy v ml po příslušných ředicích krocích, pak ředicí faktor D se rovná:

$$D = (v1/a1) \times (v2/a2) \times (v3/a3) \times . \times . \times . \times . \times (vi/ai) \times (100/a)$$

▼B

Metoda 9.9

Stanovení manganu ve výluzích hnojiv atomovou absorpční spektrometrií

1. **Předmět**

V tomto dokumentu je určen postup pro stanovení manganu ve výluzích hnojiv.

2. **Oblast použití**

Tento postup je použitelný pro analýzu vzorků hnojiv vyluhovaných metodami 9.1 a 9.2, pro která se podle přílohy I E tohoto nařízení požaduje deklarace obsahu celkového nebo vodorozpustného manganu.

3. **Podstata metody**

Po vhodné úpravě a zředění výluhů se obsah manganu stanoví atomovou absorpční spektrometrií.

4. **Chemikálie**

4.1. *Roztok kyseliny chlorovodíkové, asi 6 mol/l*

Viz metoda 9.4 (4.1).

4.2. *Roztok kyseliny chlorovodíkové, asi 0,5 mol/l*

Viz metoda 9.4 (4.2).

4.3. *Roztoky lanthanitých solí (10 g La na litr)*

Viz metoda 9.4 (4.3).

4.4. *Kalibrační roztoky manganu*

4.4.1. Zásobní roztok manganu (1 000 μg/ml)

Do kádinky o objemu 250 ml se s přesností na 0,1 mg naváží 1 g manganu, přidá se 25 ml kyseliny chlorovodíkové o koncentraci 6 mol/l (4.1). Zahřívá se na topné desce do úplného rozpuštění manganu. Po vychladnutí se kvantitativně převede do odměrné baňky o objemu 1 000 ml. Doplní se po značku vodou a důkladně se promíchá.

4.4.2. Pracovní roztok manganu (100 μg/ml)

V odměrné baňce o objemu 200 ml se 20 ml zásobního roztoku (4.4.1) zředí roztokem kyseliny chlorovodíkové o koncentraci 0,5 mol/l (4.2). Doplní se po značku roztokem kyseliny chlorovodíkové o koncentraci 0,5 mol/l (4.2) a důkladně se promíchá.

5. **Přístroje a pomůcky**

Atomový absorpční spektrometr: viz metoda 9.4 (5). Přístroj musí být vybaven zdrojem záření charakteristického pro mangan (279,6 nm).

6. **Příprava roztoku k analýze**

6.1. *Výluh manganu*

Viz metody 9.1 nebo 9.2, popřípadě 9.3.

6.2. *Příprava zkušebního roztoku*

Viz metoda 9.4 (6.2). Zkušební roztok musí obsahovat 10 % obj. roztoku lanthanité soli (4.3).

7. **Pracovní postup**

7.1. *Příprava slepého roztoku*

Viz metoda 9.4 (7.1). Roztok pro slepý pokus musí obsahovat 10 % obj. roztoku lanthanité soli použité v 6.2.

▼B

7.2. *Příprava kalibračních roztoků*

Viz metoda 9.4 (7.2).

Pro optimální rozpětí stanovení od 0 do 5 μg manganu na ml se do sady odměrných baněk o objemu 100 ml napipetuje 0, 0,5, 1, 2, 3, 4 a 5 ml pracovního roztoku (4.4.2). V případě potřeby se koncentrace kyseliny chlorovodíkové upraví tak, aby byla co nejblíže koncentraci ve zkušebním roztoku. Do každé baňky se přidá 10 ml roztoku lanthanité soli použité v 6.2. Doplní se po značku roztokem kyseliny chlorovodíkové o koncentraci 0,5 mol/l (4.2) a důkladně se promíchá. Tyto roztoky obsahují 0, 0,5, 1, 2, 3, 4 a 5 μg manganu na ml.

7.3. *Stanovení*

Viz metoda 9.4 (7.3). Spektrometr (5) se připraví na měření při vlnové délce 279,6 nm.

8. **Vyjádření výsledků**

Viz metoda 9.4 (8).

Procentuální obsah manganu v hnojivu je dán vzorcem:

$$Mn\ \% = [(x_s - x_b) \times V \times D] / (M \times 10^4)$$

Při použití metody 9.3:

$$Mn\ \% = [(x_s - x_b) \times V \times 2D] / (M \times 10^4)$$

kde:

Mn je množství manganu v hnojivu (%),

x_s je koncentrace v μg/ml ve zkušebním roztoku (6.2),

x_b je koncentrace v μg/ml ve slepém roztoku (7.1),

V je objem výluhu získaného podle metody 9.1 nebo 9.2 (ml),

D je ředicí faktor odpovídající zředění provedenému v 6.2,

M je hmotnost zkušebního vzorku odebraného podle metody 9.1 nebo 9.2 (g).

Výpočet ředicího faktoru D: Jsouli (a_1), (a_2), (a_3), …, (a_i) a (a) poměrné části a jsouli (v_1), (v_2), (v_3),…, (v_i) a (100) odpovídající objemy v ml po příslušných ředicích krocích, pak ředicí faktor D se rovná:

$$D = (v1/a1) \times (v2/a2) \times (v3/a3) \times . \times . \times . \times . \times (vi/ai) \times (100/a)$$

Metoda 9.10

Spektrofotometrické stanovení molybdenu ve výluzích hnojiv jako komplexu s thiokyanatanem amonným

1. **Předmět**

V tomto dokumentu je určen postup pro stanovení molybdenu ve výluzích hnojiv.

2. **Oblast použití**

Tento postup je použitelný pro analýzu vzorků hnojiv vyluhovaných metodami 9.1 a 9.2, pro která se podle přílohy I E tohoto nařízení požaduje deklarace obsahu celkového nebo vodorozpustného molybdenu.

▼B

3. **Podstata metody**

V kyselém prostředí tvoří molybden (pětimocný) s ionty SCN^- komplex $[MoO(SCN)_5]^{2-}$.

Komplex se extrahuje butylacetátem. Rušivé ionty, jako je železo, zůstanou ve vodné fázi. Žlutooranžové zbarvení se stanoví molekulovou absorpční spektrometrií při 470 nm.

4. **Chemikálie**

4.1. *Zředěný roztok kyseliny chlorovodíkové (HCl), asi 6 mol/l.*

Viz metoda 9.4 (4.1).

4.2. *Roztok mědi (70 mg/l) v kyselině chlorovodíkové o koncentraci 1,5 mol/l*

V odměrné baňce o objemu 1 000 ml se ve 250 ml roztoku kyseliny chlorovodíkové o koncentraci 6 mol/l (4.1) rozpustí 275 mg síranu měďnatého ($CuSO_4.5H_2O$) naváženého s přesností na 0,1 mg. Doplní se po značku vodou a důkladně se promíchá.

4.3. *Roztok kyseliny askorbové (50 g/l)*

V odměrné baňce o objemu 1 000 ml se rozpustí ve vodě 50 g kyseliny askorbové ($C_6H_8O_6$). Doplní se po značku vodou, důkladně se promíchá a uchovává se v chladničce.

4.4. Butylacetát

4.5. *Roztok thiokyanatanu amonného, 0,2 mol/l*

V odměrné baňce o objemu 1 000 ml se ve vodě rozpustí 15,224 g NH_4SCN. Doplní se po značku vodou, důkladně se promíchá a uchovává se v tmavé láhvi.

4.6. *Roztok chloridu cínatého (50 g/l) v kyselině chlorovodíkové o koncentraci 2 mol/l*

Tento roztok musí být dokonale čirý a musí být připraven těsně před použitím. Je třeba použít velmi čistý chlorid cínatý, jinak roztok nebude čirý.

Pro přípravu 100 ml roztoku se rozpustí 5 g $SnCl_2.2H_2O$ ve 35 ml HCl o koncentraci 6 mol/l (4.1). Přidá se 10 ml roztoku mědi (4.2). Doplní se po značku vodou a důkladně se promíchá.

4.7. *Kalibrační roztoky molybdenu*

4.7.1. Zásobní roztok molybdenu (500 μg/ml)

V odměrné baňce o objemu 1 000 ml se rozpustí 0,920 g molybdenanu amonného $[(NH_4)_6Mo_7O_{24}.4H_2O]$ zváženého s přesností na 0,1 mg v kyselině chlorovodíkové o koncentraci 6 mol/l (4.1). Doplní se po značku tímto roztokem a důkladně se promíchá.

4.7.2. Pomocný roztok molybdenu (25 μg/ml)

Do odměrné baňky o objemu 500 ml se odměří 25 ml zásobního roztoku (4.7.1). Doplní se po značku kyselinou chlorovodíkovou o koncentraci 6 mol/l (4.1) a důkladně se promíchá.

4.7.3. Pracovní roztok molybdenu (2,5 μg/ml)

Do odměrné baňky o objemu 100 ml se odměří 10 ml pomocného roztoku (4.7.2). Doplní se po značku kyselinou chlorovodíkovou o koncentraci 6 mol/l (4.1) a důkladně se promíchá.

5. **Přístroje a pomůcky**

5.1. Spektrometr vybavený pro molekulovou absorpci s kyvetami o optické délce 20 mm, nastavený na vlnovou délku 470 nm.

▼B

5.2. Dělicí nálevky o objemu 200 nebo 250 ml.

6. **Příprava roztoku k analýze**

6.1. *Výluh molybdenu*

Viz metody 9.1 nebo 9.2, popřípadě 9.3.

6.2. *Příprava zkušebního roztoku*

Poměrná část výluhu (6.1) se zředí roztokem kyseliny chlorovodíkové o koncentraci 6 mol/l tak, aby se získala vhodná koncentrace molybdenu. Ředicí faktor se označí *D*.

Z posledního výluhu obsahujícího od 1 do 12 µg molybdenu se odebere poměrná část (*a*) a převede se do dělicí nálevky (5.2). Doplní se na 50 ml roztokem kyseliny chlorovodíkové o koncentraci 6 mol/l (4.1).

7. **Pracovní postup**

7.1. *Příprava roztoku pro slepý pokus*

Roztok pro slepý pokus se připraví opakováním celého postupu od fáze přípravy vzorku, vynechá se pouze navážka hnojiva.

7.2. *Příprava řady kalibračních roztoků*

Připraví se řada nejméně šesti kalibračních roztoků o rostoucí koncentraci, která odpovídá rozsahu optimální odezvy spektrometru.

Pro rozpětí od 0 do 12,5 µg molybdenu se do dělicích nálevek (5.2) napipetuje 0, 1, 2, 3, 4 a 5 ml pracovního roztoku (4.7.3). Doplní se na 50 ml kyselinou chlorovodíkovou o koncentraci 6 mol/l (4.1). Nálevky obsahují 0, 2,5, 5, 7,5, 10 a 12,5 µg molybdenu.

7.3. *Vznik a oddělení komplexu*

Do každé dělicí nálevky (6.2, 7.1 a 7.2) se přidá v tomto pořadí:

— 10 ml roztoku mědi (4.2);

— 20 ml roztoku kyseliny askorbové (4.3);

důkladně se promíchá a počká se dvě nebo tři minuty. Poté se přidá:

— 10 ml butylacetátu (4.4) za použití přesné pipety;

— 20 ml roztoku thiokyanatanu (4.5).

Protřepává se jednu minutu, aby se komplex vyextrahoval do organické fáze; nechá se usadit; po oddělení dvou fází se veškerá vodní fáze odpustí a odstraní. Poté se organická fáze promyje:

— 10 ml roztoku chloridu cínatého (4.6).

Protřepává se jednu minutu. Nechá se usadit a poté se odpustí veškerá vodní fáze. Organická fáze se shromáždí ve zkumavce; tak bude možné shromáždit vodní kapky ze suspenze.

7.4. *Stanovení*

Při vlnové délce 470 nm a za použití kalibračního roztoku molybdenu (7.2) o koncentraci 0 µg/ml jako referenčního roztoku se změří absorbance roztoků získaných v 7.3.

8. **Vyjádření výsledků**

Kalibrační křivka se sestrojí tak, že na vodorovnou osu se vynesou odpovídající hmotnosti molybdenu v kalibračních roztocích (7.2) vyjádřených v µg a na svislou osu odpovídající hodnoty absorbancí odečtených na spektrometru (7.4).

▼B

Z této křivky se určí hmotnost molybdenu ve zkušebním roztoku (6.2) a ve slepém roztoku (7.1). Tyto hmotnosti se označí (x_s) a (x_b).

Procentuální obsah molybdenu v hnojivu je:

$$Mo\ \% = [(x_s - x_b) \times V/a \times D] / (M \times 10^4)$$

Při použití metody 9.3:

$$Mo\ \% = [(x_s - x_b) \times V/a \times 2D] / (M \times 10^4)$$

kde:

Mo je množství molybdenu v hnojivu (%),

a je objem poměrné části odebrané z naposledy zředěného vzorku (ml),

x_s je hmotnost molybdenu ve zkušebním roztoku (6.2) (μg),

x_b je hmotnost molybdenu ve slepém roztoku (7.1) (μg), jehož objem odpovídá objemu (*a*) poměrné části zkušebního roztoku (6.2),

V je objem výluhu získaného podle metody 9.1 nebo 9.2 (ml),

D je ředicí faktor odpovídající zředění provedenému v 6.2,

M je hmotnost zkušebního vzorku odebraného podle metody 9.1 nebo 9.2 (g).

Výpočet ředicího faktoru *D*: Jsou-li (a_1) a (a_2) po sobě následující poměrné části a jsouli (v_1) a (v_2) objemy odpovídající jejich příslušným zředěním, pak ředicí faktor *D* se rovná:

$$D = (v1/a1) \times (v2/a2)$$

Metoda 9.11

Stanovení zinku ve výluzích hnojiv atomovou absorpční spektrometrií

1. **Předmět**

V tomto dokumentu je určen postup pro stanovení zinku ve výluzích hnojiv.

2. **Oblast použití**

Tento postup je použitelný pro analýzu vzorků hnojiv vyluhovaných metodami 9.1 a 9.2, pro která se podle přílohy I E tohoto nařízení požaduje deklarace obsahu celkového nebo vodorozpustného zinku.

3. **Podstata metody**

Po vhodné úpravě a zředění výluhů se obsah zinku stanoví atomovou absorpční spektrometrií.

4. **Chemikálie**

4.1. *Roztok kyseliny chlorovodíkové, asi 6 mol/l*

Viz metoda 9.4 (4.1).

4.2. *Roztok kyseliny chlorovodíkové, asi 0,5 mol/l*

Viz metoda 9.4 (4.2).

▼B

4.3. *Roztoky lanthanitých solí (10 g La na litr)*

Viz metoda 9.4 (4.3).

4.4. *Kalibrační roztoky zinku*

4.4.1. Zásobní roztok zinku (1 000 μg/ml)

V odměrné baňce o objemu 1 000 ml se v 25 ml kyseliny chlorovodíkové o koncentraci 6 mol/l (4.1) rozpustí 1 g zinkového prachu nebo šupinek odvážených s přesností na 0,1 mg. Po úplném rozpuštění se doplní po značku vodou a důkladně se promíchá.

4.4.2. Pracovní roztok zinku (100 μg/ml)

V odměrné baňce o objemu 200 ml se 20 ml zásobního roztoku (4.4.1) zředí roztokem kyseliny chlorovodíkové o koncentraci 0,5 mol/l (4.2). Doplní se po značku roztokem kyseliny chlorovodíkové o koncentraci 0,5 mol/l (4.2) a důkladně se promíchá.

5. **Přístroje a pomůcky**

Atomový absorpční spektrometr: viz metoda 9.4 (5). Přístroj musí být vybaven zdrojem záření charakteristického pro zinek (213,8 nm). Spektrometr musí umožňovat provedení korekce na pozadí.

6. **Příprava roztoku k analýze**

6.1. *Výluh zinku*

Viz metody 9.1 nebo 9.2, popřípadě 9.3.

6.2. *Příprava zkušebního roztoku*

Viz metoda 9.4 (6.2). Zkušební roztok musí obsahovat 10 % obj. roztoku lanthanité soli (4.3).

7. **Pracovní postup**

7.1. *Příprava slepého roztoku*

Viz metoda 9.4 (7.1). Slepý roztok musí obsahovat 10 % obj. roztoku lanthanité soli použité v 6.2.

7.2. *Příprava kalibračních roztoků*

Viz metoda 9.4 (7.2).

Pro optimální rozpětí stanovení od 0 do 5 μg zinku na ml se do sady odměrných baněk o objemu 100 ml napipetuje 0, 0,5, 1, 2, 3, 4 a 5 ml pracovního roztoku (4.4.2). V případě potřeby se koncentrace kyseliny chlorovodíkové upraví tak, aby byla co nejblíže koncentraci ve zkušebním roztoku. Do každé baňky se přidá 10 ml roztoku lanthanité soli použité v 6.2. Doplní se po značku roztokem kyseliny chlorovodíkové o koncentraci 0,5 mol/l (4.2) a důkladně se promíchá. Tyto roztoky obsahují 0, 0,5, 1, 2, 3, 4 a 5 μg zinku na ml.

7.3. *Stanovení*

Viz metoda 9.4 (7.3). Spektrometr (5) se připraví na měření při vlnové délce 213,8 nm.

8. **Vyjádření výsledků**

Viz metoda 9.4 (8).

Procentuální obsah zinku v hnojivu je dán vzorcem:

$$Zn\ \% = [(x_s - x_b) \times V \times D] / (M \times 10^4)$$

▼B

Při použití metody 9.3:

$$Zn\ \% = [(x_s - x_b) \times V \times 2D] / (M \times 10^4)$$

kde:

Zn je množství zinku v hnojivu (%),

x_s je koncentrace v µg/ml ve zkušebním roztoku (6.2),

x_b je koncentrace v µg/ml ve slepém roztoku (7.1),

V je objem výluhu získaného podle metody 9.1 nebo 9.2 (ml),

D je ředicí faktor odpovídající zředění provedenému v 6.2,

M je hmotnost zkušebního vzorku odebraného podle metody 9.1 nebo 9.2 (g).

Výpočet ředicího faktoru *D*: Jsouli (a_1), (a_2), (a_3), …, (a_i) a (a) poměrné části a jsouli (v_1), (v_2), (v_3),…, (v_i) a (100) odpovídající objemy v ml po příslušných ředicích krocích, pak ředicí faktor *D* se rovná:

$$D = (v1/a1) \times (v2/a2) \times (v3/a3) \times . \times . \times . \times . \times (vi/ai) \times (100/a)$$

Metody 10

Stopové živiny o koncentraci větší než 10 %

Metoda 10.1

Vyluhování celkových stopových živin

1. **Předmět**

V tomto dokumentu je určen postup pro přípravu výluhu těchto stopových živin: celkového boru, celkového kobaltu, celkové mědi, celkového železa, celkového manganu, celkového molybdenu a celkového zinku. Cílem je snížit počet výluhů na minimum tak, aby se pro stanovení celkového množství každé z výše uvedených stopových živin používal pokud možno stále stejný výluh.

2. **Oblast použití**

Tento postup se týká hnojiv ES zahrnutých do přílohy I E, která obsahují jednu nebo více z těchto stopových živin: bor, kobalt, měď, železo, mangan, molybden a zinek. Je použitelný pro stanovení každé stopové živiny, jejíž deklarovaný obsah je vyšší než 10 %.

3. **Podstata metody**

Vyluhování ve vroucí zředěné kyselině chlorovodíkové.

Poznámka

Vyluhování je empirické a v závislosti na výrobku nebo ostatních složkách hnojiva může být více či méně úplné. Zejména u některých oxidů manganu může být vyluhované množství podstatně menší než celkové množství manganu obsažené ve výrobku. Je povinností výrobce hnojiva, aby zajistil, že deklarovaný obsah skutečně odpovídá množství vyluhovanému za podmínek stanovených v této metodě.

4. **Chemikálie**

4.1. *Zředěný roztok kyseliny chlorovodíkové (HCl), asi 6 mol/l*

1 objemový díl kyseliny chlorovodíkové (d_{20} = 1,18 g/ml) se smíchá s 1 objemovým dílem vody.

▼B

4.2. Koncentrovaný roztok amoniaku (NH_4OH, d_{20} = 0,9 g/ml)

5. **Přístroje a pomůcky**

5.1. Elektrická topná deska s regulací teploty

5.2. pHmetr

P o z n á m k a

Má-li být stanoven bor ve výluhu, nesmí se používat borosilikátové sklo. Při vyluhování varem se doporučuje používat teflon nebo křemenné sklo. Pokud byly při mytí skla použity mycí prostředky obsahující bor, sklo se důkladně opláchne.

6. **Příprava vzorku**

Viz metoda 1.

7. **Pracovní postup**

7.1. *Zkušební vzorek*

Naváží se 1 nebo 2 g v závislosti na deklarovaném obsahu prvku ve výrobku. Pro přípravu konečného roztoku, který se po vhodném zředění bude nacházet v rozsahu měření každé metody, se použije níže uvedená tabulka. Vzorky by měly být naváženy s přesností na 1 mg.

Deklarovaný obsah stopové živiny v hnojivu (%)	> 10 < 25	≥ 25
Hmotnost zkušebního vzorku (g)	2	1
Hmotnost prvku ve vzorku (mg)	> 200 < 500	≥ 250
Objem výluhu *V* (ml)	500	500
Koncentrace prvku ve výluhu (mg/l)	> 400 < 1 000	≥ 500

Vzorek se naváží do kádinky o objemu 250 ml.

7.2. *Příprava roztoku*

Vzorek se v případě potřeby ovlhčí malým množstvím vody, po malých dávkách se opatrně přidá 10 ml zředěné kyseliny chlorovodíkové (4.1) na 1 g hnojiva, poté se přidá asi 50 ml vody. Kádinka se přikryje hodinovým sklíčkem a obsah se promíchá. Na topné desce se uvede k varu a vaří se 30 minut. Za občasného míchání se nechá vychladnout. Obsah se kvantitativně převede do odměrné baňky o objemu 500 ml. Doplní se po značku vodou a důkladně se promíchá. Filtruje se přes suchý filtr do suché nádoby. První podíl filtrátu se odstraní. Výluh musí být dokonale čirý.

Doporučuje se, aby se stanovení provedlo neprodleně na poměrných částech čirého filtrátu. Pokud k tomu nedojde, nádoby by se měly zazátkovat.

P o z n á m k a

U výluhů, u nichž musí být stanoven obsah boru: koncentrovaným roztokem amoniaku (4.2) se upraví pH na 4 až 6.

8. **Stanovení**

Stanovení každé stopové živiny se provede v poměrných částech uvedených u postupu pro každou jednotlivou stopovou živinu.

▼B

Metody 10.5, 10.6, 10.7, 10.9 a 10.10 nemohou být použity pro stanovení prvků vázaných jako chelát nebo komplex. V těchto případech musí být před stanovením použita metoda 10.3.

V případě stanovení AAS (metody 10.8 a 10.11) není tato operace zpravidla nutná.

Metoda 10.2

Vyluhování vodorozpustných stopových živin

1. **Předmět**

V tomto dokumentu je určen postup pro přípravu výluhu vodorozpustných forem těchto stopových živin: bor, kobalt, měď, železo, mangan, molybden a zinek. Cílem je snížit počet výluhů tak, že se pro stanovení celkového množství každé z výše uvedených stopových živin použije pokud možno stále stejný výluh.

2. **Oblast použití**

Tento postup se týká hnojiv ES zahrnutých do přílohy I E, která obsahují jednu nebo více z těchto stopových živin: bor, kobalt, měď, železo, mangan, molybden a zinek. Je použitelný pro stanovení každé stopové živiny, jejíž deklarovaný obsah je vyšší než 10 %.

3. **Podstata metody**

Stopové živiny jsou vyluhovány třepáním hnojiva ve vodě při teplotě 20 ± 2 °C.

Poznámka

Vyluhování je empirické a může být více či méně úplné.

4. **Chemikálie**

4.1. *Zředěný roztok kyseliny chlorovodíkové (HCl), asi 6 mol/l*

1 objemový díl kyseliny chlorovodíkové (d_{20} = 1,18 g/ml) se smíchá s 1 objemovým dílem vody.

5. **Přístroje a pomůcky**

5.1. Třepačka nastavená přibližně na 35 až 40 ot./min

Poznámka

Má-li být stanoven bor ve výluhu, nesmí se používat borosilikátové sklo. Při vyluhování varem se doporučuje používat teflon nebo křemenné sklo. Pokud byly při mytí skla použity mycí prostředky obsahující bor, sklo se důkladně opláchne.

6. **Příprava vzorku**

Viz metoda 1.

7. **Pracovní postup**

7.1. *Zkušební vzorek*

Naváží se 1 nebo 2 g v závislosti na deklarovaném obsahu prvku ve výrobku. Pro přípravu konečného roztoku, který se po vhodném zředění bude nacházet v rozsahu měření každé metody, se použije níže uvedená tabulka. Vzorky by měly být naváženy s přesností na 1 mg.

▼B

Deklarovaný obsah stopové živiny v hnojivu (%)	> 10 < 25	≥ 25
Hmotnost zkušebního vzorku (g)	2	1
Hmotnost prvku ve vzorku (mg)	> 200 < 500	≥ 250
Objem výluhu *V* (ml)	500	500
Koncentrace prvku ve výluhu (mg/l)	> 400 < 1 000	≥ 500

Vzorek se naváží do baňky o objemu 500 ml.

7.2. *Příprava roztoku*

Přidá se asi 400 ml vody.

Baňka se dobře zazátkuje. Důkladně se ručně protřepe, aby se vzorek rozptýlil, poté se baňka umístí do třepačky (5.1) a třepe se 30 minut.

Doplní se po značku vodou a důkladně se promíchá.

7.3. *Příprava zkušebního roztoku*

Roztok se okamžitě přefiltruje do čisté suché baňky. Baňka se zazátkuje. Ihned po filtraci se provede stanovení.

P o z n á m k a

Jestliže se filtrát postupně zakaluje, provede se další vyluhování podle 7.1 a 7.2 v baňce o objemu V_e. Zfiltruje se do předem vysušené odměrné baňky o objemu *W*, do které bylo přidáno 5 ml zředěné kyseliny chlorovodíkové (4.1). Filtrace se ukončí přesně v okamžiku, kdy výluh dosáhne kalibrační značky. Důkladně se promíchá.

Za těchto podmínek se hodnota *V* při výpočtu výsledků rovná:

$$V = Ve \times W/(W - 5)$$

Při výpočtu výsledků se ředění odvozují od této hodnoty *V*.

8. **Stanovení**

Stanovení každé stopové živiny se provede v poměrných částech uvedených u postupu pro každou jednotlivou stopovou živinu.

Metody 10.5, 10.6, 10.7, 10.9 a 10.10 nemohou být použity pro stanovení prvků vázaných jako chelát nebo komplex. V těchto případech musí být před stanovením použita metoda 10.3.

V případě stanovení AAS (metody 10.8 a 10.11) není tato operace zpravidla nutná.

▼B

Metoda 10.3

Odstranění organických sloučenin z výluhů hnojiv

1. **Předmět**

V tomto dokumentu je určen postup pro odstraňování organických sloučenin z výluhů hnojiv.

2. **Oblast použití**

Tento postup je použitelný pro analýzu vzorků hnojiv vyluhovaných metodami 10.1 a 10.2, pro která se podle přílohy I E tohoto nařízení požaduje deklarace obsahu celkových prvků nebo vodorozpustných prvků.

Poznámka

Přítomnost malých množství organické látky obvykle nemá vliv na stanovení atomovou absorpční spektrometrií.

3. **Podstata metody**

Organické sloučeniny se v poměrné části výluhu oxidují peroxidem vodíku.

4. **Chemikálie**

4.1. *Zředěný roztok kyseliny chlorovodíkové (HCl), asi 0,5 mol/l*

1 objemový díl kyseliny chlorovodíkové (d_{20} = 1,18 g/ml) se smíchá s 20 objemovými díly vody.

4.2. Roztok peroxidu vodíku (30 % H_2O_2, d_{20} = 1,11 g/ml), bez stopových prvků.

5. **Přístroje a pomůcky**

Elektrická topná deska s regulací teploty.

6. **Pracovní postup**

Odebere se 25 ml výluhu získaného metodou 10.1 nebo 10.2 a pipetuje se do kádinky o objemu 100 ml. Při použití metody 10.2 se přidá 5 ml zředěného roztoku kyseliny chlorovodíkové (4.1). Poté se přidá 5 ml roztoku peroxidu vodíku (4.2). Přikryje se hodinovým sklíčkem. Nechá se zoxidovat při teplotě místnosti asi jednu hodinu. Roztok se postupně přivede k varu a vaří se půl hodiny. Podle potřeby se po vychladnutí přidá do roztoku dalších 5 ml peroxidu vodíku a znovu se povaří, aby se odstranil přebytečný peroxid vodíku. Nechá se vychladnout a poté se kvantitativně převede do odměrné baňky o objemu 50 ml. Doplní se po značku vodou a protřepe. V případě potřeby se zfiltruje.

Popsané 50 % ředění se bere v úvahu při odběru poměrných částí a při výpočtu procentuálního obsahu stopové živiny v hnojivu.

Metoda 10.4

Stanovení stopových živin ve výluzích hnojiv atomovou absorpční spektrometrií

(obecný postup)

1. **Předmět**

V tomto dokumentu je určen obecný postup pro stanovení množství železa a zinku ve výluzích hnojiv atomovou absorpční spektrometrií.

▼B

2. **Oblast použití**

Tento postup je použitelný pro analýzu vzorků hnojiv vyluhovaných metodami 10.1 a 10.2, pro která se podle přílohy I E tohoto nařízení požaduje deklarace obsahu celkového nebo vodorozpustného železa nebo zinku.

Použití této metody pro různé stopové živiny je zvlášť popsáno pro každý prvek.

P o z n á m k a

Přítomnost malých množství organické látky obvykle nemá vliv na stanovení atomovou absorpční spektrometrií.

3. **Podstata metody**

Po případném omezení nebo odstranění rušivých chemických látek je výluh zředěn tak, aby koncentrace byla v optimální měřicí oblasti spektrometru při vlnové délce vhodné pro stanovovanou stopovou živinu.

4. **Chemikálie**

4.1. *Zředěný roztok kyseliny chlorovodíkové (HCl), asi 6 mol/l*

1 objemový díl kyseliny chlorovodíkové (d_{20} = 1,18 g/ml) se smíchá s 1 objemovým dílem vody.

4.2. *Zředěný roztok kyseliny chlorovodíkové (HCl), asi 0,5 mol/l*

1 objemový díl kyseliny chlorovodíkové (d_{20} = 1,18 g/ml) se smíchá s 20 objemovými díly vody.

4.3. *Roztoky lanthanitých solí (10 g La na litr)*

Toto činidlo se používá při stanovení železa a zinku. Může být připraveno jedním z níže uvedených postupů:

a) z oxidu lanthanitého rozpuštěného v kyselině chlorovodíkové (4.1). Do jednolitrové odměrné baňky se naváží 11,73 g oxidu lanthanitého (La_2O_3), přidá se 150 ml vody a 120 ml kyseliny chlorovodíkové o koncentraci 6 mol/l (4.1). Po rozpuštění se doplní do 1 litru vodou a důkladně se promíchá. Tento roztok odpovídá přibližně roztoku kyseliny chlorovodíkové o koncentraci 0,5 mol/l; nebo

b) z roztoku chloridu, síranu nebo dusičnanu lanthanitého. Ve 150 ml vody se rozpustí 26,7 g heptahydrátu chloridu lanthanitého ($LaCl_3.7H_2O$) nebo 31,2 g hexahydrátu dusičnanu lanthanitého [$La(NO_3)_3.6H_2O$] nebo 26,2 g nonahydrátu síranu lanthanitého [$La_2 (SO_4)_3.9H_2O$], poté se přidá 85 ml kyseliny chlorovodíkové o koncentraci 6 mol/l (4.1). Po rozpuštění se doplní do 1 litru vodou. Důkladně se promíchá. Tento roztok odpovídá přibližně roztoku kyseliny chlorovodíkové o koncentraci 0,5 mol/l.

4.4. *Kalibrační roztoky*

Příprava těchto roztoků je uvedena u jednotlivých metod pro stanovení každé stopové živiny.

5. **Přístroje a pomůcky**

Atomový absorpční spektrometr vybavený zdroji emitujícími záření charakteristické pro stanovované stopové živiny.

Chemik obsluhující přístroj musí postupovat podle pokynů výrobce a musí být s přístrojem obeznámen. Přístroj musí umožňovat korekci na pozadí, aby mohla být použita, kdykoli je to nezbytné (např. Zn). Používají se plyny vzduch a acetylen.

▼B

6. **Příprava roztoku k analýze**

6.1. *Příprava výluhů obsahujících stanovované prvky*

Viz metody 10.1 nebo 10.2, popřípadě 10.3.

6.2. *Příprava zkušebního roztoku*

Poměrná část výluhu získaného metodou 10.1, 10.2 nebo 10.3 se zředí vodou nebo kyselinou chlorovodíkovou (4.1) nebo (4.2) tak, aby v konečném roztoku pro měření byla dosažena koncentrace stanovovaného prvku odpovídající rozpětí kalibrační křivky (7.2) a aby koncentrace kyseliny chlorovodíkové byla minimálně 0,5 mol/l a nebyla vyšší než 2,5 mol/l. Tato operace může vyžadovat, aby bylo provedeno jedno nebo více zředění za sebou.

Konečný roztok se získá odpipetováním poměrné části zředěného výluhu do odměrné baňky o objemu 100 ml. Objem této poměrné části v ml se označí jako (*a*). Přidá se 10 ml roztoku lanthanité soli (4.3). Doplní se po značku roztokem kyseliny chlorovodíkové o koncentraci 0,5 mol/l (4.2) a důkladně se promíchá. Ředicí faktor se označí *D*.

7. **Pracovní postup**

7.1. *Příprava roztoku pro slepý pokus*

Roztok pro slepý pokus se připraví opakováním celého postupu od fáze přípravy vzorku, vynechá se pouze navážka hnojiva.

7.2. *Příprava kalibračních roztoků*

Z pracovního kalibračního roztoku připraveného podle metody dané pro každou jednotlivou stopovou živinu se v odměrných baňkách o objemu 100 ml připraví řada minimálně pěti kalibračních roztoků o vzrůstající koncentraci ležící v optimálním měřicím rozsahu spektrometru. V případě potřeby se koncentrace kyseliny chlorovodíkové upraví tak, aby byla co nejblíže koncentraci ve zředěném zkušebním roztoku (6.2). Při stanovení železa nebo zinku se přidá 10 ml stejného roztoku lanthanité soli (4.3), jaký byl použit v 6.2. Doplní se po značku roztokem kyseliny chlorovodíkové o koncentraci 0,5 mol/l (4.2) a důkladně se promíchá.

7.3. *Stanovení*

Spektrometr (5) se připraví k měření při vlnové délce uvedené v metodě pro stanovení dané stopové živiny.

Třikrát za sebou se zavedou kalibrační roztoky (7.2), zkušební roztok (6.2) a slepý roztok (7.1), všechny výsledky se zaznamenají a mezi jednotlivými zavedeními se přístroj propláchne destilovanou vodou.

Kalibrační křivka se sestrojí tak, že na svislou osu se vynesou průměrné hodnoty odečtu ze spektrometru pro každý kalibrační roztok (7.2) a na vodorovnou osu odpovídající koncentrace prvku vyjádřené v μg/ml.

Z této křivky se určí koncentrace příslušné stopové živiny ve zkušebním roztoku x_s (6.2) a ve slepém roztoku x_b (7.1), vyjádřené v μg na ml.

8. **Vyjádření výsledků**

Procentuální obsah stopové živiny (*E*) v hnojivu je dán vzorcem:

$$E\ (\%) = [(x_s - x_b) \times V \times D] / (M \times 10^4)$$

▼B

Při použití metody 10.3:

$$E\ (\%) = [(x_s - x_b) \times V \times 2D] / (M \times 10^4)$$

kde:

E je množství stanovené stopové živiny v hnojivu (%),

x_s je koncentrace prvku ve zkušebním roztoku (6.2) (μg/ml),

x_b je koncentrace prvku ve slepém roztoku (7.1) (μg/ml),

V je objem výluhu získaného metodou 10.1 nebo 10.2 (ml),

D je ředicí faktor odpovídající zředění provedenému v 6.2,

M je hmotnost zkušebního vzorku odebraného metodou 10.1 nebo 10.2 (g).

Výpočet ředicího faktoru *D*:

Jsou-li (a_1), (a_2), (a_3), …, (a_i) a (a) poměrné části a jsouli (v_1), (v_2), (v_3),…, (v_i) a (100) odpovídající objemy v ml po příslušných ředicích krocích, pak ředicí faktor *D* se rovná:

$$D = (v1/a1) \times (v2/a2) \times (v3/a3) \times . \times . \times . \times (vi/ai) \times (100/a)$$

Metoda 10.5

Stanovení boru ve výluzích hnojiv acidometrickou titrací

1. **Předmět**

V tomto dokumentu je určen postup pro stanovení obsahu boru ve výluzích hnojiv.

2. **Oblast použití**

Tento postup je použitelný pro vzorky hnojiv vyluhovaných metodami 10.1 nebo 10.2, pro která se podle přílohy I E tohoto nařízení požaduje deklarace obsahu celkového nebo vodorozpustného boru.

3. **Podstata metody**

Manitoborový komplex vzniká touto reakcí boritanu s mannitolem:

$$C_6H_8(OH)_6 + H_3BO_3 \rightleftharpoons C_6H_{15}O_8B + H_2O$$

Komplex se titruje roztokem hydroxidu sodného do pH 6,3.

4. **Chemikálie**

4.1. *Indikátorový roztok methylčerveně*

V odměrné baňce o objemu 100 ml se rozpustí 0,1 g methylové červeně ($C_{15}H_{15}N_3O_2$) v 50 ml ethanolu (95 %). Objem se doplní vodou na 100 ml. Důkladně se promíchá.

4.2. *Zředěný roztok kyseliny chlorovodíkové (HCl), asi 0,5 mol/l*

1 objemový díl kyseliny chlorovodíkové (d_{20} = 1,18 g/ml) se smíchá s 20 objemovými díly vody.

4.3. *Roztok hydroxidu sodného, asi 0,5 mol/l*

Roztok nesmí obsahovat oxid uhličitý. V jednolitrové odměrné baňce obsahující asi 800 ml vroucí vody se rozpustí 20 g hydroxidu sodného (NaOH) ve formě peciček. Když roztok vychladne, doplní se na 1 000 ml převařenou vodou a důkladně se promíchá.

▼B

4.4. *Odměrný roztok hydroxidu sodného, asi 0,025 mol/l*

Roztok nesmí obsahovat oxid uhličitý. Roztok hydroxidu sodného o koncentraci 0,5 mol/l (4.3) se 20krát zředí převařenou vodou a důkladně se promíchá. Je třeba stanovit ekvivalent roztoku vyjádřeného jako bor (B) (viz odstavec 9).

4.5. *Kalibrační roztok boru (100 μg B na ml)*

V odměrné baňce o objemu 1 000 ml se ve vodě rozpustí 0,5719 g kyseliny borité, navážené s přesností na 0,1 mg. Doplní se po značku vodou a důkladně se promíchá. Roztok se uchovává v chladničce v plastové láhvi.

4.6. Práškový Dmannitol ($C_6H_{14}O_6$)

4.7. Chlorid sodný (NaCl)

5. **Přístroje a pomůcky**

5.1. pHmetr se skleněnou elektrodou

5.2. Magnetická míchačka

5.3. Kádinka o objemu 400 ml s teflonovým míchadlem

6. **Příprava roztoku k analýze**

6.1. *Příprava roztoku boru*

Viz metody 10.1, 10.2, popřípadě 10.3.

7. **Pracovní postup**

7.1. *Zkouška*

Do kádinky o objemu 400 ml (5.3) se umístí poměrná část (*a*) výluhu (6.1) obsahující 2 až 4 mg B. Přidá se 150 ml vody.

Přidá se několik kapek methylčerveně (4.1).

V případě přípravy výluhu metodou 10.2 se obsah okyselí přidáváním kyseliny chlorovodíkové o koncentraci 0,5 mol/l (4.2) až do okamžiku změny barvy roztoku indikátoru, poté se přidá další 0,5 ml kyseliny chlorovodíkové o koncentraci 0,5 mol/l (4.2).

Po přidání 3 g chloridu sodného (4.7) se roztok povaří, aby se odstranil oxid uhličitý. Poté se nechá vychladnout. Kádinka se umístí na magnetickou míchačku (5.2) a vloží se elektrody předem kalibrovaného pHmetru (5.1).

pH se upraví na přesně 6,3, nejprve roztokem hydroxidu sodného o koncentraci 0,5 mol/l (4.3) a na závěr roztokem o koncentraci 0,025 mol/l (4.4).

Přidá se 20 g Dmannitolu (4.6), dokonale se rozpustí a důkladně promíchá. Titruje se roztokem hydroxidu sodného o koncentraci 0,025 mol/l (4.4) na pH 6,3 (stabilita alespoň 1 minuta). Potřebný objem se označí X_1.

8. **Roztok pro slepý pokus**

Roztok pro slepý pokus se připraví opakováním celého postupu od fáze přípravy vzorku, vynechá se pouze navážka hnojiva. Potřebný objem se označí X_0.

9. **Stanovení ekvivalentu boru roztoku hydroxidu sodného (4.4)**

Do kádinky o objemu 400 ml se odpipetuje 20 ml (2,0 mg B) standardního roztoku (4.5) a přidá se několik kapek roztoku methylčerveně (4.1). Přidají se 3 g chloridu sodného (4.7) a roztok kyseliny chlorovodíkové (4.2) až do bodu změny barvy roztoku indikátoru (4.1).

▼B

Objem se doplní vodou na asi 150 ml a povaří se, aby se odstranil oxid uhličitý. Poté se nechá vychladnout. Kádinka se umístí na magnetickou míchačku (5.2) a vloží se elektrody předem kalibrovaného pHmetru (5.1). pH se upraví na přesně 6,3, nejprve roztokem hydroxidu sodného o koncentraci 0,5 mol/l (4.3) a na závěr roztokem o koncentraci 0,025 mol/l (4.4).

Přidá se 20 g Dmannitolu (4.6), dokonale se rozpustí a důkladně promíchá. Titruje se roztokem hydroxidu sodného o koncentraci 0,025 mol/l (4.4) na pH 6,3 (stabilita alespoň 1 min.). Potřebný objem se označí V_1.

Stejným způsobem se připraví slepý roztok, kalibrační roztok se nahradí 20 ml vody. Potřebný objem se označí V_0.

Ekvivalent boru (F) odměrného roztoku NaOH (4.4) v mg/ml je:

$$F \text{ (in mg/ml)} = 2 / (V_1 - V_0)$$

1 ml roztoku hydroxidu sodného o koncentraci přesně 0,025 mol/l odpovídá 0,27025 mg B.

10. **Vyjádření výsledků**

Procentuální obsah boru v hnojivu je dán vzorcem:

$$B\ (\%) = \frac{(X_1 - X_0) \times F \times V}{10 \times a \times M}$$

kde:

B (%) je množství boru v hnojivu (%),

X_1 je objem roztoku hydroxidu sodného o koncentraci 0,025 mol/l (4.4) při vlastním stanovení vzorku (7.1) (ml),

X_0 je objem roztoku hydroxidu sodného o koncentraci 0,025 mol/l (4.4) při slepém pokusu (ml),

F je ekvivalent boru (B) roztoku hydroxidu sodného o koncentraci 0,025 mol/l (4.4) (mg/ml),

V je objem výluhu získaného podle metody 10.1 nebo 10.2 (ml),

a je objem poměrné části (7.1) odebrané z výluhu (6.1) (ml),

M je hmotnost zkušebního vzorku odebraného podle metody 10.1 nebo 10.2 (g).

Metoda 10.6

Stanovení kobaltu ve výluhu hnojiv vážkovou metodou s 1nitroso2naftolem

1. **Předmět**

V tomto dokumentu je určen postup pro stanovení kobaltu ve výluzích hnojiv.

2. **Oblast použití**

Tento postup je použitelný pro výluhy vzorků hnojiv získaných metodami 10.1 nebo 10.2, pro která se podle přílohy I E tohoto nařízení požaduje deklarace obsahu kobaltu.

▼B

3. **Podstata metody**

Kobalt (trojmocný) vytváří reakcí s 1nitroso2naftolem červenou sraženinu $Co(C_{10}H_6NO_2)_3.2H_2O$. Po převedení kobaltu přítomného ve výluhu na kobalt trojmocný se v kyselém prostředí kobalt sráží roztokem 1nitroso2naftolu. Po zfiltrování se sraženina promyje a suší do konstantní hmotnosti a poté se váží jako $Co(C_{10}H_6NO_2)_3.2H_2O$.

4. **Chemikálie**

4.1. Roztok peroxidu vodíku (H_2O_2, d_{20} = 1,11 g/ml) 30 %

4.2. *Roztok hydroxidu sodného, asi 2 mol/l*

Ve 100 ml vody se rozpustí 8 g hydroxidu sodného ve formě peciček.

4.3. *Roztok kyseliny chlorovodíkové, asi 6 mol/l*

1 objemový díl kyseliny chlorovodíkové (d_{20} = 1,18 g/ml) se smíchá s 1 objemovým dílem vody.

4.4. Kyselina octová (99,7 % $C_2H_4O_2$) (d_{20} = 1,05 g/ml)

4.5. *Roztok kyseliny octové (1:2), asi 6 mol/l*

1 objemový díl kyseliny octové (4.4) se smíchá se 2 objemovými díly vody.

4.6. Roztok 1nitroso2naftolu ve 100 ml kyseliny octové (4.4). Přidá se 100 ml vlažné vody. Důkladně se promíchá. Okamžitě se zfiltruje. Získaný roztok se musí okamžitě použít.

5. **Přístroje a pomůcky**

5.1. Filtrační kelímek P 16/ISO 4 793, porozita 4, objem 30 nebo 50 ml.

5.2. Sušárna nastavená na 130 ± 2 °C

6. **Příprava roztoku k analýze**

6.1. *Příprava roztoku kobaltu*

Viz metody 10.1 nebo 10.2.

6.2. *Příprava roztoku k analýze*

Poměrná část výluhu, která neobsahuje více než 20 mg Co, se umístí do kádinky o objemu 400 ml. Pokud je výluh získán metodou 10.2, okyselí se pěti kapkami kyseliny chlorovodíkové (4.3). Přidá se asi 10 ml roztoku peroxidu vodíku (4.1). Nechá se oxidovat za studena 15 minut, poté se doplní vodou na asi 100 ml. Kádinka se přikryje hodinovým sklíčkem. Roztok se zahřeje k varu a nechá se vařit asi 10 minut. Nechá se vychladnout. Po kapkách se alkalizuje roztokem hydroxidu sodného (4.2), dokud se nezačne srážet černý hydroxid kobaltitý.

7. **Pracovní postup**

Přidá se 10 ml kyseliny octové (4.4) a roztok se zředí vodou na asi 200 ml. Zahřeje se k varu. Za stálého míchání se po kapkách přidá z byrety 20 ml roztoku 1nitroso2naftolu (4.6). Intenzivně se míchá, až se sraženina začne balit.

Filtruje se přes předem zvážený filtrační kelímek (5.1) a dává se pozor, aby se kelímek nezanesl. S ohledem na to je třeba se ujistit, že během filtračního procesu zůstává nad sraženinou kapalina.

▼B

Aby se převedla všechna sraženina, kádinka se vymyje zředěnou kyselinou octovou (4.5), sraženina na filtru se promyje zředěnou kyselinou octovou (4.5) a poté třikrát horkou vodou.

Suší se v sušárně (5.2) při 130 ± 2 °C až do dosažení konstantní hmotnosti.

8. **Vyjádření výsledků**

1 mg sraženiny $Co(C_{10}H_6NO_2)_3.2H_2O$ odpovídá 0,096381 mg Co.

Procentuální obsah kobaltu (Co) v hnojivu je dán vzorcem:

$$Co\ (\%) = X \times 0{,}0096381 \times \frac{V \times D}{a \times M}$$

kde:

X je hmotnost sraženiny (mg),

V je objem výluhu získaného podle metody 10.1 nebo 10.2 (ml),

a je objem poměrné části odebrané z posledního ředění (ml),

D je ředicí faktor této poměrné části,

M je hmotnost zkušebního vzorku (g).

Metoda 10.7

Stanovení mědi ve výluzích hnojiv titrační metodou

1. **Předmět**

V tomto dokumentu je určen postup pro stanovení mědi ve výluzích hnojiv.

2. **Oblast použití**

Tento postup je použitelný pro výluhy hnojiv získaných metodami 10.1 nebo 10.2, pro která se podle přílohy I E tohoto nařízení požaduje deklarace obsahu mědi.

3. **Podstata metody**

Měďnaté ionty se v kyselém prostředí redukují jodidem draselným:

$$2Cu^{++} + 4I^- \rightarrow 2CuI + I_2$$

Vyloučený jod se za přítomnosti škrobu jako indikátoru titruje standardním roztokem thiosíranu sodného podle rovnice:

$$I_2 + 2Na_2S_2O_3 \rightarrow 2NaI + Na_2S_4O_6$$

4. **Chemikálie**

4.1. Kyselina dusičná (HNO_3, d_{20} = 1,40 g/ml)

4.2. Močovina $CO(NH_2)_2$

4.3. *Roztok hydrogendifluoridu amonného (NH_4HF_2), 10 % (m/V)*

Roztok se uchovává v nádobě z plastu.

4.4. *Roztok hydroxidu amonného (1:1)*

1 objemový díl amoniaku (NH_4OH, d_{20} = 0,9 g/ml) se smíchá s 1 objemovým dílem vody.

▼B

4.5. *Odměrný roztok thiosíranu sodného*

V jednolitrové odměrné baňce se rozpustí ve vodě 7,812 g pentahydrátu thiosíranu sodného ($Na_2S_2O_3.5H_2O$). Tento roztok musí být připraven tak, aby 1 ml odpovídal 2 mg Cu. Pro stabilizaci se přidá několik kapek chloroformu. Roztok se musí uchovávat ve skleněné nádobě v temnu.

4.6. Jodid draselný (KI)

4.7. *Roztok thiokyanatanu draselného (KSCN), 25 % (m/V)*

Roztok se uchovává v nádobě z plastu.

4.8. *Roztok škrobu (asi 0,5 %)*

Do kádinky o objemu 600 ml se naváží 2,5 g škrobu. Přidá se asi 500 ml vody. Za míchání se povaří. Ochladí se na teplotu okolí. Roztok lze uchovat krátkodobě. Trvanlivost se prodlouží přidáním asi 10 mg jodidu rtuťnatého.

5. **Příprava roztoku k analýze**

Příprava roztoku mědi

Viz metody 10.1 a 10.2.

6. **Pracovní postup**

6.1. *Příprava roztoku pro titraci*

Do Erlenmeyerovy baňky o objemu 500 ml se umístí poměrná část roztoku obsahujícího alespoň 20 – 40 mg Cu.

Jakýkoli přítomný přebytek kyslíku se odstraní krátkým převařením. Doplní se vodou na objem asi 100 ml. Přidá se 5 ml kyseliny dusičné (4.1), přivede se k varu a nechá se vařit asi půl minuty.

Var se přeruší, přidají se 3 g močoviny (4.2) a povaří se asi půl minuty.

Baňka se odstraní z topného přístroje a přidá se 200 ml studené vody. V případě potřeby se obsah Erlenmeyerovy baňky ochladí na teplotu okolí.

Postupně se přidává roztok hydroxidu amonného (4.4) do zmodrání a ještě 1 ml navíc.

Dále se přidá 50 ml roztoku hydrogendifluoridu amonného (4.3) a promíchá se.

Nakonec se přidá se 10 g jodidu draselného (4.6).

6.2. *Titrace roztoku*

Erlenmeyerova baňka se umístí na magnetickou míchačku. Do Erlenmeyerovy baňky se vloží míchadlo a míchačka se nastaví na požadovanou rychlost.

Byretou se přidává odměrný roztok thiosíranu sodného (4.5), dokud hnědá barva jodu uvolněného z roztoku nezesvětlá.

Přidá se 10 ml roztoku škrobu (4.8).

Pokračuje se s titrací roztokem thiosíranu sodného (4.5), dokud purpurová barva téměř nevymizí.

Přidá se 20 ml roztoku thiokyanatanu draselného (4.7) a pokračuje se v titraci, dokud fialově modrá barva úplně nezmizí.

Zaznamená se objem spotřebovaného roztoku thiosíranu.

▼B

7. **Vyjádření výsledků**

1 mg standardního roztoku thiosíranu sodného (4.5) odpovídá 2 mg Cu.

Procentuální obsah mědi v hnojivu je dán vzorcem:

$$Cu\ (\%) = X \frac{V}{a \times M \times 5}$$

kde:

X je objem použitého roztoku thiosíranu sodného (ml),

V je objem výluhu získaného podle metody 10.1 a 10.2 (ml),

a je objem poměrné části (ml),

M je hmotnost zkušebního vzorku zpracovaného podle metod 10.1 a 10.2 (g).

Metoda 10.8

Stanovení železa ve výluzích hnojiv atomovou absorpční spektrometrií

1. **Předmět**

V tomto dokumentu je určen postup pro stanovení železa ve výluzích hnojiv.

2. **Oblast použití**

Tento postup je použitelný pro výluhy vzorků hnojiv získaných metodami 10.1 a 10.2, pro která se podle přílohy I E tohoto nařízení požaduje deklarace obsahu celkového nebo vodorozpustného železa.

3. **Podstata metody**

Po vhodné úpravě a zředění výluhů se obsah železa stanoví atomovou absorpční spektrometrií.

4. **Chemikálie**

4.1. *Roztok kyseliny chlorovodíkové, asi 6 mol/l*

Viz metoda 10.4 (4.1).

4.2. *Roztok kyseliny chlorovodíkové, asi 0,5 mol/l*

Viz metoda 10.4 (4.2).

4.3. Roztok peroxidu vodíku (30 % H_2O_2, d_{20} = 1,11 g/ml), bez stopových prvků.

4.4. *Roztoky lanthanitých solí (10 g La na litr)*

Viz metoda 10.4 (4.3).

4.5. *Kalibrační roztoky železa*

4.5.1. Zásobní roztok železa (1 000 μg/ml)

Do kádinky o objemu 500 ml se s přesností na 0,1 mg naváží 1 g drátu z čistého železa, přidá se 200 ml kyseliny chlorovodíkové o koncentraci 6 mol/l (4.1) a 15 ml roztoku peroxidu vodíku (4.3). Zahřívá se na topné desce do úplného rozpuštění železa. Po vychladnutí se kvantitativně převede do odměrné baňky o objemu 1 000 ml. Doplní se po značku vodou a důkladně se promíchá.

▼B

4.5.2. Pracovní roztok železa (100 μg/ml)

Do odměrné baňky o objemu 200 ml se odměří 20 ml zásobního roztoku (4.5.1). Doplní se po značku roztokem kyseliny chlorovodíkové o koncentraci 0,5 mol/l (4.2) a důkladně se promíchá.

5. **Přístroje a pomůcky**

Atomový absorpční spektrometr: viz metoda 10.4 (5). Přístroj musí být vybaven zdrojem záření charakteristického pro železo (248,3 nm).

6. **Příprava roztoku k analýze**

6.1. *Výluh železa*

Viz metody 10.1 nebo 10.2, popřípadě 10.3.

6.2. *Příprava zkušebního roztoku*

Viz metoda 10.4 (6.2). Zkušební roztok musí obsahovat 10 % (v/v) roztoku lanthanité soli.

7. **Pracovní postup**

7.1. *Příprava slepého roztoku*

Viz metoda 10.4 (7.1). Slepý roztok musí obsahovat 10 % (v/v) roztoku lanthanité soli použité v 6.2.

7.2. *Příprava kalibračních roztoků*

Viz metoda 10.4 (7.2).

Pro optimální rozsah stanovení od 0 do 10 μg/ml železa se do sady odměrných baněk o objemu 100 ml napipetuje 0, 2, 4, 6, 8 a 10 ml pracovního roztoku (4.5.2). V případě potřeby se koncentrace kyseliny chlorovodíkové upraví tak, aby byla co nejblíže koncentraci ve zkušebním roztoku. Přidá se 10 ml roztoku lanthanité soli použité v 6.2. Doplní se po značku roztokem kyseliny chlorovodíkové o koncentraci 0,5 mol/l (4.2) a důkladně se promíchá. Tyto roztoky obsahují 0, 2, 4, 6, 8 a 10 μg železa na ml.

7.3. *Stanovení*

Viz metoda 10.4 (7.3). Spektrometr (5) se připraví na měření při vlnové délce 248,3 nm.

8. **Vyjádření výsledků**

Viz metoda 10.4 (8).

Procentuální obsah železa v hnojivu je dán vzorcem:

$$\text{Fe}\ (\%) = [(x_s - x_b) \times V \times D] / (M \times 10^4)$$

Při použití metody 10.3:

$$\text{Fe}\ (\%) = [(x_s - x_b) \times V \times 2D] / (M \times 10^4)$$

kde:

Fe je množství železa v hnojivu (%),

x_s je koncentrace v μg/ml ve zkušebním roztoku (6.2),

x_b je koncentrace v μg/ml ve slepém roztoku (7.1),

V je objem výluhu získaného podle metody 10.1 nebo 10.2 (ml),

D je ředicí faktor odpovídající zředění provedenému v 6.2;

▼B

M je hmotnost zkušebního vzorku odebraného podle metody 10.1 nebo 10.2 (g).

Výpočet ředicího faktoru *D*: Jsouli (a_1), (a_2), (a_3), …, (a_i) a (a) poměrné části a jsouli (v_1), (v_2), (v_3),…, (v_i) a (100) odpovídající objemy v ml po příslušných ředicích krocích, pak ředicí faktor *D* se rovná:

$$D = (v1/a1) \times (v2/a2) \times (v3/a3) \times . \times (vi/ai) \times (100/a)$$

Metoda 10.9

Stanovení manganu ve výluzích hnojiv titrací

1. **Předmět**

V tomto dokumentu je určen postup pro stanovení manganu ve výluzích hnojiv.

2. **Oblast použití**

Tento postup je použitelný pro výluhy vzorků hnojiv získaných metodami 10.1 a 10.2, pro která se podle přílohy I E tohoto rozhodnutí požaduje deklarace obsahu manganu.

3. **Podstata metody**

Chloridové ionty přítomné ve výluhu se odstraní povařením výluhu s kyselinou sírovou. Mangan se oxiduje v prostředí kyseliny dusičné bismutičnanem sodným. Vzniklý manganistan se redukuje přebytkem síranu železnatého. Přebytek se titruje roztokem manganistanu draselného.

4. **Chemikálie**

4.1. Koncentrovaná kyselina sírová (H_2SO_4, d_{20} = 1,84 g/ml)

4.2. *Kyselina sírová, asi 9 mol/l*

1 objemový díl koncentrované kyseliny sírové (4.1) se opatrně smíchá s 1 objemovým dílem vody.

4.3. *Kyselina dusičná, 6 mol/l*

3 objemové díly kyseliny dusičné (HNO_3, d_{20} = 1,40 g/ml) se smíchají se 4 objemovými díly vody.

4.4. *Kyselina dusičná, 0,3 mol/l*

1 objemový díl kyseliny dusičné o koncentraci 6 mol/l se smíchá s 19 objemovými díly vody.

4.5. Bismutičnan sodný ($NaBiO_3$) (85 %).

4.6. Křemelina

4.7. Kyselina fosforečná, 15 mol/l (H_3PO_4, d_{20} = 1,71 g/ml)

4.8. *Roztok síranu železnatého, 0,15 mol/l*

V jednolitrové odměrné baňce se rozpustí 41,6 g heptahydrátu síranu železnatého ($FeSO_4.7H_2O$).

Přidá se 25 ml koncentrované kyseliny sírové (4.1) a 25 ml kyseliny fosforečné (4.7). Doplní se na 1 000 ml. Promíchá se.

4.9. *Roztok manganistanu draselného, 0,02 mol/l*

S přesností na 0,1 mg se naváží 3,160 g manganistanu draselného ($KMnO_4$). Rozpustí se a doplní vodou na 1 000 ml.

4.10. *Roztok dusičnanu stříbrného, 0,1 mol/l*

1,7 g dusičnanu stříbrného ($AgNO_3$) se rozpustí ve vodě a doplní na 100 ml.

▼B

5. **Přístroje a pomůcky**

5.1. Filtrační kelímek P 16/ISO 4 793, porozita 4, objem 50 ml, nasazený na filtrační nádobu o objemu 500 ml.

5.2. Magnetická míchačka

6. **Příprava roztoku k analýze**

6.1. *Výluh manganu*

Viz metody 10.1 a 10.2. Pokud není známo, zda jsou přítomny chloridové ionty, provede se s roztokem zkouška jednou kapkou roztoku dusičnanu stříbrného (4.10).

6.2. Při nepřítomnosti chloridových iontů se do vysoké kádinky o objemu 400 ml odpipetuje poměrná část výluhu obsahující 10 až 20 mg manganu. Objem se upraví na asi 25 ml buď odpařením, nebo přidáním vody. Přidají se 2 ml koncentrované kyseliny sírové (4.1).

6.3. *Pokud jsou přítomny chloridové ionty, je zapotřebí je odstranit následujícím způsobem:*

Poměrná část výluhu obsahující 10 až 20 mg manganu se odpipetuje do vysoké kádinky o objemu 400 ml. Přidá se 5 ml kyseliny sírové o koncentraci 9 mol/l (4.2). V digestoři se na topné desce přivede k varu a nechá se vařit, dokud se uvolňují bohaté bílé páry. Pokračuje se, dokud se objem nezredukuje na asi 2 ml (tenký film sirupovité kapaliny na dně kádinky). Nechá se vychladnout na teplotu okolí.

Opatrně se přidá 25 ml vody a ještě jednou se provede zkouška na přítomnost chloridů jednou kapkou roztoku dusičnanu stříbrného (4.10). Pokud jsou chloridy stále přítomny, postup se po přidání 5 ml kyseliny sírové o koncentraci 9 mol/l (4.2) opakuje.

7. **Pracovní postup**

Do kádinky o objemu 400 ml obsahující zkušební roztok se přidá 25 ml kyseliny dusičné o koncentraci 6 mol/l (4.3) a 2,5 g bismutičnanu sodného (4.5). Tři minuty se intenzivně míchá na magnetické míchačce (5.2).

Přidá se 50 ml kyseliny dusičné o koncentraci 0,3 mol/l (4.4) a opět se promíchá. Filtruje se vakuově přes kelímek (5.1), jehož dno je pokryto křemelinou (4.6). Kelímek se několikrát promývá kyselinou dusičnou o koncentraci 0,3 mol/l (4.4), dokud neprotéká bezbarvý filtrát.

Filtrát a promývací roztok se převede do kádinky o objemu 500 ml. Promíchá se a přidá se 25 ml roztoku síranu železnatého o koncentraci 0,15 mol/l (4.8). Pokud filtrát po přidání síranu železnatého zežloutne, přidají se 3 ml kyseliny fosforečné o koncentraci 15 mol/l (4.7).

Přebytek síranu železnatého se byretou titruje odměrným roztokem manganistanu draselného o koncentraci 0,02 mol/l (4.9) až do růžového zbarvení stálého jednu minutu. Za stejných podmínek se provede slepý pokus, vynechá se pouze zkušební vzorek.

P o z n á m k a

Oxidovaný roztok nesmí přijít do styku s pryží.

8. **Vyjádření výsledků**

1 ml roztoku manganistanu draselného o koncentraci 0,02 mol/l odpovídá 1,099 mg manganu (Mn).

▼B

Procentuální obsah manganu v hnojivu je dán vzorcem:

$$Mn\ (\%) = (x_b - x_s) \times 0{,}1099 \times \frac{V}{a \times M}$$

kde:

x_b je spotřeba odměrného roztoku manganistanu použitého při slepém pokusu (ml),

x_s je spotřeba odměrného roztoku manganistanu použitého u zkušebního vzorku (ml),

V je objem výluhu získaného podle metody 10.1 a 10.2 (ml),

a je objem poměrné části odebrané z výluhu (ml),

M je hmotnost zkušebního vzorku (g).

Metoda 10.10

Stanovení molybdenu ve výluzích hnojiv gravimetrickou metodou s 8hydroxychinolinem

1. **Předmět**

V této metodě je určen postup pro stanovení molybdenu ve výluzích hnojiv.

2. **Oblast použití**

Tento postup je použitelný pro výluhy vzorků hnojiv získaných metodami 10.1 a 10.2, pro která se podle přílohy I E tohoto nařízení požaduje deklarace obsahu molybdenu.

3. **Podstata metody**

Obsah molybdenu se stanovuje srážením za určitých podmínek jako molybdenyl 8hydroxychinolinu.

4. **Chemikálie**

4.1. *Roztok kyseliny sírové, asi 1 mol/l*

Do jednolitrové odměrné baňky obsahující 800 ml vody se opatrně nalije 55 ml kyseliny sírové (H_2SO_4, d_{20} = 1,84 g/ml). Promíchá se. Po vychladnutí se doplní na jeden litr. Promíchá se.

4.2. *Zředěný roztok amoniaku (1:3)*

1 objemový díl koncentrovaného roztoku amoniaku (NH_4OH, d_{20} = 0,9 g/ml) se smíchá se 3 objemovými díly vody.

4.3. *Zředěný roztok kyseliny octové (1:3)*

1 objemový díl koncentrované kyseliny octové (99,7 % $C_2H_4O_2$, d_{20} = 1,049 g/ml) se smíchá se 3 objemovými díly vody.

4.4. *Roztok disodné soli ethylendiamintetraoctové kyseliny (EDTA)*

V odměrné baňce o objemu 100 ml se ve vodě rozpustí 5 g Na_2EDTA. Doplní se po značku a promíchá.

4.5. *Tlumivý roztok*

V odměrné baňce o objemu 100 ml se ve vodě rozpustí 15 ml koncentrované kyseliny octové a 30 g octanu amonného. Doplní se na 100 ml.

▼B

4.6. *Roztok 8-hydroxychinolinu (oxinu) V*

odměrné baňce o objemu 100 ml se v 5 ml koncentrované kyseliny octové rozpustí 3 g 8hydroxychinolinu Přidá se 80 ml vody. Po kapkách se přidává roztok amoniaku (4.2), dokud se roztok nezakalí, a poté se přidá kyselina octová (4.3), dokud se roztok opět nevyčeří.

Doplní se vodou na 100 ml.

5. **Přístroje a pomůcky**

5.1. Filtrační kelímek P 16/ISO 4 793, porozita 4, objem 30 ml.

5.2. pHmetr se skleněnou elektrodou

5.3. Sušárna nastavená na 130 až 135 °C.

6. **Příprava roztoku k analýze**

6.1. *Příprava roztoku molybdenu.* Viz metody 10.1 a 10.2.

7. **Pracovní postup**

7.1. *Příprava zkušebního roztoku*

Poměrná část obsahující 25 až 100 mg Mo se odpipetuje do kádinky o objemu 250 ml. Objem se doplní vodou na 50 ml.

Hodnota pH se upraví na 5 přidáváním roztoku kyseliny sírové (4.1) po kapkách. Přidá se 15 ml roztoku EDTA (4.4) a poté 5 ml tlumivého roztoku (4.5). Doplní se vodou asi na 80 ml.

7.2. *Vznik a promývání sraženiny*

Vznik sraženiny

Roztok se přivede do mírného varu. Za stálého míchání se přidává roztok 8hydroxychinolinu (4.6). Srážení pokračuje, dokud není zřejmé, že již nevzniká usazenina. Přidá se nadbytek činidla, dokud roztok nad sraženinou nezežloutne. 20 ml by obvykle mělo stačit. Dvě až tři minuty se pokračuje v mírném zahřívání sraženiny.

Filtrace a promývání

Zfiltruje se filtračním kelímkem (5.1). Sraženina se několikrát propláchne 20 ml horké vody. Filtrát by se postupně měl stát zcela bezbarvým, což znamená, že oxin již není přítomen.

7.3. *Vážení sraženiny*

Sraženina se suší při teplotě 130 až 135 °C do konstantní hmotnosti (nejméně jednu hodinu).

Nechá se vychladnout v exsikátoru a zváží se.

8. **Vyjádření výsledků**

1 mg 8hydroxychinolinu molybdenylu, MoO_2 $(C_9H_6NO)_2$, odpovídá 0,2305 mg Mo.

Procentuální obsah molybdenu v hnojivu je dán vzorcem:

$$\text{Mo}\ (\%) = \text{X} \times 0{,}02305 \times \frac{\text{V} \times \text{D}}{\text{a} \times \text{M}}$$

kde:

X je hmotnost sraženiny chinolin8olátu molybdenylu (mg),

V je objem výluhu získaného podle metody 10.1 nebo 10.2 (ml),

a je objem poměrné části odebrané z posledního ředění (ml),

▼B

D je ředicí faktor této poměrné části,

M je hmotnost zkušebního vzorku (g).

Metoda 10.11

Stanovení zinku ve výluzích hnojiv atomovou absorpční spektrometrií

1. **Předmět**

V tomto dokumentu je určen postup pro stanovení zinku ve výluzích hnojiv.

2. **Oblast použití**

Tento postup je použitelný pro výluhy vzorků hnojiv získaných metodami 10.1 a 10.2, pro která se podle přílohy I E tohoto nařízení požaduje deklarace obsahu zinku.

3. **Podstata metody**

Po vhodné úpravě a zředění výluhů se obsah zinku stanoví atomovou absorpční spektrometrií.

4. **Chemikálie**

4.1. *Roztok kyseliny chlorovodíkové, asi 6 mol/l*

Viz metoda 10.4 (4.1).

4.2. *Roztok kyseliny chlorovodíkové, asi 0,5 mol/l*

Viz metoda 10.4 (4.2).

4.3. *Roztoky lanthanitých solí (10 g La na litr)*

Viz metoda 10.4 (4.3).

4.4. *Kalibrační roztoky zinku*

4.4.1. Zásobní roztok zinku (1 000 μg/ml)

V odměrné baňce o objemu 1 000 ml se v 25 ml kyseliny chlorovodíkové o koncentraci 6 mol/l (4.1) rozpustí 1 g zinkového prachu nebo šupinek odvážených s přesností na 0,1 mg. Po úplném rozpuštění se doplní po značku vodou a důkladně se promíchá.

4.4.2. Pracovní roztok zinku (100 μg/ml)

V odměrné baňce o objemu 200 ml se 20 ml zásobního roztoku (4.4.1) zředí roztokem kyseliny chlorovodíkové o koncentraci 0,5 mol/l (4.2). Doplní se po značku roztokem kyseliny chlorovodíkové o koncentraci 0,5 mol/l a důkladně se promíchá.

5. **Přístroje a pomůcky**

Atomový absorpční spektrometr.

Viz metoda 10.4 (5). Atomový absorpční spektrometr musí být vybaven zdrojem záření charakteristického pro zinek (213,8 nm). Spektrometr musí umožňovat provedení korekce na pozadí.

6. **Příprava roztoku k analýze**

6.1. *Výluh zinku*

Viz metody 10.1 nebo 10.2.

6.2. *Příprava zkušebního roztoku*

Viz metoda 10.4 (6.2). Zkušební roztok musí obsahovat 10 % obj. roztoku lanthanité soli (4.3).

▼B

7. **Pracovní postup**

7.1. *Příprava slepého roztoku*

Viz metoda 10.4 (7.1). Slepý roztok musí obsahovat 10 % obj. roztoku lanthanité soli použité v 6.2.

7.2. *Příprava kalibračních roztoků*

Viz metoda 10.4 (7.2). Pro optimální rozpětí stanovení od 0 do 5 μg zinku na ml se do sady odměrných baněk o objemu 100 ml napipetuje 0, 0,5, 1, 2, 3, 4 a 5 ml pracovního roztoku (4.4.2). V případě potřeby se koncentrace kyseliny chlorovodíkové upraví tak, aby byla co nejblíže koncentraci ve zkušebním roztoku. Do každé baňky se přidá 10 ml roztoku lanthanité soli použité v 6.2. Doplní se po značku roztokem kyseliny chlorovodíkové o koncentraci 0,5 mol/l (4.2) a důkladně se promíchá.

Tyto roztoky obsahují 0, 0,5, 1, 2, 3, 4 a 5 μg zinku na ml.

7.3. *Stanovení*

Viz metoda 10.4 (7.3). Spektrometr (5) se připraví na měření při vlnové délce 213,8 nm.

8. **Vyjádření výsledků**

Viz metoda 10.4 (8).

Procentuální obsah zinku v hnojivu je dán vzorcem:

$$Zn\ (\%) = [(x_s - x_b) \times V \times D] / (M \times 10^4)$$

Při použití metody 10.3:

$$Zn\ (\%) = [(x_s - x_b) \times V \times 2D] / (M \times 10^4)$$

kde:

Zn je množství zinku v hnojivu (%),

x_s je koncentrace v μg/ml ve zkušebním roztoku;

x_b je koncentrace v μg/ml ve slepém roztoku (7.1);

V je objem výluhu získaného podle metody 10.1 nebo 10.2 (ml),

D je ředicí faktor odpovídající zředění provedenému v 6.2,

M je hmotnost zkušebního vzorku odebraného podle metody 10.1 nebo 10.2 (g).

Výpočet ředicího faktoru D:

Jsou-li (a_1), (a_2), (a_3), …, (a_i) a (a) poměrné části a jsouli (v_1), (v_2), (v_3),…, (v_i) a (100) odpovídající objemy v ml po příslušných ředicích krocích, pak ředicí faktor D se rovná:

$$D = (v1/a1) \times (v2/a2) \times (v3/a3) \times \ldots \times (vi/ai) \times (100/a)$$

▼M7

Metody 11

Chelátotvorná činidla

Metoda 11.1

Stanovení obsahu chelátových stopových živin a chelátové frakce stopových živin

EN 13366: Hnojiva – Použití iontoměničové pryskyřice pro stanovení obsahu chelátových mikroživin a chelátové frakce mikroživin

Tato metoda analýzy prošla kruhovým testem.

Metoda 11.2

Stanovení EDTA, HEDTA a DTPA

EN 13368-1: Hnojiva - Stanovení chelátových látek v hnojivech iontovou chromatografií – Část 1: EDTA, HEDTA a DTPA

Tato metoda analýzy prošla kruhovým testem.

▼M9

Metoda 11.3

Stanovení železa chelatovaného o,o-EDDHA, o,o-EDDHMA a HBED

EN 13368-2: Hnojiva – Chromatografické stanovení chelatačních činidel v hnojivech – Část 2: Stanovení železa chelatovaného o,o-EDDHA, o,o-EDDHMA a HBED iontovou párovou chromatografií

Tato metoda analýzy prošla kruhovým testem.

▼M7

Metoda 11.4

Stanovení železa chelatovaného EDDHSA

EN 15451: Hnojiva - Stanovení chelatačních činidel – Stanovení železa chelatovaného EDDHSA iontovou párovou chromatografií

Tato metoda analýzy prošla kruhovým testem.

Metoda 11.5

Stanovení železa chelatovaného o,p-EDDHA

EN 15452: Hnojiva - Stanovení chelatačních činidel – Stanovení železa chelatovaného o,p-EDDHA reverzní fázovou HPLC

Tato metoda analýzy prošla kruhovým testem.

▼M9

Metoda 11.6

Stanovení IDHA

EN 15950: Hnojiva – Stanovení kyseliny N-(1,2-dikarboxyethyl)-D,L-asparta-mové (kyselina iminodibutandiová (IDHA)) metodou vysokoúčinné kapalinové chromatografie (HPLC)

Tato metoda analýzy prošla kruhovým testem.

Metoda 11.7

Stanovení lignosulfonátů

EN 16109: Hnojiva – Stanovení iontů stopových živin v komplexu v hnojivech – Identifikace lignosulfonátů

Tato metoda analýzy prošla kruhovým testem.

▼M9

Metoda 11.8

Stanovení obsahu stopových živin v komplexu a komplexně vázané frakce stopových živin

EN 15962: Hnojiva – Stanovení obsahu stopových živin v komplexu a komplexně vázané frakce stopových živin

Tato metoda analýzy prošla kruhovým testem.

▼M7

Metody 12

Inhibitory nitrifikace a ureázy

Metoda 12.1

Stanovení dikyandiamidu

EN 15360: Hnojiva – Stanovení dikyandiamidu - Metoda vysokoúčinné plynové chromatografie (HPLC)

Tato metoda analýzy prošla kruhovým testem.

Metoda 12.2

Stanovení NBPT

EN 15688: Hnojiva – Stanovení inhibitoru ureázy N-(n-butyl)thiofosforečnan triamidu (NBPT) metodou vysokoúčinné kapalinové chromatografie

Tato metoda analýzy prošla kruhovým testem.

▼M9

Metoda 12.3

Stanovení 3-methylpyrazolu

EN 15905: Hnojiva – Stanovení 3-methylpyrazolu (MP) metodou vysokoúčinné kapalinové chromatografie (HPLC)

Tato metoda analýzy prošla kruhovým testem.

Metoda 12.4

Stanovení TZ

EN 16024: Hnojiva – Stanovení 1H,1,2,4-triazolu v močovině a hnojivech obsahujících močovinu – Metoda vysokoúčinné kapalinové chromatografie (HPLC)

Tato metoda analýzy prošla kruhovým testem.

Metoda 12.5

Stanovení 2-NPT

EN 16075: Hnojiva – Stanovení triamidu kyseliny N-(2-nitrofenyl)fosforečné (2-NPT) v močovině a hnojivech obsahujících močovinu – Metoda vysokoúčinné kapalinové chromatografie (HPLC)

Tato metoda analýzy prošla kruhovým testem.

▼**M7**

Metody 13

Těžké kovy

Metoda 13.1

Stanovení obsahu kadmia

EN 14888: Hnojiva a materiály k vápnění půd – Stanovení obsahu kadmia

Tato metoda analýzy prošla kruhovým testem.

▼**M10**

Metody 14

Materiály k vápnění půd

Metoda 14.1

Stanovení velikostního rozdělení materiálů k vápnění půd proséváním za sucha a za mokra

EN 12948: Materiály k vápnění půd – Stanovení velikostního rozdělení proséváním za sucha a za mokra

Tato metoda analýzy prošla kruhovým testem.

Metoda 14.2

Stanovení reaktivity uhličitanových a křemičitanových materiálů k vápnění půd kyselinou chlorovodíkovou

EN 13971: Uhličitanové a křemičitanové materiály k vápnění půd – Stanovení reaktivity – Potenciometrická titrace kyselinou chlorovodíkovou

Tato metoda analýzy prošla kruhovým testem.

Metoda 14.3

Stanovení reaktivity automatickou titrací kyselinou citronovou

EN 16357: Uhličitanové materiály k vápnění půd – Stanovení reaktivity – Automatická titrace kyselinou citronovou

Tato metoda analýzy prošla kruhovým testem.

Metoda 14.4

Stanovení neutralizační hodnoty materiálů k vápnění půd

EN 12945: Materiály k vápnění půd – Stanovení neutralizační hodnoty – Titrační metody

Tato metoda analýzy prošla kruhovým testem.

Metoda 14.5

Stanovení vápníku v materiálech k vápnění půd oxalátovou metodou

EN 13475: Materiály k vápnění půd – Stanovení obsahu vápníku – Oxalátová metoda

Tato metoda analýzy prošla kruhovým testem.

Metoda 14.6

Stanovení vápníku a hořčíku v materiálech k vápnění půd komplexometrickou metodou

EN 12946: Materiály k vápnění půd – Stanovení obsahu vápníku a hořčíku – Komplexometrická metoda

Tato metoda analýzy prošla kruhovým testem.

▼**M10**

Metoda 14.7

Stanovení hořčíku v materiálech k vápnění půd metodou atomové absorpční spektrometrie

EN 12947: Materiály k vápnění půd – Stanovení obsahu hořčíku – Metoda atomové absorpční spektrometrie

Tato metoda analýzy prošla kruhovým testem.

Metoda 14.8

Stanovení obsahu vody

EN 12048: Hnojiva a materiály k vápnění půd – Stanovení obsahu vody – Gravimetrická metoda po sušení při (105 + – 2) ° C

Tato metoda analýzy prošla kruhovým testem.

Metoda 14.9

Stanovení rozpadu granulí

EN 15704: Vápenaté materiály – Stanovení vlivu vody na rozpad granulovaného uhličitanu vápenatého (vápence) a uhličitanu vápenatohořečnatého (dolomitu)

Tato metoda analýzy prošla kruhovým testem.

Metoda 14.10

Stanovení vlivu výrobku půdní inkubační metodou

EN 14984: Materiály k vápnění půd – Stanovení vlivu výrobku na půdní reakci (pH) – Půdní inkubační metoda

Tato metoda analýzy prošla kruhovým testem.

▼B

PŘÍLOHA V

A. **SEZNAM DOKUMENTŮ, KE KTERÝM BY MĚLI VÝROBCI NEBO JEJICH ZÁSTUPCI PŘIHLÉDNOUT PŘI VYPRACOVÁVÁNÍ TECHNICKÉ DOKUMENTACE PRO ZAŘAZENÍ NOVÉHO TYPU HNOJIVA DO PŘÍLOHY I TOHOTO NAŘÍZENÍ**

1. Pokyny pro vypracování technické dokumentace k žádosti o označení hnojiva jako „hnojiva ES“.

   Úřední věstník Evropských společenství C 138 ze dne 20.5.1994, s. 4.

2. Směrnice Komise 91/155/EHS ze dne 5. března 1991, kterou se k provedení článku 10 směrnice 88/379/EHS vymezují a stanoví podrobná opatření k systému specifických informací pro nebezpečné přípravky.

   Úřední věstník Evropských společenství L 76/35 ze dne 22.3.1991, s. 35.

3. Směrnice Komise 93/112/ES ze dne 10. prosince 1993, kterou se mění směrnice Komise 91/155/EHS, kterou se k provedení článku 10 směrnice 88/379/EHS vymezují a stanoví podrobná opatření k systému specifických informací pro nebezpečné přípravky.

   Úřední věstník Evropských společenství L 314 ze dne 16.12.1993, s. 38.

▼M7

B. **POŽADAVKY PRO SCHVÁLENÍ LABORATOŘÍ ZPŮSOBILÝCH POSKYTOVAT NEZBYTNÉ SLUŽBY PRO KONTROLU DODRŽOVÁNÍ POŽADAVKŮ TOHOTO NAŘÍZENÍ A JEHO PŘÍLOH U HNOJIV ES**

1. Normy použitelné na úrovni laboratoří:

   — Laboratoře akreditované podle normy EN ISO/IEC 17025: Posuzování shody – Všeobecné požadavky na způsobilost zkušebních a kalibračních laboratoří, pro alespoň jednu z metod uvedených v příloze III nebo IV.

   — Do 18. listopadu 2014 laboratoře, které ještě nebyly akreditovány, za předpokladu, že laboratoř:

      — prokáže, že zahájila a provádí nezbytné akreditační postupy v souladu s EN ISO/IEC 17025 pro jednu nebo více metod uvedených v příloze III nebo IV, a

      — poskytne příslušnému orgánu důkazy o tom, že se laboratoř účastní mezilaboratorních zkoušek s dobrými výsledky.

2. Normy použitelné na úrovni akreditačních orgánů:

   EN ISO/IEC 17011: Posuzování shody – Všeobecné požadavky na akreditační orgány akreditující orgány posuzující shodu.