Tento dokument je třeba brát jako dokumentační nástroj a instituce nenesou jakoukoli odpovědnost za jeho obsah

►B **SMĚRNICE EVROPSKÉHO PARLAMENTU A RADY 2007/46/ES**

ze dne 5. září 2007,

kterou se stanoví rámec pro schvalování motorových vozidel a jejich přípojných vozidel, jakož i systémů, konstrukčních částí a samostatných technických celků určených pro tato vozidla

(rámcová směrnice)

(Text s významem pro EHP)

(Úř. věst. L 263, 9.10.2007, s. 1)

Ve znění:

		Úřední věstník		
		Č.	Strana	Datum
►M1	Nařízení Komise (ES) č. 1060/2008 ze dne 7. října 2008	L 292	1	31.10.2008
►M2	Nařízení Evropského parlamentu a Rady (ES) č. 78/2009 ze dne 14. ledna 2009	L 35	1	4.2.2009
►M3	Nařízení Evropského parlamentu a Rady (ES) č. 79/2009 ze dne 14. ledna 2009	L 35	32	4.2.2009
►M4	Nařízení Komise (ES) č. 385/2009 ze dne 7. května 2009	L 118	13	13.5.2009
►M5	Nařízení Evropského parlamentu a Rady (ES) č. 595/2009 ze dne 18. června 2009	L 188	1	18.7.2009
►M6	Nařízení Evropského parlamentu a Rady (ES) č. 661/2009 ze dne 13. července 2009	L 200	1	31.7.2009
►M7	Směrnice Komise 2010/19/EU ze dne 9. března 2010	L 72	17	20.3.2010
►M8	změněná rozhodnutím Komise 2011/415/EU ze dne 14. července 2011	L 185	76	15.7.2011
►M9	Nařízení Komise (EU) č. 371/2010 ze dne 16. dubna 2010	L 110	1	1.5.2010
►M10	Nařízení Komise (EU) č. 183/2011 ze dne 22. února 2011	L 53	4	26.2.2011
►M11	Nařízení Komise (EU) č. 582/2011 ze dne 25. května 2011	L 167	1	25.6.2011
►M12	Nařízení Komise (EU) č. 678/2011 ze dne 14. července 2011	L 185	30	15.7.2011
►M13	Nařízení Komise (EU) č. 65/2012 ze dne 24. ledna 2012	L 28	24	31.1.2012
►M14	Nařízení Komise (EU) č. 1229/2012 ze dne 10. prosince 2012	L 353	1	21.12.2012
►M15	Nařízení Komise (EU) č. 1230/2012 ze dne 12. prosince 2012	L 353	31	21.12.2012
►M16	Nařízení Komise (EU) č. 171/2013 ze dne 26. února 2013	L 55	9	27.2.2013
►M17	Nařízení Komise (EU) č. 195/2013 ze dne 7. března 2013	L 65	1	8.3.2013

Opravena:

►C1 Oprava, Úř. věst. L 127, 26.5.2009, s. 21 (385/2009)

▼B

SMĚRNICE EVROPSKÉHO PARLAMENTU A RADY 2007/46/ES

ze dne 5. září 2007,

kterou se stanoví rámec pro schvalování motorových vozidel a jejich přípojných vozidel, jakož i systémů, konstrukčních částí a samostatných technických celků určených pro tato vozidla

(rámcová směrnice)

(Text s významem pro EHP)

EVROPSKÝ PARLAMENT A RADA EVROPSKÉ UNIE,

s ohledem na Smlouvu o založení Evropského společenství, a zejména na článek 95 této smlouvy,

s ohledem na návrh Komise,

s ohledem na stanovisko Evropského hospodářského a sociálního výboru ([1]),

v souladu s postupem stanoveným v článku 251 Smlouvy ([2]),

vzhledem k těmto důvodům:

(1) Směrnice Rady 70/156/EHS ze dne 6. února 1970 o sbližování právních předpisů členských států týkajících se schvalování typu motorových vozidel a jejich přípojných vozidel ([3]) byla několikrát podstatným způsobem změněna. Vzhledem k tomu, že musí být provedeny další změny, je třeba ji z důvodu srozumitelnosti přepracovat.

(2) Systémy schvalování členských států je vhodné za účelem vytvoření a fungování vnitřního trhu Společenství nahradit postupem schvalování Společenství vycházejícím ze zásady plné harmonizace.

(3) Technické požadavky použitelné na systémy, konstrukční části, samostatné technické celky a vozidla je třeba harmonizovat a specifikovat v regulačních aktech. Tyto regulační akty by měly mít především za cíl zajistit vysokou míru bezpečnosti provozu na pozemních komunikacích, ochrany zdraví, ochrany životního prostředí, energetické účinnosti a ochrany proti neoprávněnému použití.

([1]) Úř. věst. C 108, 30.4.2004, s. 29.

([2]) Stanovisko Evropského parlamentu ze dne 11. února 2004 (Úř. věst. C 97 E, 22.4.2004, s. 370), společný postoj Rady ze dne 11. prosince 2006 (Úř. věst. C 64 E, 20.3.2007, s. 1), postoj Evropského parlamentu ze dne 10. května 2007 (dosud nezveřejněný v Úředním věstníku) a rozhodnutí Rady ze dne 23. července 2007.

([3]) Úř. věst. L 42, 23.2.1970, s. 1. Směrnice naposledy pozměněná nařízením Evropského parlamentu a Rady (ES) č. 715/2007 (Úř. věst. L 171, 29.6.2007, s. 1).

▼B

(4) Směrnice Rady 92/53/EHS ze dne 18. června 1992, kterou se mění směrnice 70/156/EHS o sbližování právních předpisů členských států týkajících se schvalování typu motorových vozidel a jejich přípojných vozidel ([1]), omezila použití postupu Společenství pro celkové schválení typu vozidla na vozidla kategorie M_1. Oblast působnosti této směrnice by však pro dotvoření vnitřního trhu a pro zajištění jeho řádného fungování měla pokrývat všechny kategorie vozidel, aby výrobci mohli prostřednictvím postupu Společenství schvalování typu využít výhod vnitřního trhu.

(5) Aby výrobci mohli tyto nové harmonizované postupy přijmout, je třeba před tím, než se postup Společenství schválení typu vozidla stane povinným pro vozidla náležející do jiných kategorií než M_1, jež jsou vyrobena v jednom stupni, poskytnout dostatečnou přípravnou lhůtu. Delší přípravná lhůta je potřeba pro vozidla jiných kategorií než M_1, jež vyžadují vícestupňové schválení, protože tento postup se bude vztahovat i na výrobce karoserií, kteří potřebují k tomu, aby bylo možno řádně provést nezbytné postupy, získat v této oblasti dostatek zkušeností. Vzhledem k významu bezpečnosti vozidel kategorie M_2 a M_3 je však nutné, aby během přechodného období, kdy bude vnitrostátní schválení stále platné proto, aby umožnilo výrobcům získat zkušenosti s ES schválením typu vozidla, uvedená vozidla splňovala technické požadavky harmonizovaných směrnic.

(6) Výrobcům, kteří vyrábějí vozidla v malých sériích, nebylo dosud plně umožněno využívat výhod vnitřního trhu. Zkušenosti ukázaly, že by se bezpečnost provozu na pozemních komunikacích a ochrana životního prostředí mohly významně zlepšit, kdyby byla vozidla v malých sériích, počínaje kategorií M_1, zcela zahrnuta do systému Společenství schválení typu vozidla.

(7) Aby se zabránilo zneužívání, měl by být zjednodušený postup pro vozidla v malých sériích omezen na případy velmi omezené výroby. Proto je nezbytné pomocí počtu vyrobených vozidel přesněji definovat pojem malých sérií.

(8) Je důležité stanovit opatření, jež umožní jednotlivé schválení vozidel tak, aby byla v rámci vícestupňového systému schvalování umožněna dostatečná pružnost. Avšak až do vytvoření harmonizovaných a konkrétních předpisů Společenství by mělo být členským státům i nadále umožněno udělovat jednotlivá schválení v souladu s jejich vnitrostátními předpisy.

([1]) Úř. věst. L 225, 10.8.1992, s. 1.

▼B

(9) Až do použití postupů Společenství schválení typu vozidla u jiných kategorií než M_1 by členským státům mělo být umožněno i nadále udělovat celková schválení typu vozidla podle vnitrostátních předpisů a v souladu s tím by měla být stanovena přechodná ustanovení.

(10) Opatření nezbytná k provedení tohoto rozhodnutí by měla být přijata podle rozhodnutí Rady 1999/468/ES ze dne 28. června 1999 o postupech pro výkon prováděcích pravomocí svěřených Komisi ([1]).

(11) Společenství rozhodnutím Rady 97/836/ES ([2]) přistoupilo k Dohodě Evropské hospodářské komise Organizace spojených národů o přijetí jednotných technických pravidel pro kolová vozidla, zařízení a části, které se mohou montovat nebo užívat na kolových vozidlech, a o podmínkách pro vzájemné uznávání schválení typu udělených na základě těchto pravidel (revidovaná dohoda z roku 1958).

Předpisy Evropské hospodářské komise Organizace spojených národů (EHK OSN), jež Společenství přijímá, a změny předpisů EHK OSN, jež Společenství již přijalo, by se tudíž měly při použití uvedeného rozhodnutí začlenit do postupu Společenství schvalování typu buď jako požadavky na ES schválení typu vozidla, nebo jako alternativy ke stávajícím právním předpisům Společenství. Zejména pokud Společenství rozhodne prostřednictvím rozhodnutí Rady, že se předpis EHK OSN stává součástí postupu ES celkového schválení typu motorového vozidla a že nahrazuje stávající právní předpisy Společenství, měla by být Komise zmocněna provést nezbytné úpravy této směrnice. Jelikož tato opatření mají obecný význam a jejich účelem je změnit jiné než podstatné prvky této směrnice nebo ji doplnit o nové jiné než podstatné prvky, měla by být přijata regulativním postupem s kontrolou stanoveným v článku 5a rozhodnutí 1999/468/ES.

(12) Ke zlepšení a zjednodušení právní úpravy, a aby se předešlo nutnosti stále aktualizovat stávající právní předpisy Společenství ve věci technických specifikací, mělo by být možné, aby tato směrnice nebo samostatné směrnice a nařízení uváděly odkazy na stávající mezinárodní normy a nařízení, aniž by se opakovaly v právním rámci Společenství.

(13) Aby se zajistilo, že byl správně proveden postup pro sledování shodnosti výroby, jenž je jedním ze základních kamenů systému Společenství pro schvalování typu, a že řádně funguje, měly by výrobce pravidelně kontrolovat k tomuto účelu určené příslušné orgány nebo technická zkušebna s odpovídající kvalifikací.

([1]) Úř. věst. L 184, 17.7.1999, s. 23. Rozhodnutí ve znění rozhodnutí 2006/512/ES (Úř. věst. L 200, 22.7.2006, s. 11).

([2]) Úř. věst. L 346, 17.12.1997, s. 78.

▼B

(14) Hlavním cílem právních předpisů o schvalování vozidel je zajistit, aby nová vozidla, konstrukční části a samostatné technické celky uvedené na trh poskytovaly vysokou míru bezpečnosti a ochrany životního prostředí. Dosažení tohoto cíle by nemělo být ztěžováno montáží určitých částí nebo zařízení po uvedení vozidla na trh nebo po uvedení do provozu. Proto by měla být přijata odpovídající opatření k zajištění toho, aby části nebo zařízení, jež je možné montovat do vozidel a jež mohou významně ohrozit fungování systémů s významem pro bezpečnost nebo ochranu životního prostředí, podléhaly před tím, než jsou nabízeny k prodeji, kontrole ze strany schvalovacího orgánu. Tato opatření by měla zahrnovat technické požadavky, jež tyto části a zařízení musí splnit.

(15) Tato opatření by se měla vztahovat pouze na omezený počet částí a zařízení. Seznam těchto částí a zařízení a následné požadavky by měly být sestaveny po projednání se zúčastněnými subjekty. Při sestavování seznamu by Komise měla konzultovat zúčastněné subjekty na základě zprávy a snažit se o spravedlivou rovnováhu mezi požadavky na zlepšení bezpečnosti silničního provozu a ochranu životního prostředí, jakož i mezi zájmy spotřebitelů, výrobců a distributorů při zachování hospodářské soutěže na trhu s náhradními částmi.

(16) Seznam částí a zařízení příslušných základních systémů a opatření pro testování a prováděcích opatření by měly být stanoveny podle rozhodnutí 1999/468/ES. Jelikož tato opatření mají obecný význam a jejich účelem je změnit jiné než podstatné prvky této směrnice nebo ji doplnit o nové jiné než podstatné prvky, měla by být přijata regulativním postupem s kontrolou stanoveným v článku 5a tohoto rozhodnutí.

(17) Tato směrnice stanoví soubor zvláštních bezpečnostních požadavků ve smyslu čl. 1 odst. 2 směrnice Evropského parlamentu a Rady 2001/95/ES ze dne 3. prosince 2001 o obecné bezpečnosti výrobků ([1]), kterým se stanoví zvláštní požadavky na ochranu zdraví a bezpečnost spotřebitelů. Proto je důležité určit ustanovení k zajištění toho, aby výrobce v případě, že vozidlo představuje závažné nebezpečí pro spotřebitele vyplývající z použití této směrnice nebo regulačních aktů uvedených v příloze IV, přijal účinná ochranná opatření, včetně stažení vozidel. Schvalovací orgány by proto měly být schopny posoudit, zda jsou navrhovaná opatření dostatečná nebo ne.

(18) Aby se zabránilo zneužívání zabezpečovacích zařízení, je důležité, aby výrobci poskytovali vlastníkům vozidel náležité informace. Je vhodné zahrnout ustanovení o této věci do této směrnice.

([1]) Úř. věst. L 11, 15.1.2002, s. 4.

▼B

(19) Pro výrobce zařízení je rovněž důležité, aby měli přístup k některým informacím, jež může poskytnout pouze výrobce vozidla, totiž k technickým informacím včetně výkresů, jichž je potřeba pro vývoj dílů pro trh s náhradními částmi.

(20) Stejně tak je důležité, aby výrobci ihned zpřístupňovali informace nezávislým hospodářským subjektům, aby zajistili opravy a údržbu vozidel na plně konkurenčním trhu. Tyto požadavky na informace již byly zakotveny v právních předpisech Společenství, a zejména v nařízení Evropského parlamentu a Rady (ES) č. 715/2007 ze dne 20. června 2007 o schvalování typu motorových vozidel z hlediska emisí z lehkých motorových vozidel a z užitkových vozidel (Euro 5 a Euro 6) a z hlediska přístupu k informacím o opravách a údržbě vozidla ([1]), s tím, že Komise do čtyř let po vstupu uvedeného nařízení v platnost předloží zprávu o fungování systému přístupu k informacím o opravách a údržbě vozidel a posoudí, zda by bylo vhodné shrnout veškerá ustanovení upravující přístup k těmto informacím do revidované rámcové směrnice o schvalování typu.

(21) S cílem zjednodušit a urychlit postup by měla být podle rozhodnutí 1999/468/ES přijata opatření provádějící zvláštní směrnice nebo nařízení, jakož i opatření pro přizpůsobení příloh této směrnice a zvláštních směrnic nebo nařízení, zejména rozvoji vědeckých a technických znalostí. Jelikož tato opatření mají obecný význam a jejich účelem je změnit jiné než podstatné prvky této směrnice nebo zvláštních směrnic či nařízení nebo je doplnit o nové jiné než podstatné prvky, měla by být přijata regulativním postupem s kontrolou stanoveným v článku 5a uvedeného rozhodnutí. Stejný postup by se měl použít pro úpravy nutné pro schvalování typu vozidel určených pro zdravotně postižené osoby.

(22) Zkušenost ukazuje, že pokud jsou ve stávajících právních předpisech zjištěny nedostatky, může nastat potřeba neprodleně přijmout vhodná opatření s cílem zajistit účastníkům silničního provozu lepší ochranu. V těchto naléhavých případech by měly být podle rozhodnutí 1999/468/ES přijaty nezbytné změny zvláštních směrnic nebo nařízení. Jelikož tato opatření mají obecný význam a jejich účelem je změnit jiné než podstatné prvky samostatných směrnic či nařízení nebo je doplnit o nové jiné než podstatné prvky, měla by být přijata regulativním postupem s kontrolou stanoveným v článku 5a uvedeného rozhodnutí.

([1]) Úř. věst. L 171, 29.6.2007, s. 1.

▼B

(23) Jelikož cíle této směrnice, totiž dosažení vnitřního trhu zavedením povinného systému Společenství schvalování typu u všech kategorií vozidel, nemůže být uspokojivě dosaženo na úrovni členských států, a proto jej může být z důvodu rozsahu činnosti lépe dosaženo na úrovni Společenství, může Společenství přijmout opatření v souladu se zásadou subsidiarity stanovenou v článku 5 Smlouvy. V souladu se zásadou proporcionality stanovenou v uvedeném článku nepřekračuje tato směrnice rámec toho, co je pro dosažení tohoto cíle nezbytné.

(24) Povinnost provést tuto směrnici ve vnitrostátním právu by měla být omezena na ta ustanovení, jež představují v porovnání s předchozími směrnicemi věcnou změnu. Povinnost provést ustanovení, jež nebyla změněna, vyplývá z předchozích směrnic.

(25) Podle bodu 34 interinstitucionální dohody o zdokonalení tvorby právních předpisů ([1]) jsou členské státy vybízeny k tomu, aby jak pro sebe, tak i v zájmu Společenství sestavily vlastní tabulky, z nichž bude co nejvíce patrné srovnání mezi touto směrnicí a prováděcími opatřeními, a aby tyto tabulky zveřejnily.

(26) Touto směrnicí by neměly být dotčeny povinnosti členských států týkající se lhůt pro provedení směrnic ve vnitrostátním právu a pro jejich použitelnost stanovených v části B přílohy XX.

(27) Požadavky této směrnice jsou v souladu se zásadami zakotvenými v akčním plánu o zjednodušení a zdokonalení právního prostředí.

(28) Je mimořádně důležité, aby budoucí opatření navrhovaná na základě této směrnice nebo postupy, kterými bude prováděna, splňovaly uvedené zásady, které byly připomenuty ve sdělení Komise o rámci právní úpravy pro konkurenceschopnost automobilového průmyslu ve 21. století,

PŘIJALY TUTO SMĚRNICI:

KAPITOLA I

OBECNÁ USTANOVENÍ

Článek 1

Předmět

Tato směrnice stanoví harmonizovaný rámec zahrnující správní ustanovení a obecné technické požadavky pro schvalování všech nových vozidel v její oblasti působnosti a systémů, konstrukčních částí a samostatných technických celků určených pro tato vozidla, za účelem usnadnění jejich registrace, prodeje a uvádění do provozu ve Společenství.

([1]) Úř. věst. C 321, 31.12.2003, s. 1.

▼B

Tato směrnice rovněž stanoví ustanovení o prodeji částí a zařízení určených pro vozidla schválená v souladu s touto směrnicí a jejich uvádění do provozu.

Zvláštní technické požadavky na konstrukci a fungování vozidel se stanoví za použití této směrnice v regulačních aktech, jejichž vyčerpávající seznam je uveden v příloze IV.

Článek 2

Oblast působnosti

1. Tato směrnice se vztahuje na schvalování typu vozidel, jež jsou zkonstruována a vyrobena na jednom nebo více stupních k použití na silnici, a systémů, konstrukčních částí a samostatných technických celků zkonstruovaných a vyrobených pro tato vozidla.

Rovněž se vztahuje na jednotlivá schválení těchto vozidel.

Tato směrnice se rovněž vztahuje na části a zařízení určené pro vozidla, na něž se vztahuje tato směrnice.

2. Tato směrnice se nevztahuje na schvalování typu nebo jednotlivé schválení těchto vozidel:

a) zemědělských nebo lesnických traktorů ve smyslu směrnice Evropského parlamentu a Rady 2003/37/ES ze dne 26. května 2003 o schvalování typu zemědělských a lesnických traktorů, jejich přípojných vozidel a výměnných tažených strojů, jakož i jejich systémů, konstrukčních částí a samostatných technických celků ([1]) a vlečných vozidel zvlášť zkonstruovaných a vyrobených tak, aby jimi byla tažena;

b) čtyřkolek ve smyslu směrnice Evropského parlamentu a Rady 2002/24/ES ze dne 18. března 2002 o o schvalování typu dvoukolových a tříkolových motorových vozidel ([2]);

c) pásových vozidel.

3. Schválení typu nebo jednotlivé schválení podle této směrnice je možné u těchto vozidel:

a) vozidla zkonstruovaná nebo vyrobená k použití hlavně na staveništích nebo v lomech, přístavech nebo na letištích;

b) vozidla zkonstruovaná a vyrobená k použití ozbrojenými složkami, civilní ochranou, požární službou a službami odpovídajícími za udržování veřejného pořádku;

c) pojízdné stroje,

([1]) Úř. věst. L 171, 9.7.2003, s. 1. Směrnice naposledy pozměněná směrnicí Rady 2006/96/ES (Úř. věst. L 363, 20.12.2006, s. 81).

([2]) Úř. věst. L 124, 9.5.2002, s. 1. Směrnice naposledy pozměněná směrnicí Rady 2006/96/ES.d

▼B

pokud tato vozidla splňují požadavky této směrnice. Tato možná schválení nemají vliv na použití směrnice Evropského parlamentu a Rady 2006/42/ES ze dne 17. května 2006 o strojních zařízeních ([1]).

4. Jednotlivé schválení podle této směrnice je možné u těchto vozidel:

a) vozidla určená výhradně pro závody na silnicích;

b) prototypy vozidel používané na silnici na odpovědnost výrobce za účelem provedení zvláštního zkušebního programu, pokud byly k tomuto účelu zvlášť zkonstruovány a vyrobeny.

Článek 3

Definice

Pro účely této směrnice a regulačních aktů uvedených v příloze IV se, není-li v nich stanoveno jinak, rozumí:

1) „regulačním aktem“ zvláštní směrnice nebo nařízení nebo předpis EHK OSN připojený k revidované dohodě z roku 1958;

2) „zvláštní směrnicí nebo nařízením“ směrnice nebo nařízení uvedené v části I přílohy IV. Tento pojem zahrnuje rovněž jejich prováděcí akty;

3) „schválením typu“ postup, kterým členský stát osvědčuje, že určitý typ vozidla, systému, konstrukční části nebo samostatného technického celku vyhovuje příslušným správním ustanovením a technickým požadavkům;

4) „vnitrostátním schválením typu“ postup schválení typu stanovený právními předpisy členského státu, přičemž platnost tohoto schválení je omezena na území daného členského státu;

5) „ES schválením typu“ postup, kterým členský stát osvědčuje, že určitý typ vozidla, systému, konstrukční části nebo samostatného technického celku vyhovuje příslušným správním ustanovením a technickým požadavkům této směrnice a regulačních aktů uvedených v příloze IV nebo XI;

6) „jednotlivým schválením“ postup, kterým členský stát osvědčuje, že určité vozidlo, ať již jedinečné či nikoliv, vyhovuje příslušným správním ustanovením a technickým požadavkům;

7) „vícestupňovým schválením typu“ postup, kterým jeden nebo více členských států osvědčují, že určitý neúplný nebo dokončený typ vozidla vyhovuje, v závislosti na stupni rozpracovanosti, příslušným správním ustanovením a technickým požadavkům této směrnice;

8) „postupným schválením typu“ postup schválení vozidla sestávající z postupného získávání celého souboru certifikátů ES schválení typu pro systémy, konstrukční části a samostatné technické celky vztahující se k vozidlu, jež vede v závěrečné fázi ke schválení celého vozidla;

([1]) Úř. věst. L 157, 9.6.2006, s. 24.

▼B

9) „jednorázovým schválením typu“ postup sestávající ze schválení vozidla jako celku v jednom kroku;

10) „kombinovaným schválením typu“ postup postupného schválení, během něhož se při závěrečné fázi schvalování celého vozidla získá jedno nebo více schválení pro systémy, aniž by bylo nezbytně nutné pro tyto systémy vydat certifikát ES schválení typu;

11) „motorovým vozidlem“ motorem poháněné vozidlo, jež se pohybuje vlastními prostředky, má alespoň čtyři kola, je úplné, dokončené nebo neúplné a má nejvyšší konstrukční rychlost vyšší než 25 km/h;

12) „přípojným vozidlem“ jakékoliv vozidlo bez vlastního pohonu na kolech, které je konstruováno a vyrobeno tak, aby bylo taženo motorovým vozidlem;

13) „vozidlem“ jakékoliv motorové vozidlo nebo jeho přípojné vozidlo podle definic uvedených v bodech 11 a 12;

14) „vozidlem s hybridním pohonem“ vozidlo alespoň se dvěma různými převodníky energie a se dvěma různými systémy akumulace energie umístěnými ve vozidle a určenými k pohonu vozidla;

15) „vozidlem s hybridním elektrickým pohonem“ vozidlo s hybridním pohonem, jež využívá pro mechanický pohon energii z obou těchto zdrojů akumulované energie umístěných ve vozidle:

— palivo, jež je možné spotřebovat,

— zařízení pro akumulaci elektrické energie (např. baterie, kondenzátor, setrvačník/generátor atd.);

16) „pojízdným strojem“ vozidlo s vlastním pohonem, jež je zvlášť zkonstruováno a vyrobeno k provádění určité práce a jež není vhledem ke svým konstrukčním vlastnostem vhodné k přepravě cestujících ani věcí. Stroj upevněný na podvozku motorového vozidla se za pojízdný stroj nepovažuje;

17) „typem vozidla“ vozidla určité kategorie, jež se neodlišují alespoň v základních hlediscích uvedených v části B přílohy II. Typ vozidla může zahrnovat varianty a verze vymezené v části B přílohy II;

18) „základním vozidlem“ vozidlo, jež se využívá v počáteční fázi vícestupňového schválení typu;

19) „neúplným vozidlem“ vozidlo, jež vyžaduje ještě alespoň jeden stupeň dokončení k tomu, aby splnilo příslušné technické požadavky této směrnice;

▼B

20) „dokončeným vozidlem“ vozidlo, jež prošlo postupem vícestupňového schválení typu a jež splňuje příslušné technické požadavky této směrnice;

21) „úplným vozidlem“ vozidlo, jež nemusí být pro splnění příslušných technických požadavků této směrnice dokončeno;

22) „vozidlem z výběhu série“ vozidlo, jež je součástí zásob, které není možno zaregistrovat, prodat nebo uvést do provozu, jelikož vstoupily v platnost nové technické požadavky, podle nichž nebylo schváleno;

23) „systémem“ sestava zařízení spojených za účelem plnění jedné nebo více specifických funkcí ve vozidle, jež podléhá požadavkům některého regulačního aktu;

24) „konstrukční částí“ zařízení podléhající požadavkům některého regulačního aktu, jež má být částí vozidla a pro něž lze získat schválení typu nezávisle na vozidle, je-li tato možnost v regulačním aktu výslovně uvedena;

25) „samostatným technickým celkem“ zařízení podléhající požadavkům některého regulačního aktu, jež má být částí vozidla a pro něž lze získat schválení typu samostatně, ale pouze ve vztahu k jednomu nebo více určeným typům vozidla a je-li tato možnost v regulačním aktu výslovně uvedena;

26) „původní částí nebo zařízením“ část nebo zařízení, jež jsou vyrobeny podle specifikací a výrobních norem stanovených výrobcem vozidel pro výrobu částí nebo zařízení pro montáž daného vozidla. Patří sem části nebo zařízení, jež jsou vyrobeny na stejné výrobní lince, jako tyto části a zařízení. Neprokáže-li se opak, má se za to, že části jsou původními částmi, pokud jejich výrobce osvědčí, že odpovídají kvalitě konstrukčních částí použitých při montáži dotyčného vozidla a že byly vyrobeny podle specifikací a výrobních norem výrobce vozidla;

27) „výrobcem“ osoba nebo subjekt, který je schvalovacímu orgánu odpovědný za všechna hlediska schvalování typu nebo postupu schválení a za zajištění shodnosti výroby. Osoba nebo subjekt přitom nemusí být nutně přímo zapojeny do všech stupňů výroby vozidla, systému, konstrukční části nebo samostatného technického celku, které jsou předmětem postupu schvalování typu;

28) „zástupcem výrobce“ každá fyzická nebo právnická osoba se sídlem ve Společenství, jež je výrobcem řádně jmenována k jeho zastupování ve vztahu ke schvalovacímu orgánu a k jednání jeho jménem ve věcech, na něž se vztahuje tato směrnice, a pokud se odkazuje na „výrobce“, rozumí se tím buď výrobce, nebo jeho zástupce;

▼B

29) „schvalovacím orgánem“ orgán členského státu příslušný pro všechna hlediska schvalování typu vozidla, systému, konstrukční části nebo samostatného technického celku nebo pro jednotlivé schválení vozidla, pro postup schválení, pro vydávání a popřípadě odejímání certifikátů schválení, pro působení jako styčné místo pro schvalovací orgány ostatních členských států, pro určování technických zkušeben a pro zajištění, že výrobce plní své povinnosti týkající se shodnosti výroby;

30) „příslušným orgánem“ v článku 42 schvalovací orgán, určený orgán nebo akreditační organizace jednající jménem jednoho z nich;

31) „technickou zkušebnou“ organizace nebo subjekt, které byly schvalovacím orgánem členského státu určeny jako zkušební laboratoř k provádění zkoušek nebo jako subjekt posuzující shodu k provádění úvodního posouzení a dalších zkoušek nebo kontrol jménem schvalovacího orgánu, přičemž schvalovací orgán může tyto funkce provádět sám;

32) „zkušební metodou se simulací“ počítačové simulace včetně výpočtů, které prokazují, zda vozidlo, systém, konstrukční část nebo samostatný technický celek splňují technické požadavky regulačního aktu. Metoda se simulací nevyžaduje pro účely zkoušky fyzické použití vozidla, systému, konstrukční části nebo samostatného technického celku;

33) „certifikátem schválení typu“ dokument, jímž schvalovací orgán úředně osvědčuje, že typ vozidla, systému, konstrukční části nebo samostatného technického celku je schválen;

34) „certifikátem ES schválení typu“ certifikát uvedený v příloze VI nebo v odpovídající příloze k zvláštní směrnici nebo nařízení, přičemž se za rovnocenný k němu považuje formulář o oznámení uvedený v příslušné příloze k některému z předpisů EHK OSN uvedených v části I nebo části II přílohy IV této směrnice;

35) „certifikátem o jednotlivém schválení“ dokument, jímž schvalovací orgán úředně osvědčuje, že je určité vozidlo schváleno;

36) „prohlášením o shodě“ dokument uvedený v příloze IX vydaný výrobcem a osvědčující, že vozidlo náležející do série typu schváleného v souladu s touto směrnicí splňovalo v době výroby požadavky všech regulačních aktů;

37) „informačním dokumentem“ dokument uvedený v příloze I nebo v příloze III nebo v odpovídající příloze zvláštní směrnice nebo nařízení, jenž předepisuje, jaké informace má žadatel poskytnout, přičemž je možné poskytnout informační dokument jako soubor v elektronické podobě;

38) „dokumentací výrobce“ úplná dokumentace, včetně informačního dokumentu, souboru, údajů, výkresů, fotografií atd., poskytnutá žadatelem, přičemž je přípustné poskytnout dokumentaci výrobce jako soubor v elektronické podobě;

▼B

39) „schvalovací dokumentací“ dokumentace výrobce se všemi zkušebními protokoly a ostatními dokumenty, které přiložila technická zkušebna nebo schvalovací orgán k dokumentaci výrobce v průběhu výkonu svých funkcí, přičemž je přípustné poskytnout schvalovací dokumentaci jako soubor v elektronické podobě;

40) „seznamem schvalovací dokumentace“ dokument uvádějící obsah schvalovací dokumentace podle vhodného číslování nebo značení, aby bylo možno jasně identifikovat všechny stránky, přičemž formát tohoto dokumentu musí umožňovat uvádění záznamů o následujících krocích při provádění ES schválení typu, zejména data revizí a aktualizací.

KAPITOLA II

OBECNÉ POVINNOSTI

Článek 4

Povinnosti členských států

1. Členské státy zajistí, aby výrobci žádající o schválení splnili své povinnosti podle této směrnice.

2. Členské státy schválí pouze taková vozidla, systémy, konstrukční části nebo samostatné technické celky, jež splňují požadavky této směrnice.

3. Členské státy provedou registraci nebo povolí prodej nebo uvedení do provozu pouze těch vozidel, konstrukčních částí a samostatných technických celků, jež splňují požadavky této směrnice.

Členské státy nesmějí zakázat, omezit ani bránit registraci, prodeji, uvedení do provozu ani jízdě na silnici vozidel, konstrukčních částí nebo samostatných technických celků z důvodů týkajících se konstrukčních a funkčních hledisek, na něž se vztahuje tato směrnice, pokud splňují její požadavky.

4. Členské státy zřídí nebo určí orgány příslušné ve věcech týkajících se schvalování a oznámí Komisi jejich zřízení nebo určení v souladu s článkem 43.

V oznámení o schvalovacích orgánech se uvádí jméno, adresa včetně elektronické adresy a jejich oblast odpovědnosti.

Článek 5

Povinnosti výrobců

1. Výrobce odpovídá schvalovacímu orgánu za všechna hlediska postupu schvalování a za zajištění shodnosti výroby, ať už je výrobce přímo zapojen do všech stupňů výroby vozidla, systému, konstrukční části nebo samostatného technického celku či nikoliv.

▼B

2. U vícestupňového schválení typu odpovídá každý výrobce za schválení a shodnost výroby systémů, konstrukčních částí nebo samostatných technických celků montovaných ve stupni dokončení vozidla prováděného výrobcem.

Výrobce, jenž mění konstrukční části nebo systémy, které již byly schváleny na nižších stupních, odpovídá za schválení a shodnost výroby těchto konstrukčních částí a systémů.

3. Pro účely této směrnice výrobce usazený mimo Společenství jmenuje zástupce usazeného ve Společenství, aby jej zastupoval před schvalovacím orgánem.

KAPITOLA III

POSTUPY ES SCHVÁLENÍ TYPU

Článek 6

Postupy při ES schválení typu vozidel

1. Výrobce může zvolit jeden z těchto postupů:

a) postupné schválení typu;

b) jednorázové schválení typu;

c) kombinované schválení typu.

2. Žádost o postupné schválení typu sestává z dokumentace výrobce, jež obsahuje informace požadované podle přílohy III, společně s úplným souborem certifikátů schválení typu požadovaných podle každého z použitelných regulačních aktů uvedených v příloze IV nebo v příloze XI. V případě schválení typu systému nebo samostatného technického celku podle použitelných regulačních aktů má schvalovací orgán přístup k související schvalovací dokumentaci, a to až do okamžiku, kdy je schválení vydáno nebo odmítnuto.

3. Žádost o jednorázové schválení typu sestává z dokumentace výrobce, jež obsahuje příslušné informace požadované podle přílohy I, v souvislosti s regulačními akty uvedenými v příloze IV nebo příloze XI a případně v části II přílohy III.

4. U postupu kombinovaného schválení typu může schvalovací orgán zprostit výrobce povinnosti předložit jeden nebo více certifikátů ES schválení typu systému, pokud je dokumentace výrobce doplněna o údaje uvedené v příloze I, jež jsou vyžadovány pro schválení těchto systémů během fáze schvalování vozidla, přičemž se v tom případě každý takto prominutý certifikát ES schválení typu nahradí zkušebním protokolem.

5. Aniž jsou dotčeny odstavce 2, 3 a 4, poskytují se pro účely vícestupňového schválení typu tyto informace:

a) v prvním stupni ty části dokumentace výrobce a certifikáty ES schválení typu požadované pro úplné vozidlo, jež jsou důležité pro stav dokončení základního vozidla;

▼B

b) ve druhém a dalších stupních ty části dokumentace výrobce a certifikáty ES schválení typu, které jsou důležité pro stávající stupeň výroby, a kopie certifikátu ES schválení typu vozidla vydaného na předchozím stupni výroby; kromě toho výrobce poskytne veškeré podrobnosti o všech změnách nebo doplňcích, jež na vozidle provedl.

Informace uvedené v písmenech a) nebo b) lze poskytnout postupem kombinovaného schválení typu uvedeným v odstavci 4.

6. Výrobce podává žádost schvalovacímu orgánu. Pro konkrétní typ vozidla lze podat pouze jednu žádost, a to pouze v jednom členském státě.

Pro každý typ, který má být schválen, se podává samostatná žádost.

7. Schvalovací orgán může prostřednictvím odůvodněné žádosti požádat výrobce o poskytnutí jakýchkoliv dalších informací potřebných k rozhodnutí o tom, jaké zkoušky jsou vyžadovány, nebo k usnadnění těchto zkoušek.

8. Výrobce dá schvalovacímu orgánu k dispozici tolik vozidel, kolik je jich potřeba pro uspokojivé provedení postupu schválení typu.

Článek 7

Postup při ES schválení typu systémů, konstrukčních částí nebo samostatných technických celků

1. Výrobce podává žádost schvalovacímu orgánu. Pro konkrétní typ systému, konstrukční části nebo samostatného technického celku lze podat pouze jednu žádost, a to pouze v jednom členském státě. Pro každý typ, který má být schválen, se podává samostatná žádost.

2. K žádosti se přiloží dokumentace výrobce, jejíž obsah je stanoven ve zvláštních směrnicích nebo nařízeních.

3. Schvalovací orgán může prostřednictvím odůvodněné žádosti požádat výrobce o poskytnutí jakýchkoliv dalších informací potřebných k rozhodnutí o tom, jaké zkoušky jsou vyžadovány, nebo k usnadnění těchto zkoušek.

4. Výrobce dá schvalovacímu orgánu k dispozici tolik vozidel, konstrukčních částí nebo samostatných technických celků, kolik je jich podle příslušných zvláštních směrnic nebo nařízení potřeba k provedení požadovaných zkoušek.

KAPITOLA IV

PROVÁDĚNÍ POSTUPŮ ES SCHVÁLENÍ TYPU

Článek 8

Obecná ustanovení

1. Členské státy nesmějí udělit ES schválení typu, dokud nezajistí, že jsou řádně a uspokojivě provedeny postupy uvedené v článku 12.

▼B

2. Členské státy udělují ES schválení typu v souladu s články 9 a 10.

3. Pokud členský stát zjistí, že typ vozidla, systému, konstrukční části nebo samostatného technického celku představuje, i když splňuje požadovaná ustanovení, závažné nebezpečí pro bezpečnost provozu na pozemních komunikacích nebo vážně poškozuje životní prostředí nebo veřejné zdraví, může odmítnout udělit ES schválení typu. V tom případě neprodleně zašle ostatním členským státům a Komisi podrobnou dokumentaci objasňující důvody svého rozhodnutí a uvádějící důkazy pro svá zjištění.

4. Certifikáty ES schválení typu se číslují postupem stanoveným v příloze VII.

5. Schvalovací orgán zašle pro každý typ vozidla, který schválí, schvalovacím orgánům ostatních členských států do dvaceti pracovních dnů kopii certifikátu ES schválení typu vozidla i s přílohami. Tištěnou podobu lze nahradit elektronickým souborem.

6. Schvalovací orgán neprodleně uvědomí schvalovací orgány ostatních členských států o svém odmítnutí nebo odejmutí jakéhokoliv schválení vozidla, společně s odůvodněním svého rozhodnutí.

7. Schvalovací orgán zasílá ve tříměsíčních odstupech schvalovacím orgánům ostatních členských států seznam ES schválení typu pro systémy, konstrukční části nebo samostatné technické celky, které během předchozího období udělil, změnil, odmítl udělit nebo odejmul. Tento seznam obsahuje údaje stanovené v příloze XIV.

8. Pokud tak požaduje jiný členský stát, zašle členský stát, jenž udělil ES schválení typu, do dvaceti pracovních dnů od obdržení této žádosti kopii dotyčného certifikátu ES schválení typu i s přílohami. Tištěnou podobu lze nahradit elektronickým souborem.

Článek 9

Zvláštní ustanovení týkající se vozidel

1. Členské státy udělí ES schválení pro

a) typ vozidla, který odpovídá údajům v dokumentaci výrobce a splňuje technické požadavky stanovené v příslušných regulačních aktech uvedených v příloze IV;

b) typ vozidla zvláštního určení, který odpovídá údajům v dokumentaci výrobce a splňuje technické požadavky stanovené v příslušných regulačních aktech uvedených v příloze XI.

Použijí se postupy uvedené v příloze V.

▼B

2. Členské státy udělí vícestupňové schválení typu pro typ neúplného nebo dokončeného vozidla, který odpovídá údajům v dokumentaci výrobce a splňuje technické požadavky stanovené příslušnými regulačními akty uvedenými v příloze IV nebo v příloze XI, a to s ohledem na stav rozpracovanosti vozidla.

Vícestupňové schvalování typu se použije i na hotová vozidla, která jiný výrobce přestavuje nebo upravuje.

Použijí se postupy uvedené v příloze XVII.

3. U každého typu vozidla schvalovací orgán

a) vyplní všechny rubriky certifikátu ES schválení typu, včetně přiloženého listu s výsledky zkoušek, podle vzoru uvedeného v příloze VIII;

b) sestaví nebo ověří seznam schvalovací dokumentace;

c) bez zbytečného prodlení vydá vyplněný certifikát i s jeho přílohami žadateli.

4. V případě ES schválení typu, u nějž byla v souladu s články 20 či 22 nebo přílohou XI stanovena omezení ohledně jeho platnosti nebo bylo upuštěno od dodržení některých ustanovení regulačních aktů, se v certifikátu ES schválení typu tato omezení nebo prominutí uvedou.

5. Pokud údaje v dokumentaci výrobce uvádějí ustanovení pro vozidla zvláštního určení podle přílohy XI, uvedou se tato ustanovení v certifikátu ES schválení typu.

6. Pokud se výrobce rozhodne pro postup kombinovaného schválení typu, vyplní schvalovací orgán v části III informačního dokumentu, jehož vzor je uveden v příloze III, odkazy na zkušební protokoly stanovené regulačními akty, pro něž není k dispozici žádný certifikát ES schválení typu.

7. Pokud se výrobce rozhodne pro jednorázový postup schválení typu, sestaví schvalovací orgán seznam použitelných regulačních aktů, jehož vzor je uveden v dodatku k příloze VI, a přiloží tento seznam k certifikátu ES schválení typu.

Článek 10

Zvláštní ustanovení týkající se systémů, konstrukčních částí nebo samostatných technických celků

1. Členské státy udělí ES schválení typu pro systém, který odpovídá údajům v dokumentaci výrobce a splňuje technické požadavky stanovené příslušnou zvláštní směrnicí nebo nařízením, jež jsou uvedeny v příloze IV nebo příloze XI.

2. Členské státy udělí ES schválení typu pro konstrukční část nebo samostatný technický celek, které odpovídají údajům v dokumentaci výrobce a splňují technické požadavky stanovené příslušnou zvláštní směrnicí nebo nařízením, jež jsou uvedeny v příloze IV.

▼B

3. Pokud se na konstrukční části nebo samostatné technické celky, ať jsou určeny k opravě, servisu nebo údržbě či nikoliv, vztahuje rovněž schválení typu pro systém související s vozidlem, nevyžaduje se žádné další schválení konstrukční části nebo samostatného technického celku, ledaže tak stanoví příslušný regulační akt.

4. Pokud konstrukční část nebo samostatný technický celek plní svou funkci nebo má specifické vlastnosti pouze ve spojení s jinými částmi vozidla, a proto je možné ověřit shodu s požadavky, pouze pokud konstrukční část nebo samostatný technický celek pracují ve spojení s těmito jinými částmi vozidla, rozsah ES schválení typu konstrukční části nebo samostatného technického celku se odpovídajícím způsobem omezí. V tom případě se v certifikátu ES schválení typu uvedou všechna omezení jeho použití a zvláštní podmínky pro jeho montáž. Pokud jsou taková konstrukční část nebo samostatný technický celek montovány výrobcem vozidla, ověří se dodržení všech použitelných omezení použití nebo podmínek pro montáž během schvalování vozidla.

Článek 11

Zkoušky vyžadované pro ES schválení typu

1. Dodržení technických předpisů stanovených v této směrnici a v regulačních aktech uvedených v příloze IV se prokazuje vhodnými zkouškami provedenými určenými technickými zkušebnami.

Zkušební postupy, zvláštní vybavení a nástroje nezbytné k provádění těchto zkoušek jsou popsány v každém z regulačních aktů.

2. Vyžadované zkoušky se provádějí na vozidlech, konstrukčních částech a samostatných technických celcích představujících typ, jenž má být schválen.

Výrobce však může po dohodě se schvalovacím orgánem vybrat vozidlo, systém, konstrukční část nebo samostatný technický celek, který, třebaže nepředstavuje schvalovaný typ, spojuje ve vztahu k požadované úrovni výkonů řadu nejméně příznivých vlastností. K rozhodování během výběru lze využít zkušební metody se simulací.

3. Jako alternativy ke zkušebním postupům uvedeným v odstavci 1 lze po dohodě se schvalovacím orgánem využít na žádost výrobce zkušební metody se simulací s ohledem na regulační akty uvedené v příloze XVI.

4. Obecné podmínky, které musí zkušební metody se simulací splňovat, jsou stanoveny v dodatku 1 k příloze XVI.

Pro každý z regulačních aktů uvedených v příloze XVI jsou v dodatku 2 k uvedené příloze stanoveny zvláštní zkušební podmínky a související správní ustanovení.

▼B

5. Komise sestaví seznam regulačních aktů, pro něž jsou přípustné zkušební metody se simulací, jejich zvláštní podmínky a související správní ustanovení. Tato opatření, jež mají za účel změnit jiné než podstatné prvky této směrnice včetně jejího doplnění, se stanoví a aktualizují regulativním postupem s kontrolou podle čl. 40 odst. 2.

Článek 12

Opatření pro shodnost výroby

1. Členský stát, který uděluje ES schválení typu, přijme nezbytná opatření v souladu s přílohou X, aby případně ve spolupráci se schvalovacími orgány ostatních členských států ověřil, že byla přijata dostatečná opatření k zajištění shody vyráběných vozidel, systémů, konstrukčních částí nebo samostatných technických celků se schváleným typem.

2. Členský stát, který udělil ES schválení typu, přijme s ohledem na toto schválení nezbytná opatření v souladu s přílohou X, aby případně ve spolupráci se schvalovacími orgány ostatních členských států ověřil, zda jsou opatření uvedená v odstavci 1 nadále dostatečná a zda se vyráběná vozidla, systémy, konstrukční části nebo samostatné technické celky nadále shodují se schváleným typem.

Ověření pro zajištění toho, že se výrobky shodují se schváleným typem, se omezí na postupy stanovené v příloze X a v regulačních aktech, které obsahují zvláštní požadavky. Za tímto účelem může schvalovací orgán členského státu, který udělil ES schválení typu, provést jakékoli kontroly nebo zkoušky předepsané v regulačních aktech uvedených v příloze IV nebo v příloze XI na vzorcích odebraných v zařízeních výrobce, včetně výrobních zařízení.

3. Pokud členský stát, který udělil ES schválení typu, stanoví, že se opatření uvedená v odstavci 1 nepoužívají, významným způsobem se odchylují od dohodnutých opatření a kontrolních plánů nebo se přestala používat, ačkoliv výroba není přerušena, přijme tento členský stát nezbytná opatření, včetně odejmutí schválení typu, pro zajištění správného provádění postupu týkajícího se shodnosti výroby.

KAPITOLA V

ZMĚNY ES SCHVÁLENÍ TYPU

Článek 13

Obecná ustanovení

1. Výrobce neprodleně sdělí členskému státu, který udělil ES schválení typu, každou změnu údajů zaznamenaných ve schvalovací dokumentaci. Členský stát rozhodne v souladu s pravidly stanovenými v této kapitole, který postup se má použít. V případě potřeby může členský stát po konzultaci s výrobcem rozhodnout, že je třeba udělit nové ES schválení typu.

▼B

2. Žádost o změnu ES schválení typu se podává výlučně členskému státu, který udělil původní ES schválení typu.

3. Pokud členský stát shledá, že pro účely provedení změny jsou nezbytné nové kontroly nebo nové zkoušky, vyrozumí o tom výrobce. Postupy uvedené v článcích 14 a 15 se použijí pouze po úspěšném provedení potřebných nových kontrol nebo nových zkoušek.

Článek 14

Zvláštní ustanovení týkající se vozidel

1. Pokud se změnily údaje zaznamenané ve schvalovací dokumentaci, označí se změna jako „revize“.

V tom případě vydá schvalovací orgán podle potřeby revidované stránky schvalovací dokumentace a na každé revidované stránce zřetelně vyznačí povahu změny a datum jejího nového vydání. Za splnění tohoto požadavku se považuje rovněž vydání konsolidované a aktualizované verze schvalovací dokumentace spolu s podrobným popisem změn.

2. Revize se označí jako „rozšíření“, pokud vedle odstavce 1

a) jsou požadovány další kontroly nebo nové zkoušky;

b) se změní jakékoliv informace o certifikátu ES schválení typu, s výjimkou jeho příloh;

c) vstoupí v platnost nové požadavky podle některého z regulačních aktů použitelných na schválený typ vozidla.

V tom případě vydá schvalovací orgán revidovaný certifikát ES schválení typu označený číslem rozšíření následujícím po čísle řady již udělených rozšíření.

V certifikátu schválení typu se zřetelně vyznačí důvod rozšíření a datum jeho nového vydání.

3. Při každém vydání změněných stránek nebo konsolidované a aktualizované verze se odpovídajícím způsobem upraví i seznam schvalovací dokumentace přiložený k certifikátu schválení typu, aby uváděl datum posledního rozšíření nebo revize nebo datum poslední konsolidace aktualizované verze.

4. Změna schválení typu vozidla se nevyžaduje, pokud nové požadavky uvedené v odst. 2 písm. c) nejsou z technického hlediska pro tento typ vozidla důležité nebo se týkají jiných kategorií vozidel, než do které vozidlo patří.

▼B

Článek 15

Zvláštní ustanovení týkající se systémů konstrukčních částí nebo samostatných technických celků

1. Pokud se změnily údaje zaznamenané ve schvalovací dokumentaci, označí se změna jako „revize“.

V tom případě vydá schvalovací orgán podle potřeby revidované stránky schvalovací dokumentace a na každé revidované stránce zřetelně vyznačí povahu změny a datum jejího nového vydání. Za splnění tohoto požadavku se považuje rovněž vydání konsolidované a aktualizované verze schvalovací dokumentace spolu s podrobným popisem změn.

2. Revize se označí jako „rozšíření“, pokud vedle odstavce 1

a) jsou požadovány další kontroly nebo nové zkoušky;

b) se změnily jakékoliv informace o certifikátu ES schválení typu, s výjimkou jeho příloh;

c) vstoupí v platnost nové požadavky podle některého z regulačních aktů použitelných na schválený systém, konstrukční část nebo samostatný technický celek.

V tom případě vydá schvalovací orgán revidovaný certifikát ES schválení typu označený číslem rozšíření následujícím po čísle řady již udělených rozšíření. V případě změny na základě použití odst. 2 písm. c) se aktualizuje třetí část čísla schválení.

V certifikátu schválení typu se zřetelně vyznačí důvod rozšíření a datum jeho nového vydání.

3. Při každém vydání změněných stránek nebo konsolidované a aktualizované verze se odpovídajícím způsobem upraví i seznam schvalovací dokumentace přiložený k certifikátu schválení typu, aby uváděl datum posledního rozšíření nebo revize nebo datum poslední konsolidace aktualizované verze.

Článek 16

Vydání a oznámení změn

1. V případě rozšíření schvalovací orgán aktualizuje všechny příslušné části certifikátu ES schválení typu, přílohy k němu a seznam schvalovací dokumentace. Aktualizovaný certifikát a jeho přílohy se bez zbytečného prodlení vydají žadateli.

2. V případě revize vydá schvalovací orgán žadateli bez zbytečného prodlení revidované dokumenty nebo případně konsolidovanou a aktualizovanou verzi, včetně revidovaného seznamu schvalovací dokumentace.

3. Schvalovací orgán oznámí každou změnu učiněnou v ES schválení typu schvalovacím orgánům ostatních členských států postupy uvedenými v článku 8.

▼B

KAPITOLA VI

PLATNOST ES SCHVÁLENÍ TYPU VOZIDLA

Článek 17

Skončení platnosti

1. Platnost ES schválení typu vozidla končí v těchto případech:

a) nové požadavky regulačního aktu použitelného na schválené vozidlo se stanou závaznými pro registraci nového vozidla, jeho prodej nebo uvedení do provozu a schválení nelze odpovídajícím způsobem aktualizovat;

b) výroba schváleného vozidla je s konečnou platností dobrovolně ukončena;

c) doba platnosti schválení skončí z důvodu zvláštního omezení.

2. Pokud se stane neplatnou pouze jedna varianta v rámci typu nebo jedna verze v rámci varianty, pozbývají ES schválení typu daného vozidla platnosti pouze pro danou variantu nebo verzi.

3. Pokud je s konečnou platností ukončena výroba konkrétního typu vozidla, oznámí výrobce tuto skutečnost schvalovacímu orgánu, který udělil ES schválení typu pro dané vozidlo. Po obdržení tohoto oznámení uvědomí dotyčný orgán odpovídajícím způsobem do dvaceti pracovních dnů schvalovací orgány ostatních členských států.

Článek 27 se použije pouze na skončení za okolností uvedených v odst. 1 písm. a) tohoto článku.

4. Aniž je dotčen odstavec 3, má-li ES schválení typu vozidla pozbýt platnosti, oznámí výrobce tuto skutečnost schvalovacímu orgánu, který udělil ES schválení typu.

Schvalovací orgán bez zbytečného prodlení sdělí všechny důležité informace schvalovacím orgánům ostatních členských států, aby bylo možno případně použít článek 27. V tomto sdělení se uvede zejména datum výroby a identifikační číslo posledního vyrobeného vozidla.

KAPITOLA VII

PROHLÁŠENÍ O SHODĚ A OZNAČENÍ

Článek 18

Prohlášení o shodě

1. Výrobce jako držitel ES schválení typu vozidla vydává prohlášení o shodě, jímž musí být opatřeno každé vozidlo, ať úplné, neúplné nebo dokončené, jež bylo vyrobeno ve shodě se schváleným typem vozidla.

▼B

U neúplného nebo dokončeného vozidla vyplňuje výrobce pouze ty body strany 2 prohlášení o shodě, které byly v probíhajícím stupni schvalování typu doplněny nebo změněny, a popřípadě připojí k tomuto prohlášení veškerá prohlášení o shodě vydaná v předchozím stupni.

2. Prohlášení o shodě se vystavuje v jednom z úředních jazyků Společenství. Kterýkoliv členský stát může požádat, aby bylo prohlášení o shodě přeloženo do jeho vlastního jazyka či jazyků.

3. Prohlášení o shodě je upraveno tak, aby se zabránilo jeho padělání. K tomuto účelu se použije papír chráněný barevnými grafickými prostředky nebo vodotiskem v podobě identifikačního označení výrobce.

4. Prohlášení o shodě se vyplňuje v celém rozsahu a nesmí obsahovat jiná omezení týkající se použití vozidla než ta, jež jsou stanovena v regulačním aktu.

5. V prohlášení o shodě uvedeném v části I přílohy IX pro vozidla schválená v souladu s čl. 20 odst. 2 se v záhlaví uvede věta „Schválení typu na základě článku 20 (prozatímní schválení) pro úplná a dokončená vozidla“.

6. V prohlášení o shodě uvedeném v části I přílohy IX pro vozidla, jejichž typ byl schválen v souladu s článkem 22, se v záhlaví uvede věta „Schválení typu pro úplná a dokončená vozidla v malých sériích“ a v těsné blízkosti k ní rok výroby a následně pořadové číslo v rozmezí od 1 do mezní hodnoty uvedené v tabulce v příloze XII, jež označuje pro každý rok výroby zařazení tohoto vozidla do pořadí výroby připadající na tento rok.

7. Aniž je dotčen odstavec 1, může výrobce předávat údaje nebo informace obsažené v prohlášení o shodě registračnímu orgánu členského státu elektronickými prostředky.

8. Duplikát prohlášení o shodě smí vydat pouze výrobce. Na přední straně každého duplikátu prohlášení musí být jasně uvedeno označení „duplikát“.

Článek 19

Značka ES schválení typu

1. Výrobce konstrukční části nebo samostatného technického celku, ať už je částí systému či nikoliv, opatří každou konstrukční část nebo celek vyrobený ve shodě se schváleným typem značkou ES schválení typu požadovanou příslušnou zvláštní směrnicí nebo nařízením.

2. Pokud není značka ES schválení typu požadována, vyznačí výrobce alespoň svou výrobní nebo obchodní značku a číslo typu nebo identifikační číslo.

▼B

3. Značka ES schválení typu se sestavuje v souladu s dodatkem k příloze VII.

KAPITOLA VIII

NOVÁ TECHNICKÁ ŘEŠENÍ NEBO KONCEPCE NESLUČITELNÉ SE ZVLÁŠTNÍMI SMĚRNICEMI

Článek 20

Výjimky pro nová technická řešení nebo nové koncepce

1. Členské státy mohou na žádost výrobce udělit ES schválení typu pro typ systému, konstrukční části nebo samostatného technického celku obsahující technická řešení nebo koncepce, jež jsou neslučitelné s jedním nebo více regulačními akty uvedenými v části I přílohy IV, a to s výhradou povolení Komise uděleného postupem podle čl. 40 odst. 3.

2. Členský stát může do rozhodnutí, zda je povolení uděleno, udělit typu vozidla, na nějž se vztahuje požadovaná výjimka, prozatímní schválení platné pouze na jeho území, pokud o tom neprodleně uvědomí Komisi a ostatní členské státy prostřednictvím dokumentace obsahující tyto údaje:

a) důvody, proč daná technická řešení nebo koncepce činí systém, konstrukční část nebo samostatný technický celek neslučitelným s požadavky;

b) popis dotčené problematiky bezpečnosti a ochrany životního prostředí a přijatých opatření;

c) popis zkoušek i s jejich výsledky, jež prokazují, že v porovnání s požadavky, z nichž se žádá výjimka, je zajištěna alespoň rovnocenná úroveň bezpečnosti a ochrany životního prostředí.

3. Ostatní členské státy mohou rozhodnout o přijetí prozatímního schválení uvedeného v odstavci 2 na svém území.

4. Komise postupem podle čl. 40 odst. 3 rozhodne, zda danému členskému státu povolí udělit ES schválení typu pro tento typ vozidla či nikoliv.

V rozhodnutí se popřípadě rovněž uvede, zda jeho platnost podléhá nějakým omezením, například časovým. Platnost schválení však v žádném případě nesmí být kratší než 36 měsíců.

Pokud Komise rozhodne povolení odmítnout, členský stát ihned vyrozumí držitele prozatímního schválení typu uvedeného v odstavci 2 tohoto článku, že prozatímní schválení bude zrušeno šest měsíců po dni rozhodnutí Komise. Vozidla vyrobená ve shodě s prozatímním schválením před jeho zrušením však mohou být registrována, prodávána nebo uvedena do provozu v kterémkoliv členském státě, jenž prozatímní schválení přijal.

▼B

5. Tento článek se nepoužije, pokud je systém, konstrukční část nebo samostatný technický celek v souladu s předpisem EHK OSN, k němuž Společenství přistoupilo.

Článek 21

Požadované opatření

1. Pokud Komise usoudí, že existují řádné důvody pro udělení výjimky podle článku 20, okamžitě přijme nezbytné kroky, aby dotčené zvláštní směrnice nebo nařízení přizpůsobila technickému pokroku. Tato opatření, jež mají za účel změnit jiné než podstatné prvky těchto zvláštních směrnic nebo nařízení uvedených v části I přílohy IV se přijímají regulativním postupem s kontrolou podle čl. 40 odst. 2.

Pokud se výjimka podle článku 20 týká předpisu EHK OSN, navrhne Komise změnu příslušného předpisu EHK OSN v souladu s postupem použitelným podle revidované dohody z roku 1958.

2. Okamžitě po změně příslušných regulačních aktů se zruší veškerá omezení vztahující se k výjimkám.

Pokud nebyly přijaty nezbytné kroky k úpravě regulačních aktů, lze na žádost členského státu, který schválení udělil, prodloužit platnost výjimky dalším rozhodnutím přijatým postupem podle čl. 40 odst. 3.

KAPITOLA IX

VOZIDLA VYRÁBĚNÁ V MALÝCH SÉRIÍCH

Článek 22

ES schválení typu malých sérií

1. Na žádost výrobce a v rámci početních omezení uvedených v části A oddíle 1 přílohy XII udělí členské státy postupem podle čl. 6 odst. 4 ES schválení typu pro typ vozidla, který splňuje alespoň požadavky uvedené v doplňku k části I přílohy IV.

2. Odstavec 1 se nepoužije na vozidla zvláštního určení.

3. Certifikáty ES schválení typu se číslují v souladu s přílohou VII.

Článek 23

Vnitrostátní schválení typu malých sérií

1. U vozidel vyráběných v rámci početních omezení stanovených v části A oddíle 2 přílohy XII mohou členské státy upustit od dodržení jednoho nebo více ustanovení jednoho nebo více regulačních aktů uvedených v příloze IV nebo v příloze XI za předpokladu, že stanoví odpovídající alternativní požadavky.

▼B

„Alternativními požadavky“ se rozumějí správní ustanovení a technické požadavky, jež mají za cíl zajistit úroveň bezpečnosti provozu na pozemních komunikacích a ochrany životního prostředí, jež je v nejvyšší možné míře rovnocenná úrovni stanovené přílohou IV nebo přílohou XI.

2. Členské státy mohou u vozidel uvedených v odstavci 1 upustit od dodržení jednoho nebo více ustanovení této směrnice.

3. Od dodržení ustanovení uvedených v odstavcích 1 a 2 lze upustit pouze tehdy, pokud k tomu má členský stát dostatečné důvody.

4. Pro účely schválení typu vozidel podle tohoto článku přijímají členské státy systémy, konstrukční části nebo samostatné technické celky, jejichž typ je schválen v souladu s regulačními akty uvedenými v příloze IV.

5. Certifikát schválení typu uvede povahu upuštění udělených podle odstavců 1 a 2.

Certifikát schválení typu, jehož vzor je uveden v příloze VI, nesmí být nadepsán „certifikát ES schválení typu vozidla“. Certifikáty schválení typu se však číslují v souladu s přílohou VII.

6. Platnost schválení typu je omezena na území členského státu, který schválení udělil. Na žádost výrobce však schvalovací orgán zašle schvalovacím orgánům ostatních členských států určených výrobcem doporučenou zásilkou nebo elektronickou poštou kopii certifikátu schválení typu a jeho příloh.

Tento členský stát rozhodne do 60 dnů od obdržení uvedené kopie, zda schválení typu přijme či nikoliv. Rozhodnutí pak formálně sdělí schvalovacímu orgánu uvedenému v prvním pododstavci.

Členský stát schválení typu neodmítne, ledaže se může odůvodněně domnívat, že technické požadavky, podle nichž bylo vozidlo schváleno, neodpovídají jeho požadavkům.

7. Na žádost žadatele, jenž si přeje prodat, zaregistrovat nebo uvést do provozu vozidlo v jiném členském státě, poskytne členský stát, který udělil schválení, žadateli kopii certifikátu schválení typu i se schvalovací dokumentací.

Členský stát povolí prodej, registraci nebo uvedení do provozu tohoto vozidla, ledaže se může odůvodněně domnívat, že technické požadavky, podle nichž bylo vozidlo schváleno, neodpovídají jeho požadavkům.

▼B

KAPITOLA X

JEDNOTLIVÁ SCHVÁLENÍ

Článek 24

Jednotlivá schválení

1. U určitého vozidla, ať již jedinečného či nikoliv, mohou členské státy upustit od dodržení jednoho nebo více ustanovení této směrnice nebo od jednoho nebo více regulačních aktů uvedených v příloze IV nebo v příloze XI za předpokladu, že stanoví alternativní požadavky.

Od dodržení ustanovení uvedených v prvním pododstavci lze upustit pouze tehdy, pokud k tomu má členský stát dostatečné důvody.

„Alternativními požadavky“ se rozumějí správní ustanovení a technické požadavky, jež mají za cíl zajistit úroveň bezpečnosti provozu po pozemních komunikacích a ochrany životního prostředí, jež je v nejvyšší možné míře rovnocenná úrovni stanovené přílohou IV nebo přílohou XI.

2. Členské státy neprovádějí destrukční zkoušky. Využijí všech odpovídajících informací poskytnutých žadatelem, jež prokazují shodu s alternativními požadavky.

3. Členské státy přijmou místo alternativních požadavků všechna ES schválení typu pro systém, konstrukční části nebo samostatné technické celky.

4. Žádost o jednotlivé schválení podává výrobce nebo vlastník vozidla nebo osoba jednající jeho jménem, pokud je tato osoba usazena ve Společenství.

5. Členský stát udělí jednotlivé schválení, pokud vozidlo odpovídá popisu přiloženému k žádosti a splňuje příslušné technické požadavky, a bez zbytečného prodlení vydá certifikát o jednotlivém schválení.

Podoba certifikátu o jednotlivém schválení vychází ze vzoru certifikátu ES schválení typu uvedeného v příloze VI a obsahuje alespoň informace nezbytné pro vyplnění žádosti o registraci podle směrnice Rady 1999/37/ES ze dne 29. dubna 1999 o registračních dokladech vozidel ([1]). Certifikáty o jednotlivém schválení nesmějí být nadepsány „ES schválení vozidla“.

Certifikát o jednotlivém schválení nese identifikační číslo dotyčného vozidla.

6. Platnost jednotlivého schválení je omezena na území členského státu, který schválení udělil.

Pokud si žadatel přeje prodat, zaregistrovat nebo uvést do provozu v jiném členském státě vozidlo, pro které bylo uděleno jednotlivé schválení, poskytne mu členský stát, který schválení udělil, na požádání soupis technických požadavků, podle nichž bylo vozidlo schváleno.

([1]) Úř. věst. L 138, 1.6.1999, s. 57. Směrnice naposledy pozměněná směrnicí 2006/103/ES (Úř. věst. L 363, 20.12.2006, s. 344).

▼B

Vozidlu, pro něž některý členský stát udělil jednotlivé schválení v souladu s tímto článkem, udělí jiný členský stát povolení k prodeji, registraci nebo uvedení do provozu, ledaže se může odůvodněně domnívat, že technické požadavky, podle nichž bylo vozidlo schváleno, neodpovídají jeho požadavkům.

7. Členské státy udělí na žádost výrobce nebo vlastníka vozidla jednotlivé schválení pro vozidlo, jež je v souladu s touto směrnicí a regulačními akty uvedenými v příloze IV nebo v příloze XI.

V tom případě členské státy přijmou jednotlivé schválení a povolí prodej, registraci a uvedení vozidla do provozu.

8. Tento článek se může použít na vozidla, jež získala schválení typu podle této směrnice a na nichž byly před jejich první registrací nebo uvedením do provozu provedeny změny.

Článek 25

Zvláštní ustanovení

1. Postup uvedený v článku 24 se může použít na konkrétní vozidlo během jednotlivých stupňů výroby podle postupu vícestupňového schvalování typu.

2. Postupem uvedeným v článku 24 nelze nahradit stupeň meziproduktu v rámci běžného postupu vícestupňového schvalování typu a nelze jej použít pro účely získání schválení vozidla v prvním stupni.

KAPITOLA XI

REGISTRACE, PRODEJ A UVEDENÍ DO PROVOZU

Článek 26

Registrace, prodej a uvedení vozidel do provozu

1. Aniž jsou dotčeny články 29 a 30, zaregistrují členské státy vozidla a povolí jejich prodej nebo uvedení do provozu pouze tehdy, jsou-li opatřena platným prohlášením o shodě vydaným v souladu s článkem 18.

Pokud jde o neúplná vozidla, členské státy jejich prodej povolí, avšak po dobu, po níž vozidla zůstanou neúplná, mohou odmítnout jejich definitivní registraci a uvedení do provozu.

2. Vozidla, jež jsou osvobozena od požadavku na prohlášení o shodě, mohou být registrována, prodávána nebo uváděna do provozu pouze tehdy, pokud splňují příslušné technické požadavky této směrnice.

▼B

3. U vozidel v malých sériích nesmí počet vozidel zaregistrovaných, prodaných nebo uvedených do provozu během jednoho roku překročit počet jednotek uvedených v části A přílohy XII.

Článek 27

Registrace, prodej a uvedení do provozu vozidel z výběhu série

1. Členské státy mohou v rámci omezení uvedených v části B přílohy XII a pouze po omezenou dobu registrovat a povolovat prodej nebo uvádění do provozu vozidel odpovídajících typu vozidla, jehož ES schválení typu již není platné.

První pododstavec se použije pouze na vozidla na území Společenství, na něž se v době jejich výroby vztahovalo platné ES schválení typu, která však nebyla před tím, než toto ES schválení typu pozbylo platnosti, zaregistrována ani uvedena do provozu.

2. Možnosti uvedené v odstavci 1 lze využít u úplných vozidel po dobu dvanácti měsíců ode dne, k němuž pozbylo ES schválení typu platnosti, a u dokončených vozidel po dobu osmnácti měsíců od uvedeného dne.

3. Výrobce, který si přeje využít odstavce 1, podá před uvedením daných vozidel do provozu žádost příslušnému orgánu každého dotyčného členského státu. V žádosti musí být uvedeny všechny technické a ekonomické důvody, jež brání tomu, aby tato vozidla splňovala nové technické požadavky.

Dotyčné členské státy do tří měsíců od obdržení této žádosti rozhodnou, zda a v jakém množství povolí registraci těchto vozidel na svém území.

4. Odstavce 1, 2 a 3 se obdobně použijí na vozidla, na něž se vztahovalo vnitrostátní schválení typu, která však nebyla zaregistrována nebo uvedena do provozu před tím, než schválení pozbylo v souladu s článkem 45 platnosti z důvodu povinného vynucení postupu ES schválení typu.

5. Členské státy využijí vhodná opatření pro zajištění toho, aby byl účinně sledován počet vozidel, jež mají být zaregistrována nebo uvedena do provozu v rámci postupu podle tohoto článku.

Článek 28

Prodej a uvedení do provozu konstrukčních částí a samostatných technických celků

1. Členské státy povolí prodej nebo uvedení do provozu konstrukčních částí nebo samostatných technických celků pouze v případě, že odpovídají požadavkům příslušných regulačních aktů a jsou řádně označeny v souladu s článkem 19.

▼B

2. Odstavec 1 se nepoužije v případě konstrukčních částí nebo samostatných technických celků, jež jsou speciálně vyrobeny nebo zkonstruovány pro nová vozidla, na něž se tato směrnice nevztahuje.

3. Odchylně od odstavce 1 mohou členské státy povolit prodej a uvedení do provozu konstrukčních částí a samostatných technických celků, jež byly v souladu s článkem 20 osvobozeny od dodržení jednoho nebo více ustanovení regulačního aktu nebo jsou určeny k montáži na vozidla, na něž se vztahují schválení udělená podle článků 22, 23 nebo 24 a týkající se dané konstrukční části nebo samostatného technického celku.

4. Odchylně od odstavce 1 a pokud není v regulačním aktu stanoveno jinak, mohou členské státy povolit prodej a uvedení do provozu konstrukčních částí nebo samostatných technických celků, jež jsou určeny k montáži na vozidla, u nichž v době jejich uvedení do provozu nebylo podle této směrnice nebo směrnice 70/156/EHS požadováno ES schválení typu.

KAPITOLA XII

OCHRANNÉ DOLOŽKY

Článek 29

Vozidla, systémy, konstrukční části nebo samostatné technické celky odpovídající této směrnici

1. Pokud členský stát zjistí, že nová vozidla, systémy, konstrukční části nebo samostatné technické celky, přestože splňují použitelné požadavky nebo jsou řádně označeny, představují závažné nebezpečí pro bezpečnost provozu na pozemních komunikacích nebo vážně poškozují životní prostředí nebo veřejné zdraví, může nejdéle po dobu šesti měsíců odmítnout taková vozidla zaregistrovat nebo povolit na svém území prodej nebo uvedení do provozu takových vozidel, konstrukčních částí nebo samostatných technických celků.

V tom případě o tom dotčený členský stát ihned uvědomí výrobce, ostatní členské státy a Komisi a uvede důvody, na nichž je rozhodnutí založeno, a zejména to, zda se jedná o důsledek

— nedostatků v příslušných regulačních aktech nebo

— nesprávného použití příslušných požadavků.

2. Komise co nejdříve konzultuje dotčené strany, a zejména schvalovací orgán, který udělil schválení typu, s cílem připravit rozhodnutí.

3. Pokud opatření uvedená v odstavci 1 vyplývají z nedostatků v příslušných regulačních aktech, přijme Komise tato vhodná opatření:

— jedná-li se o zvláštní směrnice nebo nařízení uvedené v části I přílohy IV, změní je regulativním postupem s kontrolou podle čl. 40 odst. 2,

▼B

— jedná-li se o předpisy EHK OSN, navrhne nezbytné změny příslušných předpisů EHK OSN v souladu s postupem použitelným podle revidované dohody z roku 1958.

4. Pokud opatření uvedená v odstavci 1 vyplývají z nesprávného použití příslušných požadavků, přijme Komise vhodná opatření, aby zajistila dodržování těchto požadavků.

Článek 30

Vozidla, systémy, konstrukční části nebo samostatné technické celky, jež se neshodují se schváleným typem

1. Pokud členský stát, který udělil ES schválení typu, zjistí, že se nová vozidla, systémy, konstrukční části nebo samostatné technické celky vybavené prohlášením o shodě nebo opatřené značkou schválení typu neshodují s typem, který tento členský stát schválil, přijme nezbytná opatření včetně, je-li to nezbytné, odejmutí schválení typu, aby byla vyráběná vozidla, konstrukční části nebo samostatné technické celky uvedeny ve shodu se schváleným typem. Schvalovací orgán tohoto členského státu uvědomí schvalovací orgány ostatních členských států o přijatých opatřeních.

2. Pro účely odstavce 1 se odchylky od údajů uvedených v certifikátu ES schválení typu nebo ve schvalovací dokumentaci považují za nedodržení shody se schváleným typem.

Vozidlo se nepovažuje za odchylné od schváleného typu, pokud jsou v příslušných regulačních aktech připuštěny tolerance a vozidlo tyto tolerance splňuje.

3. Pokud některý členský stát prokáže, že se nová vozidla, konstrukční části nebo samostatné technické celky vybavené prohlášením o shodě nebo opatřené značkou schválení typu neshodují se schváleným typem, může požádat členský stát, který ES schválení typu udělil, aby ověřil, zda se jednotlivá vyráběná vozidla, systémy, konstrukční části nebo samostatné technické celky i nadále shodují se schváleným typem. Po obdržení takové žádosti dotyčný členský stát přijme co nejdříve a v každém případě do šesti měsíců ode dne podání žádosti nezbytná opatření.

4. Schvalovací orgán požádá členský stát, který udělil schválení typu pro systém, konstrukční část, samostatný technický celek nebo neúplné vozidlo, aby přijal nezbytná opatření k zajištění toho, aby byla vyráběná vozidla opět uvedena v soulad se schváleným typem,

a) u ES schválení typu vozidla, kdy neshoda vozidla vyplývá výlučně z neshody systému, konstrukční části nebo samostatného technického celku;

b) u vícestupňového schválení typu, kdy neshoda dokončeného vozidla vyplývá výlučně z neshody systému, konstrukční části nebo samostatného technického celku, jež tvoří část neúplného vozidla, nebo z neshody samotného neúplného vozidla.

▼B

Po obdržení takové žádosti přijme dotyčný členský stát co nejdříve a v každém případě do šesti měsíců ode dne podání žádosti nezbytné opatření, v případě potřeby společně s členským státem, který žádost podal. Je-li zjištěno nedodržení shody, přijme schvalovací orgán členského státu, který udělil ES schválení typu pro systém, konstrukční část nebo samostatný technický celek nebo neúplné vozidlo, opatření uvedená v odstavci 1.

5. Schvalovací orgány se vzájemně informují do dvaceti pracovních dnů o každém odejmutí ES schválení typu a o jeho důvodech.

6. Pokud členský stát, který udělil ES schválení typu, popírá, že by došlo k nedodržení shody, o němž jej uvědomil jiný členský stát, usilují dotyčné členské státy o urovnání sporu. Komise je průběžně informována a v případě potřeby uspořádá vhodná jednání s cílem dosáhnout urovnání sporu.

Článek 31

Prodej a uvádění do provozu částí nebo zařízení, jež mohou představovat významné nebezpečí pro správné fungování základních systémů

1. Členské státy umožní prodej, nabídku k prodeji nebo uvedení do provozu částí nebo zařízení, jež mohou představovat významné nebezpečí pro správné fungování systémů se zásadním významem pro bezpečnost vozidla nebo pro jeho vliv na životní prostředí, pouze v případě, že tyto části nebo zařízení byly schváleny schvalovacím orgánem v souladu s odstavci 5 až 10.

2. Části nebo zařízení podléhající povolení v souladu s odstavcem 1 se zařazují na seznam uvedený v příloze XIII. Rozhodnutí o zařazení předchází zhodnocení, jehož výsledkem je vypracování zprávy a snaha o dosažení spravedlivé rovnováhy mezi těmito prvky:

a) existence závažného nebezpečí pro bezpečnost vozidla vybaveného dotyčnou částí nebo zařízením nebo jeho vliv na životní prostředí a

b) dopad na spotřebitele a výrobce na trhu s náhradními částmi při stanovení případného požadavku na schválení u dotyčných částí nebo zařízení.

3. Odstavec 1 se nevztahuje na původní části nebo zařízení, pro které platí systémové schválení typu vozidla, a na části nebo zařízení, jejichž typ je schválen v souladu s některým z regulačních aktů uvedených v příloze IV, s výjimkou případů, kdy se tato schválení týkají jiných hledisek než těch, na něž se vztahuje odstavec 1. Odstavec 1 se nevztahuje na části ani zařízení vyrobené výhradně pro závodní vozidla, která nejsou určena k používání na veřejných komunikacích. Mají-li části nebo zařízení zahrnuté do přílohy XIII dvojí použití pro závody a na silnici, nesmějí být tyto části nebo zařízení prodávány ani nabízeny k prodeji veřejnosti pro použití v silničních vozidlech, pokud nesplňují požadavky tohoto článku.

▼B

Komise případně přijme ustanovení pro označení částí nebo zařízení uvedených v tomto odstavci.

4. Po konzultaci se zúčastněnými subjekty Komise stanoví průběh a požadavky postupu schvalování uvedené v odstavci 1 a přijme ustanovení pro následnou aktualizaci seznamu uvedeného v příloze XIII. Tyto požadavky zahrnují předpisy pro bezpečnost, ochranu životního prostředí a v případě potřeby pro zkušební normy. Mohou být založeny na regulačních aktech uvedených v příloze IV, vypracovány podle příslušného stavu technologie v oblasti bezpečnosti, ochrany životního prostředí a zkušebnictví nebo, jedná-li se o přiměřený způsob dosažení požadované bezpečnosti nebo cílů v oblasti životního prostředí, mohou sestávat ze srovnání části nebo zařízení s výkonem původního vozidla nebo některé z jeho částí, pokud jde o životní prostředí nebo bezpečnost.

5. Pro účely odstavce 1 předá výrobce částí nebo zařízení schvalovacímu orgánu zkušební protokol navržený určenou technickou zkušebnou, jenž osvědčuje, že části nebo zařízení, pro něž je požadováno schválení, splňují požadavky uvedené v odstavci 4. Výrobce může podat pouze jednu žádost na typ a část, a to pouze u jednoho schvalovacího orgánu.

Žádost obsahuje podrobnosti týkající se výrobce částí nebo zařízení, typu, označení a čísel částí nebo zařízení, pro něž je schválení požadováno, jakož i jméno výrobce vozidla, typ vozidla a případně rok výroby nebo jakékoliv jiné informace umožňující identifikaci vozidla, pro něž je montáž těchto částí nebo zařízení zamýšlena.

Pokud schvalovací orgán dojde při zohlednění zkušebního protokolu a dalších důkazů k závěru, že dotyčné části nebo zařízení splňují požadavky uvedené v odstavci 4, vydá výrobci bez zbytečného prodlení certifikát. Tento certifikát opravňuje k prodeji, nabídce k prodeji nebo montáži částí nebo zařízení do vozidel ve Společenství, s výhradou odst. 9 druhého pododstavce.

6. Každá část nebo zařízení schválené postupem podle tohoto článku se vhodným způsobem označí.

Komise stanoví požadavky na označování a balení i vzor a systém číslování certifikátu uvedeného v odstavci 5.

7. Opatření uvedená v odstavcích 2 až 6, jež mají za účel změnit jiné než podstatné prvky této směrnice včetně jejího doplnění, se přijímají regulativním postupem s kontrolou podle čl. 40 odst. 2.

8. Výrobce neprodleně uvědomí schvalovací orgán, jenž vydal certifikát, o každé změně, jež má vliv na podmínky, za nichž byl vydán. Schvalovací orgán rozhodne, zda musí být certifikát přezkoumán nebo opětovně vydán a zda jsou nezbytné nové zkoušky.

Výrobce odpovídá za zajištění toho, že části a zařízení jsou vyráběny za podmínek, za nichž byl certifikát vydán, a že jsou tak vyráběny i nadále.

▼B

9. Před vydáním povolení schvalovací orgán ověří, že existují uspokojivá opatření a postupy pro zajištění účinné kontroly shodnosti výroby.

Pokud schvalovací orgán zjistí, že podmínky pro vydání povolení již nejsou splněny, požádá výrobce, aby přijal nezbytná opatření k zajištění toho, aby bylo u částí nebo zařízení opět dosaženo shody. V případě nutnosti povolení odejme.

10. Jakákoliv neshoda mezi členskými státy v souvislosti s certifikáty uvedenými v odstavci 5 se oznámí Komisi. Komise po konzultaci s členskými státy přijme odpovídající opatření, včetně případně požadavku na odejmutí schválení.

11. Tento článek se nepoužije na část nebo zařízení, dokud není zapsána v seznamu v příloze XIII. U každé položky nebo skupiny položek v příloze XIII se stanoví přiměřené přechodné období, aby výrobce části nebo zařízení mohl požádat o povolení a získat je. Současně lze případně stanovit datum tak, aby se na části a zařízení zkonstruované před tímto datem u vozidel, jejichž typ byl schválen, tento článek nevztahoval.

12. Dokud není přijato rozhodnutí o tom, zda má být část nebo zařízení zařazena do seznamu uvedeného v odstavci 1, mohou členské státy zachovat vnitrostátní ustanovení vztahující se na části nebo zařízení, jež mohou představovat závažné nebezpečí pro správné fungování systémů se zásadním významem pro bezpečnost vozidla nebo pro jeho vliv na životní prostředí.

Jakmile se takové rozhodnutí přijme, pozbývají ustanovení vnitrostátních předpisů zaregistrují vztahující se na dané části nebo zařízení platnosti.

13. Od 29. října 2007 nepřijímají členské státy nové předpisy upravující části a zařízení, jež mohou ovlivnit správné fungování systémů se zásadním významem pro bezpečnost vozidla nebo pro jeho vliv na životní prostředí.

Článek 32

Stažení vozidel

1. Pokud je výrobce, jemuž bylo uděleno ES schválení typu vozidla, povinen za použití regulačního aktu nebo směrnice 2001/95/ES stáhnout již prodaná, zaregistrovaná nebo do provozu uvedená vozidla, protože jeden nebo více systémů, konstrukčních částí nebo samostatných technických celků namontovaných ve vozidle, ať již byly podle této směrnice schváleny či nikoliv, představuje závažné nebezpečí pro bezpečnost provozu na pozemních komunikacích, veřejné zdraví nebo ochranu životního prostředí, neprodleně uvědomí schvalovací orgán, který schválení vozidla udělil.

▼B

2. Výrobce navrhne schvalovacímu orgánu soubor vhodných opravných prostředků k odstranění nebezpečí uvedeného v odstavci 1. Schvalovací orgán neprodleně sdělí navržená opatření orgánům ostatních členských států.

Příslušné orgány zajistí, aby tato opatření byla na jejich územích řádně provedena.

3. Pokud dotčené orgány považují opatření za nedostatečná nebo se domnívají, že nebyla provedena dostatečně rychle, neprodleně uvědomí schvalovací orgán, který udělil ES schválení typu vozidla.

Schvalovací orgán následně uvědomí výrobce. Pokud schvalovací orgán, který udělil ES schválení typu, není sám spokojen s opatřeními výrobce, přijme veškerá potřebná ochranná opatření, včetně odejmutí ES schválení typu, pokud výrobce nenavrhne a neprovede účinná nápravná opatření. V případě odejmutí ES schválení typu to dotčený schvalovací orgán do dvaceti pracovních dní doporučeným dopisem nebo rovnocenným elektronickým prostředkem oznámí výrobci, schvalovacím orgánům ostatních členských států a Komisi.

4. Tento článek se rovněž vztahuje na části, na něž se nevztahuje žádný požadavek vyplývající z regulačního aktu.

Článek 33

Oznámení rozhodnutí a dostupných opravných prostředků

Veškerá rozhodnutí o odmítnutí nebo odejmutí ES schválení typu, odmítnutí registrace nebo zákazu prodeje, učiněná na základě předpisů přijatých k provedení této směrnice, uvádějí podrobné důvody, na nichž jsou založena.

Tato rozhodnutí se oznamují dotčené straně zároveň s poučením o opravných prostředcích, které jsou jí podle platných právních předpisů dotyčného členského státu k dispozici, a o lhůtách pro jejich podání.

KAPITOLA XIII

MEZINÁRODNÍ PŘEDPISY

Článek 34

Předpisy EHK OSN potřebné pro ES schválení typu

1. Předpisy EHK OSN, k nimž Společenství přistoupilo a jež jsou uvedeny v části I přílohy IV a v příloze XI, jsou součástí ES schválení typu vozidla stejně jako zvláštní směrnice nebo nařízení. Vztahují se na kategorie vozidel uvedené v příslušných sloupcích v tabulce v části I přílohy IV a v příloze XI.

▼B

2. Pokud Společenství v souladu s čl. 4 odst. 4 rozhodnutí 97/836/ES rozhodne o povinném použití předpisu EHK OSN pro účely ES schválení typu vozidla, změní se odpovídajícím způsobem přílohy této směrnice regulativním postupem s kontrolou podle čl. 40 odst. 2 této směrnice. Akt, kterým se mění přílohy této směrnice, rovněž stanoví lhůty pro povinné použití předpisu EHK OSN nebo jeho změn. Členské státy zruší nebo změní vnitrostátní právní předpisy, jež jsou neslučitelné s dotyčným předpisem EHK OSN.

Pokud uvedený předpis EHK OSN nahrazuje stávající zvláštní směrnici nebo nařízení, příslušný záznam v části I přílohy IV a v příloze XI se nahradí číslem předpisu EHK OSN a příslušný záznam se v části II přílohy IV stejným postupem zruší.

3. V případě uvedeném v odst. 2 druhém pododstavci se zvláštní směrnice nebo nařízení nahrazené předpisem EHK OSN zrušují regulativním postupem s kontrolou podle čl. 40 odst. 2.

Pokud se zruší zvláštní směrnice, zruší členské státy vnitrostátní právní předpisy, jež byly přijaty k jejímu provedení.

4. V této směrnici nebo samostatných směrnicích či nařízeních lze uvést přímé odkazy na mezinárodní normy a nařízení, aniž by se opakovaly v právním rámci Společenství.

Článek 35

Rovnocennost předpisů EHK OSN se směrnicemi nebo nařízeními

1. Předpisy EHK OSN uvedené v části II přílohy IV se uznávají jako rovnocenné s odpovídajícími zvláštními směrnicemi nebo nařízeními v míře, v níž mají stejnou oblast působnosti a předmět.

Schvalovací orgány členských států přijímají schválení udělená v souladu s těmito předpisy EHK OSN a případně odpovídající značky schválení typu místo odpovídajících schválení typu a značek schválení typu udělených podle rovnocenných zvláštních směrnic nebo nařízení.

2. Pokud se Společenství rozhodne použít pro účely odstavce 1 nový předpis EHK OSN nebo předpis EHK OSN v platném znění, změní se část II přílohy IV odpovídajícím způsobem. Tato opatření, jež mají za účel změnit jiné než podstatné prvky této směrnice, se přijímají regulativním postupem s kontrolou podle čl. 40 odst. 2.

▼B

Článek 36

Rovnocennost s dalšími předpisy

Na návrh Komise může Rada kvalifikovanou většinou uznat v rámci mnohostranných nebo dvoustranných dohod Společenství se třetími zeměmi rovnocennost podmínek nebo předpisů pro schvalování typu systémů, konstrukčních částí nebo samostatných technických celků, které jsou stanoveny touto směrnicí, s postupy stanovenými mezinárodními předpisy nebo předpisy třetích zemí.

KAPITOLA XIV

POSKYTOVÁNÍ TECHNICKÝCH INFORMACÍ

Článek 37

Informace určené pro uživatele

1. Výrobce nesmí poskytnout technické informace o údajích stanovených v této směrnici nebo v regulačních aktech uvedených v příloze IV, jež se odchylují od údajů schválených schvalovacím orgánem.

2. Pokud tak regulační akt zvlášť stanoví, zpřístupní výrobce uživatelům veškeré důležité informace a nezbytné pokyny popisující všechny zvláštní podmínky nebo omezení pro použití vozidla, konstrukční části nebo samostatného technického celku.

Tyto informace se poskytují v úředních jazycích Společenství. Poskytují se po dohodě se schvalovacím orgánem ve vhodné doprovodné dokumentaci, jako je příručka uživatele nebo příručka pro údržbu.

Článek 38

Informace určené pro výrobce konstrukčních částí nebo samostatných technických celků

1. Výrobce vozidla zpřístupní výrobcům konstrukčních částí nebo samostatných technických celků všechny údaje, včetně případných výkresů výslovně uvedených v příloze nebo doplňku k regulačnímu aktu, jež jsou nezbytné pro ES schválení typu pro technické části a samostatné konstrukční celky nebo jsou nezbytné k získání povolení podle článku 31.

Výrobce vozidla může požadovat od výrobců technických částí nebo samostatných technických celků uzavření závazné dohody na ochranu důvěrné povahy všech informací, jež nejsou veřejně dostupné, včetně těch, jež se vztahují k právům duševního vlastnictví.

2. Výrobce konstrukčních částí nebo samostatných technických celků, jakožto držitel certifikátu ES schválení typu, jenž podle čl. 10 odst. 4 obsahuje omezení použití nebo zvláštní podmínky pro montáž nebo obojí, poskytne výrobci vozidla o této věci veškeré podrobné informace.

▼B

Pokud tak regulační akt zvlášť stanoví, poskytne výrobce konstrukčních částí nebo samostatných technických celků společně s vyrobenými konstrukčními částmi nebo samostatnými technickými celky pokyny ohledně omezení použití nebo zvláštních podmínek pro montáž nebo obojí.

KAPITOLA XV

PROVÁDĚCÍ OPATŘENÍ A ZMĚNY

Článek 39

Prováděcí opatření a změny k této směrnici a zvláštním směrnicím a nařízením

1. Komise přijímá opatření nezbytná k provedení každé zvláštní směrnice nebo nařízení v souladu s pravidly stanovenými v každé dotyčné směrnici nebo nařízení.

2. Komise přijímá změny příloh této směrnice nebo ustanovení zvláštních směrnic nebo nařízení uvedených v části I přílohy IV, jež jsou nezbytné k jejich přizpůsobení rozvoji vědeckých a technických znalostí nebo zvláštním potřebám zdravotně postižených osob.

3. Komise přijímá změny této směrnice, jež jsou nezbytné pro stanovení technických požadavků na vozidla v malých sériích, vozidla schválená na základě postupu jednotlivého schválení a vozidla zvláštního určení.

4. Pokud se Komise dozví o závažných nebezpečích pro účastníky provozu na pozemních komunikacích nebo životní prostředí, jež vyžadují bezodkladná opatření, může změnit ustanovení zvláštních směrnic nebo nařízení uvedených v části I přílohy IV.

5. Komise přijímá změny, jež jsou nezbytné v zájmu řádné správy, a zejména ty, jež jsou nezbytné pro zajištění soudržnosti zvláštních směrnic nebo nařízení uvedených v části I přílohy IV jak mezi sebou, tak s jinými právními předpisy Společenství.

6. Pokud jsou podle rozhodnutí 97/836/ES přijaty nové předpisy EHK OSN nebo změny stávajících předpisů EHK OSN, k nimž Společenství přistoupilo, změní Komise odpovídajícím způsobem přílohy této směrnice.

7. Každá nová zvláštní směrnice nebo nařízení stanoví odpovídající změny příloh této směrnice.

8. Přílohy této směrnice lze změnit nařízením.

9. Opatření uvedená v tomto článku, jež mají za účel změnit jiné než podstatné prvky této směrnice nebo zvláštních směrnic a nařízení včetně jejich doplnění, se přijímají regulativním postupem s kontrolou podle čl. 40 odst. 2.

▼B

Článek 40

Výbor

1. Komisi je nápomocen výbor nazvaný „Technický výbor – motorová vozidla“.

2. Odkazuje-li se na tento odstavec, použijí se čl. 5a odst. 1 až 4 a článek 7 rozhodnutí 1999/468/ES s ohledem na článek 8 zmíněného rozhodnutí.

3. Odkazuje-li se na tento odstavec, použijí se články 5 a 7 rozhodnutí 1999/468/ES s ohledem na článek 8 zmíněného rozhodnutí.

Doba uvedená v čl. 5 odst. 6 rozhodnutí 1999/468/ES je tři měsíce.

KAPITOLA XVI

URČENÍ A OZNÁMENÍ TECHNICKÝCH ZKUŠEBEN

Článek 41

Určení technických zkušeben

1. Když členský stát určí technickou zkušebnu, musí tato technická zkušebna splňovat požadavky této směrnice.

2. Technické zkušebny provádějí zkoušky potřebné ke schválení nebo kontroly uvedené v této směrnici nebo v regulačním aktu uvedeném v příloze IV samy nebo na jejich provádění dohlížejí, s výjimkou případů, u nichž jsou výslovně povoleny alternativní postupy. Nesmějí provádět zkoušky ani kontroly, k nimž nejsou řádně určeny.

3. Technické zkušebny spadají podle oblasti své působnosti do jedné nebo více z těchto čtyř kategorií činností:

a) kategorie A, technické zkušebny, jež provádějí zkoušky uvedené v této směrnici a v regulačních aktech uvedených v příloze IV ve svých vlastních zařízeních;

b) kategorie B, technické zkušebny, jež dohlížejí na zkoušky uvedené v této směrnici a v regulačních aktech uvedených v příloze IV, které jsou prováděny v zařízeních výrobce nebo v zařízeních třetí osoby;

c) kategorie C, technické zkušebny, jež pravidelně vyhodnocují a sledují postupy výrobce pro kontrolu shodnosti výroby;

d) kategorie D, technické zkušebny, jež dohlížejí na zkoušky či kontroly nebo je provádějí v rámci dohledu nad shodností výroby.

4. Technické zkušebny musí prokázat odpovídající kvalifikaci, zvláštní technické znalosti a průkazné zkušenosti v konkrétních oblastech, na něž se vztahuje tato směrnice a regulační akty uvedené v příloze IV.

▼B

Kromě toho musí technické zkušebny vyhovovat normám uvedeným v dodatku 1 k příloze V, jež jsou důležité pro jimi prováděné činnosti. Tento požadavek se však nevztahuje na účely posledního stupně vícestupňového postupu schválení typu podle čl. 25 odst. 1.

5. Schvalovací orgán může být činný jako technická zkušebna pro jednu nebo více činností uvedených v odstavci 3.

6. Výrobce nebo subdodavatel jednající jeho jménem může být určen jako technická zkušebna pro činnosti kategorie A ve vztahu k regulačním aktům uvedeným v příloze XV.

Komise podle potřeby změní seznam těchto regulačních aktů regulativním postupem s kontrolou podle čl. 40 odst. 2.

7. Subjekty uvedené v odstavcích 5 a 6 musí být v souladu s tímto článkem.

8. Jiné technické zkušebny ze třetí země než zkušebny určené v souladu s odstavcem 6 mohou být oznámeny pro účely článku 43 pouze v rámci dvoustranné dohody mezi Společenstvím a dotyčnou třetí zemí.

Článek 42

Posouzení kvalifikace technických zkušeben

1. Kvalifikace uvedená v článku 41 se prokazuje prostřednictvím hodnotící zprávy vyhotovené příslušným orgánem. Tato zpráva může zahrnovat certifikát o akreditaci vydaný akreditačním orgánem.

2. Hodnocení, na němž je založena zpráva uvedená v odstavci 1, se provádí v souladu s dodatkem 2 k příloze V.

U hodnotící zprávy se nejpozději po třech letech provede přezkum.

3. Hodnotící zpráva se na požádání zašle Komisi.

4. Schvalovací orgán, jenž vykonává činnost technické zkušebny, prokazuje shodu prostřednictvím podpůrné dokumentace.

To zahrnuje posouzení, jež provádějí inspektoři nezávislí na činnosti, jež se posuzuje. Tito inspektoři mohou být z téže organizace za předpokladu, že jsou řízeni nezávisle na pracovnících provádějících posuzovanou činnost.

5. Výrobce nebo subdodavatel vykonávající činnost jeho jménem, určený jako technická zkušebna, musí být v souladu s příslušnými ustanoveními tohoto článku.

▼B

Článek 43

Postupy pro oznámení

1. Členské státy oznámí Komisi u každé určené zkušebny jméno, adresu, včetně elektronické adresy, odpovědné osoby a kategorii činností. Oznámí veškeré další změny těchto údajů.

V oznámení je uvedeno, pro jaké regulační akty jsou technické zkušebny určeny.

2. Technické zkušebny mohou provádět činnosti popsané v článku 41 za účelem schválení typu pouze tehdy, pokud byly předem oznámeny Komisi.

3. Táž technická zkušebna může být určena a oznámena více členskými státy bez ohledu na kategorii činností, jež vykonává.

4. Pokud je třeba při použití regulačního aktu určit zvláštní organizaci nebo příslušný orgán, jehož činnost není zahrnuta do činností, na něž se vztahuje článek 41, je třeba učinit oznámení podle tohoto článku.

5. Komise zveřejní na své internetové stránce seznam schvalovacích orgánů a technických zkušeben a podrobné údaje o nich.

KAPITOLA XVII

ZÁVĚREČNÁ USTANOVENÍ

Článek 44

Přechodná ustanovení

1. Až do nezbytných změn této směrnice s cílem zahrnout do její působnosti vozidla, na něž se ještě nevztahuje, nebo doplnit správní a technická ustanovení týkající se schvalování typu vozidel jiných kategorií než M_1 vyráběných v malých sériích a zavést harmonizovaná správní a technická ustanovení týkající se postupu jednotlivého schvalování a do uplynutí přechodných období stanovených v článku 45 členské státy i nadále udělují těmto vozidlům vnitrostátní schválení za předpokladu, že tato schválení vycházejí z harmonizovaných technických požadavků stanovených v této směrnici.

2. Na žádost výrobce, nebo v případě jednotlivého schválení vlastníka vozidla, a po předání požadovaných informací dotčené členské státy vyplní a vydají certifikát schválení typu nebo případně certifikát jednotlivého schválení. Tento certifikát se vydá žadateli.

Pro vozidla téhož typu přijímají ostatní členské státy ověřený opis dokumentu jako doklad, že stanovené zkoušky byly provedeny.

▼B

3. Musí-li být konkrétní vozidlo, na něž se vztahuje jednotlivé schválení, zaregistrováno v jiném členském státě, může tento členský stát požadovat od schvalovacího orgánu, jenž vydal jednotlivé schválení, jakékoliv další informace podrobně uvádějící technické požadavky, jež konkrétní vozidlo splňuje.

4. Dokud v členských státech nejsou harmonizovány systémy registrace a zdanění pro vozidla podle této směrnice, mohou členské státy pro zjednodušení registrace a zdanění na svém území užívat vnitrostátní kódy. Pro tento účel mohou členské státy dále dělit verze uvedené v části II přílohy III za předpokladu, že jsou údaje, kterých je k dalšímu dělení užíváno, výslovně uvedeny ve schvalovací dokumentaci nebo je možné je z této dokumentace odvodit jednoduchým výpočtem.

Článek 45

Data žádostí pro ES schválení typu

1. Pokud jde o ES schválení typu, udělují členské státy ES schválení novým typům vozidel ode dnů uvedených v příloze XIX.

2. Členské státy mohou na žádost výrobce udělit ES schválení novým typům vozidel od 29. dubna 2009.

3. Až do dnů uvedených ve čtvrtém sloupci tabulky obsažené v příloze XIX se čl. 26 odst. 1 nevztahuje na nová vozidla, jimž bylo uděleno vnitrostátní schválení přede dny uvedenými ve třetím sloupci uvedené přílohy nebo jež nebyla schválena.

4. Na žádost výrobce a do dnů uvedených v řádcích 6 a 9 sloupci 3 tabulky obsažené v příloze XIX členské státy nadále udělují vnitrostátní schválení typu jako alternativu ES schválení typu vozidla u vozidel kategorií M_2 nebo M_3 za předpokladu, že tato vozidla a jejich systémy, konstrukční části a samostatné technické celky získaly schválení typu v souladu s regulačními akty uvedenými v části I přílohy IV této směrnice.

5. Tato směrnice se nedotýká platnosti žádného ES schválení typu uděleného vozidlům kategorie M1 před 29. dubnem 2009, ani nebrání prodloužení takového schválení.

6. Pokud jde o ES schválení nových typů systémů, konstrukčních částí nebo samostatných technických celků, použijí členské státy tuto směrnici od 29. dubna 2009.

Tato směrnicí se nedotýká platnosti žádného ES schválení typu uděleného systémům, konstrukčním částem nebo samostatným technickým celkům před 29. dubnem 2009, ani nebrání prodloužení takového schválení.

▼B

Článek 46

Sankce

Členské státy stanoví sankce za porušení této směrnice, a zejména zákazu, který je obsažen v článku 31 nebo z něj vyplývá, a regulačních aktů uvedených v části I přílohy IV a přijmou veškerá nezbytná opatření pro jejich uplatňování. Stanovené sankce musí být účinné, přiměřené a odrazující. Členské státy oznámí Komisi tato ustanovení do 29. dubna 2009 a veškeré jejich následné změny jí oznámí co nejdříve.

Článek 47

Hodnocení

1. Do 29. dubna 2011 1 informují členské státy Komisi o používání postupů schválení typu stanovených v této směrnici, a zejména o používání vícestupňového postupu. Pokud je to vhodné, navrhne Komise změny považované za nezbytné ke zlepšení postupu schválení typu.

2. Na základě informací poskytnutých podle odstavce 1 předloží Komise Evropskému parlamentu a Radě do 29. října 2011 zprávu o uplatňování této směrnice. Komise může v případě potřeby navrhnout odložení dnů použitelnosti uvedených v článku 45.

Článek 48

Provedení

1. Členské státy přijmou a zveřejní právní a správní předpisy nezbytné pro dosažení souladu s věcnými změnami této směrnice do 29. dubna 2009. Neprodleně sdělí Komisi znění těchto předpisů.

Použijí tyto předpisy ode dne 29. dubna 2009.

Tato opatření přijatá členskými státy musí obsahovat odkaz na tuto směrnici nebo musí být takový odkaz učiněn při jejich úředním vyhlášení. Musí obsahovat rovněž prohlášení, že odkazy ve stávajících právních a správních předpisech na směrnici zrušenou touto směrnicí se považují za odkazy na tuto směrnici. Členské státy upraví způsob odkazu a znění prohlášení.

2. Členské státy sdělí Komisi znění hlavních ustanovení vnitrostátních předpisů, které přijmou v oblasti působnosti této směrnice.

▼B

Článek 49

Zrušení

Směrnice 70/156/EHS ve znění aktů uvedených v části A přílohy XX se zrušuje s účinkem ode dne 29. dubna 2009, aniž jsou dotčeny povinnosti členských států týkající se lhůt pro provedení ve vnitrostátním právu a použitelnost směrnic uvedených v části B přílohy XX.

Odkazy na zrušenou směrnici se považují za odkazy na tuto směrnici v souladu se srovnávací tabulkou obsaženou v příloze XXI.

Článek 50

Vstup v platnost

Tato směrnice vstupuje v platnost dvacátým dnem po vyhlášení v *Úředním věstníku Evropské unie*.

Článek 51

Určení

Tato směrnice je určena členským státům.

▼B

SEZNAM PŘÍLOH

Příloha I — Úplný soupis informací k ES schválení typu vozidla

Příloha II — Obecné definice, kritéria pro kategorizaci vozidel, typů vozidel a druhů karoserií

- Dodatek 1: Postup pro kontrolu, zda je možné vozidlo zařadit do kategorie terénních vozidel
- Dodatek 2: Číselné znaky k doplnění kódů pro různé druhy karoserií

Příloha III — Informační dokument k ES schválení typu vozidla

Příloha IV — Požadavky pro es schválení typu vozidla

- Dodatek 1: Právní předpisy k ES schválení typu vozidel vyráběných v malých sériích podle článku 22
- Dodatek 2: Požadavky podle článku 24 pro schválení úplných vozidel náležejících do kategorie M_1 a N_1, vyráběných ve velkých sériích ve třetích zemích nebo pro třetí země

Příloha V — Postupy, které je třeba dodržet při ES schvalování typu

- Dodatek 1: Normy závazné pro subjekty zmíněné v článku 41
- Dodatek 2: Postup pro posouzení technických zkušeben
- Dodatek 3: Obecné požadavky týkající se formátu zkušebních protokolů

Příloha VI — Vzory certifikátu schválení typu

- Dodatek: Seznam regulačních aktů, jejichž požadavky typ vozidla splňuje

Příloha VII — Systém číslování certifikátů ES schválení typu

- Dodatek: Značka ES schválení typu konstrukční části a samostatného technického celku

Příloha VIII — Výsledky zkoušek

Příloha IX — ES prohlášení o shodě

Příloha X — Postupy zajištění shodnosti výroby

Příloha XI — Seznam právních předpisů, které stanoví požadavky k ES schválení typu vozidel zvláštního určení

- Dodatek 1: Obytné automobily, sanitní automobily a pohřební automobily
- Dodatek 2: Vozidla ozbrojených sil
- Dodatek 3: Vozidla přístupná pro invalidní vozík
- Dodatek 4: Ostatní vozidla zvláštního určení (včetně obytných přívěsů)
- Dodatek 5: Pojízdné jeřáby
- Dodatek 6: Přípojná vozidla pro dopravu nadměrného nákladu

Příloha XII — Omezení malých sérií a výběhu série

▼B

Příloha XIII	Seznam částí nebo zařízení, jež mohou představovat významné nebezpečí pro správné fungování systémů se zásadním významem pro bezpečnost vozidla nebo pro jeho vliv na životní prostředí, požadavky na jejich výkon, odpovídající zkušební metody, ustanovení týkající se označení a balení
Příloha XIV	Seznam ES schválení typu vydaných podle regulačních aktů
Příloha XV	Regulační akty, pro něž může být výrobce určen jako technická zkušebna
	Dodatek: Určení výrobce jako technická zkušebna
Příloha XVI	Zvláštní podmínky kladené na zkušební metody se simulací a regulační akty, pro něž může výrobce nebo technická zkušebna zkušební metody se simulací použít
	Dodatek 1: Obecné podmínky kladené na zkušební metody se simulací
	Dodatek 2: Zvláštní podmínky týkající se zkušebních metod se simulací
	Dodatek 3: Postup ověřování
Příloha XVII	Postupy, které je třeba dodržet při vícestupňovém ES schvalování typu
	Dodatek: Vzor doplňkového štítku výrobce
Příloha XVIII	Prohlášení o původu vozidla – prohlášení výrobce základního/nedokončeného vozidla, které není vybaveno prohlášením o shodě
Příloha XIX	Časový rozvrh pro uplatnění této směrnice ohledně schválení typu
Příloha XX	Lhůty pro provedení zrušených směrnic ve vnitrostátním právu
Příloha XXI	Srovnávací tabulka

▼M1

PŘÍLOHA I

ÚPLNÝ SOUPIS INFORMACÍ K ES SCHVÁLENÍ TYPU VOZIDLA [a]

Veškeré informační dokumenty v této směrnici a ve zvláštních směrnicích nebo nařízeních musí být pouze výtahem z tohoto seznamu a musí dodržovat systém číslování jeho bodů.

Následující informace se spolu se soupisem obsahu dodávají trojmo. Předkládají-li se výkresy, musí být kresleny ve vhodném měřítku na formátu A4 a musí být dostatečně podrobné nebo musí být na tento formát složeny. Předkládají-li se fotografie, musí zobrazovat dostatečně podrobně.

Mají-li systémy, konstrukční části nebo samostatné technické celky uvedené v této příloze elektronické řízení, musí být dodány informace o jeho výkonu.

0. OBECNĚ

0.1. Značka (obchodní název výrobce): .....

0.2. Typ: .....

0.2.0.1. Podvozek: .....

0.2.0.2. Karoserie/úplné vozidlo: .....

0.2.1. Obchodní označení (jsou-li k dispozici): .....

0.3. Způsob označení typu, je-li na vozidle vyznačen [b]: .....

0.3.0.1. Podvozek: .....

0.3.0.2. Karoserie/úplné vozidlo: .....

0.3.1. Umístění tohoto označení: .....

0.3.1.1. Podvozek: .....

0.3.1.2. Karoserie/úplné vozidlo: .....

0.4. Kategorie vozidla [c]: .....

0.4.1. Klasifikace podle nebezpečných věcí, k jejichž přepravě je vozidlo určeno: .....

▼M15

0.5. Název společnosti a adresa výrobce: .....

▼M1

0.6. Umístění a způsob připevnění povinných štítků a umístění identifikačního čísla vozidla: .....

0.6.1. Na podvozku: .....

0.6.2. Na karoserii: .....

0.7. (Nepřiděleno)

0.8. Název a adresa montážního závodu (závodů): .....

0.9. Název a adresa zástupce výrobce (existuje-li): .....

1. OBECNÉ KONSTRUKČNÍ VLASTNOSTI VOZIDLA

1.1. Fotografie a/nebo výkresy reprezentující typ vozidla: .....

1.2. Rozměrový výkres celého vozidla.....

▼M1

1.3. Počet náprav a kol: ……

1.3.1. Počet a umístění náprav s dvojitou montáží kol: ……

1.3.2. Počet a umístění řízených náprav: ……

1.3.3. Hnací nápravy (počet, umístění, propojení): ……

1.4. Podvozek (existuje-li) (celkový nákres): ……

1.5. Materiál podélníků ([d]): ……

1.6. Umístění a uspořádání motoru: ……

1.7. Kabina řidiče (trambusová s čelním řízením nebo kapotová) ([e]): ……

1.8. Řízení: levostranné/pravostranné ([1]).

1.8.1. Vozidlo je vybaveno pro pravostranný/levostranný ([1]) provoz.

▼M15

1.9. Uveďte, zda je vozidlo určeno k tažení návěsů nebo jiných přípojných vozidel a zda je přípojné vozidlo návěsem, ojí taženým přívěsem, přívěsem s nápravami uprostřed nebo tuhým přívěsem: ……

1.10. Uveďte, zda je vozidlo zvláště konstruované pro přepravu nákladů s řízenou teplotou: ……

2. HMOTNOSTI A ROZMĚRY ([f]) ([g]) ([6])

(v kg a mm) (případně uveďte odkaz na výkres)

▼M1

2.1. **Rozvor (rozvory) náprav (plně naloženého vozidla)** ([g1])

2.1.1. Vozidla s dvěma nápravami: ……

▼M15

2.1.2. Vozidla s třemi nebo více nápravami

2.1.2.1. Vzdálenost mezi sousedními nápravami od nejpřednější po nejzadnější nápravu: ……

2.1.2.2. Celková vzdálenost mezi nápravami: ……

▼M1

2.2 **Točnice**

2.2.1. U návěsů

2.2.1.1. Vzdálenost mezi osou návěsného čepu a nejzadnějším koncem návěsu: ……

2.2.1.2. Maximální vzdálenost mezi osou návěsného čepu a kterýmkoli bodem předku návěsu: ……

2.2.1.3. Zvláštní rozvor náprav návěsu (podle definice v bodu 7.6.1.2 přílohy I směrnice 97/27/ES): ……

2.2.2. U tahačů návěsů

2.2.2.1 Předsazení točnice (maximální a minimální; u nedokončeného vozidla uveďte přípustné hodnoty) ([g2]): ……

2.2.2.2. Největší výška točnice (normalizovaná) ([g3]): ……

▼M1

2.3.	**Rozchod (rozchody) kol a šířka (šířky) náprav**
2.3.1.	Rozchod kol u jednotlivých řízených náprav ([g4]): ……
2.3.2.	Rozchod kol u všech ostatních náprav ([g4]): ……
2.3.3.	Šířka nejširší zadní nápravy: ……
2.3.4.	Šířka nejpřednější nápravy (měřená v bodech největší vzdálenosti vnějších bočnic pneumatik s vyloučením vyboulení v blízkosti styku pneumatiky se zemí): ……
2.4.	**Rozsah (vnějších) rozměrů vozidla**
2.4.1.	U podvozku bez karoserie
2.4.1.1.	Délka ([g5]): ……
2.4.1.1.1.	Maximální přípustná délka: ……
2.4.1.1.2.	Minimální přípustná délka: ……
2.4.1.1.3.	U přípojných vozidel maximální přípustná délka oje ([g6]): …
2.4.1.2.	Šířka ([g7]): ……
2.4.1.2.1.	Maximální přípustná šířka: ……
2.4.1.2.2.	Minimální přípustná šířka: ……
2.4.1.3.	Výška (nenaloženého vozidla) ([g8]) (u výškově nastavitelného zavěšení náprav uveďte obvyklou jízdní polohu): ……
2.4.1.4.	Přední převis ([g9]): ……
2.4.1.4.1.	Nájezdový úhel ([g10]): …. stupňů.
2.4.1.5.	Zadní převis ([g11]): ……
2.4.1.5.1.	Zadní nájezdový úhel ([g12]): …. stupňů.
2.4.1.5.2.	Minimální a maximální přípustný převis spojovacího bodu ([g13]): ……
2.4.1.6.	Světlá výška (podle definice v bodu 4.5 části A přílohy II)
2.4.1.6.1.	Mezi nápravami: ……
2.4.1.6.2.	Pod přední nápravou (nápravami): ……
2.4.1.6.3.	Pod zadní nápravou (nápravami): ……
2.4.1.7.	Přechodový úhel ([g14]): …. stupňů.
2.4.1.8.	Krajní přípustné polohy těžiště karoserie nebo vnitřní výbavy a/nebo zařízení vozidla a/nebo užitečného zatížení: ……
2.4.2.	U podvozku s karoserií
2.4.2.1.	Délka ([g5]): ……
2.4.2.1.1.	Délka ložného prostoru: ……
2.4.2.1.2.	U přípojných vozidel maximální přípustná délka oje ([g6]): …
2.4.2.2.	Šířka ([g7]): ……
2.4.2.2.1.	Tloušťka stěn (u vozidel konstruovaných pro dopravu nákladů s řízenou teplotou): ……

▼M1

2.4.2.3. Výška (nenaloženého vozidla) ([g8]) (u výškově nastavitelného zavěšení náprav uveďte obvyklou jízdní polohu): ……

2.4.2.4. Přední převis ([g9]): ……

2.4.2.4.1. Nájezdový úhel ([g10]): …. stupňů.

2.4.2.5. Zadní převis ([g11]): ……

2.4.2.5.1. Zadní nájezdový úhel ([g12]): …. stupňů.

2.4.2.5.2. Minimální a maximální přípustný převis spojovacího bodu ([g13]): ……

2.4.2.6. Světlá výška (podle definice v bodu 4.5 části A přílohy II)

2.4.2.6.1. Mezi nápravami: ……

2.4.2.6.2. Pod přední nápravou (nápravami): ……

2.4.2.6.3. Pod zadní nápravou (nápravami): ……

2.4.2.7. Přechodový úhel ([g14]): …. stupňů.

2.4.2.8. Krajní možné polohy těžiště užitečného naložení (v případě nerovnoměrného rozložení nákladu): ……

2.4.2.9. Poloha těžiště vozidla (kategorie M_2 a M_3) v podélném, příčném a svislém směru při maximální technicky přípustné hmotnosti naloženého vozidla……

2.4.3. U karoserie schválené bez podvozku (vozidla M_2 a M_3)

2.4.3.1. Délka ([g5]): ……

2.4.3.2. Šířka ([g7]): ……

2.4.3.3. Jmenovitá výška (v provozním stavu) ([g8]) na uvažovaném typu (typech) podvozku (u výškově seřiditelného zavěšení náprav uveďte obvyklou jízdní polohu): ……

▼M15

2.5. **Minimální hmotnost na řízenou nápravu (řízené nápravy) u nedokončených vozidel:**

……

2.6. **Hmotnost v pohotovostním stavu vozidla** ([h])

a) minimální a maximální hodnota pro každou variantu: ….

b) hmotnost pro každou verzi (musí být poskytnuta tabulka): ……

2.6.1. Rozložení této hmotnosti na nápravy a, u návěsu, přívěsu s nápravami uprostřed nebo tuhého přívěsu, zatížení v bodě spojení: ……

a) minimální a maximální hodnota pro každou variantu: …..

b) hmotnost pro každou verzi (musí být poskytnuta tabulka): ……

2.6.2. Hmotnost volitelného vybavení (viz definice stanovená v čl. 2 odst. 5 nařízení (EU) č. 1230/2012 ([7]): ……

▼M1

2.7. U nedokončeného vozidla **minimální hmotnost dokončeného vozidla** podle výrobce: ……

2.7.1. Rozložení této hmotnosti na nápravy a, u návěsu nebo přívěsu s nápravami uprostřed, zatížení ve spojovacím bodě ……

2.8. **Maximální technicky přípustná hmotnost naloženého vozidla** podle výrobce ([1]) ([3]): ……

2.8.1. Rozložení této hmotnosti na nápravy a, u návěsu nebo přívěsu s nápravami uprostřed, zatížení ve spojovacím bodě ([3]): ……

2.9. **Maximální technicky přípustná hmotnost na každé z náprav**: ……

▼M15

2.10. **Technicky přípustná hmotnost na každou skupinu náprav:** ……

2.11. **Maximální technicky přípustná přípojná hmotnost tažného vozidla**

pro:

▼M1

2.11.1. ojí tažené přípojné vozidlo: ……

2.11.2. návěs: ……

2.11.3. přípojné vozidlo s nápravami uprostřed: ……

2.11.3.1. Maximální poměr převisu spojovacího zařízení ([j]) k rozvoru náprav: ……

2.11.3.2. Maximální hodnota V: …… kN.

▼M15

2.11.4. Tuhý přívěs: ……

2.11.5. Maximální technicky přípustná hmotnost naložené jízdní soupravy ([3]): ……

▼M1

2.11.6. Maximální hmotnost nebrzděného přípojného vozidla: …….

▼M15

2.12. **Maximální technicky přípustná hmotnost v bodě spojení:**

2.12.1. tažného vozidla: ……

2.12.2. návěsu, přívěsu s nápravami uprostřed nebo tuhého přívěsu: ……

▼M1

2.12.3. Maximální přípustná hmotnost spojovacího zařízení (pokud není montováno výrobcem): ……

2.13. **Vybočení zádi vozidla** (bod 7.6.2 a 7.6.3 přílohy I směrnice 97/27/ES): ……

2.14. **Poměr výkonu motoru k maximální hmotnosti**: …… kW/kg.

▼M1

2.14.1. Poměr výkon motoru k maximální technicky přípustné hmotnosti naložené jízdní soupravy (bod 7.10 přílohy I směrnice 97/27/ES): … kW/kg

2.15. **Schopnost rozjezdu do stoupání** (samotné vozidlo) ([4]): … %.

▼M15

2.16. **Maximální přípustné hmotnosti pro registraci/provoz (není povinné)**

2.16.1. Maximální přípustná hmotnost naloženého vozidla pro registraci/provoz: ……

2.16.2. Maximální přípustná hmotnost naloženého vozidla pro registraci/provoz na každou nápravu a u návěsu nebo u přívěsu s nápravami uprostřed uvažovaná hmotnost v bodě spojení podle výrobce, pokud je tato hmotnost nižší než maximální technicky přípustná hmotnost v bodě spojení: ……

2.16.3. Maximální přípustná hmotnost pro registraci/provoz na každou skupinu náprav: ……

2.16.4. Maximální přípustná přípojná hmotnost pro registraci/provoz: ……

2.16.5. Maximální přípustná hmotnost jízdní soupravy pro registraci/provoz: ……

▼M1

3. HNACÍ JEDNOTKA ([k])

3.1. **Výrobce motoru: ……**

3.1.1. Kód motoru podle výrobce (vyznačen na motoru nebo jinak identifikován): ……

3.1.2. Číslo schválení (přichází-li v úvahu) včetně identifikačního označení paliva: ……

(pouze těžká nákladní vozidla)

3.2. **Motor s vnitřním spalováním**

3.2.1. *Specifické údaje o motoru*

3.2.1.1. Pracovní princip: zážehový/vznětový ([1])

Cyklus: čtyřtakt/dvoutakt/rotační ([1])

3.2.1.2. Počet a uspořádání válců: ……

3.2.1.2.1. Vrtání ([l]): …… mm

3.2.1.2.2. Zdvih ([l]): …… mm

▼M1

3.2.1.2.3. Pořadí zapalování: ……

3.2.1.3. Zdvihový objem motoru ([m]): …… cm^3

3.2.1.4. Kompresní objemový poměr ([2]): ……

3.2.1.5. Výkresy spalovacího prostoru, hlavy pístu a u zážehových motorů pístních kroužků: ……

3.2.1.6. Běžné volnoběžné otáčky ([2]): …… ot/min

3.2.1.6.1. Zvýšené volnoběžné otáčky ([2]): …… ot/min

3.2.1.7. Objem oxidu uhelnatého ve výfukových plynech při volnoběhu ([2]): … % podle výrobce (jen pro zážehové motory)

3.2.1.8. Maximální netto výkon ([n]): … kW při … ot/min (podle výrobce)

3.2.1.9. Maximální přípustné otáčky motoru podle výrobce: … ot/min

3.2.1.10. Maximální netto točivý moment ([n]): … Nm při … ot/min (hodnota podle výrobce)

▼M11

3.2.1.11 (Pouze Euro VI) Odkazy výrobce na soubor dokumentů vyžadovaný články 5, 7 a 9 nařízení (EU) č. 582/2011, jenž umožňuje schvalovacímu orgánu posoudit strategie pro regulaci emisí a palubní systémy motoru k zajištění správné funkce opatření k regulaci emisí NO_x

▼M1

3.2.2. *Palivo*

3.2.2.1. Lehká užitková vozidla: motorová nafta / benzin / zkapalněný ropný plyn (LPG) / zemní plyn nebo biomethan / ethanol (E 85) / bionafta / vodík ([1]) ([5])

▼M11

3.2.2.2. Těžká nákladní vozidla: motorová nafta / benzin / zkapalněný ropný plyn (LPG) / zemní plyn (NG-H) / zemní plyn (NG-L) / zemní plyn (NG-HL) / ethanol (ED95) / ethanol (E85) ([1]) ([5])

3.2.2.2.1 (Pouze Euro VI) Paliva slučitelná s použitím v motorech deklarovaných výrobcem v souladu s bodem 1.1.2 přílohy I nařízení (EU) č. 582/2011 (v případě potřeby)

▼M1

3.2.2.3. Hrdlo palivové nádrže: zúžené hrdlo / označení ([1])

3.2.2.4. Typ vozidla podle paliva: jednopalivové, dvoupalivové, vícepalivové (flex fuel) ([1])

3.2.2.5. Maximální přípustné množství biopaliva v palivu … % objemových (podle výrobce)

3.2.3. *Palivová nádrž (nádrže)*

3.2.3.1. Provozní palivová nádrž (nádrže)

3.2.3.1.1. Počet nádrží a objem každé z nich: ……

3.2.3.1.1.1. Materiál: ……

▼**M1**

3.2.3.1.2. Výkres a technický popis nádrže (nádrží) se všemi spoji a potrubím pro systém odvzdušnění a odvětrání, uzávěry, ventily a upevnění: ……

3.2.3.1.3. Výkres zobrazující jednoznačně umístění nádrže (nádrží) na vozidle: ……

3.2.3.2. Záložní palivová nádrž (nádrže)

3.2.3.2.1. Počet nádrží a objem každé z nich: ……

3.2.3.2.1.1. Materiál: ……

3.2.3.2.2. Výkres a technický popis nádrže (nádrží) se všemi spoji a potrubím pro systém odvzdušnění a odvětrání, uzávěry, ventily a upevnění: ……

3.2.3.2.3. Výkres zobrazující jednoznačně umístění nádrže (nádrží) na vozidle: ……

3.2.4. *Dodávka paliva*

3.2.4.1. Karburátorem (karburátory): ano/ne ([1])

3.2.4.2. Vstřikem paliva (pouze u vznětových motorů): ano/ne ([1])

3.2.4.2.1. Popis systému: ……

3.2.4.2.2. Pracovní princip: přímý vstřik/komůrkový/vírová komůrka ([1])

3.2.4.2.3. Vstřikovací čerpadlo

3.2.4.2.3.1. Značka (značky): ……

3.2.4.2.3.2. Typ (typy): ……

3.2.4.2.3.3. Maximální dodávka paliva ([1]) ([2]): … mm^3/zdvih nebo cyklus při otáčkách motoru … ot/min nebo charakteristický diagram:

(Jestliže se použije regulace přeplňovacího tlaku, uvede se charakteristická dodávka paliva a přeplňovací tlak v závislosti na otáčkách motoru.)

3.2.4.2.3.4. Statické časování vstřiku ([2]): ……

3.2.4.2.3.5. Křivka předvstřiku ([2]): ……

3.2.4.2.3.6. Postup kalibrace: zkušební stav/motor ([1])

3.2.4.2.4. Regulátor

3.2.4.2.4.1. Typ: ……

3.2.4.2.4.2. Bod omezení otáček

3.2.4.2.4.2.1. Otáčky, při kterých začíná omezení při zatížení: …… ot/min

3.2.4.2.4.2.2. Nejvyšší otáčky bez zatížení: …… ot/min

3.2.4.2.4.2.3. Volnoběžné otáčky: …… ot/min

3.2.4.2.5. Vstřikovací potrubí (pouze těžká nákladní vozidla)

▼**M1**

3.2.4.2.5.1.	Délka: …… mm
3.2.4.2.5.2.	Vnitřní průměr: …… mm
3.2.4.2.5.3.	Vstřikování se společným tlakovým potrubím, značka a typ: ……
3.2.4.2.6.	Vstřikovač (vstřikovače):
3.2.4.2.6.1.	Značka (značky): ……
3.2.4.2.6.2.	Typ (typy): ……
3.2.4.2.6.3.	Otevírací tlak ([2]): … kPa nebo charakteristický diagram ([2]): ……
3.2.4.2.7.	Systém pro studený start
3.2.4.2.7.1.	Značka (značky): ……
3.2.4.2.7.2.	Typ (typy): ……
3.2.4.2.7.3.	Popis: ……
3.2.4.2.8.	Pomocný startovací prostředek
3.2.4.2.8.1.	Značka (značky): ……
3.2.4.2.8.2.	Typ (typy): ……
3.2.4.2.8.3.	Popis systému: ……
3.2.4.2.9.	Elektronicky řízený vstřik: ano/ne ([1])
3.2.4.2.9.1.	Značka (značky): ……
3.2.4.2.9.2.	Typ (typy):
3.2.4.2.9.3	Popis systému (V případě jiné dodávky paliva, než je jeho trvalý vstřik, uveďte odpovídající podrobnosti.): ……
3.2.4.2.9.3.1.	Značka a typ řídicí jednotky (ECU): ……
3.2.4.2.9.3.2.	Značka a typ regulátoru paliva: ……
3.2.4.2.9.3.3.	Značka a typ čidla průtoku vzduchu: ……
3.2.4.2.9.3.4.	Značka a typ rozdělovače paliva: ……
3.2.4.2.9.3.5.	Značka a typ skříně klapky: ……
3.2.4.2.9.3.6.	Značka a typ čidla teploty vody: ……
3.2.4.2.9.3.7.	Značka a typ čidla teploty vzduchu: ……
3.2.4.2.9.3.8.	Značka a typ čidla tlaku vzduchu: ……
3.2.4.2.9.3.9.	Softwarové kalibrační číslo (čísla): ……
3.2.4.3.	Vstřikem paliva (pouze u zážehových motorů): ano/ne ([1])
3.2.4.3.1.	Pracovní princip: vstřik do sacího potrubí (jednobodový/vícebodový/přímý vstřik ([1])/jiný (uveďte jaký): ……
3.2.4.3.2.	Značka (značky): ……
3.2.4.3.3.	Typ (typy): ……
3.2.4.3.4.	Popis systému (V případě jiné dodávky paliva, než je jeho trvalý vstřik, uveďte odpovídající podrobnosti.): ……
3.2.4.3.4.1.	Značka a typ řídicí jednotky (ECU): ……
3.2.4.3.4.2.	Značka a typ regulátoru paliva: ……
3.2.4.3.4.3.	Značka a typ čidla průtoku vzduchu: ……

▼**M1**

3.2.4.3.4.4.	Značka a typ rozdělovače paliva: ……
3.2.4.3.4.5.	Značka a typ regulátoru tlaku: ……
3.2.4.3.4.6.	Značka a typ mikrospínače: ……
3.2.4.3.4.7.	Značka a typ šroubu pro nastavení volnoběhu: ……
3.2.4.3.4.8.	Značka a typ skříně klapky: ……
3.2.4.3.4.9.	Značka a typ čidla teploty vody: ……
3.2.4.3.4.10.	Značka a typ čidla teploty vzduchu: ……
3.2.4.3.4.11.	Značka a typ čidla tlaku vzduchu: ……
3.2.4.3.4.12.	Softwarové kalibrační číslo (čísla): ……
3.2.4.3.5.	Vstřikovače: otevírací tlak ([2]): … kPa nebo charakteristický diagram: ……
3.2.4.3.5.1.	Značka: ……
3.2.4.3.5.2.	Typ: ……
3.2.4.3.6.	Časování vstřiku: ……
3.2.4.3.7.	Systém pro studený start
3.2.4.3.7.1.	Pracovní princip (principy): ……
3.2.4.3.7.2.	Pracovní omezení/seřízení ([1]) ([2]): ……
3.2.4.4.	Podávací palivové čerpadlo
3.2.4.4.1.	Tlak ([2]): … kPa nebo charakteristický diagram ([2]): ……
3.2.5.	*Elektrický systém*
3.2.5.1.	Jmenovité napětí: …… V, na kostře kladný/záporný pól ([1])
3.2.5.2.	Generátor
3.2.5.2.1.	Typ: ……
3.2.5.2.2.	Jmenovitý výkon: …… VA
3.2.6.	*Systém zapalování (jen zážehové motory)*
3.2.6.1.	Značka (značky): ……
3.2.6.2.	Typ (typy): ……
3.2.6.3.	Pracovní princip: ……
3.2.6.4.	Křivka nebo mapa předstihu zapalování ([2]): ……
3.2.6.5.	Statické časování zážehu ([2]): … stupňů před horní úvratí
3.2.6.6.	Zapalovací svíčky
3.2.6.6.1.	Značka: ……
3.2.6.6.2.	Typ: ……
3.2.6.6.3.	Nastavení mezery: …… mm
3.2.6.7.	Zapalovací cívka (cívky)
3.2.6.7.1.	Značka: ……
3.2.6.7.2.	Typ: ……
3.2.7.	*Systém chlazení: kapalina/vzduch* ([1])
3.2.7.1.	Jmenovité nastavení mechanismu regulace teploty motoru: ……

▼M1

3.2.7.2.	Kapalný
3.2.7.2.1.	Druh kapaliny: ……
3.2.7.2.2.	Oběhové čerpadlo (čerpadla): ano/ne ([1])
3.2.7.2.3.	Vlastnosti: ……. nebo
3.2.7.2.3.1.	Značka (značky): ……
3.2.7.2.3.2.	Typ (typy): ……
3.2.7.2.4.	Převodový poměr (poměry) pohonu: ……
3.2.7.2.5.	Popis ventilátoru a mechanismu jeho pohonu: ……
3.2.7.3.	Vzduch
3.2.7.3.1.	Ventilátor: ano/ne ([1])
3.2.7.3.2.	Vlastnosti: … nebo
3.2.7.3.2.1.	Značka (značky): ……
3.2.7.3.2.2.	Typ (typy): ……
3.2.7.3.3.	Převodový poměr (poměry) pohonu: ……
3.2.8.	*Systém sání*
3.2.8.1.	Přeplňování: ano/ne ([1])
3.2.8.1.1.	Značka (značky): ……
3.2.8.1.2.	Typ (typy): ……
3.2.8.1.3.	Popis systému (např. maximální plnicí tlak: … kPa; popřípadě odpouštěcí zařízení): ……
3.2.8.2.	Mezichladič: ano/ne ([1])
3.2.8.2.1.	Typ: vzduch–vzduch/vzduch–voda ([1])
3.2.8.3.	Podtlak v sání při jmenovitých otáčkách a při plném zatížení (pouze u vznětových motorů)
3.2.8.3.1.	Přípustná minimální hodnota: … kPa
3.2.8.3.2.	Přípustná maximální hodnota: … kPa

▼M11

3.2.8.3.3	(Pouze Euro VI) Skutečný podtlak v systému sání při jmenovitých otáčkách motoru a při zatížení 100 %: kPa

▼M1

3.2.8.4.	Popis a výkres potrubí sání a jeho příslušenství (sběrná komora, ohřev, přídavné vstupy sání atd.): ……
3.2.8.4.1.	Popis sacího potrubí motoru (přiložte výkresy a/nebo fotografie): ……
3.2.8.4.2.	Čistič sání, výkresy: … nebo
3.2.8.4.2.1.	Značka (značky): ……
3.2.8.4.2.2.	Typ (typy): ……
3.2.8.4.3.	Tlumič sání, výkresy: …… nebo
3.2.8.4.3.1.	Značka (značky): ……
3.2.8.4.3.2.	Typ (typy): ……

▼M1

3.2.9. *Výfukový systém*

3.2.9.1. Popis a/nebo výkres výfukového potrubí motoru: ……

3.2.9.2. Popis nebo výkres výfukového systému: ……

▼M11

3.2.9.2.1 (Pouze Euro VI) Popis a/nebo nákresy prvků výfukového systému, které nejsou součástí systému motoru

▼M1

3.2.9.3. Maximální přípustný protitlak výfuku při jmenovitých otáčkách motoru a při plném zatížení (pouze u vznětových motorů): … kPa

▼M11

3.2.9.3.1 (Pouze Euro VI) Skutečný protitlak výfukových plynů při jmenovitých otáčkách motoru a při zatížení 100 % (pouze u vznětových motorů): …… kPa

▼M1

3.2.9.4. Typ a označení tlumiče (tlumičů) výfuku: ……

Pokud jsou pro vnější akustický tlak významná: protihluková opatření v motorovém prostoru a na motoru: ……

3.2.9.5. Umístění výustky výfuku: ……

3.2.9.6. Tlumič výfuku obsahující vláknité materiály: ……

3.2.9.7. Objem výfukového systému: …… dm^3

▼M11

3.2.9.7.1 (Pouze Euro VI) Přípustný objem výfukového systému: dm^3

▼M1

3.2.10. *Minimální průřezy vstupních a výstupních průchodů*: ……

3.2.11. *Časování ventilů nebo obdobné údaje*

3.2.11.1. Maximální zdvih ventilů, úhly otevření a zavření nebo podrobnosti časování jiných systémů řízení ve vztahu k úvratím. Maximální a minimální hodnoty časování u systémů s proměnným časováním: ……

3.2.11.2. Referenční a/nebo seřizovací rozpětí ([1]): ……

3.2.12. *Opatření proti znečišťování ovzduší*

3.2.12.1. Zařízení pro recyklaci plynů z klikové skříně (popis a výkresy): ……

▼M11

3.2.12.1.1 (Pouze Euro VI) Zařízení pro recyklaci plynů z klikové skříně: ano/ne ([2])

Pokud ano, popis a nákresy:

Pokud ne, vyžaduje se shodnost s přílohou V nařízení (EU) č. 582/2011.

▼M1

3.2.12.2. Přídavná zařízení k omezování emisí škodlivin (jsou-li užita a nejsou-li uvedena v jiném bodě)

3.2.12.2.1. Katalyzátor: ano/ne ([1])

▼**M1**

3.2.12.2.1.1. Počet katalyzátorů a jejich částí (níže požadované informace uveďte pro každou samostatnou jednotku): ……

3.2.12.2.1.2. Rozměry, tvar a objem katalyzátoru (katalyzátorů): ……

3.2.12.2.1.3. Druh katalytické činnosti: ……

3.2.12.2.1.4. Celková náplň drahých kovů: ……

3.2.12.2.1.5. Poměrná koncentrace: ……

3.2.12.2.1.6. Nosič (struktura a materiál): ……

3.2.12.2.1.7. Hustota komůrek: ……

3.2.12.2.1.8. Druh pouzdra katalyzátoru (katalyzátorů): ……

3.2.12.2.1.9. Umístění katalyzátoru (katalyzátorů) (místo a vztažná vzdálenost ve výfukovém potrubí): ……

3.2.12.2.1.10. Tepelný kryt: ano/ne ([1])

3.2.12.2.1.11. Systémy/metody regenerace systémů následného zpracování výfukových plynů, popis: ……

3.2.12.2.1.11.1. Počet provozních cyklů typu I (nebo odpovídajících cyklů na zkušebním stavu) mezi dvěma cykly, během kterých dochází k regeneraci, za podmínek odpovídajících testu typu I (počet D na obrázku 1 přílohy 13 předpisu č. 83 EHK OSN): ……

3.2.12.2.1.11.2. Popis metody použité ke stanovení počtu cyklů mezi dvěma cykly, během kterých dochází k regeneraci: ……

3.2.12.2.1.11.3. Parametry k určení míry zatížení požadované k tomu, aby došlo k regeneraci (např. teplota, tlak atd.): ……

3.2.12.2.1.11.4. Popis metody používané k zatížení systému při zkušebním postupu popsaném v odstavci 3.1 přílohy 13 předpisu č. 83 EHK OSN: ……

3.2.12.2.1.11.5. Běžné rozmezí provozní teploty: …… K

3.2.12.2.1.11.6. Pomocná činidla: ano/ne ([1])

3.2.12.2.1.11.7. Druh a koncentrace činidla potřebného pro katalytickou činnost: ……

3.2.12.2.1.11.8. Běžné rozmezí provozní teploty činidla: …… K

3.2.12.2.1.11.9. Mezinárodní norma: ……

3.2.12.2.1.11.10. Častost doplňování činidla: průběžně/při údržbě ([1])

3.2.12.2.1.12. Značka katalyzátoru: ……

3.2.12.2.1.13. Identifikační číslo části: ……

3.2.12.2.2. Kyslíková sonda: ano/ne ([1])

3.2.12.2.2.1. Značka: ……

3.2.12.2.2.2. Umístění: ……

▼**M1**

3.2.12.2.2.3. Regulační rozsah: ……

3.2.12.2.2.4. Typ: ……

3.2.12.2.2.5. Identifikační číslo části: ……

3.2.12.2.3. Přípusť vzduchu: ano/ne ([1])

3.2.12.2.3.1. Druh (pulsující vzduch, vzduchové čerpadlo atd.): ……

3.2.12.2.4. Recirkulace výfukových plynů (EGR): ano/ne ([1])

3.2.12.2.4.1. Vlastnosti (značka, typ, průtok atd.): ……

3.2.12.2.4.2. Systém chlazení kapalinou: ano/ne ([1])

3.2.12.2.5. Systém pro regulaci emisí způsobených vypařováním: ano/ne ([1])

3.2.12.2.5.1. Podrobný popis zařízení a stav jejich seřízení: ……

3.2.12.2.5.2. Výkres systému pro regulaci vypařování: ……

3.2.12.2.5.3. Výkres nádoby s aktivním uhlím: ……

3.2.12.2.5.4. Hmotnost dřevěného uhlí: …… g

3.2.12.2.5.5. Náčrt palivové nádrže s udáním objemu a materiálu: ……

3.2.12.2.5.6. Nákres tepelného krytu mezi nádrží a výfukovým systémem: ……

3.2.12.2.6. Filtr částic (PT): ano/ne ([1])

3.2.12.2.6.1. Rozměry, tvar a objem filtru částic: ……

3.2.12.2.6.2. Konstrukce filtru částic: ……

3.2.12.2.6.3. Umístění (vztažná vzdálenost ve výfukovém potrubí): ……

3.2.12.2.6.4. Postup nebo systém regenerace, popis nebo výkres: ……

3.2.12.2.6.4.1. Počet provozních cyklů typu I (nebo odpovídajících cyklů na zkušebním stavu) mezi dvěma cykly, během kterých dochází k regeneraci, za podmínek odpovídajících testu typu I (počet D na obrázku 1 přílohy 13 předpisu č. 83 EHK OSN): ……

3.2.12.2.6.4.2. Popis metody použité ke stanovení počtu cyklů mezi dvěma cykly, během kterých dochází k regeneraci: ……

3.2.12.2.6.4.3. Parametry k určení míry zatížení požadované k tomu, aby došlo k regeneraci (např. teplota, tlak atd.): ……

3.2.12.2.6.4.4 Popis metody používané k zatížení systému při zkušebním postupu popsaném v odstavci 3.1 přílohy 13 předpisu č. 83 EHK OSN): ……

3.2.12.2.6.5. Značka filtru částic: ……

3.2.12.2.6.6. Identifikační číslo části: ……

3.2.12.2.6.7. Běžné rozmezí provozní teploty: … (K) a tlaku: … (kPa)

(pouze těžká nákladní vozidla)

▼M1

3.2.12.2.6.8. U periodické regenerace (pouze těžká nákladní vozidla)

3.2.12.2.6.8.1. počet cyklů zkoušek ETC mezi 2 regeneracemi (n1): ..... ►M11 (nevztahuje se na Euro VI) ◄

▼M11

3.2.12.2.6.8.1.1. (Pouze Euro VI) Počet zkušebních cyklů WHTC bez regenerace (n):

▼M1

3.2.12.2.6.8.2. počet cyklů zkoušek ETC během regenerace (n2): ..... ►M11 (nevztahuje se na Euro VI) ◄

▼M11

3.2.12.2.6.8.2.1 (Pouze Euro VI) Počet zkušebních cyklů WHTC s regenerací (n_R):

3.2.12.2.6.9 Ostatní systémy: ano/ne ([1])

3.2.12.2.6.9.1 Popis a funkce

▼M1

3.2.12.2.7. Palubní diagnostický systém (OBD): ano/ne ([1]): .....

▼M11

3.2.12.2.7.0.1 (Pouze Euro VI) Počet rodin motorů s OBD v rámci rodiny motorů

3.2.12.2.7.0.2 Seznam rodin motorů s OBD (v případě potřeby)

3.2.12.2.7.0.3 Číslo rodiny motorů s OBD, do které patří základní motor / člen rodiny motorů:

3.2.12.2.7.0.4 Odkazy výrobce na dokumentaci OBD vyžadovanou čl. 5 odst. 4 písm. c) a čl. 9 odst. 4 nařízení (EU) č. 582/2011 a uvedenou v příloze X uvedeného nařízení pro účely schvalování systému OBD

3.2.12.2.7.0.5 Odkaz výrobce na dokumentaci pro montáž systému motoru vybaveného OBD do vozidla (v případě potřeby)

3.2.12.2.7.0.6 Odkaz výrobce na soubor dokumentace vztahující se k montáži systému OBD schváleného motoru do vozidla (v případě potřeby)

3.2.12.2.7.0.7 Popis a/nebo nákres MI ([6])

3.2.12.2.7.0.8 Popis a/nebo nákresy komunikačního rozhraní OBD mimo vozidlo ([6])

▼M1

3.2.12.2.7.1. Písemný popis a/nebo výkres indikátoru chybné funkce (MI): .....

3.2.12.2.7.2. Seznam a účel všech součástí sledovaných systémem OBD: .....

3.2.12.2.7.3. Písemný popis (obecné principy fungování) pro

3.2.12.2.7.3.1 Zážehové motory

3.2.12.2.7.3.1.1. Monitorování katalyzátoru: .....

3.2.12.2.7.3.1.2. Detekce selhání zapalování: .....

3.2.12.2.7.3.1.3. Monitorování kyslíkové sondy: .....

▼**M1**

3.2.12.2.7.3.1.4. Ostatní prvky monitorované systémem OBD: ……

3.2.12.2.7.3.2. Vznětové motory: ……

3.2.12.2.7.3.2.1. Monitorování katalyzátoru: ……

3.2.12.2.7.3.2.2. Monitorování filtru částic: ……

3.2.12.2.7.3.2.3. Monitorování elektronického systému dodávky paliva: …….

3.2.12.2.7.3.2.4. Monitorování systému ke snížení emisí NO_x: ……

3.2.12.2.7.3.2.5 Ostatní prvky monitorované systémem OBD: ……

3.2.12.2.7.4. Kritéria pro aktivaci indikátoru chybné funkce MI (pevný počet cyklů nebo statistická metoda): ……

3.2.12.2.7.5. Seznam všech výstupních kódů OBD a použitých formátů (vždy s vysvětlením): ……

3.2.12.2.7.6. Následující dodatečné informace musí být poskytnuty výrobcem k umožnění výroby s OBD kompatibilních náhradních součástí nebo součástí k údržbě a diagnostických nástrojů a zkušebního zařízení.

3.2.12.2.7.6.1. Popis typu a počtu stabilizačních cyklů, které byly použity pro původní schválení typu vozidla.

3.2.12.2.7.6.2. Popis předváděcího zkušebního cyklu pro OBD, který byl použit při původním schválení typu vozidla pro součást monitorovanou systémem OBD.

3.2.12.7.6.3. Podrobný dokument, v kterém jsou popsány všechny součásti sledované v rámci strategie zjišťování chyb a aktivace MI (pevný počet cyklů nebo statistická metoda), včetně seznamu odpovídajících parametrů sledovaných sekundárně pro každou součást monitorovanou systémem OBD. Seznam všech výstupních kódů OBD a použitý formát (vždy s vysvětlením) pro jednotlivé součásti hnací jednotky, které souvisejí s emisemi, a pro jednotlivé součásti, které nesouvisejí s emisemi, pokud se monitorování dané součásti používá k určování aktivace MI, zejména vyčerpávající vysvětlení údajů z modu $05 test ID $21 až FF a údaje z modu $06.

U typů vozidel, které používají spojení k přenosu údajů podle ISO 15765-4 „Road vehicles, diagnostics on controller area network (CAN) – Part 4: requirements for emissions-related systems“, musí být podrobně vysvětleny údaje v modu $06 test ID $00 až FRF pro každý podporovaný monitorovaný ID systému OBD.

3.2.12.2.7.6.4. Informace požadované výše mohou být dodány pomocí tabulky uvedené níže:

▼M1

3.2.12.2.7.6.4.1. Lehká užitková vozidla

Součást	Chybový kód	Strategie monitorování	Kritéria zjištění chyb	Kritéria pro aktivaci MI	Sekundární parametry	Stabilizace	Předváděcí zkouška
Katalyzátory	P0420	Signály kyslíkové sondy 1 a 2	Rozdíl mezi signály ze sondy 1 a sondy 2	3. cyklus	Otáčky a zatížení motoru, režim A/F, teplota katalyzátoru	Dva cykly typu I	Typ I

3.2.12.2.7.6.4.2. Těžká nákladní vozidla

Součást	Chybový kód	Strategie monitorování	Kritéria zjištění chyb	Kritéria pro aktivaci MI	Sekundární parametry	Stabilizace	Předváděcí zkouška
Katalyzátor SCR (selektivní katalytická redukce)	Pxxx	Signály sondy NO_x 1 a 2	Rozdíl mezi signály ze sondy 1 a sondy 2	3. cyklus	Otáčky a zatížení motoru, teplota katalyzátoru, působení činidla	Tři cykly zkoušky OBD (3 krátké cykly ESC)	Cyklus zkoušky OBD (krátký cyklus ESC)

▼M11

3.2.12.2.7.6.5 (Pouze Euro VI) Jednotný komunikační protokol OBD: ([4])

3.2.12.2.7.7 (Pouze Euro VI) Odkaz výrobce na informace k OBD vyžadované čl. 5 odst. 4 písm. d) a čl. 9 odst. 4 nařízení (EU) č. 582/2011 ke splnění ustanovení o přístupu k OBD vozidla a k informacím o opravách a údržbě vozidel, nebo

3.2.12.2.7.7.1 Alternativně k odkazu výrobce stanovenému v bodu 3.2.12.2.7.7, odkaz na dodatek k informačnímu dokumentu stanovenému v dodatku 4 k příloze I nařízení EU č. 582/2011, jež obsahuje tuto tabulku vyplněnou podle příkladu:

▼M11

Součást – Chybový kód – Strategie monitorování – Kritéria zjištění chyb – Kritéria pro aktivaci MI – Sekundární parametry – Stabilizace – Prokazovací zkouška

Katalyzátory – PO420 – Signály z kyslíkové sondy 1 a 2 – Rozdíl mezi signály ze sondy 1 a 2 – 3. cyklus – Otáčky motoru, zatížení motoru, režim A/F, teplota katalyzátoru – Dva cykly typu 1 – Typ 1

▼M1

3.2.12.2.8. Ostatní systémy (popis a činnost): ……

▼M11

3.2.12.2.8.1 (Pouze Euro VI) Systémy k zajištění správné funkce opatření pro regulaci NO_x

3.2.12.2.8.2 (Pouze Euro VI) Motor s trvalou deaktivací upozornění řidiče užívaný záchrannými službami nebo na vozidlech specifikovaných v čl. 2 odst. 3 písm. b) této směrnice: ano/ne

3.2.12.2.8.3 (Pouze Euro VI) Počet rodin motorů s ODB v rámci uvažované rodiny motorů při zajišťování správné funkce opatření k regulaci emisí NO_x

3.2.12.2.8.4 (Pouze Euro VI) Seznam rodin motorů s OBD (v případě potřeby)

3.2.12.2.8.5 (Pouze Euro VI) Číslo rodiny motorů s OBD, do které patří základní motor / člen rodiny motorů

3.2.12.2.8.6 (Pouze Euro VI) Nejnižší koncentrace účinné látky v činidle, jež neaktivuje varovný systém (CD_{min}): %(obj)

3.2.12.2.8.7 (Pouze Euro VI) Odkaz výrobce na dokumentaci pro montáž systémů k zajištění správné funkce opatření k regulaci emisí NO_x (v případě potřeby)

3.2.12.2.8.8 Součásti palubních systémů vozidla zajišťujících správnou funkci opatření k regulaci emisí NO_x

3.2.12.2.8.8.1 Aktivace pomalého chodu

„vyřazení z provozu po opětovném startu“ / „vyřazení z provozu po natankování paliva“ / „vyřazení z provozu po zaparkování“ ([7])

3.2.12.2.8.8.2 Odkaz výrobce na soubor dokumentace vztahující se k montáži systému zajišťujícího správnou funkci opatření k regulaci emisí NO_x na schválený motor (v případě potřeby)

3.2.12.2.8.8.3 Popis a/nebo nákresy varovného signálu ([6])

▼M1

3.2.12.2.9. Omezovač točivého momentu: ano/ne ([1])

3.2.12.2.9.1. Popis aktivace omezovače točivého momentu (pouze těžká nákladní vozidla): ……

3.2.12.2.9.2. Popis omezení křivky plného zatížení motoru (pouze těžká nákladní vozidla): ……

▼**M1**

3.2.13. *Opacita kouře*

3.2.13.1. Umístění symbolu s koeficientem absorpce (pouze vznětové motory): ……

3.2.13.2. Výkon v šesti měřicích bodech (viz bod 2.1 přílohy III směrnice 72/306/EHS ve znění pozdějších předpisů)

3.2.13.3. Výkon motoru měřený na zkušebním stavu/na vozidle ([1])

3.2.13.3.1. Deklarované otáčky a výkon

Měřicí body	Otáčky motoru (ot/min)	Výkon (kW)
1……		
2……		
3……		
4……		
5……		
6……		

3.2.14. *Podrobnosti o všech zařízení zkonstruovaných k ovlivnění palivové ekonomie (pokud nejsou uvedeny v jiných bodech)*: …….

3.2.15. *Palivový systém pro zkapalněný ropný plyn: ano/ne* ([1])

3.2.15.1. Číslo schválení typu v souladu se směrnicí 70/221/EHS (až bude směrnice pozměněna a bude se vztahovat na nádrže na plynná paliva) nebo číslo schválení podle předpisu č. 67 EHK OSN (Úř. věst. L 76, 6.4.1979, s. 23): ……

3.2.15.2. Elektronická řídicí jednotka motoru používajícího jako palivo zkapalněný ropný plyn:

3.2.15.2.1. Značka (značky): ……

3.2.15.2.2. Typ (typy): ……

3.2.15.2.3. Možnosti seřizování z hlediska emisí: . ……

3.2.15.3. Další dokumentace

3.2.15.3.1. Popis ochrany katalyzátoru při přepínání z benzinu na zkapalněný ropný plyn a naopak: ……

3.2.15.3.2. Situační plán fyzického rozmístění systému (elektrické spoje, vakuové přípojky, kompenzační hadice aj.): ……

3.2.15.3.3. Výkres symbolu: ……

3.2.16. *Palivový systém pro zemní plyn: ano/ne* ([1])

3.2.16.1. Číslo schválení typu v souladu se směrnicí 70/221/EHS (až bude směrnice pozměněna a bude se vztahovat na nádrže na plynná paliva) nebo číslo schválení podle předpisu č. 110 EHK OSN (Úř. věst. L 72, 14.3.2008, s. 113): ……

▼**M1**

3.2.16.2.	Elektronická řídicí jednotka motoru používajícího jako palivo zemní plyn:
3.2.16.2.1.	Značka (značky): ……
3.2.16.2.2.	Typ (typy): ……
3.2.16.2.3.	Možnosti seřizování z hlediska emisí: . ……
3.2.16.3.	Další dokumentace
3.2.16.3.1.	Popis ochrany katalyzátoru při přepínání z benzinu na zemní plyn a naopak: ……
3.2.16.3.2.	Situační plán fyzického rozmístění systému (elektrické spoje, vakuové přípojky, kompenzační hadice aj.): ……
3.2.16.3.3.	Výkres symbolu: ……
3.2.17.	*Specifické informace vztahující se na motory pro těžká nákladní vozidla poháněné plynnými palivy. (U jinak uspořádaných systémů uveďte rovnocenné údaje.)*
3.2.17.1.	Palivo: zkapalněný ropný plyn / zemní plyn (NG-H) / zemní plyn (NG-L) / zemní plyn (NG-HL) ([1])
3.2.17.2.	Regulátor (regulátory) tlaku nebo odpařovač / regulátor (regulátory) tlaku ([1])
3.2.17.2.1.	Značka (značky): ……
3.2.17.2.2.	Typ (typy): ……
3.2.17.2.3.	Počet stupňů redukce tlaku: ……
3.2.17.2.4.	Tlak v koncovém stupni minimální: …… kPa, maximální: …… kPa
3.2.17.2.5.	Počet hlavních seřizovacích bodů: ……
3.2.17.2.6.	Počet seřizovacích bodů volnoběhu: ……
3.2.17.2.7.	Číslo schválení typu: ……
3.2.17.3.	Palivový systém: směšovač / přípusť plynu / vstřik kapaliny / přímý vstřik ([1])
3.2.17.3.1.	Řízení směsi: ……
3.2.17.3.2.	Popis systému nebo schéma a výkresy: ……
3.2.17.3.3.	Číslo schválení typu: ……
3.2.17.4.	Směšovač
3.2.17.4.1.	Počet: ……
3.2.17.4.2.	Značka (značky): ……
3.2.17.4.3.	Typ (typy): ……
3.2.17.4.4.	Umístění: ……
3.2.17.4.5.	Možnosti seřizování: ……
3.2.17.4.6.	Číslo schválení typu: ……
3.2.17.5.	Vstřik do sacího potrubí
3.2.17.5.1.	Způsob vstřiku: jednobodový / vícebodový ([1])

▼**M1**

3.2.17.5.2.	Způsob vstřiku: spojitě / simultánně / sekvenčně ([1])
3.2.17.5.3.	Vstřikovací zařízení
3.2.17.5.3.1.	Značka (značky): ……
3.2.17.5.3.2.	Typ (typy): ……
3.2.17.5.3.3.	Možnosti seřizování: ……
3.2.17.5.3.4.	Číslo schválení typu: ……
3.2.17.5.4.	Podávací čerpadlo (je-li použito)
3.2.17.5.4.1.	Značka (značky): ……
3.2.17.5.4.2.	Typ (typy): ……
3.2.17.5.4.3.	Číslo schválení typu: ……
3.2.17.5.5.	Vstřikovač (vstřikovače): ……
3.2.17.5.5.1.	Značka (značky): ……
3.2.17.5.5.2.	Typ (typy): ……
3.2.17.5.5.3.	Číslo schválení typu: ……
3.2.17.6.	Přímý vstřik
3.2.17.6.1.	Vstřikovací čerpadlo / regulátor tlaku ([1])
3.2.17.6.1.1.	Značka (značky): ……
3.2.17.6.1.2.	Typ (typy): ……
3.2.17.6.1.3.	Časování vstřiku: ……
3.2.17.6.1.4.	Číslo schválení typu: ……
3.2.17.6.2.	Vstřikovač (vstřikovače): ……
3.2.17.6.2.1.	Značka (značky): ……
3.2.17.6.2.2.	Typ (typy): ……
3.2.17.6.2.3.	Otevírací tlak nebo charakteristický diagram ([2]): ……
3.2.17.6.2.4.	Číslo schválení typu: ……
3.2.17.7.	Elektronická řídicí jednotka (ECU)
3.2.17.7.1.	Značka (značky): ……
3.2.17.7.2.	Typ (typy): ……
3.2.17.7.3.	Možnosti seřizování: ……
3.2.17.7.4.	Softwarové kalibrační číslo (čísla): ……
3.2.17.8.	Specifické vybavení pro zemní plyn jako palivo
3.2.17.8.1.	Varianta 1 (pouze pro případ schválení typu motoru pro některá daná složení paliva)

▼**M11**

3.2.17.8.1.0.1 (Pouze Euro VI) Adaptabilita? ano/ne ([1])

3.2.17.8.1.0.2 (Pouze Euro VI) Kalibrace pro specifické složení zemního plynu (NG-H) / zemního plynu (NG-L) / zemního plynu (NG-HL) ([1])

Transformace na specifické složení zemního plynu ($NG\text{-}H_t$) / zemního plynu ($NG\text{-}L_t$) / zemního plynu ($NG\text{-}HL_t$) ([1])

▼**M1**

3.2.17.8.1.1. Složení paliva:

methan (CH_4):	základ: ……. % mol	min. ….. % mol	max. ……. % mol
ethan (C_2H_6):	základ: ……. % mol	min. ….. % mol	max. ……. % mol
propan (C_3H_8):	základ: ……. % mol	min. ….. % mol	max. ……. % mol
butan (C_4H_{10}):	základ: ……. % mol	min. ….. % mol	max. ……. % mol
C_5/C_5+:	základ: ……. % mol	min. ….. % mol	max. ……. % mol
kyslík (O_2):	základ: ……. % mol	min. ….. % mol	max. ……. % mol
inertní plyn (N_2, He atd.):	základ: ……. % mol	min. ….. % mol	max. ……. % mol

3.2.17.8.1.2. Vstřikovač (vstřikovače):

3.2.17.8.1.2.1. Značka (značky): ……

3.2.17.8.1.2.2 Typ (typy): ……

3.2.17.8.1.3. Popřípadě jiné: ……

3.2.17.8.2. Varianta 2 (pouze pro případ schválení pro některá daná složení paliva)

3.3. **Elektromotor**

3.3.1. Typ (vinutí, buzení): ……

3.3.1.1. Maximální hodinový výkon: …… kW

3.3.1.2. Pracovní napětí: …… V

3.3.2. Baterie

3.3.2.1. Počet článků: ……

3.3.2.2. Hmotnost: …… kg

3.3.2.3. Kapacita: …… Ah (ampérhodiny)

3.3.2.4. Umístění: ……

3.4. **Kombinace motorů**

3.4.1. *Vozidlo s hybridním elektrickým pohonem*: ano / ne ([1])

3.4.2. *Kategorie vozidel s hybridním elektrickým pohonem: externí nabíjení/jiné než externí nabíjení*: ([1])

3.4.3. *Mezichladič: ano/ne* ([1])

3.4.3.1. Volitelné režimy

3.4.3.1.1. Výhradně elektrická: ano/ne ([1])

3.4.3.1.2. Výhradně se spotřebou paliva: ano/ne ([1])

3.4.3.1.3. Hybridní režimy: ano/ne ([1]) (pokud ano, krátký popis): ……

▼**M1**

3.4.4.	*Popis zásobníku energie: (baterie, kondenzátor, setrvačník/generátor)*
3.4.4.1.	Značka (značky): ……
3.4.4.2.	Typ (typy): ……
3.4.4.3.	Identifikační číslo: ……
3.4.4.4.	Druh elektrochemického článku: ……
3.4.4.5.	Zdroj energie: … (u baterie: napětí a kapacita Ah za 2 h, u kondenzátoru: J, ……)
3.4.4.6.	Nabíječ: palubní/externí/bez nabíječe ([1])
3.4.5.	*Elektrický motor (každý typ elektrického motoru se popíše samostatně)*
3.4.5.1.	Značka: ……
3.4.5.2.	Typ: ……
3.4.5.3.	Primární využití jako: trakční motor/generátor ([1])
3.4.5.3.1.	Při využití jako trakční motor: jednotlivý motor/více motorů (počet) ([1]): ……
3.4.5.4.	Maximální výkon: …… kW
3.4.5.5.	Pracovní princip:
3.4.5.5.5.1	Stejnosměrný proud / střídavý proud / počet fází: ……
3.4.5.5.2.	Cizí buzení / sériové / kompaundní ([1])
3.4.5.5.3.	Synchronní / asynchronní ([1])
3.4.6.	*Řídicí jednotka*
3.4.6.1.	Značka (značky): ……
3.4.6.2.	Typ (typy): ……
3.4.6.3.	Identifikační číslo: ……
3.4.7.	*Regulátor výkonu*
3.4.7.1.	Značka: ……
3.4.7.2.	Typ: ……
3.4.7.3.	Identifikační číslo: ……
3.4.8.	*Elektrický akční dosah vozidla* … km podle přílohy 7 předpisu č. 101: ……
3.4.9.	*Doporučení výrobce pro stabilizaci*: ……

▼M1

3.5. **Emise CO_2/spotřeba paliva** (o) **(hodnota podle výrobce)**

3.5.1. *Hmotnostní emise CO_2*

3.5.1.1. Hmotnostní emise CO_2 (městský cyklus): …… g/km

3.5.1.2. Hmotnostní emise CO_2 (mimoměstský cyklus): …… g/km

3.5.1.3. Hmotnostní emise CO_2 (kombinace): …… g/km

3.5.2. *Spotřeba paliva (uvést podrobnosti pro každé zkoušené referenční palivo)*

3.5.2.1. Spotřeba paliva (městské podmínky): ..... l/100 km/m^3 / 100 km ([1])

3.5.2.2. Spotřeba paliva (mimoměstské podmínky): ..... l/100 km / m^3/100 km ([1])

3.5.2.3. Spotřeba paliva (kombinované podmínky): ..... l/100 km / m^3/100 km ([1])

▼M16

3.5.3 Vozidlo vybavené ekologickou inovací ve smyslu článku 12 nařízení (ES) č. 443/2009 a prováděcí nařízení (EU) č. 725/2011: ano/ne ([1])

3.5.3.1 Typ/varianta/verze základního vozidla, jak je definováno v článku 5 prováděcího nařízení (EU) č. 725/2011 (v relevantních případech)

3.5.3.2 Vzájemné působení různých ekologických inovací: ano/ne ([1])

3.5.3.3 Údaje o emisích související s použitím ekologických inovací (pro každé zkoušené referenční palivo musí být vypracována samostatná tabulka) ([w1])

Číslo rozhodnutí, kterým byla schválena příslušná ekologická inovace ([w2])	Kód příslušné ekologické inovace ([w3])	1. Emise CO_2 základního vozidla (g/km)	2. Emise CO_2 vozidla s příslušnou ekologickou inovací (g/km)	3. Emise CO_2 základního vozidla při zkušebním cyklu typu 1 ([w4])	4. Emise CO_2 vozidla s příslušnou ekologickou inovací při zkušebním cyklu typu 1 (= 3.5.1.3)	5. Faktor použití (UF), tj. časový podíl využívání příslušné technologie při běžných provozních podmínkách	Výsledné snížení emisí CO_2 $((1 - 2) - (3 - 4)) * 5$
xxxx/201x							
					Celkové snížení emisí CO_2 (g/km) ([w5])		

([w1]) Ekologické inovace.
([w2]) Číslo rozhodnutí Komise, kterým se schvaluje příslušná ekologická inovace.
([w3]) Přidělený podle rozhodnutí Komise, kterým se schvaluje příslušná ekologická inovace.
([w4]) Se souhlasem schvalovacího orgánu, pokud je místo zkušebního cyklu typu 1 použita metoda modelování, uvede se údaj zjištěný pomocí metody modelování.
([w5]) Celkové snížení emisí CO_2 dosažené použitím všech ekologických inovací.

▼M11

3.5.4. *Emise CO_2 u těžkých užitkových motorů (pouze Euro VI)*

3.5.4.1 Hmotnostní emise CO_2, zkouška WHSC: ..... g/kWh

3.5.4.2 Hmotnostní emise CO_2, zkouška WHTC: ..... g/kWh

3.5.5. *Spotřeba paliva u těžkých užitkových motorů (pouze Euro VI)*

3.5.5.1 Spotřeba paliva, zkouška WHSC: ..... g/kWh

3.5.5.2 Spotřeba paliva, zkouška WHTC: ..... g/kWh

▼M17

3.5.6 Vozidlo vybavené ekologickou inovací ve smyslu článku 12 nařízení Evropského parlamentu a Rady (ES) č. 443/2009 ([8]) a prováděcího nařízení Komise (EU) č. 725/2011 ([9]): ano/ne ([1])

3.5.6.1 Typ/varianta/verze základního vozidla podle článku 5 prováděcího nařízení (EU) č. 725/2011 (v relevantních případech): .....

3.5.6.2 Vzájemné působení různých ekologických inovací: ano/ne ([1])

3.5.6.3 Údaje o emisích související s použitím ekologických inovací (pro každé zkoušené referenční palivo musí být vypracována samostatná tabulka) ([w1])

Číslo rozhodnutí, kterým byla schválena příslušná ekologická inovace ([w2])	Kód příslušné ekologické inovace ([w3])	1. Emise CO_2 základního vozidla (g/km)	2. Emise CO_2 vozidla s příslušnou ekologickou inovací (g/km)	3. Emise CO_2 základního vozidla při zkušebním cyklu typu 1 ([w4])	4. Emise CO_2 vozidla s příslušnou ekologickou inovací při zkušebním cyklu typu 1 (= 3.5.1.3)	5. Faktor použití (UF), tj. časový podíl využívání příslušné technologie při běžných provozních podmínkách	Výsledné snížení emisí CO_2 $((1 - 2) - (3 - 4)) * 5$
xxxx/201x							
					Celkové snížení emisí CO_2 (g/km) ([w5])		

([w]) Ekologické inovace.
([w1]) V případě potřeby přidejte řádky v tabulce tak, aby byla každá ekologická inovace na samostatném řádku.
([w2]) Číslo rozhodnutí Komise, kterým se schvaluje příslušná ekologická inovace.
([w3]) Přidělený podle rozhodnutí Komise, kterým se schvaluje příslušná ekologická inovace.
([w4]) Se souhlasem schvalovacího orgánu, pokud je místo zkušebního cyklu typu 1 použita metoda modelování, uvede se údaj zjištěný pomocí metody modelování.
([w5]) Celkové snížení emisí CO_2 dosažené použitím všech ekologických inovací.

▼M1

3.6. **Přípustné teploty podle výrobce**

3.6.1. *Chladicí soustava*

3.6.1.1. Chlazení kapalinou

Maximální teplota na výstupu: ..... K

3.6.1.2. Chlazení vzduchem

3.6.1.2.1. Vztažný bod: .....

3.6.1.2.2. Maximální teplota ve vztažném bodě: ..... K

▼M1

3.6.2. *Maximální výstupní teplota mezichladiče plnicího vzduchu*: …… K

3.6.3. *Maximální teplota výfukových plynů ve výfukovém potrubí (potrubích) v blízkosti výstupní příruby (přírub) sběrného výfukového potrubí nebo turbodmychadla*: …… K

3.6.4. *Teplota paliva*

minimální: …… K, maximální: …… K

u vznětových motorů ve vstupu do vstřikovacího čerpadla, u plynových motorů v koncovém stupni regulátoru tlaku

3.6.5. *Teplota oleje*

minimální: …… K, maximální: …… K

3.6.6. *Tlak paliva*

minimální: …… kPa, maximální: …… kPa

V koncovém stupni regulátoru tlaku, jen u plynových motorů na zemní plyn.

3.7. **Příslušenství poháněné motorem**

Příkon pomocných zařízení potřebných k funkci motoru podle požadavků a za provozních podmínek stanovených v bodu 5.1.1 přílohy I směrnice 80/1269/EHS.

Zařízení	Příkon (kW) při různých otáčkách motoru						
	Volnoběh	Dolní otáčky	Horní otáčky	Otáčky A (*)	Otáčky B (*)	Otáčky C (*)	Referenční otáčky (**)
P(a) Pomocná zařízení potřebná k provozu motoru (odečte se od změřeného výkonu motoru) viz bod 6.1 dodatku 1							

(*) Zkouška ESC.
(**) Pouze zkouška ETC.

3.8. **Systém mazání**

3.8.1. *Popis systému*

3.8.1.1. Umístění olejové nádrže: ……

3.8.1.2. Systém dodávky maziva (čerpadlem/vstřikem do sání/směsi s olejem atd.) ([1])

3.8.2. *Olejové čerpadlo*

3.8.2.1. Značka (značky): ……

3.8.2.2. Typ (typy): ……

3.8.3. *Směs s palivem*

3.8.3.1. Procentní složení: ……

▼M1

3.8.4. *Chladič oleje: ano/ne* ([1])

3.8.4.1. Výkres (výkresy): … nebo

3.8.4.1.1. Značka (značky): ……

3.8.4.1.2. Typ (typy): ……

4. PŘEVODY ([p])

4.1. **Výkres převodového ústrojí**: ……

4.2. **Druh (mechanický, hydraulický, elektrický atd.)**: ……

4.2.1. Stručný popis elektrických nebo elektronických dílů (jsou-li použity): ……

4.3. **Moment setrvačnosti setrvačníku motoru**: ……

4.3.1. Přídavné momenty setrvačnosti při nezařazeném převodu: …

4.4. **Spojka**

4.4.1. Typ: ……

4.4.2. Maximální změna točivého momentu: ……

4.5. **Převodovka**

4.5.1. Druh (s ručním řazením/automatická/CVT (plynule měnitelný převod)) ([1])

4.5.2. Umístění vzhledem k motoru: ……

4.5.3. Způsob ovládání: ……

4.6. **Převodové poměry**

Stupeň	Vnitřní převody (poměr otáček hřídele motoru k otáčkám výstupního hřídele převodovky)	Koncové převody (poměr otáček výstupního hřídele převodovky k otáčkám hnaných kol)	Celkové převody
Max. pro CVT (*)			
1			
2			
3			
...			
Min. pro CVT (*)			
Zpětný chod			

(*) Plynule měnitelný převod.

4.7. **Maximální konstrukční rychlost vozidla (km/h)** ([q]): …….

4.8. **Rychloměr**

4.8.1. Způsob fungování a popis hnacího mechanismu: ……

4.8.2. Konstanta přístroje: ……

4.8.3. Tolerance měřicího mechanismu (podle bodu 2.1.3 přílohy II směrnice 75/443/EHS): ……

4.8.4. Celkový převod (podle bodu 2.1.2 přílohy II směrnice 75/443/EHS) nebo srovnatelné údaje: ……

▼M1

4.8.5. Nákres stupnice rychloměru nebo jiná forma zobrazení: .....

4.9. **Tachograf: ano/ne** ([1])

4.9.1. Značka schválení: .....

4.10. **Uzávěr diferenciálu**: ano/ne/volitelně ([1])

▼M13

4.11 **Ukazatel rychlostních stupňů**

4.11.1 Je k dispozici akustická indikace ano/ne ([1]). Pokud ano, uveďte popis zvuku a hladiny akustického tlaku působícího na řidiče v dB(A). (Akustickou indikaci lze vždy zapnout/vypnout)

4.11.2 Informace podle bodu 4.6 přílohy I nařízení (EU) č. 65/2012 (hodnota podle údaje výrobce)

4.11.3 Fotografie a/nebo výkresy nástroje ukazatele rychlostních stupňů a stručný popis dílů systému a jeho provozu:

▼M1

5. NÁPRAVY

5.1. Popis každé nápravy: .....

5.2. Značka: .....

5.3. Typ: .....

5.4. Umístění zdvihatelné nápravy (náprav): .....

5.5. Umístění zatížitelné nápravy (náprav): .....

6. ZAVĚŠENÍ

6.1. Výkresy uspořádání závěsů: .....

6.2. Způsob a konstrukce zavěšení každé nápravy nebo skupiny náprav nebo kola: .....

6.2.1. Seřizování výšky: ano/ne/volitelně ([1])

6.2.2. Stručný popis elektrických nebo elektronických dílů (jsou-li použity): .....

6.2.3. Vzduchové zavěšení hnací nápravy (náprav): ano/ne ([1])

6.2.3.1. Zavěšení hnací nápravy (náprav) rovnocenné vzduchovému zavěšení: ano/ne ([1])

6.2.3.2. Frekvence a tlumení svislého kmitání odpružené hmoty: ....

6.2.4. Vzduchové zavěšení běhounové nápravy (náprav): ano/ne ([1])

6.2.4.1. Zavěšení běhounové nápravy (náprav) rovnocenné vzduchovému zavěšení: ano/ne ([1])

6.2.4.2. Frekvence a tlumení svislého kmitání odpružené hmoty: ....

6.3. **Vlastnosti pružicích prvků zavěšení** (konstrukce, údaje o materiálech a rozměry): .....

6.4. **Stabilizátory**: ano/ne/volitelně ([1])

6.5. **Tlumiče pérování**: ano/ne/volitelně ([1])

▼M1

6.6. **Pneumatiky a kola**

6.6.1. *Kombinace pneumatika/kolo*

a) u pneumatik uveďte označení rozměru, index únosnosti, značku kategorie rychlosti a valivý odpor v souladu s normou ISO 28580 (přichází-li v úvahu) [r];

b) u kol uveďte rozměr (rozměry) ráfků a hloubku zálisu.

6.6.1.1. Nápravy

6.6.1.1.1. Náprava 1: ……

6.6.1.1.2. Náprava 2: ……

atd.

6.6.1.2. Náhradní kolo (existuje-li): ……

6.6.2. *Horní a dolní mez poloměru valení*

6.6.2.1. Náprava 1: ……

6.6.2.2. Náprava 2: ……

6.6.2.3. Náprava 3: ……

6.6.2.4. Náprava 4: ……

atd.

6.6.3. *Tlak (tlaky) v pneumatikách podle doporučení výrobce vozidla*: …… kPa

6.6.4. *Kombinace řetězy/pneumatika/kolo přední nebo zadní nápravy, která je podle doporučení výrobce pro typ vozidla vhodná*: ……

6.6.5. *Stručný popis případného náhradního kola pro dočasné užití*: ……

7. ŘÍZENÍ

7.1. **Schematický výkres řízené nápravy (náprav) s údajem geometrie řízení**: ……

7.2. **Převod a ovládání**

7.2.1. Druh převodu řízení (popřípadě specifikujte pro přední a zadní kola): ……

7.2.2. Spojení s koly (včetně jiného spojení než mechanického; uveďte popřípadě zvlášť pro přední a zadní kola): ……

7.2.2.1. Stručný popis elektrických nebo elektronických dílů (jsou-li použity): ……

7.2.3. Způsob posílení, je-li použito: ……

7.2.3.1. Způsob a schéma činnosti, značka (značky) a typ (typy): …

7.2.4. Schematický výkres úplného řídicího mechanismu s udáním umístění různých zařízení na vozidle, která ovlivňují chování řízení: ……

7.2.5. Schematický výkres (výkresy) ovládacího prvku (prvků) řízení: ……

7.2.6. Popřípadě rozsah a způsob seřízení ovládacího prvku řízení: ……

7.3. **Maximální úhel rejdu kol**

7.3.1. Vpravo: …… stupňů, počet otáček volantu (nebo odpovídající údaj): ……

▼M1

7.3.2. Vlevo: …… stupňů, počet otáček volantu (nebo odpovídající údaj): ……

8. BRZDY

(Je třeba uvést následující údaje, případně také způsob označení.)

8.1. Druh a vlastnosti brzd podle bodu 1.6 přílohy I směrnice Rady 71/320/EHS (Úř. věst. L 205, 6.9.1971, s. 37) včetně podrobností a výkresů bubnů, kotoučů, hadic, značky a typu celků čelisti s obložením/celků destiček s obložením nebo brzdových obložení, účinné brzdné plochy, poloměr bubnů, brzdových čelistí nebo kotoučů, hmotnost bubnů, zařízení pro seřizování, odpovídající části nápravy (náprav) a zavěšení: ……

8.2. Funkční schéma, popis a/nebo výkres brzdového systému podle bodu 1.2 přílohy I směrnice 71/320/EHS, včetně podrobností a výkresů převodu a ovládání:

8.2.1. Soustava pro provozní brzdění: ……

8.2.2. Soustava pro nouzové brzdění: ……

8.2.3. Soustava pro parkovací brzdění: ……

8.2.4. Případný přídavný brzdový systém: ……

8.2.5. Odtrhové brzdové zařízení: ……

8.3. Ovládací prvek a převod soustav pro brzdění přípojných vozidel u vozidel konstruovaných pro tažení přípojného vozidla: ……

8.4. Vozidlo je vybaveno k tažení přípojného vozidla s elektrickou/pneumatickou/hydraulickou ([1]) provozní brzdou: ano/ne ([1])

8.5. Protiblokovací systém: ano/ne/volitelně ([1])

8.5.1. U vozidel s protiblokovacími systémy, popis činnosti systému (včetně všech elektronických částí), blokové elektrické schéma, schéma hydraulických nebo pneumatických obvodů:

8.6. Výpočet a křivky podle dodatku k bodu 1.1.4.2 přílohy II směrnice 71/320/EHS, popřípadě dodatku k její příloze XI: ……

8.7. Popis a/nebo výkres zásobování energií; uveďte i pro brzdová zařízení s posilováním: ……

8.7.1. U tlakovzdušných brzdových systémů pracovní tlak p2 v tlakovém vzdušníku (vzdušnících): ……

8.7.2. U podtlakových brzdových systémů počáteční energie ve vzdušníku (vzdušnících): ……

8.8. Výpočet brzdového systému: Stanovení poměru mezi celkovými brzdnými silami na obvodu kol a silou působící na ovládací prvek brzdění: ……

8.9. Stručný popis brzdného systému podle bodu 1.6 doplňku dodatku 1 k příloze IX směrnice 71/320/EHS: ……

8.10. Je-li požadována výjimka ze zkoušky typu I a/nebo typu II nebo typu III, uveďte číslo zkušebního protokolu podle dodatku 2 přílohy VII směrnice 71/320/EHS: ……

▼M1

8.11. Údaje o typu (typech) odlehčovacího brzdového systému (systémů): ……

9. KAROSERIE

9.1. Druh karoserie podle kódů stanovených v části C přílohy II: ……

9.2. Použité materiály a způsoby konstrukce: ……

9.3. **Dveře pro cestující, zámky a závěsy dveří**

9.3.1. Uspořádání dveří a počet dveří: ……

9.3.1.1. Rozměry, směr a maximální úhel otevření: ……

9.3.2. Výkresy zámků a závěsů a jejich umístění na dveřích: ……

9.3.3. Technický popis zámků a závěsů: ……

9.3.4. Podrobnosti (včetně rozměrů) vstupů, schodů, popřípadě nezbytných držadel: ……

9.4. **Pole výhledu z vozidla**

9.4.1. Dostatečně podrobné údaje o primárních referenčních značkách, které umožní jejich pohotové rozeznání a umožní ověřit polohu každé značky vůči ostatním a vůči R-bodu: ……

9.4.2. Výkres (výkresy) nebo fotografie ukazující umístění částí v úhlu 180° dopředného pole výhledu: ……

9.5. **Čelní sklo a ostatní okna**

9.5.1. *Čelní sklo*

9.5.1.1. Užité materiály: ……

9.5.1.2. Způsob montáže: ……

9.5.1.3. Úhel sklonu: ……

9.5.1.4. Číslo (čísla) schválení typu: ……

9.5.1.5. Příslušenství čelního skla a poloha, ve které jsou montována, spolu se stručným popisem jakýchkoli souvisejících elektrických/elektronických součástí: ……

9.5.2. *Ostatní okna*

9.5.2.1. Užité materiály: ……

9.5.2.2. Číslo (čísla) schválení typu: ……

9.5.2.3. Stručný popis elektrických nebo elektronických dílů mechanismu spouštění oken (jsou-li použity): ……

9.5.3. *Posuvné střešní okno*

9.5.3.1. Užité materiály: ……

9.5.3.2. Číslo (čísla) schválení typu: ……

9.5.4. *Ostatní zasklené plochy*

9.5.4.1. Užité materiály: ……

9.5.4.2. Číslo (čísla) schválení typu: ……

▼M1

9.6.	**Stírač (stírače) čelního skla**
9.6.1.	Podrobný technický popis (včetně fotografií nebo výkresů): ……
9.7.	**Ostřikovač čelního skla**
9.7.1.	Podrobný technický popis (včetně fotografií nebo výkresů) nebo číslo schválení typu, je-li ostřikovač schválen jako samostatný technický celek: ……
9.8.	**Odmrazování a odmlžování**
9.8.1.	Podrobný technický popis (včetně fotografií nebo výkresů): ……
9.8.2.	Maximální elektrický příkon: …… kW
9.9.	**Zařízení pro nepřímý výhled**
9.9.1.	Zpětná zrcátka; pro každé zrcátko uveďte:
9.9.1.1.	Značka: ……
9.9.1.2.	Značka schválení typu: ……
9.9.1.3.	Varianta: ……
9.9.1.4.	Výkres (výkresy) pro identifikaci zrcátka ukazující umístění zrcátka vzhledem ke konstrukci vozidla: ……
9.9.1.5.	Podrobnosti způsobu montáže včetně částí konstrukce vozidla, ke kterým jsou připojena: ……
9.9.1.6.	Volitelné vybavení, které může ovlivnit výhled dozadu: ……
9.9.1.7.	Stručný popis elektrických nebo elektronických dílů seřizovacího mechanismu (jsou-li užity): ……
9.9.2.	Zařízení pro nepřímý výhled jiná než zrcátka: ……
9.9.2.1.	Typ a vlastnosti (např. úplný popis zařízení): ……
9.9.2.1.1.	V případě zařízení kamera-monitor: detekční vzdálenost (mm), kontrast, rozsah jasu, potlačení odlesku, zobrazení (černobílé/barevné), obnovovací frekvence obrazu, dosah jasu monitoru: ……
9.9.2.1.2.	Dostatečně podrobné výkresy pro identifikaci úplného zařízení, včetně návodů k montáži; na výkrese musí být vyznačeno umístění značky ES schválení typu.

▼M1

9.10. **Vnitřní uspořádání**

9.10.1. *Ochrana cestujících před stykem s vnitřními částmi vozidla*

9.10.1.1. Dispoziční výkres nebo fotografie s vyznačením polohy připojených řezů nebo pohledů: ……

9.10.1.2. Fotografie nebo výkres zobrazující vztažnou zónu včetně vyjmutých oblastí uvedených v bodu 2.3.1 přílohy I směrnice Rady 74/60/EHS (Úř. věst. L 38, 11.2.1974, s. 2): ……

9.10.1.3. Fotografie, výkresy a/nebo rozvinutý pohled na vnitřní výbavu zobrazující části prostoru pro cestující a užité materiály (kromě vnitřních zpětných zrcátek), uspořádání ovladačů, střechy a střešního okna, opěradel, sedáků a zadní části sedadel: ……

9.10.2. *Uspořádání a identifikace ovladačů, sdělovačů a ukazatelů*

9.10.2.1. Fotografie a/nebo výkresy uspořádání značek a ovladačů, sdělovačů a indikátorů: ……

9.10.2.2. Fotografie a/nebo výkresy označení ovladačů, sdělovačů a indikátorů a popřípadě částí vozidla uvedených v příloze II a III směrnice 78/316/EHS: ……

9.10.2.3. Souhrnná tabulka

Vozidlo je vybaveno následujícími ovladači, ukazateli a sdělovači podle příloh II a III směrnice 78/316/EHS.

Ovladače, sdělovače a ukazatele, které musí být v případě namontování identifikovatelné, a značky, které musí být pro tento účel užity

Č. symbolu	Zařízení	Dostupnost ovladače/ukazatele (*)	Označen symbolem (*)	Kde (**)	Dostupnost sdělovače (*)	Označen symbolem (*)	Kde (**)
1	Hlavní spínač světel						
2	Potkávací světlomety						
3	Dálkové světlomety						
4	Obrysové svítilny						
5	Přední mlhové světlomety						
6	Zadní mlhové svítilny						
7	Korektor sklonu světlometů						
8	Parkovací svítilny						

▼**M1**

Č. symbolu	Zařízení	Dostupnost ovladače/ukazatele (*)	Označen symbolem (*)	Kde (**)	Dostupnost sdělovače (*)	Označen symbolem (*)	Kde (**)
9	Směrové svítilny						
10	Výstražný světelný signál						
11	Stírač čelního skla						
12	Ostřikovač čelního skla						
13	Stírač a ostřikovač čelního skla						
14	Zařízení pro čištění světlometů						
15	Odmlžování a odmrazování čelního skla						
16	Odmlžování a odmrazování zadního okna						
17	Ventilátor větrání						
18	Předehřívání vznětového motoru						
19	Sytič						
20	Porucha brzd						
21	Hladina paliva						
22	Stav nabíjení baterie						
23	Teplota chladicího média motoru						

(*) x = ano
– = ne nebo nikoliv samostatně
o = nepovinný.
(**) d = přímo na ovladači, ukazateli nebo sdělovači
c = v těsné blízkosti.

▼**M1**

Ovladače, sdělovače a ukazatele, které jsou v případě namontování identifikovatelné nepovinně, a značky, které musí být užity, pokud mají být identifikovány

Č. symbolu	Zařízení	Dostupnost ovladače/ ukazatele (*)	Označen symbolem (*)	Kde (**)	Dostupnost sdělovače (*)	Označen symbolem (*)	Kde (**)
1	Parkovací brzda						
2	Stírač zadního okna						
3	Ostřikovač zadního okna						
4	Stírač a ostřikovač zadního okna						
5	Stírač čelního skla s cyklovačem						
6	Výstražné zvukové zařízení (houkačka)						
7	Přední kapota						
8	Zadní kapota						
9	Bezpečnostní pás						
10	Tlak oleje v motoru						
11	Bezolovnatý benzin						
…							
…							
…							

(*) x = ano
– = ne nebo nikoliv samostatně
o = nepovinný.
(**) d = přímo na ovladači, ukazateli nebo sdělovači
c = v těsné blízkosti.

9.10.3. *Sedadla*

9.10.3.1. Počet míst k sezení ([8]): ……

9.10.3.1.1. Umístění a uspořádání: ……

9.10.3.2. Místo (místa) k sezení určená k užití, pouze když vozidlo stojí: ……

9.10.3.3. Hmotnost: ……

9.10.3.4. Vlastnosti: popis a výkresy u sedadel, jejichž typ nebyl schválen jako konstrukční část:

▼M1

9.10.3.4.1.	Sedadla a jejich ukotvení: ……
9.10.3.4.2.	Systém seřizování: ……
9.10.3.4.3.	Systém posouvání a blokování: ……
9.10.3.4.4.	Kotevní úchyty bezpečnostních pásů (jsou-li součástí konstrukce sedadla): ……
9.10.3.4.5.	Konstrukční části vozidla sloužící k ukotvení: ……
9.10.3.5.	Souřadnice nebo výkres R-bodu ([t])
9.10.3.5.1.	Sedadlo řidiče: ……
9.10.3.5.2.	Ostatní místa k sezení: ……
9.10.3.6.	Konstrukční úhel opěradla
9.10.3.6.1.	Sedadlo řidiče: ……
9.10.3.6.2.	Ostatní místa k sezení: ……
9.10.3.7.	Rozsah seřízení
9.10.3.7.1.	Sedadlo řidiče: ……
9.10.3.7.2.	Ostatní místa k sezení: ……
9.10.4.	*Opěrky hlavy*
9.10.4.1.	Druh opěrky (opěrek) hlavy: pevně vestavěné/oddělitelné/samostatné ([1])
9.10.4.2.	Číslo (čísla) schválení typu, pokud existují: ……
9.10.4.3.	U opěrek hlavy dosud neschválených jako typ
9.10.4.3.1.	podrobný popis opěrky hlavy, zejména s uvedením vlastností použitého materiálu (materiálů) čalounění a popřípadě umístění a vlastností podpěr a kotevních úchytů v typu sedadla, pro které je požadováno schválení typu: ……
9.10.4.3.2.	U „samostatných“ opěrek hlavy
9.10.4.3.2.1.	podrobný popis konstrukční oblasti, k níž je opěrka hlavy určena k namontování: ……
9.10.4.3.2.2.	Rozměrové výkresy charakteristických částí konstrukce a opěrky hlavy: ……
9.10.5.	*Systémy vytápění prostoru pro cestující*
9.10.5.1.	Stručný popis typu vozidla z hlediska systému vytápění, pokud systém vytápění využívá teplo chladicího média motoru: ……
9.10.5.2.	Podrobný popis typu vozidla z hlediska systému vytápění, jsou-li jako zdroj tepla využívány chladicí vzduch nebo výfukové plyny motoru, včetně:
9.10.5.2.1.	dispozičního výkresu systému vytápění udávajícího jeho umístění ve vozidle: ……
9.10.5.2.2.	dispozičního výkresu výměníku tepla u systémů vytápění, které využívají k vytápění výfukové plyny, nebo konstrukčních částí, kde dochází k výměně tepla (u systémů vytápění, které využívají k vytápění chladicí vzduch motoru): ……

▼M1

9.10.5.2.3. výkresu řezu výměníkem tepla nebo odpovídajících konstrukčních částí, kde dochází k přestupu tepla, s udáním tloušťky stěny, užitých materiálů a vlastností povrchu: ……

9.10.5.2.4. U dalších důležitých dílů systému vytápění, jako je například ventilátor topení, musí být udány požadavky na konstrukci a technické údaje: ……

9.10.5.3. Stručný popis typu vozidla z hlediska spalovacího systému vytápění a automatické regulace: ……

9.10.5.3.1. Dispoziční výkres spalovacího topení, systému sání vzduchu, výfukového systému, palivové nádrže, systému dodávky paliva (včetně ventilů) a elektrického zapojení ukazujícího jejich umístění ve vozidle:

9.10.5.4. Maximální elektrický příkon: …… kW

9.10.6. *Konstrukční části ovlivňující chování mechanismu řízení při nárazu*

9.10.6.1. Podrobný popis včetně fotografie (fotografií) a/nebo výkresu (výkresů) typu vozidla z hlediska konstrukce, rozměrů, obrysů a materiálů části předku vozidla, která je před ovládacím prvkem řízení, včetně částí konstruovaných pro pohlcování energie v případě nárazu na ovládací prvek řízení: ……

9.10.6.2. Fotografie a/nebo výkres (výkresy) jiných částí vozidla, než jsou uvedeny v bodu 9.10.6.1, které výrobce se souhlasem technické zkušebny označí jako ovlivňující chování mechanismu řízení při nárazu: ……

9.10.7. *Hořlavost materiálů užitých ve vnitřní výbavě některých kategorií motorových vozidel*

9.10.7.1. Materiál (materiály) užité k obložení stropu

9.10.7.1.1. Číslo (čísla) schválení typu konstrukční části, jsou-li k dispozici: ……

9.10.7.1.2. U dosud neschválených materiálů

9.10.7.1.2.1. základní materiál (materiály)/označení: ……/……

9.10.7.1.2.2. složený/jednoduchý ([1]) materiál, počet vrstev ([1]): ……

9.10.7.1.2.3. druh krycí vrstvy ([1]): ……

9.10.7.1.2.4. maximální/minimální tloušťka: ……/…… mm

9.10.7.2. Materiál (materiály) užité na zadní a na bočních stěnách

9.10.7.2.1. Číslo (čísla) schválení typu konstrukční části, jsou-li k dispozici: ……

▼M1

9.10.7.2.2.	U dosud neschválených materiálů
9.10.7.2.2.1.	základní materiál (materiály)/označení: ……/……
9.10.7.2.2.2.	složený/jednoduchý ([1]) materiál, počet vrstev ([1]): ……
9.10.7.2.2.3.	druh krycí vrstvy ([1]): ……
9.10.7.2.2.4.	maximální/minimální tloušťka: ……/…… mm
9.10.7.3.	Materiál (materiály) užitý pro podlahu
9.10.7.3.1.	Číslo (čísla) schválení typu konstrukční části, jsou-li k dispozici ……
9.10.7.3.2.	U dosud neschválených materiálů
9.10.7.3.2.1.	základní materiál (materiály)/označení: ……/……
9.10.7.3.2.2.	složený/jednoduchý ([1]) materiál, počet vrstev ([1]): ……
9.10.7.3.2.3.	druh krycí vrstvy ([1]): ……
9.10.7.3.2.4.	maximální/minimální tloušťka: ……/…… mm
9.10.7.4.	Materiál (materiály) užitý k čalounění sedadel
9.10.7.4.1.	Číslo (čísla) schválení typu konstrukční části, jsou-li k dispozici: ……
9.10.7.4.2.	U dosud neschválených materiálů
9.10.7.4.2.1.	základní materiál (materiály)/označení: ……/……
9.10.7.4.2.2.	složený/jednoduchý ([1]) materiál, počet vrstev ([1]): ……
9.10.7.4.2.3.	druh krycí vrstvy ([1]): ……
9.10.7.4.2.4.	maximální/minimální tloušťka: ……/…… mm
9.10.7.5.	Materiál (materiály) užitý pro topné a ventilační potrubí
9.10.7.5.1.	Číslo (čísla) schválení typu konstrukční části, jsou-li k dispozici: ……
9.10.7.5.2.	U dosud neschválených materiálů
9.10.7.5.2.1.	základní materiál (materiály)/označení: ……/……
9.10.7.5.2.2.	složený/jednoduchý ([1]) materiál, počet vrstev ([1]): ……
9.10.7.5.2.3.	druh krycí vrstvy ([1]): ……
9.10.7.5.2.4.	maximální/minimální tloušťka: ……/…… mm
9.10.7.6.	Materiál (materiály) užitý na zavazadlové poličky
9.10.7.6.1.	Číslo (čísla) schválení typu konstrukční části, jsou-li k dispozici: ……
9.10.7.6.2.	U dosud neschválených materiálů
9.10.7.6.2.1.	základní materiál (materiály)/označení: ……/……
9.10.7.6.2.2.	složený/jednoduchý ([1]) materiál, počet vrstev ([1]): ……
9.10.7.6.2.3.	druh krycí vrstvy ([1]): ……
9.10.7.6.2.4.	maximální/minimální tloušťka: ……/…… mm
9.10.7.7.	Materiál (materiály) užitý k jiným účelům
9.10.7.7.1.	Uvažované užití: ……

▼M1

9.10.7.7.2. Číslo (čísla) schválení typu konstrukční části, jsou-li k dispozici: ……

9.10.7.7.3. U dosud neschválených materiálů

9.10.7.7.3.1. základní materiál (materiály)/označení: ……/……

9.10.7.7.3.2. složený/jednoduchý ([1]) materiál, počet vrstev ([1]): ……

9.10.7.7.3.3. druh krycí vrstvy ([1]): ……

9.10.7.7.3.4. maximální/minimální tloušťka: ……/…… mm

9.10.7.8. Konstrukční části schválené jako kompletní zařízení (sedadla, oddělovací stěny, zavazadlové poličky atd.)

9.10.7.8.1. Číslo (čísla) schválení typu konstrukční části: ……

9.10.7.8.2. Pro kompletní zařízení: sedadla, oddělovací stěny, zavazadlové poličky atd. ([1])

9.10.8 *Plyn používaný jako chladivo v klimatizačním systému:* …..

9.10.8.1 Konstrukce klimatizačního systému předpokládá obsah fluorovaného skleníkového plynu, jehož potenciál globálního oteplování je vyšší než 150: ano/ne ([1])

9.10.8.2. Pokud ano, vyplňte následující části

9.10.8.2.1. Výkres a stručný popis klimatizačního systému, včetně referenčního čísla nebo čísla dílu a materiálu součástí možného úniku:

9.10.8.2.2. Únik z klimatizačního systému

9.10.8.2.4. Referenční číslo nebo číslo dílu a materiál konstrukčních částí systému a informace o zkoušce (např. číslo zkušebního protokolu, číslo schválení atd.): ……

9.10.8.3. Celkový únik z celého systému v g/rok: ……

9.11. **Vnější výčnělky**

9.11.1. Celkové uspořádání (výkres nebo fotografie) označující místa přiložených výkresů řezů nebo pohledů:

9.11.2. Výkresy a/nebo fotografie – popřípadě a jako příklad – dveřních a okenních sloupků, mříží pro vstup vzduchu, masky chladiče, stíračů čelního skla, dešťových okapů, držadel, vodítek, klapek, závěsů a zámků dveří, háků, ok, ozdob, znaků, emblémů a prolisů a jakýchkoli jiných vnějších výstupků a částí vnějšího povrchu, které mohou být považovány za kritické (např. zařízení pro osvětlení). Pokud nejsou části vyjmenované v předchozí větě kritické, může být jejich výkres pro dokumentaci nahrazen fotografiemi, které jsou v případě potřeby doplněny údaji o rozměrech nebo popisem:

9.11.3. Výkresy částí vnějšího povrchu podle bodu 6.9.1 přílohy I směrnice 74/483/EHS: ……

9.11.4. Výkres nárazníků: ……

9.11.5. Výkres podlahové čáry: ……

▼**M1**

9.12. **Bezpečnostní pásy nebo jiné zádržné systémy**

9.12.1. Počet a umístění bezpečnostních pásů a zádržných systémů a sedadel, na kterých mohou být užity

(L = levá strana, P = pravá strana, S = střed)

		Úplná značka ES schválení typu	Případně varianta	Zařízení pro výškové seřízení pásu (uveďte ano/ne/volitelné)
První řada sedadel	L			
	S			
	P			
Druhá řada sedadel (*)	L			
	S			
	P			

(*) Tabulku je podle potřeby možno rozšířit u vozidel s více než dvěma řadami sedadel, nebo pokud jsou napříč šířky vozidla více než tři sedadla.

9.12.2 Druh a umístění doplňujících zádržných systémů (uveďte ano/ne/volitelně)

(L = levá strana, P = pravá strana, S = střed)

		Přední vzduchový vak (airbag)	Boční vzduchový vak (airbag)	Předpínací zařízení bezpečnostních pásů
První řada sedadel	L			
	S			
	P			
Druhá řada sedadel (*)	L			
	S			
	P			

(*) Tabulku je podle potřeby možno rozšířit u vozidel s více než dvěma řadami sedadel, nebo pokud jsou napříč šířky vozidla více než tři sedadla.

9.12.3. Počet a umístění kotevních úchytů bezpečnostních pásů a ověření shody se směrnicí 76/115/EHS (tj. číslo schválení typu nebo zkušební protokol): ……

9.12.4. Stručný popis elektrických nebo elektronických dílů (jsou-li použity): ……

9.13. **Kotevní úchyty bezpečnostních pásů**

9.13.1. Fotografie nebo výkresy karoserie s údaji o poloze a rozměrech skutečných a efektivních kotevních úchytů, včetně R-bodů: ……

▼**M1**

9.13.2. Výkresy kotevních úchytů pásů a částí konstrukce vozidla, k nimž jsou kotevní úchyty připojeny (s údajem o použitém materiálu): ……

9.13.3. Označení druhů ([u]) bezpečnostních pásů schválených pro montáž na kotevní úchyty, kterými je vozidlo vybaveno.

			Místo kotevního úchytu	
			Konstrukce vozidla	Konstrukce sedadla
První řada sedadel				
Pravé sedadlo	{ dolní úchyty / horní úchyty	{ vnější / vnitřní		
Střední sedadlo	{ dolní úchyty / horní úchyty	{ pravý / levý		
Levé sedadlo	{ dolní úchyty / horní úchyty	{ vnější / vnitřní		
Druhá řada sedadel (*)				
Pravé sedadlo	{ dolní úchyty / horní úchyty	{ vnější / vnitřní		
Střední sedadlo	{ dolní úchyty / horní úchyty	{ pravý / levý		
Levé sedadlo	{ dolní úchyty / horní úchyty	{ vnější / vnitřní		

(*) Tabulku je podle potřeby možno rozšířit u vozidel s více než dvěma řadami sedadel, nebo pokud jsou napříč šířky vozidla více než tři sedadla.

9.13.4. Popis zvláštního typu bezpečnostního pásu, je-li kotevní úchyt umístěn na zádové opěře sedadla nebo má-li zařízení pro pohlcování energie: ……

9.14. **Místo pro upevnění zadní registrační tabulky (je-li to účelné, uveďte rozsah a popřípadě přiložte výkres)**

9.14.1. Výška nad vozovkou, horní okraj: ……

9.14.2. Výška nad vozovkou, dolní okraj: ……

▼M1

9.14.3. Vzdálenost střednice tabulky od podélné střední roviny vozidla: .....

9.14.4. Vzdálenost od levého obrysu vozidla: .....

9.14.5. Rozměry (délka × šířka): .....

9.14.6. Sklon roviny ke svislici: .....

9.14.7. Úhel viditelnosti ve vodorovné rovině: .....

9.15. **Ochrana proti podjetí zezadu**

9.15.0. Namontována: ano/ne/neúplná ([1])

9.15.1. Výkresy částí vozidla ovlivňujících ochranu proti podjetí zezadu, tj. výkres vozidla a/nebo podvozku s umístěním a montáží nejzadnější nápravy, výkres montáže a/nebo úchytů zadní ochrany proti podjetí. Není-li ochrana proti podjetí zezadu zvláštním zařízením, musí výkres zřetelně doložit, že jsou dodrženy požadované rozměry: .....

9.15.2. V případě zvláštního zařízení na ochranu proti podjetí zezadu úplný popis a/nebo výkres zařízení (včetně montážních a upevňovacích dílů) nebo číslo schválení typu v případě jeho schválení jako typ samostatného technického celku: ....

9.16. **Kryty kol**

9.16.1. Stručný popis vozidla z hlediska krytů jeho kol: .....

9.16.2. Podrobné výkresy krytů kol a jejich umístění na vozidle s udáním rozměrů podle obrázku 1 přílohy I směrnice 78/549/EHS při uvážení krajních kombinací pneumatika/kolo: .....

9.17. **Povinné štítky**

9.17.1. Fotografie a/nebo výkresy umístění povinných štítků, nápisů a identifikačního čísla vozidla: .....

9.17.2. Fotografie a/nebo výkresy povinných štítků a nápisů (vyplněný příklad s rozměry): .....

9.17.3. Fotografie a/nebo výkresy identifikačního čísla vozidla (vyplněný příklad s rozměry): .....

9.17.4. Prohlášení výrobce o splnění požadavků bodu 3.1.1.1 přílohy směrnice Rady 76/114/EHS (Úř. věst. L 24, 30.1.1976, s. 1).

9.17.4.1. Vysvětlení významu znaků ve druhé části a popřípadě ve třetí části identifikačního čísla vozidla, které byly užity ke splnění požadavků bodu 5.3 normy ISO 3779-1983: .....

9.17.4.2. Jsou-li ke splnění požadavků bodu 5.4 normy ISO 3779-1983 užity znaky druhé části identifikačního čísla vozidla, uveďte tyto znaky: .....

▼M1

9.18.	**Vysokofrekvenční rušení/elektromagnetická kompatibilita**
9.18.1.	Popis a výkresy/fotografie tvarů a materiálů části karoserie, která tvoří motorový prostor a jemu nejbližší část prostoru pro cestující: ……
9.18.2.	Výkresy nebo fotografie umístění kovových částí v motorovém prostoru (např. topná zařízení, náhradní kolo, filtr sání, mechanismus řízení atd.): ……
9.18.3.	Tabulka a výkres vybavení pro potlačení vysokofrekvenčního rušení: ……
9.18.4.	Údaje o jmenovitých hodnotách stejnosměrného odporu a u odporových kabelů zapalování o jejich jmenovitém odporu na 1 m: ……
9.19.	**Boční ochrana**
9.19.0.	Namontována: ano/ne/neúplná ([1])
9.19.1.	Výkres částí vozidla, které se vztahují k boční ochraně, tj. výkres vozidla a/nebo podvozku s umístěním a montáží nápravy (náprav), výkres montáže a/nebo uchycení zařízení pro boční ochranu. Není-li boční ochrana zvláštním zařízením (zařízeními), musí výkres zřetelně doložit, že jsou dodrženy požadované rozměry: ……
9.19.2.	V případě jednoho nebo více zvláštních zařízení pro boční ochranu úplný popis a/nebo výkres zařízení (včetně montážních a upevňovacích dílů) nebo jeho/jejich číslo (čísla) schválení typu: ……
9.20.	**Systém proti rozstřiku**
9.20.0.	Namontován: ano/ne/neúplný ([1])
9.20.1.	Stručný popis vozidla z hlediska systému proti rozstřiku a jeho hlavních částí: ……
9.20.2.	Podrobné výkresy systému proti rozstřiku a jeho umístění na vozidle s údajem o rozměrech podle obrázků v příloze III směrnice 91/226/EHS, který bere v úvahu extrémní kombinaci pneumatika/kolo: ……
9.20.3.	Číslo (čísla) schválení typu zařízení proti rozstřiku, jsou-li přidělena: ……
9.21.	**Odolnost proti bočnímu nárazu**
9.21.1.	Podrobný popis vozidla z hlediska jeho konstrukce, rozměrů, čar a užitých materiálů bočních stěn prostoru pro cestující (z vnějšku i z vnitřku), včetně fotografií a/nebo výkresů a včetně zvláštních údajů o případném ochranném systému: ……

▼M1

9.22.	**Ochrana proti podjetí zepředu**
9.22.0.	Namontována: ano/ne/neúplná ([1])
9.22.1.	Výkres součástí vozidla majících vztah k ochraně proti podjetí zepředu, tj. výkres vozidla a/nebo podvozku s polohou a montáží a/nebo uchycením zařízení na ochranu proti podjetí zepředu. Není-li ochrana proti podjetí zvláštním zařízením, musí výkres zřetelně doložit, že jsou dodrženy požadované rozměry: ……
9.22.2.	V případě zvláštního zařízení úplný popis a/nebo výkres zařízení na ochranu proti podjetí zepředu (včetně montáže a uchycení) nebo číslo schválení typu, jestliže zařízení bylo schváleno jako samostatný technický celek: ……
9.23.	**Ochrana chodců**
9.23.1.	Musí být předložen podrobný popis vozidla, včetně fotografií a/nebo výkresů, s ohledem na konstrukci, rozměry, významné vztažné čáry a hlavní materiály přední části vozidla (vnitřní a vnější), včetně podrobností o všech namontovaných aktivních ochranných systémech.

▼M2

9.24.	**Systémy čelní ochrany**
9.24.1.	Obecné uspořádání (výkresy nebo fotografie) zobrazující polohu a upevnění systémů čelní ochrany:
9.24.2.	Výkresy nebo fotografie, je-li to opodstatněné, mřížek otvorů sání vzduchu, mřížky chladiče, ozdobných lemů, znaků, emblémů a prohlubní a všech vnějších výstupků a součástí vnějšího povrchu, které lze považovat za velmi důležité (např. osvětlovací zařízení). Pokud nejsou části vyjmenované v první větě velmi důležité, může být jejich výkres pro dokumentační účely nahrazen fotografiemi, které jsou v případě potřeby doplněny rozměrovými údaji nebo popisem:
9.24.3.	Všechny podrobnosti o vyžadovaných úchytech a úplné pokyny včetně požadavků na krouticí moment pro úchyty:
9.24.4.	Výkres nárazníků:
9.24.5.	Výkres podlahové čáry přední části vozidla:

▼M1

10.	ZAŘÍZENÍ PRO OSVĚTLENÍ A SVĚTELNOU SIGNALIZACI
10.1.	Tabulka všech zařízení: počet, značka, model, značka schválení typu, maximální svítivost dálkových světlometů, barva, sdělovač: ……
10.2.	Výkres umístění zařízení pro osvětlení a světelnou signalizaci: ……
10.3.	Ke každé svítilně a odrazce uvedené ve směrnici Rady 76/756/EHS (Úř. věst. L 262, 27.9.1976, s. 1) uveďte tyto informace (popisem nebo nákresem)

▼M1

10.3.1.	Výkres velikosti svítící plochy: ……	
10.3.2.	Metoda užitá k vymezení přivrácené plochy v souladu s odstavcem 2.10 předpisu č. 48 EHK OSN (Úř. věst. L 137, 30.5.2007, s. 1): ……	
10.3.3.	Vztažná osa a vztažný střed: ……	
10.3.4.	Způsob ovládání zakrývatelných světlometů: ……	
10.3.5.	Jakékoli zvláštní pokyny pro montáž a elektrické připojení: ……	
10.4.	Potkávací světlomety: obvyklé seřízení podle odstavce 6.2.6.1 předpisu č. 48 EHK OSN:	
10.4.1.	Hodnota počátečního nastavení: ……	
10.4.2.	Umístění údaje: ……	
10.4.3.	Popis/výkres ([1]) a typ korektoru sklonu světlometů (např. automatický, stupňový ručně ovládaný, plynule seřiditelný):	Platí pouze pro vozidla s korektorem sklonu světlometů
10.4.4.	Ovládací zařízení:	
10.4.5.	Referenční značky:	
10.4.6.	Značky pro stav naložení:	
10.5.	Stručný popis elektrických nebo elektronických dílů jiných než svítilny a světlomety (jsou-li užity): ……	
11.	SPOJENÍ TAŽNÝCH VOZIDEL S PŘÍPOJNÝMI VOZIDLY A NÁVĚSY	
11.1.	Třída a druh namontovaných spojovacích zařízení nebo zařízení určených k montáži: ……	
11.2.	Parametry D, U, S a V namontovaných spojovacích zařízení nebo minimální parametry D, U, S a V spojovacích zařízení určených k montáži: … daN	
11.3.	Pokyny pro montáž spojovacího zařízení na vozidlo a fotografie nebo výkresy bodů uchycení na vozidle podle výrobce; další informace, pokud je užití typu spojovacího zařízení omezeno na určité varianty nebo verze typu vozidla: ……	
11.4.	Informace o montáži zvláštních tažných závěsů nebo uchycovacích desek: ……	
11.5.	Číslo (čísla) schválení typu: ……	
12.	RŮZNÉ	
12.1.	Zvukové výstražné (zvuková výstražná) zařízení:	

▼**M1**

12.1.1.	Umístění, způsob montáže, poloha a směrování zařízení, s udáním rozměrů: ……
12.1.2.	Počet zařízení: ……
12.1.3.	Číslo (čísla) schválení typu: ……
12.1.4.	Schéma elektrického/pneumatického obvodu ([1]): ……
12.1.5.	Jmenovité napětí nebo tlak: ……
12.1.6.	Výkres montážního úchytu: ……
12.2.	Prostředky ochrany proti neoprávněnému užití vozidla
12.2.1.	Ochranné zařízení
12.2.1.1.	Podrobný popis typu vozidla z hlediska uspořádání a konstrukce řízení nebo celku, na který ochranné zařízení působí: ……
12.2.1.2.	Výkresy ochranného zařízení a jeho montáže na vozidle: …
12.2.1.3.	Technický popis zařízení: ……
12.2.1.4.	Údaje o užitých kombinacích zámku: ……
12.2.1.5.	Vozidlový imobilizér
12.2.1.5.1.	Číslo schválení typu, je-li k dispozici: ……
12.2.1.5.2.	U dosud neschválených imobilizérů
12.2.1.5.2.1.	Podrobný technický popis imobilizéru vozidla a opatření proti jeho možné neúmyslné aktivaci: ……
12.2.1.5.2.2.	Systém (systémy), na který imobilizér vozidla působí: …….
12.2.1.5.2.3.	Počet efektivních zaměnitelných kódů (jsou-li užity): ……
12.2.2.	Poplašné zařízení, je-li k dispozici
12.2.2.1.	Číslo schválení typu, je-li k dispozici: ……
12.2.2.2.	U dosud neschválených poplašných zařízení
12.2.2.2.1.	Podrobný popis poplašného systému a konstrukčních částí vozidla, které mají k instalovanému poplašnému systému vztah: ……
12.2.2.2.2.	Seznam hlavních částí, které poplašný systém obsahuje: ….
12.2.3.	Stručný popis elektrických nebo elektronických dílů (jsou-li použity): ……
12.3.	Odtahový úchyt (úchyty)
12.3.1.	Vpředu: hák/oko/jiné ([1])
12.3.2.	Vzadu: hák/oko/jiné/žádné ([1])
12.3.3.	Výkres nebo fotografie podvozku nebo místa karoserie vozidla znázorňující polohu, konstrukci a upevnění odtahového úchytu (úchytů): ……

▼**M1**

12.4. Podrobnosti o všech zařízeních mimo motor, která jsou určena k ovlivnění spotřeby paliva (nejsou-li uvedena v jiných bodech): ……

12.5. Podrobnosti o jakýchkoli zařízeních mimo motor, která jsou určena ke snižování akustického tlaku (nejsou-li uvedena v jiných bodech): ……

12.6. Omezovače rychlosti

12.6.1. Výrobce (výrobci): ……

12.6.2. Typ (typy): ……

12.6.3. Číslo (čísla) schválení typu, pokud existují: ……

12.6.4. Rychlost nebo rozsah rychlostí, na které může být omezení rychlosti nastaveno: …… km/h

12.7. Tabulka montáže a použití radiofrekvenčních vysílačů ve vozidle (vozidlech), pokud jsou použitelné: ……

Frekvenční pásma (Hz)	Max. výstupní výkon (W)	Umístění antény na vozidle, zvláštní podmínky pro montáž a/nebo použití

Žadatel o schválení typu také musí v případě potřeby dodat:

Dodatek 1

Seznam se značkou a typem všech elektrických a/nebo elektronických součástí, na které se vztahuje směrnice Komise 72/245/EHS (Úř. věst. L 152, 6.7.1972, s. 15).

Dodatek 2

Schémata nebo výkres celkového dispozičního uspořádání elektrických a/nebo elektronických součástí, na které se vztahuje směrnice 72/245/EHS a celkové uspořádání svazku vodičů.

Dodatek 3

Popis vozidla vybraného pro reprezentaci typu

Karosérie:

Řízení levostranné nebo pravostranné ([1])

Rozvor vozidla:

Dodatek 4

Odpovídající zkušební protokol (protokoly) předložený výrobcem nebo technickými zkušebnami schválenými/uznanými pro účely vystavování certifikátu schválení typu

12.7.1. Vozidlo vybavené radarovým zařízením krátkého dosahu v pásmu 24 GHz: ano/ne ([1])

13. ZVLÁŠTNÍ USTANOVENÍ PRO AUTOBUSY A AUTOKARY

13.1. Třída vozidla: třída I/třída II/třída III/třída A/třída B ([1])

▼M1

13.1.1. Číslo schválení typu karoserie, která je schválena jako typ samostatného technického celku: .....

13.1.2. Typy podvozku, na které může být namontována karoserie mající schválení typu (výrobce nebo výrobci a typy nedokončeného vozidla): .....

13.2. **Plocha pro cestující (m^2)**

13.2.1. Celková (S_0): .....

13.2.2. Horní podlaží (S_{0a}) ([1]): .....

13.2.3. Dolní podlaží (S_{0b}) ([1]): .....

13.2.4. Pro stojící cestující (S_1): .....

13.3. **Počet míst (k sezení a stání)**

13.3.1. Celkem (N): .....

13.3.2. Horní podlaží (N_a) ([1]): .....

13.3.3. Dolní podlaží (N_b) ([1]): .....

13.4. **Počet míst k sezení**

13.4.1. Celkem (A): .....

13.4.2. Horní podlaží (A_a) ([1]): .....

13.4.3. Dolní podlaží (A_b) ([1]): .....

13.4.4. Počet míst pro invalidní vozíky u vozidel kategorie M_2 a M_3: .....

13.5. **Počet provozních dveří:** .....

13.6. **Počet únikových východů** (nouzových dveří, únikových oken, únikových poklopů, spojovacích schodišť a polovičních schodišť): .....

13.6.1. Celkem: .....

13.6.2. Horní podlaží ([1]): .....

13.6.3. Dolní podlaží ([1]): .....

13.7. **Objem zavazadlového prostoru (m^3):** .....

13.8. **Plocha pro dopravu zavazadel na střeše (m^2):** .....

13.9. **Technická zařízení pro usnadnění přístupu do vozidel** (např. rampa, zdvihací plošina, systém snížení výšky podlahy), pokud jsou namontována: .....

13.10. **Pevnost nástavby**

13.10.1. Číslo schválení typu, je-li k dispozici: .....

13.10.2. U dosud neschválených nástaveb

13.10.2.1. Podrobný popis nástavby typu vozidla včetně jejích rozměrů, uspořádání a konstrukčních materiálů a jejího spojení s rámem podvozku: .....

13.10.2.2. Výkresy vozidla a konstrukčních částí jeho vnitřního uspořádání, které mají vliv na pevnost nástavby nebo na prostor pro přežití: .....

13.10.2.3. Podélná, příčná a svislá poloha těžiště vozidla v provozním stavu: .....

▼M1

13.10.2.4. Maximální vzdálenost os krajních sedadel pro cestující: .....

13.11. **Body směrnice Evropského parlamentu a Rady 2001/85/ES (Úř. věst. L 42, 13.2.2002, s. 1), které je třeba u tohoto samostatného technického celku splnit a prokázat**: .....

▼M15

13.12. Výkres vnitřních rozměrů zobrazující vnitřní uspořádání, pokud jde o místa k sezení, plocha pro stojící pasažéry, uživatele invalidních vozíků, zavazadlové prostory včetně případných přihrádek a boxu k uložení lyží

▼M1

14. ZVLÁŠTNÍ USTANOVENÍ PRO VOZIDLA URČENÁ PRO PŘEPRAVU NEBEZPEČNÝCH VĚCÍ

14.1. **Elektrické vybavení podle směrnice Rady 94/55/ES (Úř. věst. L 319, 12.12.1994, s. 1)**

14.1.1. Ochrana proti přehřátí vodičů: .....

14.1.2. Druh přerušovače obvodu: .....

14.1.3. Druh a ovládání odpojovače baterie: .....

14.1.4. Popis a umístění bezpečnostní přepážky tachografu: .....

14.1.5. Popis trvale napájených obvodů. Udejte použitou normu EN: .....

14.1.6. Konstrukce a ochrana elektrické instalace umístěné za kabinou řidiče: .....

14.2. **Ochrana před nebezpečím vzniku požáru**

14.2.1. Druh nesnadno vznítitelných materiálů v kabině řidiče: .....

14.2.2. Druh tepelného štítu za kabinou řidiče (je-li na vozidle): ...

14.2.3. Umístění motoru a jeho tepelná ochrana: .....

14.2.4. Umístění výfukového systému a jeho tepelná ochrana: .....

14.2.5. Druh a konstrukce tepelné ochrany odlehčovacího brzdového systému: .....

14.2.6. Druh, konstrukce a umístění předehřívačů spalování: .....

14.3. **Zvláštní požadavky na nástavbu, je-li na vozidle, podle směrnice 94/55/ES**

14.3.1. Popis opatření, jimiž se vyhovuje požadavkům na vozidla typu EX/II a typu EX/III: .....

14.3.2. Odolnost proti vnějšímu teplu u vozidel typu EX/III: .....

15. OPĚTNÁ POUŽITELNOST, RECYKLOVATELNOST A VYUŽITELNOST

15.1. Verze, ke které patří referenční vozidlo: .....

▼M1

15.2. Hmotnost referenčního vozidla s karoserií nebo hmotnost podvozku s kabinou, bez karoserie a/nebo spojovacího zařízení, pokud výrobce vozidlo karoserií a/nebo spojovacím zařízením nevybavuje (včetně kapalin, nářadí, náhradního kola, pokud je jím vozidlo vybavováno), bez řidiče: .....

15.3. Hmotnost materiálů referenčního vozidla: .....

15.3.1. Hmotnost materiálu, se kterým se počítá v etapě před zpracováním ([v]): .....

15.3.2. Hmotnost materiálu, se kterým se počítá v etapě demontáže ([v]): .....

15.3.3. Hmotnost materiálu, se kterým se počítá v etapě zpracování nekovových zbytků, které se považují za recyklovatelné ([v]): .....

15.3.4. Hmotnost materiálu, se kterým se počítá v etapě zpracování nekovových zbytků, které se považují za energeticky využitelné ([v]): .....

15.3.5. Rozpis použitých materiálů ([v]): .....

15.3.6. Celková hmotnost materiálů, které jsou opětně použitelné a/nebo recyklovatelné: .....

15.3.7. Celková hmotnost materiálů, které jsou opětně použitelné a/nebo využitelné: .....

15.4. **Míra**

15.4.1. Míra recyklovatelnosti „R_{cyc} (%)“: .....

15.4.2. Míra využitelnosti „R_{cov} (%)“: .....

16. PŘÍSTUP K INFORMACÍM O OPRAVÁCH A ÚDRŽBĚ VOZIDLA

16.1. Adresa hlavní internetové stránky pro přístup k informacím o opravách a údržbě vozidla: .....

16.1.1. Datum, od kterého je k dispozici (nejpozději 6 měsíců od data udělení schválení typu): .....

16.2. Podmínky přístupu na internetovou stránku: .....

16.3. Formát informací o opravách a údržbě vozidla přístupných na zmíněné internetové stránce: .....

Vysvětlivky

([1]) Nehodící se škrtněte (mohou nastat případy, kdy není třeba škrtat nic, pokud vyhovuje více položek).

([2]) Uveďte povolenou odchylku.

([3]) Vyplňte horní a spodní mez pro každou možnost.

([4]) Pouze pro účely vymezení terénních vozidel.

([5]) Vozidla, která mohou používat jako palivo jak benzin, tak plynné palivo, avšak u nichž je benzinový systém namontován jen pro nouzové účely nebo pro startování a u nichž nádrž na benzin nemůže obsahovat více než 15 litrů benzinu, se pro zkoušku pokládají za vozidla, která mohou používat jako palivo pouze plynné palivo.

([6]) Musí být uvedeno volitelné vybavení, jež ovlivňuje rozměry vozidla.

([7]) Úř. věst. L 353, 21.12.2012, s. 31.

([8]) Úř. věst. L 140, 5.6.2009, s. 1.

([9]) Úř. věst. L 194, 26.7.2011, s. 19.

▼M1

([a]) Jestliže byl schválen typ některé konstrukční části, nemusí být tato konstrukční část popisována, uvede-li se odkaz na toto schválení typu. Obdobně nemusí být konstrukční část popisována, je-li její konstrukce jasně patrná z přiložených schémat nebo výkresů. V každém bodě, kdy musí být přiloženy výkresy nebo fotografie, uveďte čísla odpovídajících přiložených dokumentů.

([b]) Pokud způsob označení typu obsahuje znaky, které nejsou důležité pro popis typů vozidla, konstrukční části nebo samostatného technického celku, kterých se týká tento informační dokument, nahradí se tyto znaky v dokumentaci znakem „?“ (např. ABC??123??).

([c]) Klasifikace podle definicí uvedených v části A přílohy II.

([d]) Označení podle normy EN 10027-1: 2005. Jestliže to není možné, musí být uvedeny tyto informace:
— popis materiálu,
— mez kluzu,
— mez pevnosti v tahu,
— prodloužení (v %),
— tvrdost podle Brinella.

([e]) „Bezkapotové provedení“ podle definice v bodu 2.7 přílohy I směrnice Rady 74/297/EHS (Úř. věst. L 165, 20.4.1974, s. 16).

([f]) Pokud existuje jedna verze se standardní kabinou a jiná s kabinou s lůžky, uveďte obě řady údajů o hmotnosti a rozměrech.

([g]) Norma ISO 612: 1978 – Road vehicles – Dimensions of motor vehicles and towed vehicles – terms and definitions.

([g1]) Motorové vozidlo a ojí tažené přípojné vozidlo: bod č. 6.4.1.
Návěs a přívěs s nápravami uprostřed: bod č. 6.4.2.
Poznámka:
U přívěsu s nápravami uprostřed se náprava spojení považuje za nejpřednější nápravu.

([g2]) bod č. 6.19.2.

([g3]) bod č. 6.20.

([g4]) bod č. 6.5.

([g5]) bod č. 6.1 a pro vozidla jiné kategorie než M_1: bod 2.4.1 přílohy I směrnice Evropského parlamentu a Rady 97/27/ES (Úř. věst. L 233, 25.8.1997, s. 1).
V případě přípojných vozidel musí být délky uvedeny podle bodu č. 6.1.2 normy ISO 612: 1978.

([g6]) bod č. 6.17.

([g7]) bod č. 6.2 a pro vozidla jiné kategorie než M_1: bod 2.4.2 přílohy I směrnice 97/27/ES.

([g8]) bod č. 6.3 a pro vozidla jiné kategorie než M_1: bod 2.4.3 přílohy I směrnice 97/27/ES.

([g9]) bod č. 6.6.

([g10]) bod č. 6.10.

([g11]) bod č. 6.7.

([g12]) bod č. 6.11.

([g13]) bod č. 6.18.1.

([g14]) bod č. 6.9.

([h]) A massa do condutor é avaliada em 75 kg.
Os sistemas contendo líquidos (exceto os destinados às águas usadas, que devem permanecer vazios) são enchidos a 100 % da capacidade especificada pelo fabricante. A informação referida nos pontos 2.6 b) e 2.6.1 b) não tem de ser fornecida para os veículos das categorias N_2, N_3, M_2, M_3, O_3 e O_4.

([i]) U přípojných vozidel nebo návěsů a u vozidel spojených s přípojným vozidlem nebo s návěsem, kde je na spojovací zařízení nebo na točnici vyvozována výrazná svislá tíha, se tato tíha po vydělení standardním gravitačním zrychlením zahrne do maximální technicky přípustné hmotnosti.

▼**M1**

(j) „Převis spojovacího zařízení“ je vodorovná vzdálenost mezi zařízením pro připojení přípojných vozidel s nápravami uprostřed a střednicí zadní nápravy (náprav).

(k) Pokud může vozidlo používat jako palivo buď benzin, motorovou naftu, atd. nebo také jejich kombinaci s jinými palivy, je třeba jednotlivé body opakovat. U nekonvenčních motorů a systémů musí být výrobcem uvedeny odpovídající údaje.

(l) Tato hodnota musí být zaokrouhlena na nejbližší desetinu mm.

(m) Tato hodnota musí být vypočtena pro $\pi = 3{,}1416$ a musí být zaokrouhlena na nejbližší cm^3.

(n) Stanoveno podle požadavků směrnice Rady 80/1269/EHS (Úř. věst. L 375, 31.12.1980, s. 46).

(o) Stanoveno podle požadavků směrnice Rady 80/1268/EHS (Úř. věst. L 375, 31.12.1980, s. 36).

(p) Určené údaje musí být uvedeny pro každou předkládanou variantu.

(q) U přípojných vozidel maximální rychlost povolená výrobcem.

(r) U pneumatik kategorie Z určených pro vozidla s maximální rychlostí vyšší než 300 km/h je třeba uvést odpovídající údaje.

(s) Z údajů o počtu míst k sezení se uvede ten, který platí, je-li vozidlo v pohybu. V případě modulárního uspořádání lze uvést rozmezí.

(t) „R-bod“ čili „vztažný bod sezení“ znamená vztažný bod stanovený výrobcem vozidla pro každou polohu sezení vzhledem k třírozměrnému referenčnímu systému podle definice v příloze III směrnice Rady 77/649/EHS (Úř. věst. L 267, 19.10.1977, s. 1).

(u) Užití symbolů a značek viz body 1.1.3 a 1.1.4 přílohy III směrnice Rady 77/541/EHS (Úř. věst. L 220, 29.8.1977, s. 95). U speciálních pásů typu „S“ uveďte povahu typu (typů).

(v) Tyto pojmy jsou vymezeny v normě ISO 22628: 2002 – Road vehicles – recyclability and recoverability – calculation method.

▼M12

PŘÍLOHA II

OBECNÉ DEFINICE, KRITÉRIA PRO KATEGORIZACI VOZIDEL, TYPŮ VOZIDEL A DRUHŮ KAROSERIÍ

ÚVODNÍ ČÁST

Obecné definice a obecná ustanovení

1. **Definice**

1.1 „*Místem k sezení*“ se rozumí místo, které pojme jednu sedící osobu, jež je nejméně stejně velká jako:

a) figurína odpovídající 50. percentilu mužské populace v případě řidiče;

b) figurína odpovídající 5. percentilu dospělé ženské populace v ostatních případech.

1.2 „*Sedadlem*“ se rozumí kompletní konstrukce s povrchovou úpravou, která může být pevnou součástí konstrukce vozidla a která je určena k sezení jedné osoby.

1.2.1 Pojem „sedadlo“ zahrnuje jak jednotlivé sedadlo, tak i lavicové sedadlo.

1.2.2 Tato definice zahrnuje i sklápěcí a vyjímatelná sedadla.

1.3 „*Nákladem*“ se rozumí především jakékoli přenosné předměty.

Pojem „náklad“ zahrnuje výrobky volně ložené, zpracované výrobky, kapaliny, zvířata, plodiny, nedělitelné náklady.

1.4. „*Maximální hmotností*“ se rozumí „maximální technicky přípustná hmotnost naloženého vozidla“ podle definice v bodě 2.8 přílohy I.

2. **Obecná ustanovení**

2.1 Počet míst k sezení

2.1.1 Požadavky na počet míst k sezení platí pro sedadla konstruovaná k použití při jízdě vozidla po pozemních komunikacích.

2.1.2 Nevztahují se na sedadla, která jsou konstruovaná k použití pro užívání ve vozidle, které není v pohybu, a která jsou jasně pro uživatele označena piktogramem nebo značkou s příslušným textem.

2.1.3 Ke stanovení počtu míst k sezení platí tyto požadavky:

a) každé jednotlivé sedadlo se počítá jako jedno místo k sezení;

b) v případě lavicového sedadla za jedno místo k sezení počítá prostor, který je široký nejméně 400 mm, měřeno v úrovni sedáku.

Tato podmínka nebrání výrobci použít obecná ustanovení uvedená v bodě 1.1;

c) prostor uvedený v bodě b) však nelze počítat za jedno místo k sezení, pokud:

i) má lavicové sedadlo vlastnosti, které spodní části figuríny brání sedět v přirozené poloze – například: přítomnost pevně zabudované konzoly, nečalouněné části nebo vnitřního obložení, které tvoří překážku na vnitřní sedací ploše;

▼M12

ii) konstrukce podlahové části před předpokládaným místem k sezení (například přítomnost tunelu) brání umístit nohy figuríny do přirozené polohy.

2.1.4 S ohledem na vozidla, na něž se vztahuje směrnice Evropského parlamentu a Rady 2001/85/ES ze dne 20. listopadu 2001, o zvláštních ustanoveních pro vozidla používaná k přepravě osob, která mají více než osm sedadel kromě sedadla řidiče, a o změně směrnic 70/156/EHS a 97/27/ES ([1]), musí být rozměr uvedený v bodě 2.1.3 b) přizpůsoben požadavkům na minimální prostor pro jednu osobu v souvislosti s různými třídami vozidel.

2.1.5 Pokud je vozidlo vybaveno kotevními úchyty pro vyjímatelné sedadlo, zahrne se vyjímatelné sedadlo do počtu míst k sezení.

2.1.6 Místo určené pro obsazený invalidní vozík se považuje za jedno místo k sezení.

2.1.6.1 Tímto ustanovením nejsou dotčeny požadavky uvedené v bodech 3.6.1 a 3.7 přílohy VII směrnice 2001/85/ES.

2.2 Maximální hmotnost

2.2.1 V případě tahače návěsu zahrnuje maximální hmotnost, ke které je třeba přihlédnout při klasifikaci vozidla, i maximální hmotnost návěsu na návěsovém čepu točnice.

2.2.2 V případě motorového vozidla, které může táhnout přívěs s nápravami uprostřed nebo tuhý přívěs, musí maximální hmotnost, ke které je třeba přihlédnout při klasifikaci motorového vozidla, zahrnovat maximální hmotnost přenášenou na tažné vozidlo spojovacím zařízením.

2.2.3 V případě návěsu, přívěsu s nápravami uprostřed a tuhého přívěsu musí maximální hmotnost, ke které je třeba přihlédnout při klasifikaci vozidla, odpovídat maximální hmotnosti přenášené na zem koly nápravy nebo skupiny náprav, pokud je připojen k tažnému vozidlu.

2.2.4 V případě ojnicového přívěsu zahrnuje maximální hmotnost, ke které je třeba přihlédnout při klasifikaci vozidla, maximální hmotnost návěsu na návěsovém čepu točnice.

2.3 Zvláštní vybavení

2.3.1 Vozidla vybavená především pevným zařízením, jako jsou stroje nebo přístrojové vybavení, se považují za vozidla kategorie N nebo O.

2.4 Jednotky

2.4.1 Není-li uvedeno jinak, musí veškeré jednotky měření a příslušné symboly splňovat ustanovení směrnice Rady 80/181/EHS ([2]).

3. **Kategorizace vozidel**

3.1 Výrobce odpovídá za zařazení typu vozidla do konkrétní kategorie.

Pro tyto účely musejí být splněna všechna příslušná kritéria popsaná v této příloze.

3.2 Schvalovací orgán je oprávněn požadovat od výrobce další příslušné informace, aby prokázal, že určitý typ vozidla musí být zařazen do kategorie vozidel zvláštního určení ve zvláštní skupině („kód SG“).

([1]) Úř. věst. L 42, 13.2.2002, s. 1.
([2]) Úř. věst. L 39, 15.2.1980 s. 40.

▼**M12**

ČÁST A

Kritéria pro kategorizaci vozidel

1. **Kategorie vozidel**

Pro účely evropského a vnitrostátního schvalování typu i pro jednotlivá schválení se vozidla zařazují do kategorií na základě této klasifikace:

(Má se za to, že schválení lze udělit pouze pro kategorie uvedené v bodech 1.1.1 až 1.1.3, 1.2.1 až 1.2.3 a 1.3.1 až 1.3.4.)

1.1	Kategorie M	Motorová vozidla konstruovaná a vyrobená především pro dopravu osob a jejich zavazadel.
1.1.1	Kategorie M_1	Vozidla kategorie M, s nejvýše osmi místy k sezení kromě místa k sezení řidiče. Vozidla náležející do kategorie M_1 nesmí mít prostor pro stojící cestující. Počet míst k sezení může být omezen na jedno (tj. místo k sezení řidiče).
1.1.2	Kategorie M_2	Vozidla kategorie M, s více než osmi místy k sezení kromě místa k sezení řidiče a s maximální hmotnosti nepřevyšující 5 tun. Vozidla náležející do kategorie M_2 mohou mít kromě míst k sezení i prostor pro stojící cestující.
1.1.3	Kategorie M_3	Vozidla kategorie M, s více než osmi místy k sezení kromě místa k sezení řidiče a s maximální hmotností převyšující 5 tun. Vozidla náležející do kategorie M_3 mohou mít prostor pro stojící cestující.
1.2	Kategorie N	Motorová vozidla konstruovaná a vyrobená především pro dopravu nákladů.
1.2.1	Kategorie N_1	Vozidla kategorie N s maximální hmotností nepřevyšující 3,5 tuny.
1.2.2	Kategorie N_2	Vozidla kategorie N s maximální hmotností převyšující 3,5 tuny, ale nepřevyšující 12 tun.
1.2.3	Kategorie N_3	Vozidla kategorie N s maximální hmotností převyšující 12 tun.
1.3	Kategorie O	Přípojná vozidla konstruovaná a vyrobená pro dopravu nákladů nebo osob i pro ubytování osob.
1.3.1	Kategorie O_1	Vozidla kategorie O s maximální hmotností nepřevyšující 0,75 tuny.
1.3.2	Kategorie O_2	Vozidla kategorie O s maximální hmotností převyšující 0,75 tuny, ale nepřevyšující 3,5 tuny.

▼M12

1.3.3 Kategorie O_3 Vozidla kategorie O s maximální hmotností převyšující 3,5 tuny, ale nepřevyšující 10 tun.

1.3.4 Kategorie O_4 Vozidla kategorie O s maximální hmotností převyšující 10 tun.

2. **Podkategorie vozidel**

2.1 Terénní vozidla

„*Terénním vozidlem*“ se rozumí vozidlo zařazené do kategorie M nebo N, které má zvláštní technické vlastnosti umožňující jeho použití mimo běžné vozovky.

V případě těchto kategorií vozidel se k písmenu a číslici označujícím kategorii vozidla připojí písmeno „G“.

Kritéria pro zařazení vozidla do podkategorie „terénních vozidel“ jsou uvedena v oddílu 4 části A této přílohy.

2.2 Vozidla zvláštního určení

2.2.1 „*Vozidlem zvláštního určení*“ se rozumí vozidlo kategorie M, N nebo O, které má zvláštní technické vlastnosti k výkonu funkce, jež vyžaduje zvláštní uspořádání a/nebo výstroj.

V případě neúplných vozidel, která mají spadat do podkategorie vozidel zvláštního určení, se k písmenu a číslici označujícím kategorii vozidla připojí písmeno „S“.

Různé typy vozidel zvláštního určení jsou vymezeny a uvedeny v oddílu 5.

2.3 Terénní vozidlo zvláštního určení

2.3.1 „*Terénním vozidlem zvláštního určení*“ se rozumí vozidlo zařazené do kategorie M nebo N, které má zvláštní technické vlastnosti uvedené v bodech 2.1 a 2.2.

V případě těchto kategorií vozidel se k písmenu a číslici označujícím kategorii vozidla připojí písmeno „G“.

V případě neúplných vozidel, která mají spadat do podkategorie vozidel zvláštního určení, se navíc k písmenu a číslici označujícím kategorii vozidla připojí jako druhá přípona písmeno „S“.

3. **Kritéria pro zařazení vozidel do kategorie N**

3.1 Zařazení typu vozidla do kategorie N je určeno technickými vlastnostmi vozidla uvedenými v bodech 3.2 až 3.6.

3.2 Prostor s místy k sezení je v zásadě zcela oddělen od ložného prostoru.

3.3 Odchylně od požadavků uvedených v bodě 3.2 mohou být osoby přepravovány ve stejném prostoru jako náklad pod podmínkou, že je ložný prostor vybaven upevňovacím zařízením na ochranu přepravovaných osob před pohybem nákladu za jízdy, při prudkém brzdění a zatáčení.

3.4 Upevňovací zařízení – uvazovací zařízení – určené k zajištění nákladu v souladu s požadavky uvedenými v bodě 3.3 a oddělovací systémy určené pro vozidla do 7,5 tun musí být konstruovány v souladu s ustanoveními oddílů 3 a 4 normy ISO 27956: 2009 „Road vehicles – Securing of cargo in delivery vans – Requirements and Test methods“.

▼**M12**

3.4.1 Požadavky uvedené v bodě 3.4 mohou být ověřeny v prohlášení o shodě poskytnutém výrobcem.

3.4.2 Alternativně k požadavkům uvedeným v bodě 3.4 může výrobce ke spokojenosti schvalovacího orgánu prokázat, že nainstalovaná upevňovací zařízení poskytují srovnatelnou úroveň ochrany, jaká je stanovena v uvedené normě.

3.5 Počet míst k sezení kromě místa k sezení řidiče nesmí být vyšší než:

a) 6 v případě vozidel kategorie N_1;

b) 8 v případě vozidel kategorie N_2 nebo N_3.

3.6 Kapacita vozidel pro přepravu nákladu musí být stejná nebo vyšší než kapacita pro dopravu osob vyjádřená v kilogramech.

3.6.1 Pro tyto účely musí být v jakémkoli uspořádání, zejména v případě obsazení všech míst k sezení, splněny tyto podmínky:

a) když $N = 0$:

$$P - M \geq 100 \text{ kg}$$

b) když $0 < N \leq 2$:

$$P - (M + N \times 68) \geq 150 \text{ kg};$$

c) když $N > 2$:

$$P - (M + N \times 68) \geq N \times 68;$$

kde písmena mají tento význam:

„P“ je maximální technicky přípustná hmotnost naloženého vozidla;

„M“ je provozní hmotnost;

„N“ je počet míst k sezení kromě místa k sezení řidiče.

3.6.2 V hodnotě M musí být započtena hmotnost zařízení namontovaného ve vozidle k uložení nákladu (např. nádrž, karoserie apod.), k manipulaci s nákladem (např. jeřáb, zdviž apod.) a k zajištění nákladu (např. zařízení k upevnění nákladu).

Hmotnost zařízení, které není použito pro výše uvedené účely (např. kompresoru, navijáku, generátoru elektrického proudu, vysílacího zařízení apod.), se pro výpočet podle uvedeného vzorce do hodnoty M nezahrnuje.

3.7 Požadavky uvedené v bodech 3.2 až 3.6 musí být splněny pro všechny varianty a verze typu vozidla.

3.8 Kritéria pro zařazení vozidel do kategorie N_1.

3.8.1 Vozidlo se zařadí do kategorie N_1, pokud splní všechna příslušná kritéria.

Pokud nesplní jedno kritérium nebo více kritérií, bude zařazeno do kategorie M_1.

3.8.2 Kromě obecných kritérií uvedených v bodech 3.2 až 3.6 musí vozidlo pro zařazení do kategorie vozidel, v níž je prostor pro řidiče a náklad v jednom celku (tj. karoserie typu „BB“), splňovat také kritéria stanovená v bodech 3.8.2.1 až 3.8.2.3.5.

▼**M12**

3.8.2.1 Skutečnost, že mezi řadu sedadel a nákladní prostor je namontována úplná nebo částečná stěna nebo přepážka, nevylučuje povinnost splnit požadovaná kritéria.

3.8.2.2 Jedná se o tato kritéria:

a) náklad musí být možné nakládat zadními dveřmi, zadními výklopnými dveřmi nebo bočními dveřmi, které jsou konstruované a vyrobené pro tyto účely;

b) v případě zadních dveří nebo zadních výklopných dveří musí otvor pro nakládání splňovat tyto požadavky:

i) pokud je vozidlo vybaveno pouze jednou řadou sedadel nebo pouze sedadlem řidiče, musí být minimální výška otvoru pro nakládání nejméně 600 mm;

ii) pokud je vozidlo vybaveno dvěma nebo více řadami sedadel, musí být minimální výška otvoru pro nakládání nejméně 800 mm a plocha otvoru nejméně 12 800 cm^2;

c) Nákladní prostor musí splňovat tyto požadavky:

„*nákladním prostorem*“ se rozumí část vozidla za řadou (řadami) sedadel nebo za sedadlem řidiče, pokud je vozidlo vybaveno pouze jedním sedadlem řidiče;

i) ložná plocha nákladního prostoru musí být obecně rovná

ii) pokud je vozidlo vybaveno pouze jednou řadou sedadel nebo jedním sedadlem, musí minimální délka nákladního prostoru představovat nejméně 40 % rozvoru vozidla

iii) pokud je vozidlo vybaveno dvěma nebo více řadami sedadel, musí minimální délka nákladního prostoru představovat nejméně 30 % rozvoru vozidla.

Pokud je možné z vozidla snadno vyjmout poslední řadu sedadel bez použití speciálních nástrojů, musí být požadavky na délku nákladního prostoru splněny u všech sedadel upevněných ve vozidle

iv) požadavky na délku nákladního prostoru musí být splněny, pokud jsou sedadla první řady nebo případně poslední řady vzpřímena v obvyklé poloze pro sezení cestujících ve vozidle.

3.8.2.3 Zvláštní podmínky měření

3.8.2.3.1 Definice

a) „*Výškou otvoru pro nakládání*“ se rozumí svislá vzdálenost dvou vodorovných rovin dotýkajících se nejvyššího bodu spodní části dveří a nejnižšího bodu horní části dveří;

b) „*plochou otvoru pro nakládání*“ se rozumí největší plocha kolmého průmětu do vertikální roviny kolmá ke střednici vozidla při maximálním otvoru možném v případě úplného otevření zadních dveří nebo zadních výklopných dveří;

c) „*rozvorem náprav*“ se pro účely použití výpočtových vzorců uvedených v bodech 3.8.2.2 a 3.8.3.1 rozumí vzdálenost mezi:

i) střednicí přední nápravy a střednicí druhé nápravy v případě vozidla se dvěma nápravami, nebo

▼**M12**

ii) střednicí přední nápravy a střednicí simulované nápravy stejně vzdálené od druhé a třetí nápravy v případě vozidla se třemi nápravami.

3.8.2.3.2 Nastavení sedadel

a) sedadla musí být nastavená do nejvzdálenější polohy vzadu;

b) pokud jsou opěradla sedadla nastavitelná, musí být nastavena tak, aby umožnila usazení trojrozměrného zařízení pro stanovení bodu H při úhlu trupu 25 stupňů;

c) pokud nejsou opěradla nastavitelná, musí být v poloze konstrukčně dané výrobcem vozidla;

d) Výškově nastavitelné sedadlo musí být nastaveno v nejnižší poloze.

3.8.2.3.3 Stav vozidla

a) vozidlo musí být v zatíženém stavu odpovídajícím jeho maximální hmotnosti;

b) kola vozidla musí nastavena do přímého směru.

3.8.2.3.4 Požadavky uvedené v bodě 3.8.2.3.2 neplatí pro vozidla vybavená stěnou nebo přepážkou.

3.8.2.3.5 Měření délky nákladního prostoru

a) Pokud vozidlo není vybaveno přepážkou nebo stěnou, měří se délka od vertikální roviny kolmé k nejvzdálenějšímu zadnímu bodu horní části opěradla k zadní vnitřní ploše nebo k zadním dveřím nebo zadním výklopným dveřím v uzavřené poloze;

b) pokud je vozidlo vybaveno přepážkou nebo stěnou, měří se délka od vertikální roviny kolmé k nejvzdálenějšímu zadnímu bodu přepážky nebo stěny k zadní vnitřní ploše nebo k zadním dveřím nebo případně zadním výklopným dveřím v uzavřené poloze;

c) požadavky na délku musí být splněny alespoň podél vodorovné přímky umístěné v podélné svislé rovině procházející střednicí vozidla, na úrovni podlahy ložného prostoru.

3.8.3 Kromě obecných kritérií uvedených v bodech 3.2 až 3.6 musí vozidlo pro zařazení do kategorie vozidel, v níž prostor pro řidiče a náklad není v jednom celku (tj. karoserie typu „BE“), splňovat také kritéria stanovená v bodech 3.8.3.1 až 3.8.3.4.

3.8.3.1 Pokud je vozidlo vybaveno uzavřeným typem karoserie, platí tyto podmínky:

a) náklad je možné nakládat zadními dveřmi, zadními výklopnými dveřmi nebo výplní dveří nebo jinak;

b) minimální výška otvoru pro nakládání musí být nejméně 800 mm a plocha otvoru musí být nejméně 12 800 cm^2;

c) Minimální délka nákladního prostoru musí představovat nejméně 40 % rozvoru vozidla.

▼**M12**

3.8.3.2 U vozidel s otevřeným nákladním prostorem se použijí pouze ustanovení uvedená v bodě 3.8.3.1 a) a c).

3.8.3.3 Definice v bodě 3.8.2 se obdobně vztahují na použití ustanovení uvedených v bodě 3.8.3.

3.8.3.4 Požadavky na délku nákladního prostoru musí být však splněny podél vodorovné přímky umístěné v podélné rovině procházející střednicí vozidla na úrovni podlahy ložného prostoru.

4. **Kritéria pro zařazení vozidel do podkategorie terénních vozidel**

4.1 Vozidla kategorie M_1 nebo N_1 se zařadí do podkategorie terénních vozidel, pokud zároveň splňují tyto podmínky:

a) nejméně jedna přední náprava a nejméně jedna zadní náprava je konstruována pro současný pohon bez ohledu na skutečnost, zda může být jedna hnací náprava odpojena;

b) vozidlo je vybaveno nejméně jedním uzávěrem diferenciálu nebo jedním zařízením, kterým se dosáhne podobného účinku;

c) stoupavost samotného vozidla činí nejméně 25 %;

d) vozidla splňují pět z následujících šesti požadavků:

i) přední nájezdový úhel musí být nejméně 25 stupňů,

ii) zadní nájezdový úhel musí být nejméně 20 stupňů,

iii) přechodový úhel musí být nejméně 20 stupňů,

iv) světlá výška pod přední nápravou musí být nejméně 180 mm,

v) světlá výška pod zadní nápravou musí být nejméně 180 mm,

vi) světlá výška mezi nápravami musí být nejméně 200 mm.

4.2 Vozidla kategorie M_2, N_2 nebo M_3 s maximální hmotností nepřevyšující 12 tun se zařadí do podkategorie terénních vozidel, pokud splňují podmínku uvedenou v bodě a) nebo obě podmínky uvedené v bodech b) a c):

a) všechny nápravy jsou poháněny současně, bez ohledu na skutečnost, zda může být jedna hnací náprava nebo více hnacích náprav odpojeno;

b) i) nejméně jedna přední náprava a nejméně jedna zadní náprava je konstruována pro současný pohon bez ohledu na skutečnost, zda může být jedna hnací náprava odpojena,

ii) vozidlo je vybaveno nejméně jedním uzávěrem diferenciálu nebo jedním zařízením, kterým se dosáhne stejného účinku,

iii) stoupavost samotného vozidla činí 25 %;

▼**M12**

c) vozidla s maximální hmotností nepřevyšující 7,5 tun splňují nejméně pět z následujících šesti požadavků a vozidla s maximální hmotností převyšující 7,5 tun splňují alespoň čtyři z nich:

i) přední nájezdový úhel musí být nejméně 25 stupňů,

ii) zadní nájezdový úhel musí být nejméně 25 stupňů,

iii) přechodový úhel musí být nejméně 25 stupňů,

iv) světlá výška pod přední nápravou musí být nejméně 250 mm,

v) světlá výška mezi nápravami musí být nejméně 300 mm,

vi) světlá výška pod zadní nápravou musí být nejméně 250 mm.

4.3 Vozidla kategorie M_3, nebo N_3 s maximální hmotností převyšující 12 tun se zařadí do podkategorie terénních vozidel, pokud splňují podmínku uvedenou v bodě a) nebo obě podmínky uvedené v bodech b) a c):

a) všechny nápravy jsou poháněny současně, bez ohledu na skutečnost, zda může být jedna hnací náprava nebo více hnacích náprav odpojeno;

b) i) nejméně polovina náprav (nebo dvě ze tří náprav v případě vozidla se třemi nápravami a obdobně u vozidla s pěti nápravami) je konstruována pro současný pohon bez ohledu na skutečnost, zda může být jedna hnací náprava odpojena,

ii) vozidlo je vybaveno nejméně jedním uzávěrem diferenciálu nebo jedním zařízením, kterým se dosáhne podobného účinku,

iii) stoupavost samotného vozidla činí 25 %;

c) vozidla splňují nejméně čtyři z následujících šesti požadavků:

i) přední nájezdový úhel musí být nejméně 25 stupňů,

ii) zadní nájezdový úhel musí být nejméně 25 stupňů,

iii) přechodový úhel musí být nejméně 25 stupňů,

iv) světlá výška pod přední nápravou musí být nejméně 250 mm,

v) světlá výška mezi nápravami musí být nejméně 300 mm,

vi) světlá výška pod zadní nápravou musí být nejméně 250 mm.

4.4 Postup pro kontrolu splnění geometrických požadavků uvedených v tomto oddíle je stanoven v dodatku 1.

▼M12

5. **Vozidla zvláštního určení**

	Název	Kód	Definice
5.1	Obytný automobil	SA	Vozidlo kategorie M s obytným prostorem, které má alespoň toto zařízení: a) sedadla a stůl; b) uspořádání pro spaní, které může být vytvořeno ze sedadel; c) zařízení pro vaření; d) skladové prostory. Toto zařízení musí být trvale upevněno v obytném prostoru. Stůl však může být snadno odstranitelný.
5.2	Pancéřované vozidlo	SB	vozidlo určené k ochraně přepravovaných osob nebo nákladu s ochranným pancéřováním proti střelám.
5.3	Sanitní automobil	SC	vozidlo kategorie M určené k přepravě nemocných nebo raněných osob, které má pro tento účel zvláštní výstroj. Prostor pro pacienta musí splňovat technické požadavky normy EN 1789: 2007 „Zdravotnické dopravní prostředky a jejich vybavení – Silniční ambulance“, s výjimkou oddílu 6.5 „Soupis výstroje“.
5.4	Pohřební automobil	SD	vozidlo kategorie M určené k dopravě zemřelých osob, které má pro tento účel zvláštní výstroj.
5.5	Vozidlo přístupné pro invalidní vozík	SH	vozidlo kategorie M_1 vyrobené nebo přestavěné tak, aby vyhovovalo jedné nebo více osobám na invalidním vozíku při cestování po pozemních komunikacích.
5.6	Obytný přívěs	SE	vozidlo kategorie O definované v bodě 3.2.1.3. normy ISO 3833: 1977.
5.7	Autojeřáb	SF	vozidlo kategorie N_3, které není určeno pro převoz nákladů a které je vybaveno jeřábem s klopným momentem rovným 400 kNm nebo vyšším.
5.8	Zvláštní skupina	SG	vozidlo zvláštního určení, které nespadá pod žádnou definici uvedenou v tomto oddíle.
5.9	Ojnicový přívěs	SJ	vozidlo kategorie O vybavené točnicí k podepření návěsu, který má být přestaven na přípojné vozidlo.
5.10	Přípojné vozidlo pro přepravu nadměrného nákladu	SK	vozidlo kategorie O_4 určené pro přepravu nedělitelných nákladů, pro které kvůli rozměrům platí rychlostní a dopravní omezení. Pod tento pojem spadají i přípojná vozidla s hydraulickými moduly bez ohledu na počet modulů.

6. **Poznámky**

6.1 Schválení typu se neudělí v případě:

a) ojnicového přívěsu podle definice uvedené v oddílu 5 části A této přílohy;

▼**M12**

b) tuhých přívěsů podle definice v oddílu 4 části C této přílohy;

c) přípojných vozidel, v nichž lze při jízdě na vozovce převážet osoby.

6.2 Odstavec 6.1 není dotčen ustanoveními článku 23 o vnitrostátních schváleních typu malých sérií.

ČÁST B

Kritéria pro typy, varianty a verze vozidel

1. **Kategorie M_1**

1.1 Typ vozidla

1.1.1 „Typ vozidla“ je tvořen vozidly, která mají společné všechny tyto vlastnosti:

a) název společnosti výrobce.

V případě změny právní formy vlastnictví společnosti nemusí být uděleno nové schválení;

b) konstrukci a montáž hlavních částí karoserie v případě samonosné karoserie;

Totéž obdobně platí pro vozidla s karoserií přišroubovanou nebo přivařenou na samostatný rám;

c) výrobce a typ vozidla předchozího stupně v případě vozidel vyráběných ve více stupních.

1.1.2 Odchylně od požadavků uvedených v bodě 1.1.1 b), pokud výrobce využije podlahové části karoserie a hlavních stavebních prvků tvořících přední část karoserie přímo před výklenkem čelního skla při výrobě různých druhů karoserie (např. sedanu a kupé), je možné tato vozidla považovat za vozidla stejného typu. Výrobce je povinen tuto skutečnost doložit.

1.1.3 Typ tvoří alespoň jedna varianta a jedna verze.

1.2 Varianta

1.2.1. „Variantou“ typu vozidla je skupina vozidel, která mají společné všechny tyto konstrukční vlastnosti:

a) počet bočních dveří nebo druh karoserie podle definice v oddílu 1 části C, pokud výrobce použije kritérium uvedené v bodě 1.1.2;

b) hnací jednotku s ohledem na tato konstrukční hlediska:

i) typ zásobování energií (spalovací motor, elektromotor nebo jiný),

ii) pracovní princip (zážehový, vznětový nebo jiný),

iii) počet a uspořádání válců v případě spalovacího motoru (L4, V6 nebo jiný);

▼**M12**

c) počet náprav;

d) počet a propojení hnacích náprav;

e) počet řízených náprav;

f) stupeň dokončení (např. úplné/neúplné).

1.3 Verze

1.3.1 „Verzí“ varianty je skupina vozidel, která mají společné všechny tyto vlastnosti:

a) maximální technicky přípustnou hmotnost naloženého vozidla;

b) zdvihový objem v případě spalovacího motoru;

c) maximální výkon motoru nebo maximální trvalý jmenovitý výkon (elektromotoru);

d) druh paliva (benzin, nafta, LPG, dvojpalivový provoz nebo jiný);

e) maximální počet míst k sezení;

f) hladinu akustického tlaku za jízdy;

g) hladinu výfukových emisí (např. Euro V, Euro VI nebo jinou);

h) úhrnné nebo vážené, úhrnné emise CO_2;

i) spotřebu elektrické energie (váženou, úhrnnou);

j) kombinovanou nebo váženou, kombinovanou spotřeba paliva;

k) existenci jedinečného souboru inovativních technologií podle článku 12 nařízení Evropského parlamentu a Rady (ES) č. 443/2009 ze dne 23. dubna 2009, kterým se stanoví výkonnostní emisní normy pro nové osobní automobily v rámci integrovaného přístupu Společenství ke snižování emisí CO_2 z lehkých užitkových vozidel ([1]).

2. **Kategorie M_2 a M_3**

2.1 Typ vozidla

2.1.1 „Typ vozidla“ je tvořen vozidly, která mají společné všechny tyto vlastnosti:

a) název společnosti výrobce.

V případě změny právní formy vlastnictví společnosti nemusí být uděleno nové schválení;

b) kategorii;

c) tyto výrobní a konstrukční znaky:

i) konstrukci a výrobu hlavních částí podvozku,

ii) konstrukci a výrobu hlavních částí karoserie v případě samonosné karoserie;

d) počet podlaží (jedno nebo dvě);

e) počet částí (pevných/kloubových);

([1]) Úř. věst. L 140, 5.6.2009, s. 1.

▼**M12**

f) počet náprav;

g) režim zásobování energií (interní nebo externí);

h) výrobce a typ vozidla předchozího stupně v případě vozidel vyráběných ve více stupních.

2.1.2 Typ tvoří alespoň jedna varianta a jedna verze.

2.2 Varianta

2.2.1 „Variantou“ typu vozidla je skupina vozidel, která mají společné všechny tyto konstrukční vlastnosti:

a) druh karoserie podle definice v oddílu 2 části C;

b) třídu nebo kombinaci tříd vozidel podle definice v bodě 2.1.1 přílohy I směrnice 2001/85/ES (pouze v případě úplných a dokončených vozidel);

c) stupeň dokončení (např. úplné/neúplné/dokončené);

d) hnací jednotku s ohledem na tato konstrukční hlediska:

i) typ zásobování energií (spalovací motor, elektromotor nebo jiný),

ii) pracovní princip (zážehový, vznětový nebo jiný),

iii) počet a uspořádání válců v případě spalovacího motoru (L6, V8 nebo jiný).

2.3 Verze

2.3.1 „Verzí“ varianty je skupina vozidel, která mají společné všechny tyto vlastnosti:

a) maximální technicky přípustnou hmotnost naloženého vozidla;

b) způsobilost vozidla k tažení přípojného vozidla;

c) zdvihový objem v případě spalovacího motoru;

d) maximální výkon motoru nebo maximální trvalý jmenovitý výkon (elektromotoru);

e) druh paliva (benzin, nafta, LPG, dvojpalivový provoz nebo jiný);

f) hladinu akustického tlaku za jízdy;

g) hladinu výfukových emisí (např. Euro IV, Euro V nebo jinou).

3. **Kategorie N_1**

3.1 Typ vozidla

3.1.1 „Typ vozidla“ je tvořen vozidly, která mají společné všechny tyto vlastnosti:

a) název společnosti výrobce.

V případě změny právní formy vlastnictví společnosti nemusí být uděleno nové schválení;

b) konstrukci a montáž hlavních částí karoserie v případě samonosné karoserie;

▼**M12**

c) konstrukci a výrobu hlavních částí podvozku v případě vozidla bez samonosné karoserie;

d) výrobce a typ vozidla předchozího stupně v případě vozidel vyráběných ve více stupních.

3.1.2 Odchylně od požadavků uvedených v bodě 3.1.1 b), pokud výrobce využije podlahové části karoserie a hlavních stavebních prvků tvořících přední část karoserie přímo před výklenkem čelního skla v konstrukci různých druhů karoserie (například skříňového automobilu nebo podvozku s kabinou, různých rozvorů a různých výšek střechy), lze taková vozidla považovat za vozidla stejného typu. Výrobce je povinen tuto skutečnost doložit.

3.1.3 Typ tvoří alespoň jedna varianta a jedna verze.

3.2 Varianta

3.2.1 „Variantou“ typu vozidla je skupina vozidel, která mají společné všechny tyto konstrukční vlastnosti:

a) počet bočních dveří nebo druh karoserie podle definice v oddílu 3 části C (v případě úplných a dokončených vozidel), pokud výrobce použije kritérium uvedené v bodě 3.1.2;

b) stupeň dokončení (např. úplné/neúplné/dokončené);

c) hnací jednotku s ohledem na tato konstrukční hlediska:

i) typ zásobování energií (spalovací motor, elektromotor nebo jiný),

ii) pracovní princip (zážehový, vznětový nebo jiný),

iii) počet a uspořádání válců v případě spalovacího motoru (L6, V8 nebo jiný);

d) počet náprav;

e) počet a propojení hnacích náprav;

f) počet řízených náprav.

3.3 Verze

3.3.1 „Verzí“ varianty je skupina vozidel, která mají společné všechny tyto vlastnosti:

a) maximální technicky přípustnou hmotnost naloženého vozidla;

b) zdvihový objem v případě spalovacího motoru;

c) maximální výkon motoru nebo maximální trvalý jmenovitý výkon (elektromotoru);

d) druh paliva (benzin, nafta, LPG, dvojpalivový provoz nebo jiný);

e) maximální počet míst k sezení;

f) hladinu akustického tlaku za jízdy;

▼**M12**

g) hladinu výfukových emisí (např. Euro V, Euro VI nebo jinou);

h) úhrnné nebo vážené, úhrnné emise CO_2;

i) spotřebu elektrické energie (váženou, úhrnnou);

j) kombinovanou nebo váženou, kombinovanou spotřeba paliva.

4. **Kategorie N_2 a N_3**

4.1 Typ vozidla

4.1.1 „Typ vozidla“ je tvořen vozidly, která mají společné všechny tyto základní vlastnosti:

a) název společnosti výrobce.

V případě změny právní formy vlastnictví společnosti nemusí být uděleno nové schválení;

b) kategorii;

c) konstrukci a výrobu podvozku společné pro jednu řadu výrobku;

d) počet náprav;

e) výrobce a typ vozidla předchozího stupně v případě vozidel vyráběných ve více stupních.

4.1.2 Typ tvoří alespoň jedna varianta a jedna verze.

4.2 Varianta

4.2.1 „Variantou“ typu vozidla je skupina vozidel, která mají společné všechny tyto konstrukční vlastnosti:

a) koncepci konstrukce nebo druh karoserie podle oddílu 3 části C a dodatku 2 (pouze v případě úplných a dokončených vozidel);

b) stupeň dokončení (např. úplné/neúplné/dokončené);

c) hnací jednotku s ohledem na tato konstrukční hlediska:

i) typ zásobování energií (spalovací motor, elektromotor nebo jiný),

ii) pracovní princip (zážehový, vznětový nebo jiný),

iii) počet a uspořádání válců v případě spalovacího motoru (L6, V8 nebo jiný);

d) počet a propojení hnacích náprav;

e) počet řízených náprav.

4.3 Verze

4.3.1 „Verzí“ varianty je skupina vozidel, která mají společné všechny tyto vlastnosti:

a) maximální technicky přípustnou hmotnost naloženého vozidla;

b) způsobilost vozidla k tažení přípojného vozidla:

i) nebrzděného přípojného vozidla,

ii) přípojného vozidla se setrvačníkovým (nebo nájezdovým) brzdovým systémem podle definice v bodě 2.12 předpisu EHK/OSN č. 13,

▼M12

iii) přípojného vozidla s průběžným nebo poloprůběžným brzdovým systémem podle definice uvedené v bodech 2.9 a 2.10 předpisu EHK/OSN č. 13,

iv) přípojného vozidla kategorie O_4, kdy maximální hmotnost jízdní soupravy nepřevýší 44 tun,

v) přípojného vozidla kategorie O_4, kdy maximální hmotnost jízdní soupravy převýší 44 tun;

c) zdvihový objem motoru;

d) maximální výkon motoru;

e) druh paliva (benzin, nafta, dvojpalivový provoz LPG nebo jiný);

f) hladinu akustického tlaku za jízdy;

g) hladinu výfukových emisí (např. Euro IV, Euro V nebo jinou).

5. **Kategorie O_1 a O_2**

5.1 Typ vozidla

5.1.1 „Typ vozidla“ je tvořen vozidly, která mají společné všechny tyto vlastnosti:

a) název společnosti výrobce.

V případě změny právní formy vlastnictví společnosti nemusí být uděleno nové schválení;

b) kategorii;

c) koncepci podle definice v oddílu 4 části C;

d) tyto výrobní a konstrukční znaky:

i) konstrukci a výrobu hlavních částí podvozku,

ii) konstrukci a výrobu hlavních částí karoserie v případě samonosné karoserie;

e) počet náprav;

f) výrobce a typ vozidla předchozího stupně v případě vozidel vyráběných ve více stupních.

5.1.2 Typ tvoří alespoň jedna varianta a jedna verze.

5.2 Varianta

5.2.1 „Variantou“ typu vozidla je skupina vozidel, která mají společné všechny tyto konstrukční vlastnosti:

a) druh karoserie uvedený v dodatku 2 (v případě úplných a dokončených vozidel);

b) stupeň dokončení (např. úplné/neúplné/dokončené);

c) druh brzdového systému (např. nebrzděný/setrvačníkový/s posilovačem).

▼**M12**

5.3 Verze

5.3.1 „Verzí“ varianty je skupina vozidel, která mají společné všechny tyto vlastnosti:

a) maximální technicky přípustnou hmotnost naloženého vozidla;

b) princip zavěšení (vzduchové, ocelové nebo gumové zavěšení, torzní tyč nebo jiné);

c) koncepci tažné tyče (trojúhelníková, trubková nebo jiná).

6. **Kategorie O_3 a O_4**

6.1 Typ vozidla

6.1.1 „Typ vozidla“ je tvořen vozidly, která mají společné všechny tyto vlastnosti:

a) název společnosti výrobce.

V případě změny právní formy vlastnictví společnosti nemusí být uděleno nové schválení;

b) kategorii;

c) koncepci přípojného vozidla s ohledem na definice uvedené v oddíle 4 části C;

d) tyto výrobní a konstrukční znaky:

i) konstrukci a výrobu hlavních částí podvozku,

ii) konstrukci a výrobu hlavních částí karoserie v případě přípojných vozidel se samonosnou karoserií;

e) počet náprav;

f) výrobce a typ vozidla předchozího stupně v případě vozidel vyráběných ve více stupních.

6.1.2 Typ tvoří alespoň jedna varianta a jedna verze.

6.2 Varianty

6.2.1 „Variantou“ typu vozidla je skupina vozidel, která mají společné všechny tyto výrobní a konstrukční vlastnosti:

a) druh karoserie uvedený v dodatku 2 (v případě úplných a dokončených vozidel);

b) stupeň dokončení (např. úplné/neúplné/dokončené);

c) princip zavěšení (ocelové, vzduchové nebo hydraulické zavěšení);

d) tyto technické vlastnosti:

i) možnost roztažení podvozku,

ii) výšku podlaží (normální, nízká, středně nízká aj.).

▼**M12**

6.3 Verze

6.3.1 „Verzí“ varianty se rozumí skupina vozidel, která mají společné všechny tyto vlastnosti:

a) maximální technicky přípustnou hmotnost naloženého vozidla;

b) další dělení nebo kombinace dalšího dělení uvedené v bodech 3.2 a 3.3 přílohy I směrnice 96/53/ES, do kterých spadá vzdálenost mezi dvěma sousedními nápravami tvořícími skupinu;

c) definici náprav v těchto ohledech;

i) zdvihatelné nápravy (počet a poloha),

ii) zatížitelné nápravy (počet a poloha),

iii) řízená náprava (počet a poloha).

7. **Obecné požadavky pro všechny kategorie vozidel**

7.1 Pokud vozidlo maximální hmotností nebo počtem míst sezení nebo oběma parametry spadá do několika kategorií, může se výrobce rozhodnout použít k vymezení variant a verzí kritéria jedné nebo druhé kategorie vozidel.

7.1.1 Příklady:

a) vozidlu „A“ může být vzhledem k maximální hmotnosti uděleno schválení typu jako vozidlo kategorie N_1 (3,5 tun) a N_2 (4,2 tun). V takovém případě lze parametry uvedené v kategorii N_1 použít také pro vozidlo spadající do kategorie N_2 (nebo naopak);

b) Vozidlu „B“ může být vzhledem k počtu míst k sezení (7+1 nebo 10+1) uděleno schválení typu jako vozidlo kategorie M_1 a M_2, pak lze parametry uvedené v kategorii M_1 použít také pro vozidlo spadající do kategorie M_2 (nebo naopak).

7.2 Vozidlo kategorie N může být typově schváleno podle požadavků na kategorii M_1 nebo případně M_2, pokud má být přestavěno na vozidlo dané kategorie v některé další fázi schválení typu týkajícího se vozidel vyráběných ve více stupních.

7.2.1 Tato možnost se vztahuje pouze na neúplná vozidla.

Tato vozidla se označují kódem konkrétní varianty daným výrobcem základního vozidla.

7.3 Označení typu, varianty a verze

7.3.1 Výrobce každému typu, každé variantě a verzi vozidla přidělí alfanumerický kód tvořený tiskacími latinskými písmeny a/nebo arabskými číslicemi.

Použít lze i závorky a spojovníky, pokud nenahrazují písmeno nebo číslici.

▼**M12**

7.3.2 Celý kód bude označen takto: Typ-Varianta-Verze neboli „TVV“.

7.3.3 TVV jasně a nezaměnitelně označuje jedinečnou kombinaci technických vlastností na základě kritérií definovaných v části B této přílohy.

7.3.4 Stejný výrobce může použít stejný kód k vymezení typu vozidla v případě, že spadá do dvou či více kategorií.

7.3.5 Stejný výrobce nesmí použít stejný kód k vymezení typu vozidla pro více než jedno schválení typu v rámci jedné kategorie.

7.4 Počet znaků v TVV

7.4.1 Počet znaků nesmí být vyšší než:

a) 15 v případě kódu typu vozidla;

b) 25 v případě kódu jedné varianty;

c) 35 v případě kódu jedné verze.

7.4.2 Délka celého alfanumerického kódu „TVV“ nesmí překročit 75 znaků.

7.4.3 Pokud se použije celý kód TVV, ponechávají se mezi typem, variantou a verzí mezery.

Příklad takového TVV: 159AF[... *mezera*]0054[... *mezera*]977K(BE).

ČÁST C

Definice druhů karoserie

0. **Úvod**

0.1 Druh karoserie podle oddílu 9 přílohy I a části 1 přílohy III a kód karoserie podle bodu 38 přílohy IX se označuje kódem.

Soupis kódů se týká především úplných a dokončených vozidel.

0.2 Pro vozidla kategorie M se kód druhu karoserie skládá ze dvou písmen uvedených v oddílech 1 a 2.

0.3 Pro vozidla v kategoriích N a O se kód druhu karoserie skládá ze dvou písmen uvedených v oddílech 3 a 4.

0.4 V případě potřeby (zejména u druhů karoserie uvedených v bodech 3.1 a 3.6 a v bodech 4.1 až 4.4) se doplní dvě číslice.

0.4.1 Soupis číselných znaků je uveden v dodatku 2 k této příloze.

0.5 U vozidel zvláštního určení se označení druhu karoserie odvozuje od kategorie vozidla.

▼M12

1. **Vozidla náležející do kategorie M_1**

Ref.	Kód	Název	Definice
1.1	AA	Sedan	vozidlo definované v bodě 3.1.1.1 normy ISO 3833-1977, s nejméně čtyřmi bočními okny.
1.2	AB	Hatchback	sedan dle definice v bodě 1.1 se zkosením v zadní části vozidla.
1.3	AC	Kombi	vozidlo definované v bodě 3.1.1.4 normy ISO 3833-1977.
1.4	AD	Kupé	vozidlo definované v bodě 3.1.1.5 normy ISO 3833-1977.
1.5	AE	Kabriolet	vozidlo definované v bodě 3.1.1.6 normy ISO 3833-1977. Kabriolet však nemusí mít žádné dveře.
1.6	AF	Víceúčelové vozidlo	jiné vozidlo než uvedené pod kódem AG a AA až AE a určené k dopravě osob a jejich zavazadel nebo příležitostně nákladu v jediném oddělení.
1.7	AG	Užitkové kombi	vozidlo definované v bodě 3.1.1.4.1 normy ISO 3833-1977. Zavazadlový prostor však musí být zcela oddělen od prostoru pro cestující. Navíc musí být vztažný bod místa sezení řidiče nejméně 750 mm nad nosným povrchem vozidla.

2. **Vozidla náležející do kategorie M_2 nebo M_3**

Ref.	Kód	Název	Definice
2.1	CA	Jednopodlažní vozidlo	vozidlo s prostorem pro osoby uspořádaným v jedné úrovni nebo tak, že nevznikají dvě úrovně nad sebou;
2.2	CB	Dvojpodlažní vozidlo	vozidlo definované v bodě 2.1.6 přílohy I směrnice 2001/85/ES;
2.3	CC	Jednopodlažní kloubové vozidlo	vozidlo definované v bodě 2.1.3 přílohy I směrnice 2001/85/ES s jedním podlažím;
2.4	CD	Dvojpodlažní kloubové vozidlo	vozidlo definované v bodě 2.1.3.1 přílohy I směrnice 2001/85/ES;
2.5	CE	Nízkopodlažní jednopodlažní vozidlo	vozidlo definované v bodě 2.1.4 přílohy I směrnice 2001/85/ES s jedním podlažím;
2.6	CF	Nízkopodlažní dvojpodlažní vozidlo	vozidlo definované v bodě 2.1.4 přílohy I směrnice 2001/85/ES s dvěma podlažími;
2.7	CG	Kloubové nízkopodlažní jednopodlažní vozidlo	vozidlo, které je kombinací technických vlastností vozidel uvedených v bodech 2.3 a 2.5;
2.8	CH	Kloubové nízkopodlažní dvojpodlažní vozidlo	vozidlo, které je kombinací technických vlastností vozidel uvedených v bodech 2.4 a 2.6;

▼M12

Ref.	Kód	Název	Definice
2.9	CI	Jednopodlažní vozidlo s otevřenou střechou	vozidlo částečně nebo úplně bez střechy;
2.10	CJ	Dvojpodlažní vozidlo s otevřenou střechou	vozidlo částečně nebo úplně bez střechy nad horním podlažím;
2.11	CX	Podvozek autobusu	neúplné vozidlo jen s podvozkovým rámem nebo soupravou trubek, hnací jednotkou a nápravami, které je určeno ke kompletaci s karoserií podle potřeb dopravce.

3. **Motorová vozidla kategorie N_1, N_2 nebo N_3**

Ref.	Kód	Název	Definice
3.1	BA	Nákladní automobil	vozidlo, které je konstruováno a vyrobeno výlučně nebo hlavně pro dopravu zboží. Může též táhnout přípojné vozidlo.
3.2	BB	Skříňový automobil	nákladní automobil s prostorem pro řidiče i náklad v jednom celku;
3.3	BC	Tahač návěsu	tažné vozidlo, které je konstruováno a vyrobeno výlučně nebo hlavně pro tažení návěsů;
3.4	BD	Tahač přívěsu	tažné vozidlo, které je konstruováno a vyrobeno výlučně pro tažení jiných přípojných vozidel než návěsů;
3.5	BE	Lehký nákladní automobil	vozidlo s maximální hmotností nepřevyšující 3 500 kg, které nemá místa k sezení a nákladní prostor v jednom celku;
3.6	BX	Podvozek s kabinou nebo kryt podvozku	neúplné vozidlo pouze s kabinou (úplnou nebo částečnou), podvozkovým rámem, hnací jednotkou a nápravami, které je určeno ke kompletaci s karoserií podle potřeb dopravce.

4. **Vozidla kategorie O**

Ref.	Kód	Název	Definice
4.1	DA	Návěs	přípojné vozidlo, které je konstruováno a vyrobeno, aby bylo připojeno k tahači nebo ojnicovému přívěsu a aby na tažné vozidlo nebo ojnicový přívěs působilo výrazným svislým zatížením. Do jízdní soupravy se připojuje pomocí návěsového čepu a točnice.
4.2	DB	Přívěs	přípojné vozidlo, které má nejméně dvě nápravy, z nichž alespoň jedna je řízená: a) je opatřeno tažným zařízením, které je pohyblivé ve svislém směru (ve vztahu k přípojnému vozidlu) a b) přenáší na tažné vozidlo svislé statické zatížení menší než 100 daN.
4.3	DC	Přívěs s nápravami uprostřed	přípojné vozidlo, u kterého jsou nápravy umístěny blízko těžiště vozidla (je-li náklad rovnoměrně rozložen), takže se na tažné vozidlo přenáší pouze malé statické svislé zatížení, které nepřekračuje 10 % zatížení odpovídajícího maximální hmotnosti přípojného vozidla nebo zatížení 1 000 daN (podle toho, která hodnota je nižší).

▼**M12**

Ref.	Kód	Název	Definice
4.4	DE	Tuhý přívěs	přípojné vozidlo, u kterého je náprava nebo skupina náprav vybavena ojí, jež přenáší na tažné vozidlo statické zatížení, které nepřekračuje 4 000 daN vzhledem k jeho konstrukci a které neodpovídá definici přívěsu s nápravami uprostřed. Do jízdní soupravy se nepřipojuje pomocí čepu a točnice.

▼M12

Dodatek 1

Postup pro kontrolu, zda je možné vozidlo zařadit do kategorie terénních vozidel

0. **Obecně**

0.1 Postup uvedený v tomto dodatku bude použit pro účely klasifikace vozidla jako terénního vozidla.

1. **Zkušební podmínky pro geometrická měření**

1.1 Vozidlo náležející do kategorie M_1 nebo N_1 musí být v nezatíženém stavu, na sedadle řidiče obsazeno figurínou odpovídající 50. percentilu mužské populace a musí být vybaveno chladicí kapalinou, mazivy, palivem, nářadím a rezervním kolem (pokud tvoří součást původního vybavení od výrobce).

Figurína může být nahrazena podobným zařízením se stejnou hmotností.

1.2 Jiná vozidla, než jsou uvedena v bodě 1.1, musí být zatížena na maximální technicky přípustnou hmotnost naloženého vozidla.

Rozložení hmotnosti na nápravy musí představovat nejhorší možnost vzhledem ke splnění příslušného kritéria.

1.3 Vozidlo, představující typ, se předá technické zkušebně ve stavu uvedeném v bodě 1.1 nebo 1.2. Vozidlo bude ve stojící poloze s koly nastavenými do přímého směru.

Rovina, na které se měření provádí, musí být pokud možno plochá a vodorovná (s maximálním spádem 0,5 %)

2. **Měření předního nájezdu, zadního nájezdu a přechodových úhlů**

2.1 Přední nájezdový úhel se měří podle bodu 6.10 normy ISO 612: 1978.

2.2 Zadní nájezdový úhel se měří podle bodu 6.11 normy ISO 612: 1978.

2.3 Přechodový úhel se měří podle bodu 6.9 normy ISO 612: 1978.

2.4 Při měření zadního nájezdového úhlu mohou být výškově nastavitelná zařízení na ochranu proti podjetí zezadu nastavena do horní polohy.

2.5 Podmínka uvedená v bodě 2.4 nesmí být vykládána jako povinnost vybavit základní vozidlo ochranou proti podjetí zezadu v rámci původního vybavení. Výrobce základního vozidla však musí informovat výrobce dalšího stupně, že pokud bude vozidlo vybaveno ochranou proti podjetí zezadu, musí splňovat požadavky na zadní nájezdový úhel.

3. **Měření světlé výšky**

3.1 Světlá výška mezi nápravami

3.1.1 „*Světlou výškou mezi nápravami*“ se rozumí nejkratší vzdálenost mezi rovinou vozovky a nejnižším pevným bodem vozidla.

▼**M12**

Pro uplatnění definice je nezbytné přihlížet ke vzdálenosti mezi poslední nápravou přední skupiny náprav a první nápravou zadní skupiny náprav.

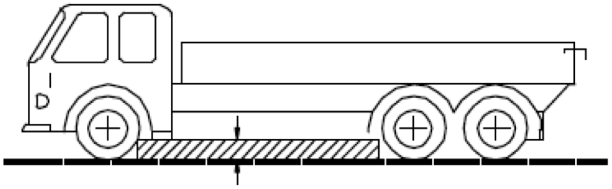

3.1.2 Do šrafovaného pole znázorněného na obrázku nesmí zasahovat žádná pevná část vozidla.

3.2 Světlá výška pod jednou nápravou

3.2.1 „*Světlou výškou pod jednou nápravou*“ se rozumí výška, kterou má nad základnou vrchol kruhového oblouku procházejícího středem stop kol jedné nápravy na vozovce (při dvojité montáži kol se uvažují vnitřní kola) a dotýkajícího se nejnižšího bodu vozidla mezi koly.

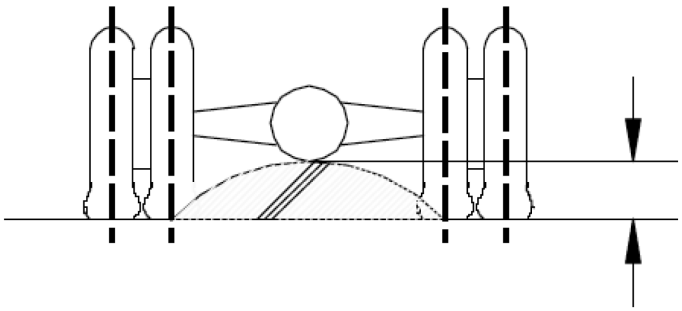

3.2.2 V případě potřeby se měření světlé výšky provede na každé jednotlivé nápravě skupiny náprav.

4. **Stoupavost vozidla**

4.1 „*Stoupavostí*“ se rozumí schopnost vozidla zdolávat stoupání.

4.2 Na kontrolu stoupavosti neúplného i úplného vozidla kategorie M_2, M_3, N_2 a N_3, se provede zkouška.

4.3 Zkoušku provádí technická zkušebna na vozidle představujícím typ, který má být zkoušen.

4.4 Na žádost výrobce a za podmínek stanovených v příloze XVI může být stoupavost typu vozidla prokázána pomocí zkušební metody se simulací.

5. **Zkušební podmínky a kritérium splnění/nesplnění**

5.1 Do 31. října 2014 se použijí podmínky stanovené v oddílu 7.5 přílohy I směrnice 97/27/ES.

Od 1. listopadu 2014 se v souladu s článkem 14 nařízení Evropského parlamentu a Rady ([1]) (ES) č. 661/2009 použijí zkušební podmínky přijaté podle uvedeného nařízení.

5.2 Vozidlo se musí ve stoupání pohybovat stálou rychlostí bez podélného či příčného prokluzu kol.

([1]) Úř. věst. L 200, 31.7.2009, s. 1.

▼**M12**

Dodatek 2

Číselné znaky k doplnění kódů pro různé druhy karoserií

01 Plošina

02 Bočnice

03 Skříňová nástavba

04 Klimatizovaná nástavba s izolovanými stěnami a zařízením na udržování vnitřní teploty

05 Klimatizovaná nástavba s izolovanými stěnami bez zařízení na udržování vnitřní teploty

06 Boční shrnovací plachta

07 Přepravní skříň (výměnná nástavba)

08 Nosič kontejneru

09 Vozidla s hákovým zdvihacím zařízením

10 Sklápěcí vozidlo

11 Cisterna

12 Cisterna určená k dopravě nebezpečného nákladu

13 Přeprava hospodářských zvířat

14 Přeprava vozidel

15 Automíchačka betonu

16 Vozidlo s čerpadlem na beton

17 Přeprava dřeva

18 Vůz na sběr odpadků

19 Zametací vozidlo, čištění a úklid kanálů

20 Kompresor

21 Přeprava lodě

22 Přeprava kluzáku

23 Vozidla pro prodejní nebo reklamní účely

24 Vyprošťovací vozidlo

25 Vozidlo se žebříkem

26 Jeřábové vozidlo (jiné než pojízdný jeřáb definovaný v oddílu 5 části A přílohy II)

27 Vozidlo s plošinou pro letecké práce

28 Vozidlo s vrtací soupravou

29 Nízkopodlažní přípojné vozidlo

30 Vozidlo pro přepravu skla

31 Požární vozidlo

99 Karoserie neuvedená v tomto soupisu.

▼M1

PŘÍLOHA III

INFORMAČNÍ DOKUMENT K ES SCHVÁLENÍ TYPU VOZIDLA

(Vysvětlivky viz poslední strana přílohy I)

ČÁST I

Následující informace se spolu se soupisem obsahu dodávají trojmo. Předkládají-li se výkresy, musí být kresleny ve vhodném měřítku na formátu A4 a musí být dostatečně podrobné nebo musí být na tento formát složeny. Předkládají-li se fotografie, musí zobrazovat dostatečně podrobně.

A. **Kategorie M a N**

0. OBECNĚ

0.1. Značka (obchodní název výrobce): .....

0.2. Typ: .....

0.2.1. Obchodní označení (je-li/jsou-li k dispozici): .....

0.3. Způsob označení typu, je-li na vozidle vyznačen ([b]): .....

0.3.1. Umístění tohoto označení: .....

0.4. Kategorie vozidla ([c]): .....

0.4.1. Klasifikace podle nebezpečných věcí, k jejichž přepravě je vozidlo určeno: .....

▼M15

0.5. Název společnosti a adresa výrobce: .....

▼M1

0.8. Název a adresa montážního závodu (závodů): .....

0.9. Název a adresa zástupce výrobce (existuje-li): .....

1. OBECNÉ KONSTRUKČNÍ VLASTNOSTI VOZIDLA

1.1. Fotografie a/nebo výkresy reprezentující typ vozidla: .....

1.3. Počet náprav a kol: .....

1.3.1. Počet a umístění náprav s dvojitou montáží kol: .....

1.3.2. Počet a umístění řízených náprav: .....

1.3.3. Hnací nápravy (počet, umístění, propojení): .....

1.4. Podvozek (existuje-li) (celkový nákres): .....

1.6. Umístění a uspořádání motoru: .....

1.8. Řízení: levostranné/pravostranné ([1])

1.8.1. Vozidlo je vybaveno pro pravostranný/levostranný provoz ([1])

▼M15

1.9. Uveďte, zda je vozidlo určeno k tažení návěsů nebo jiných přípojných vozidel a zda je přípojné vozidlo návěsem, ojí taženým přívěsem, přívěsem s nápravami uprostřed nebo tuhým přívěsem: .....

1.10. Uveďte, zda je vozidlo zvláště konstruované pro přepravu nákladů s řízenou teplotou: .....

▼M15

2. HMOTNOSTI A ROZMĚRY ([f]) ([g]) ([6])

(v kg a mm) (případně uveďte odkaz na výkres)

▼M1

2.1. **Rozvor (rozvory) náprav (plně naloženého vozidla)** ([g1])

2.1.1. *Vozidla s dvěma nápravami:* .....

2.1.2. *Vozidla s třemi nebo více nápravami*

2.1.2.1. Vzdálenost mezi sousedními nápravami od nejpřednější po nejzadnější nápravu: .....

2.1.2.2. Celková vzdálenost mezi nápravami: .....

2.3.1. Rozchod kol u jednotlivých řízených náprav ([g4]): .....

2.3.2. Rozchod kol u všech ostatních náprav ([g4]): .....

2.4. **Rozsah rozměrů vozidla** (vnějších)

2.4.1. *U podvozku bez karoserie*

2.4.1.1. Délka ([g5]): .....

2.4.1.1.1. Maximální přípustná délka: .....

2.4.1.1.2. Minimální přípustná délka: .....

2.4.1.2. Šířka ([g7]): .....

2.4.1.2.1. Maximální přípustná šířka: .....

2.4.1.2.2. Minimální přípustná šířka: .....

2.4.1.3. Výška (v provozním stavu) ([g8]) (u výškově nastavitelného zavěšení náprav uveďte obvyklou jízdní polohu)

2.4.2. *U podvozku s karoserií*

2.4.2.1. Délka ([g5]): .....

2.4.2.1.1. Délka ložného prostoru: .....

2.4.2.2. Šířka ([g7]): .....

2.4.2.2.1. Tloušťka stěn (u vozidel konstruovaných pro přepravu nákladů s řízenou teplotou): .....

2.4.2.3. Výška (v provozním stavu) ([g8]) (u výškově nastavitelného zavěšení náprav uveďte obvyklou jízdní polohu): .....

▼M15

2.5. **Minimální hmotnost na řízenou nápravu (řízené nápravy) u nedokončených vozidel:** .....

2.6. **Hmotnost v pohotovostním stavu vozidla** ([h])

a) minimální a maximální hodnota pro každou variantu: .....

b) hmotnost pro každou verzi (musí být poskytnuta tabulka): .....

▼M15

2.6.1. Rozložení této hmotnosti na nápravy a, u návěsu, tuhého přívěsu nebo přívěsu s nápravami uprostřed, zatížení spojovacího zařízení: ……

a) minimální a maximální hodnota pro každou variantu: …

b) hmotnost pro každou verzi (musí být poskytnuta tabulka): ……

2.6.2. Hmotnost volitelného vybavení (jak je definováno v čl. 2 odst. 5 nařízení (EU) č. 1230/2012: ……

▼M1

2.7. U nedokončeného vozidla **minimální hmotnost dokončeného vozidla** podle výrobce: ……

2.8. **Maximální technicky přípustná hmotnost naloženého vozidla** podle výrobce ([i]) ([3]): ……

2.8.1. Rozložení této hmotnosti na nápravy a, u návěsu nebo přívěsu s nápravami uprostřed, zatížení ve spojovacím bodě ([3]): ……

2.9. **Maximální technicky přípustná hmotnost na každé z náprav:** ……

▼M15

2.10. **Technicky přípustná hmotnost na každou skupinu náprav**: ……

2.11. **Maximální technicky přípustná přípojná hmotnost tažného vozidla**

pro:

▼M1

2.11.1. ojí tažené přípojné vozidlo: ……

2.11.2. návěs: ……

2.11.3. přípojné vozidlo s nápravami uprostřed: ……

▼M15

2.11.4. Tuhý přívěs: ……

2.11.5. Maximální technicky přípustná hmotnost naložené jízdní soupravy ([3]): ……

▼M1

2.11.6. Maximální hmotnost nebrzděného přípojného vozidla: ……

▼M15

2.12. **Maximální technicky přípustná hmotnost v bodě spojení:**

2.12.1. tažného vozidla: ……

2.12.2. návěsu, přívěsu s nápravami uprostřed nebo tuhého přívěsu: ……

2.16. **Maximální přípustné hmotnosti pro registraci/provoz (není povinné)**

2.16.1. Maximální přípustná hmotnost naloženého vozidla pro registraci/provoz: ……

2.16.2. Maximální přípustná hmotnost pro registraci/provoz na každou nápravu a u návěsu nebo u přívěsu s nápravami uprostřed uvažovaná hmotnost v bodě spojení podle výrobce, pokud je tato hmotnost nižší než maximální technicky přípustná hmotnost v bodě spojení: ……

2.16.3. Maximální přípustná hmotnost pro registraci/provoz na každou skupinu náprav: ……

2.16.4. Maximální přípustná přípojná hmotnost pro registraci/provoz: ……

2.16.5. Maximální přípustná hmotnost jízdní soupravy pro registraci/provoz: ……

▼M1

3.	HNACÍ JEDNOTKA ([k])
3.1.	**Výrobce motoru:** ……
3.1.1.	Kód motoru podle výrobce (vyznačen na motoru nebo jinak identifikován): ……
3.1.2.	Číslo schválení (přichází-li v úvahu) včetně identifikačního označení paliva: ……
	(pouze těžká nákladní vozidla)
3.2.	**Motor s vnitřním spalováním**
3.2.1.1.	Pracovní princip: zážehový/vznětový ([1])
	Cyklus: čtyřtakt/dvoutakt/rotační ([1])
3.2.1.2.	Počet a uspořádání válců: ……
3.2.1.3.	Zdvihový objem motoru ([m]): … cm^3
3.2.1.6.	Běžné volnoběžné otáčky ([2]): … ot/min
3.2.1.8.	Maximální netto výkon ([n]): … kW při … ot/min (podle výrobce)

▼M11

3.2.1.11	(Pouze Euro VI) Odkazy výrobce na soubor dokumentů vyžadovaný články 5, 7 a 9 nařízení (EU) č. 582/2011, jenž umožňuje schvalovacímu orgánu posoudit strategie pro regulaci emisí a palubní systémy motoru k zajištění správné funkce opatření k regulaci emisí NO_x

▼M1

3.2.2.1.	Lehká užitková vozidla: motorová nafta / benzin / zkapalněný ropný plyn (LPG) / zemní plyn (NG-H) / zemní plyn (NG-L) / zemní plyn (NG-HL) / ethanol (E 85) / bionafta / vodík ([1]) ([6])

▼M11

3.2.2.2	Těžká nákladní vozidla: motorová nafta / benzin / zkapalněný ropný plyn (LPG) / zemní plyn (NG-H) / zemní plyn (NG-L) / zemní plyn (NG-HL) / ethanol (ED95) / ethanol (E85) ([1]) ([6])
3.2.2.2.1	(Pouze Euro VI) Případně paliva slučitelná s použitím v motorech deklarovaných výrobcem v souladu s bodem 1.1.3 přílohy I nařízení (EU) č. 582/2011

▼M1

3.2.2.4.	Typ vozidla podle paliva: jednopalivové, dvoupalivové, vícepalivové (flex fuel) ([1])
3.2.2.5.	Maximální přípustné množství biopaliva v palivu … % objemových (podle výrobce)
3.2.3.	*Palivová nádrž (nádrže)*
3.2.3.1.	Provozní palivová nádrž (nádrže)
3.2.3.1.1.	Počet nádrží a objem každé z nich: ……
3.2.3.2.	Záložní palivová nádrž (nádrže)
3.2.3.2.1.	Počet nádrží a objem každé z nich: ……

▼M1

3.2.4. *Dodávka paliva*

3.2.4.1. Karburátorem (karburátory): ano/ne ([1])

3.2.4.2. Vstřikem paliva (pouze u vznětových motorů): ano/ne ([1])

3.2.4.2.2. Pracovní princip: přímý vstřik/komůrkový/vířivá komůrka ([1])

3.2.4.3. Vstřikem paliva (pouze u zážehových motorů): ano/ne ([1])

3.2.7. *Systém chlazení:* kapalina/vzduch ([1])

3.2.8. *Systém sání*

3.2.8.1. Přeplňování: ano/ne ([1])

3.2.8.2. Mezichladič: ano/ne ([1])

▼M11

3.2.8.3.3 (Pouze Euro VI) Skutečný podtlak v systému sání při jmenovitých otáčkách motoru a při zatížení 100 %: kPa

▼M1

3.2.9. *Výfukový systém*

▼M11

3.2.9.2.1 (Pouze Euro VI) Popis a/nebo nákresy prvků výfukového systému, které nejsou součástí systému motoru

3.2.9.3.1 (Pouze Euro VI) Skutečný protitlak výfukových plynů při jmenovitých otáčkách motoru a při zatížení 100 % (pouze u vznětových motorů): ..... kPa

▼M1

3.2.9.4. Typ a označení tlumiče (tlumičů) výfuku: .....

Pokud jsou pro vnější akustický tlak významná: protihluková opatření v motorovém prostoru a na motoru: .....

3.2.9.5. Umístění výustky výfuku: .....

▼M11

3.2.9.7.1 (Pouze Euro VI) Přípustný objem výfukového systému: ..... dm^3

▼M1

3.2.12. *Opatření proti znečišťování ovzduší*

▼M11

3.2.12.1.1 (Pouze Euro VI) Zařízení pro recyklaci plynů z klikové skříně: ano/ne ([2])

Pokud ano, popis a nákresy:

Pokud ne, vyžaduje se shodnost s přílohou V nařízení (EU) č. 582/2011

▼M1

3.2.12.2. Přídavná zařízení k omezování emisí škodlivin (jsou-li užita a nejsou-li uvedena v jiném bodě)

3.2.12.2.1. Katalyzátor: ano/ne ([1])

3.2.12.2.1.11. Systémy/metody regenerace systémů následného zpracování výfukových plynů, popis: .....

▼M1

3.2.12.2.1.11.6. Pomocná činidla: ano/ne ([1])

3.2.12.2.1.11.7. Druh a koncentrace činidla potřebného pro katalytickou činnost: .....

3.2.12.2.2. Kyslíková sonda: ano/ne ([1])

3.2.12.2.3. Přípusť vzduchu: ano/ne ([1])

3.2.12.2.4. Recirkulace výfukových plynů: ano/ne ([1])

3.2.12.2.5. Systém pro regulaci emisí způsobených vypařováním: ano/ne ([1])

3.2.12.2.6. Filtr částic: ano/ne ([1])

▼M11

3.2.12.2.6.9 Ostatní systémy: ano/ne ([1])

3.2.12.2.6.9.1 Popis a funkce

▼M1

3.2.12.2.7. Palubní diagnostický systém (OBD): ano/ne ([1])

▼M11

3.2.12.2.7.0.1 (Pouze Euro VI) Počet rodin motorů s OBD v rámci rodiny motorů

3.2.12.2.7.0.2 (Pouze Euro VI) Seznam rodin motorů s OBD (v případě potřeby)

3.2.12.2.7.0.3 (Pouze Euro VI) Číslo rodiny motorů s OBD, do které patří základní motor / člen rodiny motorů:

3.2.12.2.7.0.4 (Pouze Euro VI) Odkazy výrobce na dokumentaci OBD vyžadovanou čl. 5 odst. 4 písm. c) a čl. 9 odst. 4 nařízení (EU) č. 582/2011 a uvedenou v příloze X uvedeného nařízení pro účel schvalování systému OBD

3.2.12.2.7.0.5 (Pouze Euro VI) Odkaz výrobce na dokumentaci pro montáž systému motoru vybaveného OBD do vozidla (v případě potřeby)

3.2.12.2.7.0.6 (Pouze Euro VI) Odkaz výrobce na soubor dokumentace vztahující se k montáži systému OBD schváleného motoru do vozidla (v případě potřeby)

3.2.12.2.7.0.7 (Pouze Euro VI) Popis a/nebo nákresy MI ([6])

3.2.12.2.7.0.8 (Pouze Euro VI) Popis a/nebo nákresy komunikačního rozhraní OBD mimo vozidlo ([6])

3.2.12.2.7.6.5 (Pouze Euro VI) Jednotný komunikační protokol OBD: ([4])

3.2.12.2.7.7 (Pouze Euro VI) Odkaz výrobce na informace k OBD vyžadované čl. 5 odst. 4 písm. d) a čl. 9 odst. 4 nařízení (EU) č. 582/2011 pro účely splnění ustanovení o přístupu k OBD vozidla a k informacím o opravách a údržbě vozidel, nebo

▼**M11**

3.2.12.2.7.7.1 Alternativně k odkazu výrobce stanovenému v bodu 3.2.12.2.7.7, odkaz na dodatek k informačnímu dokumentu stanovenému v dodatku 4 k příloze III k nařízení (EU) č. 582/2011 přílohu tohoto dodatku, jež obsahuje tuto tabulku, jakmile bude vyplněna podle daného příkladu:

Součást – Chybový kód – Strategie monitorování – Kritéria zjištění chyb – Kritéria pro aktivaci MI – Sekundární parametry – Stabilizace – Prokazovací zkouška

Katalyzátory – P0420 – Signály z kyslíkové sondy 1 a 2 – Rozdíl mezi signály ze sondy 1 a 2 – 3. cyklus – Otáčky motoru, zatížení motoru, režim A/F, teplota katalyzátoru – Dva cykly typu 1 – Typ 1

▼**M1**

3.2.12.2.8. Ostatní systémy (popis a činnost): ……

▼**M11**

3.2.12.2.8.1 (Pouze Euro VI) Systémy k zajištění správné funkce opatření pro regulaci emisí NO_x

3.2.12.2.8.2 (Pouze Euro VI) Motor s trvalou deaktivací upozornění řidiče užívaný záchrannými službami nebo na vozidlech specifikovaných v čl. 2 odst. 3 písm. b) této směrnice: ano/ne

3.2.12.2.8.3 (Pouze Euro VI) Počet rodin motorů s ODB v rámci uvažované rodiny motorů při zajišťování správné funkce opatření k regulaci emisí NO_x

3.2.12.2.8.4 (Pouze Euro VI) Seznam rodin motorů s OBD (v případě potřeby)

3.2.12.2.8.5 (Pouze Euro VI) Číslo rodiny motorů s OBD, do které patří základní motor / člen rodiny motorů

3.2.12.2.8.6 (Pouze Euro VI) Nejnižší koncentrace účinné látky v činidle, jež neaktivuje varovný systém (CDmin): % (obj)

3.2.12.2.8.7 (Pouze Euro VI) Odkaz výrobce na dokumentaci pro montáž systémů k zajištění správné funkce opatření k regulaci emisí NO_x (v případě potřeby)

3.2.12.2.8.8 Součásti palubních systémů vozidla zajišťujících správnou funkci opatření k regulaci emisí NO_x

3.2.12.2.8.8.1 Aktivace pomalého chodu

„vyřazení z provozu po opětovném startu“ / „vyřazení z provozu po natankování paliva“ / „vyřazení z provozu po zaparkování“ ([7])

3.2.12.2.8.8.2 Odkaz výrobce na soubor dokumentace vztahující se k montáži systému zajišťujícího správnou funkci opatření k regulaci emisí NO_x na schválený motor (v případě potřeby)

▼M11

3.2.12.2.8.8.3 Popis a/nebo nákresy varovného signálu ([6])

▼M1

3.2.12.2.9. Omezovač točivého momentu: ano/ne ([1])

3.2.13.1. Umístění symbolu s koeficientem absorpce (pouze vznětové motory): .....

3.2.15. Palivový systém pro zkapalněný ropný plyn: ano/ne ([1])

3.2.16. Palivový systém pro zemní plyn: ano/ne ([1])

▼M11

3.2.17.8.1.0.1 (Pouze Euro VI) Adaptabilita? ano/ne ([1])

3.2.17.8.1.0.2 (Pouze Euro VI) Kalibrace pro specifické složení zemního plynu (NG-H) / zemního plynu (NG-L) / zemního plynu (NG-HL) ([1])

Transformace na specifické složení zemního plynu ($NG\text{-}H_t$) / zemního plynu ($NG\text{-}L_t$) / zemního plynu ($NG\text{-}HL_t$) ([1])

▼M1

3.3. **Elektromotor**

3.3.1. Typ (vinutí, buzení): .....

3.3.1.1. Maximální hodinový výkon: … kW

3.3.1.2. Pracovní napětí: … V

3.3.2. Baterie

3.3.2.4. Umístění: .....

3.4. **Jiné motory nebo jejich kombinace**

3.4.1. Vozidlo s hybridním elektrickým pohonem: ano/ne ([1])

3.4.2. Kategorie vozidel s hybridním elektrickým pohonem: externí nabíjení/jiné než externí nabíjení: ([1])

▼M11

3.5.4. *(Pouze Euro VI) Emise CO_2 u těžkých užitkových motorů*

3.5.4.1 (Pouze Euro VI) Hmotnostní emise CO_2, zkouška WHSC: ..... g/kWh

3.5.4.2 (Pouze Euro VI) Hmotnostní emise CO_2, zkouška WHTC: ..... g/kWh

3.5.5. *(Pouze Euro VI) Spotřeba paliva u těžkých užitkových motorů*

3.5.5.1 (Pouze Euro VI) Spotřeba paliva, zkouška WHSC: .. g/kWh

3.5.5.2 (Pouze Euro VI) Spotřeba paliva, zkouška WHTC: .. g/kWh

▼M1

3.6.5. *Teplota oleje*

minimální: … K

maximální: … K

4. PŘEVODY (p)

4.2. **Druh** (mechanický, hydraulický, elektrický atd.): ……

4.5. **Převodovka**

4.5.1. *Druh* [s ručním řazením/automatická/CVT (plynule měnitelný převod)] ([1])

4.6. **Převodové poměry**

Stupeň	Vnitřní převody (poměr otáček hřídele motoru k otáčkám výstupního hřídele převodovky)	Koncové převody (poměr otáček výstupního hřídele převodovky k otáčkám hnaných kol)	Celkové převody
Maximum pro CVT			
1			
2			
3			
...			
Minimum pro CVT			
Zpětný chod			

4.7. **Maximální konstrukční rychlost vozidla** (km/h) (q) ……

4.9. **Tachograf:** ano/ne ([1])

4.9.1 *Značka schválení:* ……

▼M13

4.11 **Ukazatel rychlostních stupňů**

4.11.1 Je k dispozici akustická indikace ano/ne ([1]). Pokud ano, uveďte popis zvuku a hladiny akustického tlaku působícího na řidiče v dB(A). (Akustickou indikaci lze vždy zapnout/vypnout)

4.11.2 Informace podle bodu 4.6 přílohy I nařízení (EU) č. 65/2012 (určeno při schválení typu)

▼M1

5. NÁPRAVY

5.1. Popis každé nápravy: ……

5.2. Značka: ……

5.3. Typ: ……

5.4. Umístění zdvihatelné nápravy (náprav): ……

5.5. Umístění zatížitelné nápravy (náprav): ……

6. ZAVĚŠENÍ

6.2. Způsob a konstrukce zavěšení každé nápravy nebo kola: ……

6.2.1. Seřizování výšky: ano/ne/volitelně ([1])

6.2.3. Vzduchové zavěšení hnací nápravy (náprav): ano/ne ([1])

▼M1

6.2.3.1. Zavěšení hnací nápravy (náprav) rovnocenné vzduchovému zavěšení: ano/ne ([1])

6.2.4. Vzduchové zavěšení běhounové nápravy (náprav): ano/ne ([1])

6.2.4.1. Zavěšení běhounové nápravy (náprav) rovnocenné vzduchovému zavěšení: ano/ne ([1])

6.6.1. *Kombinace pneumatika/kolo*

a) u pneumatik uveďte označení rozměru, index únosnosti, značku kategorie rychlosti a valivý odpor v souladu s normou ISO 28580 (přichází-li v úvahu) ([r]);

b) u kol uveďte rozměr (rozměry) ráfků a hloubku zálisu.

6.6.1.1. Nápravy

6.6.1.1.1. Náprava 1: .....

6.6.1.1.2. Náprava 2: .....

atd.

6.6.1.2. Náhradní kolo (existuje-li): .....

6.6.2. *Horní a dolní mez poloměru valení*

6.6.2.1. Náprava 1: .....

6.6.2.2. Náprava 2: .....

atd.

7. ŘÍZENÍ

7.2. **Převod a ovládání**

7.2.1. Druh převodu řízení (popřípadě specifikujte pro přední a zadní kola): .....

7.2.2. Spojení s koly (včetně jiného spojení než mechanického; uveďte popřípadě zvlášť pro přední a zadní kola): .....

7.2.3. Způsob posílení, je-li použito: .....

8. BRZDY

8.5. Protiblokovací systém: ano/ne/volitelně ([1])

8.9. Stručný popis brzdného systému podle bodu 1.6 doplňku dodatku 1 k příloze IX směrnice 71/320/EHS: .....

8.11. Údaje o typu (typech) odlehčovacího brzdového systému (systémů): .....

9. KAROSERIE

9.1. Druh karoserie podle kódů stanovených v části C přílohy II: .....

9.3. **Dveře pro cestující, zámky a závěsy dveří**

9.3.1. Uspořádání dveří a počet dveří: .....

9.9. **Zařízení pro nepřímý výhled**

9.9.1. Zpětná zrcátka; pro každé zpětné zrcátko uveďte: .....

9.9.1.1. Značka: .....

▼M1

9.9.1.2. Značka schválení typu: ……

9.9.1.3. Varianta: ……

9.9.1.6. Volitelné vybavení, které může ovlivnit výhled dozadu: …….

9.9.2. Zařízení pro nepřímý výhled jiná než zrcátka: ……

9.9.2.1. Typ a technický popis zařízení: ……

9.10. **Vnitřní uspořádání**

9.10.3. *Sedadla*

9.10.3.1. Počet míst k sezení ([s]): ……

9.10.3.1.1. Umístění a uspořádání: ……

9.10.3.2. Místo (místa) k sezení určená k užití, pouze když vozidlo stojí: ……

9.10.4.1. Druh opěrky (opěrek) hlavy: … pevně vestavěné/ oddělitelné/samostatné ([1])

9.10.4.2. Číslo (čísla) schválení typu, pokud existují: ……

9.10.8 Plyn používaný jako chladivo v klimatizačním systému: ……

9.10.8.1. Klimatizační systém je konstruován tak, aby obsahoval fluorovaný skleníkový plyn, jehož potenciál globálního oteplování je vyšší než 150: ano/ne ([1])

9.12.2. Druh a umístění doplňujících zádržných systémů (uveďte ano/ne/volitelně):

(L = levá strana, P = pravá strana, S = střed)

		Přední vzduchový vak (airbag)	Boční vzduchový vak (airbag)	Předpínací zařízení bezpečnostních pásů
První řada sedadel	L			
	S			
	P			
Druhá řada sedadel (*)	L			
	S			
	P			

(*) Tabulku je podle potřeby možno rozšířit u vozidel s více než dvěma řadami sedadel, nebo pokud jsou napříč šířky vozidla více než tři sedadla.

9.17. **Povinné štítky**

9.17.1. Fotografie a/nebo výkresy umístění povinných štítků, nápisů a identifikačního čísla vozidla: ……

9.17.2. Fotografie a/nebo výkresy povinných štítků a nápisů (vyplněný příklad s rozměry): ……

▼M1

9.17.3. Fotografie a/nebo výkresy identifikačního čísla vozidla (vyplněný příklad s rozměry): ……

9.17.4.1. Vysvětlení významu znaků ve druhé části a popřípadě ve třetí části identifikačního čísla vozidla, které byly užity ke splnění požadavků bodu 5.3 normy ISO 3779-1983: ……

9.17.4.2. Jsou-li ke splnění požadavků bodu 5.4 normy ISO 3779-1983 užity znaky druhé části identifikačního čísla vozidla, uveďte tyto znaky: ……

9.22. **Ochrana proti podjetí zepředu**

9.22.0. Namontována: ano/ne/neúplná ([1])

9.23. **Ochrana chodců**

9.23.1. Musí být dodán podrobný popis včetně fotografií a/nebo výkresů vozidla s ohledem na konstrukci, rozměry, významné vztažné čáry a hlavní materiály přední části vozidla (vnitřní a vnější), včetně podrobností o všech namontovaných aktivních ochranných systémech

▼M2

9.24. **Systémy čelní ochrany**

9.24.1. Obecné uspořádání (výkresy nebo fotografie) zobrazující polohu a upevnění systémů čelní ochrany:

9.24.3. Všechny podrobnosti o vyžadovaných úchytech a úplné pokyny včetně požadavků na krouticí moment pro úchyty:

▼M1

11. SPOJENÍ TAŽNÝCH VOZIDEL S PŘÍPOJNÝMI VOZIDLY A NÁVĚSY

11.1. Třída a druh namontovaných spojovacích zařízení nebo zařízení určených k montáži: ……

11.3. Pokyny pro montáž spojovacího zařízení na vozidlo a fotografie nebo výkresy bodů uchycení na vozidle podle výrobce; další informace, pokud je užití typu spojovacího zařízení omezeno na určité varianty nebo verze typu vozidla: ……

11.4. Informace o montáži zvláštních tažných závěsů nebo uchycovacích desek: ……

11.5. Číslo (čísla) schválení typu: ……

12. RŮZNÉ

12.7.1. Vozidlo vybavené radarovým zařízením krátkého dosahu v pásmu 24 GHz: … ano/ne ([1])

13. ZVLÁŠTNÍ USTANOVENÍ PRO AUTOBUSY A AUTOKARY

13.1. **Třída vozidla:** třída I/třída II/třída III/třída A/třída B ([1])

▼M1

13.1.2. Typy podvozku, na které může být namontována karoserie mající schválení typu (výrobce nebo výrobci a typy vozidla): .....

13.3. **Počet míst** (k sezení a stání):

13.3.1. Celkem (N): .....

13.3.2. Horní podlaží (N_a) ([1]): .....

13.3.3. Dolní podlaží (N_b) ([1]): .....

13.4. **Počet míst** (k sezení)

13.4.1. Celkem (A): .....

13.4.2. Horní podlaží (A_a) ([1]): .....

13.4.3. Dolní podlaží (A_b) ([1]): .....

13.4.4. Počet míst pro invalidní vozíky u vozidel kategorie M_2 a M_3: .....

16. PŘÍSTUP K INFORMACÍM O OPRAVÁCH A ÚDRŽBĚ VOZIDLA

16.1. Adresa hlavní internetové stránky pro přístup k informacím o opravách a údržbě vozidla: .....

B. **Kategorie O**

0. OBECNĚ

0.1. Značka (obchodní název výrobce): .....

0.2. Typ: .....

0.2.1. Obchodní označení (je-li/jsou-li k dispozici): .....

0.3. Způsob označení typu, je-li na vozidle vyznačen ([b]): .....

0.3.1. Umístění tohoto označení: .....

0.4. Kategorie vozidla ([c]): .....

0.4.1. Klasifikace podle nebezpečných věcí, k jejichž přepravě je vozidlo určeno: .....

▼M15

0.5. Název společnosti a adresa výrobce: .....

▼M1

0.8. Název a adresa montážního závodu (závodů): .....

0.9. Název a adresa zástupce výrobce (existuje-li): .....

1. OBECNÉ KONSTRUKČNÍ VLASTNOSTI VOZIDLA

1.1. Fotografie a/nebo výkresy reprezentující typ vozidla: .....

1.3. Počet náprav a kol: .....

1.3.1. Počet a umístění náprav s dvojitou montáží kol: .....

▼M1

1.3.2. Počet a umístění řízených náprav: ……

1.4. Podvozek (existuje-li) (celkový nákres): ……

▼M15

1.9. Uveďte, zda je vozidlo určeno k tažení návěsů nebo jiných přípojných vozidel a zda je přípojné vozidlo návěsem, ojí taženým přívěsem, přívěsem s nápravami uprostřed nebo tuhým přívěsem: ……

1.10. Uveďte, zda je vozidlo zvláště konstruované pro přepravu nákladů s řízenou teplotou: ……

2. HMOTNOSTI A ROZMĚRY ([f]) ([g]) ([7])

(v kg a mm) (případně uveďte odkaz na výkres)

▼M1

2.1. **Rozvor (rozvory) náprav (plně naloženého vozidla)** ([g1]):

2.1.1. Vozidla s dvěma nápravami: ……

2.1.2. *Vozidla s třemi nebo více nápravami*

2.1.2.1. Vzdálenost mezi sousedními nápravami od nejpřednější po nejzadnější nápravu: ……

2.1.2.2. Celková vzdálenost mezi nápravami: ……

2.3.1. Rozchod kol u jednotlivých řízených náprav ([g4]): ……

2.3.2. Rozchod kol u všech ostatních náprav ([g4]): ……

2.4. **Rozsah rozměrů vozidla** (vnějších)

2.4.1. *U podvozku bez karoserie*

2.4.1.1. Délka ([g5]): ……

2.4.1.1.1. Maximální přípustná délka: ……

2.4.1.1.2. Minimální přípustná délka: ……

2.4.1.1.3. U přípojných vozidel maximální přípustná délka oje ([g6]): …..

2.4.1.2. Šířka ([g7]): ……

2.4.1.2.1. Maximální přípustná šířka: ……

2.4.1.2.2. Minimální přípustná šířka: ……

2.4.2. *U podvozku s karoserií*

2.4.2.1. Délka ([g5]): ……

2.4.2.1.1. Délka ložného prostoru: ……

2.4.2.1.2. U přípojných vozidel maximální přípustná délka oje ([g6]): …..

2.4.2.2. Šířka ([g7]): ……

2.4.2.2.1. Tloušťka stěn (u vozidel konstruovaných pro přepravu nákladů s řízenou teplotou): ……

2.4.2.3. Výška (v provozním stavu) ([g8]) (u výškově nastavitelného zavěšení náprav uveďte obvyklou jízdní polohu): ……

▼M15

2.6. **Hmotnost v pohotovostním stavu vozidla** ([h])

a) minimální a maximální hodnota pro každou variantu: .....

b) hmotnost pro každou verzi (musí být poskytnuta tabulka): .....

2.6.1. Rozložení této hmotnosti na nápravy a, u návěsu, tuhého přívěsu nebo přívěsu s nápravami uprostřed, zatížení spojovacího zařízení: .....

a) minimální a maximální hodnota pro každou variantu: .....

b) hmotnost pro každou verzi (musí být poskytnuta tabulka): .....

2.6.2. Hmotnost volitelného vybavení (jak je definováno v čl. 2 odst. 5 nařízení (EU) č. 1230/2012: .....

▼M1

2.7. U nedokončeného vozidla **minimální hmotnost dokončeného vozidla** podle výrobce: .....

2.8. **Maximální technicky přípustná hmotnost naloženého vozidla podle výrobce** ([i]) ([3]): .....

2.8.1. Rozložení této hmotnosti na nápravy a, u návěsu nebo přívěsu s nápravami uprostřed, zatížení ve spojovacím bodě ([3]): .....

2.9. **Maximální technicky přípustná hmotnost na každé z náprav: .....**

▼M15

2.10. **Technicky přípustná hmotnost na každou skupinu náprav**: .....

2.12. **Maximální technicky přípustná hmotnost v bodě spojení:**

2.12.2. návěsu, přívěsu s nápravami uprostřed nebo tuhého přívěsu: .....

2.16. **Maximální přípustné hmotnosti pro registraci/provoz (není povinné)**

2.16.1. Maximální přípustná hmotnost naloženého vozidla pro registraci/provoz: .....

2.16.2. Maximální přípustná hmotnost pro registraci/provoz na každou nápravu a u návěsu nebo u přívěsu s nápravami uprostřed uvažovaná hmotnost v bodě spojení podle výrobce, pokud je tato hmotnost nižší než maximální technicky přípustná hmotnost v bodě spojení: .....

2.16.3. Maximální přípustná hmotnost pro registraci/provoz na každou skupinu náprav: .....

▼M1

2.16.4. Uvažovaná maximální přípustná přípojná hmotnost pro registraci/provoz (je možné uvést více údajů pro různé technické konfigurace ([5])): .....

▼M15

_____

▼M1

4. PŘEVODY

4.7. Maximální konstrukční rychlost vozidla (km/h) ([9])

5. NÁPRAVY

5.1. Popis každé nápravy: .....

5.2. Značka: .....

5.3. Typ: .....

5.4. Umístění zdvihatelné nápravy (náprav): .....

5.5. Umístění zatížitelné nápravy (náprav): .....

6. ZAVĚŠENÍ

6.2. Způsob a konstrukce zavěšení každé nápravy nebo kola: .....

6.2.1. Seřizování výšky: ano/ne/volitelně ([1])

6.2.4. Vzduchové zavěšení běhounové nápravy (náprav): ano/ne ([1])

6.2.4.1. Zavěšení běhounové nápravy (náprav) rovnocenné vzduchovému zavěšení: ano/ne ([1])

6.6.1. *Kombinace pneumatika/kolo*

a) u pneumatik uveďte označení rozměru, index únosnosti, značku kategorie rychlosti a valivý odpor v souladu s normou ISO 28580 (přichází-li v úvahu) ([r]);

b) u kol uveďte rozměr (rozměry) ráfků a hloubku zálisu.

6.6.1.1. N á p r a v y

6.6.1.1.1. Náprava 1: .....

6.6.1.1.2. Náprava 2: .....

atd.

6.6.1.2. Náhradní kolo (existuje-li): .....

6.6.2. *Horní a dolní mez poloměru valení*

6.6.2.1. Náprava 1: .....

6.6.2.2. Náprava 2: .....

atd.

7. ŘÍZENÍ

7.2. **Převod a ovládání**

7.2.1. Druh převodu řízení (popřípadě specifikujte pro přední a zadní kola): .....

7.2.2. Spojení s koly (včetně jiného spojení než mechanického; uveďte popřípadě zvlášť pro přední a zadní kola): .....

7.2.3. Způsob posílení, je-li použito: .....

▼**M1**

8. BRZDY

8.5. Protiblokovací systém: ano/ne/volitelně ([1])

8.9. Stručný popis brzdného systému podle bodu 1.6 doplňku dodatku 1 k příloze IX směrnice 71/320/EHS: ……

9. KAROSERIE

9.1. Druh karoserie podle kódů stanovených v části C přílohy II: …..

9.17. **Povinné štítky**

9.17.1. Fotografie nebo výkresy umístění povinných štítků, nápisů a identifikačního čísla vozidla: ……

9.17.2. Fotografie a/nebo výkresy povinných štítků a nápisů (vyplněný příklad s rozměry): ……

9.17.3. Fotografie a/nebo výkresy identifikačního čísla vozidla (vyplněný příklad s rozměry): ……

9.17.4.1. Vysvětlení významu znaků ve druhé části a popřípadě ve třetí části identifikačního čísla vozidla, které byly užity ke splnění požadavků bodu 5.3 normy ISO 3779-1983: ……

9.17.4.2. Jsou-li ke splnění požadavků bodu 5.4 normy ISO 3779-1983 užity znaky druhé části identifikačního čísla vozidla, uveďte tyto znaky: ……

11. SPOJENÍ TAŽNÝCH VOZIDEL S PŘÍPOJNÝMI VOZIDLY A NÁVĚSY

11.1. Třída a druh namontovaných spojovacích zařízení nebo zařízení určených k montáži: ……

11.5. Číslo (čísla) schválení typu: ……

ČÁST II

Tabulka ukazuje kombinace položek uvedených v části I s verzemi a variantami typů vozidel.

Položka č.	Všechny	Verze 1	Verze 2	Verze 3	Verze n

Poznámky:

a) Pro každou variantu daného typu musí být sestavena samostatná tabulka.

b) Položky, pro které není jejich kombinace v rámci varianty omezena, mají být vyznačeny ve sloupci nadepsaném „vše“.

c) Informace uvedené výše mohou být poskytnuty v jiném uspořádání nebo sloučeny s informacemi z části I.

▼M1

d) Každá varianta a každá verze musí být identifikována alfanumerickým kódem obsahujícím kombinaci písmen a číslic, které musí být rovněž uvedeny na prohlášení o shodě (příloha IX) dotčeného vozidla.

e) Varianta (varianty), které spadají do působnosti přílohy XI, musí být identifikovány zvláštním alfanumerickým kódem.

ČÁST III

Čísla schválení typu

Uveďte údaje požadované v této tabulce se zřetelem na předměty schválení pro toto vozidlo podle příloh IV a XI. (Musí být zahrnuta všechna související schválení pro každý předmět schvalování. Není však třeba uvádět informace o konstrukčních částech, o nichž jsou informace zahrnuty v odpovídajícím certifikátu schválení jejich montáže).

Předmět	Číslo schválení typu nebo zkušebního protokolu (***)	Členský stát nebo účastník dohody (*), který vydal schválení typu (**) nebo zkušební protokol (***)	Datum rozšíření	Varianty/ Verze

(*) Účastníci revidované dohody z roku 1958.
(**) Uvést, pokud nelze odvodit z čísla schválení typu.
(***) Uvést, pokud výrobce uplatňuje ustanovení čl. 9 odst. 6. V druhém sloupci pak musí být uveden použitý regulační akt.

Podpis: .....

Funkce v podniku: .....

Datum: .....

▼M1

▼M12

▼M14

PŘÍLOHA IV

POŽADAVKY PRO ES SCHVÁLENÍ TYPU VOZIDLA

ČÁST I

Právní předpisy k ES schválení typu vozidla vyráběného v neomezených sériích

Bod	Předmět	Regulační akt	Použitelnost									
			M_1	M_2	M_3	N_1	N_2	N_3	O_1	O_2	O_3	O_4
1	Přípustné hladiny akustického tlaku	Směrnice 70/157/EHS	X	X	X	X	X	X				
2	Emise z lehkých osobních vozidel a z užitkových vozidel (Euro 5 a 6) / přístup k informacím	Nařízení (ES) č. 715/2007	X (1)	X (1)		X (1)	X (1)					
3	Palivové nádrže / ochrana proti podjetí zezadu	Směrnice 70/221/EHS	X (2)	X (2)	X (2)	X (2)	X (2)	X (2)	X	X	X	X
3A	Ochrana před nebezpečím požáru (nádrže na kapalná paliva)	Nařízení (ES) č. 661/2009 Předpis EHK OSN č. 34	X	X	X	X	X	X	X	X	X	X
3B	Zařízení na ochranu proti podjetí zezadu (RUPD) a jejich montáž; ochrana proti podjetí zezadu (RUP)	Nařízení (ES) č. 661/2009 Předpis EHK OSN č. 58	X	X	X	X	X	X	X	X	X	X
4	Umístění zadní registrační tabulky	Směrnice 70/222/EHS	X	X	X	X	X	X	X	X	X	X
4A	Umístění a připevnění zadních registračních tabulek	Nařízení (ES) č. 661/2009 Nařízení (EU) č. 1003/2010	X	X	X	X	X	X	X	X	X	X
5	Ovládací síla řízení	Směrnice 70/311/EHS	X	X	X	X	X	X	X	X	X	X
5A	Mechanismus řízení	Nařízení (ES) č. 661/2009 Předpis EHK OSN č. 79	X	X	X	X	X	X	X	X	X	X
6	Zámky a závěsy dveří	Směrnice 70/387/EHS	X			X	X	X				

▼M14

Bod	Předmět	Regulační akt	Použitelnost									
			M_1	M_2	M_3	N_1	N_2	N_3	O_1	O_2	O_3	O_4
6A	Přístup do vozidla a jeho ovladatelnost	Nařízení (ES) č. 661/2009 Nařízení (EU) č. 130/2012	X	X	X	X	X	X				
6B	Zámky dveří a součásti upevnění dveří	Nařízení (ES) č. 661/2009 Předpis EHK OSN č. 11	X			X						
7	Zvuková výstražná zařízení	Směrnice 70/388/EHS	X	X	X	X	X	X				
7A	Zvuková výstražná zařízení a signály	Nařízení (ES) č. 661/2009 Předpis EHK OSN č. 28	X	X	X	X	X	X				
8	Zařízení pro nepřímý výhled	Směrnice 2003/97/ES	X	X	X	X	X	X				
8A	Zařízení pro nepřímý výhled a jejich montáž	Nařízení (ES) č. 661/2009 Předpis EHK OSN č. 46	X	X	X	X	X	X				
9	Brzdová zařízení	Směrnice 71/320/EHS	X	X	X	X	X	X	X	X	X	X
9A	Brzdová zařízení vozidel a přípojných vozidel	Nařízení (ES) č. 661/2009 Předpis EHK OSN č. 13		X [3]	X [3]	X [3]	X [3]	X [3]	X [3]	X [3]	X [3]	X [3]
9B	Brzdová zařízení osobních automobilů	Nařízení (ES) č. 661/2009 Předpis EHK OSN č. 13-H	X [4]			X [4]						
10	Vysokofrekvenční rušení (elektromagnetická kompatibilita)	Směrnice 72/245/EHS	X	X	X	X	X	X	X	X	X	X
10A	Elektromagnetická kompatibilita	Nařízení (ES) č. 661/2009 Předpis EHK OSN č. 10	X	X	X	X	X	X	X	X	X	X
12	Vnitřní vybavení	Směrnice 74/60/EHS	X									
12A	Vnitřní vybavení	Nařízení (ES) č. 661/2009 Předpis EHK OSN č. 21	X									
13	Zařízení bránící neoprávněnému použití vozidla	Směrnice 74/61/EHS	X	X	X	X	X	X				

▼M14

Bod	Předmět	Regulační akt	Použitelnost									
			M_1	M_2	M_3	N_1	N_2	N_3	O_1	O_2	O_3	O_4
13A	Ochrana motorových vozidel proti neoprávněnému použití	Nařízení (ES) č. 661/2009 Předpis EHK OSN č. 18		X ([4])	X ([4A])		X ([4A])	X ([4A])				
13B	Ochrana motorových vozidel proti neoprávněnému použití	Nařízení (ES) č. 661/2009 Předpis EHK OSN č. 116	X			X						
14	Mechanismus řízení při nárazu	Směrnice 74/297/EHS	X			X						
14A	Ochrana řidiče před mechanismem řízení v případě nárazu	Nařízení (ES) č. 661/2009 Předpis EHK OSN č. 12	X			X						
15	Pevnost sedadel	Směrnice 74/408/EHS	X	X	X	X	X	X				
15A	Sedadla, jejich ukotvení a opěrky hlavy	Nařízení (ES) č. 661/2009 Předpis EHK OSN č. 17	X	X ([4B])	X ([4B])	X	X	X				
15B	Sedadla autobusů	Nařízení (ES) č. 661/2009 Předpis EHK OSN č. 80		X	X							
16	Vnější výčnělky	Směrnice 74/483/EHS	X									
16A	Vnější výčnělky	Nařízení (ES) č. 661/2009 Předpis EHK OSN č. 26	X									
17	Rychloměrné zařízení a zpětný chod	Směrnice 75/443/EHS	X	X	X	X	X	X				
17A	Přístup do vozidla a jeho ovladatelnost	Nařízení (ES) č. 661/2009 Nařízení (EU) č. 130/2012	X	X	X	X	X	X				
17B	Rychloměrné zařízení včetně jeho montáže	Nařízení (ES) č. 661/2009 Předpis EHK OSN č. 39	X	X	X	X	X	X				
18	Povinné štítky	Směrnice 76/114/EHS	X	X	X	X	X	X	X	X	X	X

▼M14

Bod	Předmět	Regulační akt	Použitelnost									
			M_1	M_2	M_3	N_1	N_2	N_3	O_1	O_2	O_3	O_4
18A	Povinné štítky výrobce a identifikační číslo vozidla	Nařízení (ES) č. 661/2009 Nařízení (EU) č. 19/2011	X	X	X	X	X	X	X	X	X	X
19	Kotevní úchyty bezpečnostních pásů	Směrnice 76/115/EHS	X	X	X	X	X	X				
19A	Kotevní úchyty bezpečnostních pásů, systémy kotevních úchytů Isofix a kotevní úchyty horního upínání Isofix	Nařízení (ES) č. 661/2009 Předpis EHK OSN č. 14	X	X	X	X	X	X				
20	Montáž zařízení pro osvětlení a světelnou signalizaci	Směrnice 76/756/EHS	X	X	X	X	X	X	X	X	X	X
20A	Montáž zařízení pro osvětlení a světelnou signalizaci na vozidla	Nařízení (ES) č. 661/2009 Předpis EHK OSN č. 48	X	X	X	X	X	X	X	X	X	X
21	Odrazky	Směrnice 76/757/EHS	X	X	X	X	X	X	X	X	X	X
21A	Odrazky motorových vozidel a jejich přípojných vozidel	Nařízení (ES) č. 661/2009 Předpis EHK OSN č. 3	X	X	X	X	X	X	X	X	X	X
22	Svítilny doplňkové, přední obrysové, zadní obrysové, brzdové, boční obrysové, denní	Směrnice 76/758/EHS	X	X	X	X	X	X	X	X	X	X
22A	Přední a zadní obrysové svítilny, brzdové svítilny, doplňkové obrysové svítilny motorových vozidel a jejich přípojných vozidel	Nařízení (ES) č. 661/2009 Předpis EHK OSN č. 7	X	X	X	X	X	X	X	X	X	X
22B	Denní svítilny motorových vozidel	Nařízení (ES) č. 661/2009 Předpis EHK OSN č. 87	X	X	X	X	X	X				
22C	Boční obrysové svítilny motorových vozidel a jejich přípojných vozidel	Nařízení (ES) č. 661/2009 Předpis EHK OSN č. 91	X	X	X	X	X	X	X	X	X	X
23	Směrové svítilny	Směrnice 76/759/EHS	X	X	X	X	X	X	X	X	X	X

▼M14

Bod	Předmět	Regulační akt	Použitelnost									
			M_1	M_2	M_3	N_1	N_2	N_3	O_1	O_2	O_3	O_4
23A	Směrové svítilny motorových vozidel a jejich přípojných vozidel	Nařízení (ES) č. 661/2009 Předpis EHK OSN č. 6	X	X	X	X	X	X	X	X	X	X
24	Svítilny zadních registračních tabulek	Směrnice 76/760/EHS	X	X	X	X	X	X	X	X	X	X
24A	Osvětlení zadních registračních tabulek motorových vozidel a jejich přípojných vozidel	Nařízení (ES) č. 661/2009 Předpis EHK OSN č. 4	X	X	X	X	X	X	X	X	X	X
25	Světlomety (včetně žárovek)	Směrnice 76/761/EHS	X	X	X	X	X	X				
25A	Světlomety motorových vozidel typu „sealed-beam“ (SB) vyzařující evropské asymetrické potkávací světlo nebo dálkové světlo nebo obojí	Nařízení (ES) č. 661/2009 Předpis EHK OSN č. 31	X	X	X	X	X	X				
25B	Žárovky určené k použití ve schválených celcích svítilen/světlometů motorových vozidel a jejich přípojných vozidel	Nařízení (ES) č. 661/2009 Předpis EHK OSN č. 37	X	X	X	X	X	X	X	X	X	X
25C	Světlomety motorových vozidel vybavené výbojkovými zdroji světla	Nařízení (ES) č. 661/2009 Předpis EHK OSN č. 98	X	X	X	X	X	X				
25D	Výbojkové zdroje světla k užívání ve schválených výbojkových světlometech motorových vozidel	Nařízení (ES) č. 661/2009 Předpis EHK OSN č. 99	X	X	X	X	X	X				
25E	Světlomety motorových vozidel s asymetrickým potkávacím světlem a/nebo dálkovým světlem a vybavené žárovkami a/nebo LED moduly	Nařízení (ES) č. 661/2009 Předpis EHK OSN č. 112	X	X	X	X	X	X				

▼M14

Bod	Předmět	Regulační akt	Použitelnost									
			M_1	M_2	M_3	N_1	N_2	N_3	O_1	O_2	O_3	O_4
25F	Adaptivní přední osvětlovací systém (AFS) motorových vozidel	Nařízení (ES) č. 661/2009 Předpis EHK OSN č. 123	X	X	X	X	X	X				
26	Přední mlhové světlomety	Směrnice 76/762/EHS	X	X	X	X	X	X				
26A	Přední mlhové světlomety motorových vozidel	Nařízení (ES) č. 661/2009 Předpis EHK OSN č. 19	X	X	X	X	X	X				
27	Odtahové úchyty	Směrnice 77/389/EHS	X	X	X	X	X	X				
27A	Odtahové úchyty	Nařízení (ES) č. 661/2009 Nařízení (EU) č. 1005/2010	X	X	X	X	X	X				
28	Zadní mlhové svítilny	Směrnice 77/538/EHS	X	X	X	X	X	X	X	X	X	X
28A	Zadní mlhové svítilny motorových vozidel a jejich přípojných vozidel	Nařízení (ES) č. 661/2009 Předpis EHK OSN č. 38	X	X	X	X	X	X	X	X	X	X
29	Zpětné světlomety	Směrnice 77/539/EHS	X	X	X	X	X	X	X	X	X	X
29A	Zpětné světlomety motorových vozidel a jejich přípojných vozidel	Nařízení (ES) č. 661/2009 Předpis EHK OSN č. 23	X	X	X	X	X	X	X	X	X	X
30	Parkovací svítilny	Směrnice 77/540/EHS	X	X	X	X	X	X				
30A	Parkovací svítilny motorových vozidel	Nařízení (ES) č. 661/2009 Předpis EHK OSN č. 77	X	X	X	X	X	X				
31	Bezpečnostní pásy a zádržné systémy	Směrnice 77/541/EHS	X	X	X	X	X	X				
31A	Bezpečnostní pásy, zádržné systémy, dětské zádržné systémy a dětské zádržné systémy Isofix	Nařízení (ES) č. 661/2009 Předpis EHK OSN č. 16	X	X	X	X	X	X				

▼M14

Bod	Předmět	Regulační akt	Použitelnost									
			M_1	M_2	M_3	N_1	N_2	N_3	O_1	O_2	O_3	O_4
32	Pole výhledu	Směrnice 77/649/EHS	X									
32A	Pole výhledu směrem dopředu	Nařízení (ES) č. 661/2009 Předpis EHK OSN č. 125	X									
33	Označení ovladačů, sdělovačů a indikátorů	Směrnice 78/316/EHS	X	X	X	X	X	X				
33A	Umístění a označení ručních ovládačů, kontrolek a indikátorů	Nařízení (ES) č. 661/2009 Předpis EHK OSN č. 121	X	X	X	X	X	X				
34	Odmrazování/odmlžování	Směrnice 78/317/EHS	X	(5)	(5)	(5)	(5)	(5)				
34A	Systémy odmrazování a odmlžování čelního skla	Nařízení (ES) č. 661/2009 Nařízení (EU) č. 672/2010	X	(5)	(5)	(5)	(5)	(5)				
35	Ostřikovače/stírače	Směrnice 78/318/EHS	X	(6)	(6)	(6)	(6)	(6)				
35A	Systémy stírání a ostřikování čelního skla	Nařízení (ES) č. 661/2009 Nařízení (EU) č. 1008/2010	X	(6)	(6)	(6)	(6)	(6)				
36	Systémy vytápění	Směrnice 2001/56/ES	X	X	X	X	X	X	X	X	X	X
36A	Systémy vytápění	Nařízení (ES) č. 661/2009 Předpis EHK OSN č. 122	X	X	X	X	X	X	X	X	X	X
37	Kryty kol	Směrnice 78/549/EHS	X									
37A	Kryty kol	Nařízení (ES) č. 661/2009 Nařízení (EU) č. 1009/2010	X									
38	Opěrky hlavy	Směrnice 78/932/EHS	X									
38A	Opěrky hlavy, bez ohledu na to, zda jsou součástí sedadla	Nařízení (ES) č. 661/2009 Předpis EHK OSN č. 25	X	X	X	X	X	X				
40	Výkon motoru	Směrnice 80/1269/EHS	X (7)	X (7)	X (7)	X (7)	X (7)	X (7)				

▼M14

Bod	Předmět	Regulační akt	Použitelnost									
			M_1	M_2	M_3	N_1	N_2	N_3	O_1	O_2	O_3	O_4
41	Emise z těžkých nákladních vozidel (Euro IV a V)	Směrnice 2005/55/ES	X ([8])	X ([8])	X	X ([8])	X ([8])	X				
41A	Emise (Euro VI) z těžkých nákladních vozidel / přístup k informacím	Nařízení (ES) č. 595/2009	X ([9])	X ([9])	X	X ([9])	X ([9])	X				
42	Boční ochrana	Směrnice 89/297/EHS					X	X			X	X
42A	Boční ochrana nákladních automobilů	Nařízení (ES) č. 661/2009 Předpis EHK OSN č. 73					X	X			X	X
43	Systémy proti rozstřiku	Směrnice 91/226/EHS				X	X	X	X	X	X	X
43A	Systémy proti rozstřiku	Nařízení (ES) č. 661/2009 Nařízení (EU) č. 109/2011				X	X	X	X	X	X	X
44	Hmotnosti a rozměry (osobní vozy)	Směrnice 92/21/EHS	X									
44A	Hmotnosti a rozměry	Nařízení (ES) č. 661/2009 Nařízení (EU) č. 1230/2012	X									
45	Bezpečnostní zasklení	Směrnice 92/22/EHS	X	X	X	X	X	X	X	X	X	X
45A	Bezpečnostní zasklívací materiály a jejich montáž na vozidlech	Nařízení (ES) č. 661/2009 Předpis EHK OSN č. 43	X	X	X	X	X	X	X	X	X	X
46	Pneumatiky	Směrnice 92/23/EHS	X	X	X	X	X	X	X	X	X	X
46A	Montáž pneumatik	Nařízení (ES) č. 661/2009 Nařízení (EU) č. 458/2011	X	X	X	X	X	X	X	X	X	X
46B	Pneumatiky pro motorová vozidla a jejich přípojná vozidla (třída C1)	Nařízení (ES) č. 661/2009 Předpis EHK OSN č. 30	X			X			X	X		
46C	Pneumatiky pro užitková vozidla a jejich přípojná vozidla (třídy C2 a C3)	Nařízení (ES) č. 661/2009 Předpis EHK OSN č. 54		X	X	X	X	X			X	X

▼M14

Bod	Předmět	Regulační akt	Použitelnost									
			M_1	M_2	M_3	N_1	N_2	N_3	O_1	O_2	O_3	O_4
46D	Hluk odvalování pneumatik, přilnavost na mokrých površích a valivý odpor (třídy C1, C2 a C3)	Nařízení (ES) č. 661/2009 Předpis EHK OSN č. 117	X	X	X	X	X	X	X	X	X	X
46E	Náhradní celek pro dočasné užití, pneumatiky schopné jízdy bez vzduchu v pneumatice / systém pro jízdu bez vzduchu v pneumatice a systém monitorování tlaku v pneumatikách	Nařízení (ES) č. 661/2009 Předpis EHK OSN č. 64	X ([9A])			X ([9A])						
47	Omezovače rychlosti	Směrnice 92/24/EHS		X	X		X	X				
47A	Omezení rychlosti vozidel	Nařízení (ES) č. 661/2009 Předpis EHK OSN č. 89		X	X		X	X				
48	Hmotnosti a rozměry (jiná vozidla než podle bodu 44)	Směrnice 97/27/ES		X	X	X	X	X	X	X	X	X
48A	Hmotnosti a rozměry	Nařízení (ES) č. 661/2009 Nařízení (EU) č. 1230/2012		X	X	X	X	X	X	X	X	X
49	Vnější výčnělky kabin	Směrnice 92/114/EHS				X	X	X				
49A	Užitková vozidla s ohledem na vnější výčnělky před zadní stěnou kabiny	Nařízení (ES) č. 661/2009 Předpis EHK OSN č. 61				X	X	X				
50	Spojovací zařízení	Směrnice 94/20/ES	X ([10])	X ([10])	X ([13])	X ([10])	X ([10])	X ([10])	X	X	X	X
50A	Mechanické spojovací části jízdních souprav vozidel	Nařízení (ES) č. 661/2009 Předpis EHK OSN č. 55	X ([10])	X ([10])	X ([10])	X ([10])	X ([10])	X ([10])	X	X	X	X
50B	Zařízení pro spojení vozidel nakrátko (ZSVN); montáž schváleného typu ZSVN	Nařízení (ES) č. 661/2009 Předpis EHK OSN č. 102					X ([10])	X ([10])			X ([10])	X ([10])

▼M14

Bod	Předmět	Regulační akt	Použitelnost									
			M_1	M_2	M_3	N_1	N_2	N_3	O_1	O_2	O_3	O_4
51	Hořlavost	Směrnice 95/28/ES			X							
51A	Hořlavost materiálů užitých ve vnitřní výbavě některých kategorií motorových vozidel	Nařízení (ES) č. 661/2009 Předpis EHK OSN č. 118			X							
52	Autobusy a autokary	Směrnice 2001/85/ES		X	X							
52A	Vozidla kategorií M_2 a M_3	Nařízení (ES) č. 661/2009 Předpis EHK OSN č. 107		X	X							
52B	Pevnost nástavby velkých osobních vozidel	Nařízení (ES) č. 661/2009 Předpis EHK OSN č. 66		X	X							
53	Čelní náraz	Směrnice 96/79/ES	X ([11])									
53A	Ochrana cestujících v případě čelního nárazu	Nařízení (ES) č. 661/2009 Předpis EHK OSN č. 94	X ([11])									
54	Boční náraz	Směrnice 96/27/ES	X ([12])			X ([12])						
54A	Ochrana cestujících v případě bočního nárazu	Nařízení (ES) č. 661/2009 Předpis EHK OSN č. 95	X ([12])			X ([12])						
55	(prázdný)											
56	Vozidla pro přepravu nebezpečných věcí	Směrnice 98/91/ES				X ([13])	X ([13])	X ([13])	X ([13])	X ([13])	X ([13])	X ([13])
56A	Vozidla určená pro přepravu nebezpečných věcí	Nařízení (ES) č. 661/2009 Předpis EHK OSN č. 105				X ([13])	X ([13])	X ([13])	X ([13])	X ([13])	X ([13])	X ([13])
57	Ochrana proti podjetí zepředu	Směrnice 2000/40/ES					X	X				

▼M14

Bod	Předmět	Regulační akt	Použitelnost									
			M_1	M_2	M_3	N_1	N_2	N_3	O_1	O_2	O_3	O_4
57A	Zařízení na ochranu proti podjetí zepředu (FUPD) a jejich montáž; ochrana proti podjetí zepředu (FUP)	Nařízení (ES) č. 661/2009 Předpis EHK OSN č. 93					X	X				
58	Ochrana chodců	Nařízení (ES) č. 78/2009	X			X						
59	Recyklovatelnost	Směrnice 2005/64/ES	X			X		-				
60	(prázdný)											
61	Klimatizační systémy	Směrnice 2006/40/ES	X			X ([14])						
62	Vodíkový systém	Nařízení (ES) č. 79/2009	X	X	X	X	X	X				
63	Obecná bezpečnost	Nařízení (ES) č. 661/2009	X ([15])	X ([15])	X ([15])	X ([15])	X ([15])	X ([15])	X ([15])	X ([15])	X ([15])	X ([15])
64	Ukazatele rychlostních stupňů	Nařízení (ES) č. 661/2009 Nařízení (EU) č. 65/2012	X									
65	Vyspělý systém nouzového brzdění	Nařízení (ES) č. 661/2009 Nařízení (EU) č. 347/2012		X	X		X	X				
66	Systém varování při vybočení z jízdního pruhu	Nařízení (ES) č. 661/2009 Nařízení (EU) č. 351/2012		X	X		X	X				
67	Zvláštní součásti pro zkapalněné ropné plyny (LPG) a jejich montáž na motorových vozidlech	Nařízení (ES) č. 661/2009 Předpis EHK OSN č. 67	X	X	X	X	X	X				
68	Poplašné systémy vozidel	Nařízení (ES) č. 661/2009 Předpis EHK OSN č. 97	X			X						
69	Elektrická bezpečnost	Nařízení (ES) č. 661/2009 Předpis EHK OSN č. 100	X	X	X	X	X	X				

▼M14

Bod	Předmět	Regulační akt	Použitelnost									
			M_1	M_2	M_3	N_1	N_2	N_3	O_1	O_2	O_3	O_4
70	Zvláštní součásti pro stlačený zemní plyn a jejich montáž na motorových vozidlech	Nařízení (ES) č. 661/2009 Předpis EHK OSN č. 110	X	X	X	X	X	X				

Vysvětlivky

X Příslušný regulační akt.

Pozn.: Série změn předpisů EHK OSN, které se povinně uplatňují, jsou uvedeny v příloze IV nařízení (ES) č. 661/2009. Série změn přijatých následně jsou přijímány jako alternativa.

([1]) Pro vozidla, jejichž referenční hmotnost nepřesahuje 2 610 kg. Na žádost výrobce může být použito na vozidla, jejichž referenční hmotnost nepřesahuje 2 840 kg.

([2]) V případě vozidel s instalací pro LPG nebo CNG se požaduje schválení typu vozidla podle předpisu EHK OSN č. 67 nebo podle předpisu EHK OSN č. 110.

([3]) Montáž elektronického systému kontroly stability je požadována v souladu s článkem 12 nařízení (ES) č. 661/2009. Požadavky stanovené v příloze 21 předpisu EHK OSN č. 13 musí být tedy splněny pro účely ES schválení typu nových typů vozidel, jakož i pro účely registrace, prodeje nebo uvedení do provozu nových vozidel. Lhůty pro provedení stanovené v článku 13 nařízení (ES) č. 661/2009 se použijí namísto lhůt stanovených v předpisu EHK OSN č. 13.

([4]) Montáž elektronického systému kontroly stability je požadována v souladu s článkem 12 nařízení (ES) č. 661/2009. Požadavky stanovené v části A přílohy 9 předpisu EHK OSN č. 13-H musí být tedy splněny pro účely ES schválení typu nových typů vozidel, jakož i pro účely registrace, prodeje nebo uvedení do provozu nových vozidel. Lhůty pro provedení stanovené v článku 13 nařízení (ES) č. 661/2009 se použijí namísto lhůt stanovených v předpisu EHK OSN č. 13-H.

([4A]) Je-li ochranné zařízení namontováno, musí splňovat požadavky předpisu EHK OSN č. 18.

([4B]) Toto nařízení se vztahuje na sedadla, na která se nevztahuje předpis EHK OSN č. 80.

([5]) Vozidla této kategorie musí být vybavena odpovídajícím zařízením pro odmrazování a odmlžování čelního skla.

([6]) Vozidla této kategorie musí být vybavena odpovídajícím zařízením pro ostřikování a stírání čelního skla.

([7]) V případě vozidel vybavených elektrickým hnacím ústrojím se požaduje schválení typu vozidla podle předpisu EHK OSN č. 85.

([8]) Pro vozidla, jejichž referenční hmotnost přesahuje 2 610 kg a u kterých nebyla využita možnost poskytnutá v poznámce[1]).

([9]) Pro vozidla s referenční hmotností přesahující 2 610 kg, která nejsou typově schválena (na žádost výrobce a za předpokladu, že jejich referenční hmotnost nepřesahuje 2 840 kg) podle nařízení ES č. 715/2007. Další možnosti jsou uvedeny v článku 2 nařízení (ES) č. 595/2009.

([9A]) Použije se pouze tehdy, jsou-li taková vozidla vybavena zařízením, na které se vztahuje předpis EHK OSN č. 64. Systém monitorování tlaku v pneumatikách pro vozidla M1 se použije povinně v souladu s čl. 9 odst. 2 nařízení (ES) č. 661/2009.

([10]) Vztahuje se pouze na vozidla vybavená spojovacím zařízením / spojovacími zařízeními.

([11]) Vztahuje se na vozidla s maximální technicky přípustnou hmotností naloženého vozidla nepřesahující 2,5 tuny.

([12]) Vztahuje se pouze na vozidla, u kterých se „referenční bod místa k sezení (bod R)“ nejnižšího sedadla nachází maximálně 700 mm nad zemí.

([13]) Použije se pouze tehdy, jestliže výrobce žádá o schválení typu vozidel určených pro přepravu nebezpečných věcí.

([14]) Vztahuje se pouze na vozidla kategorie N_1 třídy I, jak je uvedeno v první tabulce v bodu 5.3.1.4 přílohy I směrnice 70/220/EHS.

([15]) Na žádost výrobce může být uděleno schválení typu podle tohoto bodu, a to jako alternativa k získání schválení typu na základě bodů 3 A, 3B, 4 A, 5 A, 6 A, 6B, 7 A, 8 A, 9 A, 9B, 10 A, 12 A, 13 A, 13B, 14 A, 15 A, 15B, 16 A, 17 A, 17B, 18 A, 19 A, 20 A, 21 A, 22 A, 22B, 22C, 23 A, 24 A, 25 A, 25B, 25C, 25D, 25E, 25F, 26 A, 27 A, 28 A, 29 A, 30 A, 31 A, 32 A, 33 A, 34 A, 35 A, 36 A, 37 A, 38 A, 42 A, 43 A, 44 A, 45 A, 46 A, 46B, 46C, 46D, 46E, 47 A, 48 A, 49 A, 50 A, 50B, 51 A, 52 A, 52B, 53 A, 54 A, 56 A, 57 A a 64 až 70.

▼M14

Dodatek 1

Právní předpisy k ES schválení typu vozidel vyráběných v malých sériích podle článku 22

1. Tento dodatek se vztahuje na nová ES schválení typu malých sérií udělená od 1. listopadu 2012, s výjimkou bodu 54 A, který se použije ode dne 1. listopadu 2014.

2. ES schválení typu malých sérií udělená před 1. listopadem 2012 pozbývají platnosti dnem 31. října 2016. Nebyla-li schválení typu aktualizována podle požadavků tohoto dodatku, považují vnitrostátní orgány prohlášení o shodě vozidel pro účely čl. 26 odst. 1 této směrnice za neplatná.

Tabulka 1

Vozidla M_1 [1]

Bod	Předmět	Regulační akt	Specifika	Použitelnost a zvláštní požadavky
1	Přípustné hladiny akustického tlaku	Směrnice 70/157/EHS		A
2	Emise z lehkých osobních vozidel a z užitkových vozidel (Euro 5 a 6) / přístup k informacím	Nařízení (ES) č.715/2007		A
			a) *Palubní diagnostický systém (OBD)*	Vozidlo musí být vybaveno systémem OBD, který splňuje požadavky čl. 4 odst. 1 a 2 nařízení (ES) č. 692/2008 (systém OBD musí být navržen tak, aby zaznamenával alespoň poruchy systému řízení motoru). Rozhraní OBD musí být schopné komunikovat s běžně dostupnými diagnostickými nástroji.
			b) *Shodnost v provozu*	Nepoužije se
			c) *Přístup k informacím*	Je postačující, pokud výrobce poskytuje přístup k informacím o opravách a údržbě snadným a rychle dostupným způsobem.
3A	Ochrana před nebezpečím požáru (nádrže na kapalná paliva)	Nařízení (ES) č. 661/2009 Předpis EHK OSN č. 34	a) *Nádrže na kapalná paliva*	B
			b) *Montáž ve vozidle*	B
4A	Umístění a připevnění zadních registračních tabulek	Nařízení (ES) č. 661/2009 Nařízení (EU) č. 1003/2010		B

[1] Vysvětlivky vztahující se k části I přílohy IV se vztahují rovněž k tabulce 1.

▼**M14**

Bod	Předmět	Regulační akt	Specifika	Použitelnost a zvláštní požadavky
5A	Mechanismus řízení	Nařízení (ES) č. 661/2009 Předpis EHK OSN č. 79		C
			a) *Mechanické systémy*	Použijí se ustanovení bodu 5 předpisu EHK OSN č. 79. Musí být provedeny všechny zkoušky předepsané v bodě 6.2 předpisu EHK OSN č. 79 a použijí se požadavky bodu 6.1 předpisu EHK OSN č. 79.
			b) *Systém komplexního elektronického ovládání vozidla*	Použijí se všechny požadavky přílohy 6 předpisu EHK OSN č. 79. Dodržování těchto požadavků může být kontrolováno pouze stanovenou technickou zkušebnou.
6A	Zámky dveří a součásti upevnění dveří	Nařízení (ES) č. 661/2009 Předpis EHK OSN č. 11		C
			a) *Obecné požadavky (bod 5 předpisu EHK OSN č. 11)*	Použijí se všechny požadavky.
			b) *Požadavky na výkon (bod 6 předpisu EHK OSN č. 11)*	Použijí se pouze požadavky bodu 6.1.5.4 a bodu 6.3 na zámky dveří.
7A	Zvuková výstražná zařízení a signály	Nařízení (ES) č. 661/2009 Předpis EHK OSN č. 28	a) *Součásti*	X
			b) *Montáž ve vozidle*	B
8A	Zařízení pro nepřímý výhled a jejich montáž	Nařízení (ES) č. 661/2009 Předpis EHK OSN č. 46	a) *Součásti*	X
			b) *Montáž ve vozidle*	B
9B	Brzdová zařízení	Nařízení (ES) č. 661/2009 Předpis EHK OSN č. 13-H	a) *Požadavky týkající se konstrukce a zkoušek*	A
			b) *Elektronický systém kontroly stability (ESC) a systémy asistence při brzdění (BAS)*	Montáž BAS a ESC se nevyžaduje. Jsou-li tyto systémy namontovány, musí být v souladu s požadavky nařízení EHK OSN č. 13-H.
10A	Elektromagnetická kompatibilita	Nařízení (ES) č. 661/2009 Předpis EHK OSN č. 10		B

▼**M14**

Bod	Předmět	Regulační akt	Specifika	Použitelnost a zvláštní požadavky
12A	Vnitřní vybavení	Nařízení (ES) č. 661/2009 Předpis EHK OSN č. 21		C
			a) *Vnitřní uspořádání*	
			i) Požadavky týkající se poloměrů a výčnělků v případě spínačů, knoflíků táhel apod., ovladačů a vnitřního vybavení obecně	Na žádost výrobce lze upustit od požadavků bodů 5.1 až 5.6 předpisu EHK OSN č. 21. Použijí se požadavky bodu 5.2 předpisu EHK OSN č. 21, s výjimkou bodů 5.2.3.1, 5.2.3.2 a 5.2.4.
			ii) Zkoušky pohlcování energie na horní části přístrojové desky	Zkoušky pohlcování energie na vrchní přístrojové desce musí být provedeny pouze tehdy, není-li vozidlo vybaveno alespoň dvěma předními airbagy nebo dvěma statickými čtyřbodovými bezpečnostními pásy.
			iii) Zkouška pohlcování energie na zadní části sedadel	Nepoužije se
			b) *Elektrické ovládání oken, systémů střešních panelů a systémů přepážek*	Použijí se všechny požadavky bodu 5.8 předpisu EHK OSN č. 21.
13A	Ochrana motorových vozidel proti neoprávněnému použití	Nařízení (ES) č. 661/2009 Předpis EHK OSN č. 116		A
14A	Ochrana řidiče před mechanismem řízení v případě nárazu	Nařízení (ES) č. 661/2009 Předpis EHK OSN č. 12		C
				Zkoušky jsou vyžadovány pouze tehdy, nebylo-li vozidlo zkoušeno podle předpisu EHK OSN č. 94 (viz bod 53 A).
15A	Sedadla, jejich ukotvení a případné opěrky hlavy	Nařízení (ES) č. 661/2009 Předpis EHK OSN č. 17		C
			a) Obecné požadavky i) Specifikace	Použijí se požadavky bodu 5.2 předpisu EHK OSN č. 17, s výjimkou bodu 5.2.3.
			ii) Zkoušky pevnosti opěradel a opěrek hlavy	Použijí se požadavky bodu 6.2 předpisu EHK OSN č. 17.

▼**M14**

Bod	Předmět	Regulační akt	Specifika	Použitelnost a zvláštní požadavky
			iii) Zkoušky odblokování a nastavení	Zkouška se provede v souladu s požadavky přílohy 7 předpisu EHK OSN č. 17.
			b) Opěrky hlavy i) Specifikace	Použijí se požadavky bodů 5.4, 5.5, 5.6, 5.10, 5.11 a 5.12 předpisu EHK OSN č. 17, s výjimkou bodu 5.5.2.
			ii) Zkoušky pevnosti opěrek hlavy	Provede se zkouška předepsaná v bodě 6.4.
			c) *Zvláštní požadavky na ochranu cestujících před pohybem zavazadel*	Na žádost výrobce lze upustit od požadavků přílohy 9 předpisu EHK OSN č. 26.
16A	Vnější výčnělky	Nařízení (ES) č. 661/2009 Předpis EHK OSN č. 26		C
			a) *Obecné specifikace*	Použijí se požadavky bodu 5 předpisu EHK OSN č. 26.
			b) *Zvláštní specifikace*	Použijí se požadavky bodu 6 předpisu EHK OSN č. 26.
17A	Přístup do vozidla a jeho ovladatelnost	Nařízení (ES) č. 661/2009 Nařízení (EU) č. 130/2012		D
17B	Rychloměr včetně jeho montáže	Nařízení (ES) č. 661/2009 Předpis EHK OSN č. 39		B
18A	Povinné štítky výrobce a identifikační číslo vozidla	Nařízení (ES) č. 661/2009 Nařízení (EU) č. 19/2011		B
19A	Kotevní úchyty bezpečnostních pásů, systémy kotevních úchytů Isofix a kotevní úchyty horního postroje Isofix	Nařízení (ES) č. 661/2009 Předpis EHK OSN č. 14		B
20A	Montáž zařízení pro osvětlení a světelnou signalizaci na vozidla	Nařízení (ES) č. 661/2009 Předpis EHK OSN č. 48		B Denní svítilny (DRL) musí být namontovány na novém typu vozidla v souladu s článkem 2 směrnice 2008/89/ES.

▼**M14**

Bod	Předmět	Regulační akt	Specifika	Použitelnost a zvláštní požadavky
21A	Odrazky motorových vozidel a jejich přípojných vozidel	Nařízení (ES) č. 661/2009 Předpis EHK OSN č. 3		X
22A	Přední a zadní obrysové svítilny, brzdové svítilny, doplňkové obrysové svítilny motorových vozidel a jejich přípojných vozidel	Nařízení (ES) č. 661/2009 Předpis EHK OSN č. 7		X
22B	Denní svítilny motorových vozidel	Nařízení (ES) č. 661/2009 Předpis EHK OSN č. 87		X
22C	Boční obrysové svítilny motorových vozidel a jejich přípojných vozidel	Nařízení (ES) č. 661/2009 Předpis EHK OSN č. 91		X
23A	Směrové svítilny motorových vozidel a jejich přípojných vozidel	Nařízení (ES) č. 661/2009 Předpis EHK OSN č. 6		X
24A	Osvětlení zadních registračních tabulek motorových vozidel a jejich přípojných vozidel	Nařízení (ES) č. 661/2009 Předpis EHK OSN č. 4		X
25A	Světlomety motorových vozidel typu „sealed-beam“ (SB) vyzařující evropské asymetrické potkávací světlo nebo dálkové světlo nebo obojí	Nařízení (ES) č. 661/2009 Předpis EHK OSN č. 31		X
25B	Žárovky určené k použití ve schválených celcích svítilen/světlometů motorových vozidel a jejich přípojných vozidel	Nařízení (ES) č. 661/2009 Předpis EHK OSN č. 37		X
25C	Světlomety motorových vozidel vybavené výbojkovými zdroji světla	Nařízení (ES) č. 661/2009 Předpis EHK OSN č. 98		X

▼**M14**

Bod	Předmět	Regulační akt	Specifika	Použitelnost a zvláštní požadavky
25D	Výbojkové zdroje světla k užívání ve schválených výbojkových světlometech motorových vozidel	Nařízení (ES) č. 661/2009 Předpis EHK OSN č. 99		X
25E	Světlomety motorových vozidel s asymetrickým potkávacím světlem a/nebo dálkovým světlem a vybavené žárovkami a/nebo LED moduly	Nařízení (ES) č. 661/2009 Předpis EHK OSN č. 112		X
25F	Adaptivní přední osvětlovací systém (AFS) motorových vozidel	Nařízení (ES) č. 661/2009 Předpis EHK OSN č. 123		X
26A	Přední mlhové světlomety motorových vozidel	Nařízení (ES) č. 661/2009 Předpis EHK OSN č. 19		X
27A	Odtahové úchyty	Nařízení (ES) č. 661/2009 Nařízení (EU) č. 1005/2010		B
28A	Zadní mlhové svítilny motorových vozidel a jejich přípojných vozidel	Nařízení (ES) č. 661/2009 Předpis EHK OSN č. 38		X
29A	Zpětné světlomety motorových vozidel a jejich přípojných vozidel	Nařízení (ES) č. 661/2009 Předpis EHK OSN č. 23		X
30A	Parkovací svítilny motorových vozidel	Nařízení (ES) č. 661/2009 Předpis EHK OSN č. 77		X
31A	Bezpečnostní pásy, zádržné systémy, dětské zádržné systémy a dětské zádržné systémy Isofix	Nařízení (ES) č. 661/2009 Předpis EHK OSN č. 16	a) *Součásti*	X
			b) *Montážní požadavky*	B

▼**M14**

Bod	Předmět	Regulační akt	Specifika	Použitelnost a zvláštní požadavky
32A	Pole výhledu směrem dopředu	Nařízení (ES) č. 661/2009 Předpis EHK OSN č. 125		A
33A	Umístění a označení ručních ovládačů, kontrolek a indikátorů	Nařízení (ES) č. 661/2009 Předpis EHK OSN č. 121		A
34A	Systémy odmrazování a odmlžování čelního skla	Nařízení (ES) č. 661/2009 Nařízení (EU) č. 672/2010		C
			a) *Odmrazování čelního skla*	Použije se pouze bod 1.1.1 přílohy II nařízení (EU) č. 672/2010 za předpokladu, že je teplý vzduch přiváděn na celý povrch čelního skla nebo je celý povrch čelního skla elektricky vyhříván.
			b) *Odmlžování čelního skla*	Použije se pouze bod 1.2.1 přílohy II nařízení (EU) č. 672/2010 za předpokladu, že je teplý vzduch přiváděn na celý povrch čelního skla nebo je celý povrch čelního skla elektricky vyhříván.
35A	Systémy stírání a ostřikování čelního skla	Nařízení (ES) č. 661/2009 Nařízení (EU) č. 1008/2010		C
			a) *Systém stírání čelního skla*	Použijí se body 1.1 až 1.1.10 přílohy III nařízení (EU) č. 1008/2010. Provede se pouze zkouška popsaná v bodě 2.1.10 přílohy III nařízení (EU) č. 1008/2010.
			b) *Systém ostřikování čelního skla*	Použije se oddíl 1.2 přílohy III nařízení (EU) č. 1008/2010 s výjimkou bodů 1.2.2, 1.2.3 a 1.2.5.
36A	Systém vytápění	Nařízení (ES) č. 661/2009 Předpis EHK OSN č. 122		C Montáž systému vytápění se nevyžaduje.
			a) *Všechny systémy vytápění*	Použijí se požadavky bodu 5.3 a bodu 6 předpisu EHK OSN č. 122.
			b) *Systémy vytápění na LPG*	Použijí se požadavky přílohy 8 předpisu EHK OSN č. 122.

▼**M14**

Bod	Předmět	Regulační akt	Specifika	Použitelnost a zvláštní požadavky
37A	Kryty kol	Nařízení (ES) č. 661/2009 Nařízení (EU) č. 1009/2010		B
40	Výkon motoru	Směrnice 80/1269/EHS		A *(Pokud výrobce vozidla vyrábí vlastní motory.)*
				(Pokud výrobce vozidla používá motory od jiného výrobce.) Údaje ze zkušebního stavu od výrobce motoru se přijímají za předpokladu, že je systém řízení motoru identický (tj. s alespoň stejnou ECU). Zkouška výkonu motoru může být provedena na vozidlovém dynamometru. Musí být zohledněny ztráty energie při přenosu.
41	Emise z těžkých nákladních vozidel (Euro IV a V)	Směrnice 2005/55/ES		A
			OBD	Na žádost výrobce vozidla lze vypustit.
41A	Emise (Euro VI) z těžkých nákladních vozidel / přístup k informacím	Nařízení (ES) č. 595/2009		A S výjimkou souboru požadavků týkajících se OBD a přístupu k informacím.
44A	Hmotnosti a rozměry	Nařízení (ES) č. 661/2009 Nařízení (EU) č. 1230/2012		B Od zkoušky rozjezdu do kopce při maximální hmotnosti jízdní soupravy, jak je popsána v bodě 5.1 části A přílohy 1 nařízení (EU) č. 1230/2012 lze na žádost výrobce upustit.
45A	Bezpečnostní zasklívací materiály a jejich montáž na vozidlech	Nařízení (ES) č. 661/2009 Předpis EHK OSN č. 43	a) *Součásti*	X
			b) *Montáž*	B
46	Pneumatiky	Směrnice 92/23/EHS	*Součásti*	X
46A	Montáž pneumatik	Nařízení (ES) č. 661/2009 Nařízení (EU) č. 458/2011		B Data pro postupné uplatňování jsou stanovena v článku 13 nařízení (ES) č. 661/2009.

▼**M14**

Bod	Předmět	Regulační akt	Specifika	Použitelnost a zvláštní požadavky
46B	Pneumatiky pro motorová vozidla a jejich přípojná vozidla (třída C1)	Nařízení (ES) č. 661/2009 Předpis EHK OSN č. 30	*Součásti*	X
46D	Hluk odvalování pneumatik, přilnavost na mokrých površích a valivý odpor (třídy C1, C2 a C3)	Nařízení (ES) č. 661/2009 Předpis EHK OSN č. 117	*Součásti*	X
46E	Náhradní celek pro dočasné užití, pneumatiky schopné jízdy bez vzduchu v pneumatice / systém pro jízdu bez vzduchu v pneumatice a systém monitorování tlaku v pneumatikách	Nařízení (ES) č. 661/2009 Předpis EHK OSN č. 64	*Součásti*	X
			Montáž systému monitorování tlaku v pneumatikách (TPMS)	B Montáž TPMS se nevyžaduje.
50A	Mechanické spojovací části jízdních souprav vozidel	Nařízení (ES) č. 661/2009 Předpis EHK OSN č. 55	a) *Součásti*	X
			b) *Montáž*	B
53A	Ochrana cestujících v případě čelního nárazu	Nařízení (ES) č. 661/2009 Předpis EHK OSN č. 94		C Na vozidla vybavená předními airbagy se použijí požadavky předpisu EHK OSN č. 94. Vozidla, která nejsou vybavena airbagy, musí splňovat požadavky bodu 14 A této tabulky.
54A	Ochrana cestujících v případě bočního nárazu	Nařízení (ES) č. 661/2009 Předpis EHK OSN č. 95		C (Použije se ode dne 1. listopadu 2014.)
			Zkouška nárazem s maketou hlavy	Výrobce poskytne technické zkušebně vhodné informace týkající se možného nárazu hlavy figuríny do konstrukce vozidla nebo boční skla, pokud se jedná o vrstvené sklo. Pokud je prokázáno, že k takovému nárazu může dojít, musí být provedena částečná zkouška nárazem s maketou hlavy popsaná v bodě 3.1 přílohy 8 předpisu EHK OSN č. 95 a musí být splněna kritéria uvedená v bodě 5.2.1.1 předpisu EHK OSN č. 95. Po dohodě s technickou zkušebnou lze alternativně použít zkušební metodu popsanou v příloze 4 předpisu EHK OSN č. 21.

▼**M14**

Bod	Předmět	Regulační akt	Specifika	Použitelnost a zvláštní požadavky
58	Ochrana chodců	Nařízení (ES) č. 78/2009	a) *Technické požadavky použitelné na vozidlo*	Nepoužije se
			b) *Systémy čelní ochrany*	X
59	Recyklovatelnost	Směrnice 2005/64/ES		Nepoužije se Použije se pouze článek 7 týkající se opětovného použití součástí.
61	Klimatizační systémy	Směrnice 2006/40/ES		A Fluorované skleníkové plyny s potenciálem globálního oteplování vyšším než 150 jsou povoleny do 31. prosince 2016.
62	Vodíkový systém	Nařízení (ES) č. 79/2009		X
63	Obecná bezpečnost	Nařízení (ES) č. 661/2009		Podle tohoto bodu lze schválení typu udělit na žádost výrobce. Viz poznámka pod čarou ([15]) tabulky pro vozidla vyráběná v neomezených sériích.
64	Ukazatele rychlostních stupňů	Nařízení (ES) č. 661/2009 Nařízení (EU) č. 65/2012		Nepoužije se
67	Zvláštní součásti pro zkapalněné ropné plyny (LPG) a jejich montáž na motorových vozidlech	Nařízení (ES) č. 661/2009 Předpis EHK OSN č. 67	a) *Součásti*	X
			b) *Montáž*	A
68	Poplašné systémy vozidel	Nařízení (ES) č. 661/2009 Předpis EHK OSN č. 97	a) *Součásti*	X
			b) *Montáž*	B
69	Elektrická bezpečnost	Nařízení (ES) č. 661/2009 Předpis EHK OSN č. 100		B

▼**M14**

Bod	Předmět	Regulační akt	Specifika	Použitelnost a zvláštní požadavky
70	Zvláštní součásti pro stlačený zemní plyn a jejich montáž na motorových vozidlech	Nařízení (ES) č. 661/2009 Předpis EHK OSN č. 110	a) *Součásti*	X
			b) *Montáž*	A

Vysvětlivky

X	Plné uplatňování regulačního aktu: a) musí být vydán certifikát schválení typu; b) zkoušky a kontroly provádí technická zkušebna nebo výrobce za podmínek stanovených v článcích 41, 42 a 43; c) protokol o zkoušce se vypracuje v souladu s ustanoveními přílohy V; d) musí být zajištěna shodnost výroby.
A	Regulační akt se použije takto: a) není-li stanoveno jinak, musí být splněny všechny požadavky regulačního aktu; b) nevyžaduje se vydání certifikátu schválení typu; c) zkoušky a kontroly provádí technická zkušebna nebo výrobce za podmínek stanovených v článcích 41, 42 a 43; d) protokol o zkoušce se vypracuje v souladu s ustanoveními přílohy V; e) musí být zajištěna shodnost výroby.
B	Regulační akt se použije takto: Stejně jako u písmene „A“ s tou výjimkou, že zkoušky a kontroly může provést sám výrobce po dohodě se schvalovacím orgánem (tj. podmínky stanovené v článcích 41, 42 a 43 nemusí být splněny).
C	Regulační akt se použije takto: a) musí být splněny pouze technické požadavky regulačního aktu bez ohledu na přechodná ustanovení; b) nevyžaduje se vydání certifikátu schválení typu; c) zkoušky a kontroly provádí technická zkušebna nebo výrobce (viz písmeno „B“); d) protokol o zkoušce se vypracuje v souladu s ustanoveními přílohy V; e) musí být zajištěna shodnost výroby.
D	Stejně jako pro rozhodnutí uvedená v písmenech „B“ a „C“ s výjimkou toho, že postačuje prohlášení o shodě předložené výrobcem. Nevyžaduje se protokol o zkoušce. Schvalovací orgán nebo technická zkušebna mohou v případě potřeby požadovat dodatečné informace a další důkazy.
Nepoužije se	Regulační akt se nepoužije. Lze však uložit dosažení souladu s jedním nebo více specifickými aspekty zahrnutými v regulačním aktu.

Poznámka: Série změn předpisů EHK OSN, které mají být použity, jsou uvedeny v příloze IV nařízení (ES) č. 661/2009. Série změn přijatých následně jsou přijímány jako alternativa.

▼**M14**

Tabulka 2

Vozidla N_1 [1]

Bod	Předmět	Regulační akt	Specifika	Použitelnost a zvláštní požadavky
1	Přípustné hladiny akustického tlaku	Směrnice 70/157/EHS		A
2	Emise z lehkých osobních vozidel a z užitkových vozidel (Euro 5 a 6) / přístup k informacím	Nařízení (ES) č. 715/2007		A
			a) *OBD*	Vozidlo musí být vybaveno systémem OBD, který splňuje požadavky čl. 4 odst. 1 a 2 nařízení (ES) č. 692/2008 (systém OBD musí být navržen tak, aby zaznamenával alespoň poruchy systému řízení motoru). Rozhraní OBD musí být schopné komunikovat s běžně dostupnými diagnostickými nástroji.
			b) *Shodnost v provozu*	Nepoužije se
			c) *Přístup k informacím*	Je dostačující, pokud výrobce poskytuje přístup k informacím o opravách a údržbě snadným a rychle dostupným způsobem.
3A	Ochrana před nebezpečím požáru (nádrže na kapalná paliva)	Nařízení (ES) č. 661/2009 Předpis EHK OSN č. 34	a) *Nádrže na kapalná paliva*	B
			b) *Montáž ve vozidle*	B
4A	Umístění a připevnění zadních registračních tabulek	Nařízení (ES) č. 661/2009 Nařízení (EU) č. 1003/2010		B
5A	Mechanismus řízení	Nařízení (ES) č. 661/2009 Předpis EHK OSN č. 79		C
			a) *Mechanické systémy*	Použijí se ustanovení odstavce 5 předpisu EHK OSN č. 79.01. Musí být provedeny všechny zkoušky předepsané v bodě 6.2 předpisu EHK OSN č. 79 a použijí se požadavky bodu 6.1 předpisu EHK OSN č. 79.
			b) *Systém komplexního elektronického ovládání vozidla*	Použijí se všechny požadavky přílohy 6 předpisu EHK OSN č. 79. Dodržování těchto požadavků může být kontrolováno pouze stanovenou technickou zkušebnou.

[1] Vysvětlivky vztahující se k části I přílohy IV se vztahují rovněž k tabulce 2. Písmena v tabulce 2 mají stejný význam jako písmena v tabulce 1.

▼**M14**

Bod	Předmět	Regulační akt	Specifika	Použitelnost a zvláštní požadavky
6A	Zámky dveří a součásti upevnění dveří	Nařízení (ES) č. 661/2009 Předpis EHK OSN č. 11		C
			a) *Obecné požadavky (bod 5 předpisu EHK OSN č. 11)*	Použijí se všechny požadavky.
			b) *Požadavky na výkon (bod 6 předpisu EHK OSN č. 11)*	Použijí se pouze požadavky bodu 6.1.5.4 a bodu 6.3 na zámky dveří.
7A	Zvuková výstražná zařízení a signály	Nařízení (ES) č. 661/2009 Předpis EHK OSN č. 28	a) *Součásti*	X
			b) *Montáž ve vozidle*	B
8A	Zařízení pro nepřímý výhled a jejich montáž	Nařízení (ES) č. 661/2009 Předpis EHK OSN č. 46	a) *Součásti*	X
			b) *Montáž ve vozidle*	B
9A	Brzdová zařízení vozidel a přípojných vozidel	Nařízení (ES) č. 661/2009 Předpis EHK OSN č. 13	a) *Požadavky týkající se konstrukce a zkoušek*	A
			b) *ESC*	Montáž ESC se nevyžaduje. Je-li tento systém namontován, musí být v souladu s požadavky nařízení EHK OSN č. 13-H.
9B	Brzdová zařízení osobních automobilů	Nařízení (ES) č. 661/2009 Předpis EHK OSN č. 13-H	a) *Požadavky týkající se konstrukce a zkoušek*	A
			b) *Elektronický systém kontroly stability (ESC) a systémy asistence při brzdění (BAS)*	Montáž BAS a ESC se nevyžaduje. Jsou-li tyto systémy namontovány, musí být v souladu s požadavky nařízení EHK OSN č. 13-H.
10A	Elektromagnetická kompatibilita	Nařízení (ES) č. 661/2009 Předpis EHK OSN č. 10		B
13A	Ochrana motorových vozidel proti neoprávněnému použití	Nařízení (ES) č. 661/2009 Předpis EHK OSN č. 116		A

▼**M14**

Bod	Předmět	Regulační akt	Specifika	Použitelnost a zvláštní požadavky
14A	Ochrana řidiče před mechanismem řízení v případě nárazu	Nařízení (ES) č. 661/2009 Předpis EHK OSN č. 12		C
			a) *Zkouška nárazu do překážky*	Zkouška se vyžaduje.
			b) *Zkouška nárazu makety trupu na volant*	Nevyžaduje se, pokud je volant vybaven airbagem.
			c) *Zkouška nárazu makety hlavy*	Nevyžaduje se, pokud je volant vybaven airbagem.
15A	Sedadla, jejich ukotvení a opěrky hlavy	Nařízení (ES) č. 661/2009 Předpis EHK OSN č. 17		B
17A	Přístup do vozidla a jeho ovladatelnost	Nařízení (ES) č. 661/2009 Nařízení (EU) č. 130/2012		D
17B	Rychloměr včetně jeho montáže	Nařízení (ES) č. 661/2009 Předpis EHK OSN č. 39		B
18A	Povinné štítky výrobce a identifikační číslo vozidla	Nařízení (ES) č. 661/2009 Nařízení (EU) č. 19/2011		B
19A	Kotevní úchyty bezpečnostních pásů, systémy kotevních úchytů Isofix a kotevní úchyty horního postroje Isofix	Nařízení (ES) č. 661/2009 Předpis EHK OSN č.14		B
20A	Montáž zařízení pro osvětlení a světelnou signalizaci na motorová vozidla	Nařízení (ES) č. 661/2009 Předpis EHK OSN č. 48		B DRL musí být namontovány na nový typ vozidla v souladu s článkem 2 směrnice 2008/89/ES.
21A	Odrazky motorových vozidel a jejich přípojných vozidel	Nařízení (ES) č. 661/2009 Předpis EHK OSN č. 3		X
22A	Přední a zadní obrysové svítilny, brzdové svítilny, doplňkové obrysové svítilny motorových vozidel a jejich přípojných vozidel	Nařízení (ES) č. 661/2009 Předpis EHK OSN č. 7		X
22B	Denní svítilny motorových vozidel	Nařízení (ES) č. 661/2009 Předpis EHK OSN č. 87		X

▼**M14**

Bod	Předmět	Regulační akt	Specifika	Použitelnost a zvláštní požadavky
22C	Boční obrysové svítilny motorových vozidel a jejich přípojných vozidel	Nařízení (ES) č. 661/2009 Předpis EHK OSN č. 91		X
23A	Směrové svítilny motorových vozidel a jejich přípojných vozidel	Nařízení (ES) č. 661/2009 Předpis EHK OSN č. 6		X
24A	Osvětlení zadních registračních tabulek motorových vozidel a jejich přípojných vozidel	Nařízení (ES) č. 661/2009 Předpis EHK OSN č. 4		X
25A	Světlomety motorových vozidel typu „sealed-beam“ (SB) vyzařující evropské asymetrické potkávací světlo nebo dálkové světlo nebo obojí	Nařízení (ES) č. 661/2009 Předpis EHK OSN č. 31		X
25B	Žárovky určené k použití ve schválených celcích svítilen/světlometů motorových vozidel a jejich přípojných vozidel	Nařízení (ES) č. 661/2009 Předpis EHK OSN č. 37		X
25C	Světlomety motorových vozidel vybavené výbojkovými zdroji světla	Nařízení (ES) č. 661/2009 Předpis EHK OSN č. 98		X
25D	Výbojkové zdroje světla k užívání ve schválených výbojkových světlometech motorových vozidel	Nařízení (ES) č. 661/2009 Předpis EHK OSN č. 99		X
25E	Světlomety motorových vozidel s asymetrickým potkávacím světlem a/nebo dálkovým světlem a vybavené žárovkami a/nebo LED moduly	Nařízení (ES) č. 661/2009 Předpis EHK OSN č. 112		X
25F	Adaptivní přední osvětlovací systém (AFS) motorových vozidel	Nařízení (ES) č. 661/2009 Předpis EHK OSN č. 123		X

▼**M14**

Bod	Předmět	Regulační akt	Specifika	Použitelnost a zvláštní požadavky
26A	Přední mlhové světlomety motorových vozidel	Nařízení (ES) č. 661/2009 Předpis EHK OSN č. 19		X
27A	Odtahové úchyty	Nařízení (ES) č. 661/2009 Nařízení (EU) č. 1005/2010		B
28A	Zadní mlhové svítilny motorových vozidel a jejich přípojných vozidel	Nařízení (ES) č. 661/2009 Předpis EHK OSN č. 38		X
29A	Zpětné světlomety motorových vozidel a jejich přípojných vozidel	Nařízení (ES) č. 661/2009 Předpis EHK OSN č. 23		X
30A	Parkovací svítilny motorových vozidel	Nařízení (ES) č. 661/2009 Předpis EHK OSN č. 77		X
31A	Bezpečnostní pásy, zádržné systémy, dětské zádržné systémy a dětské zádržné systémy Isofix	Nařízení (ES) č. 661/2009 Předpis EHK OSN č. 16	a) Součásti	X
			b) *Montážní požadavky*	B
33A	Umístění a označení ručních ovládačů, kontrolek a indikátorů	Nařízení (ES) č. 661/2009 Předpis EHK OSN č. 121		A
34A	Systémy odmrazování a odmlžování čelního skla	Nařízení (ES) č. 661/2009 Nařízení (EU) č. 672/2010		Nepoužije se Vozidlo musí být vybaveno vhodným systémem odmrazování a odmlžování čelního skla.
35A	Systémy stírání a ostřikování čelního skla	Nařízení (ES) č. 661/2009 Nařízení (EU) č. 1008/2010		Nepoužije se Vozidlo musí být vybaveno vhodným systémem stírání a ostřikování čelního skla.
36A	Systém vytápění	Nařízení (ES) č. 661/2009 Předpis EHK OSN č. 122		C Montáž systému vytápění se nevyžaduje.
			a) *Všechny systémy vytápění*	Použijí se požadavky bodu 5.3 a bodu 6 předpisu EHK OSN č. 122.
			b) *Systémy vytápění na LPG*	Použijí se požadavky přílohy 8 předpisu EHK OSN č. 122.

▼**M14**

Bod	Předmět	Regulační akt	Specifika	Použitelnost a zvláštní požadavky
38	Opěrky hlavy, bez ohledu na to, zda jsou součástí konstrukce sedadla	Nařízení (ES) č. 661/2009 Předpis EHK OSN č. 25		X
40	Výkon motoru	Směrnice 80/1269/EHS		A *(Jestliže výrobce vozidla vyrábí vlastní motory.)*
				(Jestliže výrobce vozidla používá motory od jiného výrobce.) Údaje ze zkušebního stavu od výrobce motoru se přijímají za předpokladu, že je systém řízení motoru identický (tj. s alespoň stejnou ECU). Zkouška výkonu motoru může být provedena na vozidlovém dynamometru. Musí být zohledněny ztráty energie při přenosu.
41	Emise z těžkých nákladních vozidel (Euro IV a V)	Směrnice 2005/55/ES		A
			OBD	Na žádost výrobce vozidla lze vypustit.
41A	Emise (Euro VI) z těžkých nákladních vozidel / přístup k informacím	Nařízení (ES) č. 595/2009		A S výjimkou souboru požadavků týkajících se OBD a přístupu k informacím.
43A	Systémy proti rozstřiku	Nařízení (ES) č. 661/2009 Nařízení (EU) č. 109/2011		B
45A	Bezpečnostní zasklívací materiály a jejich montáž na vozidlech	Nařízení (ES) č. 661/2009 Předpis EHK OSN č. 43	a) *Součásti*	X
			b) *Montáž*	B
46	Pneumatiky	Směrnice 92/23/EHS	*Součásti*	X
46A	Montáž pneumatik	Nařízení (ES) č. 661/2009 Nařízení (EU) č. 458/2011		B Data pro postupné uplatňování jsou stanovena v článku 13 nařízení (ES) č. 661/2009.

▼**M14**

Bod	Předmět	Regulační akt	Specifika	Použitelnost a zvláštní požadavky
46B	Pneumatiky pro motorová vozidla a jejich přípojná vozidla (třída C1)	Nařízení (ES) č. 661/2009 Předpis EHK OSN č. 30	*Součásti*	X
46C	Pneumatiky pro užitková vozidla a jejich přípojná vozidla (třídy C2 a C3)	Nařízení (ES) č. 661/2009 Předpis EHK OSN č. 54	*Součásti*	X
46D	Hluk odvalování pneumatik, přilnavost na mokrých površích a valivý odpor (třídy C1, C2 a C3)	Nařízení (ES) č. 661/2009 Předpis EHK OSN č. 117	*Součásti*	X
46E	Náhradní celek pro dočasné užití, pneumatiky schopné jízdy bez vzduchu v pneumatice / systém pro jízdu bez vzduchu v pneumatice a systém monitorování tlaku v pneumatikách	Nařízení (ES) č. 661/2009 Předpis EHK OSN č. 64	*Součásti*	X
			Montáž systému monitorování tlaku v pneumatikách ofa	B Montáž TPMS se nevyžaduje.
48	Hmotnosti a rozměry	Směrnice 97/27/ES		B
48A	Hmotnosti a rozměry	Nařízení (ES) č. 661/2009 Nařízení (EU) č. 1230/2012		B
			Zkouška rozjezdu do kopce při maximální hmotnosti jízdní soupravy	Od zkoušky rozjezdu do kopce při maximální hmotnosti jízdní soupravy, jak je popsána v bodě 5.1 části A přílohy 1 nařízení (EU) č. 1230/2012 lze na žádost výrobce upustit.
49A	Užitková vozidla s ohledem na vnější výčnělky před zadní stěnou kabiny	Nařízení (ES) č. 661/2009 Předpis EHK OSN č. 61		C
			a) *Obecné specifikace*	Použijí se požadavky bodu 5 předpisu EHK OSN č. 61.
			b) *Zvláštní specifikace*	Použijí se požadavky bodu 6 předpisu EHK OSN č. 61.
50A	Mechanické spojovací části jízdních souprav vozidel	Nařízení (ES) č. 661/2009 Předpis EHK OSN č. 55	a) *Součásti*	X
			b) *Montáž*	B

▼**M14**

Bod	Předmět	Regulační akt	Specifika	Použitelnost a zvláštní požadavky
54A	Ochrana cestujících v případě bočního nárazu	Nařízení (ES) č. 661/2009 Předpis EHK OSN č. 95	C	C
			Zkouška nárazem s maketou hlavy	Výrobce poskytne technické zkušebně vhodné informace týkající se možného nárazu hlavy figuríny do konstrukce vozidla nebo boční skla, pokud se jedná o vrstvené sklo. Pokud je prokázáno, že k takovému nárazu může dojít, musí být provedena částečná zkouška nárazem s maketou hlavy popsaná v bodě 3.1 přílohy 8 předpisu EHK OSN č. 95 a musí být splněna kritéria uvedená v bodě 5.2.1.1 předpisu EHK OSN č. 95. Po dohodě s technickou zkušebnou lze alternativně použít zkušební metodu popsanou v příloze 4 předpisu EHK OSN č. 21.
56	Vozidla určená pro přepravu nebezpečných věcí	Nařízení (ES) č. 661/2009 Předpis EHK OSN č. 105		A
58	Ochrana chodců	Nařízení (ES) č. 78/2009	a) *Technické požadavky použitelné na vozidlo*	Nepoužije se
			b) *Systémy čelní ochrany*	X
59	Recyklovatelnost	Směrnice 2005/64/ES		Nepoužije se Použije se pouze článek 7 týkající se opětovného použití součástí.
61	Klimatizační systémy	Směrnice 2006/40/ES		B Fluorované skleníkové plyny s potenciálem globálního oteplování vyšším než 150 jsou povoleny do 31. prosince 2016.
62	Vodíkový systém	Nařízení (ES) č. 79/2009		X

▼**M14**

Bod	Předmět	Regulační akt	Specifika	Použitelnost a zvláštní požadavky
63	Obecná bezpečnost	Nařízení (ES) č. 661/2009		Na žádost výrobce lze podle tohoto bodu udělit schválení typu. Viz poznámka pod čarou ([15]) tabulky pro vozidla vyráběná v neomezených sériích.
67	Zvláštní součásti pro zkapalněné ropné plyny (LPG) a jejich montáž na motorových vozidlech	Nařízení (ES) č. 661/2009 Předpis EHK OSN č. 67	a) *Součásti*	X
			b) *Montáž*	A
68	Poplašné systémy vozidel	Nařízení (ES) č. 661/2009 Předpis EHK OSN č. 97	a) *Součásti*	X
			b) *Montáž*	B
69	Elektrická bezpečnost	Nařízení (ES) č. 661/2009 Předpis EHK OSN č. 100		B
70	Zvláštní součásti pro stlačený zemní plyn a jejich montáž na motorových vozidlech	Nařízení (ES) č. 661/2009 Předpis EHK OSN č. 110	a) *Součásti*	X
			b) *Montáž*	A

▼M10

Dodatek 2

Požadavky podle článku 24 pro schválení úplných vozidel náležejících do kategorie M_1 a N_1, vyráběných ve velkých sériích ve třetích zemích nebo pro třetí země

0. CÍL

Vozidlo se považuje za nové, pokud:

a) nebylo nikdy předtím registrováno, nebo

b) bylo v době podání žádosti o jednotlivé schválení registrováno po dobu kratší než šest měsíců.

Vozidlo se považuje za registrované, pokud obdrželo trvalé, dočasné nebo krátkodobé správní oprávnění k provozu v silniční dopravě, včetně jeho identifikace a vydání registrační značky ([1]).

1. SPRÁVNÍ USTANOVENÍ

1.1 **Kategorizace vozidla**

Vozidla jsou kategorizována podle kritérií stanovených v příloze II.

Pro tyto účely:

a) bude brán v úvahu skutečný počet míst k sezení a

b) maximální technicky přípustná hmotnost naloženého vozidla je maximální hmotnost podle výrobce v zemi původu a uvedená v jeho úřední dokumentaci.

Pokud z důvodu konstrukce karoserie není možné snadno určit kategorii vozidla, platí podmínky stanovené v příloze II.

1.2 **Žádost o jednotlivé schválení**

a) Žadatel podá schvalovacímu orgánu žádost o schválení doplněnou veškerou příslušnou dokumentací potřebnou pro proces schvalování.

Pokud je podaná dokumentace neúplná, padělaná nebo pozměněná, žádost o schválení bude zamítnuta.

b) Pro určité vozidlo lze podat pouze jednu žádost pouze v jednom členském státě.

Určitým vozidlem se rozumí fyzické vozidlo, jehož identifikační číslo vozidla je jasně určeno.

Pro účely uplatnění tohoto bodu může schvalovací orgán vyžadovat, aby se žadatel písemně zavázal, že podá pouze jednu žádost v jednom členském státě.

Každý žadatel však může v jiném členském státě podat žádost o jednotlivé schválení pro vozidlo, které má stejné nebo podobné technické charakteristiky jako vozidlo, jemuž bylo jednotlivé schválení uděleno.

c) Vzor formuláře žádosti a uspořádání složky stanoví schvalovací orgán.

Údaje může tvořit pouze odpovídající výběr informací obsažených v příloze I.

([1]) Pokud neexistuje doklad o registraci, může příslušný orgán odkázat na dostupný průkazný doklad data výroby nebo průkazný doklad první koupě.

▼M10

d) Technické požadavky, které je třeba splnit, jsou uvedeny v bodě 4 tohoto dodatku.

Jedná se o požadavky týkající se nových vozidel náležejících k typu vozidla, který se v současné době vyrábí, s ohledem na datum podání žádosti.

e) Pokud jde o určité zkoušky vyžadované některými regulačními akty uvedenými v této příloze, žadatel předloží prohlášení o shodě s uznávanými mezinárodními normami či předpisy. Dané prohlášení může vydat pouze výrobce vozidla.

„Prohlášením o shodě“ se rozumí prohlášení vydané kanceláří nebo oddělením společnosti výrobce, které je vedením řádně oprávněno k tomu, aby plně zastávalo právní odpovědnost výrobce, pokud jde o navržení a konstrukce vozidla.

Regulační akty, pro které se takové prohlášení musí dodat, jsou uvedené v bodě 4 tohoto dodatku.

Pokud určité prohlášení vyvolává pochybnosti, žadatel může být vyzván, aby od výrobce získal nezvratný důkaz, včetně zkušebního protokolu, který by pravdivost prohlášení doložil.

1.3 **Technické zkušebny pověřené jednotlivými schvalováními**

a) Technické zkušebny, kterým je svěřeno provádění jednotlivých schvalování, jsou zkušebny kategorie A podle čl. 41 odst. 3.

b) Odchylně od čl. 41 odst. 4 druhého pododstavce musí technické zkušebny splňovat tyto normy:

i) EN ISO/IEC 17025:2005, pokud samy provádějí zkoušky,

ii) EN ISO/IEC 17020:2004, pokud ověřují shodu vozidla s požadavky uvedenými v tomto dodatku.

c) Pokud je na žádost žadatele potřeba provést specifické zkoušky vyžadující specifické dovednosti, zkoušky realizuje podle výběru žadatele jedna z technických zkušeben oznámených Komisi.

Například, pokud se po dohodě s žadatelem v členském státě „A“ musí provést zkouška čelním nárazem, může zkoušku provést technická zkušebna oznámená Komisi v členském státě „B“.

1.4 **Zkušební protokoly**

a) Zkušební protokoly se vypracovávají v souladu s bodem 5.10.2 normy EN ISO/IEC 17025:2005.

b) Vypracovávají se v jednom z jazyků Unie stanoveným schvalovacím orgánem.

Pokud je v souladu s bodem 1.3 písm. c) zkušební protokol vypracován v jiném členském státě, než kterému je svěřeno jednotlivé schválení, schvalovací orgán může požadovat, aby žadatel předložil věrný překlad zkušebního protokolu.

▼**M10**

c) Obsahují popis zkoušeného vozidla včetně jednoznačné identifikace. Popisují se části, které hrají významnou roli s ohledem na výsledky zkoušek, a uvádějí se jejich identifikační čísla.

Příkladem takové části může být tlumič v případě měření hlučnosti nebo systém řízení motoru (ECU) v případě měření emisí z výfuku.

d) Na žádost žadatele může být pro účely jednotlivého schválení jiného vozidla zkušební protokol vydaný pro systém související s určitým vozidlem předložen týmž nebo jiným žadatelem opakovaně.

V takovém případě schvalovací orgán zajistí, aby technická charakteristika vozidla byla řádně přezkoumána v porovnání se zkušebním protokolem.

Na základě kontroly vozidla a dokumentace přiložené ke zkušebnímu protokolu se dojde k závěru, zda vozidlo, u kterého se žádá o jednotlivé schválení, má stejné charakteristiky jako vozidlo popsané v protokolu.

e) Lze předkládat pouze ověřené kopie zkušebních protokolů.

f) Zkušební protokoly uvedené v bodě 1.4 písm. d) nezahrnují protokoly vytvořené za účelem udělení jednotlivého schválení danému vozidlu.

1.5 Nezbytnou součástí procesu jednotlivého schvalování je fyzická kontrola každého vozidla technickou zkušebnou.

Z této zásady se nepovolují žádné výjimky.

1.6 Pokud schvalovací orgán uzná, že vozidlo splňuje technické požadavky vymezené v tomto dodatku a odpovídá popisu uvedenému v žádosti, udělí schválení v souladu s článkem 24.

1.7 Certifikát o schválení se vytváří podle vzoru D, jak je uvedeno v příloze VI.

1.8 Schvalovací orgán uchovává záznamy o všech schváleních udělených podle článku 24.

2. VÝJIMKY

2.1 Vzhledem ke specifické povaze procesu jednotlivého schvalování se upouští od těchto článků této směrnice, včetně příslušných ustanovení v přílohách, které se k nim vztahují:

a) článek 12 o opatřeních pro zajištění shodnosti výroby;

b) články 8, 9, 13, 14 a 18 o postupu schválení typu vozidla.

2.2 **Identifikace typu vozidla**

a) Pokud je to možné, v certifikátu schválení se uvede typ, varianta a verze určená v zemi původu.

b) Pokud není možné zjistit typ, variantu a verzi, protože příslušné údaje chybí, lze uvést obvyklý obchodní název vozidla.

3. REVIZE TECHNICKÝCH POŽADAVKŮ

Seznam technických požadavků uvedených v bodě 4 bude pravidelně revidován, aby se zohlednily výsledky harmonizačního úsilí probíhajícího na Světovém fóru pro sladění předpisů pro motorová vozidla („WP.29“) v Ženevě a vývoj právních předpisů ve třetích zemích.

▼**M10**

4. TECHNICKÉ POŽADAVKY

Část I: Vozidla patřící do kategorie M_1

Bod	Odkaz na regulační akt	Alternativní požadavky
1	směrnice 70/157/EHS (přípustná hladina akustického tlaku)	*Zkouška za jízdy* a) Zkouška se provede v souladu s „metodou A“ uvedenou v příloze 3 předpisu EHK OSN č. 51. Mezní hodnoty jsou specifikovány v bodě 2.1 přílohy I směrnice 70/157/EHS. Připouští se jeden decibel nad povolené mezní hodnoty. b) Zkušební trať musí splňovat ustanovení přílohy 8 předpisu EHK OSN č. 51. Zkušební trať s jinými charakteristikami lze použít za podmínky, že technická zkušebna provedla korelační zkoušku. V případě potřeby se použije korekční faktor. c) Výfukové systémy obsahující vláknité materiály nemusí být uvedeny do stavu předepsaného v příloze 5 předpisu EHK OSN č. 51. *Zkouška se stojícím vozidlem* Zkouška se provede podle ustanovení bodu 3.2 přílohy 3 předpisu EHK OSN č. 51.
2	směrnice 70/220/EHS (emise)	*Emise z výfuku* a) V souladu s přílohou III směrnice 70/220/EHS se provede zkouška typu I za použití faktorů zhoršení uvedených v bodě 5.3.6.2. Použijí se mezní hodnoty uvedené v bodě 5.3.1.4 přílohy I uvedené směrnice. b) Nevyžaduje se, aby vozidlo mělo najeto 3 000 km, jak je požadováno v bodě 3.1.1 přílohy III uvedené směrnice. c) Při zkoušce musí být použito referenční palivo stanovené v příloze IX směrnice 70/220/EHS. d) Dynamometr musí být nastaven v souladu s technickými požadavky přílohy III dodatku 2 bodu 3.2 uvedené směrnice. e) Zkouška uvedená v písmenu a) se neprovádí, pokud lze prokázat, že vozidlo splňuje jedno z kalifornských nařízení zmíněných v úvodní poznámce k bodu 5 přílohy I uvedené směrnice. *Emise způsobené vypařováním* Vozidla s motorem poháněným benzinem musí být vybavena systémem pro regulaci emisí způsobených vypařováním (např. uhlíková nádrž). *Emise klikové skříně* Vyžaduje se zařízení pro recyklaci plynů z klikové skříně. *OBD* Vozidlo musí být vybaveno systémem OBD. Rozhraní OBD musí být schopné komunikovat s běžnými diagnostickými nástroji používanými pro periodickou technickou kontrolu.

▼**M10**

Bod	Odkaz na regulační akt	Alternativní požadavky
2a	nařízení (ES) č. 715/2007 (emise Euro 5 a 6 lehká užitková vozidla / přístup k informacím)	*Emise z výfuku* a) V souladu s přílohou III nařízení (ES) č. 692/2008 se provede zkouška typu I za použití faktorů zhoršení uvedených v bodě 1.4 přílohy VII nařízení (ES) č. 692/2008. Použijí se mezní hodnoty uvedené v tabulce I a tabulce II v příloze I nařízení (ES) č. 715/2007. b) Nevyžaduje se, aby auto mělo najeto 3 000 km, jak je uvedeno v bodě 3.1.1 přílohy 4 předpisu EHK OSN č. 83. c) Při zkoušce musí být použito referenční palivo stanovené v příloze IX nařízení (ES) č. 692/2008. d) Dynamometr musí být nastaven v souladu s technickými požadavky stanovenými v bodě 3.2 přílohy IV předpisu EHK OSN č. 83. e) Zkouška uvedená v písmenu a) se neprovádí, pokud lze prokázat, že vozidlo splňuje kalifornská nařízení zmíněná v bodě 2 přílohy I nařízení (ES) č. 692/2008. *Emise způsobené vypařováním* V případě motoru poháněného benzinem se vyžaduje systém pro regulaci emisí způsobených vypařováním (např. uhlíková nádrž). *Emise klikové skříně* Vyžaduje se zařízení pro recyklaci plynů z klikové skříně. *OBD* a) Vozidlo musí být vybaveno systémem OBD. b) Rozhraní OBD musí být schopné komunikovat s běžnými diagnostickými nástroji používanými pro periodickou technickou kontrolu. *Opacita kouře* a) Vozidla s motorem poháněným motorovou naftou se zkouší zkušebními metodami uvedenými v dodatku 2 přílohy IV nařízení (ES) č. 692/2008. b) Korigovaná hodnota koeficientu absorpce musí být uvedena na dobře viditelném a snadno přístupném místě. *Emise CO_2 a spotřeba paliva* a) Zkouška se provede v souladu s ustanoveními přílohy XII nařízení (ES) č. 692/2008. b) Nevyžaduje se, aby vozidlo mělo najeto 3 000 km, jak je požadováno v bodě 3.1.1 přílohy 4 předpisu EHK OSN č. 83. c) Pokud vozidlo splňuje kalifornská nařízení zmíněná v bodě 2 přílohy I nařízení (ES) č. 692/2008, a není tedy vyžadována zkouška emisí z výfuku, členské státy vypočítají emise CO_2 a spotřebu paliva podle vzorců stanovených ve vysvětlivkách ([b]) a ([c]). *Přístup k informacím* Ustanovení týkající se přístupu k informacím se nepoužijí.

▼**M10**

Bod	Odkaz na regulační akt	Alternativní požadavky
3	směrnice 70/221/EHS (palivové nádrže – ochrana proti podjetí zezadu)	*Palivové nádrže* a) Palivové nádrže musí odpovídat ustanovením bodu 5 přílohy I směrnice 70/221/EHS s výjimkou bodů 5.1, 5.2 a 5.12. Zejména musí být v souladu s body 5.9 a 5.9.1, ale neprovádí se zkoušky odkapávání paliva. b) Nádrže na LPG nebo CNG musí mít schválení typu v souladu se sériemi změn 01 předpisu EHK OSN č. 67 nebo s předpisem EHK OSN č. 110 ([a]). *Specifická ustanovení pro palivové nádrže vyrobené z plastových materiálů* Žadatel předloží prohlášení výrobce, že palivová nádrž daného vozidla, [*jehož identifikační číslo (VIN) musí být specifikováno*], splňuje alespoň jeden z těchto předpisů: — bod 6.3 směrnice 70/221/EHS, — FMVSS č. 301 (celistvost palivového systému), — příloha 5 předpisu EHK OSN č. 34. *Ochrana proti podjetí zezadu* a) Zadní část vozidla musí být zkonstruována v souladu s bodem 5 přílohy II směrnice 70/221/EHS. b) Pro tyto účely je dostačující, pokud jsou splněny požadavky stanovené v bodě 5.2 druhém pododstavci.
4	směrnice 70/222/EHS (umístění zadní registrační tabulky)	Prostor, sklon, úhly viditelnosti a umístění registrační tabulky musí odpovídat směrnici 70/222/EHS.
5	směrnice 70/311/EHS (ovládací síla řízení)	*Mechanické systémy* a) Mechanismus řízení musí být vyroben tak, aby docházelo k samostředění. Shoda s tímto ustanovením se ověřuje zkouškou podle bodů 5.1.2 a 5.2.1 přílohy I směrnice 70/311/EHS. b) Selhání mechanismu strojního řízení nesmí vést k úplné ztrátě ovladatelnosti vozidla. *Systém komplexního elektronického ovládání vozidla (zařízení „drive-by wire“)* Systém komplexního elektronického ovládání se povoluje, pouze pokud splňuje ustanovení přílohy 6 předpisu EHK OSN č. 79.
6	směrnice 70/387/EHS (zámky a závěsy dveří)	a) Zámky a závěsy dveří musí odpovídat ustanovením bodů 3.2.1, 3.3.2 a 3.4.1 přílohy I směrnice 70/387/EHS. b) Požadavky stanovené v bodě 3.4.1 se nepoužijí, pokud se prokáže shoda s bodem 6.1.5.4 předpisu EHK OSN č. 11 Rev.1 změna 2.

▼**M10**

Bod	Odkaz na regulační akt	Alternativní požadavky
7	směrnice 70/388/EHS (zvuková výstražná zařízení)	*Konstrukční části* Zvuková výstražná zařízení nemusí mít schválení typu v souladu se směrnicí 70/388/EHS. Musí však vysílat ustálený zvuk podle požadavků v bodě 1.1 přílohy I uvedené směrnice. *Montáž na vozidle* a) Zkouška se provádí v souladu s bodem 2 přílohy I směrnice 70/388/EHS. b) Maximální hladina akustického tlaku musí odpovídat bodu 2.1.4 uvedené přílohy.
8	směrnice 2003/97/ES (zařízení pro nepřímý výhled)	*Konstrukční části* a) Vozidlo musí být vybaveno zpětnými zrcátky předepsanými v bodě 2 přílohy III směrnice 2003/97/ES. b) Zrcátka nemusí mít schválení typu v souladu s uvedenou směrnicí. c) Poloměry zaoblení zrcátek nesmí způsobovat významné zkreslení obrazu. Poloměry zaoblení se podle uvážení technické zkušebny ověřují metodou popsanou v dodatku 1 k příloze II uvedené směrnice. Poloměry zaoblení nesmí být menší než poloměry požadované v bodě 3.4 přílohy II uvedené směrnice. *Montáž na vozidle* Měření se provádějí, aby se zajistilo, že pole výhledu splňují ustanovení bodu 5 přílohy III směrnice 2003/97/ES nebo ustanovení bodu 5 přílohy III směrnice 71/127/EHS.
9	směrnice 71/320/EHS (brzdová zařízení)	*Obecná ustanovení* a) Brzdový systém musí být vyroben v souladu s bodem 2 přílohy I směrnice 71/320/EHS. b) Vozidla musí být vybavena elektronickým protiblokovacím systémem působícím na všechna kola. c) Vlastnosti brzdového systému musí odpovídat bodu 2 přílohy II uvedené směrnice. d) Pro tyto účely se silniční zkoušky provádějí na trati, která má povrch s vysokou přilnavostí. Zkouška parkovací brzdy se provádí na 18 % stoupání (směrem nahoru a dolů). Provádějí se pouze níže zmíněné zkoušky. Ve všech případech je vozidlo v plně naloženém stavu. e) Silniční zkouška zmíněná v písmenu c) výše se neprovádí, pokud žadatel může předložit prohlášení výrobce, že vozidlo odpovídá předpisu EHK OSN č. 13-H včetně doplňku 5 nebo FMVSS č. 135.

▼**M10**

Bod	Odkaz na regulační akt	Alternativní požadavky
		Provozní brzda a) Provádí se zkouška „typu 0“ předepsaná v bodech 1.2.2 a 1.2.3 přílohy II směrnice 71/320/EHS. b) Kromě toho se provádí zkouška „typu I“ předepsaná v bodě 1.3 přílohy II uvedené směrnice. *Parkovací brzda* Provádí se zkouška v souladu s bodem 2.1.3 přílohy II uvedené směrnice.
10	směrnice 72/245/EHS (vysokofrekvenční rušení (elektromagnetická kompatibilita))	*Konstrukční části* a) Elektrické/elektronické montážní podskupiny nemusí mít schválení typu v souladu se směrnicí 72/245/EHS. b) Dodatečně namontovaná elektrická/elektronická zařízení však musí být s uvedenou směrnicí v souladu. *Vysílané elektromagnetické záření* Žadatel předloží prohlášení výrobce, že vozidlo odpovídá směrnici 72/245/EHS nebo těmto alternativním normám: — širokopásmové elektromagnetické záření: CISPR 12 nebo SAE J551-2, — úzkopásmové elektromagnetické záření: CISPR 12 (mimo vozidlo) nebo 25 (ve vozidle) nebo SAE J551-4 a SAE J1113-41. *Zkoušky odolnosti* Od zkoušek odolnosti se upouští.
11	směrnice 72/306/EHS (kouř vznětových motorů)	a) Provádí se zkouška metodami popsanými v přílohách III a IV směrnice 72/306/EHS. Použijí se mezní hodnoty uvedené v příloze V uvedené směrnice. b) Korigovaná hodnota koeficientu absorpce zmíněná v bodě 4 přílohy I směrnice 72/306/EHS musí být uvedena na dobře viditelném a snadno přístupném místě.
12	směrnice 74/60/EHS (vnitřní výbava)	*Vnitřní uspořádání* a) S ohledem na požadavky na pohlcování energie je vozidlo považováno za odpovídající směrnici 74/60/EHS, pokud je vybaveno alespoň dvěma předními airbagy, jedním umístěným ve volantu a jedním v palubní desce. b) Je-li vozidlo vybaveno pouze jedním předním airbagem umístěným ve volantu, palubní deska musí být vyrobena z materiálů pohlcujících energii. c) Technická zkušebna kontroluje, zda se v zónách definovaných v bodech 5.1 až 5.7 přílohy I směrnice 74/60/EHS nenacházejí žádné ostré hrany.

▼**M10**

Bod	Odkaz na regulační akt	Alternativní požadavky
		Elektrické ovládání a) Elektricky ovládaná okna, systémy střešních panelů a systémy přepážek se zkouší v souladu s bodem 5.8 přílohy I uvedené směrnice. Citlivost systémů samočinného zpětného chodu zmíněná v bodě 5.8.3 uvedené přílohy se smí lišit od požadavků stanovených v bodě 5.8.3.1.1. b) Požadavky týkající se systémů samočinného zpětného chodu se nevztahují na elektrická okna, která nelze zavřít, když je zapalování vypnuté.
13	směrnice 74/61/EHS (zařízení bránící neoprávněnému použití vozidla)	a) Aby se zabránilo neoprávněnému použití, musí být vozidlo vybaveno: — uzamykacím zařízením podle bodu 2.2 přílohy IV směrnice 74/61/EHS a — imobilizérem, který splňuje technické požadavky bodu 3 přílohy V uvedené směrnice a hlavní požadavky bodu 4, zejména bodu 4.1.1. b) Pokud se v souvislosti s výše uvedeným písmenem a) musí dodatečně namontovat imobilizér, musí mít schválení typu v souladu se směrnicí 74/61/EHS nebo s předpisy EHK OSN č. 97 nebo č. 116.
14	směrnice 74/297/EHS ([d]) (mechanismus řízení při nárazu)	a) Žadatel předloží prohlášení výrobce, že dané vozidlo, [*jehož identifikační číslo (VIN) musí být specifikováno*], splňuje alespoň jeden z těchto předpisů: — směrnice 74/297/EHS, — FMVSS č. 203 (ochrana řidiče před nárazem do ovládacího systému řízení) včetně FMVSS č. 204 (posun ovládacího prvku řízení směrem dozadu), — článek 11 JSRRV. b) Pokud o to žadatel požádá, lze provést zkoušku na výrobním vozidle podle přílohy II směrnice 74/297/EHS. Zkoušku provede oznámená evropská technická zkušebna, která je pro tuto oblast kvalifikována. Žadateli bude vydán podrobný protokol.
15	směrnice 74/408/EHS (pevnost sedadel – opěrky hlavy)	*Sedadla, ukotvení sedadel a seřizovací systémy* Žadatel předloží prohlášení výrobce, že dané vozidlo, [*jehož identifikační číslo (VIN) musí být specifikováno*], splňuje alespoň jeden z těchto předpisů: — směrnice 74/408/EHS, — FMVSS č. 207 (systémy míst k sezení).

▼**M10**

Bod	Odkaz na regulační akt	Alternativní požadavky
		Opěrky hlavy a) Pokud výše uvedené prohlášení vychází z FMVSS č. 207, opěrky hlavy musí navíc splňovat hlavní požadavky bodu 3 přílohy II směrnice 74/408/EHS a požadavky bodu 5 dodatku I k uvedené příloze. b) Provádějí se pouze zkoušky popsané v bodě 3.10 a v bodech 5, 6 a 7 přílohy II uvedené směrnice. c) Pokud se zmíněné prohlášení zakládá na prvním předpisu, žadatel předloží prohlášení výrobce, že dané vozidlo, [*jehož identifikační číslo (VIN) musí být specifikováno*], splňuje ustanovení FMVSS č. 202a (opěrky hlavy).
16	směrnice 74/483/EHS (vnější výčnělky)	a) Vnější povrch karoserie musí splňovat obecné požadavky uvedené v bodě 5 přílohy I směrnice 74/483/EHS. b) Podle uvážení technické zkušebny se kontroluje shoda s ustanoveními bodů 6.1, 6.5, 6.6, 6.7, 6.8 a 6.11 přílohy I uvedené směrnice.
17	směrnice 75/443/EHS (rychloměrné zařízení – zpětný chod)	*Rychloměrné zařízení* a) Číselník musí splňovat ustanovení bodů 4.1 až 4.2.3 přílohy II směrnice 75/443/EHS. b) Pokud má technická zkušebna pádné důvody domnívat se, že rychloměr není dostatečně přesně kalibrován, může si vyžádat provedení zkoušek předepsaných v bodě 4.3. *Zpětný chod* Mechanismus převodů musí obsahovat zpětný chod.
18	směrnice 76/114/EHS (povinné štítky)	*Identifikační číslo vozidla* a) Vozidlo je vybaveno identifikačním číslem vozidla o délce nejméně 8 a nejvýše 17 znaků. Identifikační číslo vozidla o délce 17 znaků musí splňovat požadavky stanovené normami ISO 3779:1983 a 3780:1983. b) Identifikační číslo vozidla musí být umístěno na dobře viditelném a přístupném místě, tak aby se nemohlo smazat nebo poškodit. c) Pokud na podvozku nebo karoserii vozidla není vyraženo identifikační číslo, členský stát může podle svých vnitrostátních předpisů vyžádat, aby bylo dodatečně doplněno. V takovém případě bude na provedení tohoto úkonu dohlížet příslušný orgán členského státu. *Povinný štítek* Vozidlo musí mít identifikační štítek, který na něj umístil výrobce vozidla. Po udělení schválení se již nebude vyžadovat žádný další štítek.

▼**M10**

Bod	Odkaz na regulační akt	Alternativní požadavky
19	směrnice 76/115/EHS (kotevní úchyty pásů sedadel)	Žadatel předloží prohlášení výrobce, že dané vozidlo, [*jehož identifikační číslo (VIN) musí být specifikováno*], splňuje alespoň jeden z těchto předpisů: — směrnice 76/115/EHS, — FMVSS č. 210 (kotevní úchyty sestavy pásů sedadel), — článek 22-3 JSRRV.
20	směrnice 76/756/EHS (montáž zařízení pro osvětlení a světelnou signalizaci)	a) Montáž zařízení pro osvětlení musí splňovat hlavní požadavky série změn 03 předpisu EHK OSN č. 48 s výjimkou požadavků příloh 5 a 6 předpisu č. 48. b) Nejsou povoleny žádné výjimky, pokud jde o počet, nezbytné vlastnosti konstrukce, elektrické spoje a barvu světla vydávaného nebo odráženého zařízeními pro osvětlení a světelnou signalizaci uvedených v bodech 21 až 26 a v bodech 28 až 30. c) Zařízení pro osvětlení a světelnou signalizaci, která musí být na základě výše uvedených ustanovení dodatečně namontována, musí být opatřena značkou „ES“ schválení typu. d) Svítilny nebo světlomety s výbojkovým zdrojem světla jsou povoleny, pouze pokud je zároveň namontováno zařízení pro čištění světlometů a případně automatický korektor sklonu světlometů. e) Potkávací světlomety musí být uzpůsobeny směru provozu platnému podle právních předpisů v zemi, kde je vozidlu uděleno schválení.
21	směrnice 76/757/EHS (odrazky)	Pokud je to potřeba, na záď se doplní dvě další odrazky nesoucí značku schválení ES, jejichž umístění musí odpovídat předpisu EHK OSN č. 48.
22	směrnice 76/758/EHS (svítilny doplňkové, přední obrysové, zadní obrysové, brzdové, boční obrysové, denní)	Požadavky stanovené v uvedené směrnici se nepoužijí. Technická zkušebna však kontroluje správné fungování světel.
23	směrnice 76/759/EHS (směrové svítilny)	Požadavky stanovené v této směrnici se nepoužijí. Technická zkušebna však kontroluje správné fungování světel.
24	směrnice 76/760/EHS (svítilny zadní registrační tabulky)	Požadavky stanovené v této směrnici se nepoužijí. Technická zkušebna však kontroluje správné fungování světel.
25	směrnice 76/761/EHS (světlomety (včetně žárovek))	a) Osvětlení potkávacím světlem světlometů zabudovaných ve vozidle se kontroluje podle ustanovení bodu 6 předpisu EHK OSN č. 112 o světlometech vyzařujících asymetrické potkávací světlo. Pro tento účel lze použít tolerance uvedené v příloze 5 uvedeného předpisu. b) Stejné rozhodnutí se vztahuje obdobně na potkávací světlo světlometů, kterých se týkají předpisy EHK OSN č. 98 nebo č. 123.

▼**M10**

Bod	Odkaz na regulační akt	Alternativní požadavky
26	směrnice 76/762/EHS (přední mlhové světlomety)	Požadavky stanovené v uvedené směrnici se nepoužijí. Technická zkušebna však kontroluje správné fungování světel, pokud jsou namontována.
27	směrnice 77/389/EHS (odtahové úchyty)	Požadavky stanovené v uvedené směrnici se nepoužijí.
28	směrnice 77/538/EHS (zadní mlhové svítilny)	Požadavky stanovené v uvedené směrnici se nepoužijí. Technická zkušebna však kontroluje správné fungování světel.
29	směrnice 77/539/EHS (zpětné světlomety)	Požadavky stanovené v uvedené směrnici se nepoužijí. Technická zkušebna však kontroluje správné fungování světel, pokud jsou namontována.
30	směrnice 77/540/EHS (parkovací svítilny)	Požadavky stanovené v uvedené směrnici se nepoužijí. Technická zkušebna však kontroluje správné fungování světel, pokud jsou namontována.
31	směrnice 77/541/EHS (bezpečnostní pásy a zádržné systémy)	*Konstrukční části* a) Bezpečnostní pásy nemusí mít schválení typu v souladu se směrnicí 77/541/EHS. b) Každý bezpečnostní pás však musí být opatřen identifikačním štítkem. c) Údaje na štítku musí být v souladu s rozhodnutím o kotevních úchytech pásů sedadel (viz bod 19). *Montážní požadavky* a) Vozidlo musí být vybaveno bezpečnostními pásy v souladu s požadavky uvedenými v příloze XV směrnice 77/541/EHS. b) Pokud je třeba na základě výše uvedeného písmene a) dodatečně namontovat určitý počet bezpečnostních pásů, tyto pásy musí být schváleného typu podle směrnice 77/541/EHS nebo předpisu EHK OSN č. 16.
32	směrnice 77/649/EHS (pole výhledu směrem dopředu)	a) Nepovoluje se žádná překážka v 180° poli výhledu řidiče směrem dopředu, jak je uvedeno v bodě 5.1.3 přílohy I směrnice 77/649/EHS. b) Odchylně od výše uvedeného písmene a) se za překážku nepovažují „sloupky A“ a zařízení uvedené v bodě 5.1.3 přílohy I uvedené směrnice. c) Počet „sloupků A“ nesmí překročit 2.
33	směrnice 78/316/EHS (identifikace ovladačů, sdělovačů a ukazatelů)	a) Značky včetně barvy jejich příslušných sdělovačů, které se musí podle přílohy II směrnice 78/316/EHS ve vozidle nacházet, musí být v souladu s uvedenou směrnicí. b) Pokud tomu tak není, technická zkušebna ověří, zda značky, sdělovače a ukazatele instalované ve vozidle poskytují řidiči srozumitelné informace o fungování příslušných ovladačů.

▼**M10**

Bod	Odkaz na regulační akt	Alternativní požadavky
34	směrnice 78/317/EHS (odmrazování/odmlžování)	Vozidlo musí být vybaveno odpovídajícími zařízeními pro odmrazování a odmlžování čelního skla. Za „odpovídající“ se považuje jakékoli zařízení pro odmrazování čelního skla, které splňuje přinejmenším ustanovení bodu 5.1.1 přílohy I směrnice 78/317/EHS. Za „odpovídající“ se považuje jakékoli zařízení pro odmlžování čelního skla, které splňuje přinejmenším ustanovení bodu 5.2.1 přílohy I uvedené směrnice.
35	směrnice 78/318/EHS (ostřikovače/stírače)	Vozidlo musí být vybaveno odpovídajícími zařízeními pro ostřikování a stírání čelního skla. Za „odpovídající“ se považuje jakékoli zařízení pro ostřikování a stírání čelního skla, které splňuje přinejmenším podmínky stanovené v bodě 5.1.3 přílohy I směrnice 78/318/EHS.
36	směrnice 2001/56/ES (systémy vytápění)	a) Prostor pro cestující musí být vybaven systémem vytápění. b) Spalovací topení a jejich montáž musí odpovídat ustanovením přílohy VII směrnice 2001/56/ES. Kromě toho musí spalovací topení LPG a systémy vytápění LPG splňovat požadavky stanovené v příloze VIII uvedené směrnice. c) Další dodatečně namontované systémy vytápění musí splňovat požadavky uvedené směrnice.
37	Směrnice 78/549/EHS (kryty kol)	a) Vozidlo musí být konstruováno tak, aby chránilo ostatní uživatele silnice proti odhazování kamení, bláta, ledu, sněhu a vody a snižovalo nebezpečí, kterým jsou tito uživatelé vystaveni při styku s pohybujícími se koly. b) Technická zkušebna může prověřit, zda jsou splněny hlavní technické požadavky stanovené v příloze I směrnice 78/549/EHS. c) Ustanovení bodu 3 přílohy I uvedené směrnice se nepoužijí.
38	směrnice 78/932/EHS (opěrky hlavy)	Požadavky směrnice 78/932/EHS se nepoužijí.
39	směrnice 80/1268/EHS (emise CO_2 / spotřeba paliva)	a) Provede se zkouška v souladu s bodem 5 přílohy I směrnice 80/1268/EHS. b) Požadavky stanovené v bodě 5.1.1 uvedené přílohy se nepoužijí. c) Pokud se neprovede zkouška emisí z výfuku podle ustanovení zmíněných v bodě 2, emise CO_2 a spotřeba paliva se vypočítají podle vzorců stanovených ve vysvětlivkách ([b]) a ([c]).
40	směrnice 80/1269/EHS (výkon motoru)	a) Žadatel předloží prohlášení výrobce, ve kterém bude uveden maximální výkon motoru v kW i odpovídající režim v otáčkách za minutu. b) Případně je možné uvést křivku výkonu motoru, která poskytuje tutéž informaci.

▼**M10**

Bod	Odkaz na regulační akt	Alternativní požadavky
41	směrnice 2005/55/ES (emise (Euro 4 a 5) těžká nákladní vozidla – OBD – opacita kouře)	*Emise z výfuku* a) V souladu s bodem 6.2 přílohy I směrnice 2005/55/ES se provede zkouška za použití faktorů zhoršení uvedených v bodě 3.6 přílohy II směrnice 2005/78/ES. b) Použijí se mezní hodnoty uvedené v tabulce I nebo tabulce 2 v příloze I směrnice 2005/55/ES. *OBD* a) Vozidlo musí být vybaveno systémem OBD. b) Rozhraní OBD musí být schopné komunikovat s běžnými diagnostickými nástroji používanými pro periodickou technickou kontrolu. *Opacita kouře* a) Vozidla s motorem poháněným motorovou naftou se zkouší zkušebními metodami uvedenými v příloze VI směrnice 2005/55/ES. b) Korigovaná hodnota koeficientu absorpce musí být uvedena na dobře viditelném a snadno přístupném místě.
44	směrnice 92/21/EHS (hmotnosti a rozměry)	a) Je třeba splnit požadavky bodu 3 přílohy II směrnice 92/21/EHS. b) Ustanovení uvedená v písmenu a) se vztahují na tyto hmotnosti: — hmotnost vozidla v provozním stavu vymezená v bodě 2.6 přílohy I směrnice 2007/46/ES změřená technickou zkušebnou a — hmotnost naloženého vozidla uvedená výrobcem vozidla nebo vyznačená na štítku výrobce včetně nálepek nebo v informacích dostupných v příručce majitele. Tyto hmotnosti se považují za maximální technicky přípustnou hmotnost naloženého vozidla. c) Nejsou povoleny žádné výjimky, pokud jde o maximální přípustné rozměry.
45	směrnice 92/22/EHS (bezpečnostní zasklení)	*Konstrukční části* a) Zasklení musí být vyrobeno z tvrzeného nebo vrstveného bezpečnostního skla. b) Vybavení plastovým zasklením se povoluje pouze v částech umístěných za sloupkem „B“. c) Nesmí být požadováno, aby zasklení bylo schváleno podle směrnice 92/22/EHS. *Montáž* a) Použijí se požadavky na montáž stanovené v příloze 21 předpisu EHK OSN č. 43. b) Na čelním skle a na zasklení situovaném před sloupkem „B“ nejsou povoleny žádné zabarvené filmy, které by snížily běžný průchod světla pod požadované minimum.

▼**M10**

Bod	Odkaz na regulační akt	Alternativní požadavky
46	směrnice 92/23/EHS (pneumatiky)	*Konstrukční části* Pneumatiky musí být opatřeny značkou „ES“ schválení typu včetně znaku „s“ (z anglického „sound“ – „akustický tlak“). *Montáž* a) Rozměry, index únosnosti a rychlostní kategorie pneumatik musí splňovat požadavky přílohy IV směrnice 92/23/EHS. b) Značka rychlostní kategorie pneumatiky musí být slučitelná s maximální konstrukční rychlostí vozidla. Tento požadavek se uplatní i u vozidel, která mají omezovač rychlosti. c) Pokud jde o použití ustanovení výše uvedeného písmene b), maximální rychlost vozidla určí jeho výrobce. Technická zkušebna však může vyhodnotit maximální konstrukční rychlost vozidla na základě maximálního výkonu motoru, maximálního počtu otáček za minutu a údajů o kinematickém řetězci.
50	směrnice 94/20/ES (spojovací zařízení)	*Samostatné technické celky* a) Spojovací zařízení OEM určená pro tažení přípojného vozidla, jehož maximální hmotnost nepřesahuje 1 500 kg, nemusí mít schválení typu podle směrnice 94/20/ES. Spojovací zařízení se považuje za OEM, pokud je popsáno v příručce majitele nebo v obdobném pomocném dokladu, který výrobce vozidla poskytl kupujícímu. Pokud je takové spojovací zařízení schváleno spolu s vozidlem, v certifikátu schválení se uvede příslušná informace o tom, že majitel musí zajistit slučitelnost se spojovacím zařízením instalovaným v přípojném vozidle. b) Jiná spojovací zařízení než ta zmíněná v písmenu a) a spojovací zařízení dodatečně namontovaná do vozidla musí mít schválení typu v souladu se směrnicí 94/20/ES. *Montáž na vozidle* Technická zkušebna kontroluje, zda je montáž spojovacích zařízení v souladu s přílohou VII směrnice 94/20/ES.
53	směrnice 96/79/ES (čelní náraz) ([c])	a) Žadatel předloží prohlášení výrobce, že dané vozidlo, [*jehož identifikační číslo (VIN) musí být specifikováno*], splňuje alespoň jeden z těchto předpisů: — směrnice 96/79/ES, — FMVSS č. 208 (ochrana cestujících v případě nehody), — článek 18 JSRRV. b) Pokud o to žadatel požádá, lze provést zkoušku na výrobním vozidle v souladu s přílohou II směrnice 96/79/ES. Zkoušku provede oznámená evropská technická zkušebna, která je pro danou oblast kvalifikována. Žadateli bude vydán podrobný protokol.

▼**M10**

Bod	Odkaz na regulační akt	Alternativní požadavky
54	směrnice 96/27/ES (boční náraz)	a) Žadatel předloží prohlášení výrobce, že dané vozidlo, [*jehož identifikační číslo (VIN) musí být specifikováno*], splňuje alespoň jeden z těchto předpisů: — směrnice 96/27/ES, — FMVSS č. 214 (ochrana před bočním nárazem), — článek 18 JSRRV. b) Pokud o to žadatel požádá, lze provést zkoušku na výrobním vozidle v souladu s bodem 3 přílohy II směrnice 96/27/ES. Zkoušku provede oznámená evropská technická zkušebna, která je pro danou oblast kvalifikována. Žadateli bude vydán podrobný protokol.
58	nařízení (ES) č. 78/2009 (ochrana chodců)	*Asistence při brzdění* Vozidla musí být vybavena elektronickým protiblokovacím brzdovým systémem působícím na všechna kola. *Ochrana chodců* Požadavky uvedeného nařízení se nepoužijí do 1. ledna 2013. *Systémy čelní ochrany* Systémy čelní ochrany namontované na vozidle však musí mít schválení typu podle nařízení (ES) č. 78/2009 a jejich montáž musí splňovat základní požadavky stanovené v příloze I bodě 6 uvedeného nařízení.
59	směrnice 2005/64/ES (recyklovatelnost)	Požadavky uvedené směrnice se nepoužijí.
61	směrnice 2006/40/ES (klimatizační systém)	Požadavky uvedené směrnice se použijí.

Část II: Vozidla patřící do kategorie N_1

Bod	Odkaz na regulační akt	Alternativní požadavky
1	směrnice 70/157/EHS (přípustná hladina akustického tlaku)	*Zkouška za jízdy* a) Zkouška se provede v souladu s „metodou A“ uvedenou v příloze 3 předpisu EHK OSN č. 51. Mezní hodnoty jsou specifikovány v bodě 2.1 přílohy I směrnice 70/157/EHS. Připouští se jeden decibel nad povolené mezní hodnoty. b) Zkušební trať musí splňovat ustanovení přílohy 8 předpisu EHK OSN č. 51. Zkušební trať s jinými charakteristikami lze použít za podmínky, že technická zkušebna provedla korelační zkoušku. V případě potřeby se použije korekční faktor. c) Výfukové systémy obsahující vláknité materiály nemusí být uvedeny do stavu předepsaného v příloze 5 předpisu EHK OSN č. 51. *Zkouška se stojícím vozidlem* Zkouška se provede podle ustanovení bodu 3.2 přílohy 3 předpisu EHK OSN č. 51.

▼**M10**

Bod	Odkaz na regulační akt	Alternativní požadavky
2	směrnice 70/220/EHS (emise)	*Emise z výfuku* a) V souladu s přílohou III směrnice 70/220/EHS se provede zkouška typu I za použití faktorů zhoršení uvedených v bodě 5.3.6.2. Použijí se mezní hodnoty uvedené v bodě 5.3.1.4 přílohy I uvedené směrnice. b) Nevyžaduje se, aby vozidlo mělo najeto 3 000 km, jak je to požadováno v bodě 3.1.1 přílohy III uvedené směrnice. c) Při zkoušce se použije referenční palivo stanovené v příloze IX směrnice 70/220/EHS. d) Dynamometr musí být nastaven v souladu s technickými požadavky přílohy III dodatku 2 bodu 3.2 uvedené směrnice. e) Zkouška uvedená v písmenu a) se neprovádí, pokud lze prokázat, že vozidlo splňuje jedno z kalifornských nařízení zmíněných v úvodní poznámce k bodu 5 přílohy I uvedené směrnice. *Emise způsobené vypařováním* Vozidla s motorem poháněným benzinem musí být vybavena systémem pro regulaci emisí způsobených vypařováním (např. uhlíková nádrž). *Emise klikové skříně* Vyžaduje se zařízení pro recyklaci plynů z klikové skříně. *OBD* a) Vozidlo musí být vybaveno systémem OBD. b) Rozhraní OBD musí být schopné komunikovat s běžnými diagnostickými nástroji používanými pro periodickou technickou kontrolu.
2a	nařízení (ES) č. 715/2007 (emise (Euro 5 a 6) lehká užitková vozidla/přístup k informacím)	*Emise z výfuku* a) V souladu s přílohou III nařízení (ES) č. 692/2008 se provede zkouška typu I za použití faktorů zhoršení uvedených v bodě 1.4 přílohy VII nařízení (ES) č. 692/2008. Použijí se mezní hodnoty uvedené v tabulce I a tabulce II v příloze I nařízení (ES) č. 715/2007. b) Nevyžaduje se, aby vozidlo mělo najeto 3 000 km, jak je uvedeno v bodě 3.1.1 přílohy 4 předpisu EHK OSN č. 83. c) Při zkoušce se použije referenční palivo stanovené v příloze IX nařízení (ES) č. 692/2008. d) Dynamometr musí být nastaven v souladu s technickými požadavky stanovenými v bodě 3.2 přílohy IV předpisu EHK OSN č. 83. e) Zkouška uvedená v písmenu a) se neprovádí, pokud lze prokázat, že vozidlo splňuje kalifornská nařízení zmíněná v bodě 2 přílohy I nařízení Komise (ES) č. 692/2008. *Emise způsobené vypařováním* V případě motoru poháněného benzinem se vyžaduje systém pro regulaci emisí způsobených vypařováním (např. uhlíková nádrž).

▼**M10**

Bod	Odkaz na regulační akt	Alternativní požadavky
		Emise klikové skříně Vyžaduje se zařízení pro recyklaci plynů z klikové skříně. *OBD* Vozidlo musí být vybaveno systémem OBD. Rozhraní OBD musí být schopné komunikovat s běžnými diagnostickými nástroji používanými pro periodickou technickou kontrolu. *Opacita kouře* a) Vozidla s motorem poháněným motorovou naftou se zkouší zkušebními metodami uvedenými v dodatku 2 k příloze IV nařízení (ES) č. 692/2008. b) Korigovaná hodnota koeficientu absorpce musí být uvedena na dobře viditelném a snadno přístupném místě. *Emise CO_2 a spotřeba paliva* a) Zkouška se provede v souladu s ustanoveními přílohy XII nařízení (ES) č. 692/2008. b) Nevyžaduje se, aby vozidlo mělo najeto 3 000 km, jak je požadováno v bodě 3.1.1 přílohy 4 předpisu EHK OSN č. 83. c) Pokud vozidlo splňuje kalifornská nařízení zmíněná v bodě 2 přílohy I nařízení (ES) č. 692/2008, a není tedy vyžadována zkouška emisí z výfuku, členské státy vypočítají emise CO_2 a spotřebu paliva podle vzorců stanovených ve vysvětlivkách ([b]) a ([c]). *Přístup k informacím* Ustanovení týkající se přístupu k informacím se nepoužijí.
3	směrnice 70/221/EHS (palivové nádrže – ochrana proti podjetí zezadu)	*Palivové nádrže* a) Palivové nádrže musí odpovídat ustanovením bodu 5 přílohy I směrnice 70/221/EHS s výjimkou bodů 5.1, 5.2 a 5.12. Zejména musí být v souladu s body 5.9 a 5.9.1, ale neprovádí se zkoušky odkapávání paliva. b) Nádrže na LPG nebo CNG musí mít schválení typu v souladu se sériemi změn 01 předpisu EHK OSN č. 67 nebo s předpisem EHK OSN č. 110 ([a]). *Specifická ustanovení pro palivové nádrže vyrobené z plastových materiálů* Žadatel předloží prohlášení výrobce, že palivová nádrž daného vozidla, [*jehož identifikační číslo (VIN) musí být specifikováno*], splňuje alespoň jeden z těchto předpisů: — bod 6.3 směrnice 70/221/EHS, — FMVSS č. 301 (celistvost palivového systému), — příloha 5 předpisu EHK OSN č. 34.

▼**M10**

Bod	Odkaz na regulační akt	Alternativní požadavky
		Ochrana proti podjetí zezadu a) Zadní část vozidla musí být zkonstruována v souladu s bodem 5 přílohy II směrnice 70/221/EHS. b) Pro tyto účely je dostačující, pokud jsou splněny požadavky stanovené v bodě 5.2 druhém pododstavci. c) Pokud musí být na základě výše uvedených ustanovení ochrana proti podjetí zezadu dodatečně namontována, musí odpovídat bodům 5.3 a 5.4 přílohy II uvedené směrnice.
4	směrnice 70/222/EHS (umístění zadní registrační tabulky)	Prostor, sklon, úhly viditelnosti a umístění registrační tabulky musí odpovídat směrnici 70/222/EHS.
5	směrnice 70/311/EHS (ovládací síla řízení)	*Mechanické systémy* a) Mechanismus řízení musí být vyroben tak, aby docházelo k samostředění. Shoda s tímto ustanovením se ověřuje zkouškou podle bodů 5.1.2 a 5.2.1 přílohy I směrnice 70/311/EHS. b) Selhání mechanismu strojního řízení nesmí vést k úplné ztrátě ovladatelnosti vozidla. *Systém komplexního elektronického ovládání vozidla (zařízení „drive-by wire“)* Systém komplexního elektronického ovládání se povoluje, pouze pokud splňuje ustanovení přílohy 6 předpisu EHK OSN č. 79.
6	směrnice 70/387/EHS (zámky a závěsy dveří)	a) Zámky a závěsy dveří musí odpovídat ustanovením bodů 3.2.1, 3.3.2 a 3.4.1 přílohy I směrnice 70/387/EHS. b) Požadavky stanovené v bodě 3.4.1 se nepoužijí, pokud se prokáže shoda s bodem 6.1.5.4 předpisu EHK OSN č. 11 Rev.1 změna 2.
7	směrnice 70/388/EHS (zvuková výstražná zařízení)	*Konstrukční části* Zvuková výstražná zařízení nemusí mít schválení typu v souladu se směrnicí 70/388/EHS. Musí však vysílat ustálený zvuk podle požadavků v bodě 1.1 přílohy I směrnice 70/388/EHS. *Montáž na vozidle* a) Zkouška se provádí v souladu s ustanoveními bodu 2 přílohy I směrnice 70/388/EHS. b) Maximální hladina akustického tlaku musí odpovídat bodu 2.1.4 uvedené přílohy.
8	směrnice 2003/97/ES (zařízení pro nepřímý výhled)	*Konstrukční části* a) Vozidlo musí být vybaveno zpětnými zrcátky předepsanými v bodě 2 přílohy III směrnice 2003/97/ES. b) Zrcátka nemusí mít schválení typu v souladu s uvedenou směrnicí.

▼**M10**

Bod	Odkaz na regulační akt	Alternativní požadavky
		c) Poloměry zaoblení zrcátek nesmí způsobovat významné zkreslení obrazu. Poloměry zaoblení se podle uvážení technické zkušebny ověřují metodou popsanou v dodatku 1 k příloze II směrnice 2003/97/ES. Poloměry zaoblení nesmí být menší než poloměry požadované v bodě 3.4 přílohy II uvedené směrnice. *Montáž na vozidle* Měření se provádějí, aby se zajistilo, že pole výhledu splňují ustanovení bodu 5 přílohy III směrnice 2003/97/ES nebo alternativně ustanovení bodu 5 přílohy III směrnice 71/127/EHS.
9	směrnice 71/320/EHS (brzdová zařízení)	*Obecná ustanovení* a) Brzdový systém musí být vyroben v souladu s bodem 2 přílohy I směrnice 71/320/EHS. b) Vozidla musí být vybavena elektronickým protiblokovacím systémem působícím na všechna kola. c) Vlastnosti brzdového systému musí odpovídat bodu 2 přílohy II uvedené směrnice. d) Pro tyto účely se silniční zkoušky provádějí na trati, která má povrch s vysokou přilnavostí. Zkouška parkovací brzdy se provádí na 18 % stoupání (směrem nahoru a dolů). Provádějí se pouze níže zmíněné zkoušky. Ve všech případech je vozidlo v plně naloženém stavu. e) Silniční zkouška zmíněná v písmenu c) výše se neprovádí, pokud žadatel může předložit prohlášení výrobce, že vozidlo odpovídá předpisu EHK OSN č. 13-H včetně doplňku 5 nebo FMVSS č. 135. *Provozní brzda* a) Provádí se zkouška „typu 0“ předepsaná v bodech 1.2.2 a 1.2.3 přílohy II směrnice 71/320/EHS. b) Kromě toho se provádí zkouška „typu I“ předepsaná v bodě 1.3 přílohy II uvedené směrnice. *Parkovací brzda* Provádí se zkouška v souladu s bodem 2.1.3 přílohy II uvedené směrnice.
10	směrnice 72/245/EHS (vysokofrekvenční rušení (elektromagnetická kompatibilita))	*Konstrukční části* a) Elektrické/elektronické montážní podskupiny nemusí mít schválení typu v souladu se směrnicí 72/245/EHS. b) Dodatečně namontovaná elektrická/elektronická zařízení však musí uvedenou směrnici splňovat.

▼**M10**

Bod	Odkaz na regulační akt	Alternativní požadavky
		Vysílané elektromagnetické záření Žadatel předloží prohlášení výrobce, že vozidlo odpovídá směrnici 72/245/EHS nebo těmto alternativním normám: — širokopásmové elektromagnetické záření: CISPR 12 nebo SAE J551-2, — úzkopásmové elektromagnetické záření: CISPR 12 (mimo vozidlo) nebo 25 (ve vozidle) nebo SAE J551-4 a SAE J1113-41. *Zkoušky odolnosti* Od zkoušek odolnosti se upouští.
11	směrnice 72/306/EHS (kouř vznětových motorů)	a) Provádí se zkouška metodami popsanými v přílohách III a IV směrnice 72/306/EHS. Použijí se mezní hodnoty uvedené v příloze V uvedené směrnice. b) Korigovaná hodnota koeficientu absorpce zmíněná v bodě 4 přílohy I směrnice 72/306/EHS musí být uvedena na dobře viditelném a snadno přístupném místě.
13	směrnice 74/61/EHS (zařízení bránící neoprávněnému použití vozidla)	a) Aby se zabránilo neoprávněnému užití vozidla, musí být vozidlo vybaveno uzamykacím zařízením podle bodu 2.2 přílohy IV směrnice 74/61/EHS. b) Je-li vozidlo vybaveno imobilizérem, musí toto zařízení splňovat technické požadavky bodu 3 přílohy V uvedené směrnice a základní požadavky bodu 4, zejména bodu 4.1.1.
14	směrnice 74/297/EHS ([f]) (mechanismus řízení při nárazu)	a) Žadatel předloží prohlášení výrobce, že dané vozidlo, [*jehož identifikační číslo (VIN) musí být specifikováno*], splňuje alespoň jeden z těchto předpisů: — směrnice 74/297/EHS, — FMVSS č. 203 (ochrana řidiče před nárazem do ovládacího systému řízení) včetně FMVSS č. 204 (posun ovládacího prvku řízení směrem dozadu), — článek 11 JSRRV. b) Pokud o to žadatel požádá, lze provést zkoušku na výrobním vozidle podle přílohy II směrnice 74/297/EHS. Zkoušku provede oznámená evropská technická zkušebna, která je pro tuto oblast kvalifikována. Žadateli bude vydán podrobný protokol.
15	směrnice 74/408/EHS (pevnost sedadel – opěrky hlavy)	*Sedadla, ukotvení sedadel a seřizovací systémy* Sedadla a jejich seřizovací systémy musí odpovídat příloze IV směrnice 74/408/EHS. *Opěrky hlavy* a) Opěrky hlavy musí splňovat hlavní požadavky bodu 3 přílohy II směrnice 74/408/EHS a bodu 5 dodatku I k uvedené příloze.

▼**M10**

Bod	Odkaz na regulační akt	Alternativní požadavky
		b) Provádějí se pouze zkoušky popsané v bodě 3.10 a v bodech 5, 6 a 7 přílohy II uvedené směrnice.
17	směrnice 75/443/EHS (rychloměrné zařízení – zpětný chod)	*Rychloměrné zařízení* a) Číselník musí splňovat ustanovení bodů 4.1 až 4.2.3 přílohy II směrnice 75/443/EHS. b) Pokud má technická zkušebna pádné důvody domnívat se, že rychloměr není dostatečně přesně kalibrován, může si vyžádat provedení zkoušek předepsaných v bodě 4.3. *Zpětný chod* Mechanismus převodů musí obsahovat zpětný chod.
18	směrnice 76/114/EHS (povinné štítky)	*Identifikační číslo vozidla* a) Vozidlo je vybaveno identifikačním číslem vozidla o délce nejméně 8 a nejvýše 17 znaků. Identifikační číslo vozidla o délce 17 znaků musí splňovat požadavky stanovené normami ISO 3779:1983 a 3780:1983. b) Identifikační číslo vozidla musí být umístěno na dobře viditelném a přístupném místě, tak aby se nemohlo smazat nebo poškodit. c) Pokud na podvozku nebo karoserii vozidla není vyraženo žádné identifikační číslo, členský stát může podle svých vnitrostátních předpisů vyžádat, aby bylo dodatečně doplněno. V takovém případě bude na provedení tohoto úkonu dohlížet příslušný orgán členského státu. *Povinný štítek* Vozidlo musí mít identifikační štítek, který na něj umístil výrobce vozidla. Po udělení schválení se již nebude vyžadovat žádný další štítek.
19	směrnice 76/115/EHS (kotevní úchyty pásů sedadel)	Žadatel předloží prohlášení výrobce, že dané vozidlo, [*jehož identifikační číslo (VIN) musí být specifikováno*], splňuje alespoň jeden z těchto předpisů: — směrnice 76/115/EHS, — FMVSS č. 210 (kotevní úchyty sestavy pásů sedadel), — článek 22-3 JSRRV.
20	směrnice 76/756/EHS (montáž zařízení pro osvětlení a světelnou signalizaci)	a) Montáž zařízení pro osvětlení musí splňovat hlavní požadavky série změn 03 předpisu EHK OSN č. 48 s výjimkou požadavků příloh 5 a 6 předpisu č. 48. b) Nejsou povoleny žádné výjimky, pokud jde o počet, nezbytné vlastnosti konstrukce, elektrické spoje a barvu světla vydávaného nebo odráženého zařízeními pro osvětlení a světelnou signalizaci uvedených v bodech 21 až 26 a v bodech 28 až 30.

▼**M10**

Bod	Odkaz na regulační akt	Alternativní požadavky
		c) Zařízení pro osvětlení a světelnou signalizaci, která musí být na základě výše uvedených ustanovení dodatečně namontována, musí být opatřena značkou „ES“ schválení typu. d) Svítilny nebo světlomety s výbojkovým zdrojem světla jsou povoleny, pouze pokud je zároveň namontováno zařízení pro čištění světlometů a případně automatický korektor sklonu světlometů. e) Potkávací světlomety musí být uzpůsobeny směru provozu platnému podle právních předpisů v zemi, kde je vozidlu uděleno schválení.
21	směrnice 76/757/EHS (odrazky)	Tam, kde je to nezbytné, doplní se na záď dvě další odrazky nesoucí značku schválení „ES“, jejichž umístění musí odpovídat předpisu EHK OSN č. 48.
22	směrnice 76/758/EHS (svítilny doplňkové, přední obrysové, zadní obrysové, brzdové, boční obrysové, denní)	Požadavky stanovené v uvedené směrnici se nepoužijí. Technická zkušebna však kontroluje správné fungování světel.
23	směrnice 76/759/EHS (směrové svítilny)	Požadavky stanovené v uvedené směrnici se nepoužijí. Technická zkušebna však kontroluje správné fungování světel.
24	směrnice 76/760/EHS (svítilny zadní registrační tabulky)	Požadavky stanovené v uvedené směrnici se nepoužijí. Technická zkušebna však kontroluje správné fungování světel.
25	směrnice 76/761/EHS (světlomety (včetně žárovek))	a) Osvětlení potkávacím světlem světlometů zabudovaných ve vozidle se kontroluje podle ustanovení bodu 6 předpisu EHK OSN č. 112 o světlometech vyzařujících asymetrické potkávací světlo. Pro tyto účely lze použít tolerance uvedené v příloze 5 uvedeného předpisu. b) Stejné rozhodnutí se vztahuje obdobně na potkávací světlo světlometů, kterých se týkají předpisy EHK OSN č. 98 nebo č. 123.
26	směrnice 76/762/EHS (přední mlhové světlomety)	Od ustanovení uvedené směrnice se upouští. Technická zkušebna však kontroluje správné fungování světel, pokud jsou namontována.
27	směrnice 77/389/EHS (odtahové úchyty)	Od požadavků uvedené směrnice se upouští.
28	směrnice 77/538/EHS (zadní mlhové svítilny)	Od ustanovení uvedené směrnice se upouští. Technická zkušebna však kontroluje správné fungování světel.
29	směrnice 77/539/EHS (zpětné světlomety)	Od ustanovení uvedené směrnice se upouští. Technická zkušebna však kontroluje správné fungování světel, pokud jsou namontována.
30	směrnice 77/540/EHS (parkovací svítilny)	Od ustanovení uvedené směrnice se upouští. Technická zkušebna však kontroluje správné fungování světel, pokud jsou namontována.

▼**M10**

Bod	Odkaz na regulační akt	Alternativní požadavky
31	směrnice 77/541/EHS (bezpečnostní pásy a zádržné systémy)	*Konstrukční části* a) Bezpečnostní pásy nemusí mít schválení typu v souladu se směrnicí 77/541/EHS. b) Každý bezpečnostní pás však musí být opatřen identifikačním štítkem. c) Údaje na štítku musí být v souladu s rozhodnutím o kotevních úchytech pásů sedadel (viz bod 19). *Montážní požadavky* a) Vozidlo musí být vybaveno bezpečnostními pásy v souladu s požadavky uvedenými v příloze XV směrnice 77/541/EHS. b) Pokud je třeba na základě výše uvedeného písmene a) dodatečně namontovat určitý počet bezpečnostních pásů, tyto pásy musí být schváleného typu podle směrnice 77/541/EHS nebo předpisu EHK OSN č. 16.
33	směrnice 78/316/EHS (identifikace ovladačů, sdělovačů a ukazatelů)	a) Značky včetně barvy jejich příslušných sdělovačů, které se musí podle přílohy II směrnice 78/316/EHS ve vozidle nacházet, musí být v souladu s uvedenou směrnicí. b) Kde tomu tak není, technická zkušebna ověří, zda značky, sdělovače a ukazatele instalované ve vozidle poskytují řidiči srozumitelné informace o fungování příslušných ovladačů.
34	směrnice 78/317/EHS (odmrazování/odmlžování)	Vozidlo musí být vybaveno odpovídajícími zařízeními pro odmrazování a odmlžování čelního skla.
35	směrnice 78/318/EHS (ostřikovače/stírače)	Vozidlo musí být vybaveno odpovídajícími zařízeními pro ostřikování a stírání čelního skla.
36	směrnice 2001/56/ES (systémy vytápění)	a) Prostor pro cestující musí být vybaven systémem vytápění. b) Spalovací topení a jejich montáž musí odpovídat ustanovením přílohy VII směrnice 2001/56/ES. Kromě toho musí spalovací topení LPG a systémy vytápění LPG splňovat požadavky stanovené v příloze VIII uvedené směrnice. c) Další dodatečně namontované systémy vytápění musí splňovat požadavky uvedené směrnice.
39	směrnice 80/1268/EHS (emise CO_2 / spotřeba paliva)	a) Provede se zkouška v souladu s bodem 5 přílohy I směrnice 80/1268/EHS. b) Požadavky stanovené v bodě 5.1.1 uvedené přílohy se nepoužijí. c) Pokud se neprovede zkouška emisí z výfuku podle ustanovení zmíněných v bodě 2, emise CO_2 a spotřeba paliva se vypočítají podle vzorců stanovených ve vysvětlivkách ([b]) a ([c]).

▼**M10**

Bod	Odkaz na regulační akt	Alternativní požadavky
40	směrnice 80/1269/EHS (výkon motoru)	a) Žadatel předloží prohlášení výrobce, ve kterém bude uveden maximální výkon motoru v kW i odpovídající režim v otáčkách za minutu. b) Případně je možné uvést křivku výkonu motoru, která poskytuje tutéž informaci.
41	směrnice 2005/55/EC (emise (Euro 4 a 5) těžká nákladní vozidla – OBD – opacita kouře)	*Emise z výfuku* a) V souladu s bodem 6.2 přílohy I směrnice 2005/55/ES se provede zkouška za použití faktorů zhoršení uvedených v bodě 3.6 přílohy II směrnice 2005/78/ES. b) Použijí se mezní hodnoty uvedené v tabulce I nebo tabulce 2 v příloze I směrnice 2005/55/ES. *OBD* a) Vozidlo musí být vybaveno systémem OBD. b) Rozhraní OBD musí být schopné komunikovat s běžnými diagnostickými nástroji používanými pro periodickou technickou kontrolu. *Opacita kouře* a) Vozidla s motorem poháněným motorovou naftou se zkouší zkušebními metodami uvedenými v příloze VI směrnice 2005/55/ES. b) Korigovaná hodnota koeficientu absorpce musí být uvedena na dobře viditelném a snadno přístupném místě.
45	směrnice 92/22/EHS (bezpečnostní zasklení)	*Konstrukční části* a) Zasklení musí být vyrobeno z tvrzeného nebo vrstveného bezpečnostního skla. b) Vybavení plastovým zasklením se povoluje pouze v částech umístěných za sloupkem „B“. c) Nesmí být požadováno, aby zasklení bylo schváleno podle směrnice 92/22/EHS. *Montáž* a) Použijí se požadavky na montáž stanovené v příloze 21 předpisu EHK OSN č. 43. b) Na čelním skle a na zasklení situovaném před sloupkem „B“ nejsou povoleny žádné zabarvené filmy, které by snížily běžný průchod světla pod požadované minimum.
46	směrnice 92/23/EHS (pneumatiky)	*Konstrukční části* Pneumatiky musí být opatřeny značkou „ES“ schválení typu včetně znaku „s“ (z anglického „sound“ – „akustický tlak“). *Montáž* a) Rozměry, index únosnosti a rychlostní kategorie pneumatik musí splňovat požadavky přílohy IV směrnice 92/23/EHS. b) Značka rychlostní kategorie pneumatiky musí být slučitelná s maximální konstrukční rychlostí vozidla.

▼**M10**

Bod	Odkaz na regulační akt	Alternativní požadavky
		c) Tento požadavek se uplatní i u vozidel, která mají omezovač rychlosti. d) Pokud jde o použití ustanovení výše uvedeného písmene b), maximální rychlost vozidla určí jeho výrobce. Technická zkušebna však může vyhodnotit maximální konstrukční rychlost vozidla na základě maximálního výkonu motoru, maximálního počtu otáček za minutu a údajů o kinematickém řetězci.
48	směrnice 97/27/ES (hmotnosti a rozměry)	a) Hlavní požadavky přílohy I směrnice 97/27/ES musí být splněny. Nepoužijí se však požadavky stanovené v bodech 7.8.3, 7.9 a 7.10 uvedené přílohy. b) Pro použití ustanovení uvedených v písmenu a) jsou brány v úvahu tyto hmotnosti: — hmotnost vozidla v provozním stavu vymezená v bodě 2.6 přílohy I směrnice 2007/46/ES změřená technickou zkušebnou a — maximální hmotnost naloženého vozidla uvedená výrobcem vozidla nebo vyznačená na štítku výrobce včetně nálepek nebo v informacích dostupných v příručce majitele. Tyto hmotnosti se považují za maximální technicky přípustnou hmotnost naloženého vozidla. c) Nepovolují se technické změny provedené žadatelem – např. výměna pneumatik za pneumatiky s nižším indexem únosnosti – za účelem snížení maximální technicky přípustné hmotnosti naloženého vozidla na 3,5 tuny a méně, aby mohlo být vozidlu uděleno jednotlivé schválení. d) Nejsou povoleny žádné výjimky, pokud jde o maximální přípustné rozměry.
49	Směrnice 92/114/EHS (vnější výčnělky kabin)	a) V souladu s bodem 6 přílohy I směrnice 92/114/EHS musí být splněny obecné požadavky stanovené v bodě 5 přílohy I směrnice 74/483/EHS. b) Podle uvážení technické zkušebny musí být splněny požadavky uvedené v bodech 6.1, 6.5, 6.6, 6.7, 6.8 a 6.11 přílohy I směrnice 74/483/EHS.
50	směrnice 94/20/ES (spojovací zařízení)	*Samostatné technické celky* a) Spojovací zařízení OEM určená pro tažení přípojného vozidla, jehož maximální hmotnost nepřesahuje 1 500 kg, nemusí mít schválení typu podle směrnice 94/20/ES. b) Spojovací zařízení se považuje za OEM, pokud je popsáno v příručce majitele nebo v obdobném pomocném dokladu, který výrobce vozidla poskytl kupujícímu. c) Pokud je takové spojovací zařízení schváleno spolu s vozidlem, v certifikátu schválení se uvede příslušná informace o tom, že majitel musí zajistit slučitelnost se spojovacím zařízením instalovaným v přípojném vozidle.

▼**M10**

Bod	Odkaz na regulační akt	Alternativní požadavky
		d) Spojovací zařízení jiná než zařízení zmíněná výše v písmenu a) a spojovací zařízení dodatečně namontovaná do vozidla musí mít schválení typu v souladu se směrnicí 94/20/ES. *Montáž na vozidle* Technická zkušebna kontroluje, zda je montáž spojovacích zařízení v souladu s přílohou VII směrnice 94/20/ES.
54	směrnice 96/27/ES (boční náraz)	a) Žadatel předloží prohlášení výrobce, že dané vozidlo, [*jehož identifikační číslo (VIN) musí být specifikováno*], splňuje alespoň jeden z těchto předpisů: — směrnice 96/27/ES, — FMVSS č. 214 (ochrana před bočním nárazem), — článek 18 JSRRV. b) Pokud o to žadatel požádá, lze provést zkoušku na výrobním vozidle v souladu s bodem 3 přílohy II směrnice 96/27/ES. c) Zkoušku provede oznámená evropská technická zkušebna, která je pro danou oblast kvalifikována. Žadateli bude vydán podrobný protokol.
56	směrnice 98/91/ES Vozidla pro přepravu nebezpečných věcí	Vozidla pro přepravu nebezpečných věcí musí splňovat ustanovení směrnice 94/55/ES.
58	nařízení (ES) č. 78/2009 (ochrana chodců)	*Asistence při brzdění* Vozidla musí být vybavena elektronickým protiblokovacím brzdovým systémem působícím na všechna kola. *Ochrana chodců* Do 24. února 2018 se požadavky uvedeného nařízení nepoužijí na vozidla, jejichž maximální hmotnost není větší než 2 500 kg a do 24. srpna 2019 se nepoužijí na vozidla, jejichž maximální hmotnost je větší než 2 500 kg. *Systémy čelní ochrany* Systémy čelní ochrany namontované na vozidle však musí mít schválení typu podle nařízení (ES) č. 78/2009 a jejich montáž musí splňovat základní požadavky stanovené v příloze I bodě 6 uvedeného nařízení.
59	směrnice 2005/64/ES (recyklovatelnost)	Požadavky uvedené směrnice se nepoužijí.
61	směrnice 2006/40/ES (klimatizační systém)	Požadavky uvedené směrnice se použijí.

Vysvětlivky vztahující se k dodatku 2

1. Zkratky použité v tomto dodatku

„OEM“: původní zařízení dodané výrobcem (original equipment provided by the manufacturer).

„FMVSS“: Federální norma bezpečnosti motorových vozidel Ministerstva dopravy USA (Federal Motor Vehicle Safety Standard of the U.S Department of Transportation).

„JSRRV“: Japonské bezpečnostní předpisy pro silniční vozidla (Japan Safety Regulations for Road Vehicles).

„SAE“: Společnost automobilových inženýrů (Society of Automotive Engineers).

„CISPR“: Mezinárodní výbor pro vysokofrekvenční rušení (Comité international spécial des perturbations radioélectriques).

2. Poznámky

(a) V případě potřeby se kontroluje, zda celková montáž LPG či CNG odpovídá ustanovením předpisů EHK OSN č. 67 nebo 110 nebo 115.

(b) Pro vyhodnocení emisí CO_2 se použije tento vzorec:

▼M10

Benzinový motor a manuální převodovka:

$CO_2 = 0{,}047\ m + 0{,}561\ p + 56{,}621$

Benzinový motor a automatická převodovka:

$CO_2 = 0{,}102\ m + 0{,}328\ p + 9{,}481$

Benzinový motor a hybridní elektrický pohon:

$CO_2 = 0{,}116\ m - 57{,}147$

Vznětový motor a manuální převodovka:

$CO_2 = 0{,}108\ m - 11{,}371$

Vznětový motor a automatická převodovka:

$CO_2 = 0{,}116\ m - 6{,}432$

Kde: CO_2 je kombinovaná hmotnost emisí CO_2 v g/km, „m“ je hmotnost vozidla v provozním stavu v kg a „p“ maximální výkon motoru v kW.

Kombinovaná hmotnost CO_2 se počítá s jedním desetinným místem, a poté se zaokrouhlí na nejbližší celé číslo takto:

a) pokud je číslo za desetinnou čárkou nižší než 5, výsledek se zaokrouhlí dolů;

b) pokud je číslo za desetinnou čárkou rovné nebo vyšší než 5, výsledek se zaokrouhlí nahoru.

(c) Pro vyhodnocení spotřeby paliva se použijí tyto vzorce:

$CFC = CO_2 \times k^{-1}$

Kde: CFC je kombinovaná spotřeba paliva v l/100 km, CO_2 je kombinovaná hmotnost emisí CO_2 v g/km zaokrouhlená podle pravidla uvedeného v poznámce (2 b), „k“ koeficient odpovídající:

23,81 v případě benzinového motoru;

26,49 v případě vznětového motoru.

Kombinovaná spotřeba paliva se počítá s dvěma desetinnými místy. Poté se zaokrouhlí takto:

a) pokud je číslo za prvním desetinným číslem nižší než 5, výsledek se zaokrouhlí dolů;

b) pokud je číslo za prvním desetinným číslem rovné nebo vyšší než 5, výsledek se zaokrouhlí nahoru.

(d) Směrnice 74/297/EHS se týká vozidel, která nespadají do pole působnosti směrnice 96/79/ES.

(e) Pokud vozidla splňují směrnici 96/79/ES, nemusí splňovat směrnici 74/297/EHS.

(f) Směrnice 74/297/EHS se vztahuje na vozidla N_1, jejichž maximální technicky přípustná hmotnost naloženého vozidla nepřesahuje 1,5 tuny.

▼M1

ČÁST II

Seznam předpisů EHK OSN uznávaných jako alternativy směrnic a nařízení uvedených v části I

Tam, kde je odkazováno na samostatnou směrnici nebo nařízení v tabulce v části I, jsou schválení vydaná v rámci následujících předpisů EHK OSN, ke kterým Společenství přistoupilo jako účastník „revidované dohody z roku 1958“ Evropské hospodářské komise Organizace spojených národů prostřednictvím rozhodnutí Rady 97/836/ES [1] nebo pozdějších rozhodnutí Rady uvedených v čl. 3 odst. 3 zmíněného rozhodnutí, považována za rovnocenná ES schválení typu udělenému v rámci příslušné samostatné směrnice nebo nařízení.

Veškeré další změny předpisů EHK OSN uvedených níže [2] musí být rovněž považovány za rovnocenné s výhradou rozhodnutí Společenství uvedeného v čl. 4 odst. 2 rozhodnutí 97/836/ES.

	Předmět	Číslo základního předpisu EHK OSN	Série změn
1. (*)	Přípustné hladiny akustického tlaku	51	02
	Náhradní systémy tlumení hluku výfuku	59	00
2.	Emise	83	05
	Náhradní katalyzátory	103	00
3.	Palivové nádrže	34	02
	Palivové nádrže LPG	67	01
	Palivové nádrže CNG	110	00
	Ochrana proti podjetí zezadu	58	01
5.	Ovládací síla řízení	79	01
6.	Zámky a závěsy dveří	11	02
7.	Zvuková výstražná zařízení	28	00
8.	Zařízení pro nepřímý výhled	46	02
9.	Brzdová zařízení	13	10
	Brzdová zařízení	13H	00
	Brzdová obložení	90	01
10.	Vysokofrekvenční rušení (elektromagnetická kompatibilita)	10	02
11.	Kouř vznětových motorů	24	03
12.	Vnitřní výbava	21	01

[1] Úř. věst. L 346, 17.12.1997, s. 78.
[2] Následné změny viz dokument EHK OSN TRANS/WP.29/343 v aktuálním znění.

▼**M1**

	Předmět	Číslo základního předpisu EHK OSN	Série změn
13.	Zařízení bránící neoprávněnému použití vozidla	18	03
	Zařízení bránící neoprávněnému použití vozidla	116	00
	Poplašné systémy vozidel	97	01
14.	Mechanismus řízení při nárazu	12	03
15.	Pevnost sedadel	17	07
	Pevnost sedadel (autobusy a autokary)	80	01
16.	Vnější výčnělky	26	03
17.	Rychloměr	39	00
19.	Kotevní úchyty bezpečnostních pásů	14	06
20.	Montáž zařízení pro osvětlení a světelnou signalizaci	48	02
21.	Odrazky	3	02
22.	Svítilny doplňkové, přední obrysové, zadní obrysové, brzdové	7	02
	Denní svítilny	87	00
	Boční obrysové svítilny	91	00
23.	Směrové svítilny	6	01
24.	Svítilna zadní registrační tabulky	4	00
25.	Světlomety (R_2 a HS_1)	1	02
25.	Světlomety sealed beam	5	02
	Světlomety (H_1, H_2, H_3, HB_3, HB_4, H_7, a/nebo H_8, H_9,HIR1, HIR2 a/nebo H_{11})	8	05
	Světlomety (H_4)	20	03
	Světlomety (halogenové, sealed beam)	31	02
	Žárovky k užití ve schválených svítilnách nebo světlometech	37	03
	Světlomety s výbojkovými zdroji světla	98	00
	Výbojkové zdroje světla k užití ve schválených svítilnách nebo světlometech	99	00
	Světlomety (asymetrické potkávací světlo)	112	00
	Adaptivní přední osvětlovací systém	123	00

▼**M1**

	Předmět	Číslo základního předpisu EHK OSN	Série změn
26.	Přední mlhové světlomety	19	02
28.	Zadní mlhové svítilny	38	00
29.	Zpětné světlomety	23	00
30.	Parkovací svítilny	77	00
31.	Bezpečnostní pásy a zádržné systémy	16	04
	Dětské zádržné systémy	44	04
32.	Pole výhledu směrem dopředu	125	00
33.	Identifikace ovladačů, sdělovačů a ukazatelů	121	00
36.	Systémy vytápění	122	00
38.	Opěrky hlavy (kombinované se sedadly)	17	07
	Opěrky hlavy	25	04
39.	Emise CO_2 – spotřeba paliva	101	00
40.	Výkon motoru	85	00
41.	Emise z těžkých nákladních vozidel (Euro 4 a 5)	49	04
42.	Boční ochrana	73	00
45.	Bezpečnostní zasklení	43	00
46.	Pneumatiky, motorová vozidla a jejich přípojná vozidla	30	02
	Pneumatiky, užitková vozidla a jejich přípojná vozidla	54	00
	Kola nebo pneumatiky pro dočasné užití	64	01
	Hlučnost při jízdě	117	01
47.	Omezovače rychlosti	89	00
50.	Spojovací zařízení	55	01
	Spojovací zařízení pro přímé připojení	102	00
51.	Hořlavost	118	00
52.	Autobusy a autokary	107	02
	Pevnost nástavby (autobusy a autokary)	66	00
53.	Čelní náraz	94	01

▼**M1**

	Předmět	Číslo základního předpisu EHK OSN	Série změn
54.	Boční náraz	95	02
56.	Vozidla pro přepravu nebezpečných věcí	105	04
57.	Ochrana proti podjetí zepředu	93	00

Pokud zvláštní směrnice nebo nařízení obsahuje požadavky na montáž, vztahují se tyto požadavky i na konstrukční části a samostatné technické celky schválené podle předpisů EHK OSN.

(*) Číslování položek v této tabulce odkazuje na číslování použité v tabulce v části I.

▼M9

PŘÍLOHA V

POSTUPY, KTERÉ JE TŘEBA DODRŽET PŘI ES SCHVALOVÁNÍ TYPU

0. **Cíle a oblast působnosti**

0.1 Tato příloha stanoví postupy pro řádné provádění schvalování typu vozidel v souladu s ustanoveními článku 9.

0.2 Tato příloha rovněž zahrnuje:

a) seznam mezinárodních norem, které jsou důležité pro určení technické zkušebny podle článku 41;

b) popis postupu pro posouzení kvalifikace technické zkušebny podle článku 41;

c) obecné požadavky na sestavování zkušebních protokolů technickými zkušebnami.

1. **Postup schvalování typu**

Při přijetí žádosti o schválení typu vozidla musí schvalovací orgán:

a) ověřit, že všechny certifikáty ES schválení typu vydané podle regulačních aktů, jež jsou použitelné pro schválení typu vozidla, se vztahují na tento typ vozidla a odpovídají předepsaným požadavkům;

b) odkazem na dokumentaci zajistit, aby byly specifikace vozidla a údaje uvedené v části I informačního dokumentu o vozidle obsaženy mezi údaji ve schvalovací dokumentaci a v certifikátech ES schválení typu s ohledem na příslušné regulační akty;

c) v případě, že položkové číslo v části I informačního dokumentu není zahrnuto do schvalovací dokumentace některého z regulačních aktů, potvrdit, že příslušná část nebo vlastnost odpovídá údajům v dokumentaci výrobce;

d) na vybraném vzorku vozidel typu, jenž má být schválen, provést nebo nechat provést kontrolu konstrukčních částí a systémů vozidla, aby se ověřilo, že vozidlo je vyrobeno (vozidla jsou vyrobena) v souladu s odpovídajícími údaji v potvrzené schvalovací dokumentaci s ohledem na certifikáty ES schválení typu;

e) případně provést nebo nechat provést příslušné kontroly montáže samostatných technických celků;

f) případně provést nebo nechat provést nezbytné kontroly z hlediska vybavenosti zařízeními uvedenými v poznámkách pod čarou 1 a 2 v části I přílohy IV;

g) provést nebo nechat provést nezbytné kontroly, aby bylo zajištěno, že jsou splněny požadavky stanovené v poznámce pod čarou 5 v části I přílohy IV.

2. **Kombinace technických specifikací**

Počet kontrolovaných vozidel musí být takový, aby postačoval pro náležitou kontrolu různých schvalovaných kombinací podle následujících kritérií:

Technické specifikace	Kategorie vozidla									
	M_1	M_2	M_3	N_1	N_2	N_3	O_1	O_2	O_3	O_4
Motor	X	X	X	X	X	X	—	—	—	—
Převodová skříň	X	X	X	X	X	X	—	—	—	—

▼M9

Technické specifikace	Kategorie vozidla									
	M_1	M_2	M_3	N_1	N_2	N_3	O_1	O_2	O_3	O_4
Počet náprav	—	X	X	X	X	X	X	X	X	X
Hnací nápravy (počet, umístění, propojení)	X	X	X	X	X	X	—	—	—	—
Řízené nápravy (počet a umístění)	X	X	X	X	X	X	X	X	X	X
Druhy karoserií	X	X	X	X	X	X	X	X	X	X
Počet dveří	X	X	X	X	X	X	X	X	X	X
Řízení levostranné nebo pravostranné	X	X	X	X	X	X	—	—	—	—
Počet sedadel	X	X	X	X	X	X	—	—	—	—
Úroveň výstroje	X	X	X	X	X	X	—	—	—	—

3. **Zvláštní ustanovení**

Není-li k dispozici žádný certifikát schválení typu podle některého z příslušných regulačních aktů, musí schvalovací orgán:

a) provést potřebné zkoušky a kontroly podle požadavků každého z příslušných regulačních aktů;

b) ověřit, že vozidlo odpovídá údajům v dokumentaci výrobce vozidla a že plní technické požadavky každého z příslušných regulačních aktů;

c) případně provést nebo nechat provést příslušné kontroly montáže samostatných technických celků;

d) případně provést nebo nechat provést nezbytné kontroly z hlediska vybavenosti zařízeními uvedenými v poznámkách pod čarou 1 a 2 v části I přílohy IV;

e) provést nebo nechat provést nezbytné kontroly, aby bylo zajištěno, že jsou splněny požadavky stanovené v poznámce pod čarou 5 v části I přílohy IV.

▼M9

Dodatek 1

Normy závazné pro subjekty zmíněné v článku 41

1. Činnosti spojené se zkoušením pro schválení typu, jež je třeba provést v souladu s regulačními akty uvedenými v příloze IV:

1.1 Kategorie A (zkoušky prováděné ve vlastních zařízeních):

EN ISO/IEC 17025:2005 o všeobecných požadavcích na způsobilost zkušebních a kalibračních laboratoří.

Technické zkušebny pověřené činnostmi kategorie A mohou provádět nebo dohlížet na zkoušky stanovené v regulačních aktech, jimiž byly pověřeny, a to v zařízeních výrobce nebo třetí osoby.

1.2 Kategorie B (dohled nad zkouškami prováděnými v zařízeních výrobce nebo v zařízeních třetí osoby):

EN ISO/IEC 17020:2004 o obecných kritériích pro činnost různých typů orgánů provádějících kontrolu.

Před prováděním jakékoliv zkoušky nebo dohledem nad ní v zařízeních výrobce nebo třetí osoby technická zkušebna zkontroluje, zda zkušební zařízení a měřicí přístroje splňují příslušné požadavky normy uvedené v bodě 1.1.

2. Činnosti související se shodností výroby

2.1 Kategorie C (postup pro úvodní posouzení a kontroly systému řízení jakosti výrobce):

EN ISO/IEC 17021:2006 o požadavcích na orgány provádějící audit a certifikaci systémů řízení.

2.2 Kategorie D (kontrola nebo zkoušení výrobních vzorků nebo dohled nad nimi):

EN ISO/IEC 17020:2004 o obecných kritériích pro činnost různých typů orgánů provádějících kontrolu.

▼M9

Dodatek 2

Postup pro posouzení technických zkušeben

1. **Účel tohoto dodatku**

1.1 Tento dodatek stanoví podmínky, podle nichž má příslušný orgán podle článku 42 provádět posouzení technických zkušeben.

1.2 Tyto požadavky se obdobně vztahují na všechny technické zkušebny, bez ohledu na jejich právní postavení (nezávislá organizace, výrobce nebo schvalovací orgán vykonávající činnost technické zkušebny).

2. **Zásady posouzení**

Při posuzování se vychází z několika zásad:

— nezávislost, jež je základem pro nestrannost a objektivitu závěrů,

— přístup založený na důkazech, jenž je zárukou spolehlivých a reprodukovatelných závěrů.

Inspektoři musí prokázat spolehlivost a bezúhonnost. Musí zachovávat důvěrnost a mlčenlivost.

O zjištěních a závěrech musí podat pravdivou a přesnou zprávu.

3. **Požadovaná kvalifikace inspektorů**

3.1 Posouzení mohou provádět pouze inspektoři, kteří mají technické a administrativní znalosti nezbytné pro tyto účely.

3.2 Inspektoři musí mít absolvovanou odbornou přípravu zaměřenou na činnosti využívané při posuzování. Kromě toho musí mít odborné znalosti v technické oblasti, v níž bude technická zkušebna provádět svou činnost.

3.3 Aniž jsou dotčeny body 3.1 a 3.2 tohoto dodatku, posouzení uvedené v článku 42 provádějí inspektoři, kteří jsou nezávislí na činnostech, u nichž se provádí posouzení.

4. **Žádost o určení**

4.1 Řádně pověřený zástupce technické zkušebny, jež podává žádost, podá příslušnému orgánu formální žádost, která obsahuje tyto části:

a) základní údaje o technické zkušebně, včetně obchodní firmy, jména, adresy, právního postavení a technických zdrojů;

b) podrobný popis kvalifikací pracovníků podílejících se na zkoušení a vedoucích pracovníků včetně jejich životopisů spolu s doklady o jejich vzdělání a odborné kvalifikaci;

c) kromě výše uvedeného prokáží technické zkušebny, které používají zkušební metody se simulací, že jsou schopny pracovat v prostředí využívajícím podporu počítače;

d) obecné informace o technické zkušebně, jako jsou její činnosti, případně její vazby v rámci větší firemní struktury, a adresy všech jejích provozoven, na něž se má vztahovat rozsah určení;

e) dohodu pro plnění požadavků k určení a ostatních povinností technické zkušebny podle příslušných směrnic;

▼M9

f) popis služeb při posuzování shody, jež technická zkušebna provádí v rámci použitelných regulačních aktů, a seznam regulačních aktů, pro něž technická zkušebna žádá o určení, včetně případných omezení způsobilostí;

g) kopii příručky jakosti technické zkušebny.

4.2 Příslušný úřad přezkoumá přiměřenost informací poskytnutých technickou zkušebnou.

5. **Přezkoumání zdrojů**

Příslušný úřad přezkoumá svou schopnost provádět posouzení technické zkušebny z hlediska své vlastní politiky, své způsobilosti a dostupnosti vhodných inspektorů a odborníků.

6. **Zadání posouzení subdodavateli**

6.1 Příslušný orgán může části posouzení zadat jako subdodavateli jinému orgánu pro udělení určení nebo požádat o spolupráci technické odborníky poskytnuté jinými příslušnými orgány. Technická zkušebna, jež podala žádost, musí se zapojením subdodavatelů a odborníků souhlasit.

6.2 Příslušný orgán při provádění celkového posouzení technické zkušebny zohledňuje akreditační certifikáty s odpovídající oblastí působnosti.

7. **Příprava posouzení**

7.1 Příslušný orgán oficiálně jmenuje tým pro provedení posouzení. Příslušný orgán zajistí, aby každý úkol byl svěřen osobám disponujícím odpovídajícími odbornými znalostmi. Tým jako celek musí zejména

a) mít odpovídající znalosti v dané oblasti působnosti, pro niž je požadováno určení, a

b) mít dostatečné znalosti k tomu, aby mohl spolehlivě posoudit způsobilost technické zkušebny vykonávat odbornou činnost v rámci svého určení.

7.2 Příslušný orgán jasně vymezí úkol uložený týmu pro provedení posouzení. Úkolem týmu pro provedení posouzení je přezkoumat dokumenty obdržené od technické zkušebny, jež podala žádost, a provést posouzení na místě.

7.3 Příslušný orgán se společně s technickou zkušebnou a jmenovaným týmem pro provedení posouzení dohodnou na termínu a harmonogramu posuzování. Zůstává však odpovědností příslušného orgánu dodržet termín, jenž je v souladu s plánem dohledu a opětovného posouzení.

7.4 Příslušný orgán zajistí, aby tým pro provedení posouzení obdržel dokumentaci s příslušnými kritérii, záznamy z předchozího posouzení a příslušné dokumenty a záznamy technické zkušebny.

8. **Posouzení na místě**

Tým pro provedení posouzení provede posouzení technické zkušebny v jejích zařízeních, v nichž je prováděna jedna nebo více klíčových činností, a případně provede ověření na jiných vybraných místech, kde technická zkušebna vykonává svou činnost.

9. **Analýza zjištění a hodnotící zpráva**

9.1 Tým pro provedení posouzení analyzuje všechny příslušné informace a důkazy získané během přezkumu dokumentů a záznamů a během posouzení na místě. Tato analýza musí být dostatečná k tomu, aby tým mohl stanovit rozsah způsobilosti, a zda technická zkušebna splňuje požadavky na určení.

▼M9

9.2 Postupy podávání zprávy příslušného orgánu musí zaručovat splnění následujících požadavků.

9.2.1 Tým pro provedení posouzení se před svým odchodem z místa posouzení musí sejít se zástupci technické zkušebny. Na této schůzce tým pro provedení posouzení poskytne písemnou a/nebo ústní zprávu o svých zjištěních získaných z analýzy. Technické zkušebně musí být umožněno položit dotazy ke zjištěním, včetně případných neshod, a k jejich podkladům.

9.2.2 Technické zkušebně se neprodleně předá písemná zpráva o výsledcích posouzení. Hodnotící zpráva obsahuje poznámky o způsobilosti a shodě a uvádí případné neshody, jež je třeba odstranit, aby byly splněny všechny požadavky k určení.

9.2.3 Technická zkušebna se vyzve, aby na hodnotící zprávu odpověděla a aby popsala konkrétní kroky, jež přijala nebo plánuje do určité doby přijmout s cílem odstranit případné zjištěné neshody.

9.3 Příslušný orgán zajistí, aby byly odpovědi technické zkušebny ohledně odstranění neshod přezkoumány, aby se zjistilo, zda je možné tato opatření považovat za dostatečná a účinná. Pokud se zjistí, že jsou odpovědi technické zkušebny nedostatečné, vyžádají se další informace. Kromě toho lze požadovat důkaz o účinném provedení přijatých opatření nebo provést následné posouzení s cílem ověřit, zda byla nápravná opatření provedena účinně.

9.4 Hodnotící zpráva musí obsahovat alespoň následující:

a) jednoznačnou identifikaci technické zkušebny;

b) termín (termíny) posouzení na místě;

c) jména inspektorů a/nebo odborníků podílejících se na posouzení;

d) jednoznačnou identifikaci všech posuzovaných zařízení;

e) navrhovaný rozsah určení, jenž byl posuzován;

f) prohlášení o přiměřenosti vnitřní organizace a postupů přijatých technickou zkušebnou za účelem získání důvěry v její způsobilost, jak byly stanoveny plněním požadavků na určení;

g) informace o odstranění všech případů neshody;

h) doporučení, zda by žadatel měl být určen nebo potvrzen jako technická zkušebna, a pokud ano, rozsah určení.

10. **Udělení/potvrzení určení**

10.1 Schvalovací orgán na základě zprávy (zpráv) a případných dalších příslušných informací bez zbytečného odkladu rozhodne o tom, zda udělí, potvrdí nebo prodlouží určení.

10.2 Schvalovací orgán vystaví příslušné technické zkušebně certifikát. Tento certifikát musí obsahovat tyto údaje:

a) totožnost a logo schvalovacího orgánu;

b) jednoznačná totožnost určené technické zkušebny;

c) datum vstupu v platnost udělení určení a datum uplynutí platnosti;

d) stručné informace o rozsahu určení nebo odkaz na tento rozsah (použitelné směrnice, nařízení nebo jejich část);

e) prohlášení o shodě a odkaz na stávající směrnici.

▼M9

11. **Opětovné posouzení a dohled**

11.1 Opětovné posouzení je obdobné úvodnímu posouzení s výjimkou toho, že je třeba zohlednit zkušenosti získané během předchozích posouzení. Posuzování s dohledem na místě jsou méně obsáhlá než opětovná posouzení.

11.2 Příslušný orgán navrhne plán opětovného posouzení a dohledu pro každou určenou technickou zkušebnu tak, aby byly pravidelně posuzovány reprezentativní vzorky z rozsahu určení.

Časový odstup mezi posouzeními na místě, ať už se jedná o opětovné posouzení, nebo o dohled, závisí na prokázané stabilitě, jíž technická zkušebna dosáhla.

11.3 Pokud jsou během dohledu nebo opětovného posouzení zjištěny případy neshody, stanoví příslušný orgán přesné lhůty pro nápravná opatření, jež mají být přijata.

11.4 Pokud nejsou nápravná opatření nebo opatření ke zlepšení přijata v dohodnutém časovém rámci nebo nejsou považována za dostatečná, přijme příslušný orgán vhodná opatření, jako je provedení dalšího posouzení, pozastavení/odejmutí určení pro jednu nebo více činností, pro něž byla technická zkušebna určena.

11.5 Pokud příslušný orgán rozhodne o pozastavení nebo odejmutí určení technické zkušebny, vyrozumí tuto zkušebnu doporučeným dopisem. V každém případě příslušný orgán přijme veškerá nezbytná opatření k zajištění pokračování činností, jež technická zkušebna již provádí.

12. **Záznamy o určených technických zkušebnách**

12.1 Příslušný orgán uchovává záznamy o technických zkušebnách, aby doložil, že byly účinně splněny požadavky na určení, včetně způsobilosti.

12.2 Pro zajištění důvěrnosti musí příslušný orgán uchovávat záznamy o technických zkušebnách zabezpečeným způsobem.

12.3 Záznamy o technických zkušebnách musí obsahovat alespoň následující:

a) příslušnou korespondenci;

b) záznamy z posouzení a zprávy;

c) kopie certifikátů o určení.

▼M9

Dodatek 3

Obecné požadavky týkající se formátu zkušebních protokolů

1. Pro každý regulační akt uvedený v části I přílohy IV musí být zkušební protokol v souladu s ustanoveními normy EN ISO/IEC 17025:2005. Zejména musí obsahovat informace podle bodu 5.10.2, včetně poznámky pod čarou 1 uvedené normy.

2. Vzor zkušebního protokolu stanoví schvalovací orgán v souladu se svými pravidly osvědčených postupů.

3. Zkušební protokol se vypracuje v úředním jazyce Společenství, který určí schvalovací orgán.

4. Kromě toho musí obsahovat alespoň tyto informace:

   a) označení vozidla, konstrukční části nebo samostatného technického celku, jež/jenž je předmětem zkoušky;

   b) podrobný popis vlastností vozidla, konstrukční části nebo samostatného technického celku v souvislosti s příslušným regulačním aktem;

   c) výsledky měření předepsaných v příslušných regulačních aktech a v případě potřeby mezní nebo prahové hodnoty, které je třeba splnit;

   d) příslušné rozhodnutí, pokud jde o každé měření zmíněné v bodě 4 písm. c): vyhovuje či nevyhovuje;

   e) podrobné prohlášení o shodě s různými ustanoveními, jež mají být splněna, tj. ustanoveními, u nichž není nutné provádět měření.

      Příklad z bodu 3.2.2 v příloze I směrnice Rady 76/114/EHS ([1]):

      „Zkontrolujte, zda je identifikační číslo vozidla umístěno tak, aby nemohlo být zahlazeno nebo poškozeno.“

      Protokol musí obsahovat prohlášení např. tohoto znění: „Místo, kde je identifikační číslo vozidla vylisováno, splňuje požadavky bodu 3.2.2 v příloze I.“;

   f) jsou-li povoleny jiné zkušební metody než ty, které jsou předepsány v regulačních aktech, musí být v protokolu uveden popis zkušební metody použité při zkoušce.

      Totéž platí, mohou-li být v rámci regulačních aktů použita alternativní ustanovení;

   g) fotografie pořízené při zkoušení. O jejich počtu rozhoduje schvalovací orgán.

      V případě zkoušení se simulací lze místo fotografií použít vytisknutý obraz z obrazovky počítače nebo jiné vhodné důkazy;

   h) vypracované závěry;

   i) v případě, že byla formulována stanoviska a vypracovány výklady, musí být řádně zdokumentovány a ve zkušebním protokolu jako takové označeny.

5. Vykazuje-li zkoušené vozidlo, konstrukční část nebo samostatný technický celek kombinaci několika nejméně příznivých vlastností, pokud jde o požadovanou úroveň výkonu (tj. nejnepříznivější případ), musí zkušební protokol obsahovat údaj o tom, jakým způsobem výrobce ve shodě se schvalovacím orgánem výběr provedl.

([1]) Úř. věst. L 24, 30.1.1976, s. 1.

▼M1

PŘÍLOHA VI

VZORY CERTIFIKÁTU SCHVÁLENÍ TYPU

VZOR A

(ke schvalování typu vozidla)

Maximální formát: A4 (210 × 297 mm)

CERTIFIKÁT ES SCHVÁLENÍ TYPU VOZIDLA

Razítko správního orgánu

Sdělení týkající se:

— ES schválení typu ([1])

— rozšíření ES schválení typu ([1])

— odmítnutí ES schválení typu ([1])

— odejmutí ES schválení typu ([1])

Typu:

— úplné vozidlo ([1])

— dokončené vozidlo ([1])

— nedokončené vozidlo ([1])

— vozidla s úplnými i nedokončenými variantami ([1])

— vozidla s dokončenými i nedokončenými variantami ([1])

s ohledem na směrnici 2007/46/ES naposledy pozměněnou směrnicí …./…/ES/ nařízením (ES) č. .../.... ([1])

ES schválení typu č.:

Důvod rozšíření:

ODDÍL I

0.1. Značka (obchodní název výrobce):

0.2. Typ:

0.2.1. Obchodní název (názvy) ([2]):

0.3. Způsob označení typu, je-li na vozidle vyznačen:

0.3.1. Umístění tohoto označení:

0.4. Kategorie vozidla ([3]):

0.5. Název a adresa výrobce úplného vozidla ([1]):

Název a adresa výrobce základního vozidla ([1]) ([4])

([1]) Nehodící se škrtněte.
([2]) Není-li k dispozici v době udělení schválení typu, vyplní se tento bod nejpozději při uvedení vozidla na trh.
([3]) Podle definice v příloze II části A.
([4]) Viz strana 2.

▼**M1**

Název a adresa výrobce posledního stupně výroby nedokončeného vozidla ([1]) ([2]):

Název a adresa výrobce dokončeného vozidla ([1]) ([2]):

0.8. Název a adresa montážního závodu (závodů):

0.9. Název a adresa zástupce výrobce (existuje-li):

ODDÍL II

Níže podepsaný tímto osvědčuje správnost výrobcova popisu v připojeném informačním dokumentu o výše uvedeném vozidle (vozidlech) (vzorcích vybraných správním orgánem odpovědným za ES schválení typu a předložených výrobcem jako prototypy typu vozidla) a použitelnost připojených výsledků zkoušek pro tento typ vozidla.

1. Pro úplná a dokončená vozidla/varianty ([1]):

   Typ vozidla splňuje/nesplňuje ([1]) technické požadavky všech souvisejících regulačních aktů uvedených v přílohách IV a XI ([1]) ([2]) směrnice 2007/46/ES.

2. Pro nedokončená vozidla/varianty ([1]):

   Typ vozidla splňuje/nesplňuje ([1]) technické požadavky regulačních aktů uvedených v tabulce na straně 2.

3. Schválení typu uděleno/odmítnuto/odejmuto ([1]).

4. Schválení uděleno podle článku 20 a jeho platnost je proto omezena do dd/mm/rr.

(Místo) (Podpis) (Datum)

Přílohy: Schvalovací dokumentace.

Výsledky zkoušek (viz příloha VIII).

Jméno (jména) a podpisový vzor (vzory) osoby (osob) oprávněných podepisovat prohlášení o shodě a jejich funkce v podniku.

Pozn.: Pokud je tento vzor užit ke schválení typu podle článku 20, 22 nebo 23, nesmí být nadepsán „Certifikát ES schválení typu vozidla“ kromě:

— případu uvedeného v článku 20, v němž Komise dovoluje členskému státu udělovat schválení typu podle této směrnice,

— a případu vozidel kategorie M_1 schválených jako typ podle postupu uvedeného v článku 22.

([1]) Nehodící se škrtněte.
([2]) Viz strana 2.

▼M1

CERTIFIKÁT ES SCHVÁLENÍ TYPU VOZIDLA

Strana 2

Toto ES schválení typu, pokud se vztahuje na nedokončená nebo na dokončená vozidla, varianty nebo verze, je podloženo následujícím schválením (schváleními) typu pro nedokončená vozidla:

Etapa 1: Výrobce základního vozidla

ES schválení typu č.:

Dne:

Použitelné pro varianty nebo verze (přichází-li v úvahu):

Etapa 2: Výrobce:

ES schválení typu č.:

Dne:

Použitelné pro varianty nebo verze (přichází-li v úvahu):

Etapa 3: Výrobce:

ES schválení typu č.:

Dne:

Použitelné pro varianty nebo verze (přichází-li v úvahu):

V případě, kdy schválení zahrnuje jednu nebo více nedokončených variant nebo verzí (přichází-li v úvahu), uveďte soupis těch variant nebo verzí (přichází-li v úvahu), které jsou úplné nebo dokončené.

Úplná/dokončená varianta (varianty):

Soupis požadavků, které se vztahují na schválený nedokončený typ, variantu nebo verzi vozidla (popřípadě s ohledem na oblast působnosti a poslední změny každého z regulačních aktů uvedených níže).

Bod	Předmět	Odkaz na regulační akt	Naposledy pozměněn	Použitelný pro variantu nebo v případě potřeby pro verzi

(Uveďte jen předmět, pro který existuje ES schválení typu.)

U vozidel zvláštního určení udělené výjimky nebo zvláštní ustanovení podle přílohy XI a výjimky udělené podle článku 20:

Odkaz na regulační akt	Číslo bodu	Typ schválení a druh výjimky	Použitelný pro variantu nebo v případě potřeby pro verzi

▼M1

Dodatek

Seznam regulačních aktů, jejichž požadavky typ vozidla splňuje

(vyplňuje se pouze v případě schválení typu podle čl. 6 odst. 3)

	Předmět	Odkaz na regulační akt ([1])	Ve znění	Použitelný na verze
1.	Přípustné hladiny akustického tlaku	Směrnice 70/157/EHS		
2.	Emise	Směrnice 70/220/EHS		
2a	Emise z lehkých osobních vozidel a z užitkových vozidel (Euro 5 a Euro 6)/přístup k informacím	Nařízení (ES) č. 715/2007		
3.	Palivové nádrže/ochrana proti podjetí zezadu	Směrnice 70/221/EHS		
4.	Umístění zadní registrační tabulky	Směrnice 70/222/EHS		
5.	Ovládací síla řízení	Směrnice 70/311/EHS		
6.	Zámky a závěsy dveří	Směrnice 70/387/EHS		
7.	Zvuková výstražná zařízení	Směrnice 70/388/EHS		
8.	Zpětná zrcátka	Směrnice 71/127/EHS		
8a	Zařízení pro nepřímý výhled	Směrnice 2003/97/ES		
9.	Brzdová zařízení	Směrnice 71/320/EHS		
10.	Vysokofrekvenční rušení (elektromagnetická kompatibilita)	Směrnice 72/245/EHS		
11.	Kouř vznětových motorů	Směrnice 72/306/EHS		
12.	Vnitřní výbava	Směrnice 74/60/EHS		
13.	Zařízení bránící neoprávněnému použití vozidla	Směrnice 74/61/EHS		
14.	Mechanismus řízení při nárazu	Směrnice 74/297/EHS		
15.	Pevnost sedadel	Směrnice 74/408/EHS		
16.	Vnější výčnělky	Směrnice 74/483/EHS		
17.	Zpětný chod a rychloměrné zařízení	Směrnice 75/443/EHS		
18.	Povinné štítky	Směrnice 76/114/EHS		
19.	Kotevní úchyty bezpečnostních pásů	Směrnice 76/115/EHS		
20.	Montáž zařízení pro osvětlení a světelnou signalizaci	Směrnice 76/756/EHS		
21.	Odrazky	Směrnice 76/757/EHS		

▼M1

	Předmět	Odkaz na regulační akt [1]	Ve znění	Použitelný na verze
22.	Svítilny doplňkové, přední obrysové, zadní obrysové, brzdové, denní, boční obrysové	Směrnice 76/758/EHS		
23.	Směrové svítilny	Směrnice 76/759/EHS		
24.	Svítilny zadní registrační tabulky	Směrnice 76/760/EHS		
25.	Světlomety (včetně žárovek)	Směrnice 76/761/EHS		
26.	Přední mlhové světlomety	Směrnice 76/762/EHS		
27.	Odtahové úchyty	Směrnice 77/389/EHS		
28.	Zadní mlhové svítilny	Směrnice 77/538/EHS		
29.	Zpětné světlomety	Směrnice 77/539/EHS		
30.	Parkovací svítilny	Směrnice 77/540/EHS		
31.	Bezpečnostní pásy a zádržné systémy	Směrnice 77/541/EHS		
32.	Pole výhledu směrem dopředu	Směrnice 77/649/EHS		
33.	Identifikace ovladačů, sdělovačů a ukazatelů	Směrnice 78/316/EHS		
34.	Odmrazování/odmlžování	Směrnice 78/317/EHS		
35.	Ostřikovače/stírače	Směrnice 78/318/EHS		
36.	Systémy vytápění	Směrnice 2001/56/ES		
37.	Kryty kol	Směrnice 78/549/EHS		
38.	Opěrky hlavy	Směrnice 78/932/EHS		
39.	Emise CO_2/spotřeba paliva	Směrnice 80/1268/EHS		
40.	Výkon motoru	Směrnice 80/1269/EHS		
41.	Emise z těžkých nákladních vozidel (Euro 4 a 5)	Směrnice 2005/55/ES		
▼M5				
41a.	Emise (Euro VI) těžká nákladní vozidla/přístup k informacím	Nařízení (ES) č. 595/2009		
▼M1				
42.	Boční ochrana	Směrnice 89/297/EHS		
43.	Systémy proti rozstřiku	Směrnice 91/226/EHS		
44.	Hmotnosti a rozměry (osobní vozy)	Směrnice 92/21/EHS		
45.	Bezpečnostní zasklení	Směrnice 92/22/EHS		
46.	Pneumatiky	Směrnice 92/23/EHS		

▼M1

	Předmět	Odkaz na regulační akt (1)	Ve znění	Použitelný na verze
47.	Omezovače rychlosti	Směrnice 92/24/EHS		
48.	Hmotnosti a rozměry (jiná vozidla než podle bodu 44)	Směrnice 97/27/ES		
49.	Vnější výčnělky kabin	Směrnice 92/114/EHS		
50.	Spojovací zařízení	Směrnice 94/20/ES		
51.	Hořlavost	Směrnice 95/28/ES		
52.	Autobusy a autokary	Směrnice 2001/85/ES		
53.	Čelní náraz	Směrnice 96/79/ES		
54.	Boční náraz	Směrnice 96/27/ES		
56.	Vozidla pro přepravu nebezpečných věcí	Směrnice 98/91/ES		
57.	Ochrana proti podjetí zepředu	Směrnice 2000/40/ES		
▼M2				
58.	Ochrana chodců	Nařízení (ES) č. 78/2009		
▼M1				
59.	Recyklovatelnost	Směrnice 2005/64/ES		
▼M2	_____			
▼M1				
61.	Klimatizační systémy	Směrnice 2006/40/ES		
▼M3				
62	Vodíkový systém	Nařízení (ES) č. 79/2009		
▼M6				
63.	Obecná bezpečnost	Nařízení (ES) č. 661/2009		
▼M13				
63.1	Ukazatele rychlostních stupňů	(EU) č. 65/2012		

▼M1

(1) Nebo předpisy EHK OSN, které jsou považovány za rovnocenné.

▼M10

VZOR B

(ke schvalování typu vozidla s ohledem na systém)

▼M1

Maximální formát: A4 (210 × 297 mm)

CERTIFIKÁT ES SCHVÁLENÍ TYPU

Razítko správního orgánu

Sdělení týkající se:

— ES schválení typu ([1])
— rozšíření ES schválení typu ([1])
— odmítnutí ES schválení typu ([1])
— odejmutí ES schválení typu ([1])

} typu systému/typu vozidla s ohledem na systém ([1])

s ohledem na směrnici …/…/ES / nařízení (ES) č. …/… ([1]) naposledy pozměněnou (pozměněné) směrnicí …/…/ES / nařízením (ES) č. …/… ([1])

ES schválení typu č.:

Důvod rozšíření:

ODDÍL I

0.1. Značka (obchodní název výrobce):

0.2. Typ:

0.2.1. Obchodní označení (je-li/jsou-li k dispozici):

0.3. Způsob označení typu, je-li na vozidle vyznačen ([2]):

0.3.1. Umístění tohoto označení:

0.4. Kategorie vozidla ([3]):

0.5. Název a adresa výrobce:

0.8. Název a adresa montážního závodu (závodů):

0.9. Zástupce výrobce:

ODDÍL II

1. Doplňující informace (přicházejí-li v úvahu): viz doplněk

2. Technická zkušebna provádějící zkoušky:

3. Datum zkušebního protokolu:

4. Číslo zkušebního protokolu:

5. Poznámky (jsou-li nějaké): viz doplněk

6. Místo:

7. Datum:

([1]) Nehodící se škrtněte.
([2]) Pokud způsob označení typu obsahuje znaky, které nejsou důležité pro popis typů vozidla, konstrukční části nebo samostatného technického celku, kterých se týká tento informační dokument, nahradí se tyto znaky v dokumentaci znakem „?“ (např. ABC??123??).
([3]) Vymezeno v části A přílohy II.

▼**M1**

8. Podpis:

Přílohy: Schvalovací dokumentace.

Zkušební protokol.

▼**M1**

Doplněk k

certifikátu ES schválení typu č. …

1.	Další informace
1.1.	(…):
1.1.1.	(…):
(…)	
2.	Číslo osvědčení typu každé konstrukční části nebo samostatného technického celku namontovaných ve vozidle typu, který má splňovat požadavky této směrnice nebo nařízení
2.1.	(…):
3.	Poznámky
3.1.	(…):

▼**M1**

VZOR C

(ke schvalování typu konstrukční části / samostatného technického celku)

Maximální formát: A4 (210 × 297 mm)

CERTIFIKÁT ES SCHVÁLENÍ TYPU

Razítko správního orgánu

Sdělení týkající se:

— ES schválení typu ([1])
— rozšíření ES schválení typu ([1])
— odmítnutí ES schválení typu ([1])
— odejmutí ES schválení typu ([1])

} typu konstrukční části/samostatného technického celku ([1])

s ohledem na směrnici …/…/ES / nařízení (ES) č. …/… ([1]) naposledy pozměněnou (pozměněné) směrnicí …/…/ES / nařízením (ES) č. …/… ([1])

ES schválení typu č.:

Důvod rozšíření:

ODDÍL I

0.1. Značka (obchodní název výrobce):

0.2. Typ:

0.3. Způsob označení typu, je-li na konstrukční části/samostatném technickém celku ([1]) vyznačen ([2]):

0.3.1. Umístění tohoto označení:

0.5. Název a adresa výrobce:

0.7. U konstrukčních částí a samostatných technických celků umístění a způsob připevnění značky ES schválení typu:

0.8. Název a adresa montážního závodu (závodů):

0.9. Název a adresa zástupce výrobce (existuje-li):

ODDÍL II

1. Doplňující informace (přicházejí-li v úvahu): viz doplněk

2. Technická zkušebna provádějící zkoušky:

3. Datum zkušebního protokolu:

4. Číslo zkušebního protokolu:

5. Poznámky (jsou-li nějaké): viz doplněk

6. Místo:

7. Datum:

([1]) Nehodící se škrtněte.

([2]) Pokud způsob označení typu obsahuje znaky, které nejsou důležité pro popis typů vozidla, konstrukční části nebo samostatného technického celku, kterých se týká tento informační dokument, nahradí se tyto znaky v dokumentaci znakem „?“ (např. ABC??123??).

▼**M1**

8. Podpis:

Přílohy: Schvalovací dokumentace.

Zkušební protokol.

▼**M1**

Doplněk

k certifikátu ES schválení typu č. …

1.	Další informace
1.1.	(…):
1.1.1.	(…):
(…)	
2.	Případná omezení užívání zařízení:.
2.1.	(…):
3.	Poznámky
3.1.	(…):

▼M10

VZOR D

(k harmonizovanému jednotlivému schválení vozidla podle článku 24)

Maximální formát: A4 (210 × 297 mm)

CERTIFIKÁT ES JEDNOTLIVÉHO SCHVÁLENÍ VOZIDLA

e(4) Název, adresa, telefonní číslo a emailová adresa orgánu udělujícího jednotlivé schválení

Sdělení týkající se jednotlivého schválení vozidla s ohledem na článek 24 směrnice 2007/46/ES

Oddíl 1

Níže podepsaný [……*jméno a funkce*] tímto osvědčuje, že vozidlo:

0.1 Značka (obchodní název výrobce): ……

0.2 Typ: Varianta: Verze:

0.2.1 Obchodní označení: ……

0.4 Kategorie vozidla ([2]): ……

0.5 Název a adresa výrobce: ……

0.6 Umístění a způsob připevnění povinných štítků: ……

Umístění identifikačního čísla vozidla: ……

0.9 Název a adresa zástupce výrobce (pokud existuje):

0.10 Identifikační číslo vozidla:

které dne [……. *datum podání žádosti*]

předal ke schválení [……. *jméno a adresa žadatele*],

obdrželo schválení v souladu s ustanoveními článku 24 směrnice 2007/46/ES, na důkaz čehož se přiděluje toto číslo schválení: ……

Vozidlo odpovídá dodatku 2 k příloze IV směrnice 2007/46/ES. Může být bez dalšího schvalování trvale registrováno v členských státech s pravostranným/levostranným provozem ([1]), které využívají metrické/britské ([1]) jednotky pro rychloměr.

(Místo) (Datum)	(Podpis ([3]))	(Razítko schvalovacího orgánu)
[…]	[…]	[…]

Přiložené dokumenty

Dvě fotografie ([5]) vozidla (min. rozlišení 640 × 480 pixelů, ~7 × 10 cm)

([1]) Nehodící se škrtněte.
([2]) Podle přílohy II.A.
([3]) Nebo vizuální zobrazení „zaručeného elektronického podpisu“ podle směrnice 1999/93/ES, včetně údajů pro ověření.
([4]) Rozlišovací číslo členského státu vydávajícího jednotlivé schválení: (viz příloha VII bod 1 část 1 směrnice 2007/46/ES).
([5]) Jedna ¾ přední část vozidla, jedna ¾ zadní část vozidla.

▼M10

Oddíl 2

Obecné konstrukční vlastnosti

1. Počet náprav: ..... a kol: .....

1.1 Počet a umístění náprav s dvojitou montáží kol: .....

3. Hnací nápravy (počet, umístění, propojení): .....

Hlavní rozměry

4. Rozvor ([a]): … mm

4.1 Vzdálenost mezi nápravami: 1–2: … mm 2–3: … mm 3–4: … mm

5. Délka: … mm

6. Šířka: … mm

7. Výška: … mm

Hmotnosti

13. Hmotnost vozidla v provozním stavu: ..... kg ([b])

16. Maximální technicky přípustné hmotnosti

16.1 Maximální technicky přípustná hmotnost naloženého vozidla: ..... kg

16.2 Technicky přípustná hmotnost na každé z náprav: 1. ..... kg 2. ..... kg 3. ..... kg atd.

16.4 Maximální technicky přípustná hmotnost jízdní soupravy: ..... kg

18. Maximální technicky přípustná přípojná hmotnost pro:

18.1 ojí tažené přípojné vozidlo: ..... kg

18.2 návěs: ..... kg

18.3 přípojné vozidlo s nápravami uprostřed: ..... kg

18.4 nebrzděné přípojné vozidlo: ..... kg

19. Maximální technicky přípustná statická hmotnost ve spojovacím bodě: ..... kg

Hnací jednotka

20. Výrobce motoru: .....

21. Kód motoru vyznačený na motoru: .....

22. Pracovní princip: .....

23. Výhradně elektrická: ano/ne ([1])

23.1. Hybridní [elektrické] vozidlo: ano/ne ([1])

24. Počet a uspořádání válců: .....

25. Zdvihový objem motoru: ..... cm^3

26. Palivo: motorová nafta/benzin/zkapalněný ropný plyn (LPG) / zemní plyn nebo biometan/etanol/bionafta/vodík ([1])

26.1. Jednopalivová/dvoupalivová/vícepalivová (flex fuel) ([1])

27. Maximální netto výkon ([c]): ..... kW při ..... ot/min. nebo maximální trvalý jmenovitý výkon (elektrický motor) ..... kW ([1])

Maximální rychlost

29. Maximální rychlost: ..... km/h

▼M10

Nápravy a zavěšení

30. Rozchod kol u náprav: 1. …… mm 2. …… mm 3. …… mm

35. Kombinace pneumatika/kolo: ……

Karoserie

38. Kód karoserie ([d]): ……

40. Barva vozidla ([e]): ……

41. Počet a uspořádání dveří: ……

42. Počet míst k sezení (včetně sedadla řidiče) ([f]): ……

42.1. Místo/místa k sedění určená k užití, pouze když vozidlo stojí: ……

42.3. Počet míst přístupných pro uživatele invalidního vozíku: ……

Spojovací zařízení

44. Číslo schválení nebo značka schválení spojovacího zařízení (je-li namontováno): ……

Vliv na životní prostředí

46. Hladina akustického tlaku

u stojícího vozidla: …… dB(A) při otáčkách motoru: …… ot/min

u vozidla za jízdy: …… dB(A)

47. Hladina výfukových emisí ([g]): Euro ……

Jiné právní předpisy: ……

49. Emise CO_2 / spotřeba paliva / spotřeba elektrické energie ([h]):

1. veškerá hnací ústrojí kromě výhradně elektrických vozidel

	Emise CO_2	Spotřeba paliva
Kombinované:	… g/km	… l/100 km/m^3/100 km ([1])
Vážené, kombinované	… g/km	… l/100 km

2. výhradně elektrická vozidla a hybridní elektrická vozidla OVC

Spotřeba elektrické energie (vážená, kombinovaná ([1])) …… Wh/km

52. Poznámky

53. Ostatní údaje (počet ujetých kilometrů ([2]), …)

Vysvětlivky k příloze VI vzoru D

(1) Nehodící se škrtněte.
(2) Není povinné.
(a) Tento údaj se vyplní, pouze pokud má vozidlo dvě nápravy.
(b) Tato hmotnost je skutečná hmotnost vozidla za podmínek uvedených v příloze I bodě 2.6.
(c) U hybridních elektrických vozidel uveďte oba výstupní výkony.
(d) Použijí se kódy popsané v příloze II části C.
(e) Uveďte pouze základní barvu/barvy: bílá, žlutá, oranžová, červená, fialová, modrá, zelená, šedá, hnědá nebo černá.
(f) S výjimkou sedadel určených k užití pouze při stojícím vozidle a počtu míst pro invalidního vozíky.
(g) Uveďte hodnotu emisí Euro a případně znak odpovídající ustanovením použitým pro schválení typu.
(h) Opakujte pro jednotlivá paliva, která lze použít.

▼M1

PŘÍLOHA VII

SYSTÉM ČÍSLOVÁNÍ CERTIFIKÁTŮ ES SCHVÁLENÍ TYPU [1]

1. Číslo ES schválení typu sestává ze čtyř částí pro schválení typu vozidla jako celku a v případě schválení typu systému, konstrukční části nebo samostatného technického celku z pěti částí podle dále uvedeného rozpisu. Ve všech případech jsou části čísla odděleny znakem „*“.

Část 1: Malé písmeno „e“ za nímž následuje rozlišovací číslo členského státu, který udělil ES schválení typu:

1	pro Německo;	19	pro Rumunsko;
2	pro Francii;	20	pro Polsko;
3	pro Itálii;	21	pro Portugalsko;
4	pro Nizozemsko;	23	pro Řecko;
5	pro Švédsko;	24	pro Irsko;
6	pro Belgii;	26	pro Slovinsko;
7	pro Maďarsko;	27	pro Slovensko;
8	pro Českou republiku;	29	pro Estonsko;
9	pro Španělsko;	32	pro Lotyšsko;
11	pro Spojené království;	34	pro Bulharsko;
12	pro Rakousko;	36	pro Litvu;
13	pro Lucembursko;	49	pro Kypr;
17	pro Finsko;	50	pro Maltu.
18	pro Dánsko;		

Část 2: Číslo základní směrnice nebo nařízení.

Část 3: Číslo poslední pozměňující směrnice nebo nařízení včetně prováděcích předpisů, které se na schválení typu vztahují.

— V případě schválení typu vozidla jako celku se tím rozumí poslední směrnice nebo nařízení, které mění článek (nebo články) směrnice 2007/46/ES.

— V případě schválení typu vozidla jako celku udělovaného podle postupu uvedeného v článku 22 se tím rozumí poslední směrnice nebo nařízení, které mění článek (nebo články) směrnice 2007/46/ES, až na to, že se první dvě číslice (např. 20) nahrazují velkými tiskacími písmeny KS.

— Tím se rozumí poslední směrnice nebo nařízení, které obsahují aktuální ustanovení, jimž systém, konstrukční část nebo samostatný technický celek vyhovuje.

— Obsahují-li směrnice nebo nařízení včetně prováděcích předpisů různé technické požadavky, které mají být použity v určitých lhůtách, bude po části 3 následovat abecední znak, kterým se jasně identifikuje, na základě kterých technických požadavků bylo schválení uděleno. Jsou-li dotčeny různé kategorie vozidel, může tento znak také odkazovat na určitou kategorii vozidel. Uvedený abecední znak musí být oddělen od čísla znakem „*“.

[1] Konstrukční části a samostatné technické celky musí být označeny podle odpovídajících právních předpisů.

▼**M1**

Část 4: Čtyřmístné pořadové číslo (popřípadě s předřazenými nulami) pro ES schválení typu vozidla jako celku nebo čtyřmístné nebo pětimístné pořadové číslo pro ES schválení typu podle zvláštní směrnice nebo nařízení, která označují základní číslo schválení typu. Pro každou základní směrnici nebo nařízení začíná pořadí od čísla 0001.

Část 5: Dvoumístné pořadové číslo (popřípadě s předřazenými nulami) pro označení rozšíření. Pořadí začíná 00 pro každé základní číslo schválení typu.

2. V případě schválení typu vozidla jako celku musí být část 2 vynechána.

V případě vnitrostátního schválení typu uděleného vozidlům vyráběným v malých sériích podle článku 23 se část 3 nahradí velkými tiskacími písmeny NKS.

3. Část 5 se vynechává pouze na povinném štítku (štítcích) vozidel.

4. Uspořádání čísel schválení typu

4.1. Příklad třetího schválení typu (zatím bez rozšíření) uděleného Francií

a) podle směrnice 71/320/EHS:

e2*71/320*2002/78*00003*00

b) podle směrnice 2005/55/EC:

e2*2005/55*2006/51 D*00003*00 – v případě směrnice nebo nařízení s různými technickými požadavky (viz část 3).

4.2. Příklad pro druhé rozšíření čtvrtého schválení typu vozidla uděleného Spojeným královstvím:

e11*2007/46*0004*02

4.3. Příklad schválení typu vozidla jako celku uděleného podle článku 22 Lucemburskem vozidlu vyráběnému v malých sériích:

e13*KS07/46*0001*00.

4.4. Příklad vnitrostátního schválení typu vozidla uděleného podle článku 23 Nizozemskem vozidlu vyráběnému v malých sériích:

e4*NKS*0001*00.

4.5. Příklad čísla schválení typu vyraženého na povinném štítku (štítcích) vozidla:

e11*2007/46*0004.

5. Příloha VII se netýká předpisů EHK OSN uvedených v příloze IV. Schválení typu udělená v souladu s předpisy EHK OSN i nadále používají odpovídající číslování stanovené v příslušných nařízeních.

▼M1

Dodatek

Značka ES schválení typu konstrukční části a samostatného technického celku

1. Značka ES schválení typu konstrukční části a samostatného technického celku musí obsahovat:

1.1. obdélník, ve kterém je vepsáno malé písmeno „e“, po kterém následuje rozlišovací písmeno (písmena) nebo číslo členského státu, který udělil ES schválení typu konstrukční části nebo samostatnému technickému celku:

1	pro Německo	19	pro Rumunsko
2	pro Francii	20	pro Polsko
3	pro Itálii	21	pro Portugalsko
4	pro Nizozemsko	23	pro Řecko
5	pro Švédsko	24	pro Irsko
6	pro Belgii	26	pro Slovinsko
7	pro Maďarsko	27	pro Slovensko
8	pro Českou republiku	29	pro Estonsko
9	pro Španělsko	32	pro Lotyšsko
11	pro Spojené království	34	pro Bulharsko
12	pro Rakousko	36	pro Litvu
13	pro Lucembursko	49	pro Kypr
17	pro Finsko	50	pro Maltu
18	pro Dánsko		

1.2. v blízkosti obdélníku „základní číslo schválení“ uvedené v části 4 čísla schválení typu, jemuž předcházejí dvě čísla uvádějící pořadové číslo přidělené poslední významné technické změně příslušné zvláštní směrnice nebo nařízení;

1.3. další symbol nebo symboly umístěné nad obdélníkem, jež umožňují identifikovat některé vlastnosti. Tyto další informace jsou blíže uvedeny v příslušných samostatných směrnicích nebo nařízeních.

2. Konstrukční část nebo samostatný technický celek je opatřen značkou schválení typu konstrukční části nebo samostatného technického celku takovým způsobem, aby byla nesmazatelná a jasně čitelná.

3. Příklad značky schválení typu konstrukční části nebo samostatného technického celku je uveden v doplňku.

▼**M1**

Doplněk k dodatku I

Příklad značky schválení typu konstrukční části nebo samostatného technického celku

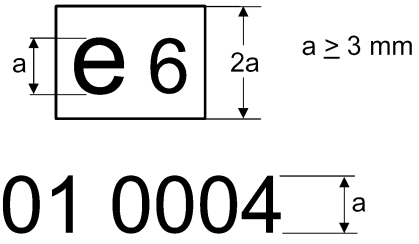

Vysvětlivky: Výše uvedené schválení typu konstrukční části bylo vydáno v Belgii pod číslem 0004. 01 je pořadové číslo označující úroveň technických požadavků, jež tato konstrukční část splňuje. Pořadové číslo se přiřazuje podle příslušné zvláštní směrnice nebo nařízení.

Pozn.: Doplňkové symboly nejsou v tomto příkladu uvedeny.

▼**M17**

PŘÍLOHA VIII

VÝSLEDKY ZKOUŠEK

(Vyplní schvalovací orgán odpovědný za schválení typu a připojí k certifikátu ES schválení typu vozidla)

V každém případě musí informace jasně vyjadřovat, o kterou variantu a verzi se jedná. Jedna verze nesmí mít více než jeden výsledek. Je však přípustná kombinace několika výsledků pro určitou verzi s označením nejhoršího případu. Tehdy je třeba připojit poznámku, že pro body označené hvězdičkou (*) jsou udány pouze výsledky nejhoršího případu.

1. Výsledky zkoušek hladin akustického tlaku

Číslo základního regulačního aktu a posledního pozměňujícího regulačního aktu použitelného na schválení. Pokud regulační akt stanoví dvě nebo více etap pro provedení, uveďte také etapu provedení:

Varianta/verze	…	…	…
u vozidla za jízdy (dB(A)/E)	…	…	…
u stojícího vozidla (dB(A)/E)	…	…	…
při otáčkách (ot/min)	…	…	…

2. Výsledky zkoušek výfukových emisí

2.1 Emise z motorových vozidel měřené v rámci zkoušení lehkých užitkových vozidel

Uveďte poslední pozměňující regulační akt použitelný na schválení. Pokud regulační akt stanoví dvě nebo více etap pro provedení, uveďte také etapu provedení:

Palivo (paliva) ([a]) ..... (motorová nafta, benzin, LPG, NG, dvojpalivový provoz: benzin/NG, LPG, flex-fuel: benzin/ethanol, NG/H2NG atd.)

2.1.1 Zkouška typu 1 ([b]) ([c]) (emise vozidla při zkušebním cyklu po studeném startu)

Varianta/verze	…	…	…
CO (mg/km)	…	…	…
THC (mg/km)	…	…	…
NMHC (mg/km)	…	…	…
NO_x (mg/km)	…	…	…
THC + NO_x (mg/km)	…	…	…
Hmotnost částic (PM) (mg/km)	…	…	…
Počet částic (P) (#/km) ([1])	…	…	…

▼**M17**

2.1.2 Zkouška typu 2 ([b]) ([c]) (údaje týkající se emisí požadované při schvalování typu pro způsobilost vozidla k silničnímu provozu)

Typ 2, zkouška při nízkém volnoběhu

Varianta/verze	…	…	…
CO (% obj.)	…	…	…
Otáčky motoru (ot/min)	…	…	…
Teplota oleje v motoru (°C)	…	…	…

Typ 2, zkouška při vysokém volnoběhu

Varianta/verze	…	…	…
CO (% obj.)	…	…	…
Hodnota lambda	…	…	…
Otáčky motoru (ot/min)	…	…	…
Teplota oleje v motoru (°C)	…	…	…

2.1.3 Zkouška typu 3 (emise plynů z klikové skříně): .....

2.1.4 Zkouška typu 4 (emise způsobené vypařováním): ..... g/zkoušku

2.1.5 Zkouška typu 5 (životnost zařízení k omezení znečišťujících látek):

— počet ujetých kilometrů pro účely zkoušky stárnutí (km) (např. 160 000 km): .....

— faktor zhoršení DF: vypočtený/stanovený ([2])

— hodnoty:

Varianta/verze	…	…	…
CO	…	…	…
THC	…	…	…
NMHC	…	…	…
NO_x	…	…	…
THC + NO_x	…	…	…
Hmotnost částic (PM)	…	…	…
Počet částic (P) ([1])	…	…	…

2.1.6 Zkouška typu 6 (průměrné emise při nízké okolní teplotě):

Varianta/verze	…	…	…
CO (g/km)	…	…	…
THC (g/km)	…	…	…

▼**M17**

2.1.7 Palubní diagnostický systém OBD: ano/ne (2)

2.2 Emise z motorů měřené v rámci zkoušení těžkých nákladních vozidel.

Uveďte poslední pozměňující regulační akt použitelný na schválení. Pokud regulační akt stanoví dvě nebo více etap pro provedení, uveďte také etapu provedení: …

Palivo (paliva) (a) ..... (motorová nafta, benzin, LPG, NG, ethanol atd.)

2.2.1 Výsledky evropské zkoušky s ustáleným cyklem (zkoušky ESC) (1) (e) (f)

Varianta/verze	…	…	…
CO (mg/kWh)	…	…	…
THC (mg/kWh)	…	…	…
NO_x (mg/kWh)	…	…	…
NH_3 (ppm) (1)	…	…	…
Hmotnost PM (mg/kWh)	…	…	…
Počet PM (#/kWh) (1)	…	…	…

2.2.2 Výsledky evropské zkoušky se závislostí na zatížení (zkoušky ELR) (1)

Varianta/verze	…	…	…
Koeficient absorpce: … m^{-1}	…	…	…

2.2.3 Výsledky evropské zkoušky s neustáleným cyklem (zkoušky ETC) (e) (f)

Varianta/verze	…	…	…
CO (mg/kWh)	…	…	…
THC (mg/kWh)	…	…	…
NMHC (mg/kWh) (1)	…	…	…
CH_4 (mg/kWh) (1)	…	…	…
NO_x (mg/kWh)	…	…	…
NH_3 (ppm) (1)	…	…	…
Hmotnost PM (mg/kWh)	…	…	…
Počet PM (#/kWh) (1)	…	…	…

2.2.4 Zkouška při volnoběhu (1)

Varianta/verze	…	…	…
CO (% obj.)	…	…	…
Hodnota lambda (1)	…	…	…
Otáčky motoru (ot/min)	…	…	…
Teplota oleje v motoru (°C)	…	…	…

▼**M17**

2.3 Kouř vznětových motorů

Uveďte poslední pozměňující regulační akt použitelný na schválení. Pokud regulační akt stanoví dvě nebo více etap pro provedení, uveďte také etapu provedení:

2.3.1 Výsledky zkoušky při volné akceleraci

Varianta/verze	…	…	…
Korigovaná hodnota koeficientu absorpce (m^{-1})	…	…	…
Volnoběžné otáčky	…	…	…
Maximální otáčky motoru	…	…	…
Teplota oleje (minimální/maximální)	…	…	…

3. Výsledky zkoušek emisí CO_2, spotřeby paliva/elektřiny a zkoušek akčního dosahu na elektřinu

Číslo základního regulačního aktu a posledního pozměňujícího regulačního aktu použitelného na schválení:

3.1 Motory s vnitřním spalováním, včetně vozidel s hybridním elektrickým pohonem s nabíjením jiným než externím (NOVC) ([1]) ([d])

Varianta/verze	…	…	…
Hmotnostní emise CO_2 (městský cyklus) (g/km)	…	…	…
Hmotnostní emise CO_2 (mimoměstský cyklus) (g/km)	…	…	…
Hmotnostní emise CO_2 (kombinace) (g/km)	…	…	…
Spotřeba paliva (městský cyklus) (l/100 km) ([g])	…	…	…
Spotřeba paliva (mimoměstský cyklus) (l/100 km) ([g])	…	…	…
Spotřeba paliva (kombinace) (l/100 km) ([g])	…	…	…

3.2 Hybridní elektrické vozidlo s externím nabíjením (OVC) ([1])

Varianta/verze	…	…	…
Hmotnostní emise CO_2 (cyklus A, kombinace) (g/km)	…	…	…
Hmotnostní emise CO_2 (cyklus B, kombinace) (g/km)	…	…	…

▼**M17**

Hmotnostní emise CO_2 (vážené, kombinace) (g/km)	…	…	…
Spotřeba paliva (cyklus A, kombinace) (l/100 km) ([g])	…	…	…
Spotřeba paliva (cyklus B, kombinace) (l/100 km) ([g])	…	…	…
Spotřeba paliva (vážená, kombinace) (l/100 km) ([g])	…	…	…
Spotřeba elektrické energie (cyklus A, kombinace) (Wh/km)	…	…	…
Spotřeba elektrické energie (cyklus B, kombinace) (Wh/km)	…	…	…
Spotřeba elektrické energie (vážená, kombinace) (Wh/km)	…	…	…
Akční dosah výhradně na elektřinu (km)	…	…	…

3.3 Výhradně elektrická vozidla ([1])

Varianta/verze	…	…	…
Spotřeba elektrické energie (Wh/km)	…	…	…
Akční dosah (km)	…	…	…

3.4 Vozidla s vodíkovými palivovými články ([1])

Varianta/verze	…	…	…
Spotřeba paliva (kg/100 km)	…	…	…

4. Výsledky zkoušek vozidel vybavených ekologickou inovací / ekologickými inovacemi ([h1]) ([h2]) ([h3])

Varianta/verze …

Číslo rozhodnutí, kterým byla schválena příslušná ekologická inovace ([h4])	Kód příslušné ekologické inovace ([h5])	1. Emise CO_2 základního vozidla (g/km)	2. Emise CO_2 vozidla s příslušnou ekologickou inovací (g/km)	3. Emise CO_2 základního vozidla při zkušebním cyklu typu I ([h6])	4. Emise CO_2 vozidla s příslušnou ekologickou inovací při zkušebním cyklu typu I (= 3.5.1.3)	5. Faktor použití (UF), tj. časový podíl využívání příslušné technologie při běžných provozních podmínkách	Výsledné snížení emisí CO_2 $[(1 - 2) - (3 - 4)] * 5$
xxxx/201x	…	…	…	…	…	…	…

▼**M17**

…	…	…	…	…	…	…	…
…	…	…	…	…	…	…	…
Celkové snížení emisí CO_2 (g/km) ([h7])							…

4.1 Obecný kód příslušné ekologické inovace / příslušných ekologických inovací ([h8])

Vysvětlivky

([1]) Připadá-li v úvahu.
([2]) Nehodící se škrtněte.
([a]) Pokud existují omezení pro palivo, uveďte tato omezení (například pro zemní plyn rozsah L nebo H).
([b]) U dvojpalivových vozidel se uvede pro každé z paliv samostatná tabulka.
([c]) U vozidel flex fuel, má-li být podle obrázku I.2.4 v příloze I nařízení (ES) č. 692/2008 provedena zkouška u obou paliv, a u vozidel na LPG nebo NG/biomethan, buď dvojpalivových nebo jednopalivových, se uvede samostatná tabulka pro různé referenční plyny použité při zkoušce a dále se uvede tabulka nejhorších získaných výsledků. V relevantních případech, v souladu s body 1.1.2.4 a 1.1.2.5 přílohy I nařízení (ES) č. 692/2008, se uvede, zda byly výsledky naměřeny či vypočteny.
([d]) Pro každé zkoušené referenční palivo se uvede samostatná tabulka.
([e]) Pro Euro VI se ESC rozumí jako WHSC a ETC jako WHTC.
([f]) Pro Euro VI se v případě, že se motory na CNG a LPG zkouší s odlišnými referenčními palivy, uvede tabulka samostatně pro každé zkoušené referenční palivo.
([g]) Jednotka „l/100 km“ se nahradí jednotkou „m^3/100 km“ u vozidel poháněných NG a H2NG a jednotkou „kg/100 km“ u vozidel poháněných vodíkem.
([h]) Ekologické inovace.
([h1]) Pro každou variantu/verzi se uvede samostatná tabulka.
([h2]) Pro každé zkoušené referenční palivo se uvede samostatná tabulka.
([h3]) V případě potřeby přidejte řádky v tabulce tak, aby byla každá ekologická inovace na samostatném řádku.
([h4]) Číslo rozhodnutí Komise, kterým se schvaluje příslušná ekologická inovace.
([h5]) Přidělený podle rozhodnutí Komise, kterým se schvaluje příslušná ekologická inovace.
([h6]) Pokud je místo zkušebního cyklu typu 1 použita metoda modelování, uvede se údaj zjištěný pomocí metody modelování.
([h7]) Celkové snížení emisí CO_2 dosažené použitím všech ekologických inovací.
([h8]) Obecný kód příslušné ekologické inovace/příslušných ekologických inovací sestává z následujících prvků, které jsou vzájemně odděleny mezerou:
— Kód schvalovacího orgánu podle přílohy VII.
— Kód každé ekologické inovace, jíž je vozidlo vybaveno, chronologicky podle schvalovacích rozhodnutí Komise.
(Například obecný kód tří ekologických inovací schválených postupně pod čísly 10, 15 a 16 a instalovaných ve vozidle schváleném německým schvalovacím orgánem by byl: „el 10 15 16“.)

▼M4

PŘÍLOHA IX

ES PROHLÁŠENÍ O SHODĚ

0. CÍLE

Prohlášení o shodě je osvědčení, které výrobce vozidla vydává kupujícímu, aby ho ujistil, že vozidlo, které získal, splňovalo v době výroby platné právní předpisy Evropské unie.

Prohlášení o shodě rovněž slouží k tomu, aby příslušné orgány členských států mohly registrovat vozidla, aniž by musely po žadateli vyžadovat poskytnutí další technické dokumentace.

Pro tyto účely musí prohlášení o shodě obsahovat

a) identifikační číslo vozidla;

b) přesné technické vlastnosti vozidla (tj. není dovoleno uvádět u jednotlivých položek rozsah hodnot).

1. OBECNÝ POPIS

1.1 Prohlášení o shodě sestává ze dvou částí.

a) STRANA 1, která sestává z prohlášení výrobce o shodě. Tentýž vzor platí pro všechny kategorie vozidel.

b) STRANA 2, která je technickým popisem hlavních vlastností vozidla. Vzor strany 2 se upravuje podle jednotlivých specifických kategorií vozidel.

1.2 Prohlášení o shodě má maximálně formát A4 (210 × 297 mm) nebo je složeno na formát A4.

1.3 Aniž je dotčeno ustanovení v oddíle 0 písm. b), hodnoty a jednotky uvedené v druhé části jsou shodné s hodnotami a jednotkami ve schvalovací dokumentaci podle odpovídajících regulačních aktů. Při kontrole shodnosti výroby se hodnoty ověřují postupy vymezenými v odpovídajících regulačních aktech. Uváží se odchylky povolené v těchto regulačních aktech.

2. ZVLÁŠTNÍ USTANOVENÍ

2.1 Vzor A prohlášení o shodě (úplné vozidlo) se vztahuje na vozidla, která lze používat na silnici, aniž by jejich schválení vyžadovalo další stupeň.

2.2 Vzor B prohlášení o shodě (dokončená vozidla) se vztahuje na vozidla, která pro účely schválení prošla dalším stupněm.

Jde o běžný výsledek postupu vícestupňového schválení (např. autobus vyrobený výrobcem druhého stupně na podvozku vyrobeném výrobcem vozidla).

Doplňkové vlastnosti přidané během vícestupňového postupu musí být stručně popsány.

2.3 Vzor C prohlášení o shodě (neúplná vozidla) se vztahuje na vozidla, pro jejichž schválení je nutný další stupeň (např. podvozky nákladních vozidel).

Pro vozidla s podvozkem s kabinou patřící do kategorie N, s výjimkou tahačů návěsů, platí vzor C.

▼M4

ČÁST 1

ÚPLNÁ A DOKONČENÁ VOZIDLA

VZOR A1 – STRANA 1

ÚPLNÁ VOZIDLA

ES PROHLÁŠENÍ O SHODĚ

Strana 1

Níže podepsaný [..... (*celé jméno a funkce*)] tímto osvědčuje, že vozidlo:

0.1 Značka (obchodní firma výrobce): .....

0.2 Typ: .....

Varianta ([a]): .....

Verze ([a]): .....

0.2.1 Obchodní název: .....

0.4 Kategorie vozidla: .....

▼M15

0.5 Název společnosti a adresa výrobce: .....

▼M4

0.6 Umístění a způsob připevnění povinných štítků: .....

Umístění identifikačního čísla vozidla: .....

0.9 Jméno a adresa zástupce výrobce (pokud existuje): .....

0.10 Identifikační číslo vozidla: .....

odpovídá ze všech hledisek typu popsanému ve schválení (… *číslo schválení typu včetně čísla rozšíření*) vydaném dne (..... *datum vydání*) a

může být trvale registrováno v členských státech, které mají pravostranný/levostranný ([b]) provoz a které užívají metrické/britské ([c]) jednotky na rychloměru ([d]).

(místo) (datum): … (podpis) .....

▼**M4**

VZOR A2 – STRANA 1

SCHVÁLENÍ TYPU PRO ÚPLNÁ VOZIDLA V MALÝCH SÉRIÍCH

[Rok]	[Pořadové číslo]

ES PROHLÁŠENÍ O SHODĚ

Strana 1

Níže podepsaný [..... (*celé jméno a funkce*)] tímto osvědčuje, že vozidlo:

0.1 Značka (obchodní firma výrobce): .....

0.2 Typ: .....

Varianta ([a]): .....

Verze ([a]): .....

0.2.1 Obchodní název: .....

0.4 Kategorie vozidla: .....

▼**M15**

0.5 Název společnosti a adresa výrobce: .....

▼**M4**

0.6 Umístění a způsob připevnění povinných štítků: .....

Umístění identifikačního čísla vozidla: .....

0.9 Jméno a adresa zástupce výrobce (pokud existuje): .....

0.10 Identifikační číslo vozidla: .....

odpovídá ze všech hledisek typu popsanému ve schválení (… *číslo schválení typu včetně čísla rozšíření*) vydaném dne (..... *datum vydání*) a

může být trvale registrováno v členských státech, které mají pravostranný/levostranný ([b]) provoz a které užívají metrické/britské ([c]) jednotky na rychloměru ([d]).

(místo) (datum): … (podpis) .....

▼M4

VZOR B – STRANA 1

DOKONČENÁ VOZIDLA

ES PROHLÁŠENÍ O SHODĚ

Strana 1

Níže podepsaný [..... (*celé jméno a funkce*)] tímto osvědčuje, že vozidlo:

0.1 Značka (obchodní firma výrobce): .....

0.2 Typ: .....

Varianta ([a]): .....

Verze ([a]): .....

0.2.1 Obchodní název: .....

0.4 Kategorie vozidla: .....

▼M15

0.5 Název společnosti a adresa výrobce: .....

▼M4

0.6 Umístění a způsob připevnění povinných štítků: .....

Umístění identifikačního čísla vozidla: .....

0.9 Jméno a adresa zástupce výrobce (pokud existuje): .....

0.10 Identifikační číslo vozidla: .....

a) bylo dokončeno a změněno ([1]) takto: ..... a

b) odpovídá ze všech hledisek typu popsanému ve schválení (… *číslo schválení typu včetně čísla rozšíření*) vydaném dne (..... *datum vydání*) a

c) může být trvale registrováno v členských státech, které mají pravostranný/levostranný ([b]) provoz a které užívají metrické/britské ([c]) jednotky na rychloměru ([d]).

(místo) (datum): … (podpis) .....

Přílohy: Prohlášení o shodě vystavené při každém předchozím stupni.

▼M4

STRANA 2

KATEGORIE VOZIDLA M_1

(úplná a dokončená vozidla)

Strana 2

Obecné konstrukční vlastnosti

1. Počet náprav: …… a kol: ……

3. Hnací nápravy (počet, umístění, propojení): …… ……

Hlavní rozměry

4. Rozvor náprav ([e]): …… mm

4.1 Vzdálenost mezi nápravami: 1–2: … mm 2–3: … mm 3–4: … mm

5. Délka: …… mm

6. Šířka: …… mm

7. Výška: …… mm

Hmotnosti

▼M15

13. Hmotnost v pohotovostním stavu vozidla: …… kg

13.2. Skutečná hmotnost vozidla: … kg

▼M4

16. Maximální technicky přípustné hmotnosti

16.1 Maximální technicky přípustná hmotnost naloženého vozidla: …… kg

16.2 Technicky přípustná hmotnost na každou z náprav: 1. …… kg 2. …… kg 3. …… kg atd.

16.4 Maximální technicky přípustná hmotnost jízdní soupravy: …… kg

18. Maximální technicky přípustná přípojná hmotnost:

18.1 přívěsu: …… kg

18.3 přívěsu s nápravami uprostřed: …… kg

18.4 nebrzděného přípojného vozidla: …… kg

19. Maximální technicky přípustná statická hmotnost ve spojovacím bodě: …… kg

Hnací jednotka

20. Výrobce motoru: ……

21. Kód motoru podle vyznačení na motoru: ……

22. Pracovní princip: ……

23. Výhradně elektrická: ano/ne ([1])

23.1 Hybridní (elektrické) vozidlo: ano/ne ([1])

24. Počet a uspořádání válců: ……

25. Zdvihový objem motoru: …… cm^3

26. Palivo: motorová nafta/benzin/zkapalněný ropný plyn (LPG)/zemní plyn – biomethan/ethanol/bionafta/vodík ([1])

▼M4

26.1 Jednopalivové/dvoupalivové/vícepalivové (flex fuel) ([1])

27. Jednopalivové/dvoupalivové/vícepalivové (flex fuel) ([g]): …… kW při …… ot/min nebo maximální trvalý jmenovitý výkon (elektrický motor) …… kW ([1])

Maximální rychlost

29. Maximální rychlost: …… km/h

Nápravy a zavěšení

30. Rozchod kol u náprav: 1. …… mm 2. …… mm 3. …… mm

35. Kombinace pneumatika/kolo ([h]): ……

Brzdy

36. Spojení brzd přípojného vozidla mechanická/elektrická/pneumatická/hydraulická ([1])

Karoserie

38. Kód karoserie ([i]): ……

40. Barva vozidla ([j]): ……

41. Počet a uspořádání dveří: ……

42. Počet míst k sedění (včetně sedadla řidiče) ([k]): ……

42.1 Místo (místa) k sedění určená k užití pouze při stojícím vozidle: ……

42.3 Počet míst přístupných pro uživatele invalidního vozíku: ……

Vliv na životní prostředí

46. Hladina akustického tlaku

u stojícího vozidla: …… dB(A) při otáčkách motoru: …… ot/min

u vozidla za jízdy: …… dB(A)

47. Hladina výfukových emisí ([l]): Euro ……

48. Emise z výfuku ([m]):

Číslo použitelného základního regulačního aktu a posledního pozměňujícího regulačního aktu: ……

1.1 Postup zkoušky: typ I nebo ESC ([1])

CO: …… HC: …… NO_x: …… HC + NO_x: ……
Hmotnost částic: ……

Opacita kouře (ELR): …… (m^{-1})

1.2 Postup zkoušky: typ I (Euro 5 nebo 6 ([1]))

CO: …. THC: …. NMHC: …. NO_x: …. THC + NO_x: ….
Hmotnost částic: …… Počet částic: ……

2. Postup zkoušky: ETC (je-li použitelné)

CO: …… NO_x: …… NMHC: …… THC: …… CH_4: ……
Hmotnost částic: ……

48.1 Korigovaná hodnota koeficientu absorpce kouře: …… (m^{-1})

▼M4

49. Emise CO_2/spotřeba paliva/spotřeba elektrické energie ([m]):

1. Veškerá hnací ústrojí kromě výhradně elektrických vozidel

	Emise CO_2	Spotřeba paliva
Městský cyklus:	..... g/km	..... l/100 km/m^3/100 km ([1])
Mimoměstský cyklus:	..... g/km	..... l/100 km/m^3/100 km ([1])
Kombinace:	..... g/km	..... l/100 km/m^3/100 km ([1])
Vážené, kombinované	..... g/km	..... l/100 km

2. Výhradně elektrická vozidla a hybridní elektrická vozidla OVC

Spotřeba elektrické energie (vážené, kombinované ([1])) ..... Wh/km

Akční dosah na elektřinu ..... km

▼M17

3. Vozidlo vybavené ekologickou inovací / ekologickými inovacemi: ano/ne ([1])

3.1 Obecný kód příslušné ekologické inovace / příslušných ekologických inovací ([p1]): .....

3.2 Celkové snížení emisí CO_2 dosažené použitím příslušné ekologické inovace / příslušných ekologických inovací ([p2]) (uveďte samostatně pro každé zkoušené referenční palivo): .....

▼M4

Různé

51. Pro vozidla zvláštního určení: určení v souladu s přílohou II bodem 5: .....

52. Poznámky ([n]): .....

▼M4

STRANA 2

KATEGORIE VOZIDLA M_2

(úplná a dokončená vozidla)

Strana 2

Obecné konstrukční vlastnosti

1. Počet náprav: …… a kol: ……

1.1 Počet a umístění náprav s dvojitou montáží kol: ……

2. Řízené nápravy (počet, umístění): ……

3. Hnací nápravy (počet, umístění, propojení): …… ……

Hlavní rozměry

4. Rozvor náprav (e): …… mm

4.1 Vzdálenost mezi nápravami: 1–2: … mm 2–3: … mm 3–4: … mm

5. Délka: …… mm

6. Šířka: …… mm

7. Výška: …… mm

9. Vzdálenost od předku vozidla ke středu spojovacího zařízení: ……. mm

12. Zadní převis: …… mm

Hmotnosti

▼M15

13. Hmotnost v pohotovostním stavu vozidla: …… kg

▼M4

13.1 Rozložení této hmotnosti na nápravy: 1. ……. kg 2. ……. kg 3. …… kg atd.

▼M15

13.2. Skutečná hmotnost vozidla: …… kg

▼M4

16. Maximální technicky přípustné hmotnosti

16.1 Maximální technicky přípustná hmotnost naloženého vozidla: …… kg

16.2 Technicky přípustná hmotnost na každou z náprav: 1. …… kg 2. …… kg 3. …… kg atd.

16.3 Technicky přípustná hmotnost na každou skupinu náprav: 1. ……. kg 2. …… kg 3. ……. kg atd.

16.4 Maximální technicky přípustná hmotnost jízdní soupravy: …… kg

17. Uvažované maximální přípustné hmotnosti pro registraci/provoz ve vnitrostátním/mezinárodním provozu ([1]) (o)

17.1 Uvažovaná maximální přípustná hmotnost naloženého vozidla pro registraci/provoz: …… kg

17.2 Uvažovaná maximální přípustná hmotnost naloženého vozidla pro registraci/provoz na každou nápravu: 1. …… kg 2. …… kg 3. …… kg

17.3 Uvažovaná maximální přípustná hmotnost naloženého vozidla pro registraci/provoz na každou skupinu náprav: 1. …… kg 2. …… kg 3. …… kg

▼M4

17.4 Uvažovaná maximální přípustná hmotnost jízdní soupravy pro registraci/provoz …… kg

18. Maximální technicky přípustná přípojná hmotnost:

18.1 přívěsu: …… kg

18.3 přívěsu s nápravami uprostřed: …… kg

18.4 nebrzděného přípojného vozidla: …… kg

19. Maximální technicky přípustná statická hmotnost ve spojovacím bodě: …… kg

Hnací jednotka

20. Výrobce motoru: ……

21. Kód motoru podle vyznačení na motoru: ……

22. Pracovní princip: ……

23. Výhradně elektrická: ano/ne ([1])

23.1 Hybridní (elektrické) vozidlo: ano/ne ([1])

24. Počet a uspořádání válců: ……

25. Zdvihový objem motoru: …… cm^3

26. Palivo: motorová nafta/benzin/zkapalněný ropný plyn (LPG)/zemní plyn – biomethan/ethanol/bionafta/vodík ([1])

26.1 Jednopalivové/dvoupalivové/vícepalivové (flex fuel) ([1])

27. Jednopalivové/dvoupalivové/vícepalivové (flex fuel) ([g]): …… kW při …… ot/min nebo maximální trvalý jmenovitý výkon (elektrický motor) …… kW ([1])

28. Převodovka (druh): ……

Maximální rychlost

29. Maximální rychlost: …… km/h

Nápravy a zavěšení

30. Rozchod kol u náprav: 1. …… mm 2. …… mm 3. …… mm

33. Hnací náprava (nápravy) vybavená vzduchovým pérováním nebo obdobným pérováním: ano/ne ([1])

35. Kombinace pneumatika/kolo ([h]): ……

Brzdy

36. Spojení brzd přípojného vozidla mechanická/elektrická/pneumatická/hydraulická ([1])

37. Tlak v plnicí větvi spojovacího potrubí pro přívěs: …… bar

Karoserie

38. Kód karoserie ([i]): ……

39. Třída vozidla: třída I/třída II/třída III/třída A/třída B ([1])

41. Počet a uspořádání dveří: ……

▼M4

42. Počet míst k sedění (včetně sedadla řidiče) ([k]): ……

42.1 Místo (místa) k sedění určená k užití pouze při stojícím vozidle: ……

42.3 Počet míst přístupných pro uživatele invalidního vozíku: ……

43. Počet míst k stání: ……

Spojovací zařízení

44. Číslo schválení nebo značka schválení spojovacího zařízení (je-li namontováno): ……

45.1 Parametry ([1]): D: …/ V: …/ S: …/ U: …

Vliv na životní prostředí

46. Hladina akustického tlaku

u stojícího vozidla: …… dB(A) při otáčkách motoru: …… ot/min

u vozidla za jízdy: …… dB(A)

47. Hladina výfukových emisí ([l]): Euro ……

48. Emise z výfuku ([m]):

Číslo použitelného základního regulačního aktu a posledního pozměňujícího regulačního aktu: ……

1.1 Postup zkoušky: typ I nebo ESC ([1])

CO: …… HC: …… NO_x: …… HC + NO_x: …… Hmotnost částic: ……

Opacita kouře (ELR): …… (m^{-1})

1.2 Postup zkoušky: typ I (Euro 5 nebo 6 ([1]))

CO: …… THC: …… NMHC: …… NO_x: …… THC + NO_x: ……. Hmotnost částic: ……. Počet částic: …….

2. Postup zkoušky: ETC (je-li použitelné)

CO: …… NO_x: …… NMHC: …… THC: …… CH_4: …… Hmotnost částic: ……

48.1 Korigovaná hodnota koeficientu absorpce kouře: …… (m^{-1})

Různé

51. Pro vozidla zvláštního určení: určení v souladu s přílohou II bodem 5: ……

52. Poznámky ([n]): ……

▼M4

STRANA 2

KATEGORIE VOZIDLA M_3

(úplná a dokončená vozidla)

Strana 2

Obecné konstrukční vlastnosti

1. Počet náprav: …… a kol: ……

1.1 Počet a umístění náprav s dvojitou montáží kol: ……

2. Řízené nápravy (počet, umístění): ……

3. Hnací nápravy (počet, umístění, propojení): …… ……

Hlavní rozměry

4. Rozvor náprav (°): …… mm

4.1 Vzdálenost mezi nápravami: 1–2: …… mm 2–3: …… mm 3–4: …… mm

5. Délka: …… mm

6. Šířka: …… mm

7. Výška: …… mm

9. Vzdálenost od předku vozidla ke středu spojovacího zařízení: …… mm

12. Zadní převis: …… mm

Hmotnosti

▼M15

13. Hmotnost v pohotovostním stavu vozidla: …… kg

▼M4

13.1 Rozložení této hmotnosti na nápravy: 1. …… kg 2. …… kg 3. …… kg atd.

▼M15

13.2. Skutečná hmotnost vozidla: …… kg

▼M4

16. Maximální technicky přípustné hmotnosti

16.1 Maximální technicky přípustná hmotnost naloženého vozidla: …… kg

16.2 Technicky přípustná hmotnost na každou z náprav: 1. …… kg 2. …… kg 3. …… kg atd.

16.3 Technicky přípustná hmotnost na každou skupinu náprav: 1. …… kg 2. …… kg 3. …… kg atd.

16.4 Maximální technicky přípustná hmotnost jízdní soupravy: …… kg

17. Uvažované maximální přípustné hmotnosti pro registraci/provoz ve vnitrostátním/mezinárodním provozu ([1]) (°)

17.1 Uvažovaná maximální přípustná hmotnost naloženého vozidla pro registraci/provoz: …… kg

17.2 Uvažovaná maximální přípustná hmotnost naloženého vozidla pro registraci/provoz na každou nápravu: 1. …… kg 2. …… kg 3. …… kg

17.3 Uvažovaná maximální přípustná hmotnost naloženého vozidla pro registraci/provoz na každou skupinu náprav: 1. …… kg 2. …… kg 3. …… kg

▼M4

17.4 Uvažovaná maximální přípustná hmotnost jízdní soupravy pro registraci/provoz …… kg

18. Maximální technicky přípustná přípojná hmotnost:

18.1 přívěsu: …… kg

18.3 přívěsu s nápravami uprostřed: …… kg

18.4 nebrzděného přípojného vozidla: …… kg

19. Maximální technicky přípustná statická hmotnost ve spojovacím bodě: …… kg

Hnací jednotka

20. Výrobce motoru: ……

21. Kód motoru podle vyznačení na motoru: ……

22. Pracovní princip: ……

23. Výhradně elektrická: ano/ne ([1])

23.1 Hybridní (elektrické) vozidlo: ano/ne ([1])

24. Počet a uspořádání válců: ……

25. Zdvihový objem motoru: …… cm^3

26. Palivo: motorová nafta/benzin/zkapalněný ropný plyn (LPG)/zemní plyn – biomethan/ethanol/bionafta/vodík ([1])

26.1 Jednopalivové/dvoupalivové/vícepalivové (flex fuel) ([1])

27. Jednopalivové/dvoupalivové/vícepalivové (flex fuel) ([g]): …… kW při …… ot/min nebo maximální trvalý jmenovitý výkon (elektrický motor) …… kW ([1])

28. Převodovka (druh): ……

Maximální rychlost

29. Maximální rychlost: …… km/h

Nápravy a zavěšení

30.1 Rozchod kol u jednotlivých řízených náprav: …… mm

30.2 Rozchod kol u všech ostatních náprav: …… mm

32. Umístění zatížitelné nápravy (náprav): ……

33. Hnací náprava (nápravy) vybavená vzduchovým pérováním nebo obdobným pérováním: ano/ne ([1])

35. Kombinace pneumatika/kolo ([h]): ……

Brzdy

36. Spojení brzd přípojného vozidla mechanická/elektrická/pneumatická/hydraulická ([1])

37. Tlak v plnicí větvi spojovacího potrubí pro přívěs: …… bar

Karoserie

38. Kód karoserie ([i]): ……

39. Třída vozidla: třída I/třída II/třída III/třída A/třída B ([1])

41. Počet a uspořádání dveří: ……

▼M4

42. Počet míst k sedění (včetně sedadla řidiče) ([k]): ……

42.1 Místo (místa) k sedění určená k užití pouze při stojícím vozidle: ……

42.2 Počet míst k sedění pro cestující: …… (dolní podlaží) …… (horní podlaží) (včetně sedadla řidiče)

42.3 Počet míst přístupných pro uživatele invalidního vozíku: ……

43. Počet míst k stání: ……

Spojovací zařízení

44. Číslo schválení nebo značka schválení spojovacího zařízení (je-li namontováno): ……

45.1 Parametry ([1]): D: …/ V: …/ S: …/ U: …

Vliv na životní prostředí

46. Hladina akustického tlaku

u stojícího vozidla: …… dB(A) při otáčkách motoru: …… ot/min

u vozidla za jízdy: …… dB(A)

47. Hladina výfukových emisí ([l]): Euro ……

48. Emise z výfuku ([m]):

Číslo použitelného základního regulačního aktu a posledního pozměňujícího regulačního aktu: ……

1. Postup zkoušky: typ I nebo ESC ([1])

CO: …… HC: …… NO_x: …… HC + NO_x: …… Hmotnost částic: ……

Opacita kouře (ELR): …… (m^{-1})

2. Postup zkoušky: ETC (je-li použitelné)

CO: …… NO_x: …… NMHC: …… THC: …… CH_4: …… Hmotnost částic: ……

48.1 Korigovaná hodnota koeficientu absorpce kouře: …… (m^{-1})

Různé

51. Pro vozidla zvláštního určení: určení v souladu s přílohou II bodem 5: ……

52. Poznámky ([n]): ……

▼M4

STRANA 2

KATEGORIE VOZIDLA N_1

(úplná a dokončená vozidla)

Strana 2

Obecné konstrukční vlastnosti

1. Počet náprav: …… a kol: ……

1.1 Počet a umístění náprav s dvojitou montáží kol: ……

3. Hnací nápravy (počet, umístění, propojení): …… ……

Hlavní rozměry

4. Rozvor náprav (°): …… mm

4.1 Vzdálenost mezi nápravami: 1–2: … mm 2–3: … mm 3–4: … mm

5. Délka: …… mm

6. Šířka: …… mm

7. Výška: …… mm

8. Předsazení točnice (maximální a minimální u seřiditelné točnice): .. mm

9. Vzdálenost od předku vozidla ke středu spojovacího zařízení: ……. mm

11. Délka ložného prostoru: …… mm

Hmotnosti

▼M15

13. Hmotnost v pohotovostním stavu vozidla: …… kg

▼M4

13.1 Rozložení této hmotnosti na nápravy: 1. ……. kg 2. ……. kg 3. …… kg atd.

▼M15

13.2. Skutečná hmotnost vozidla: …… kg

▼M4

16. Maximální technicky přípustné hmotnosti

16.1 Maximální technicky přípustná hmotnost naloženého vozidla: …… kg

16.2 Technicky přípustná hmotnost na každou z náprav: 1. …… kg 2. …… kg 3. …… kg atd.

16.4 Maximální technicky přípustná hmotnost jízdní soupravy: …… kg

18. Maximální technicky přípustná přípojná hmotnost:

18.1 přívěsu: …… kg

18.2 návěsu: …… kg

18.3 přívěsu s nápravami uprostřed: …… kg

18.4 nebrzděného přípojného vozidla: …… kg

19. Maximální technicky přípustná statická hmotnost ve spojovacím bodě: …… kg

▼M4

Hnací jednotka

20. Výrobce motoru: ……

21. Kód motoru podle vyznačení na motoru: ……

22. Pracovní princip: ……

23. Výhradně elektrická: ano/ne ([1])

23.1 Hybridní (elektrické) vozidlo: ano/ne ([1])

24. Počet a uspořádání válců: ……

25. Zdvihový objem motoru: …… cm^3

26. Palivo: motorová nafta/benzin/zkapalněný ropný plyn (LPG)/zemní plyn – biomethan/ethanol/bionafta/vodík ([1])

26.1 Jednopalivové/dvoupalivové/vícepalivové (flex fuel) ([1])

27. Jednopalivové/dvoupalivové/vícepalivové (flex fuel) ([g]): …… kW při …… ot/min nebo maximální trvalý jmenovitý výkon (elektrický motor) …… kW ([1])

28. Převodovka (druh): ……

Maximální rychlost

29. Maximální rychlost: …… km/h

Nápravy a zavěšení

30. Rozchod kol u náprav: 1. …… mm 2. …… mm 3. …… mm

35. Kombinace pneumatika/kolo ([h]): ……

Brzdy

36. Spojení brzd přípojného vozidla mechanická/elektrická/pneumatická/hydraulická ([1])

37. Tlak v plnicí větvi spojovacího potrubí pro přívěs: …… bar

Karoserie

38. Kód karoserie ([i]): ……

40. Barva vozidla ([j]): ……

41. Počet a uspořádání dveří: ……

42. Počet míst k sedění (včetně sedadla řidiče) ([k]): ……

Spojovací zařízení

44. Číslo schválení nebo značka schválení spojovacího zařízení (je-li namontováno): ……

45.1 Parametry ([1]): D: …/ V: …/ S: …/ U: …

▼M4

Vliv na životní prostředí

46. Hladina akustického tlaku

u stojícího vozidla: …… dB(A) při otáčkách motoru: …… ot/min

u vozidla za jízdy: …… dB(A)

47. Hladina výfukových emisí ([l]): Euro ……

48. Emise z výfuku ([m]):

Číslo použitelného základního regulačního aktu a posledního pozměňujícího regulačního aktu: ……

1.1 Postup zkoušky: typ I nebo ESC ([1])

CO: …… HC: …… NO_x: …… HC + NO_x: ……
Hmotnost částic: ……

Opacita kouře (ELR): …… (m^{-1})

1.2 Postup zkoušky: typ I (Euro 5 nebo 6 ([1]))

CO: …. THC: …. NMHC: …. NO_x: …. THC + NO_x: ….
Hmotnost částic: …… Počet částic: ……

2. Postup zkoušky: ETC (je-li použitelné)

CO: …… NO_x: …… NMHC: …… THC: …… CH_4: ……
Hmotnost částic: ……

48.1 Korigovaná hodnota koeficientu absorpce kouře: …… (m^{-1})

49. Emise CO_2/spotřeba paliva/spotřeba elektrické energie ([m]):

1. Veškerá hnací ústrojí kromě výhradně elektrických vozidel

	Emise CO_2	Spotřeba paliva
Městský cyklus:	…… g/km	…… l/100 km/m^3/100 km ([1])
Mimoměstský cyklus:	…… g/km	…… l/100 km/m^3/100 km ([1])
Kombinace:	…… g/km	…… l/100 km/m^3/100 km ([1])
Vážené, kombinované	…… g/km	…… l/100 km

2. Výhradně elektrická vozidla a hybridní elektrická vozidla OVC

Spotřeba elektrické energie (vážené, kombinované ([1])) …… Wh/km

Akční dosah na elektřinu …… km

Různé

50. Schválení typu podle konstrukčních předpisů pro přepravu nebezpečných věcí uděleno: ano, třída (třídy): …… /ne ([l]):

51. Pro vozidla zvláštního určení: určení v souladu s přílohou II bodem 5: ……

52. Poznámky ([n]): ……

▼M4

STRANA 2

KATEGORIE VOZIDLA N_2

(úplná a dokončená vozidla)

Strana 2

Obecné konstrukční vlastnosti

1. Počet náprav: …… a kol: ……

1.1 Počet a umístění náprav s dvojitou montáží kol: ……

2. Řízené nápravy (počet, umístění): ……

3. Hnací nápravy (počet, umístění, propojení): …… ……

Hlavní rozměry

4. Rozvor náprav (e): …… mm

4.1 Vzdálenost mezi nápravami: 1–2: … mm 2–3: … mm 3–4: … mm

5. Délka: …… mm

6. Šířka: …… mm

8. Předsazení točnice (maximální a minimální u seřiditelné točnice): .. mm

9. Vzdálenost od předku vozidla ke středu spojovacího zařízení: ……. mm

11. Délka ložného prostoru: …… mm

12. Zadní převis: …… mm

Hmotnosti

▼M15

13. Hmotnost v pohotovostním stavu vozidla: …… kg

▼M4

13.1 Rozložení této hmotnosti na nápravy: 1. ……. kg 2. ……. kg 3. …… kg atd.

▼M15

13.2. Skutečná hmotnost vozidla: …… kg

▼M4

16. Maximální technicky přípustné hmotnosti

16.1 Maximální technicky přípustná hmotnost naloženého vozidla: …… kg

16.2 Technicky přípustná hmotnost na každou z náprav: 1. …… kg 2. …… kg 3. …… kg atd.

16.3 Technicky přípustná hmotnost na každou skupinu náprav: 1. ……. kg 2. …… kg 3. …… kg atd.

16.4 Maximální technicky přípustná hmotnost jízdní soupravy: …… kg

17. Uvažované maximální přípustné hmotnosti pro registraci/provoz ve vnitrostátním/mezinárodním provozu ([1]) (o)

17.1 Uvažovaná maximální přípustná hmotnost naloženého vozidla pro registraci/provoz: …… kg

17.2 Uvažovaná maximální přípustná hmotnost naloženého vozidla pro registraci/provoz na každou nápravu: 1. …… kg 2. …… kg 3. …… kg

▼M4

17.3 Uvažovaná maximální přípustná hmotnost naloženého vozidla pro registraci/provoz na každou skupinu náprav: 1. ……. kg 2. ……. kg 3. …… kg

17.4 Uvažovaná maximální přípustná hmotnost jízdní soupravy pro registraci/provoz …… kg

18. Maximální technicky přípustná přípojná hmotnost:

18.1 přívěsu: …… kg

18.2 návěsu: …… kg

18.3 přívěsu s nápravami uprostřed: …… kg

18.4 nebrzděného přípojného vozidla: …… kg

19. Maximální technicky přípustná statická hmotnost ve spojovacím bodě: …… kg

Hnací jednotka

20. Výrobce motoru: ……

21. Kód motoru podle vyznačení na motoru: ……

22. Pracovní princip: ……

23. Výhradně elektrická: ano/ne ([1])

23.1 Hybridní (elektrické) vozidlo: ano/ne ([1])

24. Počet a uspořádání válců: ……

25. Zdvihový objem motoru: …… cm^3

26. Palivo: motorová nafta/benzin/zkapalněný ropný plyn (LPG)/zemní plyn – biomethan/ethanol/bionafta/vodík ([1])

26.1 Jednopalivové/dvoupalivové/vícepalivové (flex fuel) ([1])

27. Jednopalivové/dvoupalivové/vícepalivové (flex fuel) ([g]): …… kW při …… ot/min nebo maximální trvalý jmenovitý výkon (elektrický motor) …… kW ([1])

28. Převodovka (druh): ……

Maximální rychlost

29. Maximální rychlost: …… km/h

Nápravy a zavěšení

▼M12

31. Umístění zdvihatelné nápravy (náprav): ……

▼M4

32. Umístění zatížitelné nápravy (náprav): ……

33. Hnací náprava (nápravy) vybavená vzduchovým pérováním nebo obdobným pérováním: ano/ne ([1])

35. Kombinace pneumatika/kolo ([h]): ……

Brzdy

36. Spojení brzd přípojného vozidla mechanická/elektrická/pneumatická/hydraulická ([1])

37. Tlak v plnicí větvi spojovacího potrubí pro přívěs: …… bar

▼M4

Karoserie

38. Kód karoserie ([i]): ……

41. Počet a uspořádání dveří: ……

42. Počet míst k sedění (včetně sedadla řidiče) ([k]): ……

Spojovací zařízení

44. Číslo schválení nebo značka schválení spojovacího zařízení (je-li namontováno): ……

45.1 Parametry ([1]): D: …/ V: …/ S: …/ U: …

Vliv na životní prostředí

46. Hladina akustického tlaku

u stojícího vozidla: …… dB(A) při otáčkách motoru: …… ot/min

u vozidla za jízdy: …… dB(A)

47. Hladina výfukových emisí ([l]): Euro ……

48. Emise z výfuku ([m]):

Číslo použitelného základního regulačního aktu a posledního pozměňujícího regulačního aktu: ……

1.1 Postup zkoušky: typ I nebo ESC ([1])

CO: …… HC: …… NO_x: …… HC + NO_x: …… Hmotnost částic: ……

Opacita kouře (ELR): …… (m^{-1})

1.2 Postup zkoušky: typ I (Euro 5 nebo 6 ([1]))

CO: …. THC: …. NMHC: …. NO_x: …. THC + NO_x: …. Hmotnost částic: …… Počet částic: ……

2. Postup zkoušky: ETC (je-li použitelné)

CO: …… NO_x: …… NMHC: …… THC: …… CH_4: …… Hmotnost částic: ……

48.1 Korigovaná hodnota koeficientu absorpce kouře: …… (m^{-1})

Různé

50. Schválení typu podle konstrukčních předpisů pro přepravu nebezpečných věcí uděleno: ano, třída (třídy): …… /ne ([l]):

51. Pro vozidla zvláštního určení: určení v souladu s přílohou II bodem 5: ……

52. Poznámky ([n]): ……

▼M4

STRANA 2

KATEGORIE VOZIDLA N_3

(úplná a dokončená vozidla)

Strana 2

Obecné konstrukční vlastnosti

1. Počet náprav: …… a kol: ……

1.1 Počet a umístění náprav s dvojitou montáží kol: ……

2. Řízené nápravy (počet, umístění): ……

3. Hnací nápravy (počet, umístění, propojení): …… ……

Hlavní rozměry

4. Rozvor náprav ([e]): …… mm

4.1 Vzdálenost mezi nápravami: 1–2: … mm 2–3: … mm 3–4: … mm

5. Délka: …… mm

6. Šířka: …… mm

8. Předsazení točnice (maximální a minimální u seřiditelné točnice): .. mm

9. Vzdálenost od předku vozidla ke středu spojovacího zařízení: ……. mm

11. Délka ložného prostoru: …… mm

12. Zadní převis: …… mm

Hmotnosti

▼M15

13. Hmotnost v pohotovostním stavu vozidla: …… kg

▼M4

13.1 Rozložení této hmotnosti na nápravy: 1. ……. kg 2. ……. kg 3. …… kg atd.

▼M15

13.2. Skutečná hmotnost vozidla: …… kg

▼M4

16. Maximální technicky přípustné hmotnosti

16.1 Maximální technicky přípustná hmotnost naloženého vozidla: …… kg

16.2 Technicky přípustná hmotnost na každou z náprav: 1. …… kg 2. …… kg 3. …… kg atd.

16.3 Technicky přípustná hmotnost na každou skupinu náprav: 1. ……. kg 2. …… kg 3. …… kg atd.

16.4 Maximální technicky přípustná hmotnost jízdní soupravy: …… kg

17. Uvažované maximální přípustné hmotnosti pro registraci/provoz ve vnitrostátním/mezinárodním provozu ([1]) ([o])

17.1 Uvažovaná maximální přípustná hmotnost naloženého vozidla pro registraci/provoz: …… kg

17.2 Uvažovaná maximální přípustná hmotnost naloženého vozidla pro registraci/provoz na každou nápravu: 1. …… kg 2. …… kg 3. …… kg

▼M4

17.3 Uvažovaná maximální přípustná hmotnost naloženého vozidla pro registraci/provoz na každou skupinu náprav: 1. ……. kg 2. ……. kg 3. …… kg

17.4 Uvažovaná maximální přípustná hmotnost jízdní soupravy pro registraci/provoz …… kg

18. Maximální technicky přípustná přípojná hmotnost:

18.1 přívěsu: …… kg

18.2 návěsu: …… kg

18.3 přívěsu s nápravami uprostřed: …… kg

18.4 nebrzděného přípojného vozidla: …… kg

19. Maximální technicky přípustná statická hmotnost ve spojovacím bodě: …… kg

Hnací jednotka

20. Výrobce motoru: ……

21. Kód motoru podle vyznačení na motoru: ……

22. Pracovní princip: ……

23. Výhradně elektrická: ano/ne ([1])

23.1 Hybridní (elektrické) vozidlo: ano/ne ([1])

24. Počet a uspořádání válců: ……

25. Zdvihový objem motoru: …… cm^3

26. Palivo: motorová nafta/benzin/zkapalněný ropný plyn (LPG)/zemní plyn – biomethan/ethanol/bionafta/vodík ([1])

26.1 Jednopalivové/dvoupalivové/vícepalivové (flex fuel) ([1])

27. Jednopalivové/dvoupalivové/vícepalivové (flex fuel) ([g]): …… kW při …… ot/min nebo maximální trvalý jmenovitý výkon (elektrický motor) …… kW ([1])

28. Převodovka (druh): ……

Maximální rychlost

29. Maximální rychlost: …… km/h

Nápravy a zavěšení

▼M12

31. Umístění zdvihatelné nápravy (náprav): ……

▼M4

32. Umístění zatížitelné nápravy (náprav): ……

33. Hnací náprava (nápravy) vybavená vzduchovým pérováním nebo obdobným pérováním: ano/ne ([1])

35. Kombinace pneumatika/kolo ([h]): ……

Brzdy

36. Spojení brzd přípojného vozidla mechanická/elektrická/pneumatická/hydraulická ([1])

37. Tlak v plnicí větvi spojovacího potrubí pro přívěs: …… bar

▼M4

Karoserie

38. Kód karoserie ([i]): ……

41. Počet a uspořádání dveří: ……

42. Počet míst k sedění (včetně sedadla řidiče) ([k]): ……

Spojovací zařízení

44. Číslo schválení nebo značka schválení spojovacího zařízení (je-li namontováno): ……

45.1 Parametry ([1]): D: …/ V: …/ S: …/ U: …

Vliv na životní prostředí

46. Hladina akustického tlaku

u stojícího vozidla: …… dB(A) při otáčkách motoru: …… ot/min

u vozidla za jízdy: …… dB(A)

47. Hladina výfukových emisí ([l]): Euro ……

48. Emise z výfuku ([m]):

Číslo použitelného základního regulačního aktu a posledního pozměňujícího regulačního aktu: ……

1. Postup zkoušky: typ I nebo ESC ([1])

CO: …… HC: …… NO_x: …… HC + NO_x: …… Hmotnost částic: ……

Opacita kouře (ELR): …… (m^{-1})

2. Postup zkoušky: ETC (je-li použitelné)

CO: …… NO_x: …… NMHC: …… THC: …… CH_4: …… Hmotnost částic: ……

48.1 Korigovaná hodnota koeficientu absorpce kouře: …… (m^{-1})

Různé

50. Schválení typu podle konstrukčních předpisů pro přepravu nebezpečných věcí uděleno: ano, třída (třídy): …… /ne ([l]):

51. Pro vozidla zvláštního určení: určení v souladu s přílohou II bodem 5: ……

52. Poznámky ([n]): ……

▼M4

STRANA 2

KATEGORIE VOZIDLA O_1 A O_2

(úplná a dokončená vozidla)

Strana 2

Obecné konstrukční vlastnosti

1. Počet náprav: …… a kol: ……

1.1 Počet a umístění náprav s dvojitou montáží kol: ……

Hlavní rozměry

4. Rozvor náprav ([e]): …… mm

4.1 Vzdálenost mezi nápravami: 1–2: … mm 2–3: … mm 3–4: … mm

5. Délka: …… mm

6. Šířka: …… mm

7. Výška: …… mm

10. Vzdálenost od středu spojovacího zařízení k zádi vozidla: …… mm

11. Délka ložného prostoru: …… mm

12. Zadní převis: …… mm

Hmotnosti

▼M15

13. Hmotnost v pohotovostním stavu vozidla: …… kg

▼M4

13.1 Rozložení této hmotnosti na nápravy: 1. …… kg 2. …… kg 3. …… kg atd.

▼M15

13.2. Skutečná hmotnost vozidla: …… kg

▼M4

16. Maximální technicky přípustné hmotnosti

16.1 Maximální technicky přípustná hmotnost naloženého vozidla: …… kg

16.2 Technicky přípustná hmotnost na každou z náprav: 1. …… kg 2. …… kg 3. …… kg atd.

16.3 Technicky přípustná hmotnost na každou skupinu náprav: 1. …… kg 2. …… kg 3. …… kg atd.

19. Maximální technicky přípustná statická hmotnost v bodu spojení u návěsu nebo přívěsu s nápravami uprostřed: …… kg

Maximální rychlost

29. Maximální rychlost: …… km/h

Nápravy a zavěšení

30.1 Rozchod kol u jednotlivých řízených náprav: …… mm

▼M4

30.2 Rozchod kol u všech ostatních náprav: …… mm

▼M12

31. Umístění zdvihatelné nápravy (náprav): ……

▼M4

32. Umístění zatížitelné nápravy (náprav): ……

34. Náprava (nápravy) vybavené vzduchovým pérováním nebo obdobným pérováním: ano/ne ([1])

35. Kombinace pneumatika/kolo ([h]): ……

Brzdy

36. Spojení brzd přípojného vozidla mechanická/elektrická/pneumatická/hydraulická ([1])

Karoserie

38. Kód karoserie ([i]): ……

Spojovací zařízení

44. Číslo schválení nebo značka schválení spojovacího zařízení (je-li namontováno): ……

45.1 Parametry ([1]): D: …/ V: …/ S: …/ U: …

Různé

50. Schválení typu podle konstrukčních předpisů pro přepravu nebezpečných věcí uděleno: ano, třída (třídy): …… /ne ([l]):

51. Pro vozidla zvláštního určení: určení v souladu s přílohou II bodem 5: ……

52. Poznámky ([n]): ……

▼M4

STRANA 2

KATEGORIE VOZIDLA O_3 A O_4

(úplná a dokončená vozidla)

Strana 2

Obecné konstrukční vlastnosti

1. Počet náprav: …… a kol: ……

1.1 Počet a umístění náprav s dvojitou montáží kol: ……

2. Řízené nápravy (počet, umístění): ……

Hlavní rozměry

4. Rozvor náprav (e): …… mm

4.1 Vzdálenost mezi nápravami: 1–2: … mm 2–3: … mm 3–4: … mm

5. Délka: …… mm

6. Šířka: …… mm

7. Výška: …… mm

10. Vzdálenost od středu spojovacího zařízení k zádi vozidla: …… mm

11. Délka ložného prostoru: …… mm

12. Zadní převis: …… mm

Hmotnosti

▼M15

13. Hmotnost v pohotovostním stavu vozidla: …… kg

▼M4

13.1 Rozložení této hmotnosti na nápravy: 1. …… kg 2. …… kg 3. …… kg atd.

16. Maximální technicky přípustné hmotnosti

16.1 Maximální technicky přípustná hmotnost naloženého vozidla: …… kg

16.2 Technicky přípustná hmotnost na každou z náprav: 1. …… kg 2. …… kg 3. …… kg atd.

16.3 Technicky přípustná hmotnost na každou skupinu náprav: 1. …… kg 2. …… kg 3. …… kg atd.

17. Uvažované maximální přípustné hmotnosti pro registraci/provoz ve vnitrostátním/mezinárodním provozu (1)(o)

17.1 Uvažovaná maximální přípustná hmotnost naloženého vozidla pro registraci/provoz: …… kg

17.2 Uvažovaná maximální přípustná hmotnost naloženého vozidla pro registraci/provoz na každou nápravu: 1. …… kg 2. …… kg 3. …… kg

17.3 Uvažovaná maximální přípustná hmotnost naloženého vozidla pro registraci/provoz na každou skupinu náprav: 1. …… kg 2. …… kg 3. …… kg

▼M4

19. Maximální technicky přípustná statická hmotnost v bodu spojení u návěsu nebo přívěsu s nápravami uprostřed: …… kg

Maximální rychlost

29. Maximální rychlost: …… km/h

Nápravy a zavěšení

▼M12

31. Umístění zdvihatelné nápravy (náprav): ……

▼M4

32. Umístění zatížitelné nápravy (náprav): ……

34. Náprava (nápravy) vybavené vzduchovým pérováním nebo obdobným pérováním: ano/ne ([1])

35. Kombinace pneumatika/kolo ([h]): ……

Brzdy

36. Spojení brzd přípojného vozidla mechanická/elektrická/pneumatická/hydraulická ([1])

Karoserie

38. Kód karoserie ([i]): ……

Spojovací zařízení

44. Číslo schválení nebo značka schválení spojovacího zařízení (je-li namontováno): ……

45.1 Parametry ([1]): D: …/ V: …/ S: …/ U: …

Různé

50. Schválení typu podle konstrukčních předpisů pro přepravu nebezpečných věcí uděleno: ano, třída (třídy): …… /ne ([l]):

51. Pro vozidla zvláštního určení: určení v souladu s přílohou II bodem 5: ……

52. Poznámky ([n]): ……

▼M4

ČÁST II

NEÚPLNÁ VOZIDLA

VZOR C1 – STRANA 1

NEÚPLNÁ VOZIDLA

ES PROHLÁŠENÍ O SHODĚ

Strana 1

Níže podepsaný [..... (*celé jméno a funkce*)] tímto osvědčuje, že vozidlo:

0.1 Značka (obchodní firma výrobce): .....

0.2 Typ: .....

Varianta ([a]): .....

Verze ([a]): .....

0.2.1 Obchodní název: .....

0.4 Kategorie vozidla: .....

▼M15

0.5 Název společnosti a adresa výrobce: .....

▼M4

0.6 Umístění a způsob připevnění povinných štítků: .....

Umístění identifikačního čísla vozidla: .....

0.9 Jméno a adresa zástupce výrobce (pokud existuje): .....

0.10 Identifikační číslo vozidla: .....

odpovídá ze všech hledisek typu popsanému ve schválení (… *číslo schválení typu včetně čísla rozšíření*) vydaném dne (..... *datum vydání*) a

nemůže být trvale registrováno bez dalšího schvalování typu.

(místo) (datum): … (podpis) .....

▼M4

VZOR C2 – STRANA 1

SCHVÁLENÍ TYPU PRO NEÚPLNÁ VOZIDLA V MALÝCH SÉRIÍCH

[Rok]	[Pořadové číslo]

ES PROHLÁŠENÍ O SHODĚ

Strana 1

Níže podepsaný [..... (*celé jméno a funkce*)] tímto osvědčuje, že vozidlo:

0.1 Značka (obchodní firma výrobce): .....

0.2 Typ: .....

Varianta ([a]): .....

Verze ([a]): .....

0.2.1 Obchodní název: .....

0.4 Kategorie vozidla: .....

▼M15

0.5 Název společnosti a adresa výrobce: .....

▼M4

0.6 Umístění a způsob připevnění povinných štítků: .....

Umístění identifikačního čísla vozidla: .....

0.9 Jméno a adresa zástupce výrobce (pokud existuje): .....

0.10 Identifikační číslo vozidla: .....

odpovídá ze všech hledisek typu popsanému ve schválení (… *číslo schválení typu včetně čísla rozšíření*) vydaném dne (..... *datum vydání*) a

nemůže být trvale registrováno bez dalšího schvalování typu.

(místo) (datum): … (podpis) .....

▼M4

STRANA 2

VOZIDLO KATEGORIE M_1

(neúplná vozidla)

Strana 2

Obecné konstrukční vlastnosti

1. Počet náprav: …… a kol: ……

3. Hnací nápravy (počet, umístění, propojení): …… ……

Hlavní rozměry

4. Rozvor náprav (°): …… mm

4.1 Vzdálenost mezi nápravami: 1–2: … mm 2–3: … mm 3–4: … mm

5.1 Maximální přípustná délka: …… mm

6.1 Maximální přípustná šířka: …… mm

7.1 Maximální přípustná výška: …… mm

12.1 Maximální přípustný zadní převis: …… mm

Hmotnosti

▼M15

13.2. Skutečná hmotnost vozidla: …… kg

14. Skutečná hmotnost vozidla: …… kg

▼M4

14.1 Rozložení této hmotnosti na nápravy: 1. …… kg 2. …… kg 3. …… kg atd.

15. Minimální hmotnost vozidla při dokončení: …… kg

15.1 Rozložení této hmotnosti na nápravy: 1. …… kg 2. …… kg 3. …… kg

16. Maximální technicky přípustné hmotnosti

16.1 Maximální technicky přípustná hmotnost naloženého vozidla: …… kg

16.2 Technicky přípustná hmotnost na každou z náprav: 1. …… kg 2. …… kg 3. …… kg atd.

16.4 Maximální technicky přípustná hmotnost jízdní soupravy: …… kg

18. Maximální technicky přípustná přípojná hmotnost:

18.1 přívěsu: …… kg

18.3 nebrzděného přípojného vozidla: …… kg

18.4 nebrzděného přípojného vozidla: …… kg

19. Maximální technicky přípustná statická hmotnost ve spojovacím bodě: …… kg

▼M4

Hnací jednotka

20. Výrobce motoru: ……

21. Kód motoru podle vyznačení na motoru: ……

22. Pracovní princip: ……

23. Výhradně elektrická: ano/ne ([1])

23.1 Hybridní (elektrické) vozidlo: ano/ne ([1])

24. Počet a uspořádání válců: ……

25. Zdvihový objem motoru: …… cm^3

26. Palivo: motorová nafta/benzin/zkapalněný ropný plyn (LPG)/zemní plyn – biomethan/ethanol/bionafta/vodík ([1])

26.1 Jednopalivové/dvoupalivové/vícepalivové (flex fuel) ([1])

27. Jednopalivové/dvoupalivové/vícepalivové (flex fuel) ([g]): …… kW při …… ot/min nebo maximální trvalý jmenovitý výkon (elektrický motor) …… kW ([1])

Maximální rychlost

29. Maximální rychlost: …… km/h

Nápravy a zavěšení

30. Rozchod kol u náprav: 1. …… mm 2. …… mm 3. …… mm

35. Kombinace pneumatika/kolo ([h]): ……

Brzdy

36. Spojení brzd přípojného vozidla mechanická/elektrická/pneumatická/hydraulická ([1])

Karoserie

41. Počet a uspořádání dveří: ……

42. Počet míst k sedění (včetně sedadla řidiče) ([k]): ……

Vliv na životní prostředí

46. Hladina akustického tlaku

u stojícího vozidla: …… dB(A) při otáčkách motoru: …… ot/min

u vozidla za jízdy: …… dB(A)

47. Hladina výfukových emisí ([l]): Euro ……

48. Emise z výfuku ([m]):

Číslo použitelného základního regulačního aktu a posledního pozměňujícího regulačního aktu: ……

1.1 Postup zkoušky: typ I nebo ESC ([1])

CO: …… HC: …… NO_x: …… HC + NO_x: ……
Hmotnost částic: ……

Opacita kouře (ELR): …… (m^{-1})

1.2 Postup zkoušky: typ I (Euro 5 nebo 6 ([1]))

CO: …. THC: …. NMHC: …. NO_x: …. THC + NO_x: ….
Hmotnost částic: …… Počet částic: ……

▼**M4**

2. Postup zkoušky: ETC (je-li použitelné)

CO: …… NO_x: …… NMHC: …… THC: …… CH_4: ……
Hmotnost částic: ……

48.1 Korigovaná hodnota koeficientu absorpce kouře: …… (m^{-1})

49. Emise CO_2 /spotřeba paliva/spotřeba elektrické energie ([m]):

1. Veškerá hnací ústrojí kromě výhradně elektrických vozidel

	Emise CO_2	Spotřeba paliva
Městský cyklus:	…… g/km	…… l/100 km/m^3/100 km ([1])
Mimoměstský cyklus:	…… g/km	…… l/100 km/m^3/100 km ([1])
Kombinace:	…… g/km	…… l/100 km/m^3/100 km ([1])
Vážené, kombinované	…… g/km	…… l/100 km

2. Výhradně elektrická vozidla a hybridní elektrická vozidla OVC

Spotřeba elektrické energie (vážené, kombinované ([1])) …… Wh/km

Akční dosah na elektřinu …… km

Různé

52. Poznámky ([n]): ……

▼C1

STRANA 2

VOZIDLO KATEGORIE M_2

(NEÚPLNÁ VOZIDLA)

Strana 2

Obecné konstrukční vlastnosti

1. Počet náprav: …… a kol: ……

1.1. Počet a umístění náprav s dvojitou montáží kol: ……

2. Řízené nápravy (počet, umístění): ……

3. Hnací nápravy (počet, umístění, propojení): ……

Hlavní rozměry

4. Rozvor náprav (°): …… mm

4.1. Vzdálenost mezi nápravami: 1–2: … mm 2–3: … mm 3–4: … mm

5.1. Maximální přípustná délka: …… mm

6.1. Maximální přípustná šířka: …… mm

7.1. Maximální přípustná výška: …… mm

12.1. Maximální přípustný zadní převis: …… mm

Hmotnosti

▼M15

14. Skutečná hmotnost vozidla: …… kg

▼C1

14.1. Rozložení této hmotnosti na nápravy: 1. …… kg 2. …… kg 3. …… kg atd.

15. Minimální hmotnost vozidla při dokončení: …… kg

15.1. Rozložení této hmotnosti na nápravy: 1. …… kg, 2. …… kg, 3. …… kg

16. Maximální technicky přípustné hmotnosti

16.1. Maximální technicky přípustná hmotnost naloženého vozidla: …… kg

16.2. Technicky přípustná hmotnost na každou z náprav: 1. …… kg 2. …… kg 3. …… kg atd.

16.3. Technicky přípustná hmotnost na každou skupinu náprav: 1. ……. kg 2. …… kg 3. …… kg atd.

16.4. Maximální technicky přípustná hmotnost jízdní soupravy: …… kg

17. Uvažované maximální přípustné hmotnosti pro registraci/provoz ve vnitrostátním/mezinárodním provozu ([1]) (°)

▼C1

17.1. Uvažovaná maximální přípustná hmotnost naloženého vozidla pro registraci/provoz: …… kg

17.2. Uvažovaná maximální přípustná hmotnost naloženého vozidla pro registraci/provoz na každou nápravu: 1. …… kg, 2. …… kg, 3. …… kg

17.3. Uvažovaná maximální přípustná hmotnost naloženého vozidla pro registraci/provoz na každou skupinu náprav:

1. …… kg, 2. …… kg, 3. …… kg

17.4. Uvažovaná maximální přípustná hmotnost jízdní soupravy pro registraci/provoz …… kg

18. Maximální technicky přípustná přípojná hmotnost:

18.1. přívěsu: …… kg

18.3. přívěsu s nápravami uprostřed: …… kg

18.4. nebrzděného přípojného vozidla: …… kg

19. Maximální technicky přípustná statická hmotnost ve spojovacím bodě: …… kg

Hnací jednotka

20. Výrobce motoru: ……

21. Kód motoru podle vyznačení na motoru: ……

22. Pracovní princip: ……

23. Výhradně elektrická: ano/ne ([1])

23.1. Hybridní (elektrické) vozidlo: ano/ne ([1])

24. Počet a uspořádání válců: ……

25. Zdvihový objem motoru: …… cm^3

26. Palivo: motorová nafta / benzin / zkapalněný ropný plyn (LPG) / zemní plyn – biomethan / ethanol / bionafta / vodík ([1])

26.1. Jednopalivové/dvoupalivové/vícepalivové (flex fuel) ([1])

27. Maximální netto výkon ([g]): kW při ot/min nebo maximální trvalý jmenovitý výkon (elektrický motor) …… kW ([1])

28. Převodovka (druh): ……

Maximální rychlost

29. Maximální rychlost: …… km/h

Nápravy a zavěšení

30. Rozchod kol u náprav: 1. …… mm 2. …… mm 3. …… mm

33. Hnací náprava (nápravy) vybavená vzduchovým pérováním nebo obdobným pérováním: ano/ne ([1])

35. Kombinace pneumatika/kolo ([h]): ……

Brzdy

36. Spojení brzd přípojného vozidla mechanická/elektrická/pneumatická/hydraulická ([1])

37. Tlak v plnicí větvi spojovacího potrubí pro přívěs: …… bar

▼C1

Spojovací zařízení

44. Číslo schválení nebo značka schválení spojovacího zařízení (je-li namontováno): ……

45. Druhy a třídy spojovacího zařízení, která lze namontovat: ……

45.1. Parametry ([1]): D: …, V: …, S: …, U: …

Vliv na životní prostředí

46. Hladina akustického tlaku

u stojícího vozidla: …… dB(A) při otáčkách motoru: …… ot/min

u vozidla za jízdy: …… dB(A)

47. Hladina výfukových emisí ([l]): Euro ……

48. Emise z výfuku ([m]):

Číslo použitelného základního regulačního aktu a posledního pozměňujícího regulačního aktu: ……

1.1. Postup zkoušky: typ I nebo ESC ([1])

CO: …… HC: …… NO_x: …… HC + NO_x: …… Hmotnost částic: ……

Opacita kouře (ELR): …… (m^{-1})

1.2. Postup zkoušky: typ I (Euro 5 nebo 6 ([1]))

CO: … THC: … NMHC: …. NO_x: … THC + NO_x: … Hmotnost částic: …… Počet částic: ……

2. Postup zkoušky: ETC (je-li použitelné)

CO: ….. NO_x: …… NMHC: ….. THC: …… CH_4: ….. Hmotnost částic: ……

48.1. Korigovaná hodnota koeficientu absorpce kouře: …… (m^{-1})

Různé

52. Poznámky ([n]): ……

▼M4

STRANA 2

VOZIDLO KATEGORIE M_3

(neúplná vozidla)

Strana 2

Obecné konstrukční vlastnosti

1. Počet náprav: …… a kol: ……

1.1 Počet a umístění náprav s dvojitou montáží kol: ……

2. Řízené nápravy (počet, umístění): ……

3. Hnací nápravy (počet, umístění, propojení): …… ……

Hlavní rozměry

4. Rozvor náprav ([e]): …… mm

4.1 Vzdálenost mezi nápravami: 1–2: … mm 2–3: … mm 3–4: … mm

5.1 Maximální přípustná délka: …… mm

6.1 Maximální přípustná šířka: …… mm

7.1 Maximální přípustná výška: …… mm

12.1 Maximální přípustný zadní převis: …… mm

Hmotnosti

▼M15

14. Skutečná hmotnost vozidla: …… kg

▼M4

14.1 Rozložení této hmotnosti na nápravy: 1. ……. kg 2. ……. kg 3. …… kg atd.

15. Minimální hmotnost vozidla při dokončení: …… kg

15.1 Rozložení této hmotnosti na nápravy: 1. … kg 2. … kg 3. … kg

16. Maximální technicky přípustné hmotnosti

16.1 Maximální technicky přípustná hmotnost naloženého vozidla: …… kg

16.2 Technicky přípustná hmotnost na každou z náprav: 1. …… kg 2. …… kg 3. …… kg atd.

16.3 Technicky přípustná hmotnost na každou skupinu náprav: 1. ……. kg 2. …… kg 3. …… kg atd.

16.4 Maximální technicky přípustná hmotnost jízdní soupravy: …… kg

17. Uvažované maximální přípustné hmotnosti pro registraci/provoz ve vnitrostátním/mezinárodním provozu ([1]) ([o])

17.1 Uvažovaná maximální přípustná hmotnost naloženého vozidla pro registraci/provoz: …… kg

17.2 Uvažovaná maximální přípustná hmotnost naloženého vozidla pro registraci/provoz na každou nápravu: 1. …… kg 2. …… kg 3. …… kg

▼M4

17.3 Uvažovaná maximální přípustná hmotnost naloženého vozidla pro registraci/provoz na každou skupinu náprav: 1. ……. kg 2. ……. kg 3. …… kg

17.4 Uvažovaná maximální přípustná hmotnost jízdní soupravy pro registraci/provoz …… kg

18. Maximální technicky přípustná přípojná hmotnost:

18.1 přívěsu: …… kg

18.3 nebrzděného přípojného vozidla: …… kg

18.4 nebrzděného přípojného vozidla: …… kg

19. Maximální technicky přípustná statická hmotnost ve spojovacím bodě: …… kg

Hnací jednotka

20. Výrobce motoru: ……

21. Kód motoru podle vyznačení na motoru: ……

22. Pracovní princip: ……

23. Výhradně elektrická: ano/ne ([1])

23.1 Hybridní (elektrické) vozidlo: ano/ne ([1])

24. Počet a uspořádání válců: ……

25. Zdvihový objem motoru: …… cm^3

26. Palivo: motorová nafta/benzin/zkapalněný ropný plyn (LPG)/zemní plyn – biomethan/ethanol/bionafta/vodík ([1])

26.1 Jednopalivové/dvoupalivové/vícepalivové (flex fuel) ([1])

27. Jednopalivové/dvoupalivové/vícepalivové (flex fuel) ([g]): …… kW při …… ot/min nebo maximální trvalý jmenovitý výkon (elektrický motor) …… kW ([1])

28. Převodovka (druh): ……

Maximální rychlost

29. Maximální rychlost: …… km/h

Nápravy a zavěšení

30.1 Rozchod kol u jednotlivých řízených náprav: ..... mm

30.2 Rozchod kol u všech ostatních náprav: ..... mm

32 Umístění zatížitelné nápravy (náprav): .....

33. Hnací náprava (nápravy) vybavená vzduchovým pérováním nebo obdobným pérováním: ano/ne ([1])

35. Kombinace pneumatika/kolo ([h]): ……

Brzdy

36. Spojení brzd přípojného vozidla mechanická/elektrická/pneumatická/hydraulická ([1])

37. Tlak v plnicí větvi spojovacího potrubí pro přívěs: …… bar

▼M4

Spojovací zařízení

44. Číslo schválení nebo značka schválení spojovacího zařízení (je-li namontováno): ……

45. Druhy a třídy spojovacího zařízení, které lze namontovat: ……

45.1 Parametry ([1]): D: …/ V: …/ S: …/ U: …

Vliv na životní prostředí

46. Hladina akustického tlaku

u stojícího vozidla: …… dB(A) při otáčkách motoru: …… ot/min

u vozidla za jízdy: …… dB(A)

47. Hladina výfukových emisí ([l]): Euro ……

48. Emise z výfuku ([m]):

Číslo použitelného základního regulačního aktu a posledního pozměňujícího regulačního aktu: ……

1. Postup zkoušky: typ I nebo ESC ([1])

CO: …… HC: …… NO_x: …… HC + NO_x: …… Hmotnost částic: ……

Opacita kouře (ELR): …… (m^{-1})

2. Postup zkoušky: ETC (je-li použitelné)

CO: …… NO_x: …… NMHC: …… THC: …… CH_4: …… Hmotnost částic: ……

48.1 Korigovaná hodnota koeficientu absorpce kouře: …… (m^{-1})

Různé

52. Poznámky ([n]): ……

▼M4

STRANA 2

VOZIDLO KATEGORIE N_1

(neúplná vozidla)

Strana 2

Obecné konstrukční vlastnosti

1. Počet náprav: …… a kol: ……

1.1 Počet a umístění náprav s dvojitou montáží kol: ……

3. Hnací nápravy (počet, umístění, propojení): …… ……

Hlavní rozměry

4. Rozvor náprav (°): …… mm

4.1 Vzdálenost mezi nápravami: 1–2: … mm 2–3: … mm 3–4: … mm

5.1 Maximální přípustná délka: …… mm

6.1 Maximální přípustná šířka: …… mm

7.1 Maximální přípustná výška: …… mm

8. Předsazení točnice (maximální a minimální u seřiditelné točnice): .. mm

12.1 Maximální přípustný zadní převis: …… mm

Hmotnosti

▼M15

13. Hmotnost v pohotovostním stavu vozidla: …… kg

14. Skutečná hmotnost vozidla: …… kg

▼M4

14.1 Rozložení této hmotnosti na nápravy: 1. ……. kg 2. ……. kg 3. …… kg atd.

15. Minimální hmotnost vozidla při dokončení: …… kg

15.1 Rozložení této hmotnosti na nápravy: 1. … kg 2. … kg 3. … kg

16. Maximální technicky přípustné hmotnosti

16.1 Maximální technicky přípustná hmotnost naloženého vozidla: …… kg

16.2 Technicky přípustná hmotnost na každou z náprav: 1. …… kg 2. …… kg 3. …… kg atd.

16.4 Maximální technicky přípustná hmotnost jízdní soupravy: …… kg

18. Maximální technicky přípustná přípojná hmotnost:

18.1 přívěsu: …… kg

18.2 návěsu: …… kg

18.3 nebrzděného přípojného vozidla: …… kg

18.4 nebrzděného přípojného vozidla: …… kg

19. Maximální technicky přípustná statická hmotnost ve spojovacím bodě: …… kg

▼M4

Hnací jednotka

20. Výrobce motoru: ……

21. Kód motoru podle vyznačení na motoru: ……

22. Pracovní princip: ……

23. Výhradně elektrická: ano/ne ([1])

23.1 Hybridní (elektrické) vozidlo: ano/ne ([1])

24. Počet a uspořádání válců: ……

25. Zdvihový objem motoru: …… cm^3

26. Palivo: motorová nafta/benzin/zkapalněný ropný plyn (LPG)/zemní plyn – biomethan/ethanol/bionafta/vodík ([1])

26.1 Jednopalivové/dvoupalivové/vícepalivové (flex fuel) ([1])

27. Jednopalivové/dvoupalivové/vícepalivové (flex fuel) ([g]): …… kW při …… ot/min nebo maximální trvalý jmenovitý výkon (elektrický motor) …… kW ([1])

28. Převodovka (druh): ……

Maximální rychlost

29. Maximální rychlost: …… km/h

Nápravy a zavěšení

30. Rozchod kol u náprav: 1. …… mm 2. …… mm 3. …… mm

35. Kombinace pneumatika/kolo ([h]): ……

Brzdy

36. Spojení brzd přípojného vozidla mechanická/elektrická/pneumatická/hydraulická ([1])

37. Tlak v plnicí větvi spojovacího potrubí pro přívěs: …… bar

Spojovací zařízení

44. Číslo schválení nebo značka schválení spojovacího zařízení (je-li namontováno): ……

45. Druhy a třídy spojovacího zařízení, které lze namontovat: ……

45.1 Parametry ([1]): D: …/ V: …/ S: …/ U: …

Vliv na životní prostředí

46. Hladina akustického tlaku

u stojícího vozidla: …… dB(A) při otáčkách motoru: …… ot/min

u vozidla za jízdy: …… dB(A)

47. Hladina výfukových emisí ([l]): Euro ……

48. Emise z výfuku ([m]):

Číslo použitelného základního regulačního aktu a posledního pozměňujícího regulačního aktu: ……

1.1 Postup zkoušky: typ I nebo ESC ([1])

CO: …… HC: …… NO_x: …… HC + NO_x: …… Hmotnost částic: ……

Opacita kouře (ELR): …… (m^{-1})

▼**M4**

1.2 Postup zkoušky: typ I (Euro 5 nebo 6 ([1]))

CO: …. THC: …. NMHC: …. NO_x: …. THC + NO_x: ….
Hmotnost částic: …… Počet částic: ……

2. Postup zkoušky: ETC (je-li použitelné)

CO: …… NO_x: …… NMHC: …… THC: …… CH_4: ……
Hmotnost částic: ……

48.1 Korigovaná hodnota koeficientu absorpce kouře: …… (m^{-1})

49. Emise CO_2/spotřeba paliva/spotřeba elektrické energie ([m]):

1. Veškerá hnací ústrojí kromě výhradně elektrických vozidel

	Emise CO_2	Spotřeba paliva
Městský cyklus:	…… g/km	…… l/100 km/m^3/100 km ([1])
Mimoměstský cyklus:	…… g/km	…… l/100 km/m^3/100 km ([1])
Kombinace:	…… g/km	…… l/100 km/m^3/100 km ([1])
Vážené, kombinované	…… g/km	…… l/100 km

2. Výhradně elektrická vozidla a hybridní elektrická vozidla OVC

Spotřeba elektrické energie (vážené, kombinované ([1])) …… Wh/km

Akční dosah na elektřinu …… km

Různé

52. Poznámky ([n]): ……

▼M4

STRANA 2

VOZIDLO KATEGORIE N_2

(neúplná vozidla)

Strana 2

Obecné konstrukční vlastnosti

1. Počet náprav: …… a kol: ……

1.1 Počet a umístění náprav s dvojitou montáží kol: ……

2. Řízené nápravy (počet, umístění): ……

3. Hnací nápravy (počet, umístění, propojení): …… ……

Hlavní rozměry

4. Rozvor náprav (°): …… mm

4.1 Vzdálenost mezi nápravami: 1–2: … mm 2–3: … mm 3–4: … mm

5.1 Maximální přípustná délka: …… mm

6.1 Maximální přípustná šířka: …… mm

8. Předsazení točnice (maximální a minimální u seřiditelné točnice): .. mm

12.1 Maximální přípustný zadní převis: …… mm

Hmotnosti

▼M15

14. Skutečná hmotnost vozidla: …… kg

▼M4

14.1 Rozložení této hmotnosti na nápravy: 1. …… kg 2. …… kg 3. …… kg atd.

15. Minimální hmotnost vozidla při dokončení: …… kg

15.1 Rozložení této hmotnosti na nápravy: 1. … kg 2. … kg 3. … kg

16. Maximální technicky přípustné hmotnosti

16.1 Maximální technicky přípustná hmotnost naloženého vozidla: …… kg

16.2 Technicky přípustná hmotnost na každou z náprav: 1. …… kg 2. …… kg 3. …… kg atd.

16.3 Technicky přípustná hmotnost na každou skupinu náprav: 1. ……. kg 2. …… kg 3. …… kg atd.

16.4 Maximální technicky přípustná hmotnost jízdní soupravy: …… kg

17. Uvažované maximální přípustné hmotnosti pro registraci/provoz ve vnitrostátním/mezinárodním provozu ([1]) (°)

17.1 Uvažovaná maximální přípustná hmotnost naloženého vozidla pro registraci/provoz: …… kg

17.2 Uvažovaná maximální přípustná hmotnost naloženého vozidla pro registraci/provoz na každou nápravu: 1. …… kg 2. …… kg 3. …… kg

▼M4

17.3 Uvažovaná maximální přípustná hmotnost naloženého vozidla pro registraci/provoz na každou skupinu náprav: 1. ……. kg 2. ……. kg 3. …… kg

17.4 Uvažovaná maximální přípustná hmotnost jízdní soupravy pro registraci/provoz …… kg

18. Maximální technicky přípustná přípojná hmotnost:

18.1 přívěsu: …… kg

18.2 návěsu: …… kg

18.3 nebrzděného přípojného vozidla: …… kg

18.4 nebrzděného přípojného vozidla: …… kg

19. Maximální technicky přípustná statická hmotnost ve spojovacím bodě: …… kg

Hnací jednotka

20. Výrobce motoru: ……

21. Kód motoru podle vyznačení na motoru: ……

22. Pracovní princip: ……

23. Výhradně elektrická: ano/ne ([1])

23.1 Hybridní (elektrické) vozidlo: ano/ne ([1])

24. Počet a uspořádání válců: ……

25. Zdvihový objem motoru: …… cm^3

26. Palivo: motorová nafta/benzin/zkapalněný ropný plyn (LPG)/zemní plyn – biomethan/ethanol/bionafta/vodík ([1])

26.1 Jednopalivové/dvoupalivové/vícepalivové (flex fuel) ([1])

27. Jednopalivové/dvoupalivové/vícepalivové (flex fuel) ([g]): …… kW při …… ot/min nebo maximální trvalý jmenovitý výkon (elektrický motor) …… kW ([1])

28. Převodovka (druh): ……

Maximální rychlost

29. Maximální rychlost: …… km/h

Nápravy a zavěšení

▼M12

31. Umístění zdvihatelné nápravy (náprav): ……

▼M4

32. Umístění zatížitelné nápravy (náprav): ……

33. Hnací náprava (nápravy) vybavená vzduchovým pérováním nebo obdobným pérováním: ano/ne ([1])

35. Kombinace pneumatika/kolo ([h]): ……

Brzdy

36. Spojení brzd přípojného vozidla mechanická/elektrická/pneumatická/hydraulická ([1])

37. Tlak v plnicí větvi spojovacího potrubí pro přívěs: …… bar

▼M4

Spojovací zařízení

44. Číslo schválení nebo značka schválení spojovacího zařízení (je-li namontováno): ……

45. Druhy a třídy spojovacího zařízení, které lze namontovat: ……

45.1 Parametry ([1]): D: …/ V: …/ S: …/ U: …

Vliv na životní prostředí

46. Hladina akustického tlaku

u stojícího vozidla: …… dB(A) při otáčkách motoru: …… ot/min

u vozidla za jízdy: …… dB(A)

47. Hladina výfukových emisí ([l]): Euro ……

48. Emise z výfuku ([m]):

Číslo použitelného základního regulačního aktu a posledního pozměňujícího regulačního aktu: ……

1.1 Postup zkoušky: typ I nebo ESC ([1])

CO: …… HC: …… NO_x: …… HC + NO_x: …… Hmotnost částic: ……

Opacita kouře (ELR): …… (m^{-1})

1.2 Postup zkoušky: typ I (Euro 5 nebo 6 ([1]))

CO: …. THC: …. NMHC: …. NO_x: …. THC + NO_x: …. Hmotnost částic: …… Počet částic: ……

2. Postup zkoušky: ETC (je-li použitelné)

CO: …… NO_x: …… NMHC: …… THC: …… CH_4: …… Hmotnost částic: ……

48.1 Korigovaná hodnota koeficientu absorpce kouře: …… (m^{-1})

Různé

52. Poznámky ([n]): ……

▼M4

STRANA 2

KATEGORIE VOZIDLA N_3

(neúplná vozidla)

Strana 2

Obecné konstrukční vlastnosti

1. Počet náprav: …… a kol: ……

1.1 Počet a umístění náprav s dvojitou montáží kol: ……

2. Řízené nápravy (počet, umístění): ……

3. Hnací nápravy (počet, umístění, propojení): …… ……

Hlavní rozměry

4. Rozvor náprav (°): …… mm

4.1 Vzdálenost mezi nápravami: 1–2: … mm 2–3: … mm 3–4: … mm

5.1 Maximální přípustná délka: …… mm

6.1 Maximální přípustná šířka: …… mm

8. Předsazení točnice (maximální a minimální u seřiditelné točnice): .. mm

12.1 Maximální přípustný zadní převis: …… mm

Hmotnosti

▼M15

14. Skutečná hmotnost vozidla: …… kg

▼M4

14.1 Rozložení této hmotnosti na nápravy: 1. …… kg 2. …… kg 3. …… kg atd.

15. Minimální hmotnost vozidla při dokončení: …… kg

15.1 Rozložení této hmotnosti na nápravy: 1. … kg 2. … kg 3. … kg

16. Maximální technicky přípustné hmotnosti

16.1 Maximální technicky přípustná hmotnost naloženého vozidla: …… kg

16.2 Technicky přípustná hmotnost na každou z náprav: 1. …… kg 2. …… kg 3. …… kg atd.

16.3 Technicky přípustná hmotnost na každou skupinu náprav: 1. …… kg 2. …… kg 3. …… kg atd.

16.4 Maximální technicky přípustná hmotnost jízdní soupravy: …… kg

17. Uvažované maximální přípustné hmotnosti pro registraci/provoz ve vnitrostátním/mezinárodním provozu ([1]) (°)

17.1 Uvažovaná maximální přípustná hmotnost naloženého vozidla pro registraci/provoz: …… kg

17.2 Uvažovaná maximální přípustná hmotnost naloženého vozidla pro registraci/provoz na každou nápravu: 1. …… kg 2. …… kg 3. …… kg

▼M4

17.3 Uvažovaná maximální přípustná hmotnost naloženého vozidla pro registraci/provoz na každou skupinu náprav: 1. ……. kg 2. ……. kg 3. …… kg

17.4 Uvažovaná maximální přípustná hmotnost jízdní soupravy pro registraci/provoz …… kg

18. Maximální technicky přípustná přípojná hmotnost:

18.1 přívěsu: …… kg

18.2 návěsu: …… kg

18.3 nebrzděného přípojného vozidla: …… kg

18.4 nebrzděného přípojného vozidla: …… kg

19. Maximální technicky přípustná statická hmotnost ve spojovacím bodě: …… kg

Hnací jednotka

20. Výrobce motoru: ……

21. Kód motoru podle vyznačení na motoru: ……

22. Pracovní princip: ……

23. Výhradně elektrická: ano/ne ([1])

23.1 Hybridní (elektrické) vozidlo: ano/ne ([1])

24. Počet a uspořádání válců: ……

25. Zdvihový objem motoru: …… cm^3

26. Palivo: motorová nafta/benzin/zkapalněný ropný plyn (LPG)/zemní plyn – biomethan/ethanol/bionafta/vodík ([1])

26.1 Jednopalivové/dvoupalivové/vícepalivové (flex fuel) ([1])

27. Jednopalivové/dvoupalivové/vícepalivové (flex fuel) ([g]): …… kW při …… ot/min nebo maximální trvalý jmenovitý výkon (elektrický motor) …… kW ([1])

28. Převodovka (druh): ……

Maximální rychlost

29. Maximální rychlost: …… km/h

Nápravy a zavěšení

▼M12

31. Umístění zdvihatelné nápravy (náprav): ……

▼M4

32. Umístění zatížitelné nápravy (náprav): ……

33. Hnací náprava (nápravy) vybavená vzduchovým pérováním nebo obdobným pérováním: ano/ne ([1])

35. Kombinace pneumatika/kolo ([h]): ……

Brzdy

36. Spojení brzd přípojného vozidla mechanická/elektrická/pneumatická/hydraulická ([1])

37. Tlak v plnicí větvi spojovacího potrubí pro přívěs: …… bar

▼M4

Spojovací zařízení

44. Číslo schválení nebo značka schválení spojovacího zařízení (je-li namontováno): ……

45. Druhy a třídy spojovacího zařízení, které lze namontovat: ……

45.1 Parametry ([1]): D: …/ V: …/ S: …/ U: …

Vliv na životní prostředí

46. Hladina akustického tlaku

u stojícího vozidla: …… dB(A) při otáčkách motoru: …… ot/min

u vozidla za jízdy: …… dB(A)

47. Hladina výfukových emisí ([l]): Euro ……

48. Emise z výfuku ([m]):

Číslo použitelného základního regulačního aktu a posledního pozměňujícího regulačního aktu: ……

1. Postup zkoušky: typ I nebo ESC ([1])

CO: …… HC: …… NO_x: …… HC + NO_x: …… Hmotnost částic: ……

Opacita kouře (ELR): …… (m^{-1})

2. Postup zkoušky: ETC (je-li použitelné)

CO: …… NO_x: …… NMHC: …… THC: …… CH_4: …… Hmotnost částic: ……

48.1 Korigovaná hodnota koeficientu absorpce kouře: …… (m^{-1})

Různé

52. Poznámky ([n]): ……

▼M4

STRANA 2

KATEGORIE VOZIDLA O_1 A O_2

(neúplná vozidla)

Strana 2

Obecné konstrukční vlastnosti

1. Počet náprav: …… a kol: ……

1.1 Počet a umístění náprav s dvojitou montáží kol: ……

Hlavní rozměry

4. Rozvor náprav (°): …… mm

4.1 Vzdálenost mezi nápravami: 1–2: … mm 2–3: … mm 3–4: … mm

5.1 Maximální přípustná délka: …… mm

6.1 Maximální přípustná šířka: …… mm

7.1 Maximální přípustná výška: …… mm

10. Vzdálenost od středu spojovacího zařízení k zádi vozidla: …… mm

12.1 Maximální přípustný zadní převis: …… mm

Hmotnosti

▼M15

14. Skutečná hmotnost vozidla: …… kg

▼M4

14.1 Rozložení této hmotnosti na nápravy: 1. …… kg 2. …… kg 3. …… kg atd.

15. Minimální hmotnost vozidla při dokončení: …… kg

15.1 Rozložení této hmotnosti na nápravy: 1. … kg 2. … kg 3. … kg

16. Maximální technicky přípustné hmotnosti

16.1 Maximální technicky přípustná hmotnost naloženého vozidla: …… kg

16.2 Technicky přípustná hmotnost na každou z náprav: 1. …… kg 2. …… kg 3. …… kg atd.

16.3 Technicky přípustná hmotnost na každou skupinu náprav: 1. ……. kg 2. …… kg 3. …… kg atd.

19.1 Maximální technicky přípustná statická hmotnost v bodu spojení u návěsu nebo přívěsu s nápravami uprostřed: …… kg

Maximální rychlost

29. Maximální rychlost: …… km/h

Nápravy a zavěšení

30.1 Rozchod kol u jednotlivých řízených náprav: …… mm

▼M4

30.2 Rozchod kol u všech ostatních náprav: ..... mm

▼M12

31. Umístění zdvihatelné nápravy (náprav): .....

▼M4

32. Umístění zatížitelné nápravy (náprav): .....

34. Náprava (nápravy) vybavené vzduchovým pérováním nebo obdobným pérováním: ano/ne ([1])

35. Kombinace pneumatika/kolo ([h]): .....

Spojovací zařízení

44. Číslo schválení nebo značka schválení spojovacího zařízení (je-li namontováno): .....

45. Druhy a třídy spojovacího zařízení, které lze namontovat: .....

45.1 Parametry ([1]): D: .../ V: .../ S: .../ U: ...

Různé

52. Poznámky ([n]): .....

▼M4

STRANA 2

KATEGORIE VOZIDLA O_3 A O_4

(neúplná vozidla)

Strana 2

Obecné konstrukční vlastnosti

1. Počet náprav: …… a kol: ……

1.1 Počet a umístění náprav s dvojitou montáží kol: ……

2. Řízené nápravy (počet, umístění): ……

Hlavní rozměry

4. Rozvor náprav (º): …… mm

4.1 Vzdálenost mezi nápravami: 1–2: … mm 2–3: … mm 3–4: … mm

5.1 Maximální přípustná délka: …… mm

6.1 Maximální přípustná šířka: …… mm

7.1 Maximální přípustná výška: …… mm

10. Vzdálenost od středu spojovacího zařízení k zádi vozidla: …… mm

12.1 Maximální přípustný zadní převis: …… mm

Hmotnosti

▼M15

14. Skutečná hmotnost vozidla: …… kg

▼M4

14.1 Rozložení této hmotnosti na nápravy: 1. …… kg 2. …… kg 3. …… kg atd.

15. Minimální hmotnost vozidla při dokončení: …… kg

15.1 Rozložení této hmotnosti na nápravy: 1. … kg 2. … kg 3. … kg

16. Maximální technicky přípustné hmotnosti

16.1 Maximální technicky přípustná hmotnost naloženého vozidla: …… kg

16.2 Technicky přípustná hmotnost na každou z náprav: 1. …… kg 2. …… kg 3. …… kg atd.

16.3 Technicky přípustná hmotnost na každou skupinu náprav: 1. ……. kg 2. …… kg 3. …… kg atd.

17. Uvažované maximální přípustné hmotnosti pro registraci/provoz ve vnitrostátním/mezinárodním provozu ([1]) (º)

17.1 Uvažovaná maximální přípustná hmotnost naloženého vozidla pro registraci/provoz: …… kg

▼M4

17.2 Uvažovaná maximální přípustná hmotnost naloženého vozidla pro registraci/provoz na každou nápravu: 1. …… kg 2. …… kg 3. …… kg

17.3 Uvažovaná maximální přípustná hmotnost naloženého vozidla pro registraci/provoz na každou skupinu náprav:

1. …… kg 2. …… kg 3. …… kg

19.1 Maximální technicky přípustná statická hmotnost v bodu spojení u návěsu nebo přívěsu s nápravami uprostřed: …… kg

Maximální rychlost

29. Maximální rychlost: …… km/h

Nápravy a zavěšení

▼M12

31. Umístění zdvihatelné nápravy (náprav): ……

▼M4

32. Umístění zatížitelné nápravy (náprav): ……

34. Náprava (nápravy) vybavené vzduchovým pérováním nebo obdobným pérováním: ano/ne ([1])

35. Kombinace pneumatika/kolo ([h]): ……

Spojovací zařízení

44. Číslo schválení nebo značka schválení spojovacího zařízení (je-li namontováno): ……

45. Druhy a třídy spojovacího zařízení, které lze namontovat: ……

45.1 Parametry ([1]): D: …/ V: …/ S: …/ U: …

Různé

52. Poznámky ([n]): ……

▼**M4**

Vysvětlivky k příloze IX

([1]) Nehodící se škrtněte.

([a]) Uveďte identifikační kód. ►**M12** ——————— ◄

([b]) Uveďte, zda je vozidlo vhodné pro užití buď pro pravostranný nebo levostranný provoz, nebo jak pro pravostranný, tak pro levostranný provoz.

([c]) Uveďte, zda je namontovaný rychloměr opatřen metrickými nebo britskými jednotkami.

([d]) Toto prohlášení neomezuje právo členských států vyžadovat technické úpravy s cílem umožnit registraci vozidla v jiném členském státě, než pro který bylo určeno, pokud je směr provozu na opačné straně vozovky.

([e]) Údaj se vyplní pouze v případě, že má vozidlo dvě nápravy. ►**M12** V případě přívěsu s jednou nápravou uprostřed uveďte vodorovnou vzdálenost mezi svislou osou točnice a středem nápravy. ◄

►**M15** ——————— ◄

([g]) U hybridních elektrických vozidel uveďte oba výstupní výkony.

([h]) Volitelné vybavení pod tímto písmenem je možné uvést v rámci položky „Poznámky“.

([i]) Použijí se kódy popsané v příloze II části C.

([j]) Uveďte pouze základní barvu (barvy) takto: bílá, žlutá, oranžová, červená, fialová, modrá, zelená, šedá, hnědá nebo černá.

([k]) S výjimkou sedadel určených k užití pouze při stojícím vozidle a počtu míst pro invalidní vozíky.

U autokarů patřících do kategorie vozidel M_3 se do počtu cestujících zahrne počet členů posádky.

([l]) Uveďte hodnotu emisí Euro a znak, který odpovídá ustanovením použitým pro schválení typu.

([m]) Opakujte pro jednotlivá paliva, která lze použít. Vozidla, která mohou být poháněna jak benzinem, tak i plynným palivem, ale tam, kde slouží systém benzinu pouze pro nouzové případy nebo pro spouštění a kde benzinová nádrž nemůže pojmout více než 15 litrů benzinu, se považují za vozidla poháněná pouze plynným palivem.

([n]) Je-li vozidlo vybaveno radarovým zařízením krátkého dosahu v pásmu 24 GHz podle rozhodnutí Komise 2005/50/ES (Úř. věst. L 21, 25.1.2005, s. 15), výrobce zde uvede: „Vozidlo vybavené radarovým zařízením krátkého dosahu v pásmu 24 GHz.“

▼**M4**

(o) Výrobce může vyplnit tyto položky buď pro mezinárodní provoz nebo pro vnitrostátní provoz, nebo pro obojí.

V případě vnitrostátního provozu se uvede kód země, ve které má být vozidlo registrováno. Tento kód musí být v souladu s normou ISO 3166-1:2006.

V případě mezinárodního provozu se uvede číslo směrnice (např. „96/53/ES“ pro směrnici Rady 96/53/ES).

►**M17** (p) Ekologické inovace.

(p1) Obecný kód příslušné ekologické inovace / příslušných ekologických inovací sestává z následujících prvků, které jsou vzájemně odděleny mezerou:

— Kód schvalovacího orgánu podle přílohy VII.

— Kód každé ekologické inovace, jíž je vozidlo vybaveno, chronologicky podle schvalovacích rozhodnutí Komise.

(Například obecný kód tří ekologických inovací schválených postupně pod čísly 10, 15 a 16 a instalovaných ve vozidle schváleném německým schvalovacím orgánem by byl: „el 10 15 16“.)

(p2) Celkové snížení emisí CO_2 dosažené použitím všech ekologických inovací. ◄

▼M9

PŘÍLOHA X

POSTUPY ZAJIŠTĚNÍ SHODNOSTI VÝROBY

0. **Cíle**

0.1 Postupy zajištění shodnosti výroby mají za cíl zajistit shodu každého vyrobeného vozidla, systému, konstrukční části a samostatného technického celku se schváleným typem.

0.2 Nedílnou součástí těchto postupů je posouzení systému řízení jakosti (dále jen „úvodní posouzení“) a ověření předmětu schválení a kontroly vztahující se na výrobek (dále jen „opatření pro shodnost výrobků“).

1. **Úvodní posouzení**

1.1 Schvalovací orgán členského státu ověří, zda existují uspokojivá opatření a postupy k zajištění takové účinné kontroly, aby vyráběné konstrukční části, systémy, samostatné technické celky nebo vozidla byly shodné se schváleným typem.

1.2 Pokyny pro provádění posouzení jsou obsaženy v normě EN ISO 19011:2002 – Směrnice pro auditování systému managementu jakosti a/nebo systému environmentálního managementu.

1.3 Požadavky uvedené v bodě 1.1 ověřuje orgán udělující schválení typu.

Tento orgán musí vyjádřit spokojenost s úvodním posouzením a s opatřeními pro shodnost výrobku podle oddílu 2 níže, přičemž vezme podle potřeby v úvahu jedno z opatření popsaných v bodech 1.3.1 až 1.3.3 nebo popřípadě úplnou nebo částečnou kombinaci takových opatření.

1.3.1 Vlastní úvodní posouzení a/nebo ověření opatření pro shodnost výroby provádí schvalovací orgán udělující schválení nebo určený orgán z pověření schvalovacího orgánu.

1.3.1.1 Při zvažování rozsahu úvodního posouzení může schvalovací orgán vzít v úvahu:

a) dostupné informace o certifikaci výrobce podle popisu v bodě 1.3.3 níže, která nebyla podle uvedeného bodu posouzena nebo uznána;

b) v případě schvalování typu konstrukčních částí nebo samostatných technických celků – dostupné informace o posouzení systému řízení jakosti provedeného výrobcem/výrobci vozidla v prostorách výrobce konstrukční části nebo samostatného technického celku podle jedné nebo více specifikací průmyslového odvětví, které vyhovují požadavkům harmonizované normy EN ISO 9001:2008.

1.3.2 Vlastní úvodní posouzení a/nebo ověření opatření pro shodnost výroby může také provádět schvalovací orgán jiného členského státu nebo určený orgán pověřený k tomuto účelu schvalovacím orgánem.

▼M9

1.3.2.1 V takovém případě schvalovací orgán jiného členského státu vystaví prohlášení o shodě, ve kterém označí oblasti a výrobní zařízení, která shledal jako vyhovující z hlediska výrobku/výrobků, jehož/jejichž typ má být schválen, a z hlediska regulačních aktů, podle nichž má být typ těchto výrobků schválen.

1.3.2.2 Při přijetí žádosti o prohlášení o shodě od schvalovacího orgánu členského státu udělujícího schválení typu schvalovací orgán jiného členského státu prohlášení o shodě neprodleně zašle nebo upozorní, že není schopen takové prohlášení poskytnout.

1.3.2.3 Prohlášení o shodě musí obsahovat alespoň tyto údaje:

a) skupina podniků nebo společnost	(např. automobilka XYZ)
b) zvláštní útvar	(např. evropská divize)
c) závod/lokalita	(např. motorárna 1 (Spojené království), karosárna 2 (Německo))
d) rozsah vozidel/konstrukčních částí:	(např. všechny modely kategorie M_1)
e) posuzované oblasti	(např. montáž motorů, lisování a montáž karoserií, montáž vozidel)
f) prověřené dokumenty	(např. příručka jakosti a postupy společnosti a příslušného závodu)
g) datum posouzení	(např. audit proběhl od 18. do 30. května 2009)
h) plánovaná kontrolní návštěva	(např. říjen 2010)

1.3.3 Schvalovací orgán rovněž uzná odpovídající certifikát výrobce o dodržení harmonizované normy EN ISO 9001:2008 nebo rovnocenné harmonizované normy jako vyhovující požadavkům úvodního posouzení podle bodu 1.3. Výrobce poskytne podrobné informace o certifikaci a zajistí, aby byl schvalovací orgán informován o každé změně platnosti nebo rozsahu certifikace.

1.4 Pro účely schválení typu vozidla není třeba úvodní posouzení provedená pro udělení schválení typu systémů, konstrukčních částí a samostatných technických celků opakovat, ale musí být doplněna posouzením míst a činností spojených s montáží vozidla jako celku, které nebyly zahrnuty do předchozích posouzení.

2. **Opatření pro shodnost výrobků**

2.1 Každé vozidlo, systém, konstrukční část nebo samostatný technický celek schválené podle této směrnice nebo podle zvláštní směrnice nebo nařízení musí být vyrobeny tak, aby byly shodné se schváleným typem, tzn. musí splňovat požadavky této směrnice nebo použitelných regulačních aktů uvedených v příloze IV.

▼M9

2.2 Schvalovací orgán členského státu ověří, zda pro každé schválení typu existují odpovídající opatření dohodnutá s výrobcem a zdokumentované plány řízení, aby byly ve stanovených intervalech prováděny zkoušky nebo související kontroly nezbytné pro ověření neustálé shody se schváleným typem, včetně praktických zkoušek výslovně stanovených v regulačních aktech.

2.3 Držitel schválení typu musí zejména:

2.3.1 zajistit existenci a používání postupů účinného řízení shodnosti výrobků (vozidel, systémů, konstrukčních částí nebo samostatných technických celků) se schváleným typem;

2.3.2 mít přístup ke zkušebnímu nebo jinému vhodnému vybavení nezbytnému pro ověřování shodnosti s každým schváleným typem;

2.3.3 zajistit, aby byly výsledky zkoušek nebo kontrol zaznamenávány a aby připojené doklady byly dostupné po dobu stanovenou v dohodě se schvalovacím orgánem. Tato doba nesmí přesáhnout 10 let;

2.3.4 analyzovat výsledky každého druhu zkoušky nebo kontroly tak, aby se ověřila a zajistila stabilita vlastností výrobku v přípustných odchylkách průmyslové výroby;

2.3.5 zajistit, aby se pro každý typ výrobku prováděly alespoň kontroly stanovené v této směrnici a zkoušky stanovené v příslušných regulačních aktech uvedených v příloze IV;

2.3.6 zajistit, aby v případě, kdy jakýkoli soubor vzorků nebo zkušebních dílů, který vykáže neshodnost při daném druhu zkoušky nebo kontroly, následoval další odběr vzorků a nová zkouška nebo kontrola. Musí být přijata veškerá opatření nezbytná k obnovení shodnosti dané výroby;

2.3.7 v případě schvalování typu vozidla musí kontroly podle bodu 2.3.5 zahrnovat alespoň kontrolu správných vlastností jeho konstrukce s ohledem na schválení a informace požadované pro prohlášení o shodě uvedené v příloze IX.

3. **Opatření pro průběžná ověřování**

3.1 Orgán, který udělil schválení typu, může kdykoli ověřit metody řízení shodnosti používané v každém výrobním provozu.

3.1.1 Obvyklým opatřením je ověřování trvalé účinnosti postupů stanovených v oddílech 1 a 2 této přílohy (úvodní posouzení a opatření pro shodnost výrobků).

3.1.1.1. Dohled vykonávaný technickou zkušebnou (kvalifikovanou nebo uznanou podle bodu 1.3.3) se uzná jako vyhovující požadavkům bodu 3.1.1 z hlediska postupů stanovených při úvodním posouzení.

3.1.1.2. Běžná četnost ověřování schvalovacím orgánem (jiných než podle bodu 3.1.1.1) musí být taková, aby zajišťovala, že příslušné kontroly prováděné podle oddílů 1 a 2 se budou přezkoumávat v časových odstupech odpovídajících stupni důvěry schvalovacího orgánu.

▼**M9**

3.2. Při každém přezkoumání musí být revizorovi poskytnuty záznamy o zkouškách nebo kontrolách a záznamy o výrobě, a to zejména záznamy zkoušek nebo kontrol zdokumentovaných v souladu s požadavkem podle bodu 2.2.

3.3 Revizor může namátkově odebrat vzorky ke zkoušení v laboratoři výrobce nebo v prostorách technické zkušebny. V takovém případě se provede pouze praktická zkouška. Minimální počet vzorků může být určen podle výsledků vlastních kontrol výrobce.

3.4 Pokud je úroveň kontroly neuspokojivá nebo pokud je třeba ověřit platnost zkoušek podle bodu 3.2, musí inspektor odebrat vzorky, které se odešlou do technické zkušebny pro provedení praktických zkoušek.

3.5 V případě, že jsou v průběhu inspekce nebo kontrolního přezkoumání zjištěny nevyhovující výsledky, musí schvalovací orgán zajistit, aby byla co nejdříve přijata veškerá nezbytná opatření pro obnovení shodnosti výroby.

▼M1

PŘÍLOHA XI

SEZNAM PRÁVNÍCH PŘEDPISŮ, KTERÉ STANOVÍ POŽADAVKY K ES SCHVÁLENÍ TYPU VOZIDEL ZVLÁŠTNÍHO URČENÍ

Dodatek 1

Obytné automobily, sanitní automobily a pohřební automobily

Bod	Předmět	Odkaz na regulační akt	$M_1 \leq 2\,500$ ([1]) kg	$M_1 > 2\,500$ ([1]) kg	M_2	M_3
1	Přípustné hladiny akustického tlaku	Směrnice 70/157/EHS	H	G + H	G + H	G + H
2	Emise	Směrnice 70/220/EHS	Q	G + Q	G + Q	G + Q
2a	Emise z lehkých osobních vozidel a z užitkových vozidel (Euro 5 a 6)/přístup k informacím	Nařízení (ES) č. 715/2007	Q	G + Q	G + Q	
3	Palivové nádrže/ochrana proti podjetí zezadu	Směrnice 70/221/EHS	F	F	F	F
4	Umístění zadní registrační tabulky	Směrnice 70/222/EHS	X	X	X	X
5	Ovládací síla řízení	Směrnice 70/311/EHS	X	G	G	G
6	Zámky a závěsy dveří	Směrnice 70/387/EHS	B	G + B		
7	Zvuková výstražná zařízení	Směrnice 70/388/EHS	X	X	X	X
8	Zařízení pro nepřímý výhled	2003/97/ES	X	G	G	G
9	Brzdová zařízení	Směrnice 71/320/EHS	X	G	G	G
10	Vysokofrekvenční rušení (elektromagnetická kompatibilita)	Směrnice 72/245/EHS	X	X	X	X
11	Kouř vznětových motorů	Směrnice 72/306/EHS	H	H	H	H
12	Vnitřní výbava	Směrnice 74/60/EHS	C	G + C		
13	Zařízení bránící neoprávněnému použití vozidla	Směrnice 74/61/EHS	X	G	G	G
14	Mechanismus řízení při nárazu	Směrnice 74/297/EHS	X	G		

▼**M1**

Bod	Předmět	Odkaz na regulační akt	$M_1 \leq 2\,500$ (1) kg	$M_1 > 2\,500$ (1) kg	M_2	M_3
15	Pevnost sedadel	Směrnice 74/408/EHS	D	G + D	G + D	G + D
16	Vnější výčnělky	Směrnice 74/483/EHS	X pro kabinu; A pro zbytek vozidla	G pro kabinu; A pro zbytek vozidla		
17	Rychloměrné zařízení a zpětný chod	Směrnice 75/443/EHS	X	X	X	X
18	Povinné štítky	Směrnice 76/114/EHS	X	X	X	X
19	Kotevní úchyty bezpečnostních pásů	Směrnice 76/115/EHS	D	G + L	G + L	G + L
20	Montáž zařízení pro osvětlení a světelnou signalizaci	Směrnice 76/756/EHS	A + N	A + G+N pro kabinu; A + N pro zbytek vozidla	A + G+N pro kabinu; A + N pro zbytek vozidla	A + G+N pro kabinu; A + N pro zbytek vozidla
21	Odrazky	Směrnice 76/757/EHS	X	X	X	X
22	Svítilny doplňkové, přední obrysové, zadní obrysové, brzdové, denní, boční obrysové	Směrnice 76/758/EHS	X	X	X	X
23	Směrové svítilny	Směrnice 76/759/EHS	X	X	X	X
24	Svítilny zadní registrační tabulky	Směrnice 76/760/EHS	X	X	X	X
25	Světlomety (včetně žárovek)	Směrnice 76/761/EHS	X	X	X	X
26	Přední mlhové světlomety	Směrnice 76/762/EHS	X	X	X	X
27	Odtahové úchyty	Směrnice 77/389/EHS	E	E	E	E
28	Zadní mlhové svítilny	Směrnice 77/538/EHS	X	X	X	X
29	Zpětné světlomety	Směrnice 77/539/EHS	X	X	X	X
30	Parkovací svítilny	Směrnice 77/540/EHS	X	X	X	X
31	Bezpečnostní pásy a zádržné systémy	Směrnice 77/541/EHS	D	G + M	G + M	G + M

▼M1

Bod	Předmět	Odkaz na regulační akt	$M_1 \leq 2\,500$ (1) kg	$M_1 > 2\,500$ (1) kg	M_2	M_3
32	Pole výhledu směrem dopředu	Směrnice 77/649/EHS	X	G		
33	Identifikace ovladačů, sdělovačů a ukazatelů	Směrnice 78/316/EHS	X	X	X	X
34	Odmrazování/odmlžování	Směrnice 78/317/EHS	X	G + O	O	O
35	Ostřikovače/stírače	Směrnice 78/318/EHS	X	G + O	O	O
36	Systémy vytápění	Směrnice 2001/56/ES	X	X	X	X
37	Kryty kol	Směrnice 78/549/EHS	X	G		
38	Opěrky hlavy	Směrnice 78/932/EHS	D	G + D		
39	Emise CO_2/spotřeba paliva	Směrnice 80/1268/EHS	Nepoužije se	Nepoužije se		
40	Výkon motoru	Směrnice 80/1269/EHS	X	X	X	X
41	Emise z těžkých nákladních vozidel (Euro 4 a 5)	Směrnice 2005/55/ES	H	G + H	G + H	G + H
▼M5 41a	Emise (Euro VI) těžká nákladní vozidla/přístup k informacím	Nařízení (ES) č. 595/2009	G + H	G + H	G + H	G + H
▼M1 44	Hmotnosti a rozměry (osobní vozy)	Směrnice 92/21/EHS	X	X		
45	Bezpečnostní zasklení	Směrnice 92/22/EHS	J	G + J	G + J	G + J
46	Pneumatiky	Směrnice 92/23/EHS	X	G	G	G
47	Omezovače rychlosti	Směrnice 92/24/EHS				X
48	Hmotnosti a rozměry (jiná vozidla než podle bodu 44)	Směrnice 97/27/ES			X	X
50	Spojovací zařízení	Směrnice 94/20/ES	X	G	G	G
51	Hořlavost	Směrnice 95/28/ES				G pro kabinu; X pro zbytek vozidla
52	Autobusy a autokary	Směrnice 2001/85/ES			A	A

▼M1

Bod	Předmět	Odkaz na regulační akt	$M_1 \leq 2\,500$ (1) kg	$M_1 > 2\,500$ (1) kg	M_2	M_3
53	Čelní náraz	Směrnice 96/79/ES	Nepoužije se	Nepoužije se		
54	Boční náraz	Směrnice 96/27/ES	Nepoužije se	Nepoužije se		
▼M2 58	Ochrana chodců	Nařízení (ES) č. 78/2009	X	Nepoužije se (3)		
▼M1 59	Recyklovatelnost	Směrnice 2005/64/ES	Nepoužije se	Nepoužije se		
▼M2 ———						
▼M1 61	Klimatizační systém	2006/40/ES	X	X		
▼M3 62	Vodíkový systém	Nařízení (ES) č. 79/2009	Q	G + Q	G + Q	G + Q
▼M6 63	Obecná bezpečnost	Nařízení (ES) č. 661/2009	P/A	P/A	P/A	P/A
▼M13 63.1	Ukazatele rychlostních stupňů	(EU) č. 65/2012	G	G		

▼M1

(1) Maximální technicky přípustná hmotnost naloženého vozidla.
(2) Nepřevyšující 3,5 tuny maximální naložené hmotnosti.
►M2 (3) Každý systém čelní ochrany dodaný spolu s vozidlem musí splňovat požadavky nařízení (ES) č. 78/2009, musí být dodán s číslem schválení typu a příslušným způsobem označen. ◄

▼M1

Dodatek 2

Vozidla ozbrojených sil

Bod	Předmět	Odkaz na regulační akt	M_1	M_2	M_3	N_1	N_2	N_3	O_1	O_2	O_3	O_4
1	Přípustné hladiny akustického tlaku	Směrnice 70/157/EHS	X	X	X	X	X	X				
2	Emise	Směrnice 70/220/EHS	A	A	A	A	A	A				
2a	Emise z lehkých osobních vozidel a z užitkových vozidel (Euro 5 a Euro 6)/přístup k informacím	Nařízení (ES) č. 715/2007	A	A		A	A					
3	Palivové nádrže/ochrana proti podjetí zezadu	Směrnice 70/221/EHS	X	X	X	X	X	X	X	X	X	X
4	Umístění zadní registrační tabulky	Směrnice 70/222/EHS	X	X	X	X	X	X	X	X	X	X
5	Ovládací síla řízení	Směrnice 70/311/EHS	X	X	X	X	X	X	X	X	X	X
6	Zámky a závěsy dveří	Směrnice 70/38/EHS	X			X	X	X				
7	Zvuková výstražná zařízení	Směrnice 70/388/EHS	A + K	A + K	A + K	A + K	A + K	A + K				
8	Zařízení pro nepřímý výhled	Směrnice 2003/97/ES	A	A	A	A	A	A				
9	Brzdová zařízení	Směrnice 71/320/EHS	X	X	X	X	X	X	X	X	X	X
10	Vysokofrekvenční rušení (elektromagnetická kompatibilita)	Směrnice 72/245/EHS	X	X	X	X	X	X	X	X	X	X
11	Kouř vznětových motorů	Směrnice 72/306/EHS	X	X	X	X	X	X				
12	Vnitřní výbava	Směrnice 74/60/EHS	A									
13	Zařízení bránící neoprávněnému použití vozidla	Směrnice 74/61/EHS	X	X	X	X	X	X				

▼M1

Bod	Předmět	Odkaz na regulační akt	M_1	M_2	M_3	N_1	N_2	N_3	O_1	O_2	O_3	O_4
14	Mechanismus řízení při nárazu	Směrnice 74/297/EHS	Nepo-užije se			Nepo-užije se						
15	Pevnost sedadel	Směrnice 74/408/EHS	X	D	D	D	D	D				
16	Vnější výčnělky	Směrnice 74/483/EHS	A									
17	Rychloměrné zařízení a zpětný chod	Směrnice 75/443/EHS	X	X	X	X	X	X				
18	Povinné štítky	Směrnice 76/114/EHS	X	X	X	X	X	X	X	X	X	X
19	Kotevní úchyty bezpečnostních pásů	Směrnice 76/115/EHS	A	A	A	A	A	A				
20	Montáž zařízení pro osvětlení a světelnou signalizaci	Směrnice 76/756/EHS	A + N	A + N	A + N	A + N	A + N	A + N	A + N	A + N	A + N	A + N
21	Odrazky	Směrnice 76/757/EHS	X	X	X	X	X	X	X	X	X	X
22	Svítilny doplňkové, přední obrysové, zadní obrysové, brzdové, denní, boční obrysové	Směrnice 76/758/EHS	X	X	X	X	X	X	X	X	X	X
23	Směrové svítilny	Směrnice 76/759/EHS	X	X	X	X	X	X	X	X	X	X
24	Svítilny zadní registrační tabulky	Směrnice 76/760/EHS	X	X	X	X	X	X	X	X	X	X
25	Světlomety (včetně žárovek)	Směrnice 76/761/EHS	X	X	X	X	X	X				
26	Přední mlhové světlomety	Směrnice 76/762/EHS	X	X	X	X	X	X				
27	Odtahové úchyty	Směrnice 77/389/EHS	A	A	A	A	A	A				
28	Zadní mlhové svítilny	Směrnice 77/538/EHS	X	X	X	X	X	X	X	X	X	X
29	Zpětné světlomety	Směrnice 77/539/EHS	X	X	X	X	X	X	X	X	X	X
30	Parkovací svítilny	Směrnice 77/540/EHS	X	X	X	X	X	X				

▼M1

Bod	Předmět	Odkaz na regulační akt	M_1	M_2	M_3	N_1	N_2	N_3	O_1	O_2	O_3	O_4
31	Bezpečnostní pásy a zádržné systémy	Směrnice 77/541/EHS	A	A	A	A	A	A				
32	Pole výhledu směrem dopředu	Směrnice 77/649/EHS	S									
33	Identifikace ovladačů, sdělovačů a ukazatelů	Směrnice 78/316/EHS	X	X	X	X	X	X				
34	Odmrazování/odmlžování	Směrnice 78/317/EHS	A	O	O	O	O	O				
35	Ostřikovače/stírače	Směrnice 78/318/EHS	A	O	O	O	O	O				
36	Systémy vytápění	Směrnice 2001/56/ES	X	X	X	X	X	X	X	X	X	X
37	Kryty kol	Směrnice 78/549/EHS	X									
38	Opěrky hlavy	Směrnice 78/932/EHS	X									
39	Emise CO_2/spotřeba paliva	Směrnice 80/1268/EHS	Nepoužije se									
40	Výkon motoru	Směrnice 80/1269/EHS	X	X	X	X	X	X				
41	Emise z těžkých nákladních vozidel (Euro 4 a 5)	Směrnice 2005/55/ES	A	X	X	X	X	X				
▼M5 41a	Emise (Euro VI) těžká nákladní vozidla/přístup k informacím	Nařízení (ES) č. 595/2009	X	X	X	X	X	X				
▼M1 42	Boční ochrana	Směrnice 89/297/EHS					X	X			X	X
▼M12 43	Systémy proti rozstřiku	Směrnice 91/226/EHS				X	X	X	X	X	X	X
▼M1 44	Hmotnosti a rozměry (osobní vozy)	Směrnice 92/21/EHS	X									
45	Bezpečnostní zasklení	Směrnice 92/22/EHS	Nepoužije se	Nepoužije se	Nepoužije se	Nepoužije se	Nepoužije se	Nepoužije se	Nepoužije se	Nepoužije se	Nepoužije se	Nepoužije se
46	Pneumatiky	Směrnice 92/23/EHS	A	A	A	A	A	A	A	A	A	A

▼M1

Bod	Předmět	Odkaz na regulační akt	M_1	M_2	M_3	N_1	N_2	N_3	O_1	O_2	O_3	O_4
47	Omezovače rychlosti	Směrnice 92/24/EHS		X	X		X	X				
48	Hmotnosti a rozměry (jiná vozidla než podle bodu 44)	Směrnice 97/27/ES		X	X	X	X	X	X	X	X	X
49	Vnější výčnělky kabin	Směrnice 92/114/EHS				A	A	A				
50	Spojovací zařízení	Směrnice 94/20/ES	X	X	X	X	X	X	X	X	X	X
51	Hořlavost	Směrnice 95/28/ES			X							
52	Autobusy a autokary	Směrnice 2001/85/ES		A	A							
53	Čelní náraz	Směrnice 96/79/ES	Nepoužije se									
54	Boční náraz	Směrnice 96/27/ES	Nepoužije se			Nepoužije se						
56	Vozidla pro přepravu nebezpečných věcí	Směrnice 98/91/ES				X (1)	X (1)	X (1)	X (1)	X (1)	X (1)	X (1)
57	Ochrana proti podjetí zepředu	Směrnice 2000/40/ES					X	X				
▼M2 58	Ochrana chodců	Nařízení (ES) č. 78/2009	Nepoužije se			Nepoužije se						
▼M1 59	Recyklovatelnost	Směrnice 2005/64/ES	Nepoužije se			Nepoužije se						
▼M2 ———												
▼M1 61	Klimatizační systém	Směrnice 2006/40/ES	X			Z						

▼M1

Bod	Předmět	Odkaz na regulační akt	M_1	M_2	M_3	N_1	N_2	N_3	O_1	O_2	O_3	O_4
▼M3 62	Vodíkový systém	Nařízení (ES) č. 79/2009	A	A	A	A	A	A				
▼M6 63	Obecná bezpečnost	Nařízení (ES) č. 661/2009	P/A	P/A	P/A	P/A	P/A	P/A	P/A	P/A	P/A	P/A
▼M13 63.1	Ukazatele rychlostních stupňů	(EU) č. 65/2012	G									

▼M1

([1]) Požadavky směrnice 98/91/ES se užijí pouze tehdy, jestliže výrobce žádá o ES schválení typu vozidla určeného pro přepravu nebezpečných věcí.

▼M1

Dodatek 3

Vozidla přístupná pro invalidní vozík

Bod	Předmět	Odkaz na regulační akt	M_1
1	Přípustné hladiny akustického tlaku	Směrnice 70/157/EHS	X
2	Emise	Směrnice 70/220/EHS	G + W_1
2a	Emise z lehkých osobních vozidel a z užitkových vozidel (Euro 5 a 6)/přístup k informacím	Nařízení (ES) 715/2007	G + W_1
3	Palivové nádrže/ochrana proti podjetí zezadu	Směrnice 70/221/EHS	X + W_2
4	Umístění zadní registrační tabulky	Směrnice 70/222/EHS	X
5	Ovládací síla řízení	Směrnice 70/311/EHS	X
6	Zámky a závěsy dveří	Směrnice 70/387/EHS	X
7	Zvuková výstražná zařízení	Směrnice 70/388/EHS	X
8	Zařízení pro nepřímý výhled	Směrnice 2003/97/EHS	X
9	Brzdová zařízení	Směrnice 71/320/EHS	X
10	Vysokofrekvenční rušení (elektromagnetická kompatibilita)	Směrnice 72/245/EHS	X
11	Kouř vznětových motorů	Směrnice 72/306/EHS	X
12	Vnitřní výbava	Směrnice 74/60/EHS	X
13	Zařízení bránící neoprávněnému použití vozidla	Směrnice 74/61/EHS	X
14	Mechanismus řízení při nárazu	Směrnice 74/297/EHS	X
15	Pevnost sedadel	Směrnice 74/408/EHS	X + W_3
16	Vnější výčnělky	Směrnice 74/483/EHS	X + W_4
17	Rychloměrné zařízení a zpětný chod	Směrnice 75/443/EHS	X
18	Povinné štítky	Směrnice 76/114/EHS	X
19	Kotevní úchyty bezpečnostních pásů	Směrnice 76/115/EHS	X + W_5
20	Montáž zařízení pro osvětlení a světelnou signalizaci	Směrnice 76/756/EHS	X
21	Odrazky	Směrnice 76/757/EHS	X

▼M1

Bod	Předmět	Odkaz na regulační akt	M_1
22	Svítilny doplňkové, přední obrysové, zadní obrysové, brzdové, denní, boční obrysové	Směrnice 76/758/EHS	X
23	Směrové svítilny	Směrnice 76/759/EHS	X
24	Svítilny zadní registrační tabulky	Směrnice 76/760/EHS	X
25	Světlomety (včetně žárovek)	Směrnice 76/761/EHS	X
26	Přední mlhové světlomety	Směrnice 76/762/EHS	X
27	Odtahové úchyty	Směrnice 77/389/EHS	X
28	Zadní mlhové svítilny	Směrnice 77/538/EHS	X
29	Zpětné světlomety	Směrnice 77/539/EHS	X
30	Parkovací svítilny	Směrnice 77/540/EHS	X
31	Bezpečnostní pásy a zádržné systémy	Směrnice 77/541/EHS	X + W_6
32	Pole výhledu směrem dopředu	Směrnice 77/649/EHS	X
33	Identifikace ovladačů, sdělovačů a ukazatelů	Směrnice 78/316/EHS	X
34	Odmrazování/odmlžování	Směrnice 78/317/EHS	X
35	Ostřikovače/stírače	Směrnice 78/318/EHS	X
36	Systémy vytápění	Směrnice 2001/56/ES	X
37	Kryty kol	Směrnice 78/549/EHS	X
39	Emise CO_2/spotřeba paliva	Směrnice 80/1268/EHS	X + W_7
40	Výkon motoru	Směrnice 80/1269/EHS	X
41	Emise vznětových motorů	Směrnice 2005/55/ES	X
▼M5 41a	Emise (Euro VI) těžká nákladní vozidla/přístup k informacím	Nařízení (ES) č. 595/2009	X
▼M1 44	Hmotnosti a rozměry (osobní vozy)	Směrnice 92/21/EHS	X + W_8
45	Bezpečnostní zasklení	Směrnice 92/22/EHS	X

▼M1

Bod	Předmět	Odkaz na regulační akt	M_1
46	Pneumatiky	Směrnice 92/23/EHS	X
50	Spojovací zařízení	Směrnice 94/20/ES	X
53	Čelní náraz	Směrnice 96/79/ES	X + W_9
54	Boční náraz	Směrnice 96/27/ES	X + W_{10}
▼M2 58	Ochrana chodců	Nařízení (ES) č. 78/2009	X
▼M1 59	Recyklovatelnost	Směrnice 2005/64/ES	Nepoužije se
▼M2 ———			
▼M1 61	Klimatizační systémy	Směrnice 2006/40/ES	X
▼M3 62	Vodíkový systém	Nařízení (ES) č. 79/2009	X
▼M6 63	Obecná bezpečnost	Nařízení (ES) č. 661/2009	P/A
▼M13 63.1	Ukazatele rychlostních stupňů	(EU) č. 65/2012	G

▼M1

Dodatek 4

Ostatní vozidla zvláštního určení (včetně obytných přívěsů)

Uplatnění výjimek je možné pouze tehdy, pokud výrobce prokáže ke spokojenosti schvalovacího orgánu, že vozidlo vzhledem ke své zvláštní funkci nemůže splňovat veškeré požadavky.

Bod	Předmět	Odkaz na regulační akt	►M13 M_1 ◄	M_2	M_3	N_1	N_2	N_3	O_1	O_2	O_3	O_4
1	Přípustné hladiny akustického tlaku	Směrnice 70/157/EHS		H	H	H	H	H				
2	Emise	Směrnice 70/220/EHS		Q	Q	Q	Q	Q				
2a	Emise z lehkých osobních vozidel a z užitkových vozidel (Euro 5 a 6)/přístup k informacím	Nařízení (ES) č. 715/2007		Q		Q	Q					
3	Palivové nádrže/ochrana proti podjetí zezadu	Směrnice 70/221/EHS		F	F	F	F	F	X	X	X	X
4	Umístění zadní registrační tabulky	Směrnice 70/222/EHS		A + R	A + R	A + R	A + R	A + R	A + R	A + R	A + R	A + R
5	Ovládací síla řízení	Směrnice 70/311/EHS		X	X	X	X	X	X	X	X	X
6	Zámky a závěsy dveří	Směrnice 70/387/EHS				B	B	B				
7	Zvuková výstražná zařízení	Směrnice 70/388/EHS		X	X	X	X	X				
8	Zařízení pro nepřímý výhled	Směrnice 2003/97/ES		X	X	X	X	X				
9	Brzdová zařízení	Směrnice 71/320/EHS		X	X	X	X	X	X	X	X	X
10	Vysokofrekvenční rušení (elektromagnetická kompatibilita)	Směrnice 72/245/EHS		X	X	X	X	X	X	X	X	X
11	Kouř vznětových motorů	Směrnice 72/306/EHS		H	H	H	H	H				

▼M1

Bod	Předmět	Odkaz na regulační akt	►M13 M_1 ◄	M_2	M_3	N_1	N_2	N_3	O_1	O_2	O_3	O_4
13	Zařízení bránící neoprávněnému použití vozidla	Směrnice 74/61/EHS		X	X	X	X	X				
14	Mechanismus řízení při nárazu	Směrnice 74/297/EHS				X						
15	Pevnost sedadel	Směrnice 74/408/EHS		D	D	D	D	D				
17	Rychloměrné zařízení a zpětný chod	Směrnice 75/443/EHS		X	X	X	X	X				
18	Povinné štítky	Směrnice 76/114/EHS		X	X	X	X	X	X	X	X	X
19	Kotevní úchyty bezpečnostních pásů	Směrnice 76/115/EHS		D	D	D	D	D				
20	Montáž zařízení pro osvětlení a světelnou signalizaci	Směrnice 76/756/EHS		A + N	A + N	A + N	A + N	A + N	A + N	A + N	A + N	A + N
21	Odrazky	Směrnice 76/757/EHS		X	X	X	X	X	X	X	X	X
22	Svítilny doplňkové, přední obrysové, zadní obrysové, brzdové, denní, boční obrysové	Směrnice 76/758/EHS		X	X	X	X	X	X	X	X	X
23	Směrové svítilny	Směrnice 76/759/EHS		X	X	X	X	X	X	X	X	X
24	Svítilny zadní registrační tabulky	Směrnice 76/760/EHS		X	X	X	X	X	X	X	X	X
25	Světlomety (včetně žárovek)	Směrnice 76/761/EHS		X	X	X	X	X				
26	Přední mlhové světlomety	Směrnice 76/762/EHS		X	X	X	X	X				

▼M1

Bod	Předmět	Odkaz na regulační akt	►M13 M_1 ◄	M_2	M_3	N_1	N_2	N_3	O_1	O_2	O_3	O_4
27	Odtahové úchyty	Směrnice 77/389/EHS		A	A	A	A	A				
28	Zadní mlhové svítilny	Směrnice 77/538/EHS		X	X	X	X	X	X	X	X	X
29	Zpětné světlomety	Směrnice 77/539/EHS		X	X	X	X	X	X	X	X	X
30	Parkovací svítilny	Směrnice 77/540/EHS		X	X	X	X	X				
31	Bezpečnostní pásy a zádržné systémy	Směrnice 77/541/EHS		D	D	D	D	D				
33	Identifikace ovladačů, sdělovačů a ukazatelů	Směrnice 78/316/EHS		X	X	X	X	X				
34	Odmrazování/odmlžování	Směrnice 78/317/EHS		O	O	O	O	O				
35	Ostřikovače/stírače	Směrnice 78/318/EHS		O	O	O	O	O				
36	Systémy vytápění	Směrnice 2001/56/ES		X	X	X	X	X	X	X	X	X
40	Výkon motoru	Směrnice 80/1269/EHS		X	X	X	X	X				
41	Emise z těžkých nákladních vozidel (Euro 4 a 5)	Směrnice 2005/55/ES		H	H	H	H	H				
▼M5 41a	Emise (Euro VI) těžká nákladní vozidla/přístup k informacím	Nařízení (ES) č. 595/2009		H	H	H	H	H				
▼M1 42	Boční ochrana	Směrnice 89/297/EHS					X	X			X	X

▼M1

Bod	Předmět	Odkaz na regulační akt	►M13 M_1 ◄	M_2	M_3	N_1	N_2	N_3	O_1	O_2	O_3	O_4
▼M12												
43	Systémy proti rozstřiku	Směrnice 91/226/EHS				X	X	X	X	X	X	X
▼M1												
45	Bezpečnostní zasklení	Směrnice 92/22/EHS		J	J	J	J	J	J	J	J	J
46	Pneumatiky	Směrnice 92/23/EHS		X	X	X	X	X	X	X	X	X
47	Omezovače rychlosti	Směrnice 92/24/EHS		X	X		X	X				
48	Hmotnosti a rozměry	Směrnice 97/27/ES		X	X	X	X	X	X	X	X	X
49	Vnější výčnělky kabin	Směrnice 92/114/EHS				X	X	X				
50	Spojovací zařízení	Směrnice 94/20/ES		X	X	X	X	X	X	X	X	X
51	Hořlavost	Směrnice 95/28/ES			X							
52	Autobusy a autokary	Směrnice 2001/85/ES		X	X							
54	Boční náraz	Směrnice 96/27/ES				A						
56	Vozidla pro přepravu nebezpečných věcí	Směrnice 98/91/ES					X	X	X	X	X	X
57	Ochrana proti podjetí zepředu	Směrnice 2000/40/ES					X	X				

▼M1

Bod	Předmět	Odkaz na regulační akt	►M13 M_1 ◄	M_2	M_3	N_1	N_2	N_3	O_1	O_2	O_3	O_4
▼M2 58	Ochrana chodců	Nařízení (ES) č. 78/2009				Nepo-užije se (1)						
▼M1 59	Recyklovatelnost	Směrnice 2005/64/ES				Nepo-užije se						
▼M2 ———												
▼M1 61	Klimatizační systém	Směrnice 2006/40/ES				Z						
▼M3 62	Vodíkový systém	Nařízení (ES) č. 79/2009		Q	Q	Q	Q	Q				
▼M6 63	Obecná bezpečnost	Nařízení (ES) č. 661/2009		P/A	P/A	P/A	P/A	P/A	P/A	P/A	P/A	P/A
▼M13 63.1	Ukazatele rychlostních stupňů	(EU) č. 65/2012	G									

▼M1

►M2 (1) Každý systém čelní ochrany dodaný spolu s vozidlem musí splňovat požadavky nařízení (ES) č. 78/2009, musí být dodán s číslem schválení typu a příslušným způsobem označen. ◄

▼M1

Dodatek 5

Pojízdné jeřáby

Bod	Předmět	Odkaz na regulační akt	Autojeřáb kategorie N_3
1	Přípustné hladiny akustického tlaku	Směrnice 70/157/EHS	T
2	Emise	Směrnice 70/220/EHS	X
2a	Emise z lehkých osobních vozidel a z užitkových vozidel (Euro 5 a 6)/přístup k informacím	Nařízení (ES) č. 715/2007	Nepoužije se
3	Palivové nádrže/ochrana proti podjetí zezadu	Směrnice 70/221/EHS	X
4	Umístění zadní registrační tabulky	Směrnice 70/222/EHS	X
5	Ovládací síla řízení	Směrnice 70/311/EHS	X boční pohyb přípustný
6	Zámky a závěsy dveří	Směrnice 70/387/EHS	A
7	Zvuková výstražná zařízení	Směrnice 70/388/EHS	X
8	Zařízení pro nepřímý výhled	Směrnice 2003/97/ES	X
9	Brzdová zařízení	Směrnice 71/320/EHS	U
10	Vysokofrekvenční rušení (elektromagnetická kompatibilita)	Směrnice 72/245/EHS	X
11	Kouř vznětových motorů	Směrnice 72/306/EHS	X
12	Vnitřní výbava	Směrnice 74/60/EHS	X
13	Zařízení bránící neoprávněnému použití vozidla	Směrnice 74/61/EHS	X
15	Pevnost sedadel	Směrnice 74/408/EHS	D
17	Rychloměrné zařízení a zpětný chod	Směrnice 75/443/EHS	X
18	Povinné štítky	Směrnice 76/114/EHS	X
19	Kotevní úchyty bezpečnostních pásů	Směrnice 76/115/EHS	D
20	Montáž zařízení pro osvětlení a světelnou signalizaci	Směrnice 76/756/EHS	A + Y

▼M1

Bod	Předmět	Odkaz na regulační akt	Autojeřáb kategorie N_3
21	Odrazky	Směrnice 76/757/EHS	X
22	Svítilny doplňkové, přední obrysové, zadní obrysové, brzdové, denní, boční obrysové	Směrnice 76/758/EHS	X
23	Směrové svítilny	Směrnice 76/759/EHS	X
24	Svítilny zadní registrační tabulky	Směrnice 76/760/EHS	X
25	Světlomety (včetně žárovek)	Směrnice 76/761/EHS	X
26	Přední mlhové světlomety	Směrnice 76/762/EHS	X
27	Odtahové úchyty	Směrnice 77/389/EHS	A
28	Zadní mlhové svítilny	Směrnice 77/538/EHS	X
29	Zpětné světlomety	Směrnice 77/539/EHS	X
30	Parkovací svítilny	Směrnice 77/540/EHS	X
31	Bezpečnostní pásy a zádržné systémy	Směrnice 77/541/EHS	D
33	Identifikace ovladačů, sdělovačů a ukazatelů	Směrnice 78/316/EHS	X
34	Odmrazování/odmlžování	Směrnice 78/317/EHS	O
35	Ostřikovače/stírače	Směrnice 78/318/EHS	O
36	Systémy vytápění	Směrnice 2001/56/ES	X
40	Výkon motoru	Směrnice 80/1269/EHS	X
41	Emise z těžkých nákladních vozidel (Euro 4 a 5)	Směrnice 2005/55/ES	V
▼M5 41a	Emise (Euro VI) těžká nákladní vozidla/přístup k informacím	Nařízení (ES) č. 595/2009	V
▼M1 42	Boční ochrana	Směrnice 89/297/EHS	X
43	Systémy proti rozstřiku	Směrnice 91/226/EHS	X
45	Bezpečnostní zasklení	Směrnice 92/22/EHS	J

▼M1

Bod	Předmět	Odkaz na regulační akt	Autojeřáb kategorie N_3
46	Pneumatiky	Směrnice 92/23/EHS	A (pokud jsou splněny požadavky normy ISO 10571-1995 (Tyres for mobile cranes and similar specialized machines) nebo manuálu norem ETRTO
47	Omezovače rychlosti	Směrnice 92/24/EHS	X
48	Hmotnosti a rozměry	Směrnice 97/27/ES	X
49	Vnější výčnělky kabin	Směrnice 92/114/EHS	X
50	Spojovací zařízení	Směrnice 94/20/ES	X
57	Ochrana proti podjetí zepředu	Směrnice 2000/40/ES	X
▼M3			
62	Vodíkový systém	Nařízení (ES) č. 79/2009	X
▼M6			
63	Obecná bezpečnost	Nařízení (ES) č. 661/2009	P/A

▼M12

Dodatek 6

Přípojná vozidla pro dopravu nadměrného nákladu

Bod	Předmět	Odkaz na právní předpis	Přípojné vozidlo kategorie O_4
3	Palivové nádrže / ochrana proti podjetí zezadu	Směrnice 70/221/EHS	X
4	Umístění zadní registrační tabulky	Směrnice 70/222/EHS	X
5	Ovládací síla řízení	Směrnice 70/311/EHS	X
9	Brzdová zařízení	Směrnice 71/320/EHS	X
10	Vysokofrekvenční rušení (elektromagnetická kompatibilita)	Směrnice 72/245/EHS	X
18	Povinné štítky	Směrnice 76/114/EHS	X
20	Montáž zařízení pro osvětlení a světelnou signalizaci	Směrnice 76/756/EHS	A + N
21	Odrazky	Směrnice 76/757/EHS	X
22	Svítilny doplňkové obrysové, přední obrysové, zadní obrysové, brzdové, boční obrysové, denní svítilny	Směrnice 76/758/EHS	X
23	Směrové svítilny	Směrnice 76/759/EHS	X
24	Svítilny zadní registrační tabulky	Směrnice 76/760/EHS	X
28	Zadní mlhové svítilny	Směrnice 77/538/EHS	X
29	Zpětné světlomety	Směrnice 77/539/EHS	X
36	Systémy vytápění	Směrnice 2001/56/ES	N/A
42	Boční ochrana	Směrnice 89/297/EHS	A
43	Systémy proti rozstřiku	Směrnice 91/226/EHS	A
46	Pneumatiky	Směrnice 92/23/EHS	I
48	Hmotnosti a rozměry	Směrnice 97/27/ES	X
50	Spojovací zařízení	Směrnice 94/20/ES	X
63	Nařízení o obecné bezpečnosti	Nařízení (ES) 661/2009	P/A

▼M1

Vysvětlivky

X Bez výjimek, kromě těch uvedených v regulačním aktu.

Nepoužije se Tento regulační akt se na toto vozidlo nepoužije (žádné požadavky).

▼M12

P/A Tento právní předpis je částečně použitelný. Přesný rozsah platnosti stanoví prováděcí opatření k nařízení (ES) č. 661/2009.

▼M1

A Jestliže zvláštní určení neumožní úplné splnění požadavků, jsou přípustné výjimky. Výrobce musí ke spokojenosti schvalovacího orgánu udělujícího schválení typu prokázat, že vozidlo nemůže vzhledem ke zvláštnímu určení požadavky splnit.

B Platí pouze pro dveře umožňující přístup k sedadlům, která jsou určena pro běžné užití při jízdě vozidla po pozemních komunikacích a u nichž vzdálenost mezi R-bodem sedadla a střední rovinou povrchu dveří, měřeno kolmo na střední podélnou rovinu vozidla, nepřesáhne 500 mm.

▼M6

_____

▼M1

D Platí pouze pro sedadla určená k běžnému užití při jízdě vozidla po pozemních komunikacích. Sedadla, jež nejsou určena k použití při jízdě vozidla po pozemních komunikacích, musí být pro uživatele jasně označena buď piktogramem nebo značkou s příslušným textem.

E Pouze vpředu.

F Je přípustná úprava průběhu a délky plnicího potrubí a přemístění nádrže ve vozidle.

G Požadavky na kategorii základního/nedokončeného vozidla (podvozku, který byl využit ke stavbě vozidla zvláštního určení). U nedokončených/dokončených vozidel je přípustné, aby byly splněny požadavky pro vozidla odpovídající kategorie N (podle maximální hmotnosti).

H Bez dalšího zkoušení je přípustná úprava délky výfukového systému za posledním tlumičem nebo katalyzátorem, pokud nepřesahuje 2 m.

▼M12

I Pneumatiky musí mít schválení typu podle požadavků předpisu EHK/OSN č. 54 i v případě, že maximální konstrukční rychlost vozidla je nižší než 80 km/hod.

Po dohodě s výrobcem pneumatik může být únosnost upravena v poměru k maximální konstrukční rychlosti přípojného vozidla.

▼M1

J U všech zasklení oken, jiných než je zasklení kabiny řidiče (čelní sklo a boční okna), musí být materiálem buď bezpečnostní sklo, nebo tuhé plastové zasklení.

K Přípustná jsou přídavná poplašná zařízení.

▼M12

L Platí pouze pro sedadla určená k běžnému užití při jízdě vozidla po pozemních komunikacích. Na zadních místech k sezení se požadují alespoň kotevní místa pro břišní pásy. Sedadla, jež jsou určena k použití při jízdě vozidla po pozemních komunikacích, musí být pro uživatele jasně označena buď piktogramem nebo značkou s příslušným textem.

▼M1

M Platí pouze pro sedadla určená k běžnému užití při jízdě vozidla po pozemních komunikacích. Na zadních místech sezení se požadují alespoň břišní pásy. Sedadla, jež nejsou určena k použití při jízdě vozidla po pozemních komunikacích, musí být pro uživatele jasně označena buď piktogramem nebo značkou s příslušným textem.

▼M1

N Platí za podmínky, že jsou namontována všechna povinná zařízení pro osvětlení a světelnou signalizaci a že není ovlivněna jejich geometrická viditelnost.

O Vozidlo musí být vpředu vybaveno vhodným systémem.

Q Bez dalšího zkoušení je přípustná úprava délky výfukového systému za posledním tlumičem nebo katalyzátorem, pokud nepřesahuje 2 m. ES schválení typu udělená pro nejreprezentativnější základní vozidlo zůstává v platnosti bez ohledu na změny referenční hmotnosti.

R Za předpokladu, že lze namontovat registrační tabulku každého členského státu a tato tabulka je viditelná.

S Činitel propustnosti světla je nejméně 60 %, úhel zakrytí výhledu sloupkem „A“ není větší než 10º.

T Zkouší se pouze u úplného nebo dokončeného vozidla. Vozidlo může být zkoušeno podle směrnice 70/157/EHS ve znění směrnice 1999/101/ES. Ve vztahu k bodu 5.2.2.1 přílohy I směrnice 70/157/EHS se použijí tyto mezní hodnoty:

a) 81 dB(A) u vozidel s výkonem motoru nižším než 75 kW;

b) 83 dB(A) u vozidel s výkonem motoru nejméně 75 kW, ale nižším než 150 kW;

c) 84 dB(A) u vozidel s výkonem motoru nejméně 150 kW.

▼M6

———————

▼M1

V Lze připustit shodu se směrnicí 97/68/ES.

W_1 Požadavky musí být splněny, ale je přípustná úprava výfukového systému bez dalšího zkoušení, pokud nejsou dotčena zařízení pro regulaci emisí včetně (případných) filtrů částic. U upraveného vozidla se nepožaduje nová zkouška vypařování za podmínky, že zařízení pro regulaci vypařování jsou zachována tak, jak je výrobce namontoval na základní vozidlo.

ES schválení typu udělená pro nejreprezentativnější základní vozidlo zůstává v platnosti bez ohledu na změny referenční hmotnosti.

W_2 Požadavky musí být splněny, ale je přípustná úprava průběhu, délky plnicího potrubí, palivových hadic a palivových odpařovacích trubek. Přemístění původní palivové nádrže je přípustné.

W_3 Místo pro invalidní vozík se považuje za místo k sezení. Pro každý invalidní vozík musí být zajištěna dostatečná plocha. Podélná rovina zvláštní plochy je rovnoběžná s podélnou rovinou vozidla.

Vlastníku vozidla musí být poskytnuty náležité informace o tom, že invalidní vozík používaný ve vozidle jako sedadlo musí být schopen vydržet síly přenášené upevňovacím mechanismem za různých podmínek jízdy.

Sedadla ve vozidle lze vhodným způsobem upravit, pokud jejich kotevní úchyty, mechanismy a opěrky hlavy zaručují stejnou úroveň výkonu, jakou stanoví směrnice.

W_4 Vyžaduje se shoda se směrnicí pro nástupní pomůcky v klidové poloze.

▼M6

———————

▼M1

W_7 Není nutné provádět nové měření emisí CO_2 v případě, že při použití ustanovení W1 není nutné provádět nové zkoušky emisí zadního výfuku.

▼**M1**

W_8	Pro účely výpočtu se předpokládá, že hmotnost invalidního vozíku včetně uživatele činí 100 kg. Hmotnost se soustředí do H-bodu trojrozměrného stroje. Technická zkušebna rovněž zváží možnost použití elektrického invalidního vozíku (vozíků), jehož hmotnost včetně uživatele dle předpokladu činí 250 kg. Každé omezení kapacity pro přepravu cestujících vyplývající z použití elektrického invalidního vozíku (vozíků) se zapíše do certifikátu schválení typu a příslušný text se začlení do prohlášení o shodě.
W_9	U upraveného vozidla se nevyžaduje nové zkoušení za předpokladu, že přední část podvozku umístěná před R-bodem řidiče není ovlivněna přestavbou vozidla a žádná část doplňkového zádržného systému (vzduchový vak nebo vaky) nebyla odstraněna ani deaktivována.
W_{10}	U upraveného vozidla se nevyžaduje nové zkoušení za předpokladu, že boční výztuhy nebyly změněny a žádná část doplňkového zádržného systému (vzduchový vak nebo vaky) nebyla odstraněna ani deaktivována.
Y	Za předpokladu, že jsou namontována všechna povinná zařízení pro světelnou techniku.
Z	Pouze pro vozidla kategorie N_1 třídy I, jak je uvedeno v první tabulce v bodu 5.3.1.4 přílohy I směrnice 70/220/EHS.

▼**M15**

PŘÍLOHA XII

OMEZENÍ MALÝCH SÉRIÍ A VÝBĚHU SÉRIE

A. OMEZENÍ MALÝCH SÉRIÍ

1. Počet jednotek jednoho typu vozidla, jež mají být v Evropské unii za jeden rok podle článku 22 zaregistrovány, prodány nebo uvedeny do provozu, nesmí překročit u příslušné kategorie vozidla číselné hodnoty uvedené níže:

Kategorie	Jednotky
M_1	1 000
M_2, M_3	0
N_1	0
N_2, N_3	0
O_1, O_2	0
O_3, O_4	0

2. Počet jednotek jednoho typu vozidla, jež mají být za jeden rok v jednom členském státě podle článku 23 zaregistrovány, prodány nebo uvedeny do provozu, stanoví u příslušné kategorie vozidla členský stát, avšak tento počet nepřekročí číselné hodnoty uvedené níže:

Kategorie	Jednotky
M_1	75
M_2, M_3	250
N_1	500
N_2, N_3	250
O_1, O_2	500
O_3, O_4	250

3. Počet jednotek jednoho typu vozidla, jež mají být za jeden rok v jednom členském státě podle čl. 6 odst. 2 nařízení (EU) č. 1230/2012 zaregistrovány, prodány nebo uvedeny do provozu, stanoví u příslušné kategorie vozidla členský stát, avšak tento počet nepřekročí číselné hodnoty uvedené níže:

Kategorie	Jednotky
M_2, M_3	1 000
N_2, N_3	1 200
O_3, O_4	2 000

▼**M15**

B. OMEZENÍ VÝBĚHU SÉRIE

Nejvyšší množství úplných a dokončených vozidel uvedených v každém členském státu do provozu v rámci postupu „výběh série“ je omezeno jedním z následujících způsobů, pro nějž se příslušný členský stát rozhodne:

1. V případě kategorie M_1 nesmí nejvyšší množství vozidel jednoho či více typů přesáhnout 10 % a v případě všech dalších kategorií nesmí přesáhnout 30 % vozidel všech dotyčných typů, jež byla v daném členském státě uvedena do provozu v průběhu předchozího roku.

   Pokud by uvedených 10 % či 30 % představovalo méně než 100 vozidel, může členský stát povolit uvedení do provozu až 100 vozidel.

2. Vozidla jakéhokoli typu se omezí na ta, pro něž bylo platné prohlášení o shodě vydáno v den výroby nebo později, zůstalo platné alespoň tři měsíce ode dne vydání, ale poté ztratilo platnost v důsledku vstupu regulačního aktu v platnost.

▼B

PŘÍLOHA XIII

SEZNAM ČÁSTÍ NEBO ZAŘÍZENÍ, JEŽ MOHOU PŘEDSTAVOVAT VÝZNAMNÉ NEBEZPEČÍ PRO SPRÁVNÉ FUNGOVÁNÍ SYSTÉMŮ SE ZÁSADNÍM VÝZNAMEM PRO BEZPEČNOST VOZIDLA NEBO PRO JEHO VLIV NA ŽIVOTNÍ PROSTŘEDÍ, POŽADAVKY NA JEJICH VÝKON, ODPOVÍDAJÍCÍ ZKUŠEBNÍ METODY, USTANOVENÍ TÝKAJÍCÍ SE OZNAČENÍ A BALENÍ

I. **Části a zařízení se zásadním významem pro bezpečnost vozidla**

Bod č.	Popis položky	Požadavek na výkon	Zkušební metoda	Požadavek na označení	Požadavky na balení
1	(…)				
2					
3					

II. **Část nebo zařízení se zásadním významem pro vliv vozidla na životní prostředí**

Bod č.	Popis položky	Požadavek na výkon	Zkušební metoda	Požadavek na označení	Požadavky na balení
1	(…)				
2					
3					

▼B

PŘÍLOHA XIV

SEZNAM ES SCHVÁLENÍ TYPU VYDANÝCH PODLE REGULAČNÍCH AKTŮ

Razítko schvalovacího orgánu typu

Číslo seznamu:

Pro období od: … do: …

U každého ES schválení typu, jež bylo uděleno, zamítnuto či odejmuto během výše uvedeného období, musí být uvedeny následující informace:

Výrobce:

Číslo ES schválení typu:

Důvod prodloužení (ve vhodném případě):

Značka:

Typ:

Datum vydání:

První datum vydání (v případě prodloužení):

▼M9

PŘÍLOHA XV

REGULAČNÍ AKTY, PRO NĚŽ MŮŽE BÝT VÝROBCE URČEN JAKO TECHNICKÁ ZKUŠEBNA

0. **Cíle a oblast působnosti**

0.1 Tato příloha stanoví seznam regulačních aktů, pro něž může být výrobce určen jako technická zkušebna v souladu s čl. 41 odst. 6.

0.2 Obsahuje rovněž vhodná ustanovení týkající se určení výrobce jako technická zkušebna, která se použijí v rámci schvalování typu vozidel, konstrukčních částí a samostatných technických celků, na něž se vztahuje část I přílohy IV.

0.3 Nevztahuje se však na výrobce, kteří žádají o schválení malých sérií podle článku 22.

1. **Určení výrobce jako technická zkušebna**

1.1 Výrobce určený jako technická zkušebna je výrobce, který byl schvalovacím orgánem určen jako zkušební laboratoř k provádění schvalovacích zkoušek jeho jménem ve smyslu čl. 3 bodu 31.

V souladu s čl. 41 odst. 6 může být výrobce určen jako technická zkušebna pouze pro činnosti kategorie A.

1.2 Výraz „provedení zkoušky“ nezahrnuje pouze měření výkonu, ale i zaznamenání výsledků zkoušky, předložení zprávy schvalovacímu orgánu, včetně příslušných závěrů.

Zahrnuje kontrolu shody s ustanoveními, podle nichž není nutně požadováno měření. Takto tomu je v případě posuzování konstrukce s ohledem na požadavky právních předpisů.

Například výraz „kontrola, zda je umístění palivové nádrže ve vozidle v souladu s ustanoveními bodu 5.10 v příloze I směrnice 70/221/EHS“ je třeba chápat jako součást výrazu „provedení zkoušky“.

2. **Seznam regulačních aktů a omezení**

	Odkaz na regulační akt	Předmět
4.	Směrnice 70/222/EHS	Umístění zadní registrační tabulky
7.	Směrnice 70/388/EHS	Zvuková výstražná zařízení
18.	Směrnice 76/114/EHS	Povinné štítky
20.	Směrnice 76/756/EHS	Montáž zařízení pro osvětlení a světelnou signalizaci
27.	Směrnice 77/389/EHS	Odtahové úchyty
33.	Směrnice 78/316/EHS	Identifikace ovladačů, sdělovačů a ukazatelů

▼**M9**

	Odkaz na regulační akt	Předmět
34.	Směrnice 78/317/EHS	Odmrazování/odmlžování
35.	Směrnice 78/318/EHS	Ostřikovače/stírače
36.	Směrnice 2001/56/ES	Systémy vytápění Kromě ustanovení v příloze VIII týkajících se požadavků na montáž systémů vytápění na LPG ve vozidle
37.	Směrnice 78/549/EHS	Kryty kol
44.	Směrnice 92/21/EHS	Hmotnosti a rozměry (motorová vozidla)
45.	Směrnice 92/22/EHS	Bezpečnostní zasklení Omezeno na ustanovení obsažená v příloze 21 předpisu EHK OSN č. 43
46.	Směrnice 92/23/EHS	Pneumatiky
48.	Směrnice 97/27/ES	Hmotnosti a rozměry (jiná vozidla než podle bodu 44)
49.	Směrnice 92/114/EHS	Vnější výčnělky kabin
50.	Směrnice 94/20/ES	Spojovací zařízení Omezeno na ustanovení obsažená v příloze V (do oddílu 8 včetně) a v příloze VII
61.	Směrnice 2006/40/ES	Klimatizační systém

▼M9

Dodatek

Určení výrobce jako technická zkušebna

1. **Obecně**

1.1 Určení a oznámení výrobce jako technická zkušebna se provede v souladu s ustanoveními článků 41, 42 a 43, jakož i s praktickými opatřeními obsaženými v tomto dodatku.

1.2 Výrobce musí být akreditovaný podle normy EN ISO/IEC 17025:2005 – Všeobecné požadavky na způsobilost zkušebních a kalibračních laboratoří.

2. **Zadání zkoušky subdodavateli**

2.1 V souladu s ustanoveními čl. 41 odst. 6 prvního pododstavce může výrobce jmenovat subdodavatele pro provedení zkoušek jeho jménem.

Subdodavatelem se rozumí:

a) buď dceřiná společnost, které jsou v rámci organizace výrobce svěřeny činnosti týkající se zkoušení, nebo

b) třetí strana, která provádí činnosti týkající se zkoušení jako smluvní partner výrobce.

2.2 Využití služeb subdodavatele nezbavuje výrobce jeho povinnosti dodržet ustanovení článku 41, zejména ustanovení týkající se kvalifikace technické zkušebny a souladu s normou EN ISO/IEC 17025:2005.

2.3 Oddíl 1 přílohy XV se na subdodavatele vztahuje.

3. **Zkušební protokol**

Zkušební protokoly se vypracovávají v souladu se všeobecnými požadavky stanovenými v dodatku 3 přílohy V směrnice 2007/46/ES.

▼M9

PŘÍLOHA XVI

ZVLÁŠTNÍ PODMÍNKY KLADENÉ NA ZKUŠEBNÍ METODY SE SIMULACÍ A REGULAČNÍ AKTY, PRO NĚŽ MŮŽE VÝROBCE NEBO TECHNICKÁ ZKUŠEBNA ZKUŠEBNÍ METODY SE SIMULACÍ POUŽÍT

0. **Cíle a oblast působnosti**

Tato příloha stanoví vhodná ustanovení týkající se zkoušení se simulací podle čl. 11 odst. 3

Nevztahuje se na čl. 11 odst. 2 druhý pododstavec.

1. **Seznam regulačních aktů**

Č.	Odkaz na regulační akt	Předmět
3.	Směrnice 70/221/EHS	Palivové nádrže / ochrana proti podjetí zezadu
6.	Směrnice 70/387/EHS	Zámky a závěsy dveří
8.	Směrnice 2003/97/ES	Zařízení pro nepřímý výhled
12.	Směrnice 74/60/EHS	Vnitřní výbava
16.	Směrnice 74/483/EHS	Vnější výčnělky
20.	Směrnice 76/756/EHS	Montáž zařízení pro osvětlení a světelnou signalizaci
27.	Směrnice 77/389/EHS	Odtahové úchyty
32.	Směrnice 77/649/EHS	Pole výhledu směrem dopředu
35.	Směrnice 78/318/EHS	Ostřikovače/stírače
37.	Směrnice 78/549/EHS	Kryty kol
42.	Směrnice 89/297/EHS	Boční ochrana
▼M15		
44.	Nařízení (EU) č. 1230/2012	
▼M9		
49.	Směrnice 92/114/EHS	Vnější výčnělky kabin
50.	Směrnice 94/20/ES	Spojovací zařízení
52.	Směrnice 2001/85/ES	Autobusy a autokary
57.	Směrnice 2000/40/ES	Ochrana proti podjetí zepředu

▼M9

Dodatek 1

Obecné podmínky kladené na zkušební metody se simulací

1. **Vzor zkoušky se simulací**

Pro popis a provádění zkoušky se simulací se jako základní struktura použije toto schéma:

a) cíl;

b) model konstrukce;

c) mezní podmínky;

d) předpokládané zatížení;

e) výpočet;

f) vyhodnocení;

g) dokumentace.

2. **Základní prvky počítačové simulace a výpočtu**

2.1 *Matematický model*

Matematický model poskytne výrobce. Model musí odpovídat složitosti konstrukce zkoušeného vozidla, systému a konstrukčních částí s ohledem na požadavky regulačního aktu a jeho mezních podmínek.

Stejná ustanovení obdobně platí pro zkoušení konstrukčních částí nebo technických celků nezávisle na vozidle.

2.2 *Postup ověřování matematického modelu*

Matematický model se ověří v porovnání se skutečnými podmínkami zkoušky.

Za tímto účelem se provede praktická zkouška, jejíž výsledky se porovnají s výsledky získanými pomocí matematického modelu. Musí se prokázat srovnatelnost výsledků zkoušek. Výrobce nebo technická zkušebna vypracuje zprávu o ověření a předloží ji schvalovacímu orgánu.

Jakákoli změna matematického modelu nebo software, která by mohla způsobit neplatnost zprávy o ověření, se oznámí schvalovacímu orgánu, jenž může požadovat provedení nového ověření.

Vývojový diagram postupu ověřování je uveden v dodatku 3.

2.3 *Dokumentace*

Výrobce musí poskytnout údaje a pomocné nástroje použité pro simulaci a výpočet, které musí být vhodným způsobem zdokumentovány.

3. **Nástroje a podpora**

Výrobce na žádost technické zkušebny poskytne potřebné nástroje, včetně příslušného software, nebo k nim zajistí přístup.

▼**M9**

Kromě toho poskytne technické zkušebně odpovídající podporu.

Technická zkušebna je i v případě, kdy je jí zajištěn přístup k příslušným nástrojům a poskytnuta podpora, vázána povinnostmi ohledně kvalifikace svých pracovníků, platby poplatků za licenční práva a zachovávání důvěrnosti.

▼M9

Dodatek 2

Zvláštní podmínky týkající se zkušebních metod se simulací

1. **Seznam regulačních aktů**

	Odkaz na regulační akt	Příloha a příslušné ustanovení	Zvláštní podmínky
3	Směrnice 70/221/EHS	Příloha II (ochrana proti podjetí zezadu) Bod 5.4.5	
6	Směrnice 70/387/EHS	Příloha II Bod 4.3	
8	Směrnice 2003/97/ES	Příloha III Všechna ustanovení v oddílech 3, 4 a 5	Předepsaná pole výhledu zpětných zrcátek
12.	Směrnice 74/60/EHS	Příloha I Všechna ustanovení v oddíle 5 („Požadavky“)	Měření všech poloměrů zaoblení a všech výčnělků kromě požadavků, kdy je třeba působit silou za účelem ověření shody s ustanoveními.
		Příloha II	Stanovení zóny nárazu hlavy
16	Směrnice 74/483/EHS	Příloha I Všechna ustanovení v oddíle 5 („Obecné požadavky“) a v oddíle 6 („Zvláštní požadavky“)	Měření všech poloměrů zaoblení a všech výčnělků kromě požadavků, kdy je třeba působit silou za účelem ověření shody s ustanoveními.
20.	Směrnice 76/756/EHS	Oddíl 6 („Zvláštní požadavky“) předpisu EHK OSN č. 48	Zkušební jízda stanovená v bodě 6.22.9.2.2 se provede na skutečném vozidle.
		Ustanovení příloh 4, 5 a 6 předpisu EHK OSN č. 48	
27.	Směrnice 77/389/EHS	Příloha II oddíl 2	
32.	Směrnice 77/649/EHS	Oddíl 5 („Požadavky“) přílohy I	
35.	Směrnice 78/318/EHS	Příloha I	Bod 5.1.2. Pouze měření stírané plochy
37.	Směrnice 78/549/EHS	Oddíl 2 („Zvláštní požadavky“) přílohy I	
42.	Směrnice 89/297/EHS	Příloha I bod 2.8	Odolnost vodorovné síle a měření průhybu

▼M9

	Odkaz na regulační akt	Příloha a příslušné ustanovení	Zvláštní podmínky
▼M15 44.	Nařízení (EU) č. 1230/2012	Oddíly 7 a 8 části B přílohy I	a) Ověření požadavku na manévrovací schopnosti, včetně manévrovacích schopností vozidel vybavených zdvihatelnými či zatížitelnými nápravami.
		Oddíly 6 a 7 části C přílohy I	b) Měření maximálního vybočení zádi.
▼M9 49.	Směrnice 92/114/EHS	Příloha I Všechna ustanovení v oddíle 4 („Zvláštní požadavky“) Pokud jde o vozidla kategorie N_1, použijí se ustanovení podle položky 16 tohoto dodatku.	Měření všech poloměrů zaoblení a všech výčnělků kromě požadavků, kdy je třeba působit silou za účelem ověření shody s ustanoveními.
50.	Směrnice 94/20/ES	Příloha V „Požadavky na mechanická spojovací zařízení“	Všechna ustanovení oddílů 1 až 8 včetně
		Příloha VI bod 1.1	Pevnostní zkoušky mechanických spojovacích zařízení jednoduché konstrukce lze nahradit zkouškami se simulací.
		Oddíl 4 přílohy VI „Zkoušení mechanických spojovacích zařízení“	Pouze body 4.5.1 (pevnostní zkouška), 4.5.2 (odolnost ve vzpěru) a 4.5.3 (pevnost v ohybu)
52.	Směrnice 2001/85/ES	Příloha I	Bod 7.4.5. Zkouška stability za podmínek popsaných v dodatku k příloze I
		Příloha IV „Pevnost nástavby“	Dodatek 4 – „Ověření pevnosti nástavby výpočtem“
57	Směrnice 2000/40/ES	Oddíl 3 přílohy 5 předpisu EHK OSN č. 93	Odolnost vodorovné síle a měření průhybu

▼M9

Dodatek 3

Postup ověřování

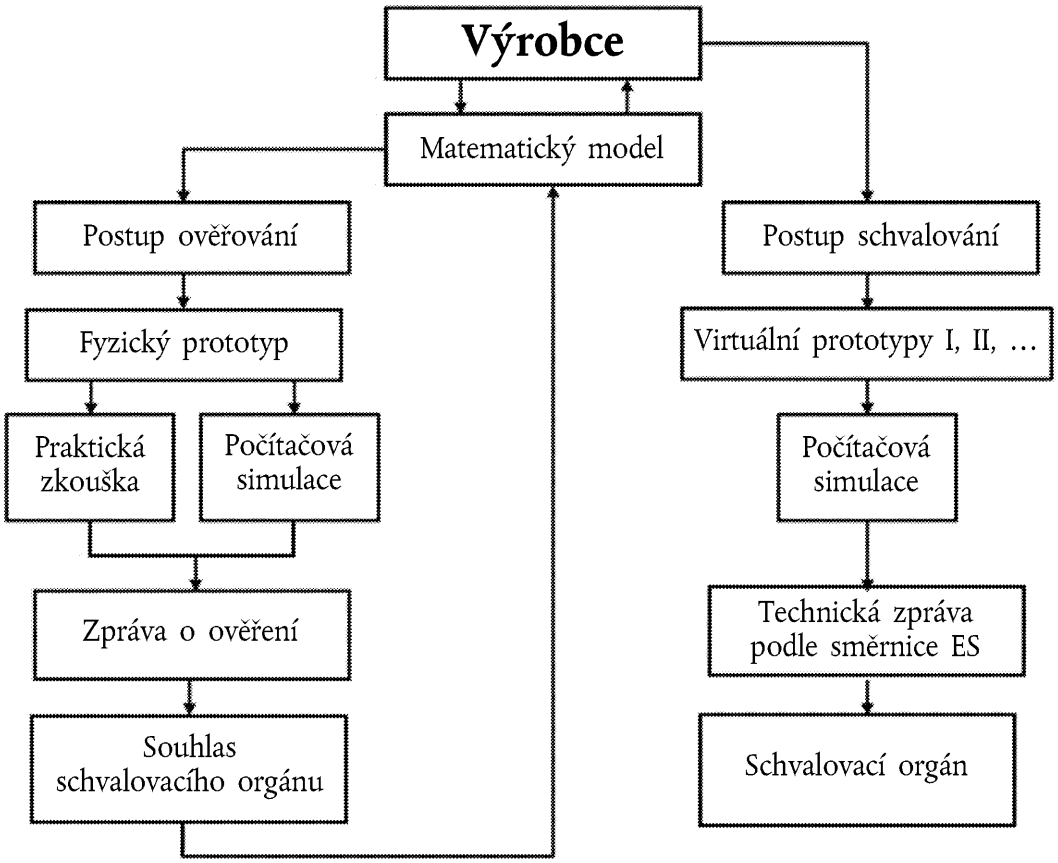

▼B

PŘÍLOHA XVII

POSTUPY, KTERÉ JE TŘEBA DODRŽET PŘI VÍCESTUPŇOVÉM ES SCHVALOVÁNÍ TYPU

1. OBECNĚ

1.1 Uspokojivý průběh postupu vícestupňového ES schválení typu vyžaduje součinnost všech zúčastněných výrobců. Proto musí schvalovací orgány dříve, než udělí schválení typu v prvním a v následujících stupních, zajistit, aby mezi různými výrobci byly uzavřeny potřebné dohody o dodávání a výměně dokladů a informací nezbytných pro to, aby dokončené vozidlo splnilo technické požadavky všech příslušných regulačních aktů uvedených v příloze IV nebo příloze XI. Takové informace musí obsahovat podrobnosti o daných schváleních typu systémů, konstrukčních částí a samostatných technických celků a dále o dílech vozidla, které tvoří konstrukční část nedokončeného vozidla, avšak nebyly dosud schváleny jako typ.

1.2 ES schválení typu podle této přílohy se udělují pro současný stav výroby typu vozidla a zahrnují veškerá schválení typu udělená v dřívějších stupních.

1.3 V postupu vícestupňového schválení typu odpovídá za schválení typu a shodnost výroby všech systémů, konstrukčních částí nebo samostatných technických celků výrobce, který je vyrobil nebo doplnil k předchozímu stupni výroby. Výrobce neodpovídá za prvky, které byly schváleny jako typ v předchozích stupních, kromě případů, kdy dotyčnou konstrukční část změnil natolik, že se předcházející udělené schválení typu stává neplatným.

2. POSTUPY

Schvalovací orgán musí:

a) ověřit, zda všechny certifikáty ES schválení typu vydané podle regulačních aktů, které se na schvalování typu vozidla vztahují, zahrnují typ vozidla před dokončením a odpovídají předepsaným požadavkům;

b) zajistit, aby byly do dokumentace výrobce zahrnuty veškeré potřebné údaje, s ohledem na stav dokončování vozidla;

c) s odvoláním na dokumentaci zajistit, aby byly požadavky na vozidlo a údaje uvedené v části I dokumentace výrobce vozidla obsaženy v údajích ve schvalovací dokumentaci nebo v certifikátech ES schválení typu, pokud jde o příslušné regulační akty; a v případě úplného vozidla, kdy není některý bod v části I dokumentace výrobce zahrnut ve schvalovací dokumentaci pro kteroukoli z regulačních aktů, potvrdit, že daná část nebo vlastnost odpovídá údajům v dokumentaci výrobce;

d) na vybraném vzorku vozidel typu, jenž má být schválen, provést nebo zajistit provedení kontroly konstrukčních částí a systémů vozidla, aby se ověřilo, že vozidla jsou vyrobena v souladu s odpovídajícími údaji v potvrzené schvalovací dokumentaci s ohledem na veškeré regulační akty;

e) případně zkontrolovat nebo zajistit kontrolu odpovídající montáže samostatných technických celků.

▼B

3. Počet vozidel kontrolovaných pro účely odst. 2 písm. d) musí být takový, aby postačoval pro náležitou kontrolu různých schvalovaných kombinací podle stupně výroby vozidla a následujících kritérií:

— motor,

— převodovka,

— hnací nápravy (počet, umístění, propojení),

— řízené nápravy (počet a umístění),

— druhy karoserií,

— počet dveří,

— řízení levostranné nebo pravostranné,

— počet sedadel,

— úroveň vybavení.

4. OZNAČENÍ VOZIDLA

4.1 Identifikační číslo vozidla:

a) Identifikační číslo základního vozidla (VIN) podle směrnice 76/114/EHS je třeba zachovat ve všech dalších stupních postupu schvalování typu, aby byla zaručena zpětná kontrola postupu schvalování.

b) V konečném stupni dokončení však může výrobce, jehož se tento stupeň týká, nahradit se souhlasem schvalovacího orgánu první a druhou část identifikačního čísla vozidla svým vlastním kódem výrobce a identifikačním číslem vozidla, ovšem pouze za podmínky, že vozidlo musí být registrováno pod obchodní firmou tohoto výrobce. V tomto případě však nesmí dojít ke znehodnocení úplného identifikačního čísla základního vozidla.

4.2 Doplňkový štítek výrobce

Každý výrobce musí ve druhém a následujících stupních jako doplněk k povinnému štítku předepsanému směrnicí 76/114/EHS upevnit na vozidlo doplňkový štítek, jehož vzor je uveden v dodatku k této příloze. Tento štítek musí být řádně připevněn na dobře viditelném a snadno přístupném místě na konstrukční části, která se při užívání vozidla nevyměňuje. Štítek musí zřetelně a nesmazatelně udávat v uvedeném pořadí následující informace:

— jméno výrobce,

— části 1, 3 a 4 čísla ES schválení typu,

— stupeň schválení typu,

— identifikační číslo vozidla,

— maximální přípustnou hmotnost naloženého vozidla ([a]),

— maximální přípustnou hmotnost naložené jízdní soupravy (pokud může vozidlo táhnout přípojné vozidlo) ([a]),

— maximální přípustnou hmotnost na každou nápravu v pořadí zpředu dozadu ([a]),

— a u návěsu nebo přívěsu s nápravami uprostřed maximální přípustnou hmotnost působící na spojovací zařízení ([a]).

Pokud není pro výše uvedené stanoveno jinak, musí štítek odpovídat požadavkům směrnice 76/114/EHS.

([a]) Pouze v případě, kdy tato hodnota byla v průběhu právě prováděného schvalovacího stupně změněna.

▼B

Dodatek

VZOR DOPLŇKOVÉHO ŠTÍTKU VÝROBCE

Dále uvedený příklad slouží pouze jako návod.

JMÉNO VÝROBCE (stupeň 3)
e 2*98/14*2609
Stupeň 3
WD9VD58D98D234560
1 500 kg
2 500 kg
1–700 kg
2–810 kg

▼B

PŘÍLOHA XVIII

PROHLÁŠENÍ O PŮVODU VOZIDLA

Prohlášení výrobce základního/nedokončeného vozidla, které není vybaveno prohlášením o shodě

Níže podepsaný prohlašuje, že níže uvedené vozidlo bylo vyrobeno v jeho vlastní továrně a že se jedná o nově vyrobené vozidlo.

0.1. Značka (obchodní firma výrobce):

0.2. Typ vozidla:

0.2.1 Obchodní název (názvy):

0.3 Způsob označení typu:

0.6 Identifikační číslo vozidla:

0.8 Adresa montážního závodu (montážních závodů):

Níže podepsaný rovněž potvrzuje, že vozidlo bylo v době dodání v souladu s těmito regulačními akty:

Předmět	Odkaz na regulační akt	Číslo schválení typu	Členský stát nebo smluvní strana (+), která udělila schválení typu (++)
1. Hladina akustického tlaku			
2. Emise			
3. …			
atd.			

(+) Smluvní strany revidované dohody z roku 1958.
(++) Uveďte, pokud nelze odvodit z čísel schválení typu.

Toto prohlášení se vydává podle přílohy XI směrnice 2007/46/ES.

(místo) (podpis) (datum)

▼B

PŘÍLOHA XIX

ČASOVÝ ROZVRH PRO UPLATNĚNÍ TÉTO SMĚRNICE OHLEDNĚ SCHVÁLENÍ TYPU

Dotčené kategorie	Den začátku použitelnosti		
	Nové typy vozidel nepovinné	Nové typy vozidel povinné	Stávající typy vozidel povinné
M_1	nepoužije se (*)	29. dubna 2009	nepoužije se (*)
Vozidla zvláštního určení kategorie M_1	29. dubna 2009	29. října 2011	29. dubna 2012
Neúplná a úplná vozidla kategorie N_1	29. dubna 2009	29. října 2010	29. října 2011
Dokončená vozidla kategorie N_1	29. dubna 2009	29. října 2011	29. dubna 2013
Neúplná a úplná vozidla kategorií N_2, N_3, O_1, O_2, O_3, O_4	29. dubna 2009	29. října 2010	29. října 2012
Neúplná a úplná vozidla kategorií M_2, M_3	29. dubna 2009	29. dubna 2009 ([1])	29. října 2010
Vozidla zvláštního určení kategorií N_1, N_2, N_3, M_2, M_3, O_1, O_2, O_3, O_4	29. dubna 2009	29. října 2012	29. října 2014
Dokončená vozidla kategorií N_2, N_3	29. dubna 2009	29. října 2012	29. října 2014
Dokončená vozidla kategorií M_2, M_3	29. dubna 2009	29. dubna 2010 ([1])	29. října 2011
Dokončená vozidla kategorií O_1, O_2, O_3, O_4	29. dubna 2009	29. října 2011	29. října 2013

(*) Nelze uplatnit.
([1]) Pro účely čl. 45 odst. 4 se tato lhůta prodlužuje o 12 měsíců.

▼B

PŘÍLOHA XX

LHŮTY PRO PROVEDENÍ ZRUŠENÝCH SMĚRNIC VE VNITROSTÁTNÍM PRÁVU

ČÁST A

Směrnice 70/156/EHS a její následné pozměňující akty

Směrnice/nařízení	Poznámky
Směrnice 70/156/EHS ([1])	
Směrnice 78/315/EHS ([2])	
Směrnice 78/547/EHS ([3])	
Směrnice 80/1267/EHS ([4])	
Směrnice 87/358/EHS ([5])	
Směrnice 87/403/EHS ([6])	
Směrnice 92/53/EHS ([7])	
Směrnice 93/81/EHS ([8])	
Směrnice 95/54/ES ([9])	pouze článek 3
Směrnice 96/27/ES ([10])	pouze článek 3
Směrnice 96/79/ES ([11])	pouze článek 3
Směrnice 97/27/ES ([12])	pouze článek 8
Směrnice 98/14/ES ([13])	
Směrnice 98/91/ES ([14])	pouze článek 3
Směrnice 2000/40/ES ([15])	pouze článek 4
Směrnice 2001/92/ES ([16])	pouze článek 3
Směrnice 2001/56/ES ([17])	pouze článek 7
Směrnice 2001/85/ES ([18])	pouze článek 4
Směrnice 2001/116/ES ([19])	
Nařízení (ES) č. 807/2003 ([20])	pouze bod 2 přílohy III
Směrnice 2003/97/ES ([21])	pouze článek 4
Směrnice 2003/102/ES ([22])	pouze článek 6
Směrnice 2004/3/ES ([23])	pouze článek 1
Směrnice 2004/78/ES ([24])	pouze článek 2
Směrnice 2004/104/ES ([25])	pouze článek 3
Směrnice 2005/49/ES ([26])	pouze článek 2

([1]) Úř. věst. L 42, 23.2.1970, s. 1.
([2]) Úř. věst. L 81, 28.3.1978, s. 1.
([3]) Úř. věst. L 168, 26.6.1978, s. 39.
([4]) Úř. věst. L 375, 31.12.1980, s. 34.
([5]) Úř. věst. L 192, 11.7.1987, s. 51.
([6]) Úř. věst. L 220, 8.8.1987, s. 44.
([7]) Úř. věst. L 225, 10.8.1992, s. 1.
([8]) Úř. věst. L 264, 23.10.1993, s. 49.
([9]) Úř. věst. L 266, 8.11.1995, s. 1.
([10]) Úř. věst. L 169, 8.7.1996, s. 1.
([11]) Úř. věst. L 18, 21.1.1997, s. 7.
([12]) Úř. věst. L 233, 25.8.1997, s. 1.
([13]) Úř. věst. L 91, 25.3.1998, s. 1.
([14]) Úř. věst. L 11, 16.1.1999, s. 25.
([15]) Úř. věst. L 203, 10.8.2000, s. 9.
([16]) Úř. věst. L 291, 8.11.2001, s. 24.
([17]) Úř. věst. L 292, 9.11.2001, s. 21.
([18]) Úř. věst. L 42, 13.2.2002, s. 42.
([19]) Úř. věst. L 18, 21.1.2002, s. 1.
([20]) Úř. věst. L 122, 16.5.2003, s. 36.
([21]) Úř. věst. L 25, 29.1.2004, s. 1.
([22]) Úř. věst. L 321, 6.12.2003, s. 15.
([23]) Úř. věst. L 49, 19.2.2004, s. 36.
([24]) Úř. věst. L 153, 30.4.2004, s. 107.
([25]) Úř. věst. L 337, 13.11.2004, s. 13.
([26]) Úř. věst. L 194, 26.7.2005, s. 12.

▼B

ČÁST B

Lhůty pro provedení ve vnitrostátním právu

Směrnice	Lhůty pro provedení	Den použitelnosti
Směrnice 70/156/EHS	10. srpna 1971	
Směrnice 78/315/EHS	30. června 1979	
Směrnice 78/547/EHS	15. prosince 1979	
Směrnice 80/1267/EHS	30. června 1982	
Směrnice 87/358/EHS	1. října 1988	
Směrnice 87/403/EHS	1. října 1988	
Směrnice 92/53/EHS	31. prosince 1992	1. ledna 1993
Směrnice 93/81/EHS	1. října 1993	
Směrnice 95/54/ES	1. prosince 1995	
Směrnice 96/27/ES	20. května 1997	
Směrnice 96/79/ES	1. dubna 1997	
Směrnice 97/27/ES	22. července 1999	
Směrnice 98/14/ES	30. září 1998	1. října 1998
Směrnice 98/91/ES	16. ledna 2000	
Směrnice 2000/40/ES	31. července 2002	1. srpna 2002
Směrnice 2001/92/ES	30. června 2002	
Směrnice 2001/56/ES	9. května 2003	
Směrnice 2001/85/ES	13. srpna 2003	
Směrnice 2001/116/ES	30. června 2002	1. července 2002
Směrnice 2003/97/ES ([1])	25. ledna 2005	
Směrnice 2003/102/ES ([2])	31. prosince 2003	
Směrnice 2004/3/ES	18. února 2005	
Směrnice 2004/78/ES	30. září 2004	
Směrnice 2004/104/ES	31. prosince 2005	1. ledna 2006
Směrnice 2005/49/ES	30. června 2006	1. července 2006

([1]) Úř. věst. L 25, 29.1.2004, s. 1.
([2]) Úř. věst. L 321, 6.12.2003, s. 15.

▼B

PŘÍLOHA XXI

SROVNÁVACÍ TABULKA

(uvedená v čl. 49 druhém pododstavci)

Směrnice 70/156/EHS	Tato směrnice
—	Článek 1
Čl. 1 první pododstavec	Čl. 2 odst. 1
Čl. 1 druhý pododstavec	Čl. 2 odst. 2 písm. a) a b)
—	Čl. 2 odst. 2 písm. c)
—	Čl. 2 odst. 3 a 4
Článek 2	Článek 3
—	Článek 4
—	Článek 5
—	Čl. 6 odst. 1
Čl. 3 odst. 1	Čl. 6 odst. 2
Čl. 3 odst. 2	Čl. 6 odst. 3
—	Čl. 6 odst. 4
Čl. 3 odst. 3	Čl. 6 odst. 5
Čl. 3 odst. 4	Čl. 7 odst. 1 a 2
Čl. 3 odst. 5	Čl. 6 odst. 6 a čl. 7 odst. 1
—	Čl. 6 odst. 7 a 8
—	Čl. 7 odst. 3 a 4
Čl. 4 odst. 1 první pododstavec písm. a)	Čl. 9 odst. 1
Čl. 4 odst. 1 první pododstavec písm. b)	Čl. 9 odst. 2
Čl. 4 odst. 1 první pododstavec písm. c)	Čl. 10 odst. 1
Čl. 4 odst. 1 první pododstavec písm. d)	Čl. 10 odst. 2
—	Čl. 10 odst. 3
Čl. 4 odst. 1 druhý pododstavec	Čl. 9 odst. 4
Čl. 4 odst. 1 třetí pododstavec	Čl. 9 odst. 5
—	Čl. 9 odst. 6 a 7
—	Čl. 8 odst. 1 a 2
Čl. 4 odst. 2	Čl. 8 odst. 3
Čl. 4 odst. 3 první a druhá věta	Čl. 9 odst. 3
Čl. 4 odst. 3 druhá věta	Čl. 8 odst. 4
Čl. 4 odst. 4	Čl. 10 odst. 4

▼B

Směrnice 70/156/EHS	Tato směrnice
Čl. 4 odst. 5	Čl. 8 odst. 5 a 6
Čl. 4 odst. 6	Čl. 8 odst. 7 a 8
—	Článek 11
Čl. 5 odst. 1	Čl. 13 odst. 1
Čl. 5 odst. 2	Čl. 13 odst. 2
Čl. 5 odst. 3 první pododstavec	Čl. 15 odst. 1
Čl. 5 odst. 3 druhý pododstavec	Čl. 15 odst. 3
Čl. 5 odst. 3 třetí pododstavec	Čl. 15 odst. 2, čl. 16 odst. 1 a 2
Čl. 5 odst. 3 první pododstavec	Čl. 13 odst. 3
Čl. 5 odst. 4 první pododstavec	Čl. 14 odst. 1
Čl. 5 odst. 4 druhý pododstavec	Čl. 14 odst. 3 a čl. 16 odst. 2
Čl. 5 odst. 4 třetí pododstavec	Čl. 14 odst. 2
Čl. 5 odst. 4 čtvrtý pododstavec první věta	Čl. 13 odst. 3
čl. 5 odst. 4 čtvrtý pododstavec druhá věta	Čl. 16 odst. 3
Čl. 5 odst. 5	Čl. 16 odst. 4
Čl. 5 odst. 6	Čl. 14 odst. 4
—	Čl. 17 odst. 1 až 3
Čl. 6 odst. 1 první pododstavec	Čl. 18 odst. 1
—	Čl. 18 odst. 2
Čl. 6 odst. 1 druhý pododstavec	Čl. 18 odst. 3
Čl. 6 odst. 2	—
—	Čl. 18 odst. 4 až 8
Čl. 6 odst. 3	Čl. 19 odst. 1 a 2
—	Čl. 19 odst. 3
Čl. 6 odst. 4	Čl. 38 odst. 2 první pododstavec
—	Čl. 38 odst. 2 druhý pododstavec
Čl. 7 odst. 1	Čl. 26 odst. 1
—	Čl. 26 odst. 2
Čl. 7 odst. 2	Článek 28
Čl. 7 odst. 3	Čl. 29 odst. 1 a 2
—	Čl. 29 odst. 3 a 4
Čl. 8 odst. 1	—
—	Článek 22
Čl. 8 odst. 2 písm. a) první věta	Čl. 26 odst. 3

▼B

Směrnice 70/156/EHS	Tato směrnice
Čl. 8 odst. 2 písm. a) druhá věta	—
Čl. 8 odst. 2 písm. a) třetí věta až šestá věta	Čl. 23 odst. 1, 3, 5 a 6
—	Čl. 23 odst. 2
—	Čl. 23 odst. 4
—	Čl. 23 odst. 7
Čl. 8 odst. 2 písm. b) bod 1 první a druhý pododstavec	Čl. 27 odst. 1
Čl. 8 odst. 2 písm. b) bod 1 třetí pododstavec	Čl. 27 odst. 2
Čl. 8 odst. 2 písm. b) bod 2 první a druhý pododstavec	Čl. 27 odst. 3
Čl. 8 odst. 2 písm. b) bod 2 třetí a čtvrtý pododstavec	—
—	Čl. 27 odst. 4 a 5
Čl. 8 odst. 2 písm. c) první pododstavec	Čl. 20 odst. 1 a 2
Čl. 8 odst. 2 písm. c) druhý pododstavec	Čl. 20 odst. 4 první pododstavec
Čl. 8 odst. 2 písm. c) třetí pododstavec	—
Čl. 8 odst. 2 písm. c) čtvrtý pododstavec	Čl. 20 odst. 4 druhý pododstavec
—	Čl. 20 odst. 4 třetí pododstavec
—	Čl. 20 odst. 3 a 5
Čl. 8 odst. 2 písm. c) pátý a šestý pododstavec	Čl. 21 odst. 1 první pododstavec a čl. 21 odst. 2
—	Čl. 21 odst. 1 druhý pododstavec
Čl. 8 odst. 3	Čl. 23 odst. 4 druhý pododstavec
—	Článek 24
—	Článek 25
Čl. 9 odst. 1	Článek 36
Čl. 9 odst. 2	Čl. 35 odst. 1
—	Čl. 34
—	Čl. 35 odst. 2
Čl. 10 odst. 1	Čl. 12 odst. 1
Čl. 10 odst. 2	Čl. 12 odst. 2 první pododstavec první věta
—	Čl. 12 odst. 2 první pododstavec druhá věta
—	Čl. 12 odst. 3
Čl. 11 odst. 1	Čl. 30 odst. 2

▼B

Směrnice 70/156/EHS	Tato směrnice
Čl. 11 odst. 2	Čl. 30 odst. 1
Čl. 11 odst. 3	Čl. 30 odst. 3
Čl. 11 odst. 4	Čl. 30 odst. 4
Čl. 11 odst. 5	Čl. 30 odst. 5
Čl. 11 odst. 6	Čl. 30 odst. 6
—	Článek 31
—	Článek 32
Čl. 12 první věta	Čl. 33 odst. 1
Čl. 12 druhá věta	Čl. 33 odst. 2
—	Článek 37
—	Čl. 38 odst. 1
Čl. 13 odst. 1	Čl. 40 odst. 1
—	Čl. 39 odst. 1
Čl. 13 odst. 2	Čl. 39 odst. 2
Čl. 13 odst. 3	Čl. 40 odst. 3
—	Čl. 40 odst. 2
Čl. 13 odst. 4	Čl. 39 odst. 7
Čl. 13 odst. 5	Čl. 39 odst. 2
—	Čl. 39 odst. 3 až 6, odst. 8 a 9
—	Čl. 41 odst. 1 až 3
Čl. 14 odst. 1 první odrážka	Čl. 43 odst. 1
čl. 14 odst. 1 druhá odrážka první věta	—
čl. 14 odst. 1 druhá odrážka druhá věta	Čl. 41 odst. 4
čl. 14 odst. 1 druhá odrážka bod i)	Čl. 41 odst. 6
čl. 14 odst. 1 druhá odrážka bod ii)	—
čl. 14 odst. 2 první pododstavec	—
—	Čl. 41 odst. 5 a 7
čl. 14 odst. 2 druhý pododstavec	Čl. 41 odst. 8
—	Článek 42
—	Čl. 43 odst. 2 až 5
—	Články 44 až 51
Příloha I	Příloha I
Příloha II	Příloha II
Příloha III	Příloha III

▼B

Směrnice 70/156/EHS	Tato směrnice
Příloha IV	Příloha IV
—	Příloha IV, dodatek
Příloha V	Příloha V
Příloha VI	Příloha VI
—	Příloha VI, dodatek
Příloha VII	Příloha VII
—	Příloha VII, dodatek
Příloha VIII	Příloha VIII
Příloha IX	Příloha IX
Příloha X	Příloha X
Příloha XI	Příloha XI
Příloha XII	Příloha XII
—	Příloha XIII
Příloha XIII	Příloha XIV
—	Příloha XV
—	Příloha XVI
Příloha XIV	Příloha XVII
Příloha XV	Příloha XVIII
—	Příloha XIX
—	Příloha XX
—	Příloha XXI