31988L0414

SMERNICA KOMISIE

z 22. júna 1988,

ktorou sa prispôsobuje technickému pokroku smernica Rady 80/720/EHS o aproximácii právnych predpisov členských štátov týkajúcich sa priestoru pre obsluhu, prístupu k miestu vodiča, k dverám a oknám poľnohospodárskych a lesných kolesových traktorov

(88/414/EHS)

KOMISIA EURÓPSKYCH SPOLOČENSTIEV,

so zreteľom na Zmluvu o založení Európskeho hospodárskeho spoločenstva,

so zreteľom na smernicu Rady 74/150/EHS zo 4. marca 1974 o aproximácii právnych predpisov členských štátov o typovom schválení kolesových poľnohospodárskych alebo lesných traktorov [1], naposledy zmenená a doplnená smernicou 88/297/EHS [2], najmä na jej článok 11,

keďže vzhľadom na získané skúsenosti je teraz možné formulovať určité ustanovenia smernice Rady 80/720/EHS [3], v znení smernice 82/890/EHS [4], presnejšie a úplnejšie,

keďže opatrenia uvedené v tejto smernici sú v súlade so stanoviskom Výboru pre prispôsobenie sa technickému pokroku smerníc týkajúcich sa odstránenia technických prekážok v obchode v oblasti traktorov pre poľnohospodárstvo a lesníctvo,

PRIJALA TÚTO SMERNICU:

Článok 1

Príloha I k smernici 80/720/EHS sa mení a dopĺňa podľa prílohy k tejto smernici.

Článok 2

1. Od 1. októbra 1988 členské štáty nesmú:

— odmietnuť, pokiaľ ide o typ traktora, udeliť EHS typové schválenie, odmietnuť vydať doklad podľa článku 10 ods. 1, posledná zarážka, smernice 74/150/EHS, alebo odmietnuť udeliť národné schválenie typu, alebo

— zakázať uvedenie do prevádzky takého typu traktora alebo traktorov, ktorého priestor pre obsluhu, prístup k miestu vodiča, k dverám a oknám spĺňa požiadavky tejto smernice.

2. Od 1. októbra 1989 členské štáty:

— nevydajú doklad podľa článku 10 ods.1, posledná zarážka, smernice 74/150/EHS pre typ traktora, ktorého priestor pre obsluhu, prístup k miestu vodiča, k dverám a oknám nespĺňa požiadavky tejto smernice,

— môžu odmietnuť udeliť národné schválenie typu pre typ traktora, ktorého priestor pre obsluhu, prístup k miestu vodiča, k dverám a oknám nespĺňa požiadavky tejto smernice.

Článok 3

Členské štáty uvedú do účinnosti ustanovenia potrebné na dosiahnutie súladu s touto smernicou do 30. septembra 1988. Bezodkladne o tom informujú Komisiu.

Článok 4

Táto smernica je adresovaná členským štátom.

V Bruseli 22. júna 1988

Za Komisiu

COCKFIELD

podpredseda

[1] Ú. v. ES L 84, 28.3.1974, s. 10.
[2] Ú. v. ES L 126, 20.5.1988, s. 52.
[3] Ú. v. ES L 194, 28.7.1980, s. 1.
[4] Ú. v. ES L 378, 31.12.1982, s. 45.

PRÍLOHA

Príloha I smernice 80/720/EHS sa mení a dopĺňa takto:

— V bode 1.4 v prvom riadku sa za formuláciu„umiestnenia stĺpika riadenia a volantu“pridáva „s výnimkou tých, ktoré sú určené výlučne na nastupovanie a vystupovanie“.

— V bode 1.7 v prvomriadku sa pred„bod na streche“pridáva slovo „pevný“.

Pridáva sa nasledujúca veta:

„Čalúnenie strechy môže dosahovať smerom dolu do výšky 1 000 mm nad referenčným bodom sedadla.“

— Za bod 1.7 sa pridáva nový bod 1.8 nasledujúceho znenia:

„1.8 Polomer zakrivenia plochy medzi zadnou stenou kabíny a strechou kabíny môže dosahovať maximálne 150 mm.“

— V bode III.3 sa za„Vetranie (okná)“pridáva „ak existuje“.

— V bode III.5 v poslednom riadku tretieho odseku sa za„na ich otvorenie“pridáva „alebo na ich pohnutie“.

— Obrázky 1, 2 a 3 sa nahrádzajú nasledujúcimi obrázkami 1, 2 a 3:

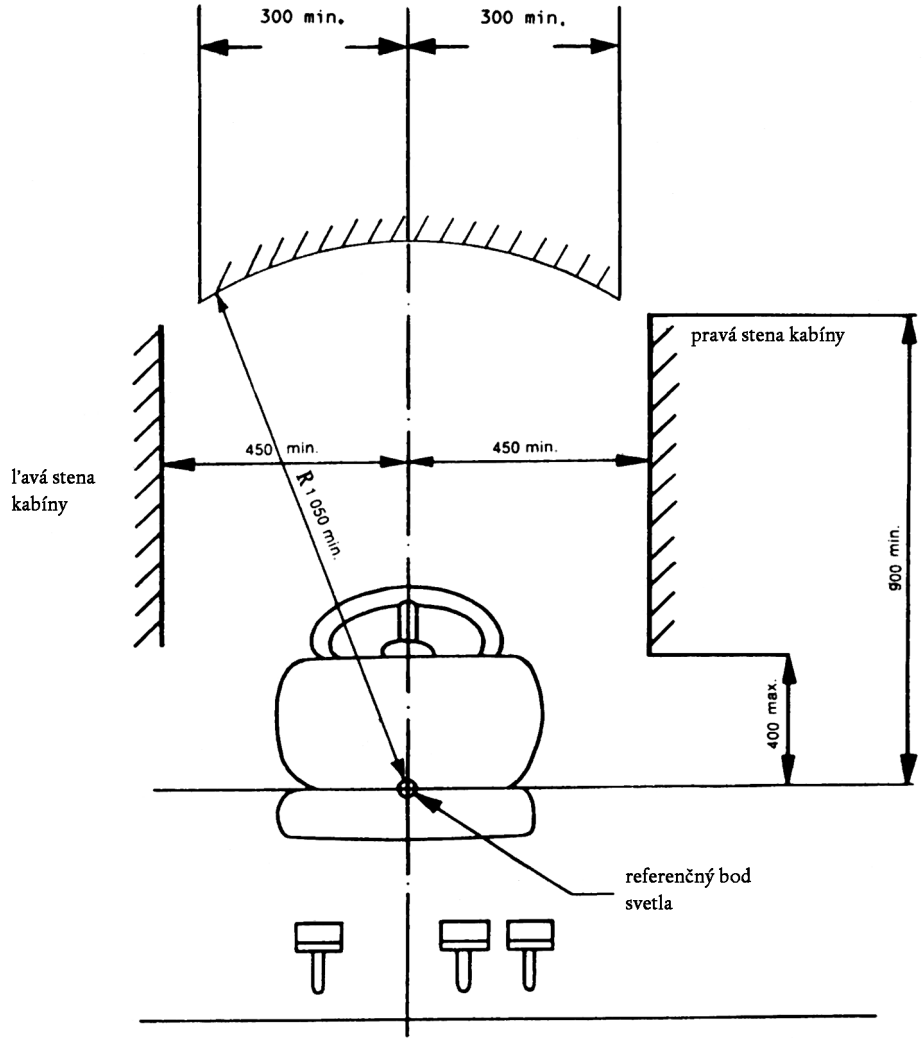

Obrázok 1

(Rozmery v milimetroch)

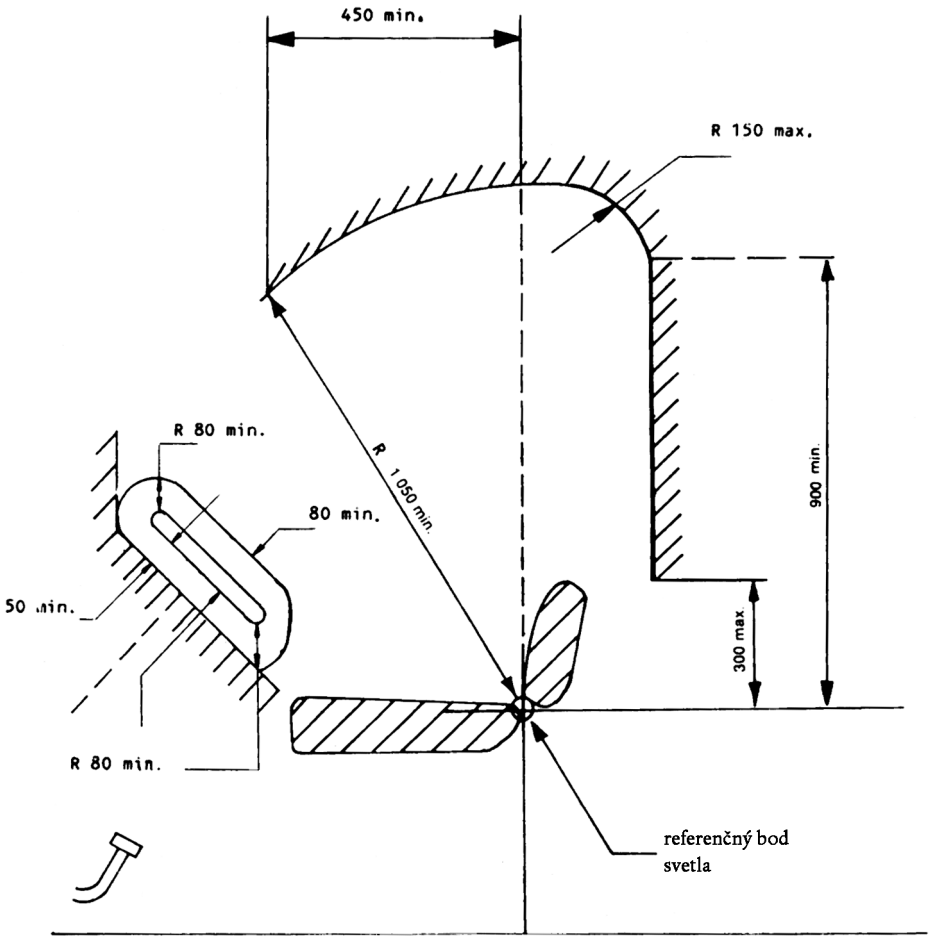

Obrázok 2

(Rozmery v milimetroch)

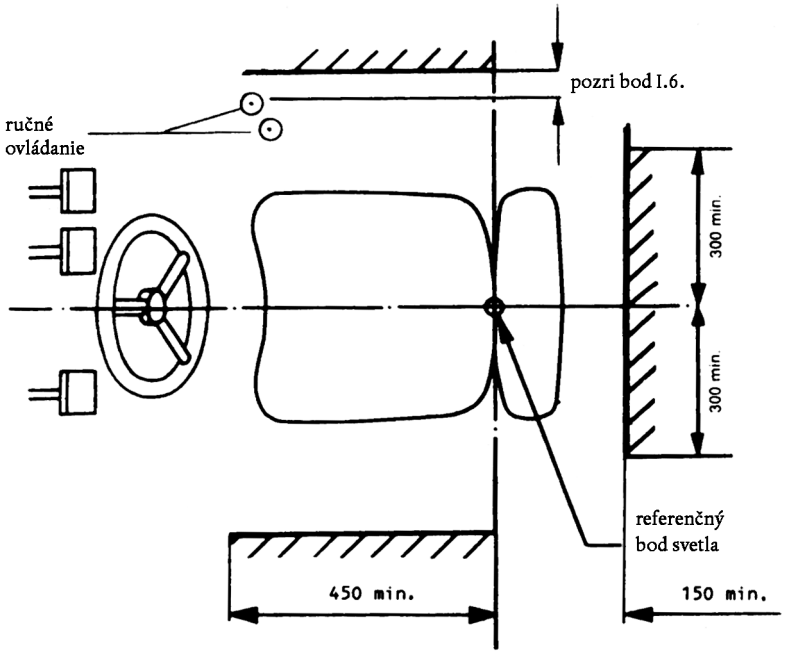

Obrázok 3

(Rozmery v milimetroch)