31988L0414

L 200/34 AZ EURÓPAI KÖZÖSSÉGEK HIVATALOS LAPJA 1988.7.26.

A TANÁCS IRÁNYELVE

(1988. június 22.)

a kerekes mezőgazdasági vagy erdészeti traktorok kezelőterére, vezetőhelyéhez történő hozzáférésre, ajtajaira és ablakaira vonatkozó tagállami jogszabályok közelítéséről szóló 80/720/EGK tanácsi irányelvnek a műszaki fejlődéshez történő hozzáigazításáról

(88/414/EGK)

AZ EURÓPAI KÖZÖSSÉGEK BIZOTTSÁGA,

tekintettel az Európai Gazdasági Közösséget létrehozó szerződésre,

tekintettel a legutóbb a 88/297/EGK [1] irányelvvel módosított, a kerekes mezőgazdasági vagy erdészeti traktorok típusjóváhagyására vonatkozó tagállami jogszabályok közelítéséről szóló, 1974. március 4-i 74/150/EGK tanácsi irányelvre [2] és különösen annak 11. cikkére,

mivel a szerzett tapasztalatokat figyelembe véve lehetőség van a legutóbb a 82/890/EGK [3] irányelvvel módosított 80/720/EGK [4]tanácsi irányelv bizonyos rendelkezésének pontosítására és kiegészítésére;

mivel ezen irányelv intézkedései összhangban vannak a mezőgazdasági és erdészeti traktorok kereskedelme technikai akadályainak felszámolásáról szóló irányelveknek a műszaki fejlődéshez történő hozzáigazításával foglalkozó bizottság véleményével,

ELFOGADTA EZT AZ IRÁNYELVET:

1. cikk

A 80/720/EGK irányelv I. melléklete ezen irányelv mellékletével összhangban módosul.

2. cikk

(1) 1988. október 1-jétől a tagállamok:

– nem tagadhatják meg egyetlen traktortípus tekintetében sem az EGK-típusbizonyítvány megadását, a 74/150/EGK irányelv 10. cikke (1) bekezdésének utolsó francia bekezdésében említett okirat kiadását, vagy a nemzeti típusbizonyítvány megadását, vagy

– nem tilthatják meg az olyan típusú traktor vagy traktorok forgalomba helyezését, amelyek kezelőtere, vezetőhelyhez történő hozzáférése, ajtajai és ablakai megfelelnek ezen irányelv rendelkezéseinek.

(2) 1988. október 1-jétől a tagállamok:

– nem állíthatják ki a 74/150EGK irányelv 10. cikke (1) bekezdésének utolsó francia bekezdésében említett okiratot olyan traktortípus vonatkozásában, amely kezelőtere, a vezetőhelyhez történő hozzáférése, az ajtajai és az ablakai nem felelnek meg ezen irányelv rendelkezéseinek,

– megtagadhatják olyan traktortípus nemzeti típusjóváhagyásának megadását, amely kezelőtere, a vezetőhelyhez történő hozzáférése, ajtajai és ablakai nem felelnek meg ezen irányelv rendelkezéseinek.

3. cikk

A tagállamok hatályba léptetik azokat a rendelkezéseket, amelyek szükségesek ahhoz, hogy ennek az irányelvnek legkésőbb 1988. szeptember 30-ig megfeleljenek. Erről haladéktalanul tájékoztatják a Bizottságot.

4. cikk

Ennek az irányelvnek a tagállamok a címzettjei.

Kelt Brüsszelben, 1988. június 22-én.

a Tanács részéről

COCKFIELD

az alelnök

[1] HL L 126., 1988.5.20., 52. o.
[2] HL L 84., 1974.3.28., 10. o.
[3] HL L 378., 1982.12.31., 45. o.
[4] HL L 194., 1980.7.28., 1. o.

MELLÉKLET

A 80/720/EGK irányelv I. melléklete a következőképpen módosul:

– Az I.4. pont első sora a „a kormányoszlopnak és a kormánykeréknek valamennyi állásában” rész után a „kivéve azokat, amelyek kifejezetten a be- és kiszállást segítik” szöveggel egészül ki.

– Az I.7. pont első sora a „tető egyetlen pontja” szavak előtt a „merev” szóval egészül ki,

és a következő mondattal egészül ki:

„A kárpitozás – lefelé –az ülés referenciapontja feletti 1 000 mm-ig érhet.”

– Az I.7. pont a következő I.8. ponttal egészül ki:

„1.8. A vezetőfülke hátoldala és teteje közötti felület görbületi sugarát legfeljebb 150 mm-re lehet növelni.”

– A III.3. pontban a „szellőzésre szolgáló ablakoknak” szöveg az „amennyiben vannak” szövegrésszel egészül ki.

– A 3.5. pont, harmadik bekezdésének utolsó sorában a „nyithatók” szó a „vagy eltolhatók” szavakkal egészül ki.

– Az 1., 2. és 3. ábrák helyébe a következő 1., 2. és 3. számú ábrák lépnek:

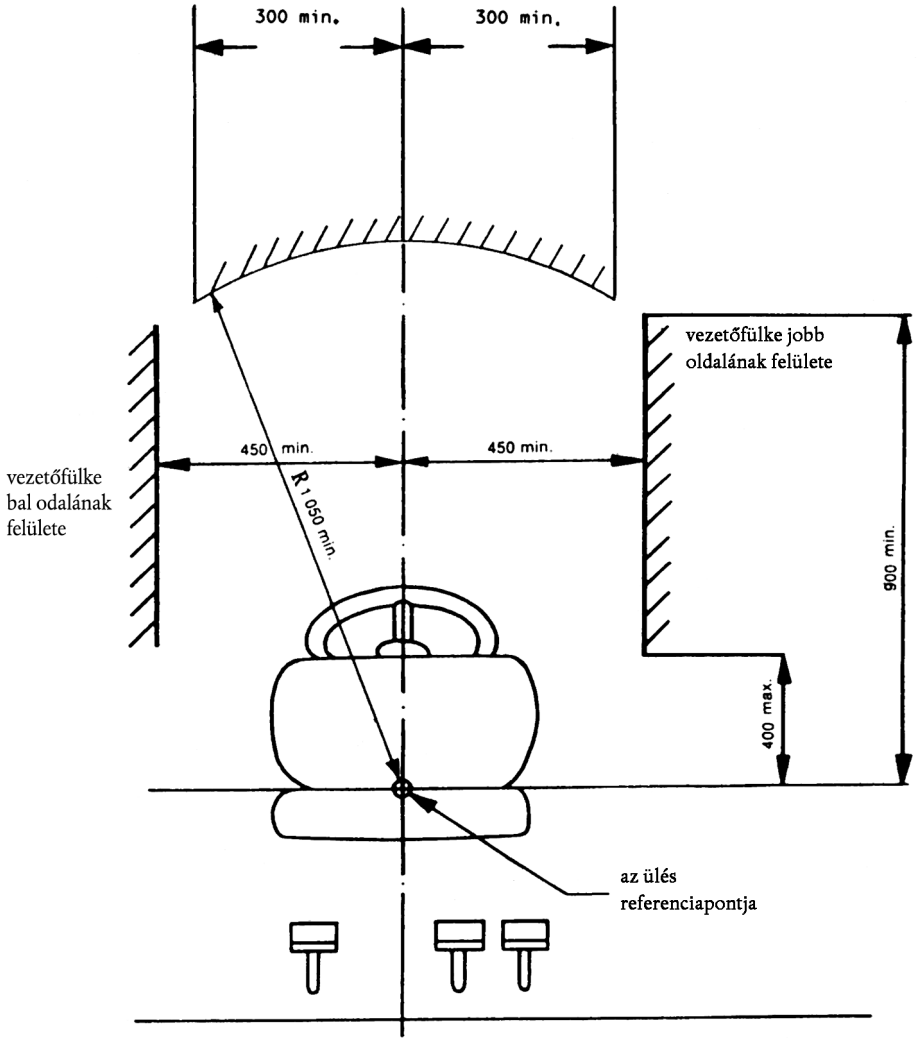

1. ábra

(a méretek milliméterben vannak megadva)

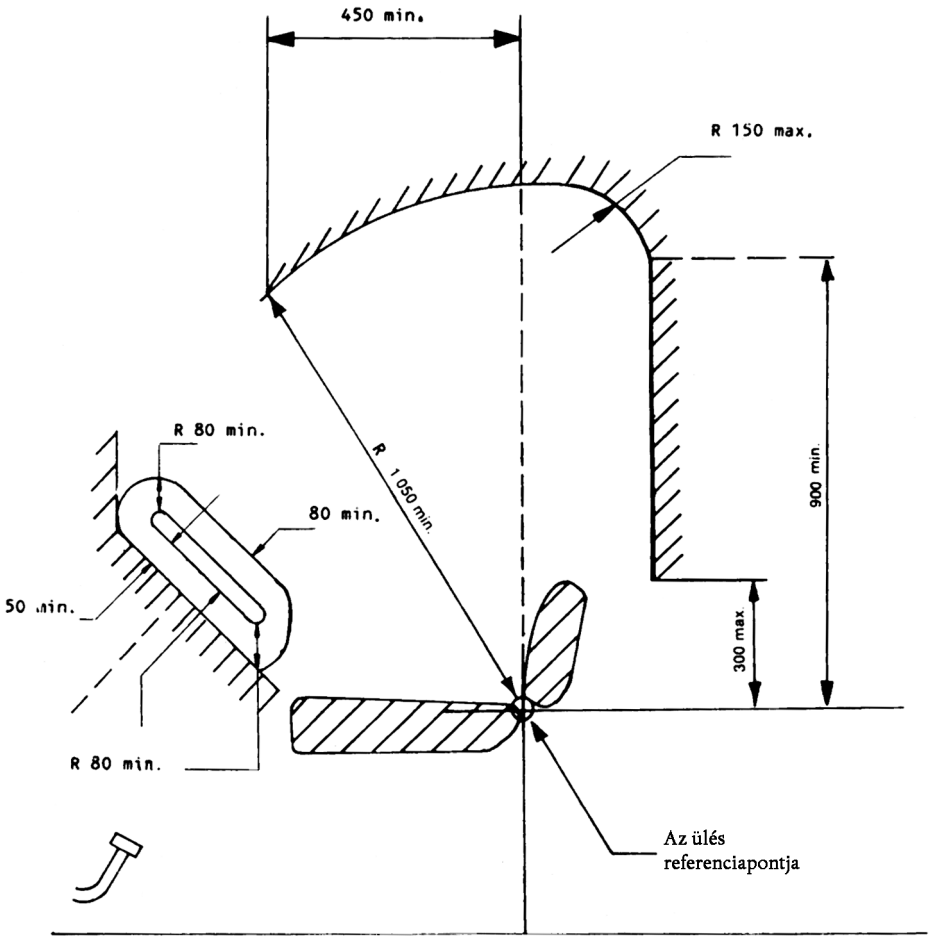

2. ábra

(a méretek milliméterben vannak megadva)

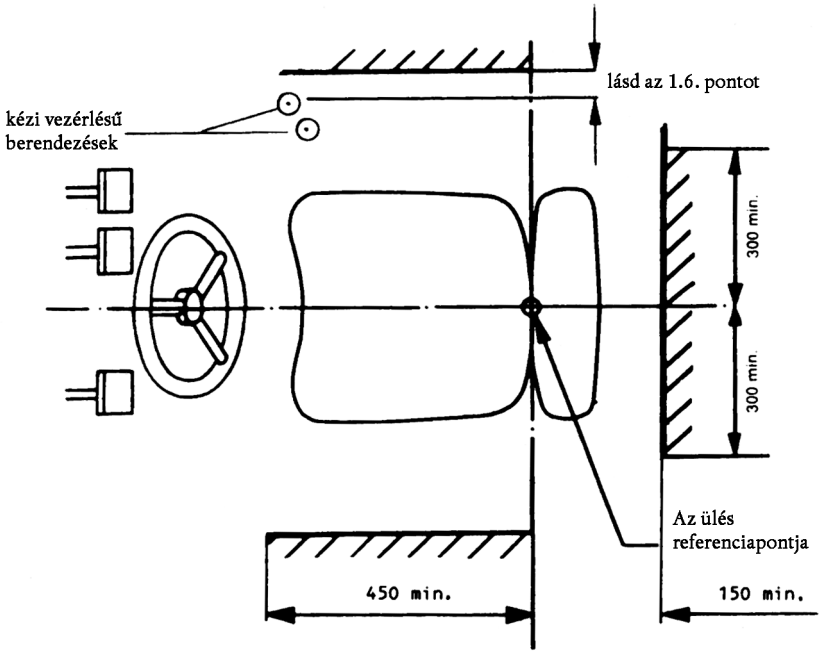

3. ábra

(a méretek milliméterben vannak megadva)