31988L0414

L 200/34 *EUROOPA ÜHENDUSTE TEATAJA* 26.7.1988

KOMISJONI DIREKTIIV,

22.juuni 1988,

millega kohandatakse tehnika arenguga nõukogu direktiivi 80/720/EMÜ põllu- ja metsamajanduslike ratastraktorite juhtimisruumi, ligipääsu juhtimiskohale ning uksi ja aknaid käsitlevate liikmesriikide õigusaktide ühtlustamise kohta

(88/414/EMÜ)

EUROOPA ÜHENDUSTE KOMISJON,

võttes arvesse Euroopa Majandusühenduse asutamislepingut,

võttes arvesse nõukogu 4. märtsi 1974. aasta direktiivi 74/150/EMÜ põllu- ja metsamajanduslike ratastraktorite tüübikinnitust käsitlevate liikmesriikide õigusaktide ühtlustamise kohta, ([1]) viimati muudetud direktiiviga 88/297/EMÜ, ([2]) eriti selle artiklit 11,

ning arvestades, et:

omandatud kogemusi silmas pidades on nüüd võimalik täpsustada ja täiendada nõukogu direktiivi 80/720/EMÜ, ([3]) viimati muudetud direktiiviga 82/890/EMÜ, ([4]) teatud sätteid;

käesolevas direktiivis ettenähtud meetmed on kooskõlas põllumajandus- ja metsatraktorite kaubanduselt tehniliste tõkete kõrvaldamist käsitlevate direktiivide tehnika arenguga kohandamise komitee arvamusega,

ON VASTU VÕTNUD KÄESOLEVA DIREKTIIVI:

Artikkel 1

Direktiivi 80/720/EMÜ I lisa muudetakse vastavalt käesoleva direktiivi lisale.

Artikkel 2

1. Alates 1. oktoobrist 1988 ei tohi liikmesriigid:

— keelduda traktoritüübile EMÜ tüübikinnituse andmisest, direktiivi 74/150/EMÜ artikli 10 lõike 1 viimases taandes sätestatud dokumendi väljastamisest ega siseriikliku tüübikinnituse andmisest, ega

— keelata traktoritüübi või traktorite kasutuselevõttu, kui traktoritüübi või traktorite juhtimisruum, ligipääs juhtimiskohale, uksed ja aknad vastavad käesoleva direktiivi sätetele.

2. Alates 1. oktoobrist 1989 liikmesriigid:

— ei anna välja direktiivi 74/150/EMÜ artikli 10 lõike 1 viimases taandes sätestatud dokumenti traktoritüübile, mille juhtimisruum, ligipääs juhtimiskohale, uksed ja aknad ei vasta käesoleva direktiivi sätetele;

— võivad keelduda siseriikliku tüübikinnituse andmisest traktoritüübile, mille juhtimisruum, ligipääs juhtimiskohale, uksed ja aknad ei vasta käesoleva direktiivi sätetele.

Artikkel 3

Liikmesriigid jõustavad käesoleva direktiivi täitmiseks vajalikud õigusnormid hiljemalt 30. septembril 1988 ning teatavad sellest viivitamata komisjonile.

Artikkel 4

Käesolev direktiiv on adresseeritud liikmesriikidele.

Brüssel, 22. juuni 1988

Komisjoni nimel

asepresident

COCKFIELD

([1]) EÜT L 84, 28.3.1974, lk 10.
([2]) EÜT L 126, 20.5.1988, lk 52.
([3]) EÜT L 194, 28.7.1980, lk 1.
([4]) EÜT L 378, 31.12.1982, lk 45.

LISA

Direktiivi 80/720/EMÜ I lisa muudetakse järgmiselt:

— punkti I.4 esimeses reas lisatakse sõnade “roolisamba ja rooliratta iga asendi korral” järele tekst “v.a nende asendite korral, mis on mõeldud ainult sisenemise ja väljumise hõlbustamiseks”.

— punktis I.7 asendatakse sõnad “lae igast punktist” sõnadega “jäiga laeosa igast punktist”.

Lisatakse järgmine lause:

“Laepolstri kaugus istme võrdluspunktist peab olema vähemalt 1 000 mm.”

— Punkti I.7 järele lisatakse järgmine uus punkt I.8:

“1.8. Juhikabiini tagaseina ja kabiini katuse vahelise pinna kõverusraadius võib olla maksimaalselt 150 mm.”

— punktis III.3 lisatakse sõna “Tuulutusaknad” järele sõnad “kui neid on”.

— punkti III.5 kolmanda lõike viimases reas lisatakse sõna “avada” järele sõnad “või teisaldada”.

— joonised 1, 2 ja 3 asendatakse järgmiste joonistega 1, 2 ja 3:

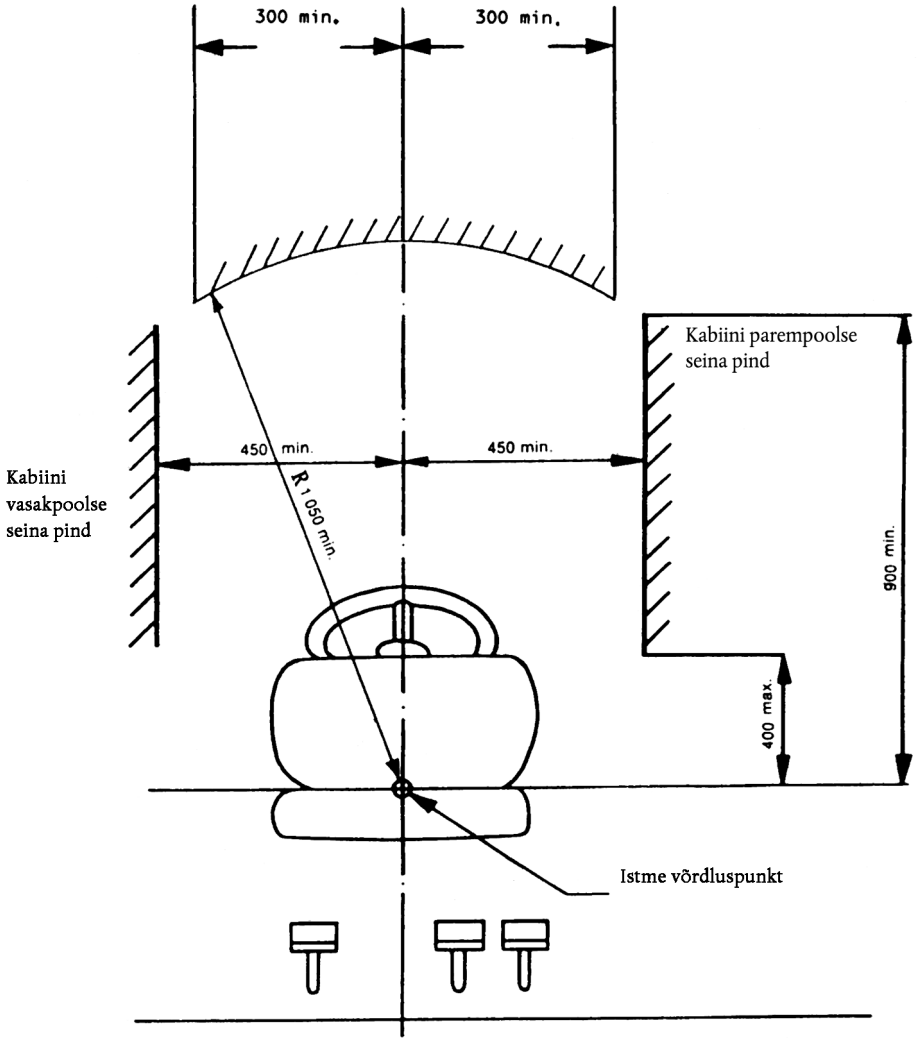

Joonis 1

(Mõõtmed millimeetrites)

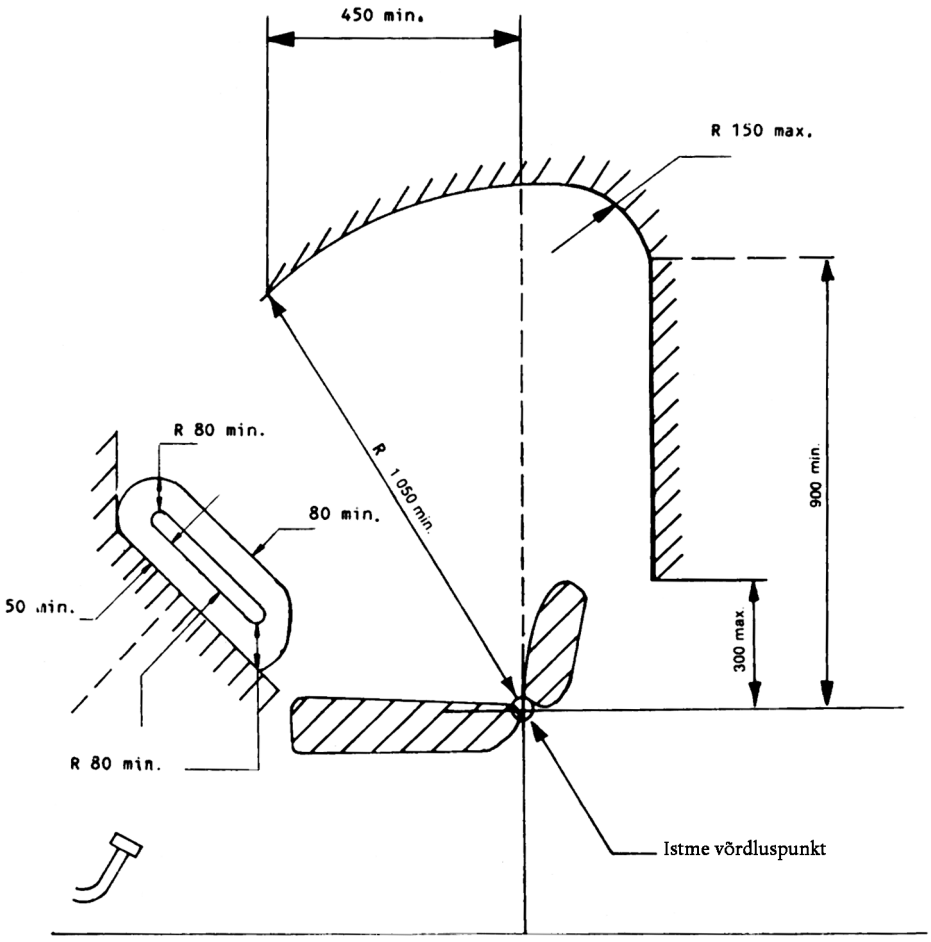

Joonis 2

(Mõõtmed millimeetrites)

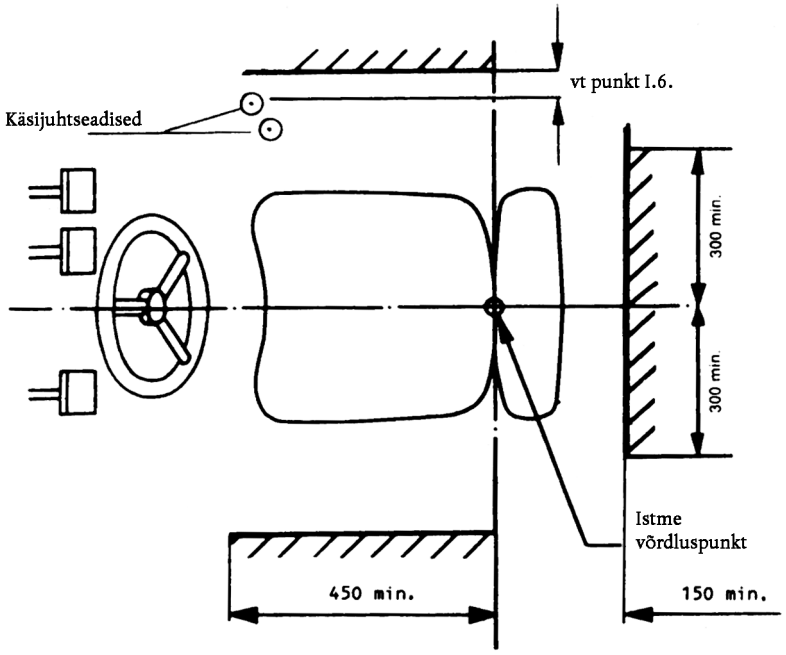

Joonis 3

(Mõõtmed millimeetrites)