COMMISSIE VAN DE EUROPESE GEMEENSCHAPPEN

COM(91) 238 def. - SYN 347

Brussel, 8 juli 1991

Voorstel voor een

RICHTLIJN VAN DE RAAD

BETREFFENDE DE NAAR BUITEN UITSTEKENDE DELEN DIE ZICH VOOR DE ACHTERWAND VAN DE CABINE VAN MOTORVOERTUIGEN VAN CATEGORIE N BEVINDEN

(door de Commissie ingediend)

TOELICHTING

I. ACHTERGROND

1. De invoering van de EEG-goedkeuringsprocedure voor motorvoertuigen en aanhangwagens daarvan die onder Richtlijn 70/156/EEG van de Raad van 6 februari 1970[1] vallen, omvat in eerste instantie de goedkeuring van de laatste bijzondere richtlijnen voor auto's (banden, massa's en afmetingen, veiligheidsruiten). De Commissie heeft in januari 1990 de desbetreffende voorstellen ingediend. De kaderrichtlijn voorziet bovendien in de vaststelling van "bijzondere voorschriften voor voertuigen voor goederenvervoer", m.a.w. vrachtwagens van meer dan 3,5 ton. Ten einde deze bepalingen nauwkeurig en tevens volledig in te vullen dienen in het bijzonder geharmoniseerde communautaire voorschriften voor onder andere de massa's en afmetingen (punten 2.2, 2.4, 2.6. en 2.8. van bijlage II), snelheidsbegrenzers en naar buiten uitstekende delen van cabines (punt 12.4. van bijlage II) als bijzondere veiligheidsmaatregelen voor vrachtwagens vastgesteld te worden.

2. Op 13 maart 1984 heeft het Europese Parlement een resolutie over de invoering van een programma van communautaire maatregelen ter bevordering van de verkeersveiligheid over de weg[2] aangenomen en op 18 februari 1986 een tweede resolutie over gemeenschappelijke maatregelen ter vermindering van het aantal verkeersongevallen in het kader van het Jaar van de Verkeersveiligheid in de Gemeenschap (1986)[3]. In deze resoluties werden de Raad en de Commissie verzocht de nodige maatregelen ter bevordering van de verkeersveiligheid te nemen.

---

(1) PB L 42 van 23.2.1970, blz. 1

(2) PB C 104 van 16.4.1984, blz. 38

(3) PB C 68 van 24.3.1986, blz. 35

3. Met het oog op de vankrachtwording van de Europese Akte en de totstandbrenging van de interne markt eind 1992 is het nu de hoogste tijd dat de overige maatregelen die noodzakelijk zijn voor de voltooiing van de EEG-goedkeuringsprocedure worden vastgesteld.

4. De in de bepalingen van deze voorstellen opgenomen juridische/administratieve procedure wijkt niet af van die welke is vastgelegd in kaderrichtlijn 70/156/EEG die momenteel van kracht is, behalve voor wat betreft de procedure voor aanpassing aan de stand van de techniek, waarbij het Reglementeringscomité is vervangen door een Raadgevend Comité. De Commissie is namelijk voornemens de bepalingen van de Europese Akte toe te passen, krachtens welke zij de bevoegdheid heeft gekregen om deze taak uit te voeren.

5. Wat betreft andere mogelijkheden, zoals de harmonisatiemethode (totale of optionele), past de Commissie steeds de momenteel van kracht zijnde oplossingen toe.

   De Commissie is echter niet voornemens deze belangrijke kwestie te verwaarlozen. Aangezien zij van mening is dat de totale harmonisatie van essentieel belang is voor de totstandkoming van de gemeenschappelijke markt, zal zij dan ook passende voorstellen doen naar aanleiding van een wijziging van kaderrichtlijn 70/156/EEG waarvoor binnenkort een voorstel zal worden ingediend.

II. REDENEN VOOR EN INHOUD VAN HET ONDERHAVIGE VOORSTEL

6. Naar buiten uitstekende delen van cabines van bedrijfsvoertuigen

   Deze ontwerp-richtlijn is eveneens gebaseerd op punt 12.4 van bijlage II van kaderrichtlijn 70/156/EEG en op de resolutie van het Europese Parlement met betrekking tot de bevordering van de verkeersveiligheid en die in het kader van het Jaar van de Verkeersveiligheid 1986.

Het ingediende voorstel bevat technische voorschriften die bepalen dat cabines van bedrijfsvoertuigen geen scherpe, naar buiten uitstekende delen mogen hebben ten einde het risico of de ernst van letsel van personen die in geval van een ongeluk in contact komen met de buitenkant van het voertuig te verminderen.

Dit voorstel sluit aan bij de technische voorschriften van ECE-reglement nr. 61 (Economische Commissie voor Europa van de Verenigde Naties) betreffende uniforme voorschriften voor naar buiten uitstekende delen van cabines van vrachtwagens; dit ECE-reglement vormt een bijlage bij de Overeenkomst van 20 maart 1958 betreffende uniforme voorwaarden voor de goedkeuring en wederzijdse erkenning van de goedkeuring van motorvoertuiguitrustingen en -onderdelen.

VOORSTEL VOOR EEN RICHTLIJN VAN DE RAAD
BETREFFENDE DE NAAR BUITEN UITSTEKENDE DELEN DIE
ZICH VOOR DE ACHTERWAND VAN DE CABINE VAN MOTORVOERTUIGEN
VAN CATEGORIE N BEVINDEN

DE RAAD VAN DE EUROPESE GEMEENSCHAPPEN,

Gelet op het Verdrag tot oprichting van de Europese Economische Gemeenschap, inzonderheid op artikel 100a,

Gezien het voorstel van de Commissie(1),

In samenwerking met het Europese Parlement(2),

Gezien het advies van het Economisch en Sociaal Comité(3),

Overwegende dat maatregelen moeten worden vastgesteld om de interne markt geleidelijk tot stand te brengen in de loop van een periode die eindigt op 31 december 1992; dat de interne markt een ruimte zonder binnengrenzen omvat waarin het vrije verkeer van goederen, personen, diensten en kapitaal is gewaarborgd;

Overwegende dat de technische voorschriften waaraan motorvoertuigen krachtens de nationale wetgevingen moeten voldoen onder andere betrekking hebben op de naar buiten uitstekende delen van vrachtautocabines;

---

(1) PB C

(2) PB C

(3) PB C

Overwegende dat deze voorschriften van Lid-Staat tot Lid-Staat verschillen; dat het derhalve noodzakelijk is dat alle Lid-Staten dezelfde voorschriften opstellen, hetzij ter aanvulling, hetzij in de plaats van hun huidige regeling, met name ten einde voor ieder type voertuig de EEG-goedkeuringsprocedure van Richtlijn 70/156/EEG van de Raad van 6 februari 1970 inzake de onderlinge aanpassing van de wetgevingen van de Lid-Staten betreffende de goedkeuring van motorvoertuigen en aanvangwagens daarvan(4), laatstelijk gewijzigd bij Richtlijn 87/403/EEG(5), te kunnen invoeren;

Overwegende dat het met het oog op de verbetering van de verkeersveiligheid absoluut en dringend noodzakelijk is dat de cabines van motorvoertuigen van categorie N geen scherpe uitstekende delen vertonen, ten einde het risico of de ernst van letsels te beperken die kunnen worden opgelopen door een persoon die bij een ongeval in aanraking komt met het buitenoppervlak van het voertuig;

Overwegende dat het wenselijk is de technische voorschriften over te nemen die door de Economische Commissie voor Europa van de Verenigde Naties zijn vastgesteld in ECE-reglement nr. 61 inzake eenvormige voorschriften betreffende naar buiten uitstekende delen van de cabines van vrachtauto's, dat als bijlage is opgenomen bij de Overeenkomst van 20 maart 1958 betreffende het aannemen van uniforme goedkeuringsvoorwaarden en de wederzijdse erkenning van de goedkeuring van uitrustingsstukken en onderdelen van motorvoertuigen;

Overwegende dat in artikel 13 van Richtlijn 70/156/EEG een procedure is vastgesteld voor het aanpassen van de bepalingen van de bijlagen aan de vooruitgang van de techniek; dat de vooruitgang van de techniek echter een snelle aanpassing noodzakelijk maakt van de technische voorschriften die in de bijzondere richtlijnen zijn vastgesteld; dat de Commissie zou moeten worden belast met het vaststellen daarvan ten einde de procedure te vereenvoudigen en te bespoedigen; dat het in alle gevallen waarin de Raad aan de Commissie bevoegdheden verleent om de in de sector motorvoertuigen vastgestelde voorschriften ten uitvoer te leggen, wenselijk is in een procedure te voorzien voor voorafgaand overleg tussen de Commissie en de Lid-Staten in het kader van een Raadgevend Comité;

---

(4) PB L 42 van 23.2.1970, blz. 1

(5) PB L 220 van 8.8.1987, blz. 44

Artikel 1

Onder voertuig wordt in deze richtlijn verstaan een motorvoertuig van categorie N, zoals omschreven in bijlage I van Richtlijn 70/156/EEG, op ten minste vier wielen en met een door de constructie bepaalde maximumsnelheid van meer dan 25 km/h, met of zonder carrosserie, bestemd om aan het wegverkeer deel te nemen.

Artikel 2

De Lid-Staten mogen noch de EEG-goedkeuring of de nationale goedkeuring van een type voertuig weigeren, noch de verkoop, de registratie, het in het verkeer brengen of het gebruik van een voertuig weigeren of verbieden om redenen in verband met de naar buiten uitstekende delen die zich voor de achterwand van de cabine bevinden, indien deze voertuigen aan de voorschriften van bijlage I voldoen.

Artikel 3

De wijzigingen die noodzakelijk zijn om de bepalingen van de bijlagen bij deze richtlijn aan te passen aan de vooruitgang van de techniek, worden door de Commissie vastgesteld overeenkomstig de procedure van artikel 4.

Artikel 4

De Commissie wordt bijgestaan door het comité dat is opgericht krachtens artikel 12 van richtlijn 70/156/EEG.

De Commissie legt aan het comité een ontwerp van de te nemen maatregelen voor. Het comité brengt advies over het ontwerp uit binnen een termijn die de voorzitter kan vaststellen naargelang van de urgentie van de aangelegenheid; indien nodig wordt tot stemming overgegaan.

Het advies wordt in het verslag opgenomen; bovendien kan elke Lid-Staat eisen dat zijn standpunt in het verslag wordt opgenomen.
De Commissie dient zoveel mogelijk rekening te houden met het door het comité uitgebrachte advies. Zij stelt het comité in kennis van de wijze waarop met het advies rekening is gehouden.

Artikel 5

De Lid-Staten doen de nodige wettelijke en bestuursrechtelijke bepalingen in werking treden om uiterlijk op 1 oktober 1992 aan deze richtlijn te voldoen. Zij stellen de Commissie daarvan onverwijld in kennis.

Wanneer de Lid-Staten deze bepalingen aannemen, wordt in die bepalingen naar de onderhavige richtlijn verwezen of wordt hiernaar verwezen bij de officiële bekendmaking van die bepalingen. De regels voor deze verwijzing worden vastgesteld door de Lid-Staten.

Artikel 6

Met ingang van 1 oktober 1993 mogen de Lid-Staten :

- voor een type voertuig waarvan de naar buiten uitstekende delen, die zich voor de achterwand van de cabine bevinden, niet voldoen aan de voorschirften van de onderhavige richtlijn, niet langer het in artikel 10, lid 1, derde streepje, van Richtlijn 70/156/EEG bedoelde document afgeven,,

- voor een type voertuig waarvan de naar buiten uitstekende delen, die zich voor de achterwand van de cabine bevinden, niet voldoen aan de voorschirften van de onderhavige richtlijn, de nationale typegoedkeuring weigeren.

Artikel 7

Deze richtlijn is gericht tot de Lid-Staten.

Gedaan te Brussel, 1992

BIJLAGE I

1. WERKINGSSFEER

Deze richtlijn is van toepassing op de naar buiten uitstekende delen die zich voor de achterwand van de cabine van motorvoertuigen van categorie N bevinden; deze richtlijn beperkt zich tot het buitenoppervlak zoals hieronder omschreven en is niet van toepassing op buitenspiegels met hun draagconstructie noch op accessoires zoals antennes en bagagerekken.

2. DEFINITIES

In deze richtlijn wordt verstaan onder :

2.1. "Buitenoppervlak" het gedeelte van het voertuig dat zich voor de achterwand van de cabine, als omschreven in punt 2.5 bevindt, met uitzondering van de achterwand zelf; hieronder vallen onderdelen zoals de voorspatborden, voorbumpers en voorwielen;

2.2. "Goedkeuring van het voertuig" de goedkeuring van een type voertuig ter zake van de naar buiten uitstekende delen;

2.3. "Type voertuig" motorvoertuigen die onderling geen wezenlijke verschillen vertonen met betrekking tot het "buitenoppervlak";

2.4. "Cabine" het gedeelte van de carrosserie dat de bestuurders- en passagiersruimte vormt, met inbegrip van de deuren;

2.5. "Achterwand van de cabine" het achterste gedeelte van het buitenoppervlak van de bestuurders- en passagiersruimte. Indien het niet mogelijk is de plaats van de cabineachterwand te bepalen wordt in deze richtlijn aangenomen dat de achterwand wordt gevormd door het verticale dwarsvlak dat zich 50 cm achter het punt R van de bestuurdersstoel bevindt, met de stoel, indien deze verstelbaar is, in de meest achteruitgeschoven stand (zie bijlage III van Richtlijn 77/649/EEG). Indien de cabine van meer dan één rij zitplaatsen is voorzien wordt voor het bepalen van de cabineachterwand uitgegaan van de achterste passagierszitplaats in de meest achteruitgeschoven stand. De fabrikant kan evenwel, met instemming van de technische diensten, vragen een andere afstand in aanmerking te nemen indien kan worden aangetoond dat 50 cm voor een bepaald voertuig niet geschikt is;

2.6. "Referentievlak" een horizontaal vlak door het middelpunt van de voorwielen of, indien dat lager is, een horizontaal vlak op een hoogte van 50 cm boven het wegdek. Dit vlak wordt bepaald voor de beladen toestand van het voertuig;

2.7. "Vloerlijn" een lijn die als volgt wordt bepaald :
Wanneer een kegel met verticale as en willekeurige hoogte waarvan de zijde een hoek van 15° met de loodlijn vormt zodanig over het buitenoppervlak van het beladen voertuig wordt verplaatst dat deze op het laagste punt in aanraking blijft met het buitenoppervlak van de carrosserie, is de vloerlijn de meetkundige lijn tussen de aanrakingspunten.
Bij het bepalen van de vloerlijn wordt geen rekening gehouden met uitlaatpijpen, wielen en functionele mechanische voorzieningen die aan de onderzijde van de carrosserie zijn bevestigd, zoals steunpunten voor de krik, ophangbeugels of bevestigingsmiddelen die worden gebruikt voor het slepen of bij pech. In de ruimten aan de buitenzijde van de wielkasten wordt een denkbeeldig vlak verondersteld dat zonder verandering van positie het verlengde van de aangrenzende buitenoppervlakken vormt. Bij het bepalen van de vloerlijn wordt rekening gehouden met de voorbumpers. De vloerlijn loopt, afhankelijk van het voertuigtype, langs de buitenrand van het bumperprofiel of langs de carrosseriebeplating onder de bumper. Bij gelijktijdig voorkomen van twee of meer contactpunten wordt voor de bepaling van de vloerlijn uitgegaan van het laagst gelegen contactpunt;

2.8. "Afrondingsstraal" de straal van een cirkelboog welke de ronding van het betreffende constructiedeel zo goed mogelijk benadert;

2.9. "Beladen voertuig" het tot de technisch toelaatbare maximummassa beladen voertuig en de verdeling van deze massa over de assen zoals aangegeven door de fabrikant.

3. ALGEMENE VOORSCHRIFTEN

3.1. De bepalingen van deze richtlijn zijn niet van toepassing op delen van het "buitenoppervlak" van het voertuig die, wanneer het voertuig in rijklare toestand is en de deuren, vensters, deksels enz. zijn gesloten :

3.1.1. zich buiten een zone bevinden waarvan de bovengrens wordt gevormd door een horizontaal vlak op een hoogte van 2 m boven het wegdek en de benedengrens door het in punt 2.6 omschreven referentievlak of door de in punt 2.7 omschreven vloerlijn, naar keuze van de fabrikant, of

3.1.2. zich binnen de in punt 3.1.1 beschreven zone bevinden, maar in rusttoestand niet kunnen worden geraakt door een bol met een diameter van 100 mm.

3.1.3. Wanneer het referentievlak de benedengrens van de zone is, wordt uitsluitend rekening gehouden met de delen van het voertuig die zich tussen twee verticale vlakken bevinden, waarvan het ene het buitenoppervlak van het voertuig raakt en het andere daaraan evenwijdig is op een afstand van 80 mm naar de binnenzijde van het voertuig.

3.2. Het buitenoppervlak van het voertuig mag geen naar buiten uitstekende delen vertonen waaraan voetgangers, fietsers of motorrijders kunnen blijven haken.

3.3. De in punt 4 bedoelde onderdelen mogen geen puntige of snijdende delen bevatten noch naar buiten uitstekende delen die door hun vorm, afmetingen, richting of hardheid het gevaar of de ernst van lichamelijk letsel voor een persoon die in geval van botsing door het buitenoppervlak wordt getroffen of aangeraakt, kunnen vergroten.

3.4. Uitstekende delen op het buitenoppervlak met een hardheid van niet meer dan 60 Shore A, mogen een afrondingsstraal hebben die minder bedraagt dan de in punt 4 voorgeschreven waarden.

3.5. Behoudens het bepaalde in de punten die in punt 4 zijn vermeld geen enkel uitstekend deel op het buitenoppervlak een afrondingsstraal hebben van minder dan 2,5 mm.

4. BIJZONDERE VOORSCHRIFTEN

4.1. Versieringen, bedrijfssymbolen, letters en cijfers van bedrijfsopschriften

4.1.1. Versieringen, bedrijfssymbolen, letters en cijfers van bedrijfsopschriften moeten een afrondingsstraal hebben die ten minste 2,5 mm bedraagt. Dit voorschrift geldt niet voor deze delen indien zij niet meer dan 5 mm buiten het omringende oppervlak uitsteken; in dit geval moeten de naar buiten gerichte randen daarvan evenwel zijn afgerond.

4.1.2. Versieringen, bedrijfssymbolen, letters en cijfers van bedrijfsopschriften die meer dan 10 mm buiten het omringende oppervlak uitsteken moeten naar binnen schuiven, afbreken of verbuigen onder een kracht van 10 daN die in iedere richting op het meest uitstekende punt wordt uitgeoefend in een vlak dat nagenoeg parallel loopt met het vlak waarop zij zijn gemonteerd. Voor het uitoefenen van de kracht van 10 daN wordt een doorn met afgeplat uiteinde met een diameter van ten hoogste 50 mm gebruikt. Indien dit niet mogelijk is wordt een gelijkwaardige methode toegepast. Nadat de versieringen naar binnen zijn geschoven, afgebroken of verbogen mogen de overblijvende uitsteeksels niet meer dan 10 mm uitsteken en geen puntige, scherpe of snijdende randen vertonen.

4.2. Kappen en randen van koplampen

4.2.1. Uitstekende kappen en randen aan koplampen zijn toegestaan, mits zij niet meer dan 30 mm uitsteken ten opzichte van het transparante buitenoppervlak van de koplamp en hun afrondingsstraal op geen enkel punt minder dan 2,5 mm bedraagt.

4.2.2. Inklapbare koplampen moeten zowel in de bedrijfsstand als in de ingeklapte stand aan de bepalingen van punt 4.2.1 voldoen.

4.2.3. De bepalingen van punt 4.2.1 zijn niet van toepassing op koplampen die in de carrosserie zijn verzonken of daardoor worden overdekt, mits de carrosserie voldoet aan de voorschriften van punt 3.2.

4.3. Roosters

Roosterdelen moeten een afrondingsstraal hebben van :
ten minste 2,5 mm indien de afstand tussen aangrenzende delen meer dan 40 mm bedraagt;
ten minste 1 mm indien de afstand 25 mm tot 40 mm bedraagt;
ten minste 0,5 mm indien de afstand minder dan 25 mm bedraagt.

4.4. Schoonmaakvoorzieningen voor voorruiten en koplampen

4.4.1. Bij de bovengenoemde voorzieningen moeten de wisserarmhouders worden bedekt door een beschermkap met een afrondingsstraal van ten minste 2,5 mm en een oppervlakte van ten minste 150 mm^2 gemeten in een geprojecteerde doorsnede op ten hoogste 6,5 mm van het verst uitstekende punt.

4.4.2. Ruite- en koplampsproeiers moeten een afrondingsstraal van ten minste 2,5 mm hebben. Indien deze minder dan 5 mm uitsteken moeten de naar buiten gerichte randen ervan afgerond zijn.

4.5. Beschermingsinrichtingen (bumpers)

4.5.1. De uiteinden van de voorste beschermingsinrichtingen moeten naar het buitenoppervlak van de carrosserie zijn omgebogen.

4.5.2. De samenstellende delen van de voorste beschermingsinrichtingen moeten zodanig zijn ontworpen dat alle naar buiten gerichte stijve vlakken een afrondingsstraal van ten minste 5 mm hebben.

4.5.3. Voorzieningen zoals trekhaken en windlassen mogen niet buiten het voorvlak van de bumper uitsteken. Windassen mogen evenwel buiten het voorvlak van de bumper uitsteken, mits zij, wanneer zij niet worden gebruikt, worden bedekt door een afschermkap met een afrondingsstraal van ten minste 2,5 mm.

4.5.4. De voorschriften van punt 4.5.2 gelden niet voor bumperdelen en daarop of daarin aangebrachte onderdelen die minder dan 5 mm uitsteken. De randen van onderdelen die minder dan 5 mm uitsteken moeten afgerond zijn. Voor onderdelen die op de bumper zijn aangebracht en waarop andere punten van deze richtlijn betrekking hebben, blijven de desbetreffende voorschriften van deze richtlijn van toepassing.

4.6. Krukken, scharnieren, drukknoppen van deuren, bagageruimten, motorkappen, ventilatiekleppen en handgrepen

4.6.1. Drukknoppen mogen niet meer dan 30 mm, handgrepen en motorkaphaken niet meer dan 70 mm en alle andere bovengenoemde onderdelen niet meer dan 50 mm uitsteken. Zij moeten een afrondingsstraal van ten minste 2,5 mm hebben.

4.6.2. Indien krukken van zijportieren van het draaitype zijn moeten zij aan een van beide onderstaande eisen voldoen :

4.6.2.1. bij krukken die parallel met het deurvlak draaien moet het open uiteinde van de kruk naar achteren zijn gericht. Dit uiteinde moet bovendien teruggebogen zijn in de richting van het deurvlak en binnen een beschermkap of in een uitsparing zijn bevestigd;

4.6.2.2. deurkrukken die naar buiten scharnieren in elke richting die niet evenwijdig is aan het deurvlak, moeten in gesloten stand zijn omgeven door een beschermkap of in een uitsparing zijn aangebracht. Het open uiteinde moet naar achteren of naar beneden zijn gericht.
Krukken die aan deze laatste eis niet voldoen kunnen toch worden goedgekeurd voor zover :
- zij een onafhankelijk terugveersysteem bezitten,
- zij niet meer dan 15 mm uitsteken wanneer dit terugveersysteem weigert,
- zij in geopende toestand een afrondingsstraal van ten minste 2,5 mm hebben (dit voorschrift geldt niet indien zij in de verst geopende stand minder dan 5 mm uitsteken, waarbij de hoeken van de naar buiten gerichte delen afgerond moeten zijn),
- het eindoppervlak gemeten op ten hoogste 6,5 mm afstand van het verst naar buiten uitstekende punt ten minste 150 mm^2 bedraagt.

4.7. Treeplanken

De randen van treeplanken en treden moeten afgerond zijn.

4.8. Aan de zijkanten aangebrachte lucht- en regendeflectoren en vuilwerende luchtdeflectoren aan de ruiten

Randen die naar buiten kunnen worden gericht moeten een afrondingsstraal van ten minste 1 mm hebben.

4.9. Randen van plaat

Randen van plaat zijn toegestaan op voorwaarde dat de rand zodanig in de richting van de carrosserie is teruggebogen dat de rand niet kan worden geraakt door een bol met een diameter van 100 mm of is voorzien van een afscherming met een afrondingsstraal van ten minste 2,5 mm.

4.10. Wielmoeren, naafdoppen en beschermingsinrichtingen

4.10.1. Wielmoeren, naafdoppen en beschermingsinrichtingen mogen geen vleugelvormige uitsteeksels vertonen.

4.10.2. Bij rechtuit rijden mag geen enkel deel van de wielen, behalve de banden, gelegen boven het horizontale vlak door de draaiingsas ervan, uitsteken buiten de verticale projectie op een horizontaal vlak van de carrosserieplaatrand boven het wiel. Indien zulks evenwel uit functioneel oogpunt nodig is mogen de beschermingsinrichtingen die de wielmoeren en naven bedekken buiten de verticale projectie van de carrosserieplaatrand boven het wiel uitsteken, mits het vlak van het uitstekende deel een afrondingsstraal van ten minste 5 mm heeft en de afstand waarover het betreffende deel buiten de verticale projectie van de carrossieplaatrand boven het wiel uitsteekt, in geen geval meer dan 30 mm bedraagt.

4.10.3. Beschermingsinrichtingen die aan punt 4.10.2 voldoen moeten worden aangebracht indien bouten of moeren buiten de projectie van het buitenvlak van de band uitsteken (het gedeelte van de band dat zich boven het horizontale vlak door de draaiingsas van het wiel bevindt).

4.11. Steunpunten voor de krik/en uitlaatpijpen

4.11.1. Eventuele steunpunten voor de krik/en uitlaatpijpen mogen niet meer dan 10 mm uitsteken buiten de verticale projectie van de vloerlijn of de verticale projectie van de snijlijn van het referentievlak en het buitenoppervlak van het voertuig.

4.11.2. In afwijking van het bovenstaande voorschrift mag een uitlaatpijp meer dan 10 mm uitsteken, mits de aan het uiteinde afgeronde randen ervan een afrondingsstraal van ten minste 2,5 mm hebben.

4.12. Uitsteeksels en afstanden worden gemeten volgens de voorschriften van bijlage II.

5. AANVRAAG OM EEG-GOEDKEURING

5.1. De aanvraag om EEG-goedkeuring van een type voertuig voor wat de naar buiten uitstekende delen betreft, moet worden ingediend door de fabrikant van het voertuig of door zijn gevolmachtigde.

5.2. Deze aanvraag dient vergezeld te gaan van de hierna genoemde documenten in drievoud :

5.2.1. Een beschrijving van het voertuigtype, de naar buiten uitstekende delen ervan die zich vóór de achterwand van de cabine bevinden, met inbegrip van de in bijlage III bedoelde bijzonderheden, samen met de krachtens artikel 3 van Richtlijn 70/156/EEG vereiste documentatie;

5.2.2. foto's van de voorkant en de zijkanten van het voertuig;

5.2.3. maattekeningen van het buitenoppervlak met de naar buiten uitstekende delen, het punt R, het referentievlak of de vloerlijn, die naar de mening van de technische dienst zijn vereist om aan te tonen dat aan de voorschriften van de punten 3 en 4 wordt voldaan.

5.3. De aanvrager moet het volgende ter beschikking stellen van de technische dienst die met de goedkeuringsproeven is belast :

5.3.1. een voertuig dat representatief is voor het goed te keuren type en het deel (de delen) van het voertuig dat (die) essentieel wordt (worden) geacht voor de uitvoering van de in deze richtlijn voorgeschreven keuringen en proeven;

5.3.2. op verzoek van de technische dienst, bepaalde delen en bepaalde monsters van de gebruikte materialen.

6. EEG-GOEDKEURING

Indien het voor goedkeuring aangeboden voertuig in overeenstemming is met het bepaalde in punt 5 en aan de voorschriften van de punten 3 en 4 van deze bijlage voldoet, wordt EEG-goedkeuring verleend en een formulier volgens het model in bijlage IV afgegeven.

7. UITBREIDING VAN DE EEG-GOEDKEURING

7.1. Elke wijziging van het voertuigtype of van de naar buiten uitstekende delen ervan die zich vóór de achterwand van de cabine bevinden, moeten aan de overheidsinstantie die het voertuigtype heeft goedgekeurd worden medegedeeld. Die instantie kan dan :

7.1.1. van mening zijn dat de aangebrachte wijzigingen geen merkbaar nadelig effect hebben en dat het voertuig hoe dan ook nog steeds aan de voorschriften voldoet of

7.1.2. de technische dienst die met de uitvoering van de proeven is belast om een nieuw keuringsrapport verzoeken.

7.2. De bevoegde instantie die de uitbreiding van goedkeuring verleent kent een uitbreidingsserienummer toe in het goedkeuringsformulier als aangegeven in bijlage IV.

BIJLAGE II

METING VAN UITSTEKENDE DELEN EN AFSTANDEN

1. METHODE VOOR HET BEPALEN VAN DE AFMETINGEN VAN HET UITSTEKENDE GEDEELTE VAN EEN OP HET BUITENOPPERVLAK AANGEBRACHT ONDERDEEL

1.1. De afmetingen van het uitstekende gedeelte van een onderdeel dat op een convex paneel is gemonteerd kunnen hetzij direct door meting worden vastgesteld, hetzij aan de hand van een tekening van een daartoe geschikte doorsnede van het onderdeel in gemonteerde toestand.

1.2. Indien de afmetingen van het uitstekende gedeelte van een onderdeel dat op een niet convex paneel is gemonteerd, niet rechtstreeks door meting kunnen worden bepaald, dan moet dit gebeuren aan de hand van het maximale verschil in afstand tussen de referentielijn van het paneel en het middelpunt van een bol met een diameter van 100 mm wanneer de bol in voortdurende aanraking met dat onderdeel wordt voortbewogen. In figuur 1 wordt een voorbeeld van de toepassing van deze methode gegeven.

1.3. Bij handgrepen wordt het uitstekende gedeelte gemeten ten opzichte van een vlak door de bevestigingspunten. In figuur 2 wordt hiervan een voorbeeld gegeven.

2. METHODE VOOR HET BEPALEN VAN HET UITSTEKENDE GEDEELTE VAN KAPPEN EN RANDEN VAN KOPLAMPEN

2.1. Het ten opzichte van het buitenoppervlak uitstekende gedeelte van de koplamp wordt in horizontale richting vanuit het contactpunt van een bol met een diameter van 100 mm gemeten, zoals weergegeven in figuur 3.

3. METHODE VOOR HET BEPALEN VAN DE AFSTAND TUSSEN DE DELEN VAN EEN ROOSTER

3.1. De afstand tussen delen van een rooster is de afstand tussen twee door de contactpunten van de bol lopende vlakken die loodrecht staan op de verbindingslijn tussen de contactpunten. In figuur 4 en figuur 5 worden voorbeelden van de toepassing van deze methode gegeven.

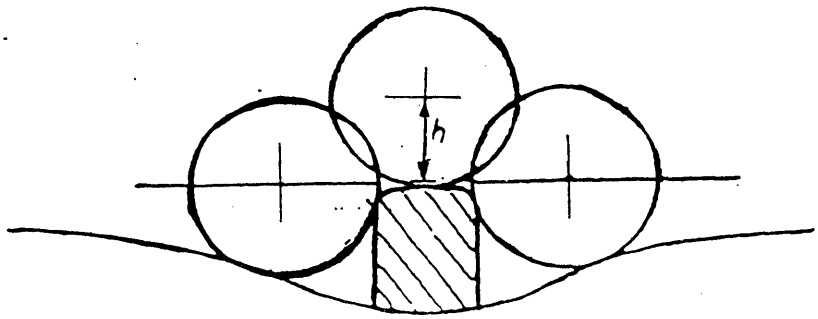

Figuur 1

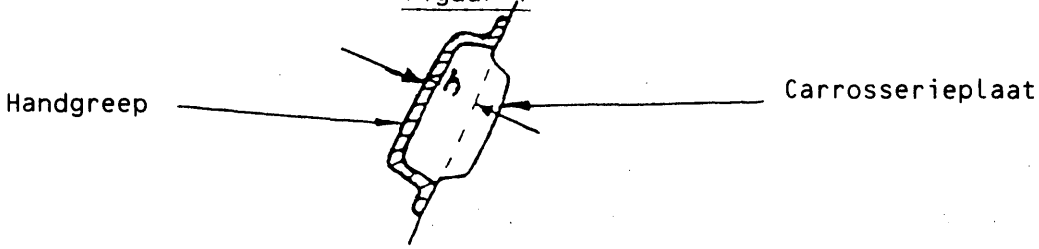

Figuur 2

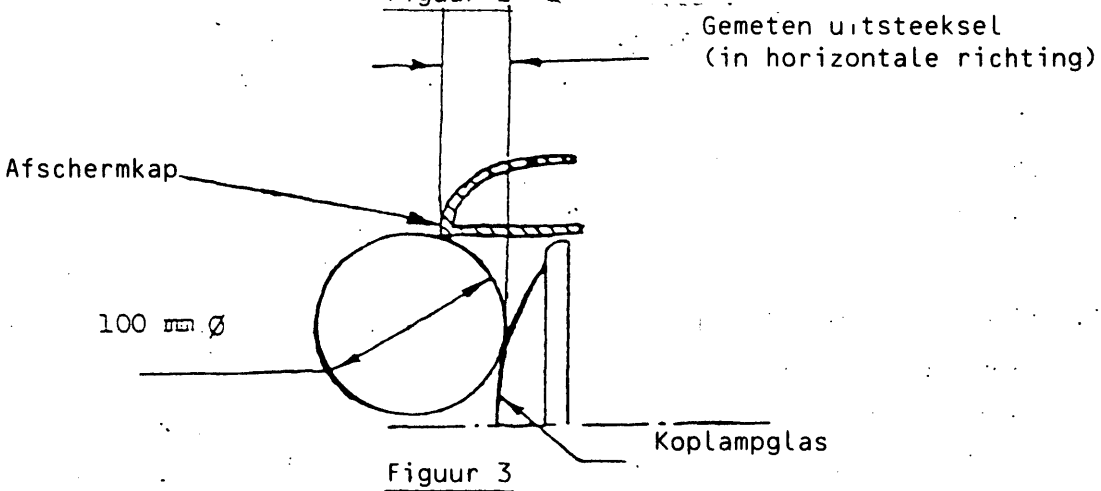

Figuur 3

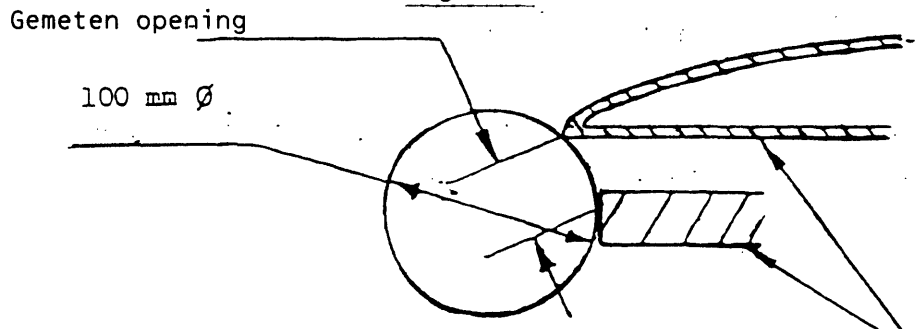

Figuur 4

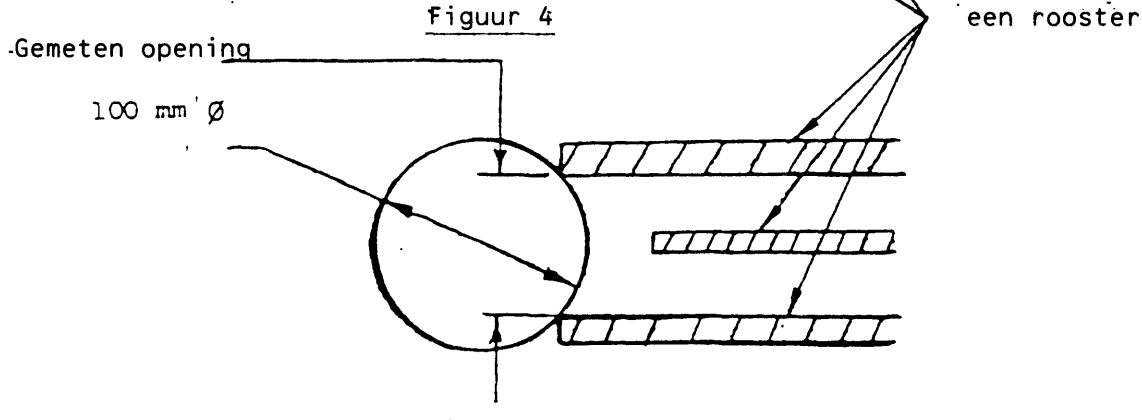

Figuur 5

BIJLAGE III

MODEL INLICHTINGENFORMULIER[a]

De volgende gegevens, indien van toepassing, moeten in drievoud worden verstrekt en van een inhoudsopgave zijn voorzien.
Eventueel moeten voldoende gedetailleerde tekeningen op een passende schaal worden bijgevoegd in A4-formaat of tot dat formaat gevouwen. Op eventuele foto's moeten voldoende details te zien zijn.
In het geval van microprocessorgestuurde functies moeten relevante gegevens over de prestaties worden verstrekt.

---

0. ALGEMENE GEGEVENS

0.1. Merk (firmanaam)
0.2. Type en handelsbenaming (met vermelding van eventuele varianten)
0.3. Middel tot identificatie van het type, indien het op het voertuig is aangegeven[b]
0.3.1. Plaats van het merkteken
0.4. Categorie waartoe het voertuig behoort[c]
0.5. Naam en adres van de fabrikant
0.6. Naam en adres van de eventuele gevolmachtigde van de fabrikant
0.7. Plaats en wijze van aanbrenging van de voorgeschreven platen en vermeldingen
0.7.1. Op het chassis
0.7.2. Op de carrosserie
0.8. De chassisnummering van de serie van het type begint bij nr....

1. ALGEMENE BOUWWIJZE VAN HET VOERTUIG

1.1. Foto's en/of tekeningen van een representatief voertuig :
1.2. Maattekening van het gehele voertuig
1.3. Aantal assen en aantal wielen (eventueel aantal rupsbanden)
1.3.2. Aantal en plaats van gestuurde assen
1.7. Stuurcabine (front, semi-front of normaal)

2. AFMETINGEN EN MASSA'S[e] (kg en mm)(eventueel naar tekening verwijzen)

2.3. Spoorbreedte van de assen
2.3.1. Spoorwijdte op elke gestuurde as[i]
2.4. Bereik van de afmetingen (buitenmaten) van het voertuig
2.4.1. Chassis zonder carrosserie
2.4.1.2. Breedte[k]
2.4.1.3. Hoogte (ledig)[l](bij in de hoogte verstelbare vering de normale rijstand aangeven)
2.4.1.4. Vooroverbouw[m]
2.4.1.6. Vrije hoogte boven het wegdek (als omschreven in punt 4.5.4 van opmerking[c] van deze bijlage)
2.4.2. Chassis met carrosserie
2.4.2.2 Breedte[k]
2.4.2.3. Hoogte (ledig)[l](bij in de hoogte verstelbare vering de normale rijstand aangeven)
2.4.2.4. Vooroverbouw[m]
2.4.2.6. Vrije hoogte boven het wegdek (als omschreven in punt 4.5.4 van opmerking[c] van deze bijlage)
2.6. Massa van het voertuig met carrosserie en in bedrijfsklare toestand of massa van het chassis met cabine indien de fabrikant niet de carrosserie levert (met koelvloeistof, smeermiddelen, brandstof, outillage, reservewiel en bestuurder)[p]
2.6.1. Verdeling van deze massa over de assen en, in het geval van een oplegger, de belasting op de opleggerkoppeling
2.8. Technisch toelaatbare maximummassa volgens fabrieksopgave
2.8.1. Verdeling van deze massa over de assen en, in het geval van een oplegger, de belasting op de opleggerkoppeling
2.9. Technisch toelaatbare maximummassa op iedere as en, in het geval van een oplegger, de belasting op de opleggerkoppeling volgens fabrieksopgave

5. ASSEN

5.1. Een tekening van elke as bijvoegen met vermelding van de gebruikte materialen en (facultatief) van merk en type

6. OPHANGING

6.1. Tekening van de ophanging
6.2. Standaard gemonteerde banden en wielen
6.2.1. Verdeling van de banden over de assen en toegestane bandencombinaties
6.2.2. Bereik van bandenmaten
6.2.3. Boven- en ondergrenzen van de rolstralen
6.2.4. Door de fabrikant van het voertuig aanbevolen bandenspanning(en) :
.... kPa
6.2.5. Combinatie(s) van banden en wielen
6.3. Type en bouwwijze van de ophanging van elke as of elk wiel
6.3.1. Hoogteregulering : ja/neen(1)
6.4. Kenmerken van de verende onderdelen van de ophanging (ontwerp, kenmerken van de materialen en afmetingen)
9.11. Naar buiten uitstekende delen
9.11.1. Algemeen overzicht (tekening of foto's) met aanduiding van de plaats van de bijgevoegde doorsneden en aanzichten
9.11.2. Tekeningen en/of foto's, bij voorbeeld en voor zover van toepassing, van de deur- en raamstijlen, luchtinlaatroosters, sierrooster, ruitewissers, regenlijsten, handgrepen, rails, kleppen, scharnieren en sloten van deuren, haken, trekogen, sierstrippen, badges, emblemen en uitsparingen en andere naar buiten uitstekende delen en delen van het buitenoppervlak die als kritisch kunnen worden beschouwd (bij voorbeeld verlichtingsinstallatie). Indien de in de vorige zin genoemde delen niet kritisch zijn, kunnen zij voor documentatiedoeleinden worden vervangen door foto's met, indien noodzakelijk, vermelding van afmetingen en/of begeleidende tekst.
9.11.4. Tekening van de bumpers
9.11.5. Tekening van de vloerlijn
9.16. Wielafschermingen
9.16.1. Korte beschrijving van het voertuig wat betreft de wielafschermingen
9.16.2. Gedetailleerde tekeningen van de wielafschermingen en de plaats daarvan op het voertuig rekening houdend met de uiterste waarden van de band/wielcombinaties.
9.17. Voorgeschreven platen
9.17.1. Foto's en/of tekeningen van de plaats van de voorgeschreven platen en opschriften en van het chassisnummer
9.17.2. Foto's en/of tekeningen van het officiële gedeelte van de platen en opschriften (ingevuld voorbeeld met afmetingen)
9.17.3. Foto's en/of tekeningen van het chassisnummer (ingevuld voorbeeld met afmetingen)
9.17.4. Fabrikantenverklaring van overeenstemming met de voorschriften van punt 3 van bijlage I van Richtlijn 76/114/EEG
9.17.4.1. Indien tekens in het tweede deel worden gebruikt om algemene kenmerken van het voertuig aan te geven, moeten deze kenmerken worden vermeld.
9.17.4.2. Indien tekens in het tweede deel worden gebruikt om te voldoen aan de voorschriften van punt 3.1.1.3, moet de betekenis daarvan worden verklaard.

BIJLAGE IV

MODEL
(maximumformaat : A4 (210 x 297 mm)

EEG-GOEDKEURINGSFORMULIER

(voertuig)

STEMPEL VAN DE
OVERHEIDSINSTANTIE

Mededeling betreffende de

- goedkeuring(1)
- uitbreiding van goedkeuring(1)
- weigering van goedkeuring(1)

van een type voertuig met betrekking tot Richtlijn ..... betreffende de naar buiten uitstekende delen vóór de achterwand van de cabine van motorvoertuigen van categorie N

EEG-goedkeuring nr. : Uitbreiding nr. :

DEEL I

0.1.	Merk (firmanaam)
0.2.	Type en handelsbenaming (met vermelding van eventuele varianten)
0.3.	Middel tot identificatie van het type, indien het op het voertuig is aangegeven(2)
0.3.1.	Plaats van dat merkteken
0.4.	Categorie waartoe het voertuig behoort(3)
0.5.	Naam en adres van de fabrikant
0.6.	Naam en adres van de eventuele gevolmachtigde van de fabrikant

(1) Doorhalen wat niet van toepassing is.

(2) De middelen die eventueel ter identificatie van het type worden gebruikt, mogen alleen voorkomen op voertuigen waarvoor de bijzondere richtlijn waarop de goedkeuring wordt gebaseerd, van toepassing is. Indien het middel ter identificatie van het type tekens bevat die niet van betekenis zijn voor de beschrijving van het type voertuig waarop dit goedkeuringsformulier betrekking heeft, moeten dergelijke tekens op het formulier door vraagtekens worden vervangen (bij voorbeeld abc ??123??).

(3) Als omschreven in opmerking b) van bijlage I van Richtlijn 70/156/EEG.

DEEL II

1.	Aanvullende gegevens voor een voertuig Chassis met cabine/volledig voertuig met carrosserie(1)
1.1.	Type cabine (front, semi-front, normaal)
1.2.	Breedte van de cabine op het voertuig : ..... mm
1.3.	Hoogte van de cabine op het voertuig : .....mm
1.4.	Technisch toelaatbare maximummassa van het voertuig : ...t
1.5.	Technisch toelaatbare maximummassa op de vooras(sen)
1.5.1.	1. As : .....t 2. As : ..... t 3. As(1): .....t
1.6.	Banden-/wielmaten : .....
2.	Met de keuring belaste technische dienst
3.	Datum van het keuringsrapport : .....
4.	Nummer van het keuringsrapport : .....
5.	Reden(en) voor uitbreiding van de goedkeuring : ..... (in voorkomend geval) : .....
6.	Eventuele opmerkingen : .....
6.1.	Het voertuigtype inclusief de carrosserie voldoet tevens aan de voorschriften van Richtlijn 74/483//EEG : ja/neen(1)
7.	Plaats : .....
8.	Datum : .....
9.	Handtekening : .....
10.	Hierbij is een lijst gevoegd van documenten die het goedkeuringsdossier vormen dat werd ingediend bij de overheidsinstantie die de goedkeuring heeft verleend; deze kunnen op verzoek worden verkregen.

(1) Doorhalen wat niet van toepassing is.

FICHE D'IMPACT SUR LA COMPETITIVITE ET L'EMPLOI

Proposition de directive du Conseil concernant le rapprochement des législations des Etats membres relatives aux :

saillies extérieures des cabines des véhicules commerciaux.

I. Quelle est la justification principale de la mesure ?

- Achèvement de la procédure de réception CEE des véhicules automobiles.
- Harmonisation des législations nationales.
- Augmentation de la sécurité de la circulation routière.

II. Caractéristiques des entreprises concernées
En particulier :

- y-a-t-il un grand nombre de PME ? Non.
- note t'on des concentrations dans des régions :
  - éligibles aux aides régionales des E.M. ? Non.
  - éligibles au Feder ? Non.

III. Quelles sont les obligations imposées aux entreprises ?
Respecter les prescriptions desdites directives assurant ainsi le libre accès de leurs véhicules dans tout le territoire de la Communauté.

IV. Quelles sont les obligations susceptibles d'être imposées indirectement aux entreprises via les autorités locales ?
Respecter les prescriptions desdites directives assurant ainsi le libre accès de leurs véhicules dans tout le territoire de la Communauté.

V. Y-a-t-il des mesures spéciales pour les PME ? Non.

- lesquelles ?

VI. Quel est l'effet prévisible :

- sur la compétitivité des entreprises ?
  pas d'effet prévisible.
- sur l'emploi ?
  pas d'effet prévisible.

VII. Les partenaires sociaux ont-ils été consultés ? Oui.

- Avis des partenaires sociaux : Favorable.

ISSN 0254-1513

COM(91) 238 def.

DOCUMENTEN

NL 07

Catalogusnummer : CB-CO-91-289-NL-C

ISBN 92-77-73876-6

Bureau voor officiële publikaties der Europese Gemeenschappen
L-2985 Luxemburg