377L0539

Ἀριθ. N 220/72 Ἐπίσημη Ἐφημερίδα τῶν Εὐρωπαϊκῶν Κοινοτήτων 29.8.77

ΟΔΗΓΙΑ ΤΟΥ ΣΥΜΒΟΥΛΙΟΥ

τῆς 28ης Ἰουνίου 1977

περί προσεγγίσεως τῶν νομοθεσιῶν τῶν Κρατῶν μελῶν πού ἀφοροῦν στούς φανούς ὀπισθοπορίας τῶν ὀχημάτων μέ κινητήρα καί τῶν ρυμουλκουμένων τους

(77/539/ΕΟΚ)

ΤΟ ΣΥΜΒΟΥΛΙΟ ΤΩΝ ΕΥΡΩΠΑΪΚΩΝ ΚΟΙΝΟΤΗΤΩΝ,

Ἔχοντας ὑπόψη:

τή συνθήκη περί ἱδρύσεως τῆς Εὐρωπαϊκῆς Οἰκονομικῆς Κοινότητος, καί ἰδίως τό ἄρθρο 100,

τήν πρόταση τῆς Ἐπιτροπῆς,

τή γνώμη τῆς Συνελεύσεως(1),

τή γνώμη τῆς Οἰκονομικῆς καί Κοινωνικῆς Ἐπιτροπῆς(2),

Ἐκτιμώντας:

ὅτι οἱ τεχνικές προδιαγραφές τῶν ἐθνικῶν νομοθεσιῶν πού πρέπει νά πληροῦν τά ὀχήματα μέ κινητήρα ἀφοροῦν μεταξύ ἄλλων στούς φανούς ὀπισθοπορίας·

ὅτι οἱ προδιαγραφές αὐτές διαφέρουν ἀπό τό ἕνα Κράτος μέλος στό ἄλλο, καί ὡς ἐκ τούτου εἶναι ἀνάγκη νά υἱοθετηθοῦν ἀπό ὅλα τά Κράτη μέλη οἱ ἴδιες προδιαγραφές εἴτε συμπληρωματικά εἴτε σέ ἀντικατάσταση τῶν ὑφισταμένων ρυθμίσεων, ἰδίως γιά νά καταστεῖ δυνατή ἡ ἐφαρμογή γιά κάθε τύπο ὀχήματος τῆς διαδικασίας ἐγκρίσεως ΕΟΚ, πού ρυθμίζεται ἀπό τήν ὁδηγία 70/156/ΕΟΚ τοῦ Συμβουλίου τῆς 6ης Φεβρουαρίου 1970 περί προσεγγίσεως τῶν νομοθεσιῶν τῶν Κρατῶν μελῶν ὅσον ἀφορᾶ στήν ἔγκριση τῶν ὀχημάτων μέ κινητήρα καί τῶν ρυμουλκουμένων τους(3)·

ὅτι διά τῆς ὁδηγίας 76/756/ΕΟΚ(4) τό Συμβούλιο καθόρισε τίς κοινές προδιαγραφές πού ἀφοροῦν στήν ἐγκατάσταση τῶν διατάξεων φωτισμοῦ καί φωτεινῆς σηματοδοτήσεως τῶν ὀχημάτων μέ κινητήρα καί τῶν ρυμουλκουμένων τους·

ὅτι μέ μία διαδικασία ἐπικυρώσεως ἐναρμονισμένης ὡς πρός τούς φανούς ὀπισθοπορίας κάθε Κράτος μέλος δύναται νά διαπιστώνει τήν τήρηση τῶν κοινῶν προδιαγραφῶν κατασκευῆς καί δοκιμῶν, καί νά ἐνημερώνει τά ἄλλα Κράτη μέλη γιά τή διαπίστωση μέ ἀποστολή ἑνός ἀντιγράφου τοῦ συνταχθέντος δελτίου ἐπικυρώσεως γιά κάθε τύπο φανῶν ὀπισθοπορίας· ὅτι ἡ ἐναπόθεση ἑνός σήματος ἐπικυρώσεως ΕΟΚ ἐπί ὅλων τῶν διατάξεων τῶν κατασκευασμένων σύμφωνα πρός τόν ἐπικυρωμένο τύπο καθιστᾶ περιττό τόν τεχνικό ἔλεγχο τῶν διατάξεων αὐτῶν στά ἄλλα Κράτη μέλη·

ὅτι συνιστᾶται νά λαμβάνονται ὑπόψη ὁρισμένες τεχνικές προδιαγραφές πού υἱοθετήθηκαν ἀπό τήν Οἰκονομική Ἐπιτροπή γιά τήν Εὐρώπη τοῦ Ὀργανισμοῦ Ἡνωμένων Ἐθνῶν, στόν κανονισμό της ἀριθ. 23 (ὁμοιόμορφες προδιαγραφές περί ἐπικυρώσεως τῶν φανῶν ὀπισθοπορίας τῶν ὀχημάτων μέ κινητήρα καί τῶν ρυμουλκουμένων τους(5)), ὁ ὁποῖος προσαρτᾶται στή συμφωνία τῆς 20ῆς Μαρτίου 1958 περί θεσπίσεως ὁμοιομόρφων συνθηκῶν ἐπικυρώσεως καί ἀμοιβαίας ἀναγνωρίσεως τῆς ἐπικυρώσεως τῶν ἐξοπλισμῶν καί ἐξαρτημάτων τῶν ὀχημάτων μέ κινητήρα·

ὅτι ἡ προσέγγιση τῶν ἐθνικῶν νομοθεσιῶν πού ἀφοροῦν τά ὀχήματα μέ κινητήρα περιλαμβάνει ἀναγνώριση μεταξύ τῶν Κρατῶν μελῶν τῶν διενεργηθέντων ἐλέγχων ἀπό κάθε ἕνα ἀπό αὐτά μέ βάση τίς κοινές προδιαγραφές,

ΕΞΕΔΩΣΕ ΤΗΝ ΠΑΡΟΥΣΑ ΟΔΗΓΙΑ:

Ἄρθρο 1

1. Κάθε Κράτος μέλος ἐπικυρώνει ὁποιοδήποτε φανό ὀπισθοπορίας εἶναι σύμφωνος πρός τίς διαγραφές κατασκευῆς καί δοκιμῶν πού προβλέπονται στά παραρτήματα 0,II, III καί IV.

2. Τό Κράτος μέλος πού προέβη στήν ἐπικύρωση λαμβάνει τά μέτρα πού εἶναι ἀναγκαῖα γιά νά ἐπιβλέπει ὅσον αὐτό εἶναι ἀναγκαῖο τήν πιστότητα τῆς

(1) ΕΕ ἀριθ. A 118 τῆς 16.5.1977, σ. 29.
(2) ΕΕ ἀριθ. A 114 τῆς 11.5.1977, σ. 3.
(3) ΕΕ ἀριθ. N 42 τῆς 23.2.1970, σ. 1.
(4) ΕΕ ἀριθ. N 262 τῆς 27.9.1976, σ. 1.

(5) Ἔγγραφο τῆς Οἰκονομικῆς Ἐπιτροπῆς γιά τήν Εὐρώπη E/ECE/324/E/ECE/TRANS/505/Rev. 1/Add.22 τῆς 20ῆς Αὐγούστου 1971.

κατασκευῆς πρός τόν ἐπικυρωμένο τύπο, ἐν ἀνάγκη σέ συνεργασία μέ τίς ἁρμόδιες ἀρχές τῶν ἄλλων Κρατῶν μελῶν. Ἡ ἐπίβλεψη αὐτή περιορίζεται σέ δειγματοληψίες.

Ἄρθρο 2

Τά Κράτη μέλη χορηγοῦν στόν κατασκευαστή ἤ στόν ἐντολοδόχο του ἕνα σῆμα ἐπικυρώσεως ΕΟΚ σύμφωνο πρός τό ὑπόδειγμα πού καθορίζεται στό παράρτημα ΙΙ γιά κάθε τύπο φανοῦ ὀπισθοπορίας πού ἐπικυρώνουν δυνάμει τοῦ ἄρθρου 1.

Τά Κράτη μέλη θεσπίζουν ὅλες τίς ἀπαραίτητες διατάξεις γιά νά ἐμποδίσουν τή χρήση σημάτων δυναμένων νά προκαλέσουν συγχύσεις μεταξύ ἄλλων διατάξεων καί τῶν φανῶν ὀπισθοπορίας τῶν ὁποίων ὁ τύπος ἔχει ἐπικυρωθεῖ δυνάμει τοῦ ἄρθρου 1.

Ἄρθρο 3

1. Τά Κράτη μέλη δέν δύνανται νά ἀπαγορεύουν τή διάθεση στήν ἀγορά φανῶν ὀπισθοπορίας γιά λόγους πού ἀφοροῦν στήν κατασκευή ἤ στή λειτουργία τους ἐφόσον αὐτοί φέρουν τό σῆμα ἐπικυρώσεως ΕΟΚ.

2. Ἐν τούτοις ἕνα Κράτος μέλος δύναται νά ἀπαγορεύσει τή διάθεση στήν ἀγορά φανῶν ὀπισθοπορίας πού φέρουν τό σῆμα ἐπικυρώσεως ΕΟΚ οἱ ὁποῖοι συστηματικά δέν εἶναι σύμφωνοι πρός τόν ἐπικυρωμένο τύπο. Τό Κράτος μέλος αὐτό ἐνημερώνει ἀμέσως τά ἄλλα Κράτη μέλη καί τήν Ἐπιτροπή γιά τά ληφθέντα μέτρα ἐκθέτοντας τούς λόγους τῆς ἀποφάσεώς του.

Ἄρθρο 4

Οἱ ἁρμόδιες ἀρχές κάθε Κράτους μέλους ἀποστέλλουν σ' αὐτές τῶν ἄλλων Κρατῶν μελῶν ἐντός προθεσμίας ἑνός μηνός ἀντίγραφον τῶν δελτίων ἐπικυρώσεως, τῶν ὁποίων τό ὑπόδειγμα ἐμφαίνεται στό παράρτημα Ι, πού συνετάγησαν γιά κάθε τύπο φανοῦ ὀπισθοπορίας πού ἐπικυρώνουν ἤ ἀρνοῦνται νά ἐπικυρώσουν.

Ἄρθρο 5

1. Ἄν τό Κράτος μέλος πού προέβη στήν ἐπικύρωση ΕΟΚ διαπιστώνει ὅτι πολλοί φανοί ὀπισθοπορίας πού φέρουν τό ἴδιο σῆμα ἐπικυρώσεως ΕΟΚ δέν εἶναι σύμφωνοι πρός τόν ἐπικυρωθέντα τύπο, λαμβάνει τά ἀναγκαῖα μέτρα ὥστε νά ἐξασφαλισθεῖ ἡ πιστότης τῆς κατασκευῆς πρός τόν ἐπικυρωμένο τύπο. Οἱ ἁρμόδιες ἀρχές τοῦ Κράτους τούτου ἐνημερώνουν τίς ἀρχές τῶν ἄλλων Κρατῶν μελῶν γιά τά ληφθέντα μέτρα, πού δύνανται νά ἐπεκταθοῦν μέχρις ἀνακλήσεως τῆς ἐπικυρώσεως ΕΟΚ ὅταν ἡ μή πιστότης εἶναι συστηματική. Οἱ ἀρχές αὐτές λαμβάνουν τά ἴδια μέτρα ἄν ἐνημερωθοῦν ἀπό τίς ἁρμόδιες ἀρχές ἑνός ἄλλου Κράτους μέλους γιά τήν ὕπαρξη ἐλλείψεως πιστότητος.

2. Οἱ ἁρμόδιες ἀρχές τῶν Κρατῶν μελῶν ἐνημερώνονται ἀμοιβαίως ἐντός προθεσμίας ἑνός μηνός γιά τήν ἀνάκληση μιᾶς χορηγηθείσης ἐπικυρώσεως ΕΟΚ καθώς καί γιά τούς λόγους πού δικαιολογοῦν τό μέτρο αὐτό.

Ἄρθρο 6

Κάθε ἀπόφαση ἐπιφέρουσα ἄρνηση ἤ ἀνάκληση ἐπικυρώσεως ἤ ἀπαγόρευση διαθέσεως στήν ἀγορά ἤ χρήσεως, ληφθεῖσα βάσει τῶν διατάξεων πού θεσπίσθηκαν σέ ἐκτέλεση τῆς παρούσας ὁδηγίας, αἰτιολογεῖται ἐπακριβῶς. Κοινοποιεῖται στόν ἐνδιαφερόμενο μέ τήν ὑπόδειξη τῶν ἐνδίκων μέσων πού προβλέπονται ἀπό τήν ἰσχύουσα νομοθεσία στά Κράτη μέλη καί τῶν προθεσμιῶν ἐντός τῶν ὁποίων δύνανται νά ἀσκηθοῦν τά ἔνδικα αὐτά μέσα.

Ἄρθρο 7

Τά Κράτη μέλη δέν δύνανται νά ἀρνηθοῦν τήν ἔγκριση ΕΟΚ οὔτε τήν ἔγκριση ἀπό ἐθνικῆς πλευρᾶς ἑνός ὀχήματος γιά λόγους πού ἀφοροῦν στούς φανούς ὀπισθοπορίας ἄν αὐτοί φέρουν τό σῆμα ἐπικυρώσεως ΕΟΚ καί ἔχουν τοποθετηθεῖ σύμφωνα πρός τίς προδιαγραφές πού καθορίζονται στήν ὁδηγία 76/756/ΕΟΚ.

Ἄρθρο 8

Τά Κράτη μέλη δέν δύνανται νά ἀρνηθοῦν ἤ νά ἀπαγορεύσουν τήν πώληση, τήν καταχώρηση στά μητρῶα, τή θέση σέ κυκλοφορία ἤ τή χρήση ἑνός ὀχήματος γιά λόγους πού ἀφοροῦν στούς φανούς ὀπισθοπορίας ἐφόσον αὐτοί φέρουν τό σῆμα ἐπικυρώσεως ΕΟΚ καί ἔχουν τοποθετηθεῖ σύμφωνα πρός τίς προδιαγραφές πού καθορίζονται στήν ὁδηγία 76/756/ΕΟΚ.

Ἄρθρο 9

Ὡς ὄχημα, κατά τήν ἔννοια τῆς παρούσης ὁδηγίας, νοεῖται κάθε ὄχημα μέ κινητήρα πού προορίζεται νά κυκλοφορεῖ ἐπί ὁδοῦ μέ ἤ χωρίς ἀμάξωμα, ἔχον τουλάχιστον τέσσερις τροχούς καί μεγίστη ταχύτητα ἐκ κατασκευῆς μεγαλύτερη τῶν 25χμ/ὥρα καθώς καί τά ρυμουλκούμενά του, ἐξαιρουμένων τῶν ὀχημάτων πού μετακινοῦνται ἐπί σιδηροτροχιῶν, τῶν ἑλκυστήρων καί τῶν γεωργικῶν ἤ δασικῶν μηχανῶν, ὡς καί τῶν μηχανημάτων δημοσίων ἔργων.

Ἄρθρο 10

Οἱ τροποποιήσεις πού εἶναι ἀναγκαῖες γιά τήν προσαρμογή τῶν προδιαγραφῶν τῶν παραρτημάτων πρός τήν τεχνική πρόοδο ἐκδίδονται σύμφωνα μέ τή διαδικασία πού προβλέπεται στό ἄρθρο 13 τῆς ὁδηγίας 70/156/ΕΟΚ.

Ἄρθρο 11

1. Τά Κράτη μέλη θέτουν σέ ἰσχύ τίς διατάξεις πού

εἶναι ἀναγκαῖες γιά νά συμμορφωθοῦν πρός τήν παρούσα ὁδηγία ἐντός προθεσμίας 18 μηνῶν ἀπό τῆς κοινοποιήσεώς της καί ἐνημερώνουν ἀμέσως περί αὐτοῦ τήν Ἐπιτροπή.

2. Τά Κράτη μέλη μεριμνοῦν γιά τή γνωστοποίηση στήν Ἐπιτροπή τοῦ κειμένου τῶν οὐσιωδῶν διατάξεων ἐσωτερικοῦ δικαίου πού θεσπίζουν στόν τομέα πού διέπεται ἀπό τήν παρούσα ὁδηγία.

Ἄρθρο 12

Ἡ παρούσα ὁδηγία ἀπευθύνεται στά Κράτη μέλη.

Ἔγινε στό Λουξεμβοῦργο, στίς 28 Ἰουνίου 1977.

Γιά τό Συμβούλιο

Ὁ Πρόεδρος

W. RODGERS

ΠΙΝΑΚΑΣ ΠΑΡΑΡΤΗΜΑΤΩΝ

ΠΑΡΑΡΤΗΜΑ 0 (1): Ὁρισμοί, ἐξειδικεύσεις γενικοῦ χαρακτήρα, ἔνταση ἐκπεμπομένου φωτός, ὅροι δοκιμῶν, χρῶμα ἐκπεμπομένου φωτός, πιστότης παραγωγῆς.

ΠΑΡΑΡΤΗΜΑ I: Ὑπόδειγμα δελτίου ἐπικυρώσεως ΕΟΚ

ΠΑΡΑΡΤΗΜΑ II: Ὅροι ἐπικυρώσεως καί σήμανση

ΠΑΡΑΡΤΗΜΑ III (1): Φωτομετρικές μετρήσεις

ΠΑΡΑΡΤΗΜΑ IV (1): Χρῶμα ἐκπεμπομένου φωτός, τριχρωματικές συντεταγμένες.

---

(1) Οἱ τεχνικές ἀπαιτήσεις τοῦ παραρτήματος αὐτοῦ εἶναι ἀνάλογες αὐτῶν τοῦ κανονισμοῦ ἀριθ. 23 τῆς Οἰκονομικῆς Ἐπιτροπῆς γιά τήν Εὐρώπη. Εἰδικότερα οἱ ὑποδιαιρέσεις σέ σημεῖα εἶναι οἱ ἴδιες. Γι' αὐτό ἄν ἕνα σημεῖο τοῦ κανονισμοῦ ἀριθ. 23 δέν ἔχει ἀντίστοιχο στήν παρούσα ὁδηγία, ὁ ἀριθμός του ὑποδεικνύεται γιά ὑπενθύμιση ἐντός παρενθέσεων.

ΠΑΡΑΡΤΗΜΑ 0

ΟΡΙΣΜΟΙ, ΕΞΕΙΔΙΚΕΥΣΕΙΣ ΓΕΝΙΚΟΥ ΧΑΡΑΚΤΗΡΑ, ΕΝΤΑΣΗ ΕΚΠΕΜΠΟΜΕΝΟΥ ΦΩΤΟΣ, ΟΡΟΙ ΔΟΚΙΜΩΝ, ΧΡΩΜΑ ΕΚΠΕΜΠΟΜΕΝΟΥ ΦΩΤΟΣ, ΠΙΣΤΟΤΗΣ ΠΑΡΑΓΩΓΗΣ

1. ΟΡΙΣΜΟΙ

1.1. *Φανός ὀπισθοπορίας*

Ὡς «φανός ὀπισθοπορίας» νοεῖται ὁ φανός πού χρησιμεύει νά φωτίζει τήν ὁδό ὄπισθεν τοῦ ὀχήματος καί νά προειδοποιεῖ τούς ἄλλους χρησιμοποιοῦντες τήν ὁδό ὅτι τό ὄχημα πραγματοποιεῖ ἤ πρόκειται νά πραγματοποιήσει ὀπίσθια πορεία.

1.2. *Ἄξονας ἀναφορᾶς*

Ὡς «ἄξονας ἀναφορᾶς» νοεῖται ὁ χαρακτηριστικός ἄξονας τοῦ φωτεινοῦ σήματος πού καθορίζεται ἀπό τόν κατασκευαστή τοῦ φανοῦ γιά νά χρησιμεύει ὡς διεύθυνση ἀναφορᾶς ($H=0^0$ $V=0^0$) γιά τίς γωνίες πεδίου κατά τίς φωτομετρικές μετρήσεις καί κατά τήν ἐγκατάσταση ἐπί τοῦ ὀχήματος.

1.3. *Κέντρο ἀναφορᾶς*

Ὡς «κέντρο ἀναφορᾶς» νοεῖται ἡ τομή τοῦ ἄξονα ἀναφορᾶς μέ τήν ἐπιφάνεια ἐξόδου τοῦ ἐκπεμπομένου ἀπό τό φανό φωτός ἡ ὁποία προσδιορίζεται ἀπό τόν κατασκευαστή τοῦ φανοῦ.

1.4. *Τύπος φανῶν ὀπισθοπορίας*

Ὡς «τύπος φανῶν ὀπισθοπορίας» νοοῦνται οἱ φανοί ὀπισθοπορίας οἱ μή ἐμφανίζοντες μεταξύ τους οὐσιώδεις διαφορές· οἱ διαφορές αὐτές δύνανται νά ἀναφέρονται ἰδίως στά ἀκόλουθα σημεῖα:

1.4.1. βιομηχανικό ἤ ἐμπορικό σῆμα·

1.4.2. χαρακτηριστικά τοῦ ὀπτικοῦ συστήματος·

1.4.3. πρόσθετα στοιχεῖα πού δύνανται νά τροποποιήσουν τά ὀπτικά ἀποτελέσματα δι' ἀνακλάσεως, διαθλάσεως ἤ ἀπορροφήσεως·

1.4.4. τύπος τοῦ λαμπτήρα.

(2.)

(3.)

(4.)

5. ΕΞΕΙΔΙΚΕΥΣΕΙΣ ΓΕΝΙΚΟΥ ΧΑΡΑΚΤΗΡΑ

5.1. Κάθε δεῖγμα ἀπό τά προβλεπόμενα στό σημεῖο 1.2.3. τοῦ παραρτήματος II πρέπει νά πληροῖ τίς ὑποδεικνυόμενες ἐξειδικεύσεις στά κατωτέρω σημεῖα.

5.2. Οἱ φανοί ὀπισθοπορίας πρέπει νά σχεδιάζονται καί νά κατασκευάζονται κατά τέτοιο τρόπο ὥστε σέ κανονικές συνθῆκες χρήσεως καί παρά τούς κραδασμούς στούς ὁποίους εἶναι δυνατόν νά ὑποβληθοῦν νά παραμένει ἐξασφαλισμένη ἡ καλή τους λειτουργία καί νά διατηροῦν τά χαρακτηριστικά πού ἐπιβάλλει ἡ παρούσα ὁδηγία.

6. ΕΝΤΑΣΗ ΕΚΠΕΜΠΟΜΕΝΟΥ ΦΩΤΟΣ

6.1. Ἡ ἔνταση τοῦ ἐκπεμπομένου φωτός ἀπό κάθε ἕνα ἀπό τά δύο δείγματα πού προβλέπονται στό σημεῖο 1.2.3. τοῦ παραρτήματος II πρέπει νά ἰσοῦται τουλάχιστον πρός τά ἐλάχιστα καί τό πολύ πρός τά μέγιστα πού καθορίζονται κατωτέρω, μετρουμένη σέ σχέση πρός τόν ἄξονα ἀναφορᾶς στίς κατωτέρω καθοριζόμενες διευθύνσεις (ἐκφραζόμενες σέ μοῖρες σέ σχέση μέ τόν ἄξονα ἀναφορᾶς).

6.2. Ἡ ἔνταση κατά τόν ἄξονα ἀναφορᾶς πρέπει νά εἶναι τουλάχιστον 80 cd.

6.3. Ἡ ἔνταση τοῦ ἐκπεμπομένου φωτός πρός ὅλες τίς διευθύνσεις ἀπό τίς ὁποῖες ὁ φανός δύναται νά παρατηρηθεῖ πρέπει νά μήν ὑπερβαίνει:

— 300 cd στίς διευθύνσεις πού κεῖνται ἐπί τοῦ ὁριζοντίου ἐπιπέδου ἤ ὑπεράνω αὐτοῦ,

— 600 cd στίς διευθύνσεις πού κεῖνται κάτω τοῦ ὁριζοντίου ἐπιπέδου.

6.4. Σέ κάθε ἄλλη διεύθυνση μετρήσεως ἐμφαινομένη στό παράρτημα III ἡ φωτεινή ἔνταση πρέπει νά ἔχει τιμή τουλάχιστον ἴση πρός τά ὑποδεικνυόμενα στό παράρτημα αὐτό ἐλάχιστα.

7. ΟΡΟΙ ΔΟΚΙΜΩΝ

Ὅλες οἱ μετρήσεις πρέπει νά γίνονται μέ ἄχρωμο πρότυπο λαμπτήρα τοῦ τύπου πού προβλέπεται γιά φανό ὀπισθοπορίας καί ρυθμισμένο νά ἐκπέμπει τήν κανονική φωτεινή ροή πού προδιαγράφεται γιά αὐτόν τόν τύπο λαμπτήρα.

8. ΧΡΩΜΑ ΕΚΠΕΜΠΟΜΕΝΟΥ ΦΩΤΟΣ

Τό χρῶμα τοῦ ἐκπεμπομένου φωτός πρέπει νά εἶναι λευκό. Σέ περίπτωση ἀμφιβολίας ἡ ἐξακρίβωση πρέπει νά πραγματοποιεῖται βάσει τοῦ ἐμφαινομένου στό παράρτημα IV ὁρισμοῦ τοῦ λευκοῦ φωτός.

9. ΠΙΣΤΟΤΗΣ ΠΑΡΑΓΩΓΗΣ

Κάθε φανός ὀπισθοπορίας πού φέρει σῆμα ἐπικυρώσεως ΕΟΚ πρέπει νά εἶναι σύμφωνος πρός τόν ἐπικυρωμένο τύπο καί νά πληροῖ τούς ἐνδεικνυομένους στά σημεῖα 6 καί 8 φωτομετρικούς ὅρους. Ἐν τούτοις γιά κάθε φανό ὀπισθοπορίας λαμβανόμενο ἐκ κατασκευῆς ἐν σειρᾶ οἱ ἀπαιτήσεις σέ σχέση πρό τό ἐλάχιστο τῆς ἐντάσεως τοῦ ἐκπεμπομένου φωτός (μετρουμένης μέ πρότυπο-λαμπτήρα ὅπως προβλέπεται στό σημεῖο 7 δύνανται νά περιορισθοῦν πρός κάθε διεύθυνση στό 80% τῆς ἐλαχίστης τιμῆς πού προδιαγράφεται στό σημεῖο 6.

(10.)

(11.)

ΠΑΡΑΡΤΗΜΑ I

ΥΠΟΔΕΙΓΜΑ ΔΕΛΤΙΟΥ ΕΠΙΚΥΡΩΣΕΩΣ ΕΟΚ

(Μέγιστο σχῆμα: A4 (210×297 mm)

Ἔνδειξη τῆς Διοικήσεως

Γνωστοποίηση περί τῆς ἐπικυρώσεως ΕΟΚ, ἀρνήσεως, ἀνακλήσεως ἐπικυρώσεως ΕΟΚ τύπου φανοῦ ὀπισθοπορίας

Ἀριθμός ἐπικυρώσεως ΕΟΚ .....

1. Τύπος φανοῦ ὀπισθοπορίας .....
2. Προβλεπόμενος (-οι) τύπος (-οι) λαμπτῆρα (-ων) .....
3. Βιομηχανικό ἤ ἐμπορικό σῆμα τοῦ φανοῦ .....
4. Ὀνοματεπώνυμο καί διεύθυνση κατασκευαστῆ .....
5. Ὀνοματεπώνυμο καί διεύθυνση τυχόν ἐντολοδόχου του .....

   .....
6. Ὑπεβλήθη γιά ἐπικύρωση ΕΟΚ τήν .....
7. Τεχνική ὑπηρεσία ἐπιφορτισμένη μέ τίς δοκιμές ἐπικυρώσεως ΕΟΚ .....

   .....
8 Ἡμερομηνία τοῦ χορηγηθέντος πρακτικοῦ ἀπό τήν ὑπηρεσία αὐτή .....
9. Ἀριθμός τοῦ χορηγηθέντος πρακτικοῦ ἀπό τήν ὑπηρεσία αὐτή .....
10. Ἡμερομηνία τῆς ἐπικυρώσεως ΕΟΚ/ἀρνήσεως/ἀνακλήσεως τῆς ἐπικυρώσεως ΕΟΚ(1) .....
11. Ἐνιαία ἐπικύρωση ΕΟΚ χορηγηθείσα μέ βάση τό σημεῖο 3.3 τοῦ παραρτήματος II σέ διάταξη φωτισμοῦ καί φωτεινῆς σηματοδοτήσεως περιλαμβάνουσα διαφόρους φανούς καί ἰδίως .....
12. Ἡμερομηνία ἐνιαίας ἐπικυρώσεως ΕΟΚ/ἀρνήσεως/ἀνακλήσεως ἐνιαίας ἐπικυρώσεως ΕΟΚ(1) .....
13. Τόπος .....
14. Ἡμερομηνία .....
15. Ὑπογραφή .....
16. Τό ὑπ' ἀριθ. . . . . συνημμένο σχέδιο ἐμφαίνει τή γεωμετρική θέση τοποθετήσεως τοῦ φανοῦ ὀπισθοπορίας ἐπί τοῦ ὀχήματος ὡς καί τόν ἄξονα ἀναφορᾶς καί τό κέντρο ἀναφορᾶς τοῦ φανοῦ ὀπισθοπορίας .....
17. Τυχόν παρατηρήσεις .....

    .....

(1) Διαγράψατε τήν(τίς) περιττή(-ές) ἔνδειξη(-εις).

ΠΑΡΑΡΤΗΜΑ II

ΟΡΟΙ ΕΠΙΚΥΡΩΣΕΩΣ ΕΟΚ ΚΑΙ ΣΗΜΑΝΣΗ

1. ΑΙΤΗΣΗ ΕΠΙΚΥΡΩΣΕΩΣ ΕΟΚ

1.1. Ἡ αἴτηση ἐπικυρώσεως ΕΟΚ ὑποβάλλεται ἀπό τόν κάτοχο τοῦ βιομηχανικοῦ ἤ ἐμπορικοῦ σήματος ἤ ἀπό τόν ἐντολοδόχο του.

1.2. Γιά κάθε τύπο φανοῦ ὀπισθοπορίας ἡ αἴτηση συνοδεύεται:

1.2.1. ἀπό μία σύντομη τεχνική περιγραφή καθορίζουσα ἰδίως τόν ἤ τούς τύπους τῶν προβλεπομένων λαμπτήρων πού πρέπει νά ἀνταποκρίνονται στίς ἐξειδικεύσεις τῆς Διεθνοῦς Ἐπιτροπῆς Φωτισμοῦ (CIE)·

1.2.2. ἀπό σχέδια, σέ τρία ἀντίτυπα, ἐπαρκῶς λεπτομερή, ὥστε νά ἐπιτρέπουν τήν ἀναγνώριση τοῦ τύπου φανοῦ ἐπισθοπορίας καί πού νά ὑποδεικνύουν τίς γεωμετρικές συνθῆκες τοποθετήσεως ἐπί τοῦ ὀχήματος, ὡς καί τόν ἄξονα παρατηρήσεως ὁ ὁποῖος πρέπει νά λαμβάνεται κατά τούς ἐλέγχους ὡς ἄξονας ἀναφορᾶς (ὁριζοντία γωνία $H=0^0$, κατακόρυφος γωνία $V=0^0$) καί τό σημεῖο πού πρέπει νά ληφθεῖ σάν κέντρον ἀναφορᾶς στίς δοκιμές αὐτές·

1.2.3. ἀπό δύο δείγματα.

2. ΕΓΓΡΑΦΕΣ

2.1. Τά ὑποβαλλόμενα πρός ἐπικύρωση ΕΟΚ δείγματα τύπου φανοῦ ὀπισθοπορίας πρέπει:

2.1.1. νά φέρουν τό βιομηχανικό ἤ ἐμπορικό σῆμα τοῦ αἰτοῦντος. Τό σῆμα αὐτό πρέπει νά εἶναι εὐανάγνωστο καί ἀνεξίτηλο·

2.1.2. νά φέρουν εὐανάγνωστη καί ἀνεξίτηλη ἔνδειξη τοῦ (ἤ τῶν) τύπου (-ων) προβλεπομένου (-ων) λαμπτῆρος (-ων)·

2.1.3. νά φέρουν τήν ἔνδειξη «TOP» ἐγγεγραμμένη ὁριζοντίως ἐπί τοῦ ἀνωτάτου τμήματος τῆς ὑάλου, ἄν αὐτό εἶναι ἀναγκαῖο, προκειμένου νά ἀποφευχθεῖ ὁποιοδήποτε σφάλμα κατά τήν τοποθέτηση τοῦ φανοῦ ὀπισθοπορίας ἐπί τοῦ ὀχήματος·

2.1.4. νά ἔχουν θέση ἐπαρκοῦς μεγέθους γιά τό σῆμα ἐπικυρώσεως ΕΟΚ πού περιλαμβάνει τά πρόσθετα σύμβολα πού προβλέπονται στό σημεῖο 4. Ἡ θέση αὐτή πρέπει νά ἐμφαίνεται στά ἀναφερόμενα στό σημεῖο 1.2.2. σχέδια.

3. ΕΠΙΚΥΡΩΣΗ ΕΟΚ

3.1. Ἐφόσον τά δύο δείγματα πού ὑποβάλλονται σύμφωνα πρός τό σημεῖο 1 πληροῦν τίς διατάξεις τῶν παραρτημάτων 0, II III καί IV, χορηγεῖται ἡ ἐπικύρωση ΕΟΚ καί δίδεται ἕνας ἀριθμός ἐπικυρώσεως.

3.2. Ὁ ἀριθμός αὐτός δέν δίδεται πλέον σέ ἄλλο τύπο φανοῦ ὀπισθοπορίας.

3.3. Ὅταν ζητεῖται ἡ ἐπικύρωση ΕΟΚ γιά ἕναν τύπο διατάξεως φωτισμοῦ καί φωτεινῆς σηματοδοτήσεως πού περιλαμβάνει φανό ὀπισθοπορίας καί ἄλλους φανούς, δύναται νά χορηγηθεῖ ἑνιαῖο σῆμα ἐπικυρώσεως ΕΟΚ ὑπό τόν ὅρο ὅτι ὁ φανός ὀπισθοπορίας ἀνταποκρίνεται στίς προδιαγραφές τῆς παρούσης ὁδηγίας καί ὅτι κάθε ἄλλος φανός πού ἀποτελεῖ τμῆμα τοῦ τύπου τῆς διατάξεως φωτισμοῦ καί φωτεινῆς σηματοδοτήσεως γιά τόν ὁποῖο ζητεῖται ἡ ἐπικύρωση ΕΟΚ ἀνταποκρίνεται στίς προϋποθέσεις τῆς ἐφαρμοστέας εἰδικῆς ὁδηγίας γιά κάθε ἕνα ἀπό αὐτούς.

4. ΣΗΜΑΝΣΗ

4.1. Κάθε φανός ὀπισθοπορίας σύμφωνος πρός ἐπικυρωμένο τύπο κατ' ἐφαρμογή τῆς παρούσας ὁδηγίας πρέπει νά φέρει σῆμα ἐπικυρώσεως ΕΟΚ.

4.2. Τό σῆμα αὐτό συνίσταται: ἀπό ἕνα ὀρθογώνιο στό ἐσωτερικό τοῦ ὁποίου εἶναι τοποθετημένο τό γράμμα «e» ἀκολουθούμενο ἀπό τόν ἀριθμό ἤ ὁμάδα γραμμάτων διακριτικῶν τοῦ Κράτους μέλους πού χορήγησε τήν ἐπικύρωση:

1 γιά τήν Ὁμοσπονδιακή Δημοκρατία τῆς Γερμανίας,
2 γιά τή Γαλλία,
3 γιά τήν Ἰταλία,
4 γιά τίς Κάτω Χῶρες,
6 γιά τό Βέλγιο,
11 γιά τό Ἡνωμένο Βασίλειο
13 γιά τό Λουξεμβοῦργο,
18 γιά τή Δανία,
IRL γιά τήν Ἰρλανδία,

καί ἕναν ἀριθμό ἐπικυρώσεως ΕΟΚ πού ἀντιστοιχεῖ στόν ἀριθμό δελτίου ἐπικυρώσεως ΕΟΚ τοῦ συνταχθέντος γιά τόν τύπο τοῦ φανοῦ ὀπισθοπορίας.

4.3. Τό σῆμα ἐπικυρώσεως ΕΟΚ συμπληροῦται ἀπό τό πρόσθετο σύμβολο «AR».

4.4. Ὁ ἀριθμός ἐπικυρώσεως ΕΟΚ πρέπει νά τοποθετεῖται κοντά στό ὀρθογώνιο ἐντός τοῦ ὁποίου εἶναι ἐγγεγραμμένο τό γράμμα «e» καί σέ ὁποιαδήποτε θέση σέ σχέση πρός αὐτό.

4.5. Τό σῆμα ἐπικυρώσεως ΕΟΚ καί τό πρόσθετο σύμβολο πρέπει νά ἐναποτίθεται ἐπί τῆς ὑάλου ἤ μιᾶς τῶν ὑάλων κατά τέτοιο τρόπο ὥστε νά εἶναι ἀνεξίτηλα καί εὐανάγνωστα καί ὅταν ἀκόμη ὁ φανός ὀπισθοπορίας εἶναι τοποθετημένος ἐπί τοῦ ὀχήματος.

4.6. Παράδειγμα τοῦ σήματος ἐπικυρώσεως ΕΟΚ συμπληρωμένο διά τοῦ προσθέτου συμβόλου τοῦ ἀνωτέρω ἀναφερομένου στό ὁποῖο τά γράμματα A καί R εἶναι συμπεπλεγμένα δίδεται στό συμπληρωματικό παράρτημα.

4.7. Σέ περίπτωση χορηγήσεως τοῦ προβλεπομένου στό σημεῖο 3.3. ἑνιαίου ἀριθμοῦ ἐπικυρώσεως ΕΟΚ γιά τύπο διατάξεως φωτισμοῦ καί φωτεινῆς σηματοδοτήσεως πού περιλαμβάνει φανό ὀπισθίας πορείας καί ἄλλους φανούς δύναται νά ἐναποτεθεῖ ἕνα μόνο σῆμα ἐπικυρώσεως ΕΟΚ περιλαμβάνον:

— ἕνα ὀρθογώνιο στό ἐσωτερικό τοῦ ὁποίου τίθεται τό γράμμα «e» ἀκολουθούμενο ἀπό τόν ἀριθμό ἤ τήν ὁμάδα γραμμάτων διακριτικῶν τοῦ Κράτους μέλους πού χορήγησε τήν ἐπικύρωση,

— ἕναν ἀριθμό ἐπικυρώσεως ΕΟΚ,

— τά πρόσθετα σύμβολα πού προβλέπονται στίς διάφορες ὁδηγίες δυνάμει τῶν ὁποίων ἐχορηγήθη ἡ ἐπικύρωση.

4.8. Οἱ διαστάσεις τῶν διαφόρων στοιχείων αὐτοῦ τοῦ σήματος δέν δύνανται νά εἶναι μικρότερες ἀπό τίς μεγαλύτερες τῶν ἐλαχίστων διαστάσεων πού προδιαγράφονται ἀπό τίς ὁδηγίες δυνάμει τῶν ὁποίων ἐχορηγήθη ἡ ἐπικύρωση ΕΟΚ γιά τίς μεμονωμένες σημάνσεις.

Συμπληρωματικό Παράρτημα

Παράδειγμα σήματος ἐπικυρώσεως ΕΟΚ

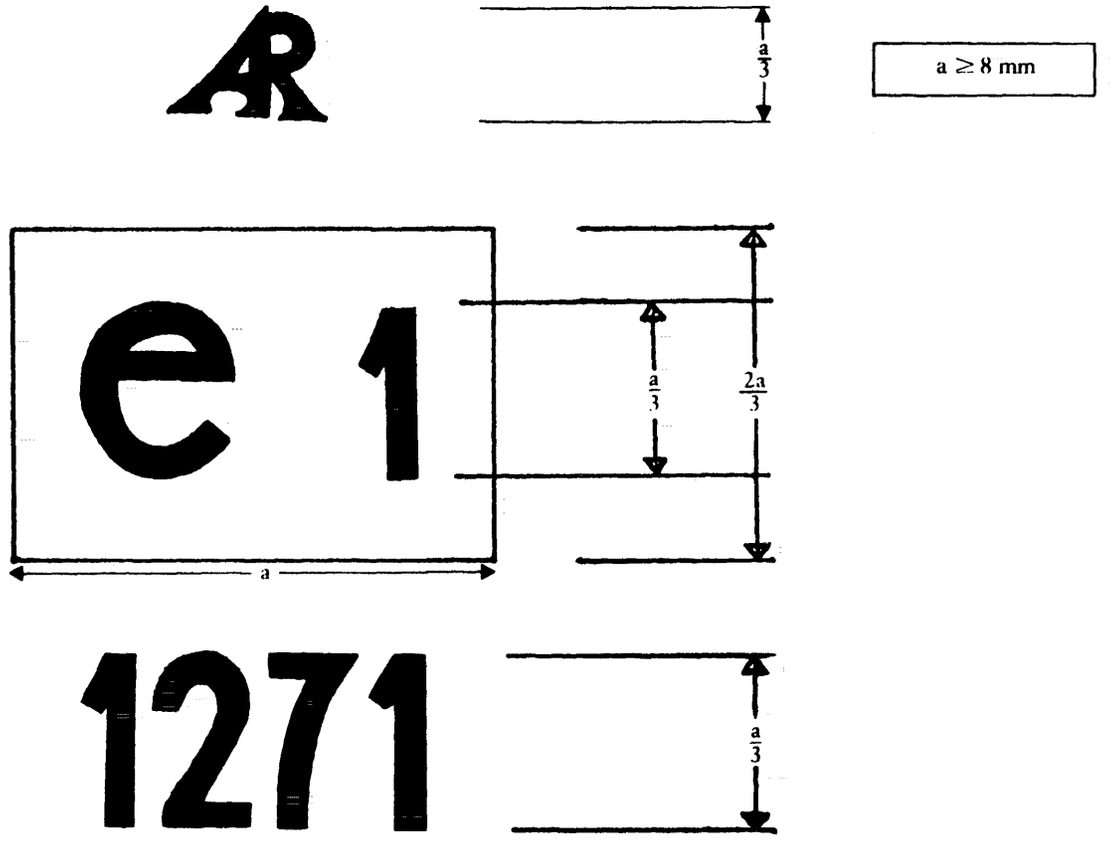

Ἡ διάταξη πού φέρει τό ἀνωτέρω σῆμα ἐπικυρώσεως ΕΟΚ εἶναι φανός ὀπισθοπορίας γιά τόν ὁποῖο ἡ ἐπικύρωση ΕΟΚ ἐχορηγήθη στή Γερμανία (e 1) ὑπό τόν ἀριθμό 1271.

ΠΑΡΑΡΤΗΜΑ III

ΦΩΤΟΜΕΤΡΙΚΕΣ ΜΕΤΡΗΣΕΙΣ

1. ΜΕΘΟΔΟΙ ΜΕΤΡΗΣΕΩΝ

1.1. Κατά τίς φωτομετρικές μετρήσεις οἱ παρασιτικές ἀνακλάσεις πρέπει νά παρεμποδίζονται ἀπό κατάλληλη κάλυψη.

1.2. Σέ περίπτωση διαφωνιῶν ἐπί τῶν ἀποτελεσμάτων τῶν μετρήσεων αὐτές πρέπει νά ἐκτελοῦνται ὡς ἀκολούθως:

1.2.1. ἡ ἀπόσταση μετρήσεως πρέπει νά εἶναι τέτοια ὥστε νά δύναται νά ἐφαρμοσθεῖ ὁ νόμος τοῦ ἀντιστρόφου τοῦ τετραγώνου τῆς ἀποστάσεως·

1.2.2. τό σύνολο τῶν συσκευῶν μετρήσεως πρέπει νά εἶναι τέτοιο ὥστε τό γωνιακό ἄνοιγμα τοῦ δέκτου νά περιέχεται θεωρούμενο ἀπό τό κέντρο ἀναφορᾶς τοῦ φανοῦ μεταξύ 10′ καί 1°·

1.2.3. ἡ ἀπαιτουμένη ἔνταση γιά μιά συγκεκριμένη διεύθυνση παρατηρήσεως θεωρεῖται ἱκανοποιητική ὅταν ἡ ἔνταση αὐτή ἐπιτυγχάνεται σέ μία διεύθυνση μή ἀποκλίνουσα πλέον τῶν 15′ ἀπό τή διεύθυνση παρατηρήσεως.

2. ΣΗΜΕΙΑ ΜΕΤΡΗΣΕΩΣ ΕΚΦΡΑΖΟΜΕΝΑ ΣΕ ΜΟΙΡΕΣ ΣΕ ΣΧΕΣΗ ΠΡΟΣ ΤΟΝ ΑΞΟΝΑ ΑΝΑΦΟΡΑΣ ΚΑΙ ΕΛΑΧΙΣΤΕΣ ΤΙΜΕΣ ΕΝΤΑΣΕΩΝ ΤΟΥ ΕΚΠΕΜΠΟΜΕΝΟΥ ΦΩΤΟΣ

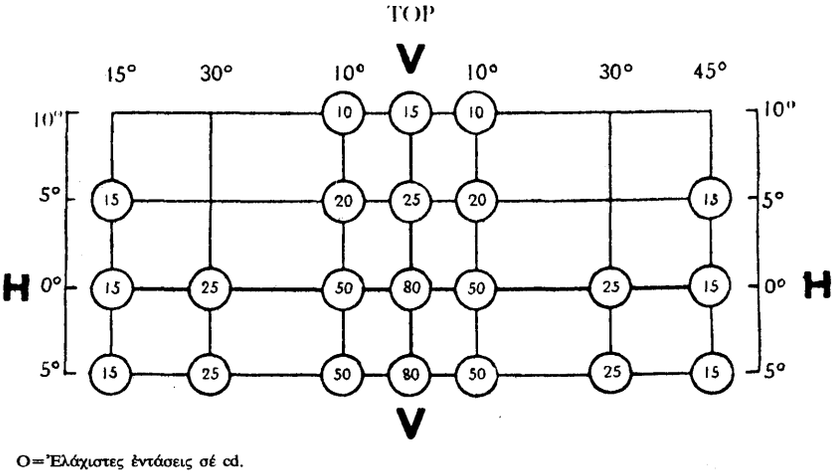

O='Ελάχιστες ἐντάσεις σέ cd.

2.1. Ἡ διεύθυνση H=0° καί V=0° ἀντιστοιχεῖ στόν ἄξονα ἀναφορᾶς (ὁ ὁποῖος, ὅταν ὁ φανός τοποθετηθεῖ ἐπί τοῦ ὀχήματος, πρέπει νά εἶναι ὁριζόντιος, παράλληλος πρός τό διαμῆκες στό μέσο αὐτοῦ ἐπίπεδο, καί νά εἶναι προσανατολισμένος κατά τή φορά τῆς ἐπιβαλλομένης ὁρατότητας). Διέρχεται ἀπό τό κέντρο ἀναφορᾶς. Οἱ ὑποδεικνυόμενες στόν πίνακα τιμές δίδουν γιά τίς διάφορες διευθύνσεις μετρήσεως, τίς ἐλάχιστες ἐντάσεις σέ cd.

2.2. Ὅταν κατά τόν ὀπτικό ἔλεγχο ἕνας φανός φαίνεται νά ἐμφανίζει σημαντικές τοπικές διακυμάνσεις ἐντάσεως, ἐξακριβώνεται ὅτι οὐδεμία μετρουμένη ἔνταση μεταξύ δύο ἐκ τῶν ἀνωτέρω διευθύνσεων μετρήσεως εἶναι κατώτερη τοῦ 50% τῆς ἐλαχίστης ἐντάσεως, τῆς πλέον ἀσθενοῦς μεταξύ τῶν δύο πού προδιαγράφονται γι' αὐτές τίς διευθύνσεις μετρήσεως.

ΠΑΡΑΡΤΗΜΑ V

ΧΡΩΜΑ ΕΚΠΕΜΠΟΜΕΝΟΥ ΦΩΤΟΣ

ΤΡΙΧΡΩΜΑΤΙΚΕΣ ΣΥΝΤΕΤΑΓΜΕΝΕΣ

ΛΕΥΚΟ:	Ὅριο πρός τό κυανοῦν:	$x \geq 0{,}310$
	Ὅριο πρός τό κίτρινο:	$x \leq 0{,}500$
	Ὅριο πρός τό πράσινο:	$y \leq 0{,}150+0{,}640x$
	Ὅριο πρός τό πράσινο:	$y \leq 0{,}440$
	Ὅριο πρός τό πορφυρό:	$y \geq 0{,}050+0{,}750x$
	Ὅριο πρός τό ἐρυθρό:	$y \geq 0{,}382$

Ἡ ἐξακρίβωση αὐτῶν τῶν χρωματομετρικῶν χαρακτηριστικῶν πρέπει νά πραγματοποιεῖται μέ τή χρήση μιᾶς φωτεινῆς πηγῆς θερμοκρασίας χρώματος 2 854 K, πού ἀντιστοιχεῖ στό φωτεινό σῆμα A τῆς Διεθνοῦς Ἐπιτροπῆς Φωτισμοῦ (CIE).