42004X0331(04)

Pravilnik br. 71 Gospodarske komisije Ujedinjenih naroda za Europu (UN/ECE) — Jedinstvene odredbe o homologaciji poljoprivrednih traktora s obzirom na vidno polje vozača (*)

1. PODRUČJE PRIMJENE

1.1. Ovaj Pravilnik primjenjuje se na 180° prednjeg vidnog polja vozača poljoprivrednih traktora.

2. DEFINICIJE

2.1. Za potrebe ovog Pravilnika „poljoprivredni traktor" znači svako motorno vozilo opremljeno kotačima ili gusjenicama, koje ima najmanje dvije osovine, čija je glavna funkcija vučna snaga i koje je posebno konstruirano da vuče, gura, nosi ili pokreće određena oruđa, strojeve ili prikolice za uporabu u poljoprivredi ili šumarstvu. Ono može biti opremljeno za prijevoz tereta i putnika;

2.2. „Homologacija traktora" znači homologacija tipa traktora koja se odnosi na vidno polje određeno u stavku 2.4.;

2.3. „Tip traktora" znači kategorija traktora koji se međusobno ne razlikuju po bitnim značajkama kao što su:

2.3.1. vanjski i unutarnji oblici i dodaci unutar područja propisanog u stavku 1.1., a koji mogu utjecati na vidljivost;

2.3.2. oblik i veličina vjetrobranskog stakla i bočnih prozora smještenih u području propisanom u stavku 1.1.

2.4. „Vidno polje" znači svi prednji i bočni smjerovi u kojima vozač traktora može vidjeti;

2.5. „Referentna točka" znači točka smještena u ravnini paralelnoj sa središnjom uzdužnom ravninom traktora koja prolazi kroz sredinu sjedala, na 700 mm okomito nad linijom sjedišta te ravnine i površine sjedala te je udaljena u smjeru zdjelične potpore 270 mm od okomite ravnine koja prolazi prednjim rubom površine sjedala, i pravokutna je na središnju uzdužnu ravninu traktora (vidjeti sliku 1.); na taj način određena referentna točka primjenjuje se na prazno sjedalo namješteno u srednji položaj kako ga propisuje proizvođač traktora;

2.6. „Polukrug vidnog polja" znači polukrug kojeg luk polumjera 12 m opisuje oko točke smještene na vodoravnoj ravnini ceste okomito ispod referentne točke, tako da se luk, gledan iz smjera u kojem se vozilo kreće, nalazi ispred traktora i da promjer koji omeđuje polukrug tvori pravi kut s uzdužnom osi traktora (vidjeti sliku 2.);

2.7. „Učinak zakrivanja" znači tetive na dijelovima polukruga vidnog polja koje nije moguće vidjeti zbog dijelova konstrukcije kao što su krovni nosači, usisnici zraka, ispušne cijevi, okviri vjetrobranskog stakla, zaštitni okviri;

2.8. „Odsječak vidnog polja" je onaj dio vidnog polja koji je omeđen:

2.8.1. dozgo s vodoravnom ravninom koja prolazi kroz referentnu točku;

2.8.2. na ravnini ceste s područjem smještenim izvan polukruga vidnog polja koje proširuje područje polukruga vidnog polja, čija je tetiva dugačka 9,5 m i pravokutna na ravninu, usporedno sa središnjom uzdužnom ravninom traktora koja prolazi kroz sredinu vozačevog sjedala;

(*) Objavljivanje u skladu s člankom 4. stavkom 5. Odluke Vijeća 97/836/EZ od 27. studenoga 1997. (SL L 346, 17.12.1997., str. 78.).

2.9. „Područje rada brisača vjetrobranskog stakla” znači vanjska površina vjetrobranskog stakla koju brišu brisači vjetrobranskog stakla.

3. ZAHTJEV ZA HOMOLOGACIJU

3.1. Zahtjev za homologaciju traktora koja se odnosi na vidno polje vozača podnosi proizvođač traktora ili njegov propisno ovlašteni predstavnik.

3.2. Zahtjevu moraju biti priloženi dolje navedeni dokumenti u tri primjerka uključujući sljedeće pojedinosti:

3.2.1. opis traktora s obzirom na točke prethodno navedene u gornjem stavku 2.3., zajedno s crtežima s dimenzijama i veličinom guma koju propisuje proizvođač i fotografijom ili prostornim prikazom vozačke kabine; brojevi i/ili simboli za identifikaciju tipa traktora moraju se naznačiti;

3.2.2. pojedinosti o položaju referentne točke u odnosu na svaku zapreku vidnog polja vozača kako bi posebno omogućile izračun učinaka zakrivanja, u skladu s formulom iz stavka 5.2.2.2.

3.3. Ogledni traktor tipa traktora za homologaciju mora se dostaviti tehničkoj službi odgovornoj za provođenje homologacijskih ispitivanja.

4. HOMOLOGACIJA

4.1. Ako tip traktora podnesen za homologaciju u skladu s ovom Uredbom ispunjava zahtjevima dolje navedenog stavka 5., homologacija tog tipa traktora se izdaje.

4.2. Svakom homologiranom tipu dodjeljuje se homologacijski broj. Njegove prve dvije znamenke (trenutačno 00 za Pravilnik u njegovom izvornom obliku) označavaju niz izmjena koje uključuju najnovije glavne tehničke izmjene Pravilnika u trenutku izdavanja homologacije. Ista ugovorna stranka ne smije dodijeliti isti broj drugom tipu traktora, kako je određeno u gore navedenom stavku 2.3.

4.3. Obavijest o homologaciji, odbijanju, proširenju ili povlačenju homologacije ili o konačnoj obustavi proizvodnje tipa traktora u skladu s ovim Pravilnikom dostavlja se strankama Sporazuma koje primjenjuju ovaj Pravilnik u obliku obrasca u skladu s uzorkom u Prilogu 1. ovom Pravilniku.

4.4. Svaki traktor sukladan s homologiranim tipom u skladu s ovim Pravilnikom na jasno vidljivom i dostupnom mjestu, koje je propisano u homologacijskom obrascu, mora imati homologacijsku oznaku koja se sastoji od:

4.4.1. kruga oko slova „E” iza kojeg slijedi razlikovni broj države koja je izdala homologaciju ([1]);

4.4.2. broj ovog Pravilnika, iza kojeg slijedi slovo „R”, crtica i homologacijski broj zdesna krugu opisanom u stavku 4.4.1.

([1]) Jedan za Saveznu Republiku Njemačku, 2 za Francusku, 3 za Italiju, 4 za Nizozemsku, 5 za Švedsku, 6 za Belgiju, 7 za Mađarsku, 8 za Čehoslovačku, 9 za Španjolsku, 10 za Jugoslaviju, 11 za Ujedinjenu Kraljevinu, 12 za Austriju, 13 za Luksemburg, 14 za Švicarsku, 15 za Demokratsku Republiku Njemačku, 16 za Norvešku, 17 za Finsku, 18 za Dansku, 19 za Rumunjsku, 20 za Poljsku, 21 za Portugal i 22 za SSSR. Sljedeći brojevi drugim se zemljama dodjeljuju kronološkim redom ratifikacije ili pristupanja Sporazumu, koji se tiče usvajanja jedinstvenih uvjeta homologacije i uzajamnog priznavanja homologacije za opremu i dijelove motornih vozila. Glavni tajnik Ujedinjenih naroda o tim brojevima obavješćuje ugovorne stranke Sporazuma.

4.5. Ako je traktor sukladan homologiranom tipu traktora prema jednom ili više Pravilnika koji su priložni Sporazumu u državi koja je izdala homologaciju prema ovom Pravilniku, propisani simbol iz stavka 4.4.1. nije potrebno ponavljati; u tom slučaju broj Pravilnika, homologacijski brojevi i dodatni simboli svih pravilnika prema kojima je homologacija izdana u predmetnoj državi u skladu s ovim Pravilnikom moraju biti ispisani u uspravnim stupcima s desne strane simbola propisanog u stavku 4.4.1.

4.6. Homologacijska oznaka mora biti jasno čitljiva i neizbrisiva.

4.7. Homologacijska oznaka mora se istaknuti pored ili na tablici s podacima o traktoru koju pričvršćuje proizvođač.

4.8. U Prilogu 2. ovom Pravilniku nalaze se primjeri za postavljanje homologacijskih oznaka.

5. SPECIFIKACIJA

5.1. *Općenito*

5.1.1. Traktor mora biti konstruiran i opremljen tako da, u cestovnom prometu i kada se koristi za poljoprivredu i šumarstvo, vozač ima odgovarajuće vidno polje u svim uobičajenim uvjetima cestovnog prometa i radova na polju i u šumi. Vidno polje smatra se odgovarajućim kada vozač, kada je to moguće, može vidjeti dio svakog prednjeg kotača i kada su ispunjeni sljedeći zahtjevi.

5.2. *Provjera vidnog polja*

5.2.1. Postupak utvrđivanja učinaka zakrivanja.

5.2.1.1. Traktor se mora postaviti na vodoravnu površinu, kao što je prikazano na slici 2. Na vodoravnoj potpornoj ravnini s referentnom točkom, moraju se postaviti dva točkasta izvora svjetlosti, na primjer, 2 × 150 W, 12 V, udaljena 65 mm jedan od drugog i simetrično postavljena u odnosu na referentnu točku. Potpora se mora moći okretati u svojoj središnjoj točki oko okomite osi koja prolazi kroz referentnu točku. U svrhu mjerenja učinaka zakrivanja, potpora mora biti poravnata tako da linija koja spaja dva izvora svjetlosti tvori pravi kut s linijom koja povezuje zakrivajući sastavni dio i referentnu točku. Na opremu guma moraju se pričvrstiti najnepovoljniji dodaci. Preklapanje siluete (najdublje sjene) koju na polukrug vidnog polja projiciraju zakrivajući sastavni dijelovi, kada su izvori svjetlosti upaljeni istodobno ili naizmjenično, moraju se izmjeriti u skladu sa stavkom 2.7. (slika 3.).

5.2.1.2. Nijedan učinak zakrivanja ne smije prelaziti 700 mm.

5.2.1.3. Učinci zakrivanja koji nastaju zbog susjednih dijelova konstrukcije koji su širi od 80 mm moraju se rasporediti u intervalima od najmanje 2 200 mm izmjerenih na tetivi polukruga vidnog polja između središta dvaju učinaka zakrivanja.

5.2.1.4. U cijelom polukrugu vidnog polja ne smije biti više od šest zakrivajućih učinaka, a u odsječku vidnog polja određenog u stavku 2.8. ne smije ih biti više od dva.

5.2.1.5. Učinci zakrivanja veći od 700 mm, ali manji od 1 500 mm, dopušteni su, ako sastavne dijelove koji ih uzrokuju nije moguće preoblikovati ili premjestiti. Izvan odsječka vidnog polja sa svake strane može biti ukupno:

5.2.1.5.1. dva takva učinka zakrivanja od kojih jedan ne prelazi 700 mm, a drugi ne prelazi 1 500 mm, ili

5.2.1.5.2. dva takva učinka zakrivanja od kojih ni jedan ne prelazi 1 200 mm.

5.2.1.6. Slijepe točke u vidnom polju uzrokovane retrovizorima homologiranog modela ne uzimaju se u obzir ako se oni ne mogu namjestiti drukčije.

5.2.2. Matematičko određivanje učinaka zakrivanja za binokularni pogled.

5.2.2.1. Umjesto postupka provjere iz stavka 5.2.1. prihvatljivost učinaka zakrivanja moguće je provjeriti matematički. Područje djelovanja, raspored i broj učinaka zakrivanja određeni su u stavcima 5.2.1.3. i 5.2.1.6.

5.2.2.2. Na temelju binokularnog pogleda i udaljenosti između očiju od 65 mm, učinak zakrivanja, izražen u mm, može se izračunati formulom

$$x = \frac{b - 65}{a} \times 12\,000 + 65$$

gdje je:

a = udaljenost, izražena u milimetrima, između sastavnog dijela koji ometa pogled i referentne točke, izmjerena uzduž linije pogleda koja povezuje referentnu točku, središte sastavnog dijela i obod polukruga vidnog polja;

b = širina, izražena u milimetrima, sastavnog dijela koji ometa pogled, izmjerena vodoravno i pod pravim kutom u odnosu na liniju pogleda.

5.3. Postupci provjere određeni u stavku 5.2. mogu se zamijeniti drugim postupcima, uz uvjet da se potonji pokažu jednako valjanima.

5.4. *Učinak zakrivanja okvira vjetrobranskog stakla*

Pri određivanju učinaka zakrivanja u području vidnog polja, učinak zakrivanja kojeg uzrokuje okvir vjetrobranskog stakla i učinak zakrivanja kojeg uzrokuje neka druga prepreka mogu se, za potrebe stavka 5.2.1.4., smatrati jednim učinkom zakrivanja, uz uvjet da udaljenost između najisturenijih točaka tih učinaka zakrivanja ne prelazi 700 mm.

5.5. *Brisač vjetrobranskog stakla*

5.5.1. Ako je traktor opremljen vjetrobranskim staklom, mora također biti opremljen i s jednim ili više brisača na motorni pogon. Njihovo područje rada mora osigurati jasan pogled prema naprijed koji odgovara jednoj tetivi polukruga vidnog polja, koja ne smije biti manja od 8 m unutar odsječka vidnog polja.

5.5.2. Brzina rada brisača vjetrobranskog stakla mora biti najmanje 20 ciklusa u minuti.

6. PREINAKE TIPA TRAKTORA I PROŠIRENJE HOMOLOGACIJE

6.1. O svakoj preinaci tipa traktora mora se obavijestiti nadležno administrativno tijelo koje je homologiralo tip traktora. Tijelo tada može:

6.1.1. smatrati da napravljene preinake bitno ne utječu nepovoljno i da takav traktor i dalje ispunjava zahtjeve; ili

6.1.2. zahtijevati daljnje izvješće o ispitivanju od tehničke službe odgovorne za provođenje ispitivanja.

6.2. Potvrđivanje ili odbijanje homologacije, uz detaljno navođenje preinaka, obavješćuje se postupkom utvrđenim u gore navedenom stavku 4.3. ugovorne stranke Sporazuma koje primjenjuju ovaj Pravilnik.

6.3. Nadležno tijelo koje izdaje proširenje homologacije dodjeljuje serijski broj svakom obrascu s izjavom sastavljenom za to proširenje.

7. SUKLADNOST PROIZVODNJE

7.1. Svaki traktor koji ima homologacijsku oznaku propisanu ovim Pravilnikom, mora biti sukladan homologiranom tipu traktora i mora ispunjavati zahtjeve iz gore navedenog stavka 5.

7.2. U svrhu provjere sukladnosti propisane gore navedenim stavkom 7.1., nužno je provesti dovoljan broj nasumičnih provjera na serijski proizvedenim traktorima koji imaju homologacijsku oznaku u skladu s ovim Pravilnikom.

8. KAZNE U SLUČAJU NESUKLADNOSTI PROIZVODNJE

8.1. Homologacija izdana s obzirom na tip traktora u skladu s ovim Pravilnikom, može se povući ako nisu ispunjeni zahtjevi propisani stavkom 7.1. ili ako traktor ne zadovolji provjere propisane gore navedenim stavkom 7.

8.2. Ako jedna od ugovornih stranaka koja primjenjuju ovaj Pravilnik povuče prethodno izdanu homologaciju, o tome je dužna obavijestiti ugovorne stranke koje primjenjuju ovaj Pravilnik, u obliku primjerka homologacijskog obrasca u kojem se na dnu stranice tiskanim slovima nalazi potpisana i datirana napomena „HOMOLOGACIJA POVUČENA”.

9. KONAČNA OBUSTAVA PROIZVODNJE

Ako nositelj homologacije u potpunosti obustavi proizvodnju tipa traktora homologiranog u skladu s ovim Pravilnikom, o tome je dužan obavijestiti tijelo koje je izdalo homologaciju. Po primitku odgovarajuće obavijesti to je tijelo o istome dužno obavijestiti druge stranke Sporazuma koje primjenjuju ovaj Pravilnik, u obliku primjerka homologacijskog obrasca u kojem se na dnu stranice tiskanim slovima nalazi potpisana i datirana napomena „OBUSTAVA PROIZVODNJE”.

10. NAZIVI I ADRESE TEHNIČKIH SLUŽBA ODGOVORNIH ZA PROVEDBU HOMOLOGACIJSKIH ISPITIVANJA I NADLEŽNIH ADMINISTRATIVNIH TIJELA

Ugovorne stranke koje primjenjuju ovaj Pravilnik dužne su obavijestiti tajništvo Ujedinjenih naroda o nazivima i adresama tehničkih službi odgovornih za provedbu homologacijskih ispitivanja i nadležnih administrativnih tijela koja izdaju homologaciju i kojima se šalju obrasci o potvrdi, odbijanju ili proširenju homologacije, koje izdaju druge države.

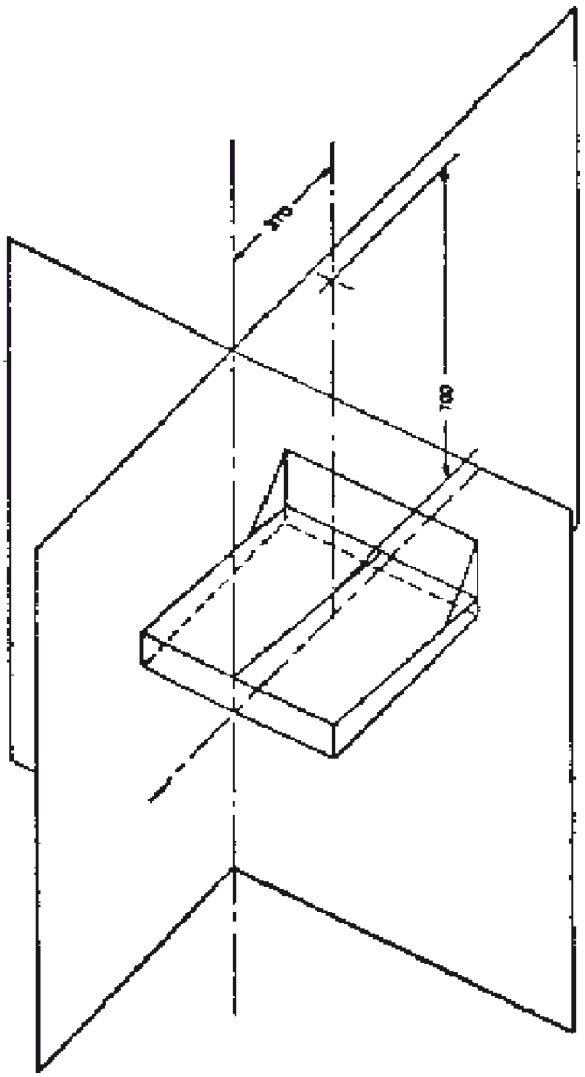

Slika 1.

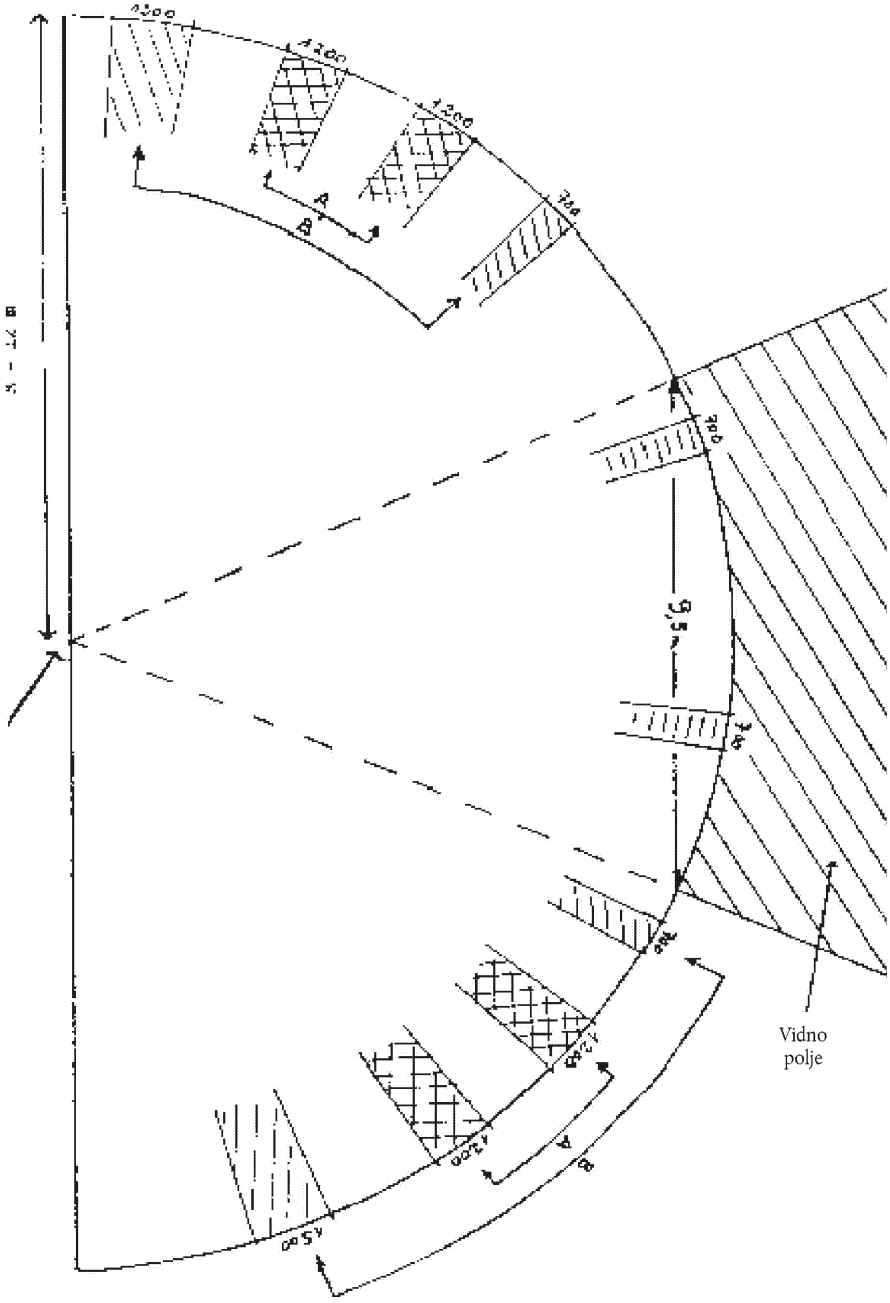

Slika 2.

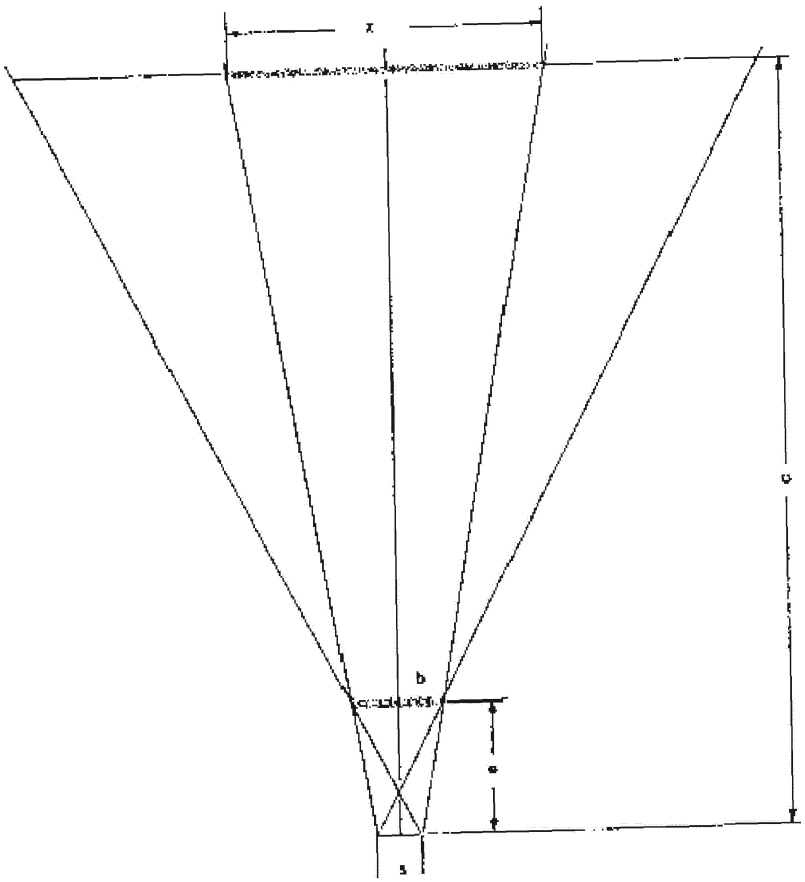

$$\frac{\frac{x}{2} - \frac{s}{2}}{c} = \frac{\frac{b}{2} - \frac{s}{2}}{a}$$

$$x = \frac{b - 65}{a} \times 12\,000 + 65$$

Slika 3.

PRILOG 1.

(Najveći format: A4 (210 × 297 mm))



([1]).....

.....

.....

Izjava koja se odnosi na:

— homologaciju

— odbijanje homologacije

— proširenje homologacije

— povlačenje homologacije

— konačnu obustavu proizvodnje ([2])

za tip traktora u odnosu na vidno polje vozača na temelju Pravilnika br. 71

Homologacijski br. ..... Proširenje br. .....

1. Trgovački naziv ili oznaka traktora: .....
2. Tip traktora: .....
3. Ime i adresa proizvođača: .....
4. Prema potrebi, ime i adresa predstavnika proizvođača: .....
5. Kratki opis traktora: .....
6. Najnepovoljniji položaj opreme guma za pogled prema naprijed (sprijeda, straga): .....
7. Traktor podnesen za homologaciju dana: .....
8. Tehnička služba odgovorna za provedbu homologacijskih ispitivanja: .....
9. Datum izvješća kojeg izdaje ta služba: .....
10. Broj izvješća kojeg izdaje ta služba: .....
11. Homologacija odobrena/odbijena/proširena/povučena ([2])
12. Razlog (razlozi) za proširenje (prema potrebi): .....
13. Položaj homologacijske oznake na traktoru: .....
14. Mjesto: .....
15. Datum: .....
16. Potpis: .....
17. U prilogu ovoj izjavi nalaze se sljedeći dokumenti koji imaju homologacijski broj prikazan gore:
    — crteži s dimenzijama;
    — prostorni prikaz ili fotografija putničke kabine.

([1]) Naziv tijela.
([2]) Prekrižiti nepotrebno.

PRILOG 2.

POSTAVLJANJE HOMOLOGACIJSKIH OZNAKA

Uzorak A

(vidjeti stavak 4.4. ovog Pravilnika)



Gore prikazana homologacijska oznaka pričvršćena na traktor pokazuje da je predmetni tip traktora, s obzirom na vidno polje vozača, homologiran u Nizozemskoj (E 4), u skladu s Pravilnikom br. 71 pod homologacijskim brojem 002439. Prve dvije znamenke homologacijskog broja pokazuju da je homologacija izdana u skladu sa zahtjevima Pravilnika br. 71 u njegovom izvornom obliku.

Uzorak B

(vidjeti stavak 4.5. ovog Pravilnika)

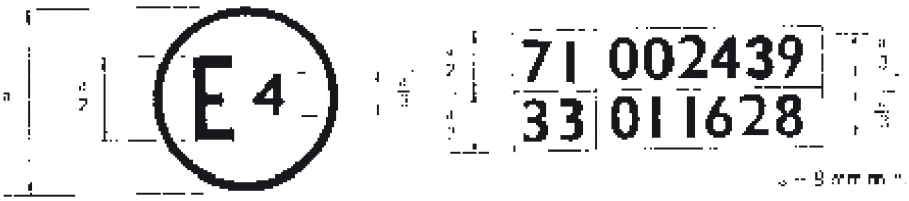

Gore prikazana homologacijska oznaka pričvršćena na traktor pokazuje da je premetni tip traktora homologiran u Nizozemskoj (E 4) u skladu s Pravilnicima br. 71 i 33 ([1]). Prve dvije znamenke homologacijskih brojeva pokazuju da, u vrijeme kada su se predmetne homologacije izdale, Pravilnik br. 71 nije bio izmijenjen i da je Pravilnik br. 33 već uključivao niz izmjena 01.

([1]) Posljednji broj služi samo za primjer.