42004X0331(04)

Regulamentul nr. 71 al Comisiei Economice pentru Europa a Organizației Națiunilor Unite (CEE-ONU) – Prescripții uniforme referitoare la omologarea tractoarelor agricole în ceea ce privește câmpul de vizibilitate al conducătorului (*)

1. DOMENIUL DE APLICARE

Prezentul regulament se aplică câmpului de vizibilitate de 180° spre înainte al conducătorilor tractoarelor agricole.

2. DEFINIȚII

În sensul prezentului regulament, se înțelege prin:

2.1. „tractor agricol", orice autovehicul, pe roți sau pe șenile, având cel puțin două axe, a cărui funcționare este legată în principal de forța sa de tracțiune și care este conceput în special pentru a tracta, a împinge, a transporta sau a acționa anumite utilaje, mașini sau remorci destinate a fi utilizate în agricultură sau în sectorul forestier. Un asemenea tractor poate fi amenajat pentru a transporta o încărcătură și însoțitori;

2.2. „omologarea unui tractor", omologarea unui tip de tractor în ceea ce privește câmpul de vizibilitate definit la punctul 2.4;

2.3. „tip de tractor", tractoare care nu diferă între ele în ceea ce privește caracteristicile esențiale, precum:

2.3.1. forma și amenajările exterioare și interioare în limitele zonei prevăzute la punctul 1.1 care pot afecta vizibilitatea;

2.3.2. forma și dimensiunile parbrizului și ale geamurilor laterale situate în zona prevăzută la punctul 1.1;

2.4. „câmp de vizibilitate", totalitatea direcțiilor spre înainte și spre lateral în care conducătorul tractorului poate vedea;

2.5. „punct de referință", punctul situat în planul paralel cu planul median longitudinal al tractorului care trece prin centrul scaunului, la 700 mm pe verticală deasupra liniei de intersecție a acestui plan cu suprafața scaunului și la 270 mm – în direcția suportului pentru bazin – de planul vertical tangent la marginea față a suprafeței scaunului și perpendicular pe planul median longitudinal al tractorului (a se vedea figura 1). Punctul de referință astfel stabilit se aplică pentru scaunul gol, reglat în poziția medie indicată de producătorul tractorului;

2.6. „semicerc de vizibilitate", semicercul descris de o rază de 12 m în jurul unui punct situat în planul orizontal al drumului pe verticală deasupra punctului de referință, astfel încât arcul – privit în sensul de mers – să se găsească în fața tractorului, iar diametrul care delimitează semicercul să fie perpendicular pe axa longitudinală a tractorului (a se vedea figura 2);

2.7. „efect de mascare", corzile sectoarelor semicercului de vizibilitate care nu pot fi văzute din cauza obstrucției provocate de elemente de structură precum stâlpii acoperișului, țevile de admisie a aerului sau de eșapament, ramele parbrizului sau cadrul de protecție;

2.8. „sector de vizibilitate", partea câmpului de vizibilitate care este delimitată:

2.8.1. în sus, de un plan orizontal care trece prin punctul de referință;

2.8.2. în planul drumului, de zona situată în exteriorul semicercului de vizibilitate, care prelungește sectorul semicercului de vizibilitate a cărui coardă, lungă de 9,5 m, este perpendiculară pe planul paralel cu planul median longitudinal al tractorului care trece prin centrul scaunului conducătorului și este tăiată în două părți egale de acest plan;

(*) Publicare în conformitate cu articolul 4 alineatul (5) din Decizia 97/836/CE a Consiliului din 27 noiembrie 1997 (JO L 346, 17.12.1997, p. 78).

2.9. „câmp de acțiune al ștergătoarelor de parbriz”, suprafața exterioară a parbrizului care este ștearsă de ștergătoarele de parbriz.

3. CERERE DE OMOLOGARE

3.1. Cererea de omologare a unui tractor în ceea ce privește câmpul de vizibilitate al conducătorului este depusă de producătorul tractorului sau de reprezentantul său acreditat în mod corespunzător.

3.2. Cererea trebuie însoțită de documentele prevăzute mai jos, în trei exemplare și de următoarele informații:

3.2.1. o descriere a tractorului din punctul de vedere al caracteristicilor menționate la punctul 2.3, însoțită de desene cu cote dimensionale și de indicații privind dimensiunile anvelopelor pneumatice specificate de producător și fie de o fotografie, fie de o vedere detaliată a habitaclului. Trebuie precizate numerele și/sau simbolurile de identificare a tipului de tractor;

3.2.2. informații suficient de precise privind poziția punctului de referință în raport cu eventualele obstacole ale câmpului de vizibilitate al conducătorului, pentru a permite în special calculul efectelor de mascare cu formula indicată la punctul 5.2.2.2.

3.3. Un tractor reprezentativ pentru tipul de tractor care urmează să fie omologat trebuie prezentat serviciului tehnic însărcinat cu efectuarea încercărilor de omologare.

4. OMOLOGARE

4.1. În cazul în care tractorul prezentat la omologare în aplicarea prezentului regulament satisface cerințele punctului 5, se acordă omologarea pentru acest tip de tractor.

4.2. Fiecare omologare cuprinde atribuirea unui număr de omologare, ale cărui prime două cifre (în prezent 00 pentru regulamentul în versiunea sa originală) indică seria de amendamente corespunzătoare celor mai recente modificări tehnice majore aduse regulamentului la data emiterii omologării. Aceeași parte contractantă nu poate atribui acest număr unui alt tip de tractor în sensul punctului 2.3.

4.3. Omologarea, refuzarea omologării, extinderea, refuzarea extinderii, retragerea omologării sau oprirea definitivă a producției unui tip de tractor în aplicarea prezentului regulament este notificată părților la acord care aplică prezentul regulament, prin intermediul unei fișe care este conformă cu modelul prevăzut în anexa 1 la prezentul regulament.

4.4. Pe orice tractor care este conform cu un tip de tractor omologat în aplicarea prezentului regulament se aplică, în mod vizibil, într-un loc ușor accesibil și indicat în fișa de omologare, o marcă de omologare internațională compusă:

4.4.1. dintr-un cerc, în interiorul căruia este plasată litera „E”, urmată de numărul distinctiv al țării care a acordat omologarea ([1]).

4.4.2. din numărul prezentului regulament, urmat de litera „R”, de o liniuță și de numărul de omologare, plasate la dreapta cercului prevăzut la punctul 4.4.1.

([1]) 1 pentru Germania, 2 pentru Franța, 3 pentru Italia, 4 pentru Olanda, 5 pentru Suedia, 6 pentru Belgia, 7 pentru Ungaria, 8 pentru Republica Cehă, 9 pentru Spania, 10 pentru Iugoslavia, 11 pentru Regatul Unit, 12 pentru Austria, 13 pentru Luxemburg, 14 pentru Elveția, 15 (disponibil), 16 pentru Norvegia, 17 pentru Finlanda, 18 pentru Danemarca, 19 pentru România, 20 pentru Polonia, 21 pentru Portugalia, 22 pentru Federația Rusă, 23 pentru Grecia, 24 și 25 (disponibile), 26 pentru Slovenia și 27 pentru Slovacia. Numerele următoare vor fi atribuite celorlalte țări în ordinea cronologică a ratificării Acordului privind adoptarea de condiții uniforme de omologare și recunoașterea reciprocă a omologării pieselor și componentelor de autovehicule sau a aderării lor la acest Acord și numerele astfel atribuite vor fi comunicate prin Secretariatul General al Organizației Națiunilor Unite părților la acord.

4.5. În cazul în care tractorul este conform cu un tip de tractor omologat, în temeiul unuia sau al mai multor regulamente anexate la acord, în aceeași țară care a acordat omologarea în temeiul prezentului regulament, nu este necesar să se repete simbolul prescris la punctul 4.4.1; în acest caz numerele de omologare și ale regulamentului și simbolurile suplimentare pentru toate regulamentele pentru care a fost acordată omologarea în țara care a acordat omologarea în temeiul prezentului regulament trebuie dispuse în coloana verticală la dreapta simbolului prescris la punctul 4.4.1.

4.6. Marca de omologare trebuie să fie lizibilă și de nește rs.

4.7. Marca de omologare se aplică pe plăcuța constructorului aplicată de producător pe tractor sau în apropierea acesteia.

4.8. În anexa 2 la prezentul regulament se dau exemple de mărci de omologare.

5. SPECIFICAȚII

5.1. *Generalități*

5.1.1. Tractorul trebuie construit și echipat astfel încât, în circulația rutieră și în lucrările agricole sau forestiere, conducătorul să aibă un câmp de vizibilitate suficient în toate condițiile normale de circulație pe drum și de lucru pe câmp și în pădure. Câmpul de vizibilitate este considerat ca suficient atunci când conducătorul poate vedea, în măsura în care este posibil, o parte a fiecărei roți din față și atunci când sunt îndeplinite condițiile de mai jos.

5.2. *Controlul câmpului de vizibilitate*

5.2.1. Metoda de stabilire a efectelor de mascare

5.2.1.1. Tractorul trebuie să fie plasat pe o suprafață orizontală, în conformitate cu figura 2. Pe un suport situat la dreapta punctului de referință se montează două surse luminoase punctuale; aceste surse, care pot fi, de exemplu, de 2 × 150 W/12 V, trebuie dispuse simetric în raport cu acest punct de referință și la 65 mm una de cealaltă. Suportul trebuie să poată pivota în jurul centrului său, pe o axă verticală care trece prin punctul de referință. În timpul măsurării efectului de mascare, acesta trebuie orientat astfel încât linia care leagă cele două surse luminoase să fie perpendiculară pe linia care unește elementul ce împiedică vizibilitatea și punctul de referință. Vehiculul trebuie echipat cu varianta de anvelope pneumatice cea mai defavorabilă. Suprapunerile zonelor întunecoase (nuclee de umbră) proiectate pe semicercul de vizibilitate de elementul structurii care împiedică vizibilitatea atunci când sursele de lumină sunt aprinse alternativ sau simultan trebuie măsurate în conformitate cu punctul 2.7 (a se vedea figura 3) ca reprezentând efecte de mascare.

5.2.1.2. Nici un efect de mascare nu trebuie să depășească 700 mm.

5.2.1.3. Efectele de mascare provocate de elemente de structură adiacente, cu lățime mai mare de 80 mm, trebuie să fie situate astfel încât distanța dintre centrele a două efecte, măsurată pe coarda semicercului de vizibilitate, să fie de cel puțin 2 200 mm.

5.2.1.4. Pe ansamblul semicercului de vizibilitate, nu trebuie să existe mai mult de șase efecte de mascare, nici mai mult de două efecte de mascare în interiorul sectorului de vizibilitate definit la punctul 2.8.

5.2.1.5. Efectele de mascare mai mari de 700 mm, dar mai mici de 1 500 mm sunt, cu toate acestea, autorizate atunci când elementele de structură care le provoacă nu pot nici să aibă o altă formă și nici să fie amplasate în alt loc. În afara sectorului de vizibilitate, pot exista pe fiecare parte, în total:

5.2.1.5.1. fie două efecte de mascare de acest gen care nu depășesc 700 mm unul și 1 500 mm celălalt;

5.2.1.5.2. fie două elemente de mascare de acest gen care nu depășesc nici unul, nici celălalt 1 200 mm.

5.2.1.6. Eventualele obstrucții provocate de oglinzile retrovizoare ale unui model autorizat nu se iau în considerare în cazul în care aceste oglinzi retrovizoare nu pot fi amplasate în alt loc.

5.2.2. Stabilirea matematică a efectelor de mascare în vedere binoculară.

5.2.2.1. În locul controlului prescris la punctul 5.2.1, acceptabilitatea diferitelor efecte de mascare se poate verifica matematic. Punctele 5.2.1.3-5.2.1.6 stabilesc dimensiunea, repartiția și numărul de efecte de mascare acceptabile.

5.2.2.2. Pentru o vedere binoculară și pentru o distanță oculară de 65 mm, efectul de mascare, exprimat în mm, este dat de formula:

$$x = \frac{b - 65}{a} \times 12\,000 + 65$$

în care:

a = este distanța, în mm, dintre elementul care maschează și punctul de referință, măsurată de-a lungul razei vizuale care unește punctul de referință, centrul elementului și perimetrul semicercului de vizibilitate;

b = este lățimea, în mm, a elementului care maschează, măsurată orizontal și perpendicular pe raza vizuală.

5.3. Metodele de control descrise la punctul 5.2 pot fi înlocuite cu alte metode, cu condiția de a se putea demonstra faptul că acestea din urmă sunt, de asemenea, valabile.

5.4. Efect de mascare al ramei parbrizului

Pentru stabilirea efectelor de mascare în sectorul de vizibilitate, efectul de mascare provocat de rama parbrizului și cel provocat de orice altă obstrucție pot fi considerate, în temeiul punctului 5.2.1.4, ca un efect de mascare unic, cu condiția ca distanța dintre punctele cele mai îndepărtate ale acestor efecte să nu depășească 700 mm.

5.5. Ștergător de parbriz

5.5.1. În cazul în care tractorul estre prevăzut cu un parbriz, trebuie să fie echipat, de asemenea, cu unul sau mai multe ștergătoare de parbriz acționate de un motor. Câmpul de acțiune al acestora trebuie să fie astfel încât să asigure un câmp de vizibilitate clar spre înainte, corespunzător unei coarde a semicercului de cel puțin 8 m în interiorul sectorului de vizibilitate.

5.5.2. Frecvența de baleiaj a ștergătoarelor de parbriz trebuie să fie de cel puțin 20 de cicluri pe minut.

6. MODIFICĂRI ALE TIPULUI DE TRACTOR ȘI EXTINDEREA OMOLOGĂRII

6.1. Orice modificare a tipului de tractor este adusă la cunoștința serviciului administrativ care a acordat omologarea acestui tip. Acest serviciu poate, în acest caz:

6.1.1. fie să considere că modificările aduse nu riscă să aibă consecințe defavorabile importante și că, în orice caz, tractorul îndeplinește încă cerințele;

6.1.2. fie să solicite un nou raport de încercare de la serviciului tehnic însărcinat cu încercările.

6.2. Confirmarea sau refuzul omologării, cu indicarea modificărilor, este notificat(ă) părților la acord care aplică prezentul regulament prin procedura indicată la punctul 4.3.

6.3. Autoritatea competentă care a emis extinderea omologării va atribui un număr de serie fiecărei fișe de comunicare întocmită pentru extinderea menționată anterior.

7. CONFORMITATEA PRODUCȚIEI

7.1. Orice tractor care poartă o marcă de omologare prevăzută în prezentul regulament trebuie să fie conform cu tipul de tractor omologat și să satisfacă cerințele de la punctul 5.

7.2. Pentru a verifica această conformitate, se procedează la un număr suficient de controale prin sondaj asupra tractoarelor de serie care poartă marca de omologare în temeiul prezentului regulament.

8. SANCȚIUNI PENTRU NECONFORMITATEA PRODUCȚIEI

8.1. Omologarea acordată pentru un tip de tractor în temeiul prezentului regulament poate fi retrasă în cazul în care nu sunt respectate cerințele de la punctul 7.1 sau în cazul în care tractorul nu a trecut cu succes verificările prevăzute la punctul 7.

8.2. În cazul în care o parte la acord care aplică prezentul regulament retrage o omologare pe care o acordase anterior, va informa cât mai curând posibil celelalte părți la acord care aplică prezentul regulament despre aceasta, prin intermediul unei copii a fișei de omologare care conține la sfârșit, cu majuscule, mențiunea semnată și datată „OMOLOGARE RETRASĂ”.

9. OPRIREA DEFINITIVĂ A PRODUCȚIEI

În cazul în care deținătorul unei omologări încetează definitiv producția unui tip de tractor omologat în conformitate cu prezentul regulament, informează despre aceasta autoritatea care a acordat omologarea și care, la rândul ei, informează celelalte părți la acord care aplică prezentul regulament, prin intermediul unei copii a fișei de omologare, care conține la sfârșit, cu majuscule, mențiunea semnată și datată „PRODUCȚIE OPRITĂ”.

10. DENUMIRI ȘI ADRESE ALE SERVICIILOR TEHNICE ÎNSĂRCINATE CU ÎNCERCĂRI DE OMOLOGARE ȘI ALE SERVICIILOR ADMINISTRATIVE

Părțile la acord care aplică prezentul regulament comunică Secretariatului Organizației Națiunilor Unite denumirile și adresele serviciilor tehnice însărcinate cu încercările de omologare și ale serviciilor administrative care acordă omologarea și cărora trebuie să li se trimită fișele de acordare, de extindere, de refuzare sau de retragere a omologării emise în celelalte țări.

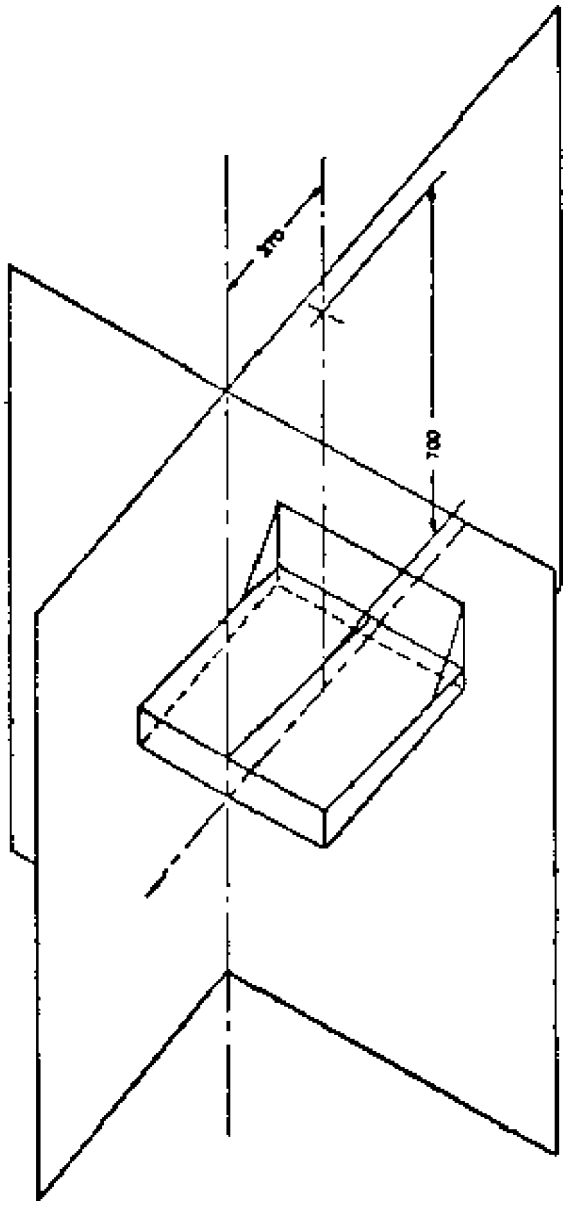

Figura 1

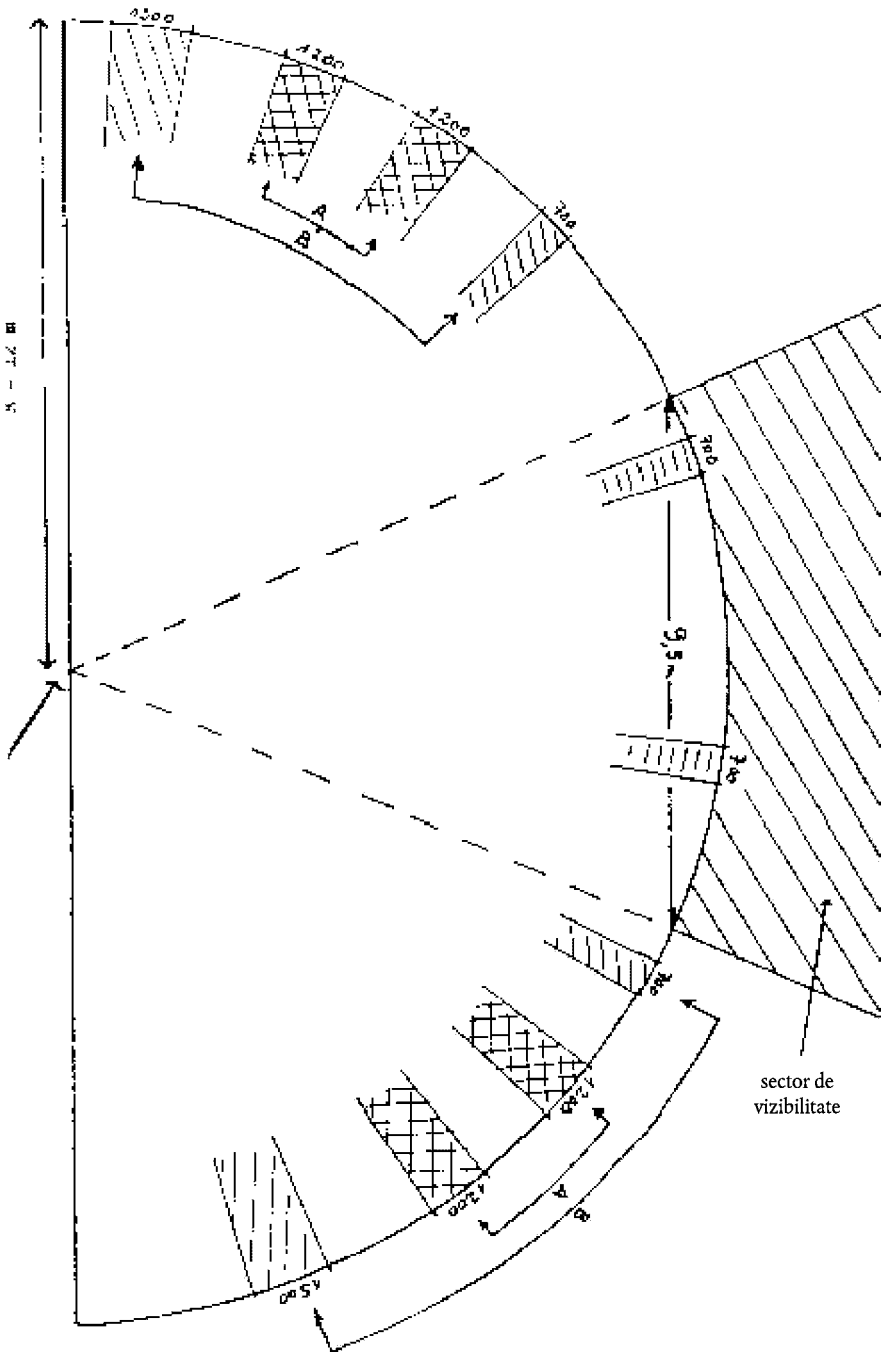

Figura 2

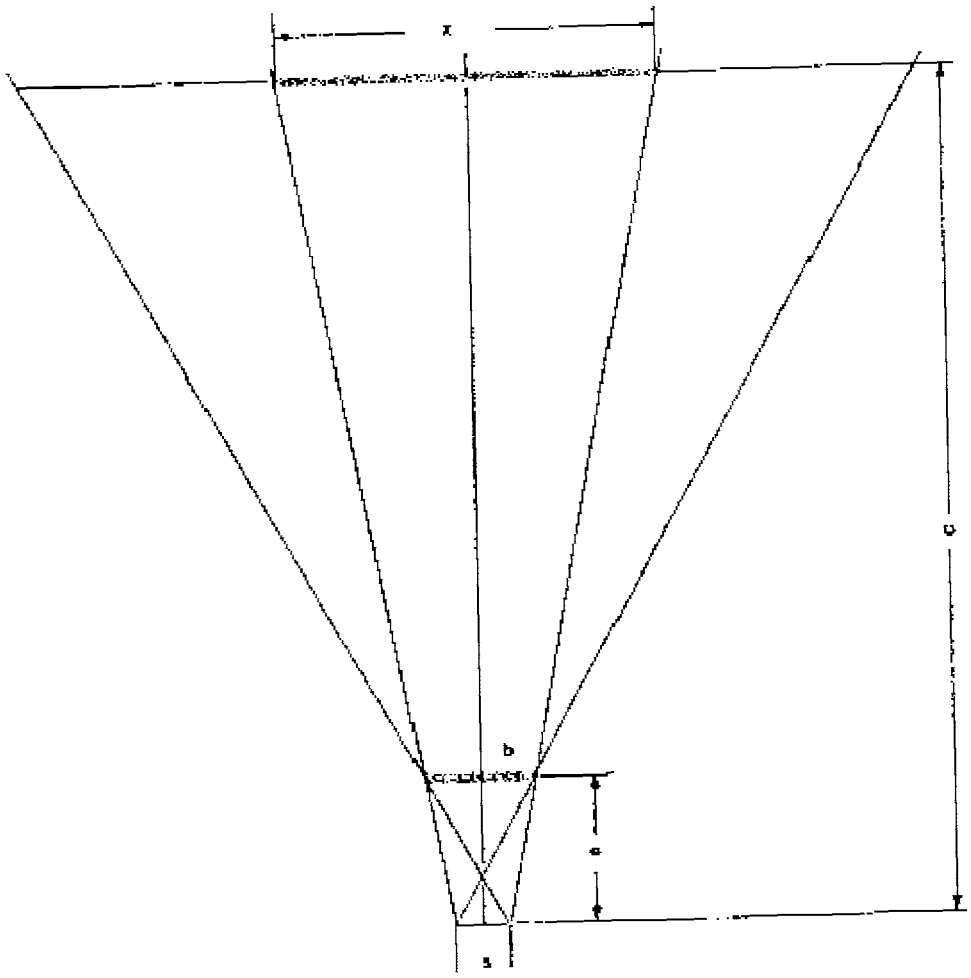

$$\frac{\frac{x}{2} - \frac{s}{2}}{c} = \frac{\frac{b}{2} - \frac{s}{2}}{a}$$

$$x = \frac{b - 65}{a} \times 12\,000 + 65$$

Figura 3

ANEXA 1

[Format maxim: A4 (210 × 297 mm)]

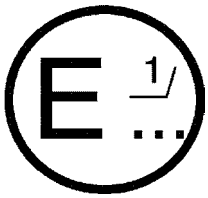

([1]) .....

.....

.....

Comunicare privind:

— omologarea

— refuzul omologării

— extinderea omologării

— retragerea omologării

— oprirea definitivă a producției ([2])

unui tip de tractor în ceea ce privește câmpul de vizibilitate al conducătorului în temeiul Regulamentului nr. 71

Nr. omologării ..... Nr. extinderii .....

1. Marca sau denumirea comercială a tractorului: .....
2. Tipul tractorului: .....
3. Numele și adresa producătorului: .....
4. După caz, numele și adresa reprezentantului producătorului: .....
5. Descrierea sumară a tractorului: .....
6. Indicarea variantei de echipare cu anvelope pneumatice cea mai defavorabilă pentru câmpul de vizibilitate (spre față, spre spate): .....
7. Data prezentării tractorului la omologare: .....
8. Serviciul tehnic însărcinat cu încercările de omologare: .....
9. Data raportului emis de acest serviciu: .....
10. Numărul raportului emis de acest serviciu: ....
11. Omologarea acordată/refuzată/extinsă/retrasă ([2])
12. Motivul (motivele) extinderii (după caz): .....
13. Amplasarea mărcii de omologare pe tractor: .....
14. Locul: .....
15. Data: .....
16. Semnătura: .....
17. Următoarele documente, care poartă numărul de omologare indicat mai sus, sunt anexate la prezenta comunicare:
    — desene cu cote dimensionale;
    — vedere detaliată sau fotografia habitaclului.

([1]) Numele administrației.

([2]) A se tăia mențiunile inutile.

ANEXA 2

EXEMPLE DE MĂRCI DE OMOLOGARE

Model A

(a se vedea punctul 4.4 din prezentul regulament)

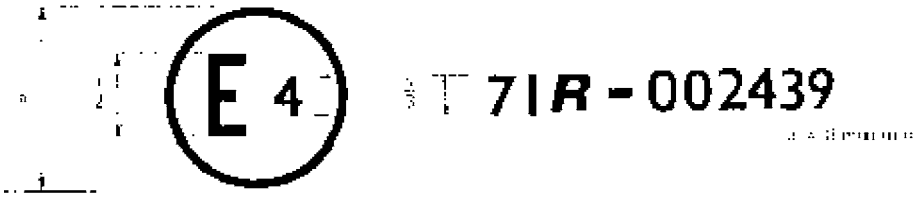

Marca de omologare de mai sus, aplicată pe un tractor, indică faptul că acest tip de tractor a fost omologat în Țările de Jos (E4), în ceea ce privește câmpul de vizibilitate al conducătorului, în temeiul Regulamentului nr. 71 și sub numărul de omologare 002439. Primele două cifre ale numărului de omologare arată că omologarea s-a acordat în conformitate cu cerințele Regulamentului nr. 71 în versiunea sa originală.

Model B

(a se vedea punctul 4.5 din prezentul regulament)

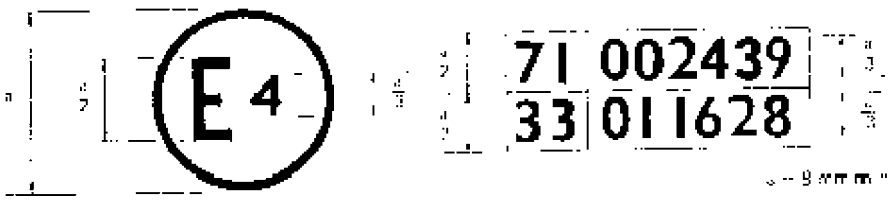

Marca de omologare de mai sus, aplicată pe un tractor, indică faptul că acest tip de tractor a fost omologat în Țările de Jos (E4) în temeiul Regulamentelor nr. 71 și 33 ([1]). Primele două cifre ale numărului de omologare arată că, la data la care a fost acordată fiecare omologare, Regulamentul nr. 71 nu fusese modificat, iar Regulamentul nr. 33 conținea deja seria 01 de amendamente.

([1]) Ultimul număr a fost dat numai cu titlu de exemplu.