**Κανονισμός αριθ. 71 της Οικονομικής Επιτροπής των Ηνωμένων Εθνών για την Ευρώπη (ΟΕΕ/ΗΕ) — Ενιαίες διατάξεις σχετικά με την έγκριση γεωργικών ελκυστήρων όσον αφορά το οπτικό πεδίο του οδηγού** (*)

1. ΠΕΔΙΟ ΕΦΑΡΜΟΓΗΣ

1.1. Ο παρών κανονισμός εφαρμόζεται στο οπτικό πεδίο των οδηγών γεωργικών ελκυστήρων που εκτείνεται σε γωνία 180° προς τα εμπρός.

2. ΟΡΙΣΜΟΙ

2.1. Για τους σκοπούς του παρόντος κανονισμού ως «γεωργικός ελκυστήρας» νοείται κάθε μηχανοκίνητο όχημα, είτε τροχοφόρο είτε ερπυστριοφόρο, με δύο τουλάχιστον άξονες, του οποίου η λειτουργία έγκειται βασικά στην ισχύ έλξης του και το οποίο είναι ειδικά σχεδιασμένο για να σύρει, σπρώχνει, φέρει ή θέτει σε κίνηση ορισμένα εργαλεία, μηχανές ή ρυμουλκούμενα για χρήση στη γεωργική ή δασική εκμετάλλευση. Ο εν λόγω ελκυστήρας είναι δυνατό να διαρρυθμιστεί για να μεταφέρει φορτίο και συνοδούς·

2.2. Ως «έγκριση ελκυστήρα» νοείται η έγκριση ενός τύπου ελκυστήρα ως προς το οπτικό πεδίο που ορίζεται στην παράγραφο 2.4·

2.3. Ως «τύπος ελκυστήρα» νοείται μια κατηγορία ελκυστήρων που δεν παρουσιάζουν μεταξύ τους ουσιαστικές διαφορές ως προς:

2.3.1. τα εξωτερικά και εσωτερικά σχήματα και διαρρυθμίσεις τα οποία, στην περιοχή που ορίζεται στην παράγραφο 1.1, είναι δυνατό να επηρεάζουν την ορατότητα·

2.3.2. το σχήμα και το μέγεθος του αλεξηνέμου και των πλευρικών παραθύρων που βρίσκονται στην περιοχή που ορίζεται στην παράγραφο 1.1·

2.4. Ως «πεδίο ορατότητας» νοούνται συνολικά η μπροστινή και οι πλάγιες κατευθύνσεις προς τις οποίες μπορεί να δει ο οδηγός·

2.5. Ως «σημείο αναφοράς» νοείται το σημείο που βρίσκεται στο επίπεδο που είναι παράλληλο προς το μέσο διάμηκες επίπεδο του ελκυστήρα το οποίο διέρχεται από το μέσο του καθίσματος, σε θέση 700 mm κατά μήκος της καθέτου πάνω από την τομή αυτού του επιπέδου με την επιφάνεια του καθίσματος και 270 mm — προς την κατεύθυνση του στηρίγματος της λεκάνης — από το κατακόρυφο επίπεδο που εφάπτεται στο μπροστινό άκρο της επιφάνειας του καθίσματος και είναι κάθετο προς το μέσο διάμηκες επίπεδο του ελκυστήρα (βλέπε σχήμα 1)· έτσι όπως ορίζεται το σημείο αναφοράς αντιστοιχεί σε άδειο κάθισμα που είναι προσαρμοσμένο στη μέση θέση που ορίζεται από τον κατασκευαστή του ελκυστήρα·

2.6. Ως «οπτικό ημικύκλιο» νοείται το περιγεγραμμένο ημικύκλιο ακτίνας 12 m γύρω από το σημείο που βρίσκεται στο οριζόντιο επίπεδο της οδού, στην κατακόρυφο κάτω από το σημείο αναφοράς έτσι ώστε το τόξο — όπως φαίνεται από την κατεύθυνση προς την οποία ταξιδεύει το όχημα — να βρίσκεται μπροστά από τον ελκυστήρα και η διάμετρος που οριοθετεί το ημικύκλιο να σχηματίζει ορθή γωνία με το διαμήκη άξονα του ελκυστήρα (βλέπε σχήμα 2)·

2.7. Ως «φαινόμενο μείωσης του οπτικού πεδίου» νοούνται οι χορδές των τομέων του οπτικού ημικυκλίου που είναι αθέατες λόγω δομικών στοιχείων — όπως είναι, για παράδειγμα, οι ορθοστάτες της οροφής, οι σωλήνες εισαγωγής αέρα, οι σωλήνες εξάτμισης, τα πλαίσια αλεξηνέμων, το προστατευτικό πλαίσιο·

2.8. Ως «οπτική περιοχή» νοείται το μέρος του οπτικού πεδίου που οριοθετείται:

2.8.1. προς τα πάνω, από ένα οριζόντιο επίπεδο που διέρχεται από το σημείο αναφοράς,

2.8.2. στο επίπεδο της οδού, από την περιοχή εκτός του οπτικού ημικυκλίου, η οποία βρίσκεται στην επέκταση του οπτικού ημικυκλίου, με χορδή, μήκους 9,5 m, που διχοτομείται καθέτως από το επίπεδο που είναι παράλληλο προς μέσο διάμηκες επίπεδο του ελκυστήρα που διέρχεται από το μέσο του καθίσματος του οδηγού·

(*) Δημοσίευση, σύμφωνα με το άρθρο 4 παράγραφος 5 της απόφασης 97/836/ΕΚ του Συμβουλίου της 27ης Νοεμβρίου 1997 (ΕΕ L 346 της 17.12.1997, σ. 78).

2.9. Ως «περιοχή λειτουργίας των υαλοκαθαριστήρων» νοείται η εξωτερική επιφάνεια του αλεξηνέμου που σαρώνεται από τους υαλοκαθαριστήρες.

3. ΑΙΤΗΣΗ ΕΓΚΡΙΣΗΣ

3.1. Η αίτηση για την έγκριση ενός ελκυστήρα όσον αφορά το οπτικό πεδίο του οδηγού υποβάλλεται από τον κατασκευαστή του ελκυστήρα ή από δεόντως εξουσιοδοτημένο αντιπρόσωπό του.

3.2. Η αίτηση συνοδεύεται από τα παρακάτω έγγραφα που υποβάλλονται εις τριπλούν και από τα ακόλουθα στοιχεία:

3.2.1. Περιγραφή του ελκυστήρα σε σχέση με τα σημεία που αναφέρονται στην παράγραφο 2.3 ανωτέρω, μαζί με διαστασιολογημένα σχέδια και μεγέθη ελαστικών που ορίζονται από τον κατασκευαστή και είτε μια φωτογραφία είτε ένα ανάπτυγμα του θαλάμου επιβατών· προσδιορίζονται οι αριθμοί ή/και τα σύμβολα αναγνώρισης του τύπου του ελκυστήρα·

3.2.2. Στοιχεία της θέσης του σημείου αναφοράς σε σχέση με τυχόν εμπόδια στην ορατότητα του οδηγού, τα οποία στοιχεία πρέπει να είναι αρκετά αναλυτικά, μεταξύ άλλων, για τον υπολογισμό του φαινομένου μείωσης του οπτικού πεδίου, σύμφωνα με τον τύπο που δίνεται στην παράγραφο 5.2.2.2.

3.3. Ελκυστήρας αντιπροσωπευτικός του προς έγκριση τύπου ελκυστήρα υποβάλλεται στην τεχνική υπηρεσία που είναι υπεύθυνη για τη διεξαγωγή των δοκιμών έγκρισης.

4. ΕΓΚΡΙΣΗ

4.1. Αν ο τύπος που υποβάλλεται προς έγκριση βάσει του παρόντος κανονισμού πληροί τις απαιτήσεις της παραγράφου 5, κατωτέρω, χορηγείται έγκριση για το συγκεκριμένο τύπο ελκυστήρα.

4.2. Σε κάθε εγκεκριμένο τύπο χορηγείται αριθμός έγκρισης. Τα πρώτα δύο ψηφία του (προς το παρόν 00 για τον κανονισμό στην αρχική του μορφή) δηλώνουν τη σειρά τροποποιήσεων που περιλαμβάνει τις πλέον πρόσφατες σημαντικές τεχνικές τροποποιήσεις που έγιναν στον κανονισμό κατά το χρόνο έκδοσης της έγκρισης. Το ίδιο συμβαλλόμενο μέρος δεν δίνει τον ίδιο αριθμό σε άλλο τύπο ελκυστήρα, όπως ορίζεται στην παράγραφο 2.3, ανωτέρω.

4.3. Η ειδοποίηση για την έγκριση ή την απόρριψη ή την επέκταση ή την ανάκληση της έγκρισης ή την οριστική παύση παραγωγής τύπου ελκυστήρα σύμφωνα με τον παρόντα κανονισμό κοινοποιείται στα συμβαλλόμενα μέρη της συμφωνίας εφαρμογής του παρόντος κανονισμού, με τη χρήση εντύπου σύμφωνα με το υπόδειγμα στο παράρτημα 1 του παρόντος κανονισμού.

4.4. Σε κάθε ελκυστήρα που ανήκει στον εγκεκριμένο, βάσει του παρόντος κανονισμού, τύπο τοποθετείται σε σημείο εμφανές και εύκολα προσπελάσιμο, το οποίο καθορίζεται στο έντυπο της έγκρισης, διεθνές σήμα έγκρισης αποτελούμενο από:

4.4.1. κύκλο που περιβάλλει το χαρακτήρα «E», ακολουθούμενο από το διακριτικό αριθμό της χώρας η οποία έχει χορηγήσει την έγκριση [1]·

4.4.2. τον αριθμό του παρόντος κανονισμού, ακολουθούμενο από το γράμμα «R», μια παύλα και τον αριθμό έγκρισης στα δεξιά του κύκλου που περιγράφεται στην παράγραφο 4.4.1.

[1] Ένα για την Ομοσπονδιακή Δημοκρατία της Γερμανίας, 2 για τη Γαλλία, 3 για την Ιταλία, 4 για τις Κάτω Χώρες, 5 για τη Σουηδία, 6 για το Βέλγιο, 7 για την Ουγγαρία, 8 για την Τσεχοσλοβακία, 9 για την Ισπανία, 10 για τη Γιουγκοσλαβία, 11 για το Ηνωμένο Βασίλειο, 12 για την Αυστρία, 13 για το Λουξεμβούργο, 14 για την Ελβετία, 15 για τη Λαϊκή Δημοκρατία της Γερμανίας, 16 για τη Νορβηγία, 17 για τη Φινλανδία, 18 για τη Δανία, 19 για τη Ρουμανία, 20 για την Πολωνία, 21 για την Πορτογαλία και 22 για την Ένωση Σοβιετικών Σοσιαλιστικών Δημοκρατιών. Οι επόμενοι στη σειρά αριθμοί θα δοθούν σε άλλες χώρες σύμφωνα με τη χρονολογική σειρά με την οποία θα επικυρώσουν τη συμφωνία σχετικά με την υιοθέτηση ομοιόμορφων όρων έγκρισης και αμοιβαίας αναγνώρισης της έγκρισης εξοπλισμού και εξαρτημάτων μηχανοκινήτων οχημάτων ή θα προσχωρήσουν σε αυτή και οι αριθμοί αυτοί θα κοινοποιηθούν από το Γενικό Γραμματέα των Ηνωμένων Εθνών στα συμβαλλόμενα μέρη της συμφωνίας.

4.5. Αν ένας ελκυστήρας είναι σύμφωνος με έναν εγκεκριμένο τύπο, βάσει ενός ή περισσότερων κανονισμών που προσαρτώνται στη συμφωνία, στη χώρα που έχει χορηγήσει έγκριση βάσει του παρόντος κανονισμού, δεν χρειάζεται να επαναληφθεί το σύμβολο που ορίζεται στην παράγραφο 4.4.1· σε μια τέτοια περίπτωση οι αριθμοί κανονισμών και έγκρισης και τα πρόσθετα σύμβολα όλων των κανονισμών βάσει των οποίων έχει χορηγηθεί έγκριση στη χώρα η οποία χορήγησε έγκριση βάσει του παρόντος κανονισμού τοποθετούνται σε στήλες στα δεξιά του συμβόλου που ορίζεται στην παράγραφο 4.4.1.

4.6. Το σήμα έγκρισης πρέπει να είναι ευανάγνωστο και ανεξίτηλο.

4.7. Το σήμα έγκρισης τίθεται κοντά ή επάνω στην αναγνωριστική πινακίδα του ελκυστήρα την οποία τοποθετεί ο κατασκευαστής.

4.8. Στο παράρτημα 2 του παρόντος κανονισμού παρατίθενται παραδείγματα διατάξεων σημάτων έγκρισης.

5. ΠΡΟΔΙΑΓΡΑΦΕΣ

5.1. *Γενικά*

5.1.1. Ο ελκυστήρας είναι κατά τέτοιο τρόπο κατασκευασμένος και εξοπλισμένος ώστε, κατά την οδική κυκλοφορία και τη χρήση στη γεωργία ή στη δασοκομία, ο οδηγός να έχει επαρκές οπτικό πεδίο σε όλες τις φυσιολογικές συνθήκες οδικής κυκλοφορίας και αγροτικής και δασικής εργασίας. Το οπτικό πεδίο θεωρείται επαρκές όταν ο οδηγός μπορεί, όποτε είναι δυνατόν, να βλέπει μέρος του κάθε μπροστινού τροχού και όταν πληρούνται οι ακόλουθες προϋποθέσεις:

5.2. *Επαλήθευση του οπτικού πεδίου*

5.2.1. Διαδικασία καθορισμού του φαινομένου μείωσης του οπτικού πεδίου.

5.2.1.1. Ο ελκυστήρας είναι σταθμευμένος σε οριζόντια επιφάνεια, όπως φαίνεται στο σχήμα 2. Σε οριζόντιο στήριγμα στην ευθεία του σημείου αναφοράς τοποθετούνται δύο πηγές φωτός, π.χ. 2 × 150 W, 12 V, συμμετρικά προς το σημείο αναφοράς και σε απόσταση 65 mm μεταξύ τους. Το στήριγμα μπορεί να περιστρέφεται στο κέντρο του γύρω από κατακόρυφο άξονα ο οποίος διέρχεται από το σημείο αναφοράς. Για σκοπούς μέτρησης του φαινομένου μείωσης του οπτικού πεδίου, το στήριγμα ευθυγραμμίζεται έτσι ώστε η γραμμή που ενώνει τις δύο πηγές φωτός να είναι κάθετη προς τη γραμμή που ενώνει το κατασκευαστικό στοιχείο που κρύβει το οπτικό πεδίο με το σημείο αναφοράς. Οι τροχοί πρέπει να τοποθετηθούν στο όχημα με τον πιο δυσμενή συνδυασμό. Μετριούνται οι αλληλεπικαλύψεις σκιωδών ζωνών (η σκιωδέστερη περιοχή) που προβάλλονται στο οπτικό ημικύκλιο από το κατασκευαστικό στοιχείο που κρύβει το οπτικό πεδίο όταν οι πηγές φωτός ανάβουν ταυτόχρονα ή εναλλάξ, σύμφωνα με την παράγραφο 2.7 (σχήμα 3).

5.2.1.2. Το κάθε φαινόμενο μείωσης του οπτικού πεδίου δεν υπερβαίνει τα 700 mm.

5.2.1.3. Τα φαινόμενα μείωσης του οπτικού πεδίου που οφείλονται σε παρακείμενα δομικά στοιχεία πλάτους άνω των 80 mm διευθετούνται έτσι ώστε να υπάρχει διάστημα τουλάχιστον 2 200 mm — το οποίο μετριέται ως χορδή του οπτικού ημικυκλίου — μεταξύ των κέντρων των δύο φαινομένων μείωσης του οπτικού πεδίου.

5.2.1.4. Δεν πρέπει να υπάρχουν περισσότερα από έξι φαινόμενα μείωσης του οπτικού πεδίου στο οπτικό ημικύκλιο συνολικά ούτε περισσότερα από δύο στην οπτική περιοχή που αναφέρεται στην παράγραφο 2.8.

5.2.1.5. Ωστόσο, τα φαινόμενα μείωσης του οπτικού πεδίου άνω των 700 mm και κάτω των 1 500 mm επιτρέπονται, εάν τα κατασκευαστικά στοιχεία που τα προκαλούν δεν μπορούν να ανασχεδιαστούν ούτε να τοποθετηθούν αλλού. Έξω από τον οπτικό τομέα μπορούν να υπάρχουν σε κάθε πλευρά συνολικά είτε

5.2.1.5.1. δύο τέτοια φαινόμενα μείωσης του οπτικού πεδίου, από τα οποία το ένα να μην υπερβαίνει τα 700 mm και το άλλο να μην υπερβαίνει τα 1 500 mm, είτε

5.2.1.5.2. δύο τέτοια φαινόμενα μείωσης του οπτικού πεδίου, από τα οποία κανένα να μην υπερβαίνει τα 1 200 mm.

5.2.1.6. Οποιαδήποτε παρεμπόδιση της ορατότητας που προκαλείται από την παρουσία κατόπτρων οδήγησης ενός εγκεκριμένου μοντέλου δεν λαμβάνεται υπόψη εάν τα κάτοπτρα αυτά δεν μπορούν να τοποθετηθούν αλλιώς.

5.2.2. Μαθηματικός προσδιορισμός των φαινομένων μείωσης του οπτικού πεδίου της διόφθαλμης όρασης.

5.2.2.1. Ο βαθμός στον οποίο είναι αποδεκτά τα διάφορα φαινόμενα μείωσης του οπτικού πεδίου επαληθεύεται μαθηματικά και όχι με τη διαδικασία που αναφέρεται στην παράγραφο 5.2.1. Η έκταση, η κατανομή και ο αριθμός των φαινομένων μείωσης του οπτικού πεδίου διέπεται από τις παραγράφους 5.2.1.3 έως 5.2.1.6.

5.2.2.2. Παίρνοντας ως βάση τη διόφθαλμη όραση με απόσταση μεταξύ των οφθαλμών 65 mm, το φαινόμενο μείωσης του οπτικού πεδίου που εκφράζεται σε mm υπολογίζεται με βάση τον τύπο

$$x = \frac{b - 65}{a} \times 12\,000 + 65$$

όπου

a = η απόσταση σε mm μεταξύ του κατασκευαστικού στοιχείου που παρεμποδίζει την όραση και του σημείου αναφοράς, που μετριέται με τη γραμμή όρασης η οποία ενώνει το σημείο αναφοράς, το κέντρο του κατασκευαστικού στοιχείου και την περίμετρο του οπτικού ημικυκλίου·

b = το πλάτος σε mm του κατασκευαστικού στοιχείου που παρεμποδίζει την όραση, το οποίο μετριέται οριζόντια και κάθετα προς τη γραμμή όρασης.

5.3. Οι διαδικασίες επαλήθευσης που αναφέρονται στην παράγραφο 5.2 μπορούν να αντικαθίστανται από άλλες διαδικασίες, εφόσον αποδεικνύεται ότι οι τελευταίες είναι εξίσου έγκυρες.

5.4. *Φαινόμενο μείωσης του οπτικού πεδίου που προκαλείται από το πλαίσιο του αλεξηνέμου*

Για τον προσδιορισμό των φαινομένων μείωσης του οπτικού πεδίου στον οπτικό τομέα, η μείωση του οπτικού πεδίου που προκαλείται από το πλαίσιο του αλεξηνέμου και η μείωση του οπτικού πεδίου που προκαλείται από άλλο εμπόδιο μπορεί να θεωρηθεί, για τους σκοπούς της παραγράφου 5.2.1.4 ως ενιαίο φαινόμενο μείωσης του οπτικού πεδίου, υπό τον όρο ότι η απόσταση μεταξύ των πιο μακρινών σημείων αυτών των φαινομένων μείωσης του οπτικού πεδίου δεν υπερβαίνει τα 700 mm.

5.5. *Υαλοκαθαριστήρας αλεξινέμου*

5.5.1. Εάν ένας ελκυστήρας είναι εξοπλισμένος με αλεξήνεμο, θα διαθέτει επίσης έναν ή περισσότερους ηλεκτρικούς υαλοκαθαριστήρες. Η περιοχή λειτουργίας τους θα είναι τέτοια ώστε να εξασφαλίζεται καθαρό οπτικό πεδίο εμπρός, το οποίο αντιστοιχεί σε μια χορδή του ημικυκλίου τουλάχιστον 8 m εντός της οπτικής περιοχής.

5.5.2. Οι υαλοκαθαριστήρες θα πρέπει να λειτουργούν με 20 τουλάχιστον κύκλους σάρωσης το λεπτό.

6. ΤΡΟΠΟΠΟΙΗΣΕΙΣ ΤΟΥ ΤΥΠΟΥ ΕΛΚΥΣΤΗΡΑ ΚΑΙ ΕΠΕΚΤΑΣΗ ΕΓΚΡΙΣΗΣ

6.1. Κάθε τροποποίηση του τύπου ελκυστήρα κοινοποιείται στη διοικητική υπηρεσία που ενέκρινε τον τύπο ελκυστήρα. Η διοικητική υπηρεσία μπορεί τότε είτε:

6.1.1. Να θεωρήσει ότι οι τροποποιήσεις είναι μάλλον απίθανο να έχουν υπολογίσιμες αρνητικές επιπτώσεις και ότι οπωσδήποτε ο ελκυστήρας εξακολουθεί να πληροί τις απαιτήσεις· ή

6.1.2. Να απαιτήσει μια επιπλέον έκθεση δοκιμής από την τεχνική υπηρεσία που είναι αρμόδια για τη διεξαγωγή των δοκιμών.

6.2. Η επικύρωση ή η απόρριψη της έγκρισης, στην οποία προσδιορίζεται η τροποποίηση, ανακοινώνεται στα συμβαλλόμενα μέρη της συμφωνίας που εφαρμόζουν τον παρόντα κανονισμό, σύμφωνα με τη διαδικασία που ορίζεται στην παράγραφο 4.3 ανωτέρω.

6.3. Η αρμόδια αρχή που εκδίδει την επέκταση έγκρισης χορηγεί αριθμό σειράς σε κάθε έντυπο κοινοποίησης που καταρτίζεται για τέτοιου είδους επεκτάσεις.

7. ΣΥΜΜΟΡΦΩΣΗ ΠΑΡΑΓΩΓΗΣ

7.1. Κάθε ελκυστήρας που φέρει σήμα έγκρισης, όπως ορίζεται από τον παρόντα κανονισμό, συμμορφώνεται με τον εγκεκριμένο τύπο ελκυστήρα και ικανοποιεί τις απαιτήσεις της παραγράφου 5 ανωτέρω.

7.2. Για την επαλήθευση της συμμόρφωσης, όπως ορίζεται στην παράγραφο 7.1 ανωτέρω, γίνονται επαρκείς έλεγχοι με τυχαία δειγματοληψία σε σειριακά κατασκευαζόμενους ελκυστήρες που φέρουν το σήμα έγκρισης που απαιτείται βάσει του παρόντος κανονισμού.

8. ΠΟΙΝΕΣ ΣΕ ΠΕΡΙΠΤΩΣΗ ΜΗ ΣΥΜΜΟΡΦΩΣΗΣ ΤΗΣ ΠΑΡΑΓΩΓΗΣ

8.1. Η έγκριση που χορηγείται για έναν τύπο ελκυστήρα δυνάμει του παρόντος κανονισμού μπορεί να ανακληθεί εφόσον δεν διαπιστωθεί συμμόρφωση με τις απαιτήσεις της παραγράφου 7.1 ή εφόσον ο ελκυστήρας δεν περάσει με επιτυχία τους ελέγχους που ορίζονται στην παράγραφο 7, ανωτέρω.

8.2. Αν κάποιο από τα συμβαλλόμενα μέρη που εφαρμόζει τον παρόντα κανονισμό ανακαλέσει μια έγκριση την οποία είχε προηγουμένως χορηγήσει, κοινοποιεί αμέσως την εν λόγω ενέργεια στα υπόλοιπα συμβαλλόμενα μέρη της συμφωνίας που εφαρμόζουν τον παρόντα κανονισμό, μέσω ενός αντιγράφου του εντύπου έγκρισης, που φέρει στο τέλος, με μεγάλα γράμματα, την ένδειξη «ΑΝΑΚΛΗΣΗ ΕΓΚΡΙΣΗΣ», με υπογραφή και ημερομηνία.

9. ΟΡΙΣΤΙΚΗ ΔΙΑΚΟΠΗ ΤΗΣ ΠΑΡΑΓΩΓΗΣ

Αν ο κάτοχος της έγκρισης διακόψει οριστικά την παραγωγή ενός εγκεκριμένου, σύμφωνα με τον παρόντα κανονισμό, τύπου ελκυστήρα ενημερώνει σχετικά την αρχή που χορήγησε την έγκριση. Μόλις λάβει τη σχετική κοινοποίηση, η εν λόγω αρχή ενημερώνει σχετικά τα υπόλοιπα συμβαλλόμενα μέρη της συμφωνίας που εφαρμόζουν τον παρόντα κανονισμό μέσω ενός αντιγράφου του εντύπου έγκρισης, που φέρει στο τέλος, με μεγάλα γράμματα, την ένδειξη «ΔΙΑΚΟΠΗ ΤΗΣ ΠΑΡΑΓΩΓΗΣ», με υπογραφή και ημερομηνία.

10. ΟΝΟΜΑΣΙΕΣ ΚΑΙ ΔΙΕΥΘΥΝΣΕΙΣ ΤΩΝ ΤΕΧΝΙΚΩΝ ΥΠΗΡΕΣΙΩΝ ΠΟΥ ΕΙΝΑΙ ΑΡΜΟΔΙΕΣ ΓΙΑ ΤΗ ΔΙΕΞΑΓΩΓΗ ΔΟΚΙΜΩΝ ΕΓΚΡΙΣΗΣ, ΚΑΘΩΣ ΚΑΙ ΤΩΝ ΔΙΟΙΚΗΤΙΚΩΝ ΥΠΗΡΕΣΙΩΝ

Τα συμβαλλόμενα μέρη της συμφωνίας που εφαρμόζουν τον παρόντα κανονισμό κοινοποιούν στη Γραμματεία των Ηνωμένων Εθνών τις ονομασίες και τις διευθύνσεις των τεχνικών υπηρεσιών που είναι αρμόδιες για τη διεξαγωγή των δοκιμών έγκρισης και των διοικητικών υπηρεσιών που χορηγούν εγκρίσεις και στις οποίες θα πρέπει να αποστέλλονται τα έντυπα με τα οποία πιστοποιείται η έγκριση ή η απόρριψη ή η επέκταση ή η ανάκληση της έγκρισης που εκδίδεται σε άλλες χώρες.

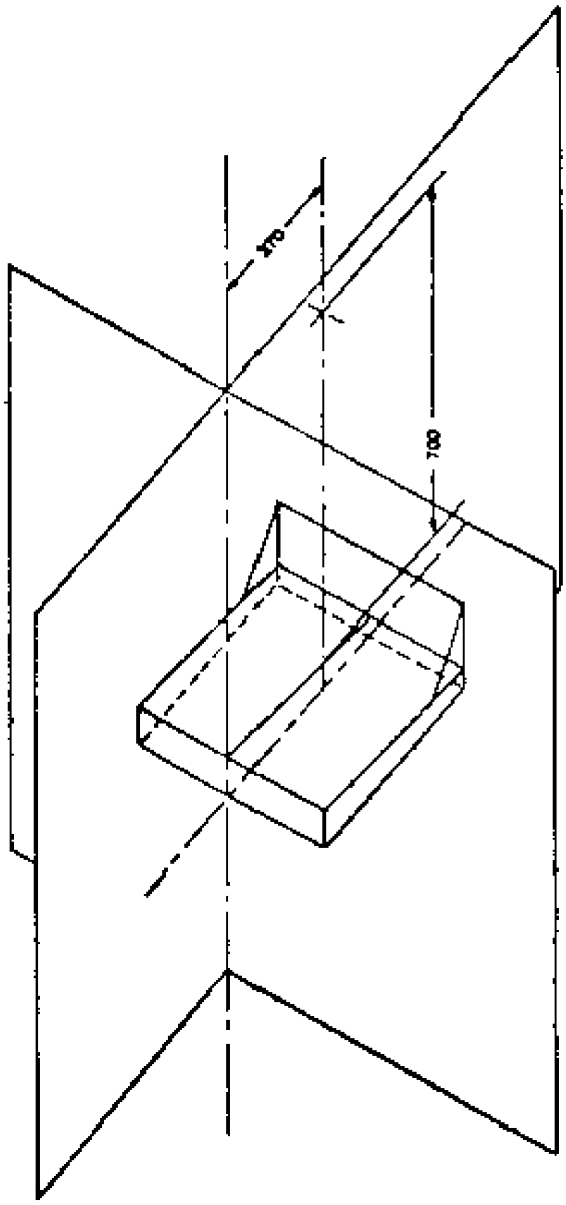


*Σχήμα 1*

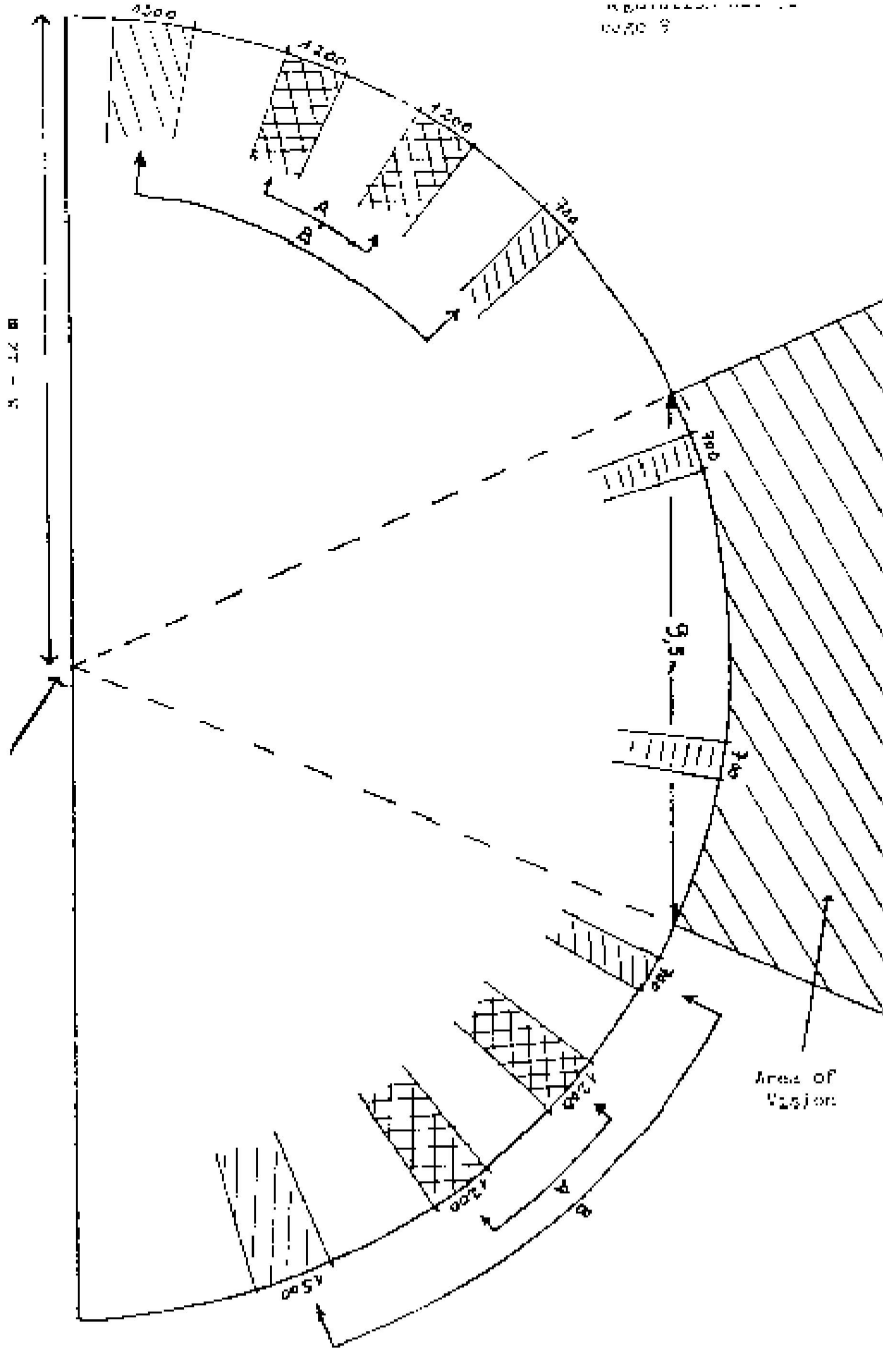


*Σχήμα 2*

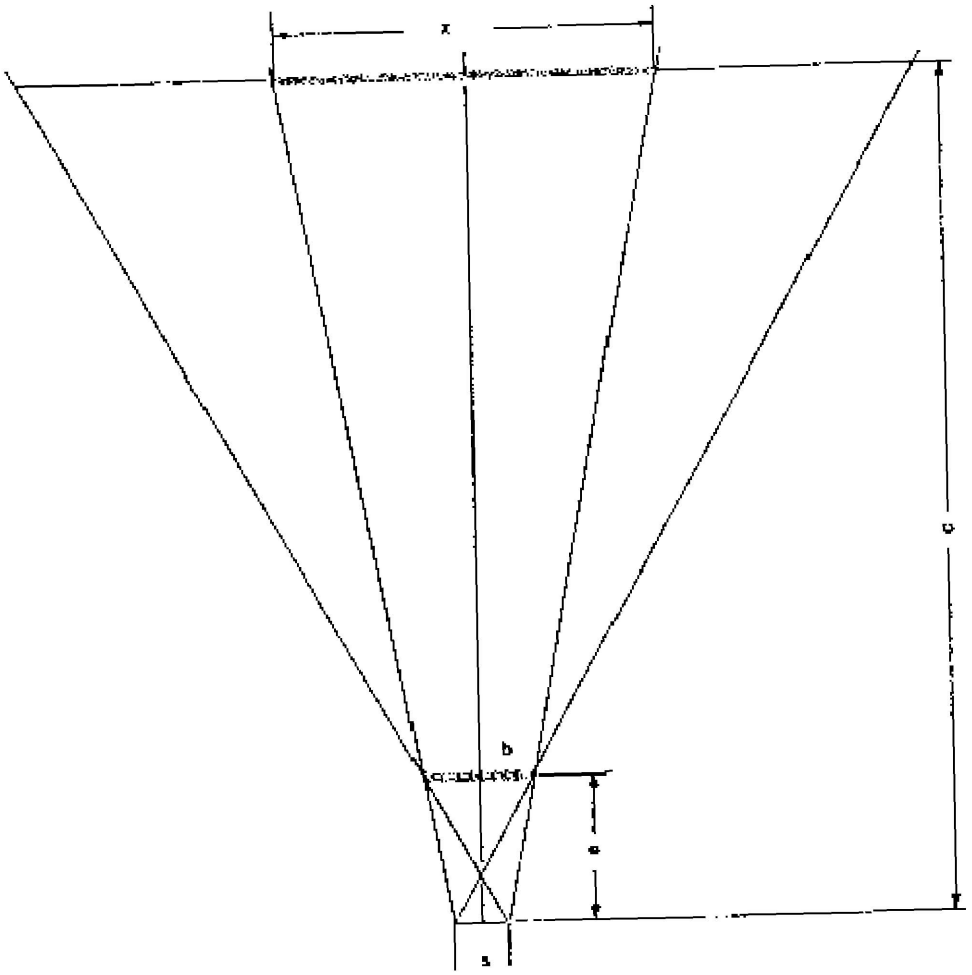


$$\frac{\frac{x}{2} - \frac{s}{2}}{c} = \frac{\frac{b}{2} - \frac{s}{2}}{a}$$

$$x = \frac{b - 65}{a} \times 12\,000 + 65$$

*Σχήμα 3*

*ΠΑΡΑΡΤΗΜΑ 1*

[Μέγιστες διαστάσεις: A4 (210 × 297 mm)]

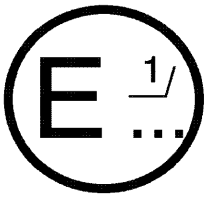


([1]) .....

.....

.....

Κοινοποίηση σχετικά με την:

— έγκριση

— απόρριψη έγκρισης

— επέκταση έγκρισης

— ανάκληση έγκρισης

— οριστική διακοπή της παραγωγής ([2])

τύπου ελκυστήρα όσον αφορά το οπτικό πεδίο του οδηγού, σύμφωνα με τον κανονισμό αριθ. 71

Αριθ. έγκρισης ..... Αριθ. επέκτασης .....

1. Εμπορική ονομασία ή εμπορικό σήμα του ελκυστήρα: .....
2. Τύπος ελκυστήρα: .....
3. Επωνυμία και διεύθυνση κατασκευαστή: .....
4. Εάν υπάρχει, επωνυμία και διεύθυνση του αντιπροσώπου του κατασκευαστή: .....
5. Συνοπτική περιγραφή του ελκυστήρα: .....
6. Ο πιο δυσμενής συνδυασμός τροχών για το μπροστινό οπτικό πεδίο (μπροστά, πίσω): .....
7. Ελκυστήρας που υποβλήθηκε προς έγκριση στις: .....
8. Τεχνική υπηρεσία αρμόδια για τη διεξαγωγή των δοκιμών έγκρισης: .....
9. Ημερομηνία έκδοσης της έκθεσης δοκιμών από την εν λόγω υπηρεσία: .....
10. Αριθμός έκθεσης που εκδόθηκε από την υπηρεσία αυτή: .....
11. Χορήγηση/απόρριψη/επέκταση/ανάκληση έγκρισης ([2])
12. Λόγος(-οι) επέκτασης (εάν υπάρχουν): .....
13. Σημείο του ελκυστήρα στο οποίο βρίσκεται το σήμα έγκρισης: .....
14. Τόπος: .....
15. Ημερομηνία: .....
16. Υπογραφή: .....
17. Τα ακόλουθα έγγραφα, που φέρουν τον προαναφερόμενο αριθμό έγκρισης, επισυνάπτονται στην παρούσα κοινοποίηση:
    — διαστασιολογημένα σχέδια·
    — ανάπτυγμα ή φωτογραφία του θαλάμου επιβατών.

([1]) Διοικητική υπηρεσία.

([2]) Διαγράψτε ό,τι δεν ισχύει.

*ΠΑΡΑΡΤΗΜΑ 2*

**ΔΙΑΤΑΞΕΙΣ ΣΗΜΑΤΩΝ ΕΓΚΡΙΣΗΣ**

**Υπόδειγμα Α**

(βλέπε παράγραφο 4.4 του παρόντος κανονισμού)

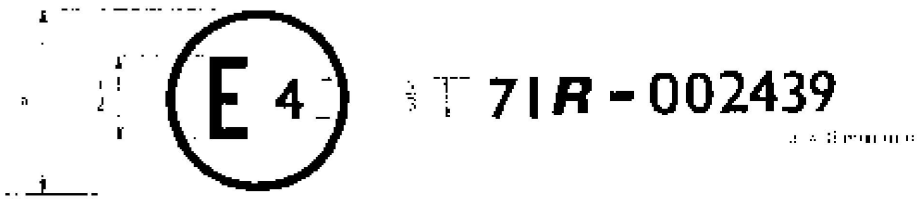


Το ανωτέρω σήμα έγκρισης τοποθετημένο σε ελκυστήρα δηλώνει ότι ο σχετικός τύπος ελκυστήρα έχει εγκριθεί στις Κάτω Χώρες (E 4) όσον αφορά το οπτικό πεδίο του οδηγού, σύμφωνα με τον κανονισμό αριθ. 71 και με αριθ. έγκρισης 002439. Τα πρώτα δύο ψηφία του αριθμού έγκρισης δηλώνουν ότι η έγκριση χορηγήθηκε σύμφωνα με τις απαιτήσεις του κανονισμού αριθ. 71 στην αρχική του μορφή.

**Υπόδειγμα Β**

(βλέπε παράγραφο 4.5 του παρόντος κανονισμού)

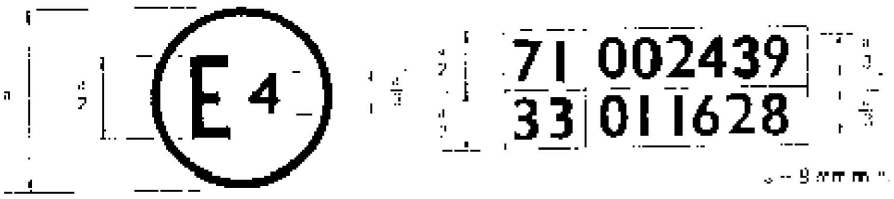


Το ανωτέρω σήμα έγκρισης τοποθετημένο σε ελκυστήρα δηλώνει ότι ο σχετικός τύπος ελκυστήρα έχει εγκριθεί στις Κάτω Χώρες (E 4) σύμφωνα με τους κανονισμούς αριθ. 71 και 33 [1]. Τα πρώτα δύο ψηφία των αριθμών έγκρισης δηλώνουν ότι, κατά τις ημερομηνίες που χορηγήθηκαν οι αντίστοιχες εγκρίσεις, ο κανονισμός αριθ. 71 δεν είχε τροποποιηθεί ενώ ο κανονισμός αριθ. 33 περιλάμβανε ήδη τη σειρά τροποποιήσεων 01.

[1] Ο τελευταίος αριθμός δίνεται απλώς ως παράδειγμα.