2026/302

6.3.2026.

Saskaņā ar starptautisko publisko tiesību normām juridisks spēks ir tikai ANO EEK dokumentu oriģināliem. Šo noteikumu statuss un spēkā stāšanās datums būtu jāpārbauda ANO EEK statusa dokumenta TRANS/WP.29/343 jaunākajā redakcijā, kas pieejama šādā tīmekļa vietnē https://unece.org/status-1958-agreement-and-annexed-regulations

ANO Noteikumi Nr. 108 – Vienoti noteikumi par mehānisko transportlīdzekļu un to piekabju atjaunotu pneimatisko riepu ražošanas apstiprināšanu [2026/302]

Ar visiem grozījumiem līdz

01. sērijas grozījumu 1. papildinājumam – spēkā stāšanās datums: 2026. gada 11. janvāris

Šis dokuments ir domāts tikai kā dokumentēšanas rīks. Autentiski un juridiski saistoši dokumenti ir:

ECE/TRANS/WP.29/2024/63;
ECE/TRANS/WP.29/2025/73.

SATURS

Noteikumi

1. Tvērums
2. Definīcijas
3. Marķējumi
4. Apstiprinājuma pieteikums
5. Apstiprinājums
6. Prasības
7. Specifikācijas
8. Pārveidojumi un apstiprinājuma paplašinājums
9. Ražošanas atbilstība
10. Sankcijas par ražošanas neatbilstību
11. Ražošanas pilnīga izbeigšana
12. Par apstiprināšanas testu veikšanu atbildīgo tehnisko dienestu, testa laboratoriju un tipa apstiprinātāju iestāžu nosaukumi un adreses
13. Pārejas noteikumi

Pielikumi

1. Paziņojums
2. Apstiprinājuma marķējuma zīmes izkārtojums
3. Atjaunotu riepu marķējumu izkārtojums
4. Slodzes indeksi
5. Riepas izmēra apzīmējums un izmēri
6. Pneimatisko riepu mērīšanas metode
7. Slodzes/ātruma veiktspējas testu procedūra
8. Paskaidrojošais attēls

1. Tvērums

Šie noteikumi aptver atjaunotas pneimatiskās riepas (*) (**), kas konstruētas galvenokārt M_1, N_1, O_1 un O_2 ([1]) ([2]) kategorijas transportlīdzekļiem. Taču tie neattiecas uz:

1.1. atjaunotām riepām, kuru ātruma kategorija ir mazāka nekā 120 km/h vai kuras piemērotas lielākam nekā 300 km/h ātrumam;

1.2. riepām, kuras sākotnēji ražotas bez ātruma simboliem un slodzes indeksiem;

1.3. riepām, kuras sākotnēji ražotas bez tipa apstiprinājuma atbilstīgi Noteikumiem Nr. 30;

1.4. riepām, kuras konstruētas galvenokārt vēsturisko vieglo pasažieru automobiļu aprīkošanai;

1.5. riepām, kuras konstruētas galvenokārt sacīkstēm;

1.6. riepām, kas apzīmētas kā "T-veida" īslaicīgas lietošanas riepas;

1.7. "nulles spiediena riepu" struktūras riepām ([3]).

2. Definīcijas

Šajos noteikumos (sk. arī attēlu 8. pielikumā) izmantotas šādas definīcijas.

2.1. "*Atjaunotu pneimatisko riepu kopa*" ir atjaunotu riepu kopa, kā aprakstīts 4.1.4. punktā.

2.2. Riepas "*struktūra*" ir riepas karkasa tehniskie raksturlielumi. Ir šādas struktūras:

2.2.1. "*diagonāla*" jeb "*slīpkārtu*" apraksta riepas struktūru, kurā kārtas kordi, kas sniedzas līdz bortiem, ir izkārtoti tādos secīgi mainīgos leņķos pret protektora viduslīniju, kuri ir būtiski mazāki nekā 90°;

2.2.2. "*slīpi apjozta*" apraksta riepas struktūru, kurā kārtas kordi, kas sniedzas līdz bortiem, ir izkārtoti tādos secīgi mainīgos leņķos pret protektora viduslīniju, kuri ir būtiski mazāki nekā 90°, struktūrai esot ierobežotai ar lentu, kas satur divas vai vairāk būtiski neizstiepjamas korda materiāla kārtas;

2.2.3. "*radiāla*" jeb "*radiālkārtu*" apraksta riepas struktūru, kurā kārtas kordi sniedzas līdz bortiem un ir izkārtoti galvenokārt 90° pret protektora viduslīniju zonā, kas ietver lielāko daļu sānmalas un atrodas ārpus borta un būtiski neizstiepjamas apjozošas lentas, kura stabilizē karkasu.

2.3. "Lietojuma kategorija":

2.3.1. "*normāla riepa*" ir riepa, kas paredzēta normālai izmantošanai uz ceļa;

2.3.2. "*sniega riepa*" ir riepa, kuras galvenās īpašības, to skaitā protektora raksts, ir galvenokārt konstruētas, lai dubļu un/vai sniega apstākļos sasniegtu veiktspēju, kas ir labāka nekā normālai riepai attiecībā uz tās spēju uzsākt un vadīt transportlīdzekļa kustību;

(*) Šajos noteikumos "riepas" ir "pneimatiskās riepas".
(**) Atjaunotas riepas ir atjaunošanas procesā pārjaunotas riepas.
([1]) Kā definēts Konsolidētajā lēmumā par transportlīdzekļu izgatavošanu (R.E.3).
([2]) Šajos noteikumos ir definētas prasības riepām kā sastāvdaļām. Tie neierobežo to uzstādīšanu jebkuras kategorijas transportlīdzekļiem.
([3]) Riepas, uz kurām ir burti "RF" pirms loka diametra marķējuma (piem., 235/45 RF 17).

2.3.3. "*īpaša lietojuma riepa*" ir riepa, kas paredzēta lietošanai gan uz ceļa, gan apvidū vai citam īpašam nolūkam. Šīs riepas ir galvenokārt konstruētas, lai uzsāktu un uzturētu transportlīdzekļa kustību ārpusceļa apstākļos;

2.3.4. "*pagaidu lietošanas rezerves riepa*" ir riepa, kas atšķiras no riepas, kas paredzēta uzstādīšanai jebkuram transportlīdzeklim normālos braukšanas apstākļos, bet ir paredzēta tikai pagaidu lietošanai ierobežotos braukšanas apstākļos.

2.4. "*Borts*" ir riepas daļa, kuras forma un konstrukcija ir piemērota montēšanai uz loka un riepas noturēšanai uz tā.

2.5. "*Kords*" ir pavedieni, kuri veido kārtu audumu pneimatiskā riepā.

2.6. "*Kārta*" ir "ar gumiju" klātu paralēlu kordu slānis.

2.7. "*Lenta*" attiecas uz radiālkārtu vai slīpi apjoztu riepu un nozīmē materiāla vai materiālu kārtu vai kārtas zem protektora, kas izkārtota(-s) protektora viduslīnijas virzienā, lai ierobežotu karkasu aploces virzienā.

2.8. "*Brekers*" attiecas uz diagonālu kārtu riepu un apzīmē starpkārtu starp karkasu un protektoru.

2.9. "*Aizsargslānis*" ir materiāls borta zonā, kas pasargā karkasu no bojājumiem vai diluma, ko izraisa berze pret riteņa loku.

2.10. "*Karkass*" ir pneimatiskas riepas struktūras daļa, kas nav protektors un sānmalu galējā ārējā "gumija", uz ko piesūknētai riepai balstās slogojums.

2.11. "*Protektors*" ir pneimatiskas riepas daļa, kas konstruēta saskarei ar zemi, sargā karkasu no mehāniskiem bojājumiem un līdzdarbojas saķerē ar zemi.

2.12. "*Sānmala*" ir pneimatiskas riepas daļa starp protektoru un laukumu, kuru pēc konstrukcijas sedz riteņa loka atloks.

2.13. "*Sānmalas apakšdaļa*" ir laukums starp riepas maksimālā profila platuma līniju un laukumu, ko paredzēts nosegt loka malai.

2.14. "*Protektora rieva*" ir telpa starp divām(-iem) blakus esošām(-iem) protektora raksta ribām un/vai blokiem.

2.14.1. "*Galvenās rievas*" ir platās protektora rievas, kas atrodas riepas protektora centrālajā zonā. Centrālā zona ir protektora laukums, kas ietver 75 procentus no protektora platuma, mērīts simetriski no viduslīnijas.

2.14.2. "*Sekundārās rievas*" ir protektora papildu rievas, kuras varētu izzust riepas darbmūža laikā.

2.15. "*Protektora dziļums*" ir galveno rievu dziļums.

2.16. "*Profila platums* (S)" ir lineārais attālums starp piesūknētas pneimatiskās riepas sānmalu ārpusi, kad tā montēta uz norādītā mērīšanas loka, bet neskaitot izvirzījumus, ko veido apzīmējumi (marķējums), dekorējumi vai aizsargjoslas vai aizsargribas.

2.17. "*Kopējais platums*" ir lineārais attālums starp piesūknētas pneimatiskās riepas sānmalu ārpusi, kad tā montēta uz norādītā mērīšanas loka, ietverot apzīmējumus (marķējumu), dekorējumus vai aizsargjoslas vai aizsargribas.

2.18. "*Profila augstums* (H)" ir attālums, kas vienāds ar pusi no starpības starp riepas ārējo diametru un loka nominālo diametru.

2.19. "*Augstuma un platuma nominālā attiecība* (Ra)" ir profila nominālā augstuma skaitļa un profila nominālā platuma skaitļa, abus skaitļus izsakot tajās pašās mērvienībās, dalījuma skaitlis, reizināts ar simts.

2.20. "*Ārējais diametrs* (D)" ir piesūknētas, tikko atjaunotas riepas kopējais diametrs.

2.21. "*Riepas izmēra apzīmējums*" ir apzīmējums, kas norāda:

2.21.1. profila nominālo platumu (S_1). Tas jāizsaka milimetros, izņemot riepām, kuru izmēra apzīmējums ir parādīts šo noteikumu 5. pielikuma tabulu pirmajā slejā;

2.21.1.1. neobligāti – burts "P" pirms profila nominālā platuma;

2.21.1.2. neobligāti – burti "HL" pirms lielākas slodzes riepu profila nominālā platuma;

2.21.2. augstuma un platuma nominālo attiecību, izņemot riepām, kuru izmēru apzīmējums ir parādīts šo noteikumu 5. pielikuma tabulu pirmajā slejā, vai, atkarībā no riepas konstrukcijas tipa, nominālo ārējo diametru, izteiktu mm;

2.21.3. struktūras indikāciju šādi:

2.21.3.1. uz diagonālām (slīpkārtu) riepām – bez marķējuma vai ar burtu "D" pirms loka diametra marķējuma;

2.21.3.2. uz slīpi apjoztām riepām – ar burtu "B" pirms loka diametra marķējuma;

2.21.3.3. uz radiālkārtu riepām – ar burtu "R" pirms loka diametra marķējuma;

2.21.3.3.1. uz radiālkārtu riepām, kuras derīgas lielākiem ātrumiem nekā 240 km/h, bet nepārsniedzot 300 km/h (ar ātruma kategorijas simbolu "W" vai "Y" marķētas riepas), burtu "R" pirms loka diametra marķējuma drīkst aizstāt ar uzrakstu "ZR";

2.21.4. loka nominālo diametru;

2.21.5. norādi par riepas un loka salāgojuma konfigurāciju, ja tā atšķiras no standarta konfigurācijas.

2.22. "*Nominālais loka diametrs*" ir nosacīts skaitlis, kas apzīmē diametru lokam, montēšanai uz kāda riepa konstruēta; diametru izsaka vai nu ar kodu (skaitļi, kas mazāki nekā 100) vai milimetros (skaitļi, kas lielāki nekā 100), bet ne abos veidos.

2.22.1. Ja loka nominālais diametrs (simbols "d") ir izteikts ar kodu, "d" simbola vērtības ir šādas.

Loka nominālā diametra kods – „d"	Milimetros izteikta "d" simbola vērtība
8	203
9	229
10	254
11	279
12	305
13	330
14	356

Loka nominālā diametra kods – „d”	Milimetros izteikta “d” simbola vērtība
15	381
16	406
17	432
18	457
19	483
20	508
21	533
22	559
23	584
24	610
25	635
26	660
27	686
28	711
29	737
30	762

2.23. “*Loks*” ir atbalsts, uz kura novietojas vai nu riepas ar kameru, vai bezkameras riepas borti.

2.23.1. “*Riepas un loka salāgojuma konfigurācija*” ir tāda loka veids, montēšanai uz kura riepa konstruēta. Nestandarta lokiem to identificē simbols uz riepas, piemēram, “CT”, “TR”, “TD” vai “A”.

2.24. “*Mērīšanas loks*” ir loks, kas konkrētam riepas izmēra apzīmējumam vienā vai vairākos starptautisko riepu standartu izdevumos norādīts kā “mērīšanas loka platums” vai “aprēķina loka platums”.

2.25. “*Testa loks*” ir jebkāds loks, kas minētā izmēra apzīmējuma un tipa riepai kādā no starptautiskajiem riepu standartiem norādīts kā apstiprināts vai ieteikts, vai atļauts.

2.26. “Starptautisks riepu standarts” ir kāds no šādiem standarta dokumentiem:

a) Eiropas Riepu un loku tehniskā organizācija (*ETRTO*) ([4]): “Standartu rokasgrāmata”;

b) Eiropas Riepu un loku tehniskā organizācija (*ETRTO*) ([4]): “Agrāk pieņemtu standartu dati”;

c) Riepu un loku asociācija (*TRA*) ([5]): “Gadagrāmata”;

d) Japānas Automobiļu riepu ražotāju asociācija (*JATMA*) ([6]): “Gadagrāmata”;

e) Austrālijas Riepu un loku asociācija (*TRAA*) ([7]): “Standartu rokasgrāmata”;

f) *The Associação Latino Americana de Pneus e Aros* (*ALAPA*) ([8]): “*Manual de Normas Técnicas*”;

g) Skandināvijas Riepu un loku organizācija (*STRO*) ([9]): “Datu grāmata”.

([4]) Riepu standartus var iegūt, vēršoties pēc šādām adresēm.
ETRTO, Avenue d'Auderghem 22-28 - B 1040 Brussels, Belgium.
([5]) *TRA, 175 Montrose West Avenue, Suite 150, Copley, Ohio, 44321 USA.*
([6]) *JATMA, 9th Floor, Toranomon Building No. 1-12, 1-Chome Toranomon Minato-ku, Tokyo 105, Japan.*
([7]) *TRAA, Suite 1, Hawthorn House, 795 Glenferrie Road, Hawthorn, Victoria, 3122 Australia.*
([8]) *ALAPA, Avenida Paulista 2444-12º Andar, conj. 124, 01310-300 Sao Paulo, S.P. Brazil.*
([9]) *STRO, Älggatan 48 A, Nb, S-216 15 Malmö, Sweden.*

2.27. "*Izdrupšana*" ir gumijas gabalu atdalīšanās no protektora.

2.28. "*Korda atdalīšanās*" ir kordu atdalīšanās no to gumijas apvalka.

2.29. "*Kārtu atdalīšanās*" ir blakusesošu kārtu atdalīšanās.

2.30. "*Protektora atdalīšanās*" ir protektora atdalīšanās no karkasa.

2.31. "*Protektora nodiluma indikatori*" ir izvirzījumi protektora rievās, kas konstruēti vizuālai indikācijai par protektora nodiluma pakāpi.

2.32. "*Ekspluatācijas apraksts*" ir slodzes indeksa un ātruma kategorijas simbola apvienojums (piemēram, "94H").

2.33. "*Slodzes indekss*" ir skaitlis, kas saistīts ar standartmasu, kādu riepa var izturēt, kad tiek ekspluatēta atbilstoši oriģinālās riepas vai atjaunotāja norādītajām izmantošanas prasībām.

Slodzes indeksu un attiecīgo slodžu saraksts ir dots šo noteikumu 4. pielikumā.

2.34. "*Ātruma kategorija*" ir:

2.34.1. ar simbolu norādīts ātrums, pie kāda riepa var izturēt ar saistīto slodzes indeksu norādīto slodzi;

2.34.2. ātruma kategoriju simboli ir parādīti turpmāk tabulā.

Ātruma kategorijas simbols	Attiecīgais ātrums (km/h)
L	120
M	130
N	140
P	150
Q	160
R	170
S	180
T	190
U	200
H	210
V	240
W	270
Y	300

2.35. "*Maksimālās slodzes rādītājs*" ir maksimālā masa, kādu riepa var nomināli izturēt.

2.35.1. Ātrumiem, kas nepārsniedz 210 km/h, maksimālās slodzes rādītājs nedrīkst pārsniegt riepas slodzes indeksam atbilstošo vērtību.

2.35.2. Ātrumiem, kas ir lielāki nekā 210 km/h, bet nepārsniedz 300 km/h, maksimālās slodzes rādītājs nedrīkst pārsniegt turpmāk tabulā noradītos procentus no vērtības, kas saistīta ar riepas slodzes indeksu, riepas ātruma kategoriju un tā transportlīdzekļa ātrumspēju, kuram riepa tiks uzstādīta.

Riepas ātruma kategorijas simbols	Maksimālais ātrums – km/h	Maksimālās slodzes rādītājs – %
V	210 215 220 225 230 235 240	100,0 98,5 97,0 95,5 94,0 92,5 91,0
W	240 250 260 270	100 95 90 85
Y	270 280 290 300	100 95 90 85

Attiecībā uz ātrumu starpvērtībām ir pieļaujama maksimālās slodzes rādītāja lineāra interpolācija.

2.36. "*Atjaunotājs*" ir fiziska vai juridiska persona, kas tipa apstiprinātājas iestādes (*TAA*) priekšā ir atbildīga par visiem tipa apstiprināšanas aspektiem atbilstīgi šiem noteikumiem un par ražošanas atbilstības nodrošināšanu.

2.36.1. "*Atjaunošanas ražotne*" ir vieta vai vairākas vietas, kur tiek ražotas pabeigtas atjaunotās riepas.

2.37. "*Atjaunošana*" ir kopējs termins, kas apzīmē lietotas riepas pārjaunošanu, nomainot nodilušo protektoru ar jaunu materiālu. Tā var ietvert arī sānmalas ārējās virsmas renovāciju. Tā aptver šādas procesa metodes.

2.37.1. "*Virskārtas likšana*" – protektora nomaiņa.

2.37.2. "*Virskārtas atjaunošana*" – protektora nomaiņa un sānu daļēja pārklāšana ar jaunu materiālu.

2.37.3. "*No borta līdz bortam*" – protektora nomaiņa un sānmalas renovācija, tajā skaitā riepas visas apakšējās zonas vai tās daļas.

2.38. "*Korpuss*" ir nodilusi riepa, kas sastāv no karkasa un atlikušā protektora, un sānmalu materiāla.

2.39. "*Slīpēšana*" ir process, kurā no korpusa noņem veco materiālu, lai virsmu sagatavotu jauna materiāla uzklāšanai.

2.40. "*Remonts*" ir bojātu korpusu labošanas darbi atzītu ierobežojumu ietvaros.

2.41. "*Protektora materiāls*" ir materiāls tādā stāvoklī, kas piemērots nodilušā protektora nomainīšanai. Tas var būt dažādas formas, piemēram:

2.41.1. "*ieapaļš*" – noteikta garuma iepriekš sagriezts materiāls, kas izpresēts, lai piešķirtu vajadzīgo šķērsgriezuma profilu, un pēc tam tiek uzlikts sagatavotajam korpusam nekarsēts. Jaunais materiāls ir jāvulkanizē;

2.41.2. "*sloksne*" – protektora materiāla lenta, kas tieši izpresēta un uztīta uz sagatavotā korpusa, piešķirot vajadzīgo šķērsgriezuma profilu. Jaunais materiāls ir jāvulkanizē;

2.41.3. "*tiešais presējums*" – protektora materiāls, kas izpresēts, lai piešķirtu vajadzīgo šķērsgriezuma profilu, un tieši uzpresēts sagatavotajam korpusam. Jaunais materiāls ir jāvulkanizē;

2.41.4. "*iepriekš vulkanizēts*" – iepriekš formēts un vulkanizēts protektors, kas uzlikts tieši uz sagatavotā korpusa. Jaunais materiāls ir jāpiekausē korpusam.

2.42. "*Sānmalas ārslānis*" ir materiāls, kas izmantots korpusa sānmalu pārklāšanai, tādējādi ļaujot izveidot prasītos marķējumus.

2.43. "*Savienošanas gumija*" ir materiāls, kas izmantots kā jauna protektora un korpusa sakausēšanas slānis, kā arī nelielu bojājumu labošanai.

2.44. "*Cements*" ir līmvielas šķīdums jauno materiālu noturēšanai vietā pirms vulkanizācijas.

2.45. "*Vulkanizācija*" ir termins, kuru lieto, lai aprakstītu jaunā materiāla fizikālo īpašību izmaiņas, kuras parasti notiek karstuma un spiediena ietekmē noteiktā laikposmā kontrolētos apstākļos.

2.46. "*Radiāla mešana*" ir mainīgums riepas rādiusam, kas izmērīts pa riepas virsmas ārējo aploci.

2.47. "*Disbalanss*" ir izmērītais masas sadalījuma mainīgums ap riepas vidusasi. To var mērīt vai nu kā "statisku" , vai "dinamisku" disbalansu.

2.48. "*Atjaunošanas procesā izmantotā protektora piegādātājs*" ir fiziska vai juridiska persona, kas tipa apstiprinātājas iestādes priekšā ir atbildīga par visiem tipa apstiprināšanas aspektiem atbilstīgi ANO Noteikumiem Nr. 172.

2.49. "*Atjaunošanas procesā izmantotais protektors*" ir vai nu iepriekš vulkanizēts protektors, vai vulkanizācijas procesā veidnē izmantotā protektora galveno īpašību specifikācija.

2.50. "*Riepas ražotājs*" ir fiziska vai juridiska persona, kas bijusi atbildīga tās *TAA* priekšā, kura piešķīrusi jaunu riepu sākotnējo tipa apstiprinājumu, un par ražošanas atbilstības nodrošināšanu atbilstoši jaunām riepām piemērojamajiem noteikumiem.

2.51. "*Materiāla ražotājs / materiāla piegādātājs*" ir fiziska vai juridiska persona, kas atjaunotājam nodrošina atjaunošanas vai remonta materiālus.

2.52. "*Zīmols / preču zīme*" ir zīmola vai preču zīmes identifikācija, ko noteicis atjaunotājs un kas marķēta uz riepas sānmalas(-ām). Zīmols / preču zīme drīkst būt tāda pati kā atjaunotājam.

2.53. "*Tirdzniecības apraksts / komercnosaukums*" ir atjaunotāja piešķirtā riepu kopas identifikācija. Tā drīkst sakrist ar zīmolu/preču zīmi.

2.54. "*Pastiprināta riepa*" jeb "*riepa lielākai slodzei*" ir riepa, kas konstruēta, lai pie lielāka spiediena riepā tā izturētu lielāku slodzi nekā attiecīga standarta riepa pie standarta spiediena riepā, kā norādīts ISO 4000-1:2021.

2.55. "*Riepa izmantošanai smagos sniega apstākļos*" ir sniega riepa vai īpaša lietojuma riepa, kuras galvenās īpašības, to skaitā protektora raksts, ir specifiski konstruētas izmantošanai smagos sniega apstākļos un kura atbilst ANO Noteikumu Nr. 172 6.1. punkta prasībām.

2.56. "*Profesionāla bezceļa riepa*" ir īpaša lietojuma riepa, ko galvenokārt izmanto smagos bezceļa apstākļos.

2.57. "*Rievu koeficients*" ir attiecība starp laukumu, ko atsauces virsmā veido rievas, un šīs atsauces virsmas laukumu, kas aprēķināta saskaņā ar veidnes rasējumu.

2.58. "*Palielinātas mobilitātes riepa* (EMT)" ir radiālas struktūras riepa, ka ļauj uz pienācīga riteņa montētai riepai, kad nav nekādu papildu sastāvdaļu, nodrošināt transportlīdzeklim riepas pamatfunkcijas 80 km/h kustības ātrumā 80 km nobraukumam braukšanas režīmā ar tukšu riepu.

2.59. "*Braukšanas režīms ar tukšu riepu*" ir riepas stāvoklis, būtiski saglabājot tās strukturālo integritāti, braucot, kad spiediens riepā ir starp 0 un 70 kPa.

2.60. "*Riepas pamatfunkcijas*" ir piesūknētas riepas normāla spēja izturēt konkrēto slodzi līdz konkrētam ātrumam un pārnest braukšanas, stūrēšanas un bremzēšanas spēkus uz zemi, pa kuru tā ripo.

2.61. "*Saspiesta profila augstums*" ir starpība starp saspiesta profila rādiusu, izmērītu no loka centra līdz veltņa virsmai, un pusi no loka nominālā diametra, kas definēts šo noteikumu 2.26. punktā.

3. Marķējumi

3.1. Atjaunotu riepu marķējumu izkārtojuma piemērs ir parādīts šo noteikumu 3. pielikumā.

3.2. Uz atjaunotu riepu abām sānmalām, ja riepas ir simetriskas, un vismaz uz ārējās sānmalas, ja riepas ir asimetriskas, jānorāda:

3.2.1. atjaunotāja nosaukums vai zīmols/preču zīme;

3.2.2. tirdzniecības apraksts / komercnosaukums (sk. šo noteikumu 2. punktu). Taču tirdzniecības apraksts netiek prasīts, ja tas sakrīt ar zīmolu/preču zīmi;

3.2.3. riepas izmēra apzīmējums, kas definēts 2.21. punktā;

3.2.4. struktūras indikācija šādi:

3.2.4.1. uz diagonālām (slīpkārtu) riepām: bez indikācijas vai ar burtu "D" pirms loka diametra marķējuma;

3.2.4.2. uz radiālkārtu riepām: ar burtu "R" pirms loka diametra marķējuma un pēc izvēles ar vārdu "RADIAL";

3.2.4.3. uz slīpi apjoztām riepām: ar burtu "B" pirms loka diametra marķējuma un papildus ar vārdiem "BIAS-BELTED";

3.2.5. ekspluatācijas apraksts, kas definēts 2.32. punktā;

3.2.6. vārds "TUBELESS", ja riepa ir konstruēta izmantošanai bez kameras;

3.2.7. uzraksts M+S vai MS, vai M.S., vai M&S, ja riepa klasificēta lietojuma kategorijā "ziemas riepa" vai ja riepa klasificēta lietojuma kategorijā "īpaša lietojuma riepa", kā riepas ražotājs to deklarējis saskaņā ar 4.1.5.3.1. punktu un atbilstoši arī 2.3.2. punktā dotajai definīcijai;

3.2.7.1. "kalnu" simbols (3 virstoņu kalns ar sniegpārslu), ja sniega riepa vai īpaša lietojuma riepa ir klasificēta kā "riepa izmantošanai smagos sniega apstākļos". "Kalnu" simbolam (3 virstoņu kalns ar sniegpārslu) jāatbilst Noteikumu Nr. 117 7. pielikuma 1. papildinājumā aprakstītajam simbolam;

3.2.7.2. uzraksts "ET" un/vai "POR", ja riepa klasificēta lietojuma kategorijā "īpaša lietojuma riepa". Papildus drīkst būt arī uzraksts M+S vai M.S, vai M&S.

"ET" apzīmē padziļinātu protektoru, un "POR" apzīmē profesionālu bezceļu;

3.2.8. vārds "REINFORCED" vai vārdi "EXTRA LOAD", ja tā ir pastiprināta riepa;

3.2.9. atjaunošanas datums četru ciparu grupas formā, no kuriem pirmie divi norāda nedēļu un otrie divi norāda gadu, kurā riepa atjaunota. Datuma kods var aptvert ražošanas laikposmu no nedēļas, kuru norāda nedēļas kārtas skaitlis, līdz un ieskaitot trīs nedēļas pēc tās. Piemēram, marķējums "2503" varētu norādīt uz riepu, kas atjaunota 2003. gada 25., 26., 27. vai 28. nedēļā.

Datuma kodu drīkst marķēt tikai uz vienas sānmalas;

3.2.10. vārds "RETREAD". Pēc atjaunotāja pieprasījuma drīkst pievienot atbilstošu terminu citās valodās;

3.2.11. zemāk redzamais simbols, ja riepa ir *EMT*, kur "h" ir vismaz 12 mm;

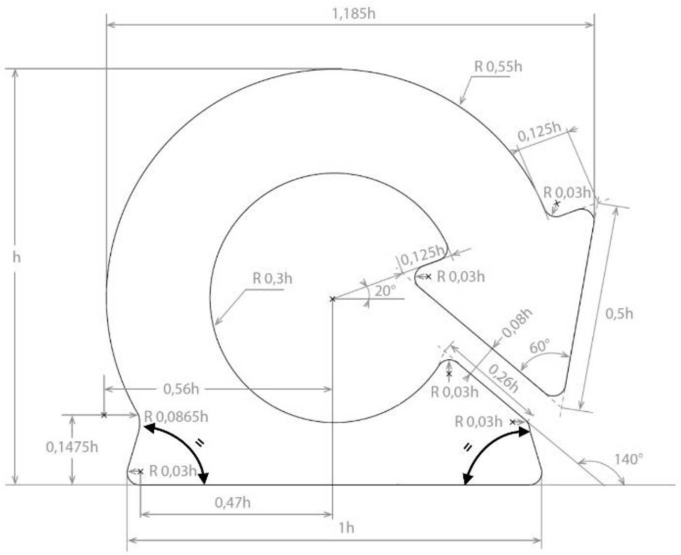

3.2.12. burti "ERS" (kas nozīmē "paplašināta radiālā struktūra") riepām ar radiālu struktūru, kur kārtas kordi karkasā neatrodas 90° pret protektora viduslīniju visā riepas šķērsgriezumā;

3.2.13. uz riepām, kuras ražotas "no borta līdz bortam" procesā, kas definēts 2.37.3. punktā, vai jebkādā procesā, kurā tiek atjaunots sānmalas materiāls, jābūt 2.21.5. punktā minētajai identifikācijai, kurai jāatrodas uzreiz aiz 2.21.4. punktā minētā loka diametra marķējuma.

3.3. Pirms apstiprināšanas uz riepām jābūt brīvai vietai, kas ir pietiekami liela, lai tajā ievietotos šo noteikumu 5.8. punktā minētā un 2. pielikumā parādītā apstiprinājuma marķējuma zīme.

3.4. Pēc apstiprināšanas šo noteikumu 5.8. punktā minētie un 2. pielikumā parādītie marķējumi jāliek 3.3. punktā minētajā brīvajā laukumā. Šo marķējumu drīkst likt tikai uz vienas sānmalas.

3.4.1. Ja atjaunotā riepa klasificēta kā "sniega riepa lietošanai smagos sniega apstākļos", papildus jāliek ANO Noteikumu Nr. 172 5.4. punktā minētā un to 2. pielikumā parādītā apstiprinājuma marķējuma zīme.

3.5. Marķējumiem, kas minēti 3.2. punktā, un apstiprinājuma marķējuma zīmei, kas noteikta 3.4. un 5.8. punktā, jābūt skaidri redzamiem. Tiem jāizceļas virs riepas virsmas vai jābūt iespiestiem tajā, vai jābūt pastāvīgi marķētiem uz riepas.

3.5.1. (Rezervēts)

3.5.2. Ja 3.2.8. punktā noteiktais atjaunošanas datums nav iekausēts, tam jābūt uzliktam ne vēlāk kā piecas darbdienas pēc atjaunošanas procesa pabeigšanas attiecīgajā ražotnē.

3.6. Ja pēc riepu atjaunošanas joprojām ir salasāmas sākotnējā ražotāja specifikācijas, tās uzskata par atjaunotās riepas atjaunotāja specifikācijām. Ja sākotnējās specifikācijas pēc atjaunošanas neattiecas, tām jābūt pilnībā likvidētām.

3.7. Sākotnējā "E" vai "e" apstiprinājuma marķējuma zīme un apstiprinājuma numurs jālikvidē.

4. Apstiprinājuma pieteikums

Riepu atjaunošanas ražotnes apstiprināšanai ir attiecināmas šādas procedūras.

4.1. Riepu atjaunošanas ražotnes apstiprinājuma pieteikumu iesniedz tā tirdzniecības nosaukuma vai preču zīmes turētājs, ko liek uz riepas, vai tā pienācīgi pilnvarots pārstāvis. Tajā norāda:

4.1.1. atjaunotās riepas ražojošā uzņēmuma struktūras aprakstu;

4.1.2. īsu aprakstu par kvalitātes pārvaldības sistēmu, kas nodrošina riepu atjaunošanas procedūru efektīvu kontroli, lai izpildītu šo noteikumu prasības;

4.1.3. zīmolu(-s)/preču zīmi(-es), ko liks uz saražotajām atjaunotajām riepām;

4.1.4. tirdzniecības aprakstu(-s) / komercnosaukumu(-s) (sk. 2. punktu), ko varētu attiecināt uz saražotajām atjaunotajām riepām;

4.1.5. šādu informāciju par atjaunojamo riepu kopu:

4.1.5.1. riepu izmēru diapazonu;

4.1.5.2. riepu struktūru (diagonālas jeb slīpkārtu, slīpi apjoztas vai radiālas);

4.1.5.3. riepu lietojuma kategoriju (normāla riepa vai sniega riepas, vai īpaša lietojuma riepa, vai īslaicīgas lietošanas);

4.1.5.3.1. attiecībā uz "īpaša lietojuma riepu" lietojuma kategorijai piederošām riepām – tās, uz kurām drīkst būt uzraksts M+S vai M.S, vai M&S;

4.1.5.3.2. to riepu sarakstu kuras klasificētas kā riepas izmantošanai smagos sniega apstākļos;

4.1.5.3.2.1. attiecībā uz atjaunotām riepām, kas ražotas, izmantojot vai nu iepriekš vulkanizētu protektoru, vai procesu ar tāda paša protektora raksta vulkanizāciju veidnē, kas aptverts 6.6.3.1. punktā, sarakstā riepas skaidri identificē, lai tās attiecīgi sasaistītu ar 6.6.3.1. punkta b) apakšpunktā norādīto(-ajiem) sarakstu(-iem). Šī tabula ir dota kā piemērs;

Riepas izmēra apzīmējums, slodzes indeksi, ātruma simboli	TM1	TM2	TM3
185/60 R 14 82 H	TPM1/TPR1, TA1	–	TPM2/TPR2, TA2
195/65 R 15 91 H	TPM1/TPR1, TA1	–	–
205/55 R 16 94 V XL	–	TPM3/TPR3, TA3	TPM4/TPR4, TA4
235/60 R 17 102 H	–	–	–
255/45 R 18 99 V	–	TPM5/TPR5, TA5	–

Piezīmes.

TM: iepriekš vulkanizēta protektora ražotāja zīmols / preču zīme.

TPM: iepriekš vulkanizēta protektora ražotāja sniegts protektora raksta tirdzniecības apraksts / komercnosaukums.

TPR: atjaunotāja, ja tas atšķiras no TPM, sniegts protektora raksta tirdzniecības apraksts / komercnosaukums.

TA: saskaņā ar ANO Noteikumiem Nr. 172 piešķirta apstiprinājuma numurs atjaunotas riepas tipam, kas ražota, izmantojot vai nu iepriekš vulkanizētu protektoru, vai vulkanizācijas procesu veidnē un protektoru, kuram ir tādas pašas galvenās īpašības, to skaitā protektora raksts;

4.1.5.3.2.2. attiecībā uz atjaunotām riepām, kas ražotas, izmantojot vai nu vulkanizācijas procesu veidnē, vai iepriekš vulkanizētu protektora materiālu, kuram ir tādas pašas galvenās īpašības, to skaitā protektora raksts(-i), kā jaunam riepas tipam, kas aptverts 6.6.3.2. punktā, sarakstā riepas skaidri identificē, lai tās attiecīgi sasaistītu ar 6.6.3.2. punkta b) apakšpunktā norādīto(-ajiem) sarakstu(-iem). Šī tabula ir dota kā piemērs;

Riepas izmēra apzīmējums, slodzes indeksi, ātruma simboli	TM1	TM2	TM3
185/60 R 14 82 H	TPM1/TPR1, TA1	–	TPM2/TPR2,TA2
195/65 R 15 91 H	TPM1/TPR1, TA1	–	–
205/55 R 16 94 V XL	–	TPM3/TPR3, TA3	TPM4/TPR4, TA4
235/60 R 17 102 H	–	–	–
255/45 R 18 99 V	–	TPM5/TPR5, TA5	–

Piezīmes.

TM: riepas ražotāja zīmols / preču zīme.

TPM: riepas ražotāja sniegts protektora raksta tirdzniecības apraksts / komercnosaukums.

TPR: riepas atjaunotāja sniegts protektora raksta tirdzniecības apraksts / komercnosaukums.

TA: saskaņā ar ANO Noteikumiem Nr. 172 piešķirta apstiprinājuma numurs atjaunotas riepas tipam, kas ražota, izmantojot iepriekš vulkanizētu protektoru vai vulkanizācijas procesu veidnē un protektoru, kuram ir tādas pašas galvenās īpašības, to skaitā tādu jaunu riepu protektora raksts, kuras apstiprinātas saskaņā ar ANO Noteikumiem Nr. 117;

4.1.5.3.2.3. attiecībā uz atjaunotām riepām, kas ražotas, izmantojot vulkanizācijas procesu veidnē un protektora rakstu, kas aptverts 6.6.3.3. punktā, sarakstā riepas skaidri identificē, lai tās attiecīgi sasaistītu ar 6.6.3.3. punkta b) apakšpunktā norādīto(-ajiem) sarakstu(-iem). Šī tabula ir dota kā piemērs;

Riepas izmēra apzīmējums, slodzes indeksi, ātruma simboli	TPR1	TPR2	TPR3
185/60 R 14 82 H	TA1	–	TA3
195/65 R 15 91 H	TA1	–	–
205/55 R 16 94 V XL	–	TA2	TA3
235/60 R 17 102 H	–	–	–
255/45 R 18 99 V	–	TA2	–

Piezīmes.

TPR: riepas atjaunotāja sniegts protektora raksta tirdzniecības apraksts / komercnosaukums.

TA: saskaņā ar ANO Noteikumiem Nr. 172 atjaunotas riepas tipam piešķirta apstiprinājuma numurs;

4.1.5.4. atjaunošanas sistēmu un jauno izmantojamo materiālu uzklāšanas metodes, kā noteikts 2.37. un 2.41. punktā;

4.1.5.5. atjaunojamo riepu maksimālā ātruma simbolu;

4.1.5.6. atjaunojamo riepu maksimālās slodzes indeksu;

4.1.5.7. riepu starptautisko standartu, kuram atbilst riepu kopa.

4.2. Pēc tipa apstiprinātājas iestādes pieprasījuma atjaunotājs iesniedz riepu paraugus testēšanai vai to tehnisko dienestu izdotu testa ziņojumu kopijas, kas paziņoti atbilstoši šo noteikumu 12. punktam.

5. Apstiprinājums

5.1. Lai atjaunotu riepas, no atbildīgajām iestādēm jāsaņem atjaunošanas ražotnes apstiprinājums saskaņā ar šo noteikumu prasībām. Atbildīgā iestāde veic šajos noteikumos aprakstītos nepieciešamos pasākumus, lai nodrošinātu, ka attiecīgajā ražotnē atjaunotās riepas atbildīs šajos noteikumos noteiktajām prasībām. Atjaunošanas ražotne ir pilnībā atbildīga par to, lai nodrošinātu, ka atjaunotās riepas atbildīs šo noteikumu prasībām un tām būs pienācīga veiktspēja normālas izmantošanas laikā.

5.2. Papildus noteiktajām prasībām riepu atjaunošanas ražotnes sākotnējai novērtēšanai apstiprinātājai iestādei jāpārliecinās, ka procedūru, darbību, instrukciju un specifikāciju dokumentācija, ko nodrošina materiālu piegādātāji, ir riepu atjaunošanas ražotnes darbiniekiem labi saprotamā valodā.

5.3. Apstiprinātājai iestādei jānodrošina, ka procedūru un darbību dokumentācija katrā ražotnē satur specifikācijas attiecībā uz izmantotajiem remonta materiāliem un procesiem, riepas karkasa caurdūrumu un bojājumu remontējamības robežām neatkarīgi no tā, vai šādi bojājumi ir esoši, vai radušies procesā, kad notiek sagatavošana atjaunošanai.

5.4. Saskaņā ar 6.7. un 6.8. punktu pirms apstiprinājuma piešķiršanas iestādei jāgūst pārliecība, ka atjaunotās riepas atbilst šiem noteikumiem un ka testi ir sekmīgi veikti vismaz pieciem un ne obligāti vairāk kā 20 atjaunotu riepu paraugiem, kuri reprezentē riepu kopu, kas ražotas atjaunošanas ražotnē.

5.5. Ja testu laikā reģistrē kādu neatbilstību, tad jātestē vēl divi tās pašas specifikācijas riepas paraugi. Ja viens vai abi no šiem diviem paraugiem testu neiztur, tad jātestē vēl divi izšķiroši paraugi.

Ja viens vai abi no šiem izšķirošajiem paraugiem testu neiztur, tad atjaunošanas ražotnes apstiprinājuma pieteikumu noraida.

5.6. Ja visas šo noteikumu prasības ir izpildītas, tad piešķir apstiprinājumu un katrai apstiprinātajai atjaunošanas ražotnei piešķir apstiprinājuma numuru. Pirmie divi šā numura cipari norāda grozījumu sēriju, kura ietver visjaunākos būtiskos tehniskos grozījumus, kas noteikumos izdarīti apstiprinājuma izdošanas laikā. Apstiprinājuma numura priekšā ir "108R", kas nozīmē, ka apstiprinājums attiecas uz riepu, kas atjaunota atbilstoši šo noteikumu priekšrakstiem. Tā pati iestāde nedrīkst piešķirt to pašu numuru citai ražotnei, uz kuru attiecas šie noteikumi.

5.7. Paziņojumu par apstiprinājuma piešķiršanu, paplašinājumu, atteikumu vai anulēšanu vai ražošanas pilnīgu izbeigšanu atbilstīgi šiem noteikumiem dara zināmu šos noteikumus piemērojošajām 1958. gada Nolīguma pusēm, izmantojot šo noteikumu 1. pielikumā dotajam paraugam atbilstošu veidlapu.

5.8. Uz katras šiem noteikumiem atbilstošas atjaunotas riepas 3.3. punktā minētajā vietā un papildus 3.2. punktā noteiktajiem marķējumiem liek labi redzamu starptautisku apstiprinājuma marķējuma zīmi, ko veido:

5.8.1. aplis, kurā ir burts "E" un tās valsts pazīšanas numurs, kura piešķīrusi apstiprinājumu ([10]), un

5.8.2. apstiprinājuma numurs, kas aprakstīts 5.6. punktā.

5.9. Šo noteikumu 2. pielikumā dots apstiprinājuma marķējuma zīmes izkārtojuma piemērs.

6. Prasības

6.1. Riepas nedrīkst pieņemt atjaunošanai, ja tām nav tipa apstiprinājuma un ne "E", ne "e" zīmes.

6.1.1. Lielam ātrumam paredzētas riepas, uz kurām riepas izmēra apzīmējumā ir tikai uzraksts "ZR" un nav ekspluatācijas apraksta, atjaunot nedrīkst.

6.2. Riepas, kuras jau iepriekš tikušas atjaunotas, vēl vienai atjaunošanai pieņemt nedrīkst.

6.3. Atjaunošanai pieņemta korpusa vecums nedrīkst pārsniegt septiņus gadus, vadoties pēc ciparie m, kas rāda oriģinālās riepas ražošanas gadu; piem., riepu, kas marķēta ar datuma kodu "253", var pieņemt atjaunošanai līdz 2000. gada beigām.

([10]) Kā definēts Konsolidētās rezolūcijas par transportlīdzekļu konstrukciju 3. pielikumā (R.E.3).

6.4. Atjaunošanas priekšnosacījumi

6.4.1. Riepām pirms inspicēšanas jābūt tīrām un sausām.

6.4.2. Katras riepas iekšpuse un ārpuse pirms slīpēšanas pienācīgi jāizpēta, lai nodrošinātu tās piemērotību atjaunošanai.

6.4.3. Riepas ar redzamiem bojājumiem, kas radušies no pārslogošanas vai pārāk zema spiediena riepā, atjaunot nedrīkst.

6.4.4. Riepas ar šādiem bojājumiem atjaunot nedrīkst:

6.4.4.1.
a) dziļas plaisas, kas sniedzas līdz karkasam;
b) karkasa caurdūrumi vai korpusa bojājumi virs ātruma simbola "H", izņemot vietās, kur uz šā korpusa tiks likts mazāka ātruma simbols;
c) iepriekš veikti bojājumu remontdarbi, kas pārsniedz remontējamības robežas – sk. 5.3. punktu;
d) karkasa plīsums;
e) eļļas vai ķīmikāliju vērā ņemamas iedarbības sekas;
f) vairāki bojājumi pārāk tuvu viens otram;
g) bojāts vai plīsis borts;
h) iekšējā ieklājuma neremontējams stāvoklis vai bojājumi;
i) borta bojājumi, kas nav nebūtiski tikai "gumijas" bojājumi;
j) atsegti kordi protektora nodiluma vai sānmalas noberzuma dēļ;
k) neremontējama protektora vai sānmalas materiāla atdalīšanās no karkasa;
l) strukturāli sānmalas bojājumi.

6.4.5. Radiālkārtu riepu karkasus ar atdalījušos brekeru, ja nav tikai vaļīga brekera mala, atjaunošanai pieņemt nedrīkst.

6.5. Sagatavošana

6.5.1. Pēc slīpēšanas un pirms jaunā materiāla uzklāšanas katra riepa rūpīgi atkārtoti jāizpēta vismaz no ārpuses, lai nodrošinātu tās turpmāku piemērotību atjaunošanai.

6.5.2. Visai virsmai, uz kuras jāuzklāj jauns materiāls, jābūt sagatavotai bez pārkasēšanas. Slīpētās virsmas struktūrā nedrīkst būt dziļu slīpēšanas radītu rievu vai irdena materiāla.

6.5.3. Ja ir jāizmanto iepriekš vulkanizēts materiāls, sagatavotā laukuma kontūrām jāatbilst materiāla ražotāja prasībām.

6.5.4. Vaļēji kordu gali nav pieļaujami.

6.5.5. Sagatavošanas procesā nedrīkst tikt bojāti korpusa kordi.

6.5.6. Slīpēšanas izraisīti radiālo riepu brekera bojājumi drīkst būt tikai lokāli galējā ārējā kārtā.

6.5.7. Slīpēšanas izraisītu bojājumu ierobežojumi diagonālu kārtu riepā ir šādi.

6.5.7.1. Divu kārtu konstrukcijā nedrīkst būt karkasa bojājumu, izņemot nelielus lokālus slīpēšanas izraisītus korpusa šuves bojājumus.

6.5.7.2. Vairāk nekā divu kārtu brekera konstrukcijas bezkameras veida riepām nedrīkst būt nekādu karkasa vai brekera bojājumu.

6.5.7.3. Vairāk nekā divu kārtu brekera konstrukcijas riepām ar kameru ir pieļaujami nelieli lokāli brekera bojājumi.

6.5.7.4. Četru un vairāk kārtu konstrukcijas bezkameras veida riepām nedrīkst būtu nekādu karkasa vai brekera bojājumu.

6.5.7.5. Četru un vairāk kārtu konstrukcijas riepām ar kameru bojājumiem jāaprobežojas tikai ar galējo ārējo kārtu protektora vidusdaļā.

6.5.8. Atsegtas tērauda daļas ir pēc iespējas ātrāk jāapstrādā ar pienācīgu materiālu, ko nosaka minētā pienācīgā materiāla ražotājs.

6.6. Atjaunošana

6.6.1. Atjaunotājam ir jānodrošina, ka vai nu remonta materiālu, to skaitā ielāpu, ražotājs, vai piegādātājs ir atbildīgs par:

a) to uzklāšanas un uzglabāšanas metodes(-žu) noteikšanu, ja atjaunotājs pieprasa, tās valsts oficiālajā valodā, kurā materiāli jāizmanto;

b) to bojājumu aprobežojumu noteikšanu, kādiem materiāli paredzēti, ja atjaunotājs pieprasa, tās valsts oficiālajā valodā, kurā materiāli jāizmanto;

c) nodrošināšanu, ka riepu pastiprināti ielāpi, kad tie korekti likti karsa remontdarbu laikā, ir piemēroti šim nolūkam;

d) nodrošināšanu, ka ielāpi spēj izturēt divreiz lielāku maksimālo spiedienu riepā nekā noradījis riepas ražotājs;

e) nodrošināšanu, ka jebkuri citi remonta materiāli ir piemēroti paredzētajam nolūkam.

6.6.2. Atjaunotājs ir atbildīgs par remonta materiāla korektu uzlikšanu un nodrošināšanu, ka remonts nav izraisījis defektus, kas varētu ietekmēt apmierinošu riepas darbmūžu.

6.6.3. Atjaunotājam jānodrošina, ka protektora vai sānmalu materiāla vai nu ražotājs, vai piegādātājs sniedz specifikācijas par šā materiāla uzglabāšanas un izmantošanas nosacījumiem, lai garantētu materiāla īpašības. Ja atjaunotājs to pieprasa, šai informācijai jābūt tās valsts oficiālajā valodā, kurā šie materiāli jāizmanto.

6.6.3.1. Attiecībā uz atjaunotām riepām, kas ražotas, izmantojot iepriekš vulkanizētu protektoru un/vai vulkanizācijas procesu veidnē ar tādu pašu protektora rakstu, ko neaptver 6.6.3.2. punkts, un kuru tips apstiprināts atbilstīgi ANO Noteikumiem Nr. 172, atjaunotājam jānodrošina, ka atjaunošanas procesā izmantojamā(-o) protektora(-u) piegādātājs(-i) iesniedz saskaņā ar šiem noteikumiem apstiprinājumu izdodošajai tipa apstiprinātājai iestādei un tehniskajam dienestam, un neobligāti atjaunotājam:

a) ANO Noteikumiem Nr. 172 atbilstoša(-u) sertifikāta(-u), ko izdevusi attiecīga tipa apstiprinātāja iestāde, kopiju(-as);

b) riepas izmēru sarakstu(-s), kas pievienots(-i) ANO Noteikumiem Nr. 172 atbilstošam(-iem) sertifikātam(-iem). Šajā(-os) sarakstā(-os) jāiekļauj vismaz tās riepas, kas definētas 4.1.5.3.2.1. punktā;

c) tā(to) protektora raksta(-u) rasējumu(-s), ko aptver ANO Noteikumiem Nr. 172 atbilstošs(-i) sertifikāts(-i), arī galvenās īpašības attiecībā uz veiktspēju sniegā;

d) jaunāka ražošanas atbilstības ziņojuma, ko prasa ANO Noteikumi Nr. 172, kopiju.

6.6.3.2. Attiecībā uz atjaunotām riepām, kas ražotas, izmantojot vai nu vulkanizācijas procesu veidnē, vai iepriekš vulkanizētu protektoru ar tādu(-iem) pašu(-iem) protektora rakstu(-iem) kā riepas jaunam tipam, kas apstiprināts saskaņā ar Noteikumiem Nr. 117 un atbilst minimālajām prasībām attiecībā uz veiktspēju sniegā

smagos sniega apstākļos, atjaunotājam jānodrošina, ka jauna riepas tipa ražotājs iesniedz saskaņā ar šiem noteikumiem apstiprinājumu izdodošajai tipa apstiprinātājai iestādei un tehniskajam dienestam, un neobligāti atjaunotājam:

a) ANO Noteikumiem Nr. 172 atbilstoša(-u) sertifikāta(-u), ko attiecīga tipa apstiprinātāja iestāde izdevusi, balstoties uz ANO Noteikumiem Nr. 117 atbilstoša(-iem) sertifikāta(-iem), kopiju(-as);

b) riepas izmēru sarakstu(-s), kas pievienots(-i) ANO Noteikumiem Nr. 172 atbilstošam(-iem) sertifikātam(-iem). Šajā(-os) sarakstā(-os) jāiekļauj vismaz tās riepas, kas definētas 4.1.5.3.2.2. punktā;

c) tā(to) protektora raksta(-u) rasējumu(-s), ko aptver ANO Noteikumiem Nr. 117 atbilstošs(-i) sertifikāts(-i), arī galvenās īpašības attiecībā uz veiktspēju sniegā;

d) jaunāka ražošanas atbilstības ziņojuma, ko prasa ANO Noteikumi Nr. 117, kopiju.

6.6.3.3. Attiecībā uz atjaunotām riepām, kas ražotas, izmantojot vulkanizācijas procesu veidnē, ko neaptver 6.6.3.1. vai 6.6.3.2. punkts, un kuru tips apstiprināts atbilstīgi ANO Noteikumiem Nr. 172, atjaunotājam jāiesniedz tipa apstiprinātājai iestādei, kura izdod apstiprinājumu saskaņā ar šiem noteikumiem, un tehniskajam dienestam:

a) ANO Noteikumiem Nr. 172 atbilstoša(-u) sertifikāta(-u), ko izdevusi attiecīga tipa apstiprinātāja iestāde, kopiju(-as);

b) riepas izmēru sarakstu(-s), kas pievienots(-i) ANO Noteikumiem Nr. 172 atbilstošam(-iem) sertifikātam(-iem). Šajā(-os) sarakstā(-os) jāiekļauj vismaz tās riepas, kas definētas 4.1.5.3.2.3. punktā;

c) tā(to) protektora raksta(-u) rasējumu(-s), arī galvenās īpašības attiecībā uz veiktspēju sniegā;

d) jaunāka ražošanas atbilstības ziņojuma, ko prasa ANO Noteikumi Nr. 172, kopiju.

6.6.3.4. Attiecībā uz atjaunotām riepām, kas ražotas, izmantojot iepriekš vulkanizētu(-s) protektora materiālu(-s) un kuru tips apstiprināts atbilstīgi ANO Noteikumiem Nr. 172, atjaunotājam jānodrošina, ka uz iepriekš vulkanizēta protektora materiāla(-u) iepakojuma līdz tā atvēršanai un izmantošanas uzsākšanai atjaunošanas procesā ir uzlīme ar apstiprinājuma marķējumu, ja vien apstiprinājuma marķējums nav redzams protektora pleca zonā.

6.6.4. Atjaunotājam ir jānodrošina, ka remonta materiāls un/vai sastāvs ir dokumentēts ražotāja vai piegādātāja sertifikātā. Materiāla sastāvam jābūt piemērotam paredzētajam riepas lietojum.

6.6.5. Pēc visu bojājumu novēršanas un materiālu pievienošanas darbībām apstrādātās riepas jāvulkanizē pēc iespējas ātrāk un ne vēlāk, kā norādīts materiāla ražotāja specifikācijās.

6.6.6. Riepa jāvulkanizē tik ilgi un pie tādas temperatūras un spiediena, kas atbilst un norādīts izmantojamajiem materiāliem un iekārtām.

6.6.7. Veidnes izmēriem jābūt piemērotiem jaunā materiāla biezumam un noslīpētā korpusa izmēriem. Formētas radiālkārtu riepas jāvulkanizē tikai radiālais vai radiāli dalītās veidnēs.

6.6.8. Sākotnējā materiāla biezumam pēc slīpēšanas un jebkādu jauno materiālu vidējam biezumam zem protektora raksta pēc atjaunošanas ir jāatbilst 6.6.8.1. un 6.6.8.2. punktā norādītajam. Materiāla biezums jebkurā punktā protektora platuma robežās vai pa riepas aploci jākontrolē tā, kā ir izpildīti 6.7.5. un 6.7.6. punkta noteikumi.

6.6.8.1. Radiālkārtu vai slīpi apjoztām riepām (mm):

$1,5 \leq (A + B) \leq 5$	(minimums 1,5 mm; maksimums 5,0 mm);
$A \geq 1$	(minimums 1,0 mm);
$B \geq 0,5$	(minimums 0,5 mm).

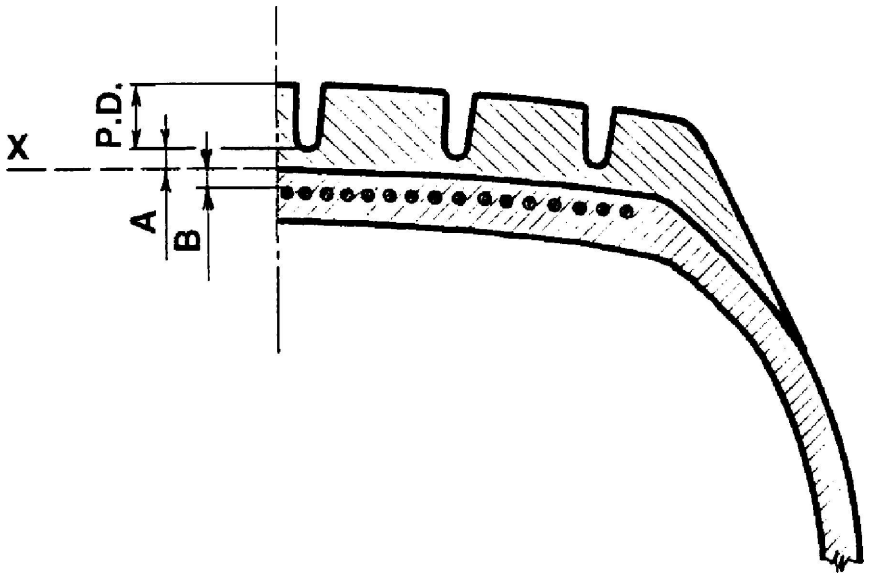

P.D. = raksta dziļums;

X = slīpējuma līnija;

A = jauna materiāla vidējais biezums zem raksta;

B = sākotnējā materiāla minimālais biezums virs brekera pēc slīpēšanas.

6.6.8.2. Diagonālajām (slīpkārtu) riepām:

sākotnējā materiāla biezumam virs brekera jābūt ≥ 0,00 mm;

jaunā materiāla vidējam biezumam virs korpusa slīpējuma līnijas jābūt ≥ 2,00 mm;

sākotnējā un jaunā materiāla kopējam biezumam zem protektora raksta rievu pamatnes ir jābūt ≥ 2,00 un ≤ 5,00 mm.

6.6.9. Atjaunotas riepas ekspluatācijas aprakstā nedrīkst būt ne lielāka ātruma simbols, ne lielākas slodzes indekss kā oriģinālajai, sākotnējai riepai.

6.6.10. Atjaunotas riepas minimālajai ātrumspējai jābūt 120 km/h (ātruma simbols "L") un maksimālajai jābūt 300 km/h (ātruma simbols "Y").

6.6.11. Protektora nodiluma indikatori jāiestrādā šādi.

6.6.11.1. Atjaunotām pneimatiskajām riepām jābūt vismaz sešām nodiluma indikatoru šķērseniskām rindām, kas vienmērīgi izvietotas un atrodas protektora galvenajās rievās. Protektora nodiluma indikatoriem jābūt tādiem, ko nevar sajaukt ar materiāla malām starp protektora ribām vai blokiem.

6.6.11.2. Tomēr riepām, kas konstruētas montēšanai uz lokiem, kuru nominālā diametra kods ir 12 vai mazāks, ir pieļaujamas četras protektora nodiluma indikatoru rindas.

6.6.11.3. Protektora nodiluma indikatoriem ar +0,60/–0,00 mm pielaidi jānorāda, ka protektora rievas vairs nav vairāk kā 1,6 mm dziļas.

6.6.11.4. Protektora nodiluma indikatoru augstumu nosaka, mērot atšķirību starp dziļumu no protektora virsmas augšas virs protektora nodiluma indikatoriem un protektora rievu pamatni protektora nodiluma indikatoru pamatnes slīpnes tuvumā.

6.7. Inspicēšana

6.7.1. Pēc vulkanizācijas, kamēr riepa vēl ir diezgan karsta, katra atjaunotā riepa jāizpēta, lai nodrošinātu, ka tai nav acīmredzamu defektu. Atjaunošanas laikā vai pēc tās riepa jāpiesūknē līdz vismaz 1,5 bar, lai veiktu izpēti. Ja ir kāds acīmredzams riepas profila defekts (piem., burbuļi, iedobumi utt.), riepa īpaši jāizpēta, lai noteiktu šā defekta cēloni.

6.7.2. Pirms, pēc atjaunošanas un tās laikā riepa vismaz vienu reizi jāpārbauda attiecībā uz tās struktūras integritāti, izmantojot piemērotu inspicēšanas metodi.

6.7.3. Kvalitātes kontroles nolūkā vairākas atjaunotas riepas jāpakļauj sagraujošai un/vai nesagraujošai testēšanai vai izpētei. Pārbaudīto riepu skaits un pārbaužu rezultāti jāreģistrē.

6.7.4. Pēc atjaunošanas atjaunotās riepas izmēriem, izmērītiem saskaņā ar šo noteikumu 6. pielikumu, jāatbilst izmēriem, kas aprēķināti saskaņā ar šo noteikumu vai nu 7. punktā, vai 5. pielikumā noteiktajām procedūrām.

6.7.5. Atjaunotas riepas radiālā mešana nedrīkst pārsniegt 1,5 mm (+0,4 mm mērīšanas pielaide).

6.7.6. Atjaunotas riepas maksimālais statiskais disbalanss, izmērīts pie loka diametra, nedrīkst pārsniegt 1,5 procentus no riepas masas.

6.7.7. Protektora nodiluma indikatoriem jāatbilst 6.6.11. punkta prasībām.

6.8. Slodzes/ātruma ilgizturības tests

6.8.1. Riepām, kas atjaunotas, lai atbilstu šiem noteikumiem, jāspēj izturēt šo noteikumu 7. pielikumā norādītais slodzes/ātruma ilgizturības tests.

6.8.1.1. Atjaunotām *EMT* riepām iepriekšminēto testu veic vienai riepai, kas piesūknēta atbilstoši 7. pielikuma 1. punktam, pie slodzes un ātruma nosacījumiem, kas marķēti uz riepas. Vēl viens slodzes/ātruma tests jāveic tāda paša tipa riepas otram paraugam, kā norādīts 7. pielikuma 3. punktā. Otro testu drīkst veikt tam pašam paraugam, ja piekrīt ražotājs.

6.8.2. Atjaunotu riepu, kurai pēc slodzes/ātruma ilgizturības testa nav redzama nekāda protektora atdalīšanās, kārtas atdalīšanās, korda atdalīšanās, izdrupumi vai kordu plīsumi, uzskata par testu izturējušu.

6.8.3. *EMT*, kam pēc 7. pielikuma 3. punktā norādītā testa nav redzama saspiesta profila augstuma izmaiņa salīdzinājumā ar saspiesta profila augstumu testa sākumā, kas lielāka nekā 20 procenti, un protektors turas pie abām sānmalām, uzskata par testu ir izturējušu.

6.8.4. Izņemot riepas ar radiālu struktūru, riepas ārējais diametrs, izmērīts sešas stundas pēc slodzes/ātruma ilgizturības testa, nedrīkst atšķirties par vairāk kā ±3,5 procentiem no ārējā diametra, kas izmērīts pirms testa.

7. Specifikācijas

7.1. Riepām, kas atjaunotas, lai atbilstu šiem noteikumiem, jāatbilst šādiem izmēriem.

7.1.1. Profila platums

7.1.1.1. Uz mērīšanas loka uzmontētas riepas profila platumu *S* aprēķina pēc šādas formulas:

$$S = S_1 + K \bullet (A - A_1)$$

un noapaļo līdz tuvākajam milimetram,

kur:

S_1: ir "projektētā profila platuma" vērtība, attiecināta uz mērīšanas loku, kādu konkrētajam riepas izmēram atjaunotājs norādījis ar atsauci uz starptautisko riepu standartu;

A: ir testa loka platums milimetros;

A_1: ir mērīšanas loka platums milimetros, kādu konkrētajam riepas izmēram atjaunotājs norādījis ar atsauci uz starptautisko riepu standartu;

K: ir koeficients, kas ir jāpieņem vienāds ar 0,4.

7.1.2. Ārējais diametrs

7.1.2.1. Atjaunotas riepas teorētisko ārējo diametru aprēķin pēc šādas formulas:

$$D = d + 2H,$$

kur:

D: ir teorētiskais ārējais diametrs milimetros;

d: ir 2.21.3. punktā definētais nosacītais skaitlis milimetros;

H: ir nominālais profila augstums milimetros, kas ir vienāds ar Sn, reizinātu ar 0,01 Ra, kur:

Sn: ir nominālais profila platums milimetros;

Ra: ir augstuma un platuma nominālā attiecība.

Visi augstākminētie simboli ir tādi, kādi norādīti uz riepas sānmalas redzamajā riepas izmēra apzīmējumā atbilstoši 3.2.2. punkta prasībām un 2.21. punktā dotajām definīcijām.

7.1.2.2. Taču riepu, kuru apzīmējums dots ANO Noteikumu Nr. 30 5. pielikuma tabulās, ārējam diametram ir jāatbilst minētajās tabulās norādītajam.

7.1.3. Atjaunotu riepu mērīšanas metodes

7.1.3.1. Atjaunotu riepu izmērus mēra saskaņā ar šo noteikumu 6. pielikumā noteiktajām procedūrām.

7.1.4. Kopējā platuma specifikācijas

7.1.4.1. Faktiskais kopējais platums drīkst būt mazāks nekā profila platums vai 7.1.1. punktā norādītais platums.

7.1.4.2. Faktiskais kopējais platums drīkst arī pārsniegt 7.1. punktā norādīto vērtību vai vērtības par:

7.1.4.2.1. 4 procentiem radiālkārtu riepām un

7.1.4.2.2. 6 procentiem diagonālām (slīpkārtu) vai slīpi apjoztām riepām;

7.1.4.2.3. turklāt, ja riepai ir īpaša aizsargjosla, platums drīkst būt līdz 8 mm lielāks nekā 7.1.4.2.1. un 7.1.4.2.2. punktā norādītās pielaides.

7.1.5. Ārējā diametra specifikācijas

7.1.5.1. Atjaunotas riepas faktiskais ārējais diametrs nedrīkst pārsniegt D_{min} un D_{max} vērtības, kas iegūtas pēc šādas formulas:

$$D_{min} = d + (2H \times a)$$

$$D_{max} = d + (2H \times b),$$

kur:

7.1.5.1.1. izmēriem, kas nav norādīti šo noteikumu 5. pielikuma tabulās, "H" un "d" ir tādi, kā noteikts 7.1.2.1. punktā;

7.1.5.1.2. izmēriem, kas minēti iepriekš 7.1.2.2. punktā:

$$H = 0,5 (D – d),$$

kur „D" ir ārējais diametrs un „d" nominālais loka diametrs, kas konkrētajam izmēram norādīts iepriekš minētajās tabulās;

7.1.5.1.3. koeficients "a" = 0,97;

7.1.5.1.4. koeficients "b" ir:

	Radiālām riepām	Diagonālām (slīpkārtu) un slīpi apjoztām riepām
Normālas lietošanas riepām	1,04	1,08

7.1.5.2. Sniega riepu maksimālais ārējais diametrs (D_{max}), aprēķināts atbilstoši 7.1.5.1. punktam, drīkst tikt pārsniegts par ne vairāk kā 1 procentu.

7.2. Lai riepu iekļautu "īpaša lietojuma riepu" kategorijā, protektoram jābūt ar blokveida rakstu, kur bloki ir lielāki un izvietoti retāk nekā normālām riepām, un jābūt ar šādiem raksturlielumiem:

a) protektora dziļums ≥ 9 mm un

b) rievu koeficients ≥ 30 procenti.

7.3. Lai riepu klasificētu kā "profesionālu bezceļa riepu", tai jābūt šādiem raksturlielumiem:

a) protektora dziļums ≥ 11 mm un

b) rievu koeficients ≥ 35 procenti, un

c) ātruma kategorija ≤ 160 km/h.

8. Pārveidojumi un apstiprinājuma paplašinājums

8.1. Par katru pārveidojumu, kas skar atjaunošanas ražotni un groza jebkādu apstiprinājuma pieteikumā, sk. 4. punktu, atjaunošanas ražotnes sniegtu informāciju, jāziņo apstiprinātājai iestādei, kas apstiprinājusi atjaunošanas ražotni. Tad šī iestāde drīkst vai nu:

8.1.1. uzskatīt, ka izdarītajiem pārveidojumiem nevarētu būt ievērojamas negatīvas sekas un ka jebkurā gadījumā atjaunošanas ražotne joprojām atbilst prasībām, vai

8.1.2. pieprasīt tālāku apstiprinājuma izskatīšanu.

8.2. Par apstiprinājuma apliecinājumu vai atteikumu, norādot pārveidojumus, 5.7. punktā norādītajā kārtībā ir jāpaziņo šos noteikumus piemērojošajām Nolīguma pusēm.

8.3. Kompetentā iestāde, kas izdod apstiprinājuma paplašinājumu, piešķir šim paplašinājumam sērijas numuru un informē par citas šos noteikumus piemērojošās 1958. gada Nolīguma puses, izmantojot šo noteikumu 1. pielikumā dotajam paraugam atbilstošu paziņojuma veidlapu.

9. Ražošanas atbilstība

Ražošanas atbilstības procedūrām jāatbilst Nolīguma 2. papildinājumā (E/ECE/324-E/ECE/TRANS/505/Rev.3) noteiktajām, izpildot šādas prasības.

9.1. Atjaunošanas ražotnei, kas apstiprināta saskaņā ar šiem noteikumiem, jāatbilst 6. punktā noteiktajām prasībām.

9.2. Apstiprinājuma turētājam jānodrošina, ka vismaz šāds skaits ražojamo kopu reprezentējošu riepu tiek pārbaudīts un testēts, kā noteikts šajos noteikumos:

0,01 procents no gada kopējā ražošanas apjoma, bet jebkurā gadījumā ne mazāk kā piecas un ne obligāti vairāk kā 20 riepas katrā ražošanas gadā, paraugus ņemot visa gada laikā.

9.3. Ja 9.2. punkta prasības izpilda apstiprinātāja iestāde vai tiek izpildītas tās vadībā, rezultātus drīkst izmantot kā daļu no 9.4. punktā noteiktajiem vai to vietā.

9.4. Iestāde, kas apstiprinājusi atjaunošanas ražotni, drīkst jebkurā laikā verificēt katrā atjaunošanas ražotnē piemērotās atbilstības kontroles metodes. Apstiprinātāja iestāde katrā atjaunošanas ražotnē ņem paraugus pēc nejaušības principa un pārbauda un testē, kā noteikts šajos noteikumos, vismaz šādu skaitu ražojamo kopu reprezentējošu riepu:

0,01 procents no gada kopējā ražošanas apjoma, bet jebkurā gadījumā ne mazāk kā piecas un ne obligāti vairāk kā 20 riepas katrā ražošanas gadā.

9.5. Testi, kas noteikti 9.4. punktā, drīkst aizstāt 9.2. punktā prasītos.

10. Sankcijas par ražošanas neatbilstību

10.1. Atjaunošanas ražotnei atbilstīgi šiem noteikumiem piešķirto apstiprinājumu drīkst anulēt, ja netiek izpildītas 9. punkta prasības vai ja atjaunošanas ražotne vai minētās atjaunošanas ražotnes saražotās atjaunotās riepas neatbilst 9. punktā noteiktajām prasībām.

10.2. Ja šos noteikumus piemērojoša Nolīguma puse anulē tās iepriekš piešķirtu apstiprinājumu, tai par to nekavējoties jāinformē pārējās šos noteikumus piemērojošās 1958. gada Nolīguma puses, izmantojot šo noteikumu 1. pielikumā dotajam paraugam atbilstošu paziņojuma veidlapu.

11. Ražošanas pilnīga izbeigšana

Iestādei, kas piešķīrusi atjaunošanas ražotnes apstiprinājumu, jābūt informētai, ja šo noteikumu tvērumā esošas darbības un atjaunotu riepu ražošana tiek pārtraukta. Pēc šādas informācijas saņemšanas iestādei šī informācija jāpaziņo pārējām šos noteikumus piemērojošajām 1958. gada Nolīguma pusēm, izmantojot šo noteikumu 1. pielikumā dotajam paraugam atbilstošu paziņojuma veidlapu.

12. Par apstiprināšanas testu veikšanu atbildīgo tehnisko dienestu, testa laboratoriju un tipa apstiprinātāju iestāžu nosaukumi un adreses

12.1. Šos noteikumus piemērojošās 1958. gada Nolīguma puses paziņo Apvienoto Nāciju Organizācijas sekretariātam par apstiprināšanas testu veikšanu atbildīgo tehnisko dienestu un attiecīgā gadījumā apstiprinātu testa laboratoriju, un tipa apstiprinātāju iestāžu, kuras piešķir apstiprinājumu un kurām jāsūta citās valstīs izdotu apstiprinājumu vai apstiprinājuma paplašinājumu, vai apstiprinājuma atteikumu, vai apstiprinājuma anulēšanu apliecinošas veidlapas, nosaukumus un adreses.

12.2. Šos noteikumus piemērojošās 1958. gada Nolīguma puses drīkst norīkot par apstiprinātām testa laboratorijām riepu ražotāju vai atjaunošanas ražotņu laboratorijas.

12.3. Ja 1958. gada Nolīguma puse piemēro 12.2. punktu, to pēc tās ieskatiem testos drīkst pārstāvēt viena vai vairākas personas.

13. Pārejas noteikumi

13.1. No 01. sērijas grozījumu oficiālās spēkā stāšanās datuma Nolīguma puse, kas piemēro šos noteikumus, neatsaka piešķirt vai neatsaka pieņemt tipa apstiprinājumus atbilstīgi šiem noteikumiem, kas grozīti ar 01. sērijas grozījumiem.

13.2 Nolīguma puses, kas piemēro šos noteikumus, turpina pieņemt to atjaunošanas ražotņu tipa apstiprinājumus un piešķirt šo apstiprinājumu paplašinājumus atbilstīgi šo noteikumu iepriekšējo sēriju grozījumiem, kuras neskar ar 01. sērijas grozījumiem ieviestās izmaiņas.

13.3. No 2025. gada 1. septembra Nolīguma pusēm, kas piemēro šos noteikumus, nav pienākuma pieņemt tipa apstiprinājumus, kas saskaņā ar iepriekšējo sēriju grozījumiem pirmo reizi izdoti pēc 2025. gada 1. septembra.

13.4. Līdz 2028. gada 1. septembrim Nolīguma puses, kas piemēro šos noteikumus, pieņem tipa apstiprinājumus, kas saskaņā ar iepriekšējo sēriju grozījumiem pirmo reizi izdoti pēc 2025. gada 1. septembra, un piešķir šo tipa apstiprinājumu paplašinājumus.

1. PIELIKUMS

Paziņojums

(Maksimālais formāts: A4 (210 × 297 mm))

Izdeva: tipa apstiprinātājas iestādes nosaukums:
……
……
……



Par ([2]): apstiprinājuma piešķiršanu
apstiprinājuma paplašinājumu
apstiprinājuma atteikumu
apstiprinājuma anulēšanu
ražošanas pilnīgu izbeigšanu

atjaunošanas ražotnei atbilstīgi ANO Noteikumiem Nr. 108

Apstiprinājuma Nr.:…… Paplašinājuma Nr.:……

1. Atjaunotāja nosaukums vai preču zīme: ……

2. Atjaunošanas ražotnes nosaukums un adrese: ……

3. Atjaunotāja pārstāvja nosaukums un adrese, ja attiecināms ……

4. Apraksta kopsavilkums, kā noteikts šo noteikumu 4.1.3. un 4.1.4. punktā:

4.1. Zīmols(-i)/preču zīme(-es) ([3]) ……

4.2. Tirdzniecības apraksts(-i) / komercnosaukums(-i) ([3]) ……

4.3. Informācija par riepu kopu, kā noteikts šo noteikumu 4.1.5. punktā: ……

5. Tehniskais dienests un attiecīgā gadījumā testu laboratorija, kas apstiprināta atbilstības apstiprināšanai un verifikācijai: ……

6. Minētā dienesta izdotā ziņojuma datums: ……

7. Minētā dienesta izdotā ziņojuma numurs: ……

8. Paplašinājuma(-u) iemesls(-i) (ja attiecināms): ……

9. Jebkādas piezīmes: ……

([1]) Tās valsts pazīšanas numurs, kura piešķīrusi/paplašinājusi/atteikusi/anulējusi apstiprinājumu (apstiprināšanas nosacījumus skatīt noteikumos).
([2]) Lieko svītrot.
([3]) Šim paziņojumam drīkst pievienot zīmolu/tirdzniecības nosaukumu vai tirdzniecības aprakstu / komercnosaukumu sarakstu.

10. Vieta: .....

11. Datums: .....

12. Paraksts: .....

13. Šim paziņojumam ir pievienots apstiprinājuma lietas dokumentu saraksts, kuri glabājas apstiprinātājā iestādē, kas izskatījusi šo apstiprinājumu, un kurus var saņemt pēc pieprasījuma.

2. PIELIKUMS

Apstiprinājuma marķējuma zīmes izkārtojums

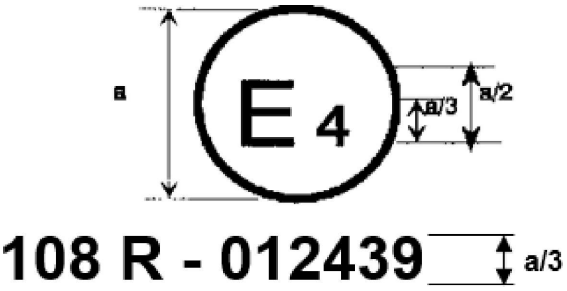

A = min. 12 mm

Dotā apstiprinājuma marķējuma zīme uz atjaunotas riepas norāda, ka attiecīgā atjaunošanas ražotne ir apstiprināta Nīderlandē (E4) ar apstiprinājuma numuru 108R012439 atbilstoši šo noteikumu 01. sērijas grozījumu prasībām.

Apstiprinājuma numuram ir jāatrodas līdzās aplim un vai nu virs vai zem "E", vai arī pa kreisi vai pa labi no šā burta. Apstiprinājuma numura cipariem jāatrodas tajā pašā "E" pusē un jābūt vērstiem tajā pašā virzienā. Būtu jāizvairās no romiešu ciparu lietojuma apstiprinājuma numuros, lai izvairītos no sajaukšanas ar citiem simboliem.

3. PIELIKUMS

Atjaunotas riepas marķējumu izkārtojums

1. Marķējumu piemērs, kuriem jābūt uz atjaunotām riepām, kuras laistas tirgū pēc šo noteikumu stāšanās spēkā

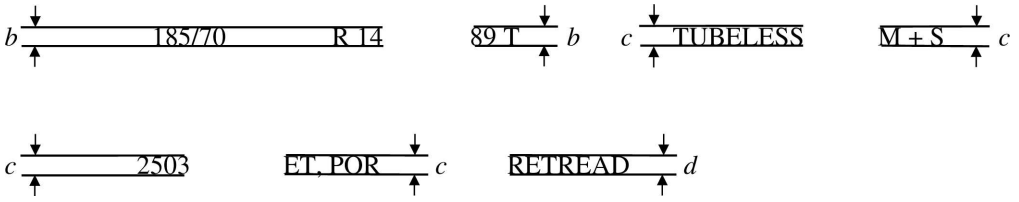

b: 6 mm (min.);

c: 4 mm (min.);

d: 3 mm (min.);

un kopš 1998. gada – 4 mm (min.).

Šie marķējumi apraksta šādu atjaunotu riepu:

ar nominālo profila platumu 185;

ar augstuma un platuma nominālā attiecību 70;

ar radiālu kārtu struktūra (R);

ar nominālo loka diametra kodu 14;

ar ekspluatācijas aprakstu "89T", kas norāda 580 kg slodzes izturību un atbilst slodzes indeksam "89" un 190 km/h maksimālo ātrumspēju, kas atbilst ātruma simbolam "T";

uzstādīšanai bez kameras ("TUBELESS");

atbilst sniega riepas (M+S) definīcijai;

atjaunota 2003. gada 25., 26., 27. vai 28. nedēļā;

atbilst prasībai īpaša lietojuma riepai (ET) un profesionālai bezceļa riepai (POR).

2. Ja riepas un loka salāgojuma konfigurācija ir "A", marķējumam jābūt šajā piemērā dotajā formā:

185-560 R 400A,

kur:

185 ir nominālais profila platums, mm;

560 ir ārējais diametrs, izteikts mm;

R ir riepas struktūras norāde (sk. šo noteikumu 3.2.3. punktu);

400 ir loka nominālais diametrs, izteikts mm;

A ir riepas un loka salāgojuma konfigurācija.

Slodzes indeksa, ātruma kategorijas, ražošanas datuma marķējumam un citiem marķējumiem jābūt kā iepriekšējā piemērā.

3. Marķējumu izvietojumam un kārtībai jābūt šādai:

   a) izmēru apzīmējums, kas definēts šo noteikumu 2.21. punktā, jāgrupē, kā parādīts piemērā iepriekš: 185/70 R 14 un 185-560 R 400A;

   b) ekspluatācijas aprakstam, kas satur slodzes indeksu un ātruma simbolu, jāatrodas uzreiz aiz riepas izmēra apzīmējuma, kas definēts šo noteikumu 2.21. punktā;

   c) simboli "TUBELESS", "REINFORCED" vai "EXTRA LOAD", "M+S" un "ET", un "POR" drīkst būt atstatu no izmēra apzīmējuma;

   d) vārds "RETREAD" drīkst būt atstatu no izmēra apzīmējuma.

4. PIELIKUMS

Slodzes indeksi

Li = slodzes indekss

Kg = transportlīdzekļa attiecīgā masa, kas jāiztur

Li	kg	Li	kg	Li	kg	Li	kg
0	45	31	109	61	257	91	615
1	46,2	32	112	62	265	92	630
2	47,5	33	115	63	272	93	650
3	48,7	34	118	64	280	94	670
4	50	35	121	65	290	95	690
5	51,5	36	125	66	300	96	710
6	53	37	128	67	307	97	730
7	54,5	38	132	68	315	98	750
8	56	39	136	69	325	99	775
9	58	40	140	70	335	100	800
10	60	41	145	71	345	101	825
11	61,5	42	150	72	355	102	850
12	63	43	155	73	365	103	875
13	65	44	160	74	375	104	900
14	67	45	165	75	387	105	925
15	69	46	170	76	400	106	950
16	71	47	175	77	412	107	975
17	73	48	180	78	425	108	1 000
18	75	49	185	79	437	109	1 030
19	77,5	50	190	80	450	110	1 060
20	80	51	195	81	462	111	1 090
21	82,5	52	200	82	475	112	1 120
22	85	53	206	83	487	113	1 150
23	87,5	54	212	84	500	114	1 180
24	90	55	218	85	515	115	1 215
25	92,5	56	224	86	530	116	1 250
26	95	57	230	87	545	117	1 285
27	97,5	58	236	88	560	118	1 320
28	100	59	243	89	580	119	1 360
29	103	60	250	90	600	120	1 400
30	106						

5. PIELIKUMS

Riepas izmēra apzīmējums un izmēri

(saskaņā ar ANO Noteikumiem Nr. 30)

Šo informāciju skatīt ANO Noteikumu Nr. 30 5. pielikumā.

6. PIELIKUMS

Pneimatisko riepu mērīšanas metode

1. Riepas sagatavošana

1.1. Riepu montē uz atjaunotāja norādītā testa loka un piesūknē līdz 300–350 kPa spiedienam.

1.2. Spiediens riepā jāiestata šādi:

1.2.1. standarta slīpi apjoztām riepām – līdz 170 kPa;

1.2.2. diagonālām (slīpkārtu) riepām – līdz:

Kārtu rādītājs	Spiediens (kPa)		
	Ātruma kategorijas simbols		
	L, M, N	P, Q, R, S	T, U, H, V
4	170	200	—
6	210	240	260
8	250	280	300

1.2.3. standarta radiālajām riepām – līdz 180 kPa;

1.2.4. pastiprinātām riepām – līdz 220 kPa.

2. Mērīšanas procedūra

2.1. Uz loka uzmontētā riepa ne mazāk kā 24 h jākondicionē telpas vides temperatūrā, ja šo noteikumu 6.8.3. punktā nav prasīts citādi.

2.2. Spiediens riepā jāiestata šā pielikuma 1.2. punktā norādītajā līmenī.

2.3. Kopējais platums jāmēra sešos vienmērīgi uz riepas perimetra izvietotos punktos, ņemot vērā aizsargribu vai aizsargjoslu biezumu. Lielāko iegūto rādījumu uzskata par kopējo platumu.

2.4. Ārējo diametru aprēķina pēc piesūknētas riepas aploces maksimālā garuma.

7. PIELIKUMS

Slodzes/ātruma veiktspējas testu procedūra

(principā saskaņā ar ANO Noteikumu Nr. 30 7. pielikumu)

1. Riepas sagatavošana

1.1. Atjaunotu riepu montēt uz atjaunotāja norādītā testa loka.

1.2. Piesūknēt riepu līdz pienācīgajam spiedienam (kPa), kas norādīts turpmāk tabulā.

Ātruma kategorija	Diagonālas (slīpkārtu) riepas			Radiālas riepas		Slīpi apjoztas riepas
	Kārtu skaits			Standarta	Pastiprinātas	Standarta
	4	6	8			
L, M, N	230	270	300	240	—	—
P, Q, R, S	260	300	330	260	300	260
T, U, H	280	320	350	280	320	280
V	300	340	370	300	340	—
W un Y	—	—	—	320	360	—

1.3. Atjaunošanas ražotne drīkst pamatoti pieprasīt tāda testa spiediena riepā izmantošanu, kas atšķiras no šī pielikuma 1.2. punktā norādītā. Šādā gadījumā riepa jāpiesūknē līdz pieprasītajam spiedienam.

1.4. Kondicionēt riepas un riteņa salikumu testa telpas temperatūrā ne mazāk kā trīs stundas.

1.5. Atkārtoti spiedienu riepā iestatīt atbilstoši šā pielikuma 1.2. vai 1.3. punktā norādītajam.

2. Testa procedūra

2.1. Uzstādīt riepas un riteņa salikumu uz testa ass un piespiest to pret ārējo gludo virsmu, kāda ir 1,70 m ± 1 procents vai 2,00 m ± 1 procents diametra testa veltnim ar piedziņu.

2.2. Pielikt testa asij slodzi, kas vienāda ar 80 procentiem no:

2.2.1. maksimālās slodzes rādītāja, kas riepām ar L–H ātruma simbolu atbilst slodzes indeksa;

2.2.2. maksimālā slodzes rādītāja, kas saistīts ar šādu maksimālo ātrumu (sk. šo noteikumu 2.35.2. punktu):

— 240 km/h riepām ar ātruma kategorijas simbolu “V”,

— 270 km/h riepām ar ātruma kategorijas simbolu “W”,

— 300 km/h riepām ar ātruma kategorijas simbolu “Y”.

2.3. Visā testa laikā spiedienu riepā nedrīkst koriģēt, un testa slodze jāsaglabā konstanta.

2.4. Testa laikā temperatūra testēšanas telpā jāuztur starp 20 °C un 30 °C, ja vien riepas ražotājs vai atjaunotājs nepiekrīt augstākai temperatūrai.

2.5. Ilgizturības testa programma jāveic bez pārtraukumiem un šādi:

2.5.1. laiks no nulles ātruma līdz testa sākuma ātrumam: 10 minūtes;

2.5.2. testa sākuma ātrums: konkrētajai riepai noteiktais maksimālais ātrums mīnus 40 km/h, ja testa veltņa diametrs ir 1,70 m ± 1 procents, vai mīnus 30 km/h, ja testa veltņa diametrs ir 2,00 m ± 1 procents;

2.5.3. turpmākie ātruma pieauguma soļi: 10 km/h līdz maksimālajam testa ātrumam;

2.5.4. testa ilgums katrā ātruma solī, izņemot pēdējo: 10 minūtes;

2.5.5. testa ilgums pēdējā ātruma solī: 20 minūtes;

2.5.6. maksimālais testa ātrums: konkrētajai riepai noteiktais maksimālais ātrums mīnus 10 km/h, ja testa veltņa diametrs ir 1,70 m ± 1 procents, vai maksimālais ātrums, ja testa veltņa diametrs ir 2,00 m ± 1 procents;

2.5.7. tomēr riepām, kas derīgas maksimālajam ātrumam 300 km/h (ātruma simbols "Y"), testa ilgums ir 20 minūtes testa sākuma ātruma pirmajā solī un 10 minūtes pēdējā ātruma solī.

3. "Palielinātas mobilitātes riepu" "braukšanas režīma ar tukšu riepu" novērtēšanas procedūra

3.1. Uzmontēt jaunu riepu uz testa loka, kas atbilst šādām specifikācijām:

a) mērīšanas loka platums saskaņā ar ISO 4000-1;

b) kontūrs ar izcilni (apaļu vai plakanu) abās loka pusēs saskaņā ar ISO 4000-2.

3.2. Piesūknēt līdz 250 kPa spiedienam un ne mazāk kā trīs stundas kondicionēt riepas un riteņa salikumu testa telpas temperatūrā 25 °C ± 3 °C.

3.3. Izņemt ventiļa ieliktni un gaidīt, līdz gaiss no riepas izplūst pilnībā.

3.4. Uzstādīt riepas un riteņa salikumu uz testa ass un piespiest to pret ārējo gludo virsmu, kāda ir 1,70 m ± 1 procents vai 2,0 m ± 1 procents diametra testa veltnim.

3.5. Pielikt testa asij testa slodzi, kas vienāda ar 60 procentiem no maksimālās slodzes rādītāja, kas atbilst riepas slodzes indeksam.

3.6. Testa ātrums: 80 km/h, ja veltņa diametrs ir 2,0 m ± 1 procents, vai 75 km/h, ja veltņa diametrs ir 1,7 m ± 1 procents.

3.7. Testa laikā jāuztur testa telpas temperatūra 25 °C ± 3 °C.

Temperatūras devējam jāatrodas ne mazāk kā 0,15 m un ne vairāk kā 1,00 m attālumā no riepas sānmalas.

3.8. Veikt visu testu bez pārtraukuma atbilstoši šādiem nosacījumiem:

3.8.1. riepas un riteņa salikumu paātrināt no nulles ātruma līdz konstantam ātrumam piecu minūšu laikā;

3.8.2. izmērīt saspiesta profila augstumu (Z1);

3.8.3. riepas un riteņa salikumu 60 minūtes darbināt konstantā testa ātrumā pie konstantas testa slodzes;

3.8.4. izmērīt saspiesta profila augstumu (Z2).

3.9. Aprēķināt procentos izteiktu saspiesta profila augstuma izmaiņu attiecībā pret saspiesta profila augstumu testa sākumā kā [(Z_1-Z_2)/Z_1] × 100.

4. Līdzvērtīgas testa metodes

Ja izmanto metodi, kas atšķiras no šā pielikuma 2. punktā aprakstītās, ir jāpierāda tās līdzvērtība.

8. PIELIKUMS

Paskaidrojošs attēls

Skatīt šo noteikumu 2. punktu

