2026/302

2026.3.6.

A nemzetközi közjog értelmében joghatással kizárólag az ENSZ-EGB eredeti szövegei rendelkeznek. Ennek az előírásnak a státusza és hatálybalépésének időpontja az ENSZ-EGB TRANS/WP.29/343 sz. státuszdokumentumának legutóbbi változatában ellenőrizhető a következő weboldalon: https://unece.org/status-1958-agreement-and-annexed-regulations

108. számú ENSZ-előírás – Egységes előírások a gépjárművek és pótkocsijaik újrafutózott pneumatikus gumiabroncsai gyártásának jóváhagyására vonatkozóan [2026/302]

Tartalmaz minden érvényes szöveget a következő változatig bezárólag:
A 01. módosításssorozat 1. kiegészítése – A hatálybalépés időpontja: 2026. január 11.

Ez a dokumentum kizárólag dokumentációs eszközként szolgál. A hiteles és jogilag kötelező érvényű szövegek a következők:

ECE/TRANS/WP.29/2024/63
ECE/TRANS/WP.29/2025/73

TARTALOMJEGYZÉK

Előírás

1. Alkalmazási kör
2. Fogalommeghatározások
3. Jelölések
4. Jóváhagyási kérelem
5. Jóváhagyás
6. Követelmények
7. Specifikációk
8. Módosítások és a jóváhagyás kiterjesztése
9. A gyártás megfelelősége
10. Szankciók nem megfelelő gyártás esetén
11. A gyártás végleges leállítása
12. A jóváhagyási vizsgálatok elvégzéséért felelős műszaki szolgálatok, a vizsgálólaboratóriumok és a típusjóváhagyó hatóságok neve és címe
13. Átmeneti rendelkezések

Mellékletek

1. Értesítés
2. A jóváhagyási jelek elrendezése
3. Az újrafutózott gumiabroncsok jeleinek elrendezése
4. Terhelhetőségi jelzőszámok
5. A gumiabroncsok méretjelölése és méretei
6. A pneumatikus gumiabroncsok mérési módszere
7. Terhelés-sebesség tartóssági vizsgálatok
8. Magyarázó ábra

1. Alkalmazási kör

Ez az előírás az elsősorban az M_1, N_1, O_1 és O_2 kategóriájú járművekhez (*), (**) tervezett újrafutózott pneumatikus gumiabroncsok ([1]), ([2]) gyártására vonatkozik. Nem vonatkozik azonban az alábbiak gyártására:

1.1. 120 km/h alatti sebességkategóriájú vagy 300 km/h feletti sebességen való használatra alkalmas újrafutózott gumiabroncsok;

1.2. eredetileg sebességkategória és terhelhetőségi jelzőszám nélkül gyártott gumiabroncsok;

1.3. eredetileg a 30. számú ENSZ-előírás szerinti típusjóváhagyás nélkül gyártott gumiabroncsok;

1.4. elsősorban oldtimerekhez tervezett gumiabroncsok;

1.5. elsősorban versenyautókhoz tervezett gumiabroncsok;

1.6. „T típusú”, ideiglenes használatra szánt tartalék gumiabroncsok;

1.7. „defekttűrő” szerkezetű gumiabroncsok ([3])/.

2. Fogalommeghatározások

Ezen előírás alkalmazásában (lásd még a 8. mellékletben található ábrát):

2.1. „*újrafutózott pneumatikus gumiabroncsok sorozata*”: az újrafutózott gumiabroncsok 4.1.4. szakasz szerinti sorozata;

2.2. „*szerkezet*”: a gumiabroncs szövetvázának műszaki jellemzőit jelenti. Nevezetesen a következő szerkezeteket különböztetik meg:

2.2.1. „*diagonál*”: olyan gumiabroncs-szerkezet, amelynél a betét peremtől peremig terjedő kordszálai a futófelület koronavonalával 90°-nál lényegesen kisebb szöget bezárva, váltakozó irányban húzódnak;

2.2.2. „*öves diagonál*”: olyan gumiabroncs-szerkezet, amelynél a betét peremtől peremig terjedő kordszálai a futófelület koronavonalával 90°-nál lényegesen kisebb szöget bezárva, váltakozó irányban húzódnak, és a szerkezetet legalább két, lényegében nyújthatatlan szövetrétegből álló karika veszi körül;

2.2.3. „*radiál*”: olyan gumiabroncs-szerkezet, amelynél a betét peremtől peremig terjedő kordszálai a futófelület koronavonalához képest lényegében 90°-os szögben húzódnak egy olyan sávban, amely az oldalfal nagy részét magában foglalja, és amely a peremen, valamint a szövetvázat stabilizáló, lényegében nyújthatatlan karikán kívül helyezkedik el;

2.3. „*használati kategória*”:

2.3.1. „*normál gumiabroncs*”: szokásos közúti használatra tervezett gumiabroncs;

2.3.2. „*téli gumiabroncs*”: olyan gumiabroncs, amelynek fő jellemzőit, köztük a futófelület mintázatát elsődlegesen arra tervezték, hogy sárban és/vagy havas viszonyok között a jármű mozgásának elindítására vagy fenntartására való képessége tekintetében jobb teljesítményt nyújtson, mint a normál gumiabroncs;

(*) A járművek kialakításáról szóló összevont határozat (R.E.3) meghatározása szerint.
(**) Ezen előírás alkalmazásában a „gumiabroncsok” kifejezés „pneumatikus gumiabroncsokat” jelent.
([1]) Ez az előírás a gumiabroncsokra mint alkotóelemekre határoz meg követelményeket. Nem ír elő arra vonatkozó korlátozásokat, hogy a gumiabroncsokat melyik jármű-kategóriákra lehet felszerelni.
([2]) Az újrafutózott gumiabroncsok az újrafutózás útján felújított gumiabroncsokat jelenti.
([3]) A kerékpántátmérőt jelölő szám előtt az „RF” betűkkel ellátott gumiabroncsok (pl. 235/45 RF 17).

2.3.3. „*speciális használatú gumiabroncs*”: mind közúton, mind terepen használható gumiabroncs, vagy más speciális célú gumiabroncs. Ezeket elsősorban a jármű terepen történő elindítására és mozgásban tartására tervezték;

2.3.4. „*ideiglenes használatra szánt tartalék gumiabroncs*”: a szokásos körülmények között használt járművekre felszerelhető gumiabroncstól különböző gumiabroncs, amelyet csak korlátozott vezetési feltételek melletti ideiglenes használatra szántak;

2.4. „*perem*”: a gumiabroncs azon része, amelynek alakja és szerkezete lehetővé teszi, hogy a kerékpántra illeszkedjen, és a gumiabroncsot ezen megtartsa;

2.5. „*kordszál*”: a pneumatikus gumiabroncs betéteinek szövetét alkotó szálak;

2.6. „*betét*”: gumival bevont párhuzamos kordszálak rétege;

2.7. „*öv*”: a radiál vagy az öves diagonál szerkezetű gumiabroncs esetében alapvetően a futófelület koronavonala irányában a szövetváz kerületi összetartása érdekében elhelyezett, a futófelület alatti anyag vagy anyagok rétege vagy rétegei;

2.8. „*köztes betét*”: a diagonál szerkezetű gumiabroncs esetében a szövetváz és a futófelület között lévő közbülső betét;

2.9. „*peremvédő*”: a peremen található anyag, amelynek az a szerepe, hogy megvédje a szövetvázat a kerékpánt által okozott dörzsöléstől, kopástól;

2.10. „*szövetváz*”: a pneumatikus gumiabroncs szerkezetének az a része, amely nem a futófelület és nem az oldalfalak legkülső gumirétege; ez a rész viseli a terhet, amikor a gumiabroncs fel van fújva;

2.11. „*futófelület*”: a pneumatikus gumiabroncs azon része, amelyet a talajjal való érintkezésre terveztek, és amely a szövetvázat védi a mechanikai sérülésektől és elősegíti a talajhoz való tapadást;

2.12. „*oldalfal*”: a pneumatikus gumiabroncsnak a futófelület és a kerékpántperemmel fedett felület közé eső része;

2.13. „*a gumiabroncs oldalfalának alsó felülete*”: a gumiabroncs legnagyobb profilszélességének vonala és a kerékpánt pereme által lefedett felület közé eső rész;

2.14. „*mintaárok*”: a futófelület mintázatának két szomszédos bordája és/vagy blokkja közötti távolság;

2.14.1. „*fő mintaárkok*”: a futófelület központi sávjában elhelyezett széles mintaárkok. A középső sáv a futófelület azon területe, amely a koronavonaltól szimmetrikusan mért futófelület szélességének 75 %-át magában foglalja;

2.14.2. „*másodlagos mintaárkok*”: azok a kiegészítő mintaárkok, amelyek a gumiabroncs élettartama során eltűnhetnek;

2.15. „*a futófelület-mintázat mélysége*”: a fő mintaárkok mélysége;

2.16. „*profilszélesség*” *(S)*: a meghatározott mérőkerékpántra szerelt, felfújt pneumatikus gumiabroncs oldalfalai között egyenes vonalban mérhető távolság, a jelölések, díszítések, illetve a védőpántok vagy -bordázatok miatti kiemelkedések nélkül;

2.17. „*teljes szélesség*”: a meghatározott mérőkerékpántra szerelt, felfújt pneumatikus gumiabroncs oldalfalai között egyenes vonalban mérhető távolság, a jelölésekkel, díszítésekkel, illetve a védőpántokkal vagy -bordázatokkal együtt;

2.18. „*profilmagasság (H)*”: a gumiabroncs külső átmérője és a névleges kerékpántátmérő közti különbség felével egyenlő távolság;

2.19. „*névleges keresztmetszeti viszonyszám (Ra)*”: a névleges profilmagasságot kifejező számnak a névleges profilszélességet kifejező számmal való osztásával kapott szám százszorosa, a méreteket ugyanabban a mértékegységben véve;

2.20. „*külső átmérő (D)*”: a felfújt, újonnan újrafutózott gumiabroncs teljes átmérője;

2.21. „*a gumiabroncs méretjelölése*”: a következőket feltüntető jelölés:

2.21.1. a névleges profilszélesség (S_1). Ezt milliméterben kell kifejezni, kivéve azokat a gumiabroncsokat, amelyek méretjelölése az ezen előírás 5. mellékletében lévő táblázatok első oszlopában szerepel;

2.21.1.1. választható módon a „P” betű a névleges profilszélesség előtt;

2.21.1.2. fokozott teherbírású gumiabroncsok esetében választható módon a „HL” betűk a névleges profilszélesség előtt;

2.21.2. a névleges keresztmetszeti viszonyszám, kivéve azokat a gumiabroncsokat, amelyek méretjelölése az ezen előírás 5. mellékletében lévő táblázatok első oszlopában szerepel, vagy – a gumiabroncs kialakításától függően – a névleges külső átmérő mm-ben;

2.21.3. a szerkezet leírása, a következők szerint:

2.21.3.1. a diagonál gumiabroncsok esetében jelölés nélkül vagy a kerékpántátmérő jele előtt feltüntetett „D” betűvel;

2.21.3.2. az öves diagonál gumiabroncsok esetében a kerékpántátmérő jele előtt feltüntetett „B” betűvel;

2.21.3.3. a radiál gumiabroncsok esetében a kerékpántátmérő jele előtt feltüntetett „R” betűvel;

2.21.3.3.1. a 240 km/h feletti, de legfeljebb 300 km/h sebességgel használható radiál gumiabroncsokon (a használati jelzetben „W” vagy „Y” sebességkategória-jellel jelölt gumiabroncsok) a kerékpántátmérő jele előtt feltüntetett „R” betű helyettesíthető a „ZR” betűkkel;

2.21.4. a névleges kerékpántátmérő;

2.21.5. a gumiabroncs-kerékpánt illeszkedési kialakítás jelölése, ha az illeszkedés különbözik a szokványostól;

2.22. „*névleges kerékpántátmérő*”: annak a kerékpántnak az átmérőjét jelölő egyezményes szám, amelyhez a gumiabroncsot tervezték; az átmérőt vagy kódokkal (100 alatti számok) vagy milliméterben (100 feletti számok) fejezik ki, de nem egyszerre mindkettővel;

2.22.1. ha kódokkal fejezik ki a névleges kerékpántátmérőt („d”), a „d” értékei a következőknek feleltethetők meg:

A névleges kerékpántátmérő kódja – „d”	A „d” mm-ben kifejezett értéke
8	203
9	229
10	254
11	279
12	305
13	330
14	356

A névleges kerékpántátmérő kódja – „d”	A „d” mm-ben kifejezett értéke
15	381
16	406
17	432
18	457
19	483
20	508
21	533
22	559
23	584
24	610
25	635
26	660
27	686
28	711
29	737
30	762

2.23. „*kerékpánt*”: a keréknek az a része, amely – mind a tömlős, mind a tömlő nélküli gumiabroncs esetében – a gumiabroncs peremeit tartja;

2.23.1. „*gumiabroncs-kerékpánt illeszkedési kialakítás*”: annak a kerékpántnak a típusa, amelyhez a gumiabroncsot tervezték. Nem szokványos kerékpántok esetében ezt a gumiabroncson egy jel mutatja, például „CT”, „TR”, „TD” vagy „A”;

2.24. „*mérőkerékpánt*”: a gumiabroncsokra vonatkozó egy vagy több nemzetközi szabvány bármely kiadásában egy bizonyos gumiabroncs méretjelöléséhez „mérőkerékpánt-szélességként” vagy „elméleti kerékpántszélességként” megadott kerékpánt;

2.25. „*vizsgálati kerékpánt*”: a gumiabroncsokra vonatkozó nemzetközi szabványok egyikében egy adott méretjelölésű és típusú gumiabroncshoz jóváhagyott, ajánlott vagy megengedett bármely kerékpánt;

2.26. „*gumiabroncsokra vonatkozó nemzetközi szabvány*”: a következő szabványosítási kiadványok valamelyike:

a) The European Tyre and Rim Technical Organisation (ETRTO) ([4]): „Standards Manual” (Szabványkézikönyv”);

b) The European Tyre and Rim Technical Organisation (ETRTO)[4]: „Previous Standard Data” (Korábbi szabványosított adatok);

c) The Tire and Rim Association Inc. (TRA) ([5]): „Year Book” (Évkönyv);

d) The Japan Automobile Tire Manufacturers Association (JATMA) ([6]): „Year Book” (Évkönyv);

e) The Tyre and Rim Association of Australia (TRAA) ([7]): „Standards Manual” (Szabványkézikönyv”);

f) The Associação Latino Americana de Pneus e Aros (ALAPA) ([8]): „Manual de Normas Técnicas” (Műszaki szabványok kézikönyve);

g) The Scandinavian Tyre and Rim Organisation (STRO) ([9]): „Data Book” (adatkönyv);

([4]) A gumiabroncsokra vonatkozó szabványokat a következő címeken lehet beszerezni: ETRTO, Avenue d'Auderghem 22-28 – B 1040 Brüsszel, Belgium.
([5]) TRA, 175 Montrose West Avenue, Suite 150, Copley, Ohio, 44321, Amerikai Egyesült Államok.
([6]) JATMA, 9th Floor, Toranomon Building No. 1-12, 1-Chome Toranomon Minato-ku, Tokió 105, Japán.
([7]) TRAA, Suite 1, Hawthorn House, 795 Glenferrie Road, Hawthorn, Victoria, 3122 Ausztrália.
([8]) ALAPA, Avenida Paulista 2444-12º Andar, conj. 124, 01310-300 Sao Paulo, S.P. Brazília.
([9]) STRO, Älggatan 48 A, Nb, S-216 15 Malmö, Svédország.

2.27. „*letöredezés*”: gumidarabok kiszakadása a futófelületből;

2.28. „*kordfoszlás*”: a kordszálak leválása a gumibevonatukról;

2.29. „*betétleválás*”: a szomszédos betétek szétválása;

2.30. „*futófelület-leválás*”: a futófelületnek a szövetvázról való leválása;

2.31. „*futófelületi kopásjelzők*”: a mintaárkokban található kiemelkedések, amelyek célja a futófelület elhasználódási fokának kimutatása;

2.32. „*használati jelzet*”: a terhelhetőségi jelzőszám társítása egy sebességkategória-jelhez (például „94H”);

2.33. „*terhelhetőségi jelzőszám*”: az azon referenciatömeghez hozzárendelt szám, amelyet a gumiabroncs elbír, ha azt az eredeti gumiabroncs gyártója vagy az újrafutózó által meghatározott használati követelményeknek megfelelően használják.

A terhelhetőségi jelzőszámok és a hozzájuk rendelt terhelések listája ezen előírás 4. mellékletében található;

2.34. „*sebességkategória*”:

2.34.1. egy betűjel, amely azokat a sebességeket jelöli, amely(ek)en a gumiabroncs a hozzárendelt terhelhetőségi jelzőszám által megadott terhelést elbírja.

2.34.2. A sebességkategória-jeleket az alábbi táblázat tartalmazza:

Sebességkategória-jel	Megfelelő sebesség (km/h)
L	120
M	130
N	140
P	150
Q	160
R	170
S	180
T	190
U	200
H	210
V	240
W	270
Y	300

2.35. „*megengedett legnagyobb terhelhetőség*”: a megengedett legnagyobb tömeg, amelyet a gumiabroncs elbír.

2.35.1. Legfeljebb 210 km/h sebességig a megengedett legnagyobb terhelhetőség nem haladhatja meg a gumiabroncs terhelhetőségi jelzőszámának megfelelő értéket.

2.35.2. A 210 km/h-t meghaladó, de legfeljebb 300 km/h sebességeknél a megengedett legnagyobb terhelhetőség nem haladhatja meg a gumiabroncs terhelhetőségi jelzőszámának megfelelő érték bizonyos százalékát; ezt a százalékot az alábbi táblázat adja meg azon jármű sebességkategóriájának és megengedett sebességének függvényében, amelyre a gumiabroncsot felszerelik:

A gumiabroncs sebességkategória-jele	Legnagyobb sebesség – km/h	Megengedett legnagyobb terhelhetőség – %
V	210 215 220 225 230 235 240	100,0 98,5 97,0 95,5 94,0 92,5 91,0
W	240 250 260 270	100 95 90 85
Y	270 280 290 300	100 95 90 85

A legnagyobb sebesség közbeeső értékeire engedélyezett a megengedett legnagyobb terhelhetőség lineáris interpolációval való meghatározása;

2.36. „*újrafutózó*”: az a személy vagy szervezet, aki, illetve amely a típusjóváhagyó hatósággal szemben az ezen előírás szerinti típusjóváhagyás valamennyi szempontjának teljesüléséért és a gyártás megfelelőségének biztosításáért felel;

2.36.1. „*újrafutózó üzem*”: újrafutózott gumiabroncsokat gyártó telep vagy egy helyen lévő telepek csoportja;

2.37. „*újrafutózás*”: a használt gumiabroncsok – a kopott futófelület új anyagra cserélésével történő – felújítását jelentő általános kifejezés. Magában foglalhatja az oldalfal legkülső felületének helyrehozását is. A következő eljárásokat foglalja magában:

2.37.1. „*futófelület újrafutózása*”: a futófelület kicserélése;

2.37.2. „*válltól vállig futózás*”: a futófelület kicserélése oly módon, hogy az új anyag az oldalfal egy részére is kiterjedjen;

2.37.3. „*peremtől peremig futózás*”: a futófelület kicserélése és az oldalfal felújítása, beleértve a gumiabroncs alsó felületének egészét vagy egy részét is;

2.38. „*lefutott abroncs*”: az elhasznált gumi szövetváza a megmaradt futófelülettel és oldalfalanyaggal;

2.39. „*csiszolás*”: a régi anyag eltávolításának folyamata a lefutott abroncsról a felület előkészítése érdekében az új anyag felerősítéséhez;

2.40. „*javítás*”: a meghatározott mértékig sérült szövetváz esetében végzett helyrehozó munkálatok;

2.41. „*futófelület-anyag*”: az elhasználódott futófelület kicserélésére alkalmas állapotban lévő anyag. Több formában létezik, mint például:

2.41.1. „*nyers futócsík*”: előre levágott hosszúságú anyag, amelyet extrudálnak annak érdekében, hogy a kívánt keresztmetszeti profilnak megfeleljen, és amelyet ezután hidegen rögzítenek az előkészített lefutott abroncsra. Az új anyagot vulkanizálni kell;

2.41.2. „*tekercselő szalag*”: futófelület-anyag szalag formájában, amelyet közvetlenül az előkészített lefutott abroncsra extrudálnak és tekernek a kívánt keresztmetszeti körvonal eléréséig. Az új anyagot vulkanizálni kell;

2.41.3. „*közvetlen extrudálás*”: a kívánt keresztmetszeti alakra extrudált futófelület-anyagot közvetlenül az előkészített lefutott abroncsra extrudálják. Az új anyagot vulkanizálni kell;

2.41.4. „*elővulkanizált*”: előre kialakított és vulkanizált futófelület, amelyet közvetlenül az előkészített lefutott abroncsra helyeznek. Az új anyagot rá kell erősíteni a lefutott abroncsra;

2.42. „*oldalfalborító gumi*”: a lefutott abroncs oldalfalainak befedésére használt anyag, amely lehetővé teszi a kívánt jelzések feltüntetését;

2.43. „*kötőgumi*”: az új futófelület és a lefutott abroncs közötti kötőrétegként és kisebb sérülések kijavítására használt anyag;

2.44. „*ragasztóanyag*”: ragasztó oldat az új anyagok vulkanizálás előtti rögzítésére;

2.45. „*vulkanizálás*”: az új anyag fizikai tulajdonságainak – általában hő és nyomás bizonyos ideig tartó, ellenőrzött körülmények melletti alkalmazásával elért – megváltozását leíró szakkifejezés;

2.46. „*radiális súlyponteltolódás*”: a gumiabroncs sugarának a futófelület külső kerületén mért változása;

2.47. „*kiegyensúlyozatlanság*”: a gumiabroncs központi tengelye körüli tömegeloszlás egyenetlenségének mértéke. „Statikus” vagy „dinamikus” kiegyensúlyozatlanságként mérhető;

2.48. „*az újrafutózási eljáráshoz használt futófelület beszállítója*”: az a személy vagy szervezet, aki vagy amely a típusjóváhagyó hatóság előtt felelős a 172. számú ENSZ-előírás szerinti típusjóváhagyás valamennyi vonatkozásáért;

2.49. „*újrafutózási eljáráshoz használt futófelület*”: vagy egy elővulkanizált futófelületet jelent, vagy meleg vulkanizálási eljárás esetén a futófelület főbb jellemzőinek meghatározását;

2.50. „*gumiabroncsgyártó*”: az a személy vagy szervezet, aki vagy amely felelős volt az új gumiabroncsok eredeti típusjóváhagyását megadó típusjóváhagyó hatóság előtt, valamint az új gumiabroncsokra alkalmazandó előírás szerinti gyártásmegfelelőség biztosításáért;

2.51. „*anyaggyártó/anyagbeszállító*”: az a személy vagy szervezet, aki vagy amely az újrafutózó rendelkezésére bocsátja az újrafutózáshoz vagy a javításhoz használatos anyagokat;

2.52. „*márkanév/védjegy*”: a márkának vagy védjegynek a gumiabroncs újrafutózója által meghatározott, a gumiabroncs oldalfalán (oldalfalain) feltüntetett azonosítása. A márkanév/védjegy neve megegyezhet az újrafutózó nevével;

2.53. „*kereskedelmi jelzet/kereskedelmi név*”: a gumiabroncs-sorozat újrafutózó által megadott azonosítása. Egybeeshet a márkanévvel/védjeggyel;

2.54. „*megerősített gumiabroncs*” vagy „*fokozott teherbírású gumiabroncs*”: olyan gumiabroncs, amelyet nagyobb belső nyomás mellett nagyobb terhelés elviselésére terveztek, mint az ennek megfelelő, az ISO 4000-1:2021 szabvány szerinti szabványos belső légnyomású gumiabroncsot;

2.55. „*rendkívül havas útviszonyok közötti használatra szánt gumiabroncs*”: olyan téli gumiabroncs vagy speciális használatú gumiabroncs, amelynek fő jellemzőit, köztük a futófelület mintázatát kifejezetten rendkívül havas útviszonyok közötti használatra tervezték, és amely teljesíti a 172. ENSZ-előírás 6.1. szakaszának követelményeit;

2.56. „*professzionális terepjáró gumiabroncs*”: speciális használatú gumiabroncs, amelyet elsősorban nehéz terepviszonyok közötti használatra terveztek;

2.57. „*csatornaszázalék*”: egy adott felületen lévő hézagok területének és a felület egész területének a vulkanizáló forma műszaki rajzából kiszámított aránya;

2.58. „*mozgásfenntartó gumiabroncs (EMT)*”: radiális szerkezetű gumiabroncs, amely lehetővé teszi, hogy a megfelelő kerékre szerelt gumiabroncs – kiegészítő alkotóelemek nélkül – 80 km/h sebességgel és 80 km-es távolságban biztosítsa a jármű számára a gumiabroncs alapfunkcióit, amikor a gumiabroncs defekt üzemmódban működik;

2.59. „*defekt üzemmód*”: a gumiabroncs azon állapota, amikor lényegében megőrzi a szerkezeti integritását úgy, hogy a belső nyomás 0 és 70 kPa között van;

2.60. „*a gumiabroncs alapfunkciói*”: a felfújt gumiabroncs normál képessége arra, hogy egy adott sebességhatárig elviseljen egy adott terhelést, miközben közvetíti a talajra a hajtó-, kormányzó- és fékezőerőket;

2.61. „*terhelés alatti profilmagasság*”: a kerékpánt középpontja és a kerékdob felülete között mért, terhelés alatti sugárnak és az ezen előírás 2.26. szakaszában meghatározott névleges kerékpántátmérő felének különbsége.

3. Jelölések

3.1. Az újrafutózott gumiabroncsok jelöléseinek elrendezésére ezen előírás 3. mellékletében látható a példa.

3.2. Az újrafutózott gumiabroncsokon a szimmetrikus gumiabroncsok esetében mindkét oldalfalon, az aszimmetrikus gumiabroncsok esetében legalább a külső oldalfalon a következőknek kell szerepelniük:

3.2.1. az újrafutózó neve vagy a márkanév/védjegy;

3.2.2. a kereskedelmi jelzet/kereskedelmi név (lásd ezen előírás 2. szakaszát). A kereskedelmi jelzet azonban nem szükséges akkor, ha megegyezik a márkanévvel/védjeggyel;

3.2.3. a gumiabroncs méretjelölése, amint azt a 2.21. szakasz meghatározza;

3.2.4. a szerkezet leírása, a következők szerint:

3.2.4.1. a diagonál gumiabroncsok esetében jelölés nélkül vagy a kerékpántátmérő jele előtt feltüntetett „D” betűvel;

3.2.4.2. radiál gumiabroncsok esetében a kerékpántátmérő jele előtt feltüntetett „R” betűvel és választható módon a „RADIAL” szó feltüntetésével;

3.2.4.3. öves diagonál gumiabroncsok esetében a kerékpántátmérő jele előtt feltüntetett „B” betűvel és ezenkívül a „BIAS-BELTED” szó feltüntetésével;

3.2.5. a 2.32. szakaszban meghatározott használati jelzet;

3.2.6. a „TUBELESS” szó, amennyiben a gumiabroncsot belső tömlő nélküli használatra tervezték;

3.2.7. az „M+S”, „MS”, „M.S.” vagy „M & S” felirat, ha a gumiabroncs a „téli gumiabroncs” használati kategóriába tartozik, vagy ha a gumiabroncs a „speciális használatú gumiabroncs” használati kategóriába tartozik, ha a gumiabroncsgyártó a 4.1.5.3.1. szakaszban úgy nyilatkozott, hogy az megfelel a 2.3.2. szakaszban megadott meghatározásnak is;

3.2.7.1. az „Alpok” piktogram (három hegycsúcs hópehellyel), amennyiben a téli gumiabroncs vagy a speciális használatú gumiabroncs „rendkívül havas útviszonyok közötti használatra szánt gumiabroncs” besorolással is rendelkezik. Az „Alpok” piktogramnak (három hegycsúcs hópehellyel) meg kell felelnie a 117. számú előírás 7. mellékletének 1. függelékében leírt szimbólumnak;

3.2.7.2. az „ET” és/vagy a „POR” felirat, ha a gumiabroncs „speciális használatú gumiabroncs” besorolással rendelkezik. Ezenkívül a gumiabroncsok az „M+S”, „M.S” vagy „M&S” feliratot is viselhetik.

ET: Extra Tread (extra futófelület), POR: Professional Off Road (professzionális terepjáró);

3.2.8. a „REINFORCED” (megerősített) vagy az „EXTRA-LOAD” (fokozott teherbírású) felirat, ha a gumiabroncs megerősített kivitelű;

3.2.9. az újrafutózás dátuma négy számjegyből álló csoport formájában, ahol az első kettő a hét számát és a második kettő a gumiabroncs újrafutózásának évét mutatja. A dátumkód a jelzett héttől számított további három hétig – ezt is beleértve – tartó gyártási időszakra vonatkozhat. Például a „2503” egy olyan gumiabroncsot jelöl, amelynek az újrafutózását a 2003. év 25., 26., 27. vagy 28. hetében végezték.

A dátumkódot csak az egyik oldalfalon megengedett feltüntetni;

3.2.10. a „RETREAD” kifejezés. Az újrafutózó kérésére a kifejezést emellett más nyelven is fel lehet tüntetni.

3.2.11. az alábbi jel, ha mozgásfenntartó gumiabroncsról (EMT) van szó, ahol a „h” legalább 12 mm;

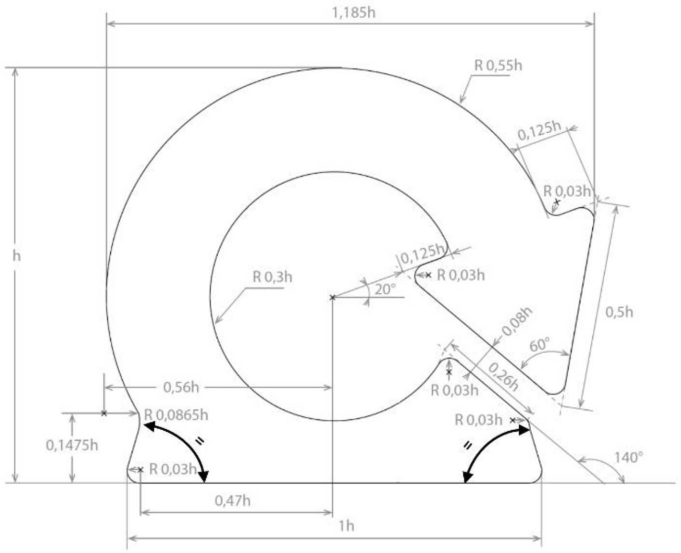

3.2.12. az „ERS” betűk (azaz „kibővített radiális szerkezet”) az olyan radiális gumiabroncsok esetében, amelyek szövetvázának kordszálai a gumiabroncs teljes keresztmetszetén a futófelület koronavonalához képest lényegében nem 90°-os szögben húzódnak;

3.2.13. a 2.37.3. szakaszban meghatározott „peremtől peremig” eljárással vagy bármely olyan eljárással újrafutózott gumiabroncsokat, amelynek során az oldalfal anyagát felújítják, a 2.21.5. szakaszban említett azonosítóval kell ellátni, amelyet közvetlenül a 2.21.4. szakaszban említett kerékpántátmérő-jelölés után kell elhelyezni.

3.3. A jóváhagyás előtt a gumiabroncsokon elegendő szabad helynek kell maradnia ahhoz, hogy elférjen ott az 5.8. szakaszban említett jóváhagyási jel, amelyet ezen előírás 2. melléklete szemléltet.

3.4. A jóváhagyás után az 5.8. szakaszban említett jelöléseket, amelyeket az előírás 2. melléklete szemléltet, a 3.3. szakaszban említett szabad helyen kell elhelyezni. Ez a jelölés csak az egyik oldalfalon helyezhető el.

3.4.1. A „rendkívül havas útviszonyok közötti használatra szánt téli gumiabroncs” besorolású újrafutózott gumiabroncsok esetében a 172. számú ENSZ-előírás 5.4. szakaszában említett és a 2. mellékletben bemutatott jóváhagyási jelet is fel kell tüntetni.

3.5. A 3.2. szakaszban említett jelöléseknek és a 3.4. és 5.8. szakaszban előírt jóváhagyási jelnek jól olvashatónak kell lenniük. Ezeket a gumiabroncs felülete fölé emelve vagy alá süllyesztve kell feltüntetni, vagy állandó jelleggel fel kell tüntetni a gumiabroncson.

3.5.1. [Fenntartva]

3.5.2. Abban az esetben, ha az újrafutózás 3.2.8. szakasz szerinti időpontja nincs belesajtolva a gumiba, azt legkésőbb az újrafutózási eljárás érintett létesítményben történő befejezését követő 5 munkanapon belül kell fel kell tüntetni a gumiabroncson.

3.6. Amennyiben az eredeti gyártó előírásai (specifikációi) még olvashatók a gumiabroncs újrafutózása után, úgy kell tekinteni, hogy azok az újrafutózó előírásai az újrafutózott gumiabroncsra vonatkozóan. Amennyiben az eredeti specifikációk nem érvényesek az újrafutózás után, akkor ezeket teljesen el kell távolítani.

3.7. Az eredeti „E” vagy „e” jóváhagyási jelet és jóváhagyási számot el kell távolítani.

4. Jóváhagyási kérelem

Az újrafutózó üzemek jóváhagyására a következő eljárások alkalmazandók.

4.1. Az újrafutózó üzem jóváhagyása iránti kérelmet a gumiabroncsra rákerülő kereskedelmi név vagy védjegy tulajdonosa vagy jogszerűen meghatalmazott képviselője terjeszti be. A kérelemnek tartalmaznia kell a következőket:

4.1.1. az újrafutózott gumiabroncsokat gyártó vállalkozás szervezeti áttekintése;

4.1.2. azon minőségirányítási rendszer rövid leírása, amellyel biztosítják annak tényleges ellenőrzését, hogy ezen előírás követelményei az újrafutózási folyamatok során betartásra kerüljenek;

4.1.3. az újrafutózott gumiabroncsokra kerülő márkanév (-nevek) vagy védjegy(ek);

4.1.4. az újrafutózott gumiabroncsokon elhelyezhető kereskedelmi jelzet(ek)/kereskedelmi név (nevek) (lásd a 2. szakaszt);

4.1.5. az újrafutózásra kerülő gumiabroncsok sorozatára vonatkozó következő információk:

4.1.5.1. a gumiabroncsok mérettartománya;

4.1.5.2. a gumiabroncsok szerkezete (diagonál, öves diagonál vagy radiál);

4.1.5.3. a gumiabroncsok használati kategóriája (normál, téli, speciális használatú vagy ideiglenes használatra szánt gumiabroncsok);

4.1.5.3.1. a „speciális használatú gumiabroncs” kategóriába tartozó gumiabroncsok esetében azok a gumiabroncsok, amelyek az „M+S”, „M.S” vagy „M&S” feliratot viselhetik;

4.1.5.3.2. a „rendkívül havas útviszonyok közötti használatra szánt gumiabroncs” besorolású gumiabroncsok listája;

4.1.5.3.2.1. a 6.6.3.1. szakasz tárgyát képező olyan újrafutózott gumiabroncsok esetében, amelyeket vagy elővulkanizált futófelülettel, vagy meleg vulkanizálási eljárással gyártottak, és amelyek azonos futófelület-mintázattal rendelkeznek, a listának egyértelműen azonosítania kell a gumiabroncsokat annak érdekében, hogy megteremtse a kapcsolatot a 6.6.3.1. szakasz b) pontjában említett listákkal. A következő táblázat erre példa:

A gumiabroncs méretjelölése, terhelhetőségi jelzőszámok, sebességkategóriák	TM1	TM2	TM3
185/60 R 14 82 H	TPM1/TPR1, TA1	–	TPM2/TPR2, TA2
195/65 R 15 91 H	TPM1/TPR1, TA1	–	–
205/55 R 16 94 V XL	–	TPM3/TPR3, TA3	TPM4/TPR4, TA4
235/60 R 17 102 H	–	–	–
255/45 R 18 99 V	–	TPM5/TPR5, TA5	–

Megjegyzések:

TM: az elővulkanizált futófelület gyártójának márkaneve/védjegye

TPM: a futófelület mintázatának kereskedelmi jelzete/kereskedelmi neve, amelyet az elővulkanizált futófelület gyártója adott

TPR: a futófelület mintázatának kereskedelmi jelzete/kereskedelmi neve, amelyet az újrafutózó adott, amennyiben nem azonos a TPM-mel

TA: a 172. számú ENSZ-előírás szerint azon újrafutózott gumiabroncstípusra megadott jóváhagyás száma, amelyet vagy elővulkanizált futófelülettel, vagy meleg vulkanizálási eljárással gyártottak, és amelynek futófelülete ugyanazon fő jellemzőkkel, pl. ugyanolyan mintázattal rendelkezik;

4.1.5.3.2.2. a 6.6.3.2. szakasz tárgyát képező olyan újrafutózott gumiabroncsok esetében, amelyeket vagy meleg vulkanizálási eljárással, vagy elővulkanizált futófelület-anyaggal gyártottak, és amelynek futófelülete ugyanolyan fő jellemzőkkel, pl. ugyanolyan mintázattal rendelkezik, mint egy új gumiabroncstípus, a listának egyértelműen azonosítania kell a gumiabroncsokat annak érdekében, hogy megteremtse a kapcsolatot a 6.6.3.2. szakasz b) pontjában említett listákkal. A következő táblázat erre példa:

A gumiabroncs méretjelölése, terhelhetőségi jelzőszámok, sebességkategóriák	TM1	TM2	TM3
185/60 R 14 82 H	TPM1/TPR1, TA1	–	TPM2/TPR2, TA2
195/65 R 15 91 H	TPM1/TPR1, TA1	–	–
205/55 R 16 94 V XL	–	TPM3/TPR3, TA3	TPM4/TPR4, TA4
235/60 R 17 102 H	–	–	–
255/45 R 18 99 V	–	TPM5/TPR5, TA5	–

Megjegyzések:

TM: a gumiabroncsgyártó márkaneve/védjegye

TPM: a futófelület gumiabroncsgyártó által adott kereskedelmi jelzete/kereskedelmi neve

TPR: a futófelület mintázatának kereskedelmi jelzete/kereskedelmi neve, amelyet az újrafutózó adott

TA: a 172. számú ENSZ-előírás szerint azon újrafutózott gumiabroncstípusra megadott jóváhagyás száma, amelyet vagy elővulkanizált futófelülettel, vagy meleg vulkanizálási eljárással gyártottak, és amelynek futófelülete azonos fő jellemzőkkel, pl. ugyanolyan mintázattal rendelkezik, mint a 117. számú ENSZ-előírás alapján jóváhagyott új gumiabroncsok;

4.1.5.3.2.3. az olyan újrafutózott gumiabroncsok esetében, amelyeket a 6.6.3.3. szakaszban említett futófelület-mintázatú meleg vulkanizálási eljárással gyártottak, a listának egyértelműen azonosítania kell a gumiabroncsokat annak érdekében, hogy megteremtse a kapcsolatot a 6.6.3.3. szakasz b) pontjában említett listákkal. A következő táblázat erre példa:

A gumiabroncs méretjelölése, terhelhetőségi jelzőszámok, sebességkategóriák	TPR1	TPR2	TPR3
185/60 R 14 82 H	TA1	–	TA3
195/65 R 15 91 H	TA1	–	–
205/55 R 16 94 V XL	–	TA2	TA3
235/60 R 17 102 H	–	–	–
255/45 R 18 99 V	–	TA2	–

Megjegyzések:

TPR: a futófelület mintázatának kereskedelmi jelzete/kereskedelmi neve, amelyet az újrafutózó adott

TA: az újrafutózott gumiabroncstípusra a 172. számú ENSZ-előírás szerint megadott jóváhagyás száma;

4.1.5.4. az újrafutózási eljárások és a használandó új anyagok felvitelének módszere, a 2.37. és 2.41. szakaszban meghatározottak szerint;

4.1.5.5. az újrafutózandó gumiabroncsok legnagyobb sebességkategóriája;

4.1.5.6. az újrafutózandó gumiabroncsok legnagyobb terhelhetőségi jelzőszáma;

4.1.5.7. a megnevezett gumiabroncsokra vonatkozó nemzetközi szabvány, amelynek a gumiabroncsok sorozata megfelel.

4.2. A típusjóváhagyó hatóság kérésére az újrafutózó gumiabroncsokat ad át vizsgálati mintaként, vagy benyújtja az ezen előírás 12. szakasza szerint bejelentett műszaki szolgálatoktól származó vizsgálati jelentések példányait.

5. Jóváhagyás

5.1. Az újrafutózó üzem akkor végezhet gumiabroncs-újrafutózást, ha az illetékes hatóságok jóváhagyják erre a célra az ezen előírás követelményeivel összhangban. Az illetékes hatóság megteszi az ezen előírásban leírt szükséges intézkedéseket, hogy megbizonyosodjon afelől, hogy az érintett újrafutózó üzemben újrafutózott gumiabroncsok megfelelnek az ezen előírásban megállapított követelményeknek. Az újrafutózó üzem teljes felelőssége biztosítani, hogy az újrafutózott gumiabroncsok megfelelnek ezen előírás követelményeinek, és normál használat mellett megfelelően teljesítenek.

5.2. Az újrafutózó üzem kezdeti értékelésének szokásos követelményei mellett a jóváhagyó hatóságnak meg kell győződnie arról, hogy az anyagbeszállítók az eljárási, műveleti, útmutató és előírásokat (specifikációkat) tartalmazó dokumentációkat olyan nyelven bocsátják rendelkezésre, amelyet az újrafutózó üzem alkalmazottjai gond nélkül megértenek.

5.3. A jóváhagyó hatóságnak meg kell bizonyosodnia afelől, hogy az egyes újrafutózó üzemek eljárási és műveleti dokumentációja a javításhoz használt anyagokra és eljárásokra vonatkozóan előírásokat (specifikációkat) tartalmaz arra nézve, hogy a gumiabroncs-szövetváz sérülései és szakadásai esetében mi az a határ, amelyen túl a javítás nem lehetséges, függetlenül attól, hogy egy sérülés már létezett, vagy az újrafutózáshoz végzett előkészítő eljárások során keletkezett.

5.4. A jóváhagyás megadása előtt a hatóságnak meg kell győződnie arról, hogy az újrafutózott gumiabroncsok megfelelnek ezen előírás követelményeinek, és a vizsgálatokat sikeresen elvégezték legalább öt, de húsznál nem feltétlenül több, az újrafutózó üzem által gyártott gumiabroncs-sorozatot tükröző reprezentatív mintán, amennyiben a 6.7. és 6.8. szakasz szerint kötelezők ezek a vizsgálatok.

5.5. A vizsgálatok során észlelt minden egyes hibás minta esetén további két, ugyanazokkal a jellemzőkkel rendelkező gumiabroncsmintát kell megvizsgálni. Ha valamelyik vagy mindkét újabb minta hibás, akkor még két utolsó mintát kell vizsgálatnak alávetni.

Ha valamelyik vagy mindkét utolsó minta hibás, az újrafutózó üzem jóváhagyás iránti kérelmét el kell utasítani.

5.6. Ha az előírás minden követelménye teljesül, meg kell adni a jóváhagyást, és minden jóváhagyott újrafutózó üzemhez hozzá kell rendelni egy jóváhagyási számot. Ennek első két számjegye a jóváhagyás időpontjában hatályos, az előírást lényeges műszaki tartalommal módosító legutóbbi módosításssorozat száma. A jóváhagyási számot a „108R” felirat előzi meg, jelezvén, hogy a jóváhagyás egy ennek az előírásnak megfelelően újrafutózott gumiabroncsra vonatkozik. Ugyanaz a hatóság nem rendelheti ugyanazt a számot egy ezen előírás hatálya alá tartozó másik újrafutózó üzemhez.

5.7. Az ezen előírás szerinti jóváhagyás megadásáról, kiterjesztéséről, elutasításáról, visszavonásáról vagy a gyártás végleges leállításáról értesíteni kell az 1958. évi megállapodásban részes és ezen előírást alkalmazó feleket az előírás 1. mellékletének megfelelő nyomtatványon.

5.8. Minden, ennek az előírásnak megfelelően újrafutózott gumiabroncson a 3.3. szakaszban említett szabad helyen és a 3.2. szakaszban előírt jelölések mellett, jól látható módon fel kell tüntetni egy nemzetközi jóváhagyási jelet is, amely a következőkből áll:

5.8.1. egy kör, benne az „E” betű és a jóváhagyó ország egyedi azonosító száma ([10]); valamint

5.8.2. az 5.6. szakaszban leírt jóváhagyási szám.

5.9. Ezen előírás 2. melléklete egy példát tartalmaz a jóváhagyási jel elrendezésére.

6. Követelmények

6.1. A gumiabroncsok csak akkor fogadhatók el újrafutózásra, ha rendelkeznek típusjóváhagyással, és „E” vagy „e” jelöléssel vannak ellátva.

6.1.1. Azon nagy sebességre tervezett gumiabroncsok újrafutózása nem megengedett, amelyek csak a „ZR” feliratot viselik a gumiabroncs méretjelölésében, és nem rendelkeznek használati jelzettel.

6.2. Már újrafutózott gumiabroncsok nem fogadhatók el ismételt újrafutózásra.

6.3. Az újrafutózandó lefutott abroncs legfeljebb 7 éves lehet, az eredeti gumiabroncson feltüntetett számjegyekkel jelölt gyártási évet véve alapul; például egy, a „253” dátumkóddal jelölt gumiabroncsot 2000 végéig lehet újrafutózni.

([10]) A járművek kialakításáról szóló összevont határozat (R.E.3) 3. mellékletében található meghatározás szerint.

6.4. Újrafutózás előtti feltételek:

6.4.1. A gumiabroncsoknak szemrevételezés előtt tisztáknak és szárazaknak kell lenniük.

6.4.2. Csiszolás előtt minden egyes gumiabroncsot gondosan meg kell vizsgálni mind belsőleg, mind külsőleg annak megállapítása érdekében, hogy az adott gumiabroncs alkalmas az újrafutózásra.

6.4.3. Azon gumiabroncsok újrafutózása nem megengedett, amelyeken a túlterhelés vagy a szükségesnél kisebb belső nyomáson való használat miatt látható sérülések vannak.

6.4.4. Nem megengedett továbbá azon gumiabroncsok újrafutózása, amelyeken a következő sérülések valamelyike megtalálható:

6.4.4.1. a) jelentős, a szövetvázig terjedő repedés;

b) szövetváztörések vagy a lefutott abroncs sérülése a „H” sebességkategória felett, kivéve ha ezeket a lefutott abroncsokat alacsonyabb sebességkategóriába fogják besorolni;

c) a meghatározott károsodáshatárokat meghaladó sérüléseket érintő korábbi javítások – lásd az 5.3. szakaszt;

d) szövetvázszakadás;

e) olaj vagy vegyi anyagok hatása miatti komoly károsodás;

f) több, egymáshoz túl közel eső sérülés;

g) sérült vagy megtört perem;

h) a belső bélés javíthatatlan károsodása vagy sérült belső réteg;

i) a perem sérülése, a kisebb, csak a gumit érintő sérülésektől eltekintve;

j) a futófelület elhasználtsága vagy az oldalfalak kopása miatt felszínre került kordszálak;

k) a futófelületnek vagy az oldalfalanyagnak a szövetváztól való javíthatatlan leválása;

l) szerkezeti sérülés az oldalfalak területén.

6.4.5. Azon radiál gumiabroncsok szövetvázait, amelyeknél az öv levált, eltekintve az öv széleinek kismértékű fellazulásától, nem szabad újrafutózni.

6.5. Előkészítés:

6.5.1. Csiszolás után és az új anyag felvitele előtt minden egyes gumiabroncsot gondosan újra meg kell vizsgálni legalább külsőleg, hogy meggyőződjenek arról, hogy a gumiabroncs továbbra is alkalmas az újrafutózásra.

6.5.2. Az új anyaggal bevonandó teljes felületet előzetesen túlmelegedés nélkül kell előkészíteni. A lecsiszolt felületen nem lehet mély szakadás vagy leváló anyag.

6.5.3. Elővulkanizált anyagok használata esetében az előkészített felület körvonalának meg kell felelnie az anyaggyártó által meghatározott követelményeknek.

6.5.4. Szabadon lévő kordszálvégek nem engedélyezettek.

6.5.5. Az előkészítés során a lefutott abroncs kordszálaiban nem szabad sérülést okozni.

6.5.6. A radiál gumiabroncsok övén csiszolás közben keletkező sérülések kis területű, csak a legkülső réteget érintő sérülések lehetnek.

6.5.7. A diagonál gumiabroncsok csiszolási sérülései esetében a következő korlátozásokat kell figyelembe venni:

6.5.7.1. A kétbetétes szerkezet esetében nem lehet sérülés a szövetvázon, eltekintve a betétvégtelenítést érintő enyhe, kis területű csiszolási sérülésektől.

6.5.7.2. Kétbetétes és köztes betétes szerkezetű, tömlő nélküli gumiabroncsok esetében nem lehet sérülés a szövetvázon vagy a köztes betéten.

6.5.7.3. Kétbetétes és köztes betétes szerkezetű, tömlős gumiabroncs esetében a köztes betét kis területet érintő sérülése megengedett.

6.5.7.4. Négy- vagy több-betétes szerkezetű, tömlő nélküli gumiabroncs esetében nem lehet sérülés a szövetvázon vagy a köztes betéten.

6.5.7.5. Négy- vagy több-betétes szerkezetű, tömlős gumiabroncs esetében csak a legkülső betét futófelületi részén lehet sérülés.

6.5.8. A felszínre került acélrészeket megfelelő anyaggal a lehető leghamarabb kezelni kell, a megfelelő anyag gyártójának utasításai szerint.

6.6. Újrafutózás:

6.6.1. Az újrafutózónak ügyelnie kell arra, hogy a javításhoz használt anyagok – köztük a tapaszok – gyártója vagy beszállítója vállalja a felelősséget a következőkért:

a) az alkalmazási és tárolási módszerek meghatározása, amennyiben az újrafutózó kéri, annak az országnak a hivatalos nyelvén, ahol az anyagokat felhasználják;

b) a sérülési határok meghatározása, amelyekhez az anyagokat tervezték, amennyiben az újrafutózó kéri, annak az országnak a hivatalos nyelvén, ahol az anyagokat felhasználják;

c) annak biztosítása, hogy a gumiabroncsokhoz szánt megerősített tapaszok, amennyiben helyesen alkalmazzák őket a szövetvázjavításokhoz, megfelelnek e célra;

d) annak biztosítása, hogy a tapaszok a gumiabroncsgyártó által megadott legnagyobb belső nyomás kétszeresét kibírják;

e) annak biztosítása, hogy minden más, a javításhoz használt anyag megfeleljen arra a célra, amelyre szánták.

6.6.2. Az újrafutózó felelős a javításhoz használt anyagok helyes alkalmazásáért és annak biztosításáért, hogy a javítás minden olyan hibától mentes legyen, amely befolyásolná a gumiabroncs élettartamát.

6.6.3. Az újrafutózónak gondoskodnia kell arról, hogy a futófelület és az oldalfal anyagának gyártója vagy beszállítója meghatározza az anyag minőségét biztosító tárolási és felhasználási feltételeket. Amennyiben az újrafutózó kéri, ezt a tájékoztatást annak az országnak a hivatalos nyelvén kell rendelkezésre bocsátani, ahol az anyagokat felhasználják.

6.6.3.1. A nem a 6.6.3.2. szakasz tárgyát képező olyan újrafutózott gumiabroncsok esetében, amelyeket elővulkanizált futófelülettel és/vagy meleg vulkanizálási eljárással gyártottak, és amelyek azonos futófelület-mintázattal rendelkeznek, és amelyeket a 172. számú ENSZ-előírás szerint hagytak jóvá, az újrafutózónak gondoskodnia kell arról, hogy az újrafutózási eljáráshoz használt futófelület(ek) beszállítója(i) az ezen előírás szerinti jóváhagyást kiadó típusjóváhagyó hatóság és műszaki szolgálat, valamint lehetőség szerint az újrafutózó rendelkezésére bocsássák a következőket:

a) a 172. számú ENSZ-előírás alapján kiadott típusbizonyítvány(ok) egy példánya, amely(ek)et az illetékes típusjóváhagyó hatóság állított ki;

b) a 172. számú ENSZ-előírás alapján kiadott típusbizonyítvány(ok)hoz csatolt gumiabroncsméret-jegyzék(ek). A jegyzék(ek)nek tartalmaznia (tartalmazniuk) kell legalább a 4.1.5.3.2.1. szakaszban meghatározott gumiabroncsokat;

c) a 172. számú ENSZ-előírás alapján kiadott típusbizonyítvány(ok) szerinti futófelület-mintázat(ok) rajza(i), beleértve a hótapadás szempontjából lényeges jellemzőket;

d) a 172. számú ENSZ-előírásban előírt gyártásmegfelelőségi jelentés legutóbbi kiadásának egy példánya.

6.6.3.2. Az olyan újrafutózott gumiabroncsok esetében, amelyeket vagy meleg vulkanizálási eljárással, vagy elővulkanizált futófelülettel gyártottak, és amelyek futófelülete ugyanolyan mintázatú, mint valamely, a 117. számú ENSZ-előírás szerint jóváhagyott új gumiabroncstípus, és amelyek megfelelnek a rendkívül havas

útviszonyok közötti minimális hótapadási követelményeknek, az újrafutózónak gondoskodnia kell arról, hogy az új gumiabroncstípus gyártója az ezen előírás szerinti jóváhagyást kiadó típusjóváhagyó hatóság és műszaki szolgálat, valamint lehetőség szerint az újrafutózó rendelkezésére bocsássa a következőket:

a) a 172. számú ENSZ-előírás alapján kiadott típusbizonyítvány(ok) egy példánya, amely(ek)et az illetékes típusjóváhagyó hatóság a 117. számú ENSZ-előírás alapján állított ki;

b) a 172. számú ENSZ-előírás alapján kiadott típusbizonyítvány(ok)hoz csatolt gumiabroncsméret-jegyzék(ek). A jegyzék(ek)nek tartalmaznia (tartalmazniuk) kell legalább a 4.1.5.3.2.2. szakaszban meghatározott gumiabroncsokat;

c) a 117. számú ENSZ-előírás alapján kiadott típusbizonyítvány(ok) szerinti futófelület-mintázat(ok) rajza(i), beleértve a hótapadás szempontjából lényeges jellemzőket;

d) a 117. számú ENSZ-előírásban előírt gyártásmegfelelőségi jelentés legutóbbi kiadásának egy példánya.

6.6.3.3. A sem a 6.6.3.1. szakasz, sem a 6.6.3.2. szakasz tárgyát nem képező, olyan újrafutózott gumiabroncsok esetében, amelyeket meleg vulkanizálási eljárással gyártottak, és a 172. számú ENSZ-előírás szerint hagytak jóvá, az újrafutózónak az ezen előírás szerinti jóváhagyást kiadó típusjóváhagyó hatóság és műszaki szolgálat rendelkezésére kell bocsátania a következőket:

a) a 172. számú ENSZ-előírás alapján kiadott típusbizonyítvány(ok) egy példánya, amely(ek)et az illetékes típusjóváhagyó hatóság állított ki;

b) a 172. számú ENSZ-előírás alapján kiadott típusbizonyítvány(ok)hoz csatolt gumiabroncsméret-jegyzék(ek). A jegyzék(ek)nek tartalmaznia (tartalmazniuk) kell legalább a 4.1.5.3.2.3. szakaszban meghatározott gumiabroncsokat;

c) a futófelület-mintázat(ok) rajza(i), beleértve a hótapadás szempontjából lényeges jellemzőket;

d) a 172. számú ENSZ-előírásban előírt gyártásmegfelelőségi jelentés legutóbbi kiadásának egy példánya.

6.6.3.4. Az olyan újrafutózott gumiabroncsok esetében, amelyeket elővulkanizált futófelület-anyaggal vagy -anyagokkal gyártottak, és a 172. számú ENSZ-előírás szerint hagytak jóvá, az újrafutózónak gondoskodnia kell arról, hogy az elővulkanizált futófelület-anyag(ok) csomagolásán mindaddig rajta legyen egy, a jóváhagyási jelet feltüntető matrica, amíg ki nem bontják a csomagolást, és meg nem kezdődik az anyag felhasználása az újrafutózáshoz, kivéve, ha a jóváhagyási jel fel van tüntetve a futófelület vállrészén.

6.6.4. Az újrafutózónak gondoskodnia kell arról, hogy a javításra használt anyag és/vagy keverék összetétele fel legyen tüntetve a gyártó vagy beszállító által rendelkezésre bocsátott dokumentumban. A vegyületnek alkalmasnak kell lennie a gumiabroncs rendeltetésének megfelelő használatra.

6.6.5. Az előkészített gumiabroncsot a lehető leghamarabb vulkanizálni kell a javítások és a helyreállító műveletek elvégzése után, és legkésőbb az anyaggyártó utasításai szerint.

6.6.6. A gumiabroncsot annyi ideig, illetve olyan hőmérsékleten és nyomáson kell vulkanizálni, amely megfelel a felhasznált anyagoknak és berendezéseknek, illetve amelyet ezek vonatkozásában meghatároztak.

6.6.7. A vulkanizálóforma méreteinek meg kell felelniük az új anyag vastagságának és a lecsiszolt lefutott gumiabroncs méreteinek. Radiál gumiabroncsot préseléskor radiál vagy radiális osztású vulkanizálóformákban kell vulkanizálni.

6.6.8. Az eredeti anyag csiszolás utáni vastagsága és az új anyag futófelület alatti átlagos vastagsága újrafutózás után a 6.6.8.1. és a 6.6.8.2. szakaszban leírtaknak kell, hogy megfeleljen. Az anyag vastagságát minden egyes pontban mind a futófelület szélességében, mind a gumiabroncs kerületén oly módon kell szabályozni, hogy teljesüljenek a 6.7.5. és a 6.7.6. szakasz rendelkezései.

6.6.8.1. Radiál és öves diagonál gumiabroncsok esetében (mm-ben):

$1,5 \leq (A + B) \leq 5$	(legalább 1,5 mm; legfeljebb 5,0 mm)
$A \geq 1$	(legalább 1,0 mm)
$B \geq 0,5$	(legalább 0,5 mm)

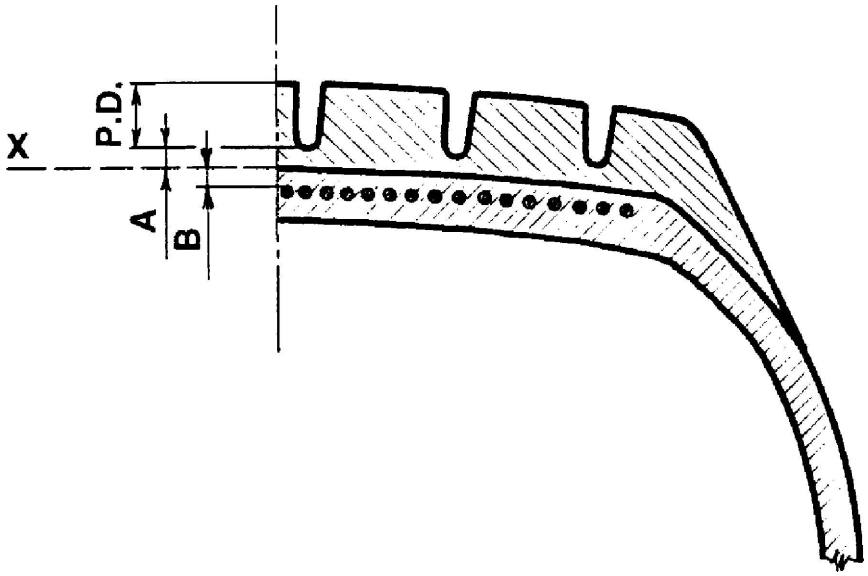

P.D. = mintamélység

X = csiszolási vonal

A = az új anyag minta alatti átlagos vastagsága

B = az eredeti anyag öv feletti minimális vastagsága csiszolás után

6.6.8.2. Diagonál gumiabroncsok esetében:

Az eredeti anyag köztes betét feletti vastagsága ≥ 0,00 mm kell, hogy legyen.

Az új anyagnak a lecsiszolt lefutott gumiabroncs vonala feletti átlagos vastagsága ≥ 2,00 mm kell, hogy legyen.

Az eredeti és az új anyag együttes vastagsága a futófelület mintaárkainak alapja alatt ≥ 2,00 és ≤ 5,00 mm kell, hogy legyen.

6.6.9. Az újrafutózott gumiabroncs használati jelzete nem mutathat sem magasabb sebességkategóriát, sem nagyobb terhelhetőségi jelzőszámot, mint az eredeti, első életciklusra szánt gumiabroncs.

6.6.10. Az újrafutózott gumiabroncs legalacsonyabb sebességkategóriája 120 km/h („L”), a legmagasabb pedig 300 km/h („Y”) lehet.

6.6.11. A futófelületi kopásjelzőket a következőképpen kell elhelyezni:

6.6.11.1. Az újrafutózott pneumatikus gumiabroncsoknak legkevesebb hat keresztirányú, egymástól körülbelül egyforma távolságra helyezett kopásjelzősorral kell rendelkezniük a futófelület fő mintaárkaiban. Ezeket a futófelületi kopásjelzőket úgy kell kialakítani, hogy ne legyenek összetéveszthetők a bordázatok vagy a futófelület mintaelemei közti merevítő gátakkal.

6.6.11.2. Azokon a gumiabroncsokon azonban, amelyeket 12 vagy annál kisebb névlegesátmérő-kódú kerékpántra terveztek, négy sor futófelületi kopásjelző is elégséges.

6.6.11.3. A futófelületi kopásjelzőknek +0,60/–0,00 mm tűréssel jelezniük kell azt, ha a futófelületi mintaárkok mélysége már nem haladja meg az 1,6 mm-t.

6.6.11.4. A futófelületi kopásjelzők magasságát a futófelület felszínétől a kopásjelzők csúcsáig, illetőleg a mintaárkoknak a kopásjelzők csatlakozási pontja melletti felületéig terjedő két függőleges távolság közötti különbség megmérésével kell meghatározni.

6.7. Szemrevételezés:

6.7.1. Vulkanizálás után, amíg a gumiabroncs még meleg, minden egyes újrafutózott gumiabroncsot meg kell vizsgálni annak megállapítása érdekében, hogy az minden látható hibától mentes. Újrafutózás alatt vagy után a gumiabroncsot fel kell fújni a vizsgálathoz, hogy belső nyomása legalább 1,5 bar legyen. Látható hiba (például felhólyagosodás, bemélyedés stb.) esetén a gumiabroncsot külön meg kell vizsgálni a hiba okának meghatározása céljából.

6.7.2. Az újrafutózás előtt, közben vagy után a gumiabroncs szerkezetének épségét megfelelő szemrevételezési módszerrel legalább egyszer ellenőrizni kell.

6.7.3. Minőség-ellenőrzési célokból bizonyos számú újrafutózott gumiabroncsot roncsolásos és/vagy roncsolásmentes vizsgálatnak kell alávetni. A megvizsgált gumiabroncsok számát és a vizsgálatok eredményét fel kell jegyezni.

6.7.4. Újrafutózás után az újrafutózott gumiabroncsnak az előírás 6. melléklete szerint mért méretei meg kell, hogy feleljenek a 7. szakaszban leírt eljárások szerint számított méreteknek vagy az előírás 5. mellékletének.

6.7.5. Az újrafutózott gumiabroncs radiális súlyponteltolódása nem haladhatja meg az 1,5 mm-t (+0,4 mm mérési tűrés).

6.7.6. Az újrafutózott gumiabroncsnak a kerékpántátmérőnél mért maximális statikus kiegyensúlyozatlansága nem haladhatja meg a gumiabroncs tömegének 1,5 %-át.

6.7.7. A futófelületi kopásjelzőknek meg kell felelniük a 6.6.11. szakasz követelményeinek.

6.8. Terhelés-sebesség tartóssági vizsgálat

6.8.1. Az előírás szerint újrafutózott gumiabroncsoknak meg kell felelniük az ezen előírás 7. mellékletében leírt terhelés-sebesség tartóssági vizsgálaton.

6.8.1.1. Újrafutózott mozgásfenntartó (EMT) gumiabroncsok esetében a fenti terhelés-sebesség vizsgálatot a 7. melléklet 1. szakasza szerint felfújt gumiabroncson kell elvégezni a gumiabroncson feltüntetett terhelési és sebességviszonyok mellett. Egy másik terhelés-sebesség vizsgálatot is el kell végezni egy második, ugyanolyan típusú gumiabroncson a 7. melléklet 3. szakaszában leírt eljárás szerint. A gyártó beleegyezésével a két vizsgálat elvégezhető ugyanazon a gumiabroncson is.

6.8.2. Az újrafutózott gumiabroncs akkor felelt meg a terhelés-sebesség tartóssági vizsgálaton, ha a vizsgálat elvégzése után nem észlelhető rajta futófelület-leválás, betétleválás, kordfoszlás, letöredezés, sem kordszáltörés.

6.8.3. A mozgásfenntartó (EMT) gumiabroncs akkor felelt meg a vizsgálaton, ha a 7. melléklet 3. szakaszában leírt vizsgálatot követően legfeljebb 20 százalék változás következik be a terhelés alatti profilmagasságban a vizsgálat megkezdése előtt mért értékhez képest, és a gumiabroncs megtartja a két oldalfalhoz csatlakozó futófelületet.

6.8.4. A radiál szerkezetű gumiabroncsok kivételével a gumiabroncs külső átmérője hat órával a terhelés-sebesség tartóssági vizsgálat elvégzése után legfeljebb ±3,5 %-kal térhet el a vizsgálat előtt mért külső átmérőtől.

7. Specifikációk

7.1. Az ezen előírás szerint újrafutózott gumiabroncsok a következő méretekkel kell, hogy rendelkezzenek:

7.1.1. Profilszélesség:

7.1.1.1. A mérőkerékpántra szerelt gumiabroncs *S* profilszélességét a következő képlettel kell kiszámítani:

$$S = S_1 + K \bullet (A - A_1),$$

és fel kell kerekíteni a legközelebbi milliméterre,

ahol:

S_1: az újrafutózó által a kérdéses gumiabroncsméretre megadott nemzetközi gumiabroncsszabvány szerinti elméleti profilszélesség-érték, amely a mérőkerékpántra vonatkozik;

A: a vizsgálati kerékpánt szélessége milliméterben;

A_1: a mérőkerékpánt szélessége milliméterben, az újrafutózó által a kérdéses gumiabroncsméretre megadott nemzetközi gumiabroncsszabvány szerint;

K: 0,4-gyel egyenlő értékű tényező.

7.1.2. Külső átmérő:

7.1.2.1. Az újrafutózott gumiabroncs elméleti külső átmérőjét a következő képlettel kell kiszámítani:

$$D = d + 2H,$$

ahol:

D: az elméleti külső átmérő milliméterben;

d: a 2.21.3. szakaszban meghatározott egyezményes szám milliméterben;

H: a névleges profilmagasság milliméterben; egyenlő az Sn és 0,01 Ra szorzatával, ahol:

Sn: a névleges profilszélesség milliméterben;

Ra: a névleges keresztmetszeti viszonyszám.

Az összes fenti jelölés így szerepel a gumiabroncs oldalfalán feltüntetett méretjelölésben, a 3.2.2. szakasz követelményeinek és a 2.21. szakasz fogalommeghatározásainak megfelelően.

7.1.2.2. Azon gumiabroncsok esetében azonban, amelyek méretjelölése a 30. ENSZ-előírás 5. mellékletében lévő táblázatok első oszlopában szerepel, a külső átmérőnek az ott szereplő táblázatokban megadott értéket kell tekinteni.

7.1.3. Az újrafutózott gumiabroncsok mérési módszere

7.1.3.1. Az újrafutózott gumiabroncsok méreteit az ezen előírás 6. mellékletében megadott eljárásoknak megfelelően kell megmérni.

7.1.4. A gumiabroncs teljes szélességére vonatkozó specifikációk

7.1.4.1. A tényleges teljes szélesség kisebb lehet, mint a 7.1.1. szakaszban megállapított profilszélesség(ek).

7.1.4.2. A tényleges teljes szélesség meg is haladhatja a 7.1. szakaszban megállapított érték(ek)et az alábbi mértékben:

7.1.4.2.1. 4 %-kal a radiál gumiabroncsok esetében; és

7.1.4.2.2. 6 %-kal a diagonál és az öves diagonál gumiabroncsok esetében;

7.1.4.2.3. amennyiben továbbá a gumiabroncs külön védőpánttal rendelkezik, a szélesség a 7.1.4.2.1. és a 7.1.4.2.2. szakaszban megadott tűréseknél legfeljebb 8 mm-rel nagyobb lehet.

7.1.5. A külső átmérőre vonatkozó előírások (specifikációk):

7.1.5.1. Az újrafutózott gumiabroncsok tényleges külső átmérőjének értéke nem eshet a következő képletekkel kiszámított D_{min} és D_{max} értékek közötti tartományon kívülre:

$$D_{min} = d + (2H \times a)$$

$$D_{max} = d + (2H \times b),$$

ahol:

7.1.5.1.1. Az olyan méretek esetében, amelyek nem szerepelnek az ezen előírás 5. mellékletében lévő táblázatban, a „H” és a „d” értéke a 7.1.2.1. szakaszban meghatározott értékek.

7.1.5.1.2. A fenti 7.1.2.2. szakaszban említett méretek esetében:

$$H = 0{,}5\ (D - d),$$

ahol a kérdéses méretre „D” a külső átmérő és „d” a névleges kerékpántátmérő a fent említett táblázatok szerint.

7.1.5.1.3. Az „a” együttható = 0,97.

7.1.5.1.4. A „b” együttható:

	Radiál gumiabroncsok	Diagonál és öves diagonál gumiabroncsok
Normál gumiabroncsok esetében	1,04	1,08

7.1.5.2. Téli gumiabroncsok esetében a 7.1.5.1. szakaszban kiszámított maximális külső átmérő (D_{max}) legfeljebb 1 %-kal haladható túl.

7.2. Ahhoz, hogy egy gumiabroncsot „speciális használatú gumiabroncsként” lehessen besorolni, blokkokból álló futófelület-mintázattal kell rendelkeznie, amelyben a blokkok méretének és a közöttük levő távolságnak nagyobbnak kell lennie, mint a normál gumiabroncs futófelületén; a gumiabroncsnak ezenkívül a következő jellemzőkkel kell rendelkeznie:

a) a futófelület-mintázat mélysége ≥ 9 mm; valamint

b) a csatornaszázalék ≥ 30 %.

7.3. Ahhoz, hogy egy gumiabroncsot „professzionális terepjáró gumiabroncsként” lehessen besorolni, meg kell felelnie az összes következő jellemzőnek:

a) a futófelület-mintázat mélysége ≥ 11 mm; valamint

b) a csatornaszázalék ≥ 35 %; valamint

c) a sebességkategória ≤ 160 km/h.

8. Módosítások és a jóváhagyás kiterjesztése

8.1. Az újrafutózó üzemet érintő minden változásról, amely a jóváhagyási kérelemben az általa megadott valamelyik információt – lásd a 4. szakaszban – érinti, értesíteni kell a jóváhagyó hatóságot, amely jóváhagyta az újrafutózó üzemet. A hatóság ezt követően a következőképpen járhat el:

8.1.1. úgy ítéli meg, hogy az elvégzett módosításoknak nagy valószínűséggel nincs számottevő kedvezőtlen hatása, és az újrafutózó üzem továbbra is megfelel a követelményeknek; vagy

8.1.2. a jóváhagyáshoz további vizsgálatokat követelhet meg.

8.2. A jóváhagyás megerősítéséről vagy elutasításáról, a módosítások részletes leírásával együtt, az 5.7. szakaszban említett eljárással értesíteni kell a megállapodásban részes és ezen előírást alkalmazó feleket.

8.3. A jóváhagyást kiterjesztő illetékes hatóság sorszámot rendel a kiterjesztéshez, és erről az ezen előírás 1. mellékletének megfelelő értesítési nyomtatványon értesíti az 1958. évi megállapodásban részes és ezen előírást alkalmazó feleket.

9. A gyártás megfelelősége

A gyártásmegfelelőség ellenőrzésére szolgáló eljárásoknak meg kell felelniük a megállapodás (E/ECE/324-E/ECE/TRANS/505/Rev.3) 2. függelékében megállapított eljárásoknak, valamint az alábbi követelményeknek:

9.1. Az előírás szerint jóváhagyott újrafutózó üzemnek meg kell felelnie a 6. szakaszban leírt követelményeknek.

9.2. A jóváhagyás tulajdonosa biztosítja, hogy legalább a következő számú, a termékskálára reprezentatív gumiabroncsot ellenőrizzenek és megvizsgáljanak ezen előírás rendelkezéseinek megfelelően:

a teljes éves termelés 0,01 %-a, de mindenesetre legalább öt, de húsznál nem feltétlenül több gumiabroncs minden gyártási évben, és az adott év során elosztva.

9.3. Amennyiben a 9.2. szakaszban előírt követelmények szerinti vizsgálatokat a jóváhagyó hatóság végzi, vagy azokat a jóváhagyó hatóság ellenőrzése alatt végzik, az eredmények felhasználhatók a 9.4. szakaszban leírt vizsgálatok részeként vagy helyett.

9.4. Az újrafutózó üzemet jóváhagyó hatóság bármikor ellenőrizheti minden egyes üzemben a megfelelőség ellenőrzésére alkalmazott módszereket. A jóváhagyó hatóságnak minden egyes üzem esetében szúrópróbaszerűen mintát kell vennie, és a következő számú, a termékskálára reprezentatív gumiabroncsot kell ellenőriznie, illetve vizsgálatnak alávetnie ezen előírás rendelkezéseinek megfelelően:

a teljes éves termelés 0,01 %-a, de mindenesetre legalább öt, de húsznál nem feltétlenül több gumiabroncs minden gyártási évben.

9.5. A 9.4. szakaszban leírt ellenőrzések és vizsgálatok helyettesíthetik a 9.2. szakaszban előírtakat.

10. Szankciók nem megfelelő gyártás esetén

10.1. Az újrafutózó üzemnek az ezen előírás szerint megadott jóváhagyás visszavonható, ha a 9. szakasz követelményei nem teljesülnek, vagy ha maga az újrafutózó üzem vagy az újrafutózó üzem által gyártott újrafutózott gumiabroncsok nem felelnek meg a 9. szakaszban előírt követelményeknek.

10.2. Ha a megállapodásban részes és ezen előírást alkalmazó valamely fél visszavon egy előzőleg általa megadott jóváhagyást, akkor erről az ezen előírás 1. mellékletének megfelelő értesítési nyomtatványon haladéktalanul értesíti az 1958. évi megállapodásban részes és ezen előírást alkalmazó szerződő feleket.

11. A gyártás végleges leállítása

Az újrafutózó üzem jóváhagyását megadó hatóságot értesíteni kell arról, ha az ezen előírás szerint jóváhagyott újrafutózott gumiabroncsokat érintő műveleteket és az újrafutózott gumiabroncsok gyártását leállítják. A hatóság az értesítés kézhezvétele után az ezen előírás 1. mellékletének megfelelő értesítési nyomtatványon tájékoztatja erről az 1958. évi megállapodásban részes és ezen előírást alkalmazó feleket.

12. A jóváhagyási vizsgálatok elvégzéséért felelős műszaki szolgálatok, a vizsgálólaboratóriumok és a típusjóváhagyó hatóságok neve és címe

12.1. Az 1958. évi megállapodásban részes és ezen előírást alkalmazó felek bejelentik az Egyesült Nemzetek Titkárságának a jóváhagyási vizsgálatok elvégzéséért felelős műszaki szolgálatok, adott esetben a jóváhagyott vizsgálólaboratóriumok, valamint a jóváhagyásokat megadó, illetve a más országok által kiadott jóváhagyásokat, jóváhagyások kiterjesztéseit, jóváhagyások elutasításait vagy jóváhagyások visszavonásait igazoló értesítéseket fogadó típusjóváhagyó hatóságok nevét és címét.

12.2. Az 1958. évi megállapodásban részes és ezen előírást alkalmazó felek olyan laboratóriumokat is kijelölhetnek jóváhagyott vizsgálólaboratóriumként, amelyeket gumiabroncsgyártók vagy újrafutózó üzemek működtetnek.

12.3. Ha az 1958. évi megállapodásban részes valamely fél alkalmazza a fenti 12.2. szakaszt, amennyiben úgy kívánja, egy vagy több, általa kiválasztott személlyel képviseltetheti magát a vizsgálatokon.

13. Átmeneti rendelkezések

13.1. A 01. módosítássorozat hivatalos hatálybalépésének napjától kezdve az ezen előírást alkalmazó egyik szerződő fél sem utasíthatja el a 01. módosítássorozattal módosított ezen előírás szerinti típusjóváhagyás megadását vagy elfogadását.

13.2. Az ezen előírást alkalmazó szerződő felek az ezen előírás előző módosítássorozata szerint továbbra is elfogadják azon újrafutózó üzemek típusjóváhagyását és jóváhagyásuk kiterjesztését, amelyeket nem érintenek a 01. módosítássorozattal bevezetett változtatások.

13.3. 2025. szeptember 1-jétől az ezen előírást alkalmazó szerződő felek nem kötelesek elfogadni az előző módosítássorozatok alapján első alkalommal 2025. szeptember 1. után kiadott típusjóváhagyásokat.

13.4. 2028. szeptember 1-jéig az ezen előírást alkalmazó szerződő felek kötelesek elfogadni az előző módosítássorozatok alapján első alkalommal 2025. szeptember 1. előtt kiadott típusjóváhagyásokat és kötelesek megadni a kiterjesztéseket ezekre.

1. MELLÉKLET

Értesítés

(Legnagyobb méret: A4 [210 × 297 mm])



Kibocsátó: A típusjóváhagyó hatóság neve:
……
……
……

Tárgy: ([2]) Jóváhagyás megadása
Jóváhagyás kiterjesztése
Jóváhagyás elutasítása
Jóváhagyás visszavonva
A gyártás végleges leállítása

egy újrafutózó üzemre vonatkozóan, a 108. számú ENSZ-előírás szerint.

Jóváhagyás száma: …… Kiterjesztés száma: ……

1. Az újrafutózó neve vagy védjegye: ……

2. Az újrafutózó üzem neve és címe: ……

3. Az újrafutózó képviselőjének (ha van) neve és címe ……

4. Összefoglaló leírás az előírás 4.1.3. és 4.1.4. szakasza szerint:

4.1. Márkanév(márkanevek)/védjegy(ek) ([3]) ……

4.2. Kereskedelmi jelzet(ek)/kereskedelmi név (nevek)[3] ……

4.3. Az ezen előírás 4.1.5. szakaszában meghatározott gumiabroncs-sorozatra vonatkozó információk: ……

5. A jóváhagyásra vagy a megfelelőségi vizsgálatok ellenőrzésére jóváhagyott műszaki szolgálat vagy adott esetben vizsgálólaboratórium: ……

6. A műszaki szolgálat által kiadott vizsgálati jelentés dátuma: ……

7. A műszaki szolgálat által kiadott vizsgálati jelentés száma: ……

8. A jóváhagyás kiterjesztésének indokolása (amennyiben kiterjesztés történt): ……

9. Megjegyzések: ……

([1]) A jóváhagyást megadó/kiterjesztő/elutasító/visszavonó ország egyedi azonosító száma (lásd ezen előírás jóváhagyásra vonatkozó rendelkezéseit).
([2]) Értelemszerűen törlendő.
([3]) Ezen értesítéshez csatolni lehet egy listát, amely márkaneveket/védjegyeket vagy kereskedelmi jelzet(ek)et/kereskedelmi nev(ek)et tartalmaz.

10. Hely: .....

11. Dátum: .....

12. Aláírás: .....

13. Az értesítés mellékletében található a jóváhagyást elbíráló hatóságnál leadott jóváhagyási aktában lévő dokumentumok jegyzéke, amelyeket kérésre rendelkezésre bocsátanak.

2. MELLÉKLET

A jóváhagyási jel elrendezése

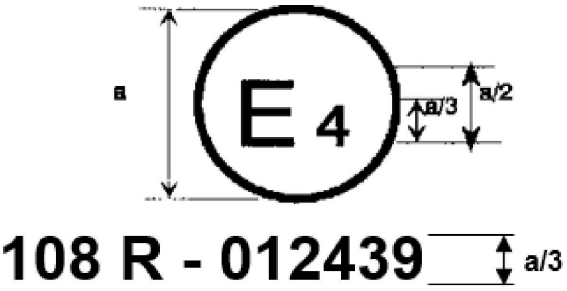

a = legalább 12 mm

Az újrafutózott gumiabroncson feltüntetett fenti jóváhagyási jel azt mutatja, hogy az érintett újrafutózó üzemet Hollandiában (E4) hagyták jóvá a 108R012439 jóváhagyási számon, ezen előírás első módosítássorozatának (01) követelményei szerint.

A jóváhagyási számot a kör közelében kell elhelyezni, az „E” betű felett vagy alatt, attól balra vagy jobbra. A jóváhagyási szám számjegyeinek az „E” betű ugyanazon oldalán kell állniuk, és ugyanabba az irányba kell mutatniuk. A jóváhagyási számban kerülni kell a római számok használatát, hogy ne legyen összetéveszthető más jelekkel.

3. MELLÉKLET

Az újrafutózott gumiabroncsok jeleinek elrendezése

1. Példa az ezen előírás hatálybalépése után forgalomba hozott újrafutózott gumiabroncsokon feltüntetendő jelölésekre

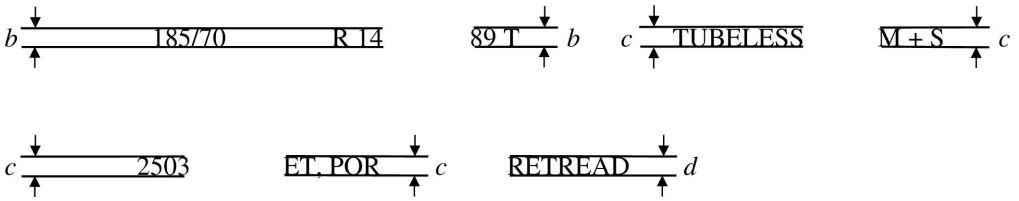

b: legalább 6 mm

c: legalább 4 mm

d: legalább 3 mm

1998-tól pedig legalább 4 mm.

Ezek a jelölések olyan újrafutózott gumiabroncsot jelölnek, amelynek:

névleges profilszélessége 185;

névleges keresztmetszeti viszonyszáma 70;

radiál szerkezettel rendelkezik (R);

névleges kerékpántátmérőjét jelző kódja 14;

használati jelzete „89T”, amelyben a „89” a terhelhetőségi jelzőszámnak megfelelő 580 kg terhelhetőséget, a „T” a sebességkategóriának megfelelő 190 km/h legnagyobb sebességet jelzi;

tömlő nélküli használatra való („TUBELESS”);

megfelel a téli gumiabroncs (M+S) meghatározásának;

újrafutózása 2003 25., 26., 27. vagy 28. hetében történt;

megfelel a speciális használatú gumiabroncsra (ET) és a professzionális terepjáró gumiabroncsra (POR) vonatkozó követelményeknek.

2. Az „A” jelű gumiabroncs-kerékpánt illeszkedésű gumiabroncsok sajátos esetében a jelölés a következő példa szerint alakul:

185–560 R 400 A,

ahol:

185 a névleges profilszélesség milliméterben;

560 a külső átmérő milliméterben;

R a gumiabroncs szerkezetének jele (lásd ezen előírás 3.2.3. szakaszát);

400 a névleges kerékpántátmérő milliméterben;

az „A” a gumiabroncs-kerékpánt illeszkedés jele.

A terhelhetőségi jelzőszámnak, a sebességkategóriának, a gyártás idejének és más jelöléseknek a fenti példát kell követniük.

3. A jelek elhelyezése és sorrendje a következő:

   a) Az ezen előírás 2.21. szakaszában meghatározott méretjelölést a fenti példa szerint kell csoportosítani: 185/70 R 14 és 185-560 R 400A.

   b) A terhelhetőségi jelzőszámból és a sebességkategóriából álló használati jelzetet közvetlenül az ezen előírás 2.21. szakaszában meghatározott gumiabroncsméret-jelölés után kell elhelyezni.

   c) a „TUBELESS”, „REINFORCED” vagy „EXTRA LOAD”, „M + S” és „ET” és „POR” jel kerülhet a méretjelöléstől távolabb.

   d) A „RETREAD” szó kerülhet a méretjelöléstől távolabb.

4. MELLÉKLET

Terhelhetőségi jelzőszámok

Li = terhelhetőségi jelzőszám

kg = a jelzőszámnak megfelelő járműtömeg (kg)

Li	kg	Li	kg	Li	kg	Li	kg
0	45	31	109	61	257	91	615
1	46,2	32	112	62	265	92	630
2	47,5	33	115	63	272	93	650
3	48,7	34	118	64	280	94	670
4	50	35	121	65	290	95	690
5	51,5	36	125	66	300	96	710
6	53	37	128	67	307	97	730
7	54,5	38	132	68	315	98	750
8	56	39	136	69	325	99	775
9	58	40	140	70	335	100	800
10	60	41	145	71	345	101	825
11	61,5	42	150	72	355	102	850
12	63	43	155	73	365	103	875
13	65	44	160	74	375	104	900
14	67	45	165	75	387	105	925
15	69	46	170	76	400	106	950
16	71	47	175	77	412	107	975
17	73	48	180	78	425	108	1 000
18	75	49	185	79	437	109	1 030
19	77,5	50	190	80	450	110	1 060
20	80	51	195	81	462	111	1 090
21	82,5	52	200	82	475	112	1 120
22	85	53	206	83	487	113	1 150
23	87,5	54	212	84	500	114	1 180
24	90	55	218	85	515	115	1 215
25	92,5	56	224	86	530	116	1 250
26	95	57	230	87	545	117	1 285
27	97,5	58	236	88	560	118	1 320
28	100	59	243	89	580	119	1 360
29	103	60	250	90	600	120	1 400
30	106						

5. MELLÉKLET

A gumiabroncsok méretjelölése és méretei

(a 30. számú ENSZ-előírással összhangban)

Lásd a 30. számú ENSZ-előírás 5. mellékletét.

6. MELLÉKLET

A pneumatikus gumiabroncsok mérési módszere

1. A gumiabroncs előkészítése

1.1. A gumiabroncsot fel kell szerelni az újrafutózó által meghatározott vizsgálati kerékpántra, és 300 és 350 kPa közötti belső nyomásúra fel kell fújni.

1.2. A belső nyomást a következő értékre kell kiigazítani:

1.2.1. standard öves diagonál gumiabroncsok esetében: 170 kPa;

1.2.2. diagonál gumiabroncsok esetében:

Betétszám	Nyomás (kPa)		
	Sebességkategória-jel		
	L, M, N	P, Q, R, S	T, U, H, V
4	170	200	–
6	210	240	260
8	250	280	300

1.2.3. standard radiál gumiabroncsok esetében: 180 kPa;

1.2.4. megerősített gumiabroncsok esetében: 220 kPa.

2. Mérési eljárás

2.1. A kerékpántra szerelt gumiabroncsot legalább 24 óráig szobahőmérsékleten kell tartani, kivéve, ha ezen előírás 6.8.3. szakasza eltérően rendelkezik.

2.2. A belső nyomást újból be kell állítani a melléklet 1.2. szakaszában meghatározott szintre.

2.3. A teljes szélességet a gumiabroncs kerületén egymástól egyforma távolságra lévő hat pontban kell mérni, figyelembe véve az esetleges védőbordázatok és pántok szélességét is. A mért legnagyobb értéket kell a gumiabroncs teljes szélességének tekinteni.

2.4. A külső átmérőt a felfújt gumiabroncs legnagyobb kerületének mért értéke alapján kell kiszámítani.

7. MELLÉKLET

A terhelés-sebesség tartóssági vizsgálatokkal kapcsolatos eljárás

(elvben a 30. számú ENSZ-előírás 7. mellékletével összhangban)

1. A gumiabroncs előkészítése

1.1. Az újrafutózott gumiabroncsot fel kell szerelni az újrafutózó által meghatározott vizsgálati kerékpántra.

1.2. A gumiabroncsot fel kell fújni a következő táblázatban megadott megfelelő nyomásra (kPa):

Sebességkategória	Diagonál gumiabroncsok			Radiál gumiabroncsok		Öves diagonál gumiabroncsok
	Elméleti betétszám			Standard	Megerősített	Standard
	4	6	8			
L, M, N	230	270	300	240	–	–
P, Q, R, S	260	300	330	260	300	260
T, U, H	280	320	350	280	320	280
V	300	340	370	300	340	–
W és Y	–	–	–	320	360	–

1.3. Az újrafutózó üzem, amennyiben megindokolja, kérheti a melléklet 1.2. szakaszában megadott belső nyomástól eltérő vizsgálati nyomás használatát. Ebben az esetben a gumiabroncsot a kért belső nyomásra kell felfújni.

1.4. A gumiabroncs-kerék szerelvényt legalább három órán keresztül a vizsgálati terem hőmérsékletén kell tartani.

1.5. A belső nyomást újból be kell állítani e melléklet 1.2. vagy 1.3. szakaszában meghatározottak szerint.

2. Vizsgálati eljárás

2.1. A gumiabroncs-kerék szerelvényt fel kell szerelni egy vizsgálati tengelyre, és egy sima felületű, meghajtott, vagy 1,70 m ± 1 %, vagy 2,00 m ± 1 % átmérőjű vizsgálódob külső felületéhez kell nyomni.

2.2. A vizsgálati tengelyt a következő terhelések 80 %-ával kell terhelni:

2.2.1. az „L”-től a „H” sebességkategória-jelig (ezt is beleértve) a gumiabroncsok terhelhetőségi jelzőszámának megfelelő megengedett legnagyobb terhelhetőség,

2.2.2. a következő legnagyobb sebességeknek megfelelő megengedett legnagyobb terhelhetőség (lásd az előírás 2.35.2. szakaszát):

— 240 km/h a „V” sebességkategóriájú gumiabroncsok esetében,

— 270 km/h a „W” sebességkategóriájú gumiabroncsok esetében,

— 300 km/h az „Y” sebességkategóriájú gumiabroncsok esetében.

2.3. A vizsgálat során a gumiabroncs belső nyomását nem szabad változtatni, és a vizsgálati terhelést állandó értéken kell tartani.

2.4. A vizsgálat során a vizsgálati teremben a hőmérsékletet 20 °C és 30 °C között kell tartani, kivéve, ha a gumiabroncsgyártó vagy az újrafutózó nagyobb hőmérsékletbe is beleegyezik.

2.5. A tartóssági vizsgálatot megszakítás nélkül kell elvégezni, a következők betartásával:

2.5.1. a nulla sebességtől a kezdeti vizsgálati sebesség eléréséig 10 percnek kell eltelnie;

2.5.2. kezdeti vizsgálati sebesség: a gumiabroncsra előírt maximális sebességnél 40 km/h-val kevesebb az 1,70 m ± 1 % átmérőjű, illetőleg 30 km/h-val kevesebb a 2,00 m ± 1 % átmérőjű vizsgálódob esetén;

2.5.3. egymás utáni sebességszint-növelések: 10 km/h egészen a legnagyobb vizsgálati sebességig;

2.5.4. a vizsgálat időtartama az egyes sebességszinteken, kivéve az utolsót: 10 perc;

2.5.5. a vizsgálat időtartama az utolsó sebességszinten: 20 perc;

2.5.6. legnagyobb vizsgálati sebesség: a gumiabroncsra előírt maximális sebességnél 10 km/h-val kevesebb az 1,70 m ± 1 % átmérőjű, illetőleg az előírt legnagyobb sebesség a 2,00 m ± 1 % átmérőjű vizsgálódob esetén;

2.5.7. 300 km/h legnagyobb megengedett sebességgel használható gumiabroncsok esetében (Y sebességkategória) azonban a kezdeti sebességlépcsőben az időtartam 20 perc, az utolsó sebességlépcsőben pedig 10 perc.

3. A „mozgásfenntartó gumiabroncsok” „defekt üzemmódjának” értékelésére szolgáló eljárás

3.1. Egy új gumiabroncsot fel kell szerelni az alábbiaknak megfelelő vizsgálati kerékpántra:

a) a mérőkerékpánt szélessége az ISO 4000–1 szabvány szerint;

b) kidudorodás (kerek vagy lapos) a kerékpánt mindkét oldalán az ISO 4000 2 szabvány szerint.

3.2. A gumiabroncsot fel kell fújni 250 kPa belső nyomásra, és a gumiabroncs-kerék szerelvényt legalább három órán keresztül 25 °C ± 3 °C hőmérsékletű helyiségben kell tartani.

3.3. Ki kell venni a szelepet, és meg kell várni, amíg a gumiabroncs teljesen leereszt.

3.4. A gumiabroncs-kerék szerelvényt fel kell szerelni egy vizsgálati tengelyre, és egy sima felületű 1,70 m ± 1 % vagy 2,0 m ± 1 % átmérőjű vizsgálódob külső felületéhez kell nyomni.

3.5. A vizsgálati tengelyt meg kell terhelni a gumiabroncs terhelhetőségi jelzőszámának megfelelő megengedett legnagyobb terhelhetőség 60 %-ával.

3.6. Vizsgálati sebesség: 2,0 m ± 1 %-os dobátmérő esetén 80 km/h, illetve 1,7 m ± 1 %-os dobátmérő esetén 75 km/h.

3.7. A vizsgálat alatt a helyiség hőmérsékletét 25 °C ±3 °C-on kell tartani.

A hőmérséklet-érzékelőt a gumiabroncs oldalfalától legalább 0,15 m és legfeljebb 1,00 m távolságban kell elhelyezni.

3.8. A vizsgálatot megszakítás nélkül kell végrehajtani a következők szerint:

3.8.1. A gumiabroncs-kerék szerelvényt 5 percen belül fel kell gyorsítani nulla sebességről állandó vizsgálati sebességre.

3.8.2. Meg kell mérni a terhelés alatti profilmagasságot (Z1).

3.8.3. A gumiabroncs-kerék szerelvényt 60 percig állandó vizsgálati sebességen és állandó vizsgálati terheléssel kell hajtani.

3.8.4. Meg kell mérni a terhelés alatti profilmagasságot (Z2).

3.9. Ki kell számítani a terhelés alatti profilmagasságnak a vizsgálat előtti magassághoz viszonyított változásának százalékos értékét: $[(Z_1-Z_2)/Z_1]\times100$.

4. Egyenértékű vizsgálati eljárások

Ha a melléklet 2. szakaszában leírt módszertől eltérő módszert használnak, igazolni kell ennek egyenértékűségét.

8. MELLÉKLET

Magyarázó ábra

Lásd ezen előírás 2. szakaszát

