2026/302

6.3.2026

Ní bhíonn éifeacht dhlíthiúil ach ag téacsanna bunaidh CEE-NA faoin dlí poiblí idirnáisiúnta. Ba cheart stádas agus dáta theacht i bhfeidhm an Rialacháin seo a sheiceáil sa leagan is déanaí de dhoiciméad stádais CEE-NA TRANS/WP.29/343 doiciméad atá ar fáil ag: https://unece.org/status-1958-agreement-and-annexed-regulations

Rialachán Uimh. 108 ó na Náisiúin Aontaithe – Forálacha aonfhoirmeacha maidir leis an gceadú le haghaidh táirgeadh aerbhonn atráchtaithe le haghaidh mótarfheithiclí agus a leantóirí [2026/302]

Ina n-ionchorpraítear an téacs bailí uile suas go dtí:
Forlíonadh 1 ar shraith leasuithe 01 – Dáta teacht i bhfeidhm: an 11 Eanáir 2026

Is áis doiciméadachta amháin é an doiciméad seo. Is iad seo a leanas na téacsanna atá barántúil agus ceangailteach de réir dlí:

ECE/TRANS/WP.29/2024/63
ECE/TRANS/WP.29/2025/73

CLÁR

Rialachán

1. Raon feidhme
2. Sainmhínithe
3. Marcanna
4. Iarratas ar cheadú
5. Ceadú
6. Ceanglais
7. Sonraíochtaí
8. Modhnuithe agus síneadh ar an gceadú
9. Comhréireacht táirgeachta
10. Pionóis de dheasca neamhchomhréireacht táirgeachta
11. Scor cinntitheach den táirgeadh
12. Ainmneacha agus seoltaí na seirbhísí teicniúla atá freagrach as tástálacha ceadaithe a dhéanamh, na saotharlann tástála, agus na nÚdarás Cineálcheadaithe
13. Forálacha idirthréimhseacha

Iarscríbhinní

1 Fógra
2 Leagan amach marcanna ceadaithe
3 Leagan amach marcanna boinn atráchtaithe
4 Innéacsanna toillte ualaigh
5 Sonrú thoise an bhoinn agus toisí
6 Modh chun aerbhoinn a thomhas
7 Nós imeachta le haghaidh tástálacha feidhmíochta ualaigh/luais
8 Fíor mhíniúcháin

1. Raon feidhme

Cumhdaítear leis an Rialachán seo táirgeadh aerbhonn atráchtaithe (*) (**) a dheartar go príomha le haghaidh feithiclí de chatagóir M_1, N_1, O_1 agus O_2 ([1]) ([2]). Mar sin féin, níl feidhm ag an Rialachán maidir le táirgeadh na mbonn seo a leanas:

1.1. Boinn atráchtaithe lena mbaineann catagóir luais faoi bhun 120 km/u nó atá oiriúnach do luas os cionn 300 km/u;

1.2. Boinn a táirgeadh ar dtús gan siombailí luais ná innéacsanna ualaigh;

1.3. Boinn a táirgeadh ar dtús gan chineálcheadú de réir Rialachán Uimh. 30;

1.4. Boinn a dheartar go príomha mar threalamh gluaisteán seanré;

1.5. Boinn arna ndearadh don iomaíocht;

1.6. Boinn a ainmnítear mar bhoinn spártha úsáide sealadaí 'T-chineáil';

1.7. Boinn de struchtúr 'boinn fhéintacaithe' ([3]).

2. Sainmhínithe

Chun críoch an Rialacháin seo (féach freisin an fhíor in iarscríbhinn 8):

2.1. Ciallaíonn *'raon aerbhonn atráchtaithe'* raon bonn atráchtaithe mar a luaitear i mír 4.1.4.

2.2. Ciallaíonn *'struchtúr'* boinn saintréithe chreatlach an bhoinn. Aithnítear go háirithe na struchtúir seo a leanas:

2.2.1. Tugtar tuairisc le *'crosdualach'* ar struchtúr boinn ina bhfuil na cordaí duail a shíneann chomh fada leis na feirbíní boinn leagtha ar uillinneacha ailtéarnacha ar lú go substaintiúil iad ná 90 ° le lárlíne an tráchta boinn.

2.2.2. Tugtar tuairisc le *'fiarthrasnánach'* ar struchtúr boinn ina bhfuil na cordaí duail a shíneann chomh fada leis na feirbíní boinn leagtha ar uillinneacha ailtéarnacha ar lú go substaintiúil iad ná 90 ° le lárlíne an tráchta boinn, agus a theorannaítear an struchtúr le banda teanntáin, ina bhfuil dhá shraith nó níos mó d'ábhar corda atá neamh-insínte go substaintiúil.

2.2.3. Tugtar tuairisc le *'ga-dhualach'* ar struchtúr boinn ina síneann na cordaí duail chomh fada leis na feirbíní boinn agus ina leagtar iad go substaintiúil ar uilleann 90 ° le lárlíne an tráchta boinn i gcrios lena n-áirítear formhór an taobh-bhalla agus atá lonnaithe lasmuigh den fheirbín boinn agus den bhanda teanntáin imlíneach atá neamh-insínte go bunúsach lena gcobhsaítear an chreatlach.

2.3. 'Catagóir úsáide':

2.3.1. Ciallaíonn *'gnáthbhonn'* bonn atá beartaithe le haghaidh gnáthúsáid ar an mbóthar.

2.3.2. Ciallaíonn *'bonn sneachta'* bonn a bhfuil a phríomhghnéithe, lena n-áirítear an patrún tráchta, deartha go príomha chun feidhmíocht a bheadh níos fearr ná feidhmíocht ghnáthbhoinn a bhaint amach faoi dhálaí sneachta agus/nó láibe maidir lena chumas gluaisne na feithicle a thosú agus a choimeád faoi smacht.

(*) Chun críoch an Rialacháin seo, ciallaíonn 'boinn' 'aerbhoinn'.
(**) Is é atá i mboinn atráchtaithe boinn athchóirithe tar éis próiseas atráchta.
([1]) Mar a shainmhínítear sa Rún Comhdhlúite maidir le Déanamh Feithiclí (R.E.3.).
([2]) Sainmhínítear leis an Rialachán seo na ceanglais le haghaidh boinn mar chomhpháirt. Ní theorannaítear leis a suiteáil ar aon chatagóir feithicle.
([3]) Boinn ar a bhfuil na litreacha 'RF' roimh mharc thrastomhas an fhonsa (e.g. 235/45 RF 17).

2.3.3. Ciallaíonn *'bonn úsáide speisialta'* bonn atá beartaithe le haghaidh úsáid mheasctha, is é sin, úsáid ar an mbóthar agus úsáid eisbhóthair araon nó le haghaidh saothar speisialta eile. Deartar na boinn sin go príomha chun gluaisne na feithicle a thosú agus a choinneáil ar bun i ndálaí eisbhóthair.

2.3.4. Is é is *'bonn spártha úsáide sealadaí'* bonn atá éagsúil le bonn a bheartaítear a fheistiú ar aon fheithicil faoi ghnáthdhálaí tiomána ach nach mbeartaítear é ach le haghaidh úsáid shealadach faoi dhálaí tiomána srianta.

2.4. Ciallaíonn *'feirbín boinn'* an chuid de bhonn atá de chruth agus de dhéanmhas a oireann don fhonsa rotha agus a choimeádann an bonn air.

2.5. Ciallaíonn *'corda'* na snáitheanna lena gcruthaítear creatlach na ndual san aerbhonn.

2.6. Ciallaíonn *'dual'* sraith cordaí comhthreomhara a bhfuil brat 'rubair' orthu.

2.7. Tá feidhm ag *'banda teanntáin'* maidir le bonn ga-dhualach nó fiarthrasnánach agus ciallaíonn sé sraith nó sraitheanna d'ábhar nó d'ábhair faoin trácht boinn, a leagtar go substaintiúil i dtreo lárlíne an tráchta chun an chreatlach a shrianadh i dtreo imlíneach.

2.8. Tá feidhm ag *'idirdhual'* maidir le bonn crosdualach agus ciallaíonn sé dual idirmheánach idir an chreatlach agus an trácht boinn.

2.9. Ciallaíonn *'stiall chuimilte'* ábhar i limistéar an fheirbín boinn chun an chreatlach a chosaint ar chuimilt nó ar scríobadh de dheasca an fhonsa rotha.

2.10. Ciallaíonn *'creatlach'* an chuid struchtúrach sin d'aerbhonn seachas an trácht boinn agus an 'rubar' is faide amach de na taobh-bhallaí a iompraíonn an t-ualach agus é teannta.

2.11. Ciallaíonn *'trácht boinn'* an chuid sin d'aerbhonn atá deartha chun bheith i dteagmháil leis an talamh, a chosnaíonn an chreatlach ar dhamáiste meicniúil agus a rannchuidíonn leis an ngreamaitheacht den talamh.

2.12. Ciallaíonn *'taobh-bhalla'* an chuid d'aerbhonn idir an trácht boinn agus an limistéar atá deartha le bheith cumhdaithe ag feire an fhonsa rotha.

2.13. Ciallaíonn *'limistéar íochtarach an taobh-bhalla'* an limistéar idir líne leithid uasta an bhoinn agus an limistéar atá deartha le bheith cumhdaithe ag imeall an fhonsa rotha.

2.14. Ciallaíonn *'eitre tráchta'* an spás idir dhá easna agus/nó dhá bhloc in aice láimhe sa phatrún tráchta.

2.14.1. Ciallaíonn *'príomheitrí tráchta'* na heitrí tráchta leathana atá suite i gcrios lárnach an tráchta boinn. Is é an crios lárnach an limistéar ar an trácht boinn arb é atá ann 75 faoin gcéad de leithead an tráchta boinn arna thomhas go siméadrach ón lárlíne.

2.14.2. Ciallaíonn *'eitrí tánaisteacha'* na heitrí tráchta forlíontacha a d'fhéadfadh imeacht i gcaitheamh shaolré an bhoinn.

2.15. Ciallaíonn *'doimhneacht tráchta'* doimhneacht na bpríomheitrí tráchta.

2.16. Ciallaíonn *'leithead boinn (S)'* an fad líneach idir an taobh amuigh de thaobh-bhallaí aerbhoinn theannta, agus é feistithe ar an bhfonsa tomhais sonraithe, cé is moite d'airdí i ngeall ar lipéadú (marcáil), maisiú nó bandaí nó easnacha cosanta.

2.17. Ciallaíonn *'leithead foriomlán'* an fad líneach idir an taobh amuigh de thaobh-bhallaí aerbhoinn theannta, agus é feistithe ar an bhfonsa tomhais sonraithe, agus lena n-áirítear lipéadú (marcáil), maisiú, nó bandaí nó easnacha cosanta.

2.18. Ciallaíonn *'airde thrasghearrthach (H)'* fad atá cothrom le leath an fhaid idir trastomhas seachtrach an bhoinn agus trastomhas ainmniúil an fhonsa.

2.19. Ciallaíonn *'cóimheas ainmniúil crutha'* céad oiread na huimhreach a fhaightear ach an uimhir lena sloinntear airde ainmniúil thrasghearrthach a roinnt ar an uimhir lena sloinntear leithead ainmniúil an bhoinn, agus an dá thoise sna haonaid chéanna.

2.20. Ciallaíonn *'trastomhas seachtrach (D)'* trastomhas foriomlán boinn theannta nua-atráchtaithe.

2.21. Ciallaíonn *'sonrú thoise an bhoinn'* sonrú ina léirítear:

2.21.1. Leithead ainmniúil an bhoinn (S_1). Ní mór é sin a shloinneadh i milliméadair, ach amháin i gcás boinn dá léirítear an sonrú toise sa chéad cholún de na táblaí in iarscríbhinn 5 a ghabhann leis an Rialachán seo.

2.21.1.1. Go roghnach, an litir 'P' roimh leithead ainmniúil an bhoinn.

2.21.1.2. Go roghnach, na litreacha 'HL' roimh leithead ainmniúil an bhoinn i gcás boinn bhreisualaigh.

2.21.2. An cóimheas ainmniúil crutha ach amháin i gcás boinn dá léirítear an sonrú toise sa chéad cholún de na táblaí in iarscríbhinn 5 a ghabhann leis an Rialachán seo, nó, ag brath ar an gcineál dearaidh boinn, an trastomhas seachtrach ainmniúil arna shloinneadh in mm.

2.21.3. Léiriú ar an struchtúr mar a leanas:

2.21.3.1. ar bhoinn chrosdualacha, gan aon mharc nó an litir 'D' roimh mharc thrastomhas an fhonsa;

2.21.3.2. ar bhoinn fhiarthrasnánacha, an litir 'B' roimh mharc thrastomhas an fhonsa;

2.21.3.3. ar bhoinn gha-dhualacha, an litir 'R' roimh mharc thrastomhas an fhonsa;

2.21.3.3.1. ar bhoinn gha-dhualacha atá oiriúnach do luasanna os cionn 240 km/u ach faoi bhun 300 km/u (boinn a mharcáiltear leis an tsiombail catagóire luais 'W' nó 'Y' mar chuid den chur síos úsáide), féadfar an inscríbhinn 'ZR' a chur in ionad na litreach 'R' roimh mharc thrastomhas an fhonsa.

2.21.4. Trastomhas ainmniúil an fhonsa

2.21.5. léiriú ar an gcumraíocht feistithe boinn ar fhonsa i gcás nach ionann í agus an chumraíocht chaighdeánach.

2.22. Ciallaíonn *'trastomhas ainmniúil an fhonsa'* gnáth-uimhir sheasann do thrastomhas an fhonsa a ndeartar bonn le feistiú air; sloinntear an trastomhas le cóid (uimhreacha faoi 100) nó i milliméadair (uimhreacha os cionn 100) ach ní úsáidtear an dá mhodh.

2.22.1. I gcás ina sloinntear trastomhas ainmniúil an fhonsa (siombail 'd') le cód, is mar a leanas atá luachanna na siombaile 'd':

Cód thrastomhas ainmniúil an fhonsa – 'd'	Luach na siombaile 'd' arna shloinneadh in mm
8	203
9	229
10	254
11	279
12	305
13	330
14	356

Cód thrastomhas ainmniúil an fhonsa – 'd'	Luach na siombaile 'd' arna shloinneadh in mm
15	381
16	406
17	432
18	457
19	483
20	508
21	533
22	559
23	584
24	610
25	635
26	660
27	686
28	711
29	737
30	762

2.23. Ciallaíonn *'fonsa rotha'* an taca, cibé acu le haghaidh cóimeáil bhoinn agus feadáin nó le haghaidh bonn gan feadán, ar a suitear na feirbíní boinn.

2.23.1. Ciallaíonn *'cumraíocht feistithe boinn ar fhonsa'* an cineál fonsa rotha a ndeartar an bonn le feistiú air. I gcás fonsaí rotha neamhchaighdeánacha, sainaithneofar é sin le siombail a chuirfear ar an mbonn, mar shampla, 'CT', 'TR', 'TD' nó 'A'.

2.24. Ciallaíonn *'fonsa tomhais'* an fonsa rotha a shonraítear mar 'leithead fonsa tomhais' nó mar 'leithead fonsa deartha' le haghaidh sonrú toise boinn ar leith in aon eagrán d'aon cheann amháin nó níos mó de na Caighdeáin Idirnáisiúnta um Boinn.

2.25. Ciallaíonn *'fonsa tástála'* aon fhonsa rotha a shonraítear a bheith ceadaithe nó molta nó formheasta i gceann amháin de na Caighdeáin Idirnáisiúnta um Boinn le haghaidh bonn den sonrú toise agus den chineál sin.

2.26. Ciallaíonn *'Caighdeán Idirnáisiúnta um Boinn'* aon cheann de na doiciméid chaighdeánacha seo a leanas:

(a) Eagraíocht Theicniúil na hEorpa um Boinn agus Fonsaí Rotha (ETRTO) ([4]): '*Standards Manual*' [Lámhleabhar na gCaighdeán]

(b) Eagraíocht Theicniúil na hEorpa um Boinn agus Fonsaí Rotha (ETRTO)([4]): *Previous Standard Data* [Sonraí maidir le Caighdeáin a bhí ann roimhe sin]

(c) The Tire and Rim Association Inc. (TRA) ([5]): '*Year Book*' [Bliainiris]

(d) The Japan Automobile Tire Manufacturers Association (JATMA) ([6]): '*Year Book*' [Bliainiris]

(e) The Tyre and Rim Association of Australia (TRAA) ([7]): '*Standards Manual*' [Lámhleabhar na gCaighdeán]

(f) The Associação Latino Americana de Pneus e Aros (ALAPA) ([8]): 'Manual de Normas Técnicas' [Lámhleabhar na gCaighdeán]

(g) The Scandinavian Tyre and Rim Organisation (STRO) ([9]): 'Data Book' [Leabhar Sonraí]

([4]) Is féidir na caighdeáin um boinn a fháil ó na seoltaí seo a leanas:
ETRTO, Avenue d'Auderghem 22-28 - B 1040 an Bhruiséil, an Bheilg.
([5]) TRA, 175 Montrose West Avenue, Suite 150, Copley, Ohio, 44321 SAM.
([6]) JATMA, 9th Floor, Toranomon Building No. 1-12, 1-Chome Toranomon Minato-ku, Tokyo 105, An tSeapáin.
([7]) TRAA, Suite 1, Hawthorn House, 795 Glenferrie Road, Hawthorn, Victoria, 3122 An Astráil.
([8]) ALAPA, Avenida Paulista 2444-12º Andar, conj. 124, 01310-300 Sao Paulo, S.P. An Bhrasaíl.
([9]) STRO, Älggatan 48 A, Nb, S-216 15 Malmö, An tSualainn.

2.27. Ciallaíonn *'sclamhadh'* scoitheadh píosaí rubair den trácht boinn.

2.28. Ciallaíonn *'nochtadh cordaí'* deighilt na gcordaí óna mbrat rubair.

2.29. Ciallaíonn *'dual-deighilt'* deighilt dual in aice a chéile.

2.30. Ciallaíonn *'deighilt tráchta'* tarraingt siar an tráchta boinn ón gcreatlach.

2.31. Ciallaíonn *'táscairí caithimh tráchta'* na starráin sna heitrí tráchta a ndeartar iad chun léiriú amhairc a thabhairt ar mhéid caithimh an tráchta boinn.

2.32. Ciallaíonn *'cur síos úsáide'* an ceangal idir an t-innéacs ualaigh agus siombail catagóire luais (mar shampla '94H').

2.33. Ciallaíonn *'innéacs toillte ualaigh'* uimhir a bhaineann leis an mais thagartha is féidir le bonn a iompar agus é á oibriú i gcomhréir leis na ceanglais lena rialaítear an úsáid arna sonrú ag monaróir bunaidh an bhoinn nó ag an atráchtóir.

Léirítear an liosta innéacsanna ualaigh agus na hualaí comhfhreagracha in iarscríbhinn 4 a ghabhann leis an Rialachán seo.

2.34. Ciallaíonn *'catagóir luais'*:

2.34.1. Na luasanna, a léirítear le siombail, ag ar féidir leis an mbonn an t-ualach a léirítear leis an innéacs ualaigh lena mbaineann a iompar.

2.34.2. Tá na siombailí catagóire luais mar a léirítear sa tábla thíos:

Siombail catagóire luais	Luas comhfhreagrach (km/u)
L	120
M	130
N	140
P	150
Q	160
R	170
S	180
T	190
U	200
H	210
V	240
W	270
Y	300

2.35. Ciallaíonn *'rátú uasualaigh'* an mhais uasta a rátáiltear an bonn lena hiompar.

2.35.1. I gcás luasanna nach mó ná 210 km/u, ní bheidh an rátú uasualaigh níos mó ná an luach a chomhfhreagraíonn don innéacs ualaigh le haghaidh an bhoinn.

2.35.2. I gcás luasanna os cionn 210 km/u ach faoi bhun 300 km/u, ní bheidh an rátú uasualaigh níos mó ná an céatadán den luach a ghabhann le hinnéacs toillte ualaigh an bhoinn, a thugtar sa tábla thíos, le tagairt do shiombail catagóire luais an bhoinn agus d'acmhainn luais na feithicle ar a bhfeisteofar an bonn:

Siombail catagóire luais an bhoinn	Luas uasta – km/u	Rátú uasualaigh – %
V	210 215 220 225 230 235 240	100,0 98,5 97,0 95,5 94,0 92,5 91,0
W	240 250 260 270	100 95 90 85
Y	270 280 290 300	100 95 90 85

Is incheadaithe idirshuíomh líneach den rátú uasualaigh le haghaidh luasanna uasta idirmheánacha.

2.36. Ciallaíonn *'atráchtóir'* an duine nó an comhlacht atá freagrach don Údarás Cineálcheadaithe as gach gné den chineálcheadú faoin Rialachán seo agus as an gcomhréireacht táirgeachta a áirithiú.

2.36.1. Ciallaíonn *'aonad táirgthe bonn atráchtaithe'* suíomh nó grúpa suíomhanna logánta ina dtáirgtear boinn atráchtaithe chríochnaithe.

2.37. Ciallaíonn *'atráchtadh bonn'* an téarma cineálach ar bhonn caite a athchóiriú trí ábhar nua a chur in ionad an tráchta boinn chaite. D'fhéadfaí a áireamh leis freisin athchóiriú ar dhromchla an taobh-bhalla sheachtraigh. Cumhdaítear na modhanna próisis seo a leanas leis:

2.37.1. *'Lánú go gualainn'* – athsholáthar an tráchta boinn.

2.37.2. *'Lánú thar gualainn'* – athsholáthar an tráchta boinn agus an t-ábhar nua ag síneadh thar chuid den taobh-bhalla.

2.37.3. *'Feirbín go feirbín'* – athsholáthar an tráchta boinn agus athnuachan an taobh-bhalla lena n-áirítear an limistéar íochtarach uile den bhonn nó cuid de.

2.38. Is é is *'cabhail'* ann an bonn caite lena gcuimsítear an chreatlach agus an t-ábhar atá fágtha den trácht boinn agus den taobh-bhalla.

2.39. Is é is *'slíobadh'* ann an próiseas faoina mbaintear sean-ábhar den chabhail chun an dromchla a ullmhú le haghaidh an ábhair nua.

2.40. Is é is *'deisiú'* ann an obair leasúcháin a dhéantar ar chabhlacha damáistithe laistigh de theorainneacha aitheanta.

2.41. Ciallaíonn *'ábhar tráchta'* ábhar atá i riocht oiriúnach lena chur in ionad an tráchta boinn chaite. D'fhéadfadh cineálacha éagsúla a bheith ann, mar shampla:

2.41.1. *'Stiallacha dromáin'* – stiallacha réamhghearrtha ábhair ar easbhrúdh iad chun an phróifíl trasghearrtha is gá a chruthú agus a bhfeistítear iad fuar ina dhiaidh sin ar an gcabhail ullmhaithe. Ní mór an t-ábhar nua a leasú.

2.41.2. *'Stialltochraiste'* – ribín ábhair tráchta a easbhrúitear go díreach agus a thochraistear ar an gcabhail ullmhaithe go dtí go mbaintear amach an comhrian trasghearrtha is gá. Ní mór an t-ábhar nua a leasú.

2.41.3. *'Dír-easbhrúiteá'* – ábhar tráchta a easbhrúitear chun an phróifíl trasghearrtha is gá a chruthú agus a n-easbhrúitear é go díreach ar an gcabhail ullmhaithe. Ní mór an t-ábhar nua a leasú.

2.41.4. *'Réamhleasaithe'* – trácht boinn a foirmíodh agus a leasaíodh roimh ré agus a fheistítear go díreach ar an gcabhail ullmhaithe. Ní mór an t-ábhar nua a nascadh leis an gcabhail.

2.42. Is é is *'veinír thaobh-bhalla'* ann ábhar a úsáidtear chun taobh-bhallaí na cabhlach a chumhdach ionas go bhféadfar na marcanna is gá a fhoirmiú.

2.43. Is é is *'guma stuála'* ann ábhar a úsáidtear mar bhrat nascála idir an trácht boinn nua agus an chabhail agus chun miondamáiste a dheisiú.

2.44. Is é is *'greamachán'* ann tuaslagán greamaitheach chun ábhair nua a choinneáil ina n-áit roimh an bpróiseas leasaithe.

2.45. Is é *'leasú* an téarma a úsáidtear chun tuairisc a thabhairt ar an athrú ar airíonna fisiciúla an ábhair nua a tharlaíonn go hiondúil de dhroim chur i bhfeidhm teasa agus brú ar feadh tréimhse shocraithe faoi dhálaí rialaithe.

2.46. Ciallaíonn *'asdul gathach'* an éagsúlacht i nga an bhoinn arna thomhas timpeall ar imlíne sheachtrach an tráchta boinn.

2.47. Ciallaíonn *'éagothroime'* tomhas ar an éagsúlacht i ndáileadh na maise timpeall ar ais láir an bhoinn. Is féidir í a thomhas mar éagothroime 'statach' nó 'dhinimiciúil'.

2.48. Ciallaíonn *'soláthróir an tráchta boinn a úsáidtear le haghaidh an phróisis atráchta'* an duine nó an comhlacht atá freagrach don Údarás Cineálcheadaithe as gach gné den chineálcheadú faoi Rialachán Uimh. 172 ó na Náisiúin Aontaithe.

2.49. Ciallaíonn *'trácht boinn a úsáidtear le haghaidh an phróisis atráchta'* trácht boinn réamhleasaithe nó sonraíocht phríomhghnéithe an tráchta boinn a úsáidtear le haghaidh an phróisis leasaithe múnla.

2.50. Ciallaíonn *'monaróir boinn'* an duine nó an comhlacht a bhí freagrach don Údarás Cineálcheadaithe a dheonaigh an cineálcheadú bunaidh maidir le boinn nua agus as an gcomhréireacht táirgeachta a áirithiú faoin Rialachán is infheidhme maidir le boinn nua.

2.51. Ciallaíonn *'monaróir ábhair / soláthróir ábhair'* an duine nó an comhlacht a sholáthraíonn na hábhair atráchta nó dheisiúcháin don atráchtóir.

2.52. Ciallaíonn *'ainm branda/trádmharc'* aitheantas an bhranda nó an trádmhairc mar atá sainithe ag an atráchtóir agus marcáilte ar thaobh-bhalla nó ar thaobh-bhallaí an bhoinn. Féadfaidh an t-ainm branda/trádmharc a bheith mar an gcéanna le hainm an atráchtóra.

2.53. Ciallaíonn *'tuairisc thrádála/ainmníocht tráchtála'* aitheantas raoin bonn mar a shonraíonn an t-atráchtóir. D'fhéadfadh sé gurb ionann é agus an t-ainm branda/an trádmharc.

2.54. Ciallaíonn *'bonn treisithe'* nó *'bonn breisualaigh'* bonn atá deartha chun níos mó ualaigh a iompar ag brú teannaidh níos airde ná an t-ualach a iompraíonn an bonn comhfhreagrach sa leagan caighdeánach ag an mbrú teannaidh caighdeánach mar a shonraítear in ISO 4000-1:2021.

2.55. Ciallaíonn *'bonn tromshneachta'* bonn sneachta nó bonn úsáide speisialta a bhfuil a phríomhghnéithe lena n-áirítear a phatrún tráchta deartha go sonrach lena n-úsáid i ndrochdhálaí sneachta agus a chomhlíonann ceanglais mhír 6.1 de Rialachán Uimh. 172 ó na Náisiúin Aontaithe.

2.56. Is bonn úsáide speisialta é *'bonn gairmiúil eisbhóthair'* a úsáidtear go príomha le haghaidh seirbhíse i ndálaí diana eisbhóthair.

2.57. Ciallaíonn *'cóimheas idir clais agus droim'* an cóimheas idir achar na gclaiseanna i ndromchla tagartha agus achar an dromchla tagartha sin arna ríomh ón líníocht mhúnla.

2.58. Tugtar tuairisc le *'bonn soghluaisteachta fadaithe (EMT)'* ar bhonn lena ngabhann struchtúr gathach trínar féidir leis an mbonn, agus é feistithe ar an roth iomchuí agus in éagmais aon chomhpháirt fhorlíontach, na bunfheidhmeanna boinn a sholáthar don fheithicil ag luas 80 km/u agus ar feadh fad 80 km agus é á oibriú i modh lagtheannaidh.

2.59. Tugtar tuairisc le *'modh lagtheannaidh'* ar staid an bhoinn, a choinníonn a shláine struchtúrach ar bun go bunúsach, agus é á oibriú ar bhrú teannaidh idir 0 agus 70 kPa.

2.60. Ciallaíonn *'bunfheidhmeanna boinn'* an gnáthchumas atá ag bonn teannta chun ualach áirithe a iompar suas le luas áirithe agus chun na fórsaí tiomána, stiúrtha agus coiscthe a tharchur chuig an talamh ar a bhfuil sé ag gabháil.

2.61. Is é is *'airde thrasghearrthach faoi shraonadh'* ann an difríocht idir an ga sraonta, arna thomhas ó lár an fhonsa go dromchla an druma, agus leath de thrastomhas ainmniúil an fhonsa mar a shainmhínítear i mír 2.26 den Rialachán seo.

3. Marcanna

3.1. Léirítear sampla de leagan amach marcanna boinn atráchtaithe in iarscríbhinn 3 a ghabhann leis an Rialachán seo.

3.2. Maidir le boinn atráchtaithe, beidh na nithe seo a leanas le feiceáil ar an dá thaobh-bhalla i gcás boinn shiméadracha agus ar an taobh-bhalla seachtrach ar a laghad i gcás boinn neamhshiméadracha:

3.2.1. Ainm an atráchtóra nó an t-ainm branda / trádmharc.

3.2.2. An tuairisc thrádála/an ainmníocht tráchtála (féach mír 2 den Rialachán seo). Mar sin féin, níl an tuairisc thrádála ag teastáil nuair atá sí i gcomhthráth leis an ainm branda/trádmharc.

3.2.3. Sonrú thoise an bhoinn mar a shainmhínítear i mír 2.21.

3.2.4. Léiriú ar an struchtúr mar a leanas:

3.2.4.1. Ar bhoinn chrosdualacha; gan aon mharc, nó an litir 'D' roimh mharc thrastomhas an fhonsa.

3.2.4.2. Ar bhoinn gha-dhualacha; an litir 'R' roimh mharc thrastomhas an fhonsa agus go roghnach an focal 'RADIAL'.

3.2.4.3. Ar bhoinn fhiarthrasnánacha; an litir 'B' roimh mharc thrastomhas an fhonsa agus de bhreis air sin na focail 'BIAS-BELTED'.

3.2.5 An cur síos úsáide mar a shainmhínítear i mír 2.32.

3.2. 6. An focal 'TUBELESS' más rud é go bhfuil an bonn deartha lena úsáid gan feadán.

3.2.7. An inscríbhinn M+S nó MS nó M.S. nó M & S má aicmítear an bonn sa chatagóir úsáide ‘bonn sneachta’ nó má aicmítear an bonn sa chatagóir ‘bonn úsáide speisialta’ i gcás ina sonraíonn an monaróir bonn ag mír 4.1.5.3.1 go gcomhlíonann sé an sainmhíniú i mír 2.3.2. freisin.

3.2.7.1. An tsiombail ‘Alpach’ (sliabh 3-bheannach agus calóg shneachta air) má aicmítear an bonn sneachta nó an bonn úsáide speisialta mar ‘bhonn tromshneachta’. Beidh an tsiombail ‘Alpach’ (‘sliabh 3-bheannach agus calóg shneachta air’) i gcomhréir leis an tsiombail a dtugtar tuairisc uirthi in Iarscríbhinn 7, Foscríbhinn 1 a ghabhann le Rialachán Uimh. 117.

3.2.7.2. An inscríbhinn ‘ET’ agus/nó ‘POR’ má aicmítear an bonn sa chatagóir úsáide ‘bonn úsáide speisialta’. Ina theannta sin, d’fhéadfadh sé go mbeadh an inscríbhinn M+S nó M.S nó M&S air freisin.

Seasann ET do Thrácht Breise agus seasann POR do [Bhonn] Gairmiúil Eisbhóthair.

3.2.8. An focal ‘TREISITHE’ nó ‘BREISUALAIGH’ más bonn treisithe é an bonn.

3.2.9. An dáta atráchta i bhfoirm grúpa ceithre dhigit, a seasann an chéad dá dhigit díobh d’uimhir na seachtaine agus an dara dá dhigit don bhliain inar atráchtadh an bonn. Is féidir a chumhdach leis an gcód dáta tréimhse tháirgthe ón tseachtain a léirítear leis an uimhir seachtaine suas leis an uimhir seachtaine móide a trí, agus é sin san áireamh. Mar shampla, d’fhéadfadh sé go léireofaí le marc ‘2503’ bonn a atráchtadh i seachtain 25, 26, 27 nó 28 den bhliain 2003.

D’fhéadfadh sé nach mbeadh an cód dáta marcáilte ach ar aon taobh-bhalla amháin.

3.2.10. An téarma ‘RETREAD’. Arna iarraidh sin don atráchtóir, féadfar an téarma céanna i dteangacha eile a chur leis freisin.

3.2.11. An tsiombail thíos más bonn EMT é an bonn, áit a bhfuil ‘h’ cothrom le 12 mm ar a laghad.

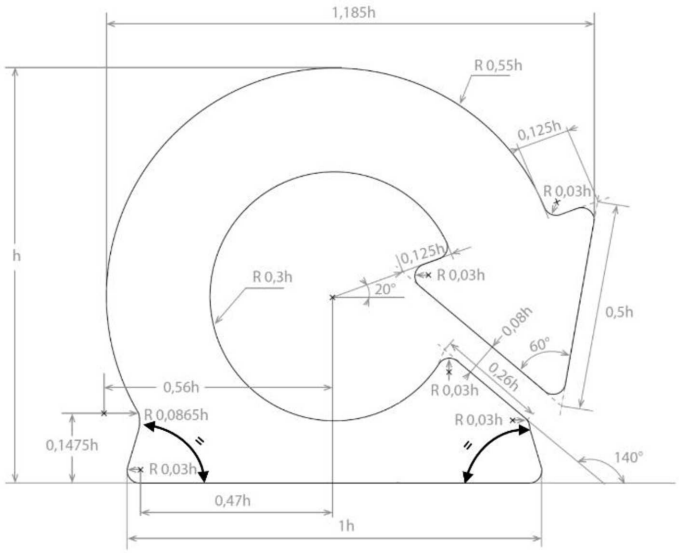

3.2.12. Na litreacha ‘ERS’ (a sheasann do ‘Struchtúr Gathach Nua-shainithe’) i gcás boinn lena ngabhann struchtúr gathach nach leagtar na cordaí duail go substaintiúil i gcreatlach an bhoinn ar uilleann 90 ° le lárlíne an tráchta boinn thar thrasghearradh iomlán an bhoinn.

3.2.13. I gcás boinn a mhonaraítear leis an bpróiseas ‘feirbín go feirbín’ mar a shainmhínítear i mír 2.37.3, nó le haon phróiseas ina n-athnuaitear ábhar an taobh-bhalla, ní chuirfear an t-aitheantas dá dtagraítear i mír 2.21.5 ach go díreach tar éis mharc thrastomhas an fhonsa dá dtagraítear i mír 2.21.4.

3.3. Roimh an gceadú, beidh spás saor atá mór a dhóthain ar bhoinn le haghaidh marc ceadaithe dá dtagraítear i mír 5.8. agus a léirítear in iarscríbhinn 2 a ghabhann leis an Rialachán seo.

3.4. Tar éis an cheadaithe, greamófar na marcanna dá dtagraítear i mír 5.8 agus a léirítear in iarscríbhinn 2 a ghabhann leis an Rialachán seo sa spás saor dá dtagraítear i mír 3.3. D'fhéadfadh sé nach mbeadh an marc sin greamaithe ach d'aon taobh-bhalla amháin.

3.4.1. I gcás bonn atráchtaithe a aicmítear mar 'bhonn sneachta lena úsáid i ndrochdhálaí sneachta', an marc ceadaithe dá dtagraítear i mír 5.4 de Rialachán Uimh. 172 ó na Náisiúin Aontaithe agus a léirítear in Iarscríbhinn 2 a ghabhann leis, greamófar é ina theannta sin.

3.5. Na marcanna dá dtagraítear i mír 3.2 agus an marc ceadaithe a fhorordaítear i míreanna 3.4 agus 5.8, beidh siad inléite go soiléir. Beidh siad ardaithe ar dhromchla an bhoinn nó greanta ann nó beidh siad marcáilte go buan ar an mbonn.

3.5.1. [Forchoimeádta]

3.5.2. I gcás nach múnlaítear an dáta atráchta mar a shainmhínítear i mír 3.2.8, cuirfear ar an mbonn é tráth nach déanaí ná 5 lá oibre tar éis dheireadh an phróisis atráchta ag an tsaoráid lena mbaineann.

3.6. A mhéid atá aon cheann de shonraíochtaí an mhonaróra bunaidh inléite i gcónaí tar éis atráchtadh na mbonn, measfar gur sonraíochtaí de chuid an atráchtóra iad le haghaidh an bhoinn atráchtaithe. Más rud é nach bhfuil feidhm ag na sonraíochtaí bunaidh sin tar éis an atráchta, bainfear go hiomlán iad.

3.7. Bainfear an marc ceadaithe bunaidh 'E' nó 'e' agus an uimhir cheadaithe.

4. Iarratas ar cheadú

Is infheidhme na nósanna imeachta seo a leanas maidir le ceadú aonaid táirgthe bonn atráchtaithe.

4.1. Is é sealbhóir an trádainm nó an trádmhairc atá le cur ar an mbonn, nó a ionadaí atá creidiúnaithe go cuí, a chuirfidh isteach an t-iarratas ar cheadú aonaid táirgthe bonn atráchtaithe. Sonrófar ann:

4.1.1. Achoimre ar struchtúr na cuideachta a tháirgfidh na boinn atráchtaithe.

4.1.2. Tuairisc ghearr ar an gcóras bainistíochta cáilíochta, lena n-áirithítear rialú éifeachtach na nósanna imeachta atráchta bonn chun ceanglais an Rialacháin seo a chomhlíonadh.

4.1.3. An t-ainm (na hainmneacha) branda/an trádmharc (na trádmharcanna) atá le cur ar na boinn atráchtaithe a tháirgfear.

4.1.4. An tuairisc thrádála (na tuairiscí trádála)/an ainmníocht tráchtála (na hainmníochtaí tráchtála) (féach mír 2) a d'fhéadfaí a chur ar na boinn atráchtaithe a tháirgfear.

4.1.5. An fhaisnéis seo a leanas i ndáil leis an raon bonn atá le hatráchtadh:

4.1.5.1. an raon toisí boinn;

4.1.5.2. struchtúr na mbonn (crosdualach, fiarthrasnánach nó ga-dhualach);

4.1.5.3. catagóir úsáide na mbonn (gnáthbhonn nó boinn sneachta, nó bonn úsáide speisialta, nó bonn le haghaidh úsáid shealadach);

4.1.5.3.1. Le haghaidh na mbonn a bhaineann leis an gcatagóir úsáide 'bonn úsáide speisialta', a bhféadfadh an inscríbhinn M+S nó M.S nó M&S a bheith orthu.

4.1.5.3.2. An liosta bonn a aicmítear mar bhoinn tromshneachta.

4.1.5.3.2.1. Le haghaidh boinn atráchtaithe a tháirgtear trí úsáid a bhaint as trácht réamhleasaithe nó próiseas leasaithe múnla lena mbaineann an patrún tráchta céanna a chumhdaítear le mír 6.6.3.1, sainaithneofar na boinn go soiléir sa liosta chun an nasc ábhartha a dhéanamh leis an liosta nó leis na liostaí a luaitear i mír 6.6.3.1 (b). Sampla atá sa tábla seo a leanas:

Sonrú thoise an bhoinn, Innéacsanna ualaigh, Siombail luais	TM1	TM2	TM3
185/60 R 14 82 H	TPM1/TPR1, TA1	—	TPM2/TPR2, TA2
195/65 R 15 91 H	TPM1/TPR1, TA1	—	—
205/55 R 16 94 V XL	—	TPM3/TPR3, TA3	TPM4/TPR4, TA4
235/60 R 17 102 H	—	—	—
255/45 R 18 99 V	—	TPM5/TPR5, TA5	—

Nótaí:

TM: Ainm branda/trádmharc an Mhonaróra Tráchta Réamhleasaithe

TPM: Tuairisc thrádála/ainmníocht tráchtála an Phatrúin Tráchta ón Monaróir Tráchta Réamhleasaithe

TPR: Tuairisc thrádála/ainmníocht tráchtála an Phatrúin Tráchta ón Atráchtóir murab ionann í agus TPM

TA: Uimhir an cheadaithe a deonaíodh i gcomhréir le Rialachán Uimh. 172 ó na Náisiúin Aontaithe don chineál boinn atráchtaithe a tháirgtear trí úsáid a bhaint as trácht réamhleasaithe nó próiseas leasaithe múnla lena mbaineann trácht ag a bhfuil na príomhghnéithe céanna lena n-áirítear patrún tráchta

4.1.5.3.2.2. Le haghaidh boinn atráchtaithe a tháirgtear trí úsáid a bhaint as próiseas leasaithe múnla nó ábhar tráchta réamhleasaithe lena mbaineann na príomhghnéithe céanna lena n-áirítear an patrún nó na patrúin tráchta le cineál nua boinn a chumhdaítear le mír 6.6.3.2, sainaithneofar na boinn go soiléir sa liosta chun an nasc ábhartha a dhéanamh leis an liosta nó leis na liostaí a luaitear i mír 6.6.3.2 (b). Sampla atá sa tábla seo a leanas:

Sonrú thoise an bhoinn, Innéacsanna ualaigh, Siombail luais	TM1	TM2	TM3
185/60 R 14 82 H	TPM1/TPR1, TA1	—	TPM2/TPR2, TA2
195/65 R 15 91 H	TPM1/TPR1, TA1	—	—
205/55 R 16 94 V XL	—	TPM3/TPR3, TA3	TPM4/TPR4, TA4
235/60 R 17 102 H	—	—	—
255/45 R 18 99 V	—	TPM5/TPR5, TA5	—

Nótaí:

TM: Ainm branda/trádmharc an Mhonaróra Bonn

TPM: Tuairisc thrádála/ainmníocht tráchtála an Phatrúin Tráchta ón Monaróir Bonn

TPR: Tuairisc thrádála/ainmníocht tráchtála an Phatrúin Trachta ón Atráchtóir

TA: Uimhir an cheadaithe a deonaíodh i gcomhréir le Rialachán Uimh. 172 ó na Náisiúin Aontaithe don chineál boinn atráchtaithe a tháirgtear trí úsáid a bhaint as trácht réamhleasaithe nó próiseas leasaithe múnla lena mbaineann trácht ag a bhfuil na príomhghnéithe céanna lena n-áirítear patrún tráchta bonn nua arna gceadú de réir Rialachán Uimh. 117 ó na Náisiúin Aontaithe

4.1.5.3.2.3. Le haghaidh boinn atráchtaithe a tháirgtear trí úsáid a bhaint as próiseas leasaithe múnla lena mbaineann patrún tráchta a chumhdaítear le mír 6.6.3.3, sainaithneofar na boinn go soiléir sa liosta chun an nasc ábhartha a dhéanamh leis an liosta nó leis na liostaí a luaitear i mír 6.6.3.3. b). Sampla atá sa tábla seo a leanas:

Sonrú thoise an bhoinn, Innéacsanna ualaigh, Siombail luais	TPR1	TPR2	TPR3
185/60 R 14 82 H	TA1	—	TA3
195/65 R 15 91 H	TA1	—	—
205/55 R 16 94 V XL	—	TA2	TA3
235/60 R 17 102 H	—	—	—
255/45 R 18 99 V	—	TA2	—

Nótaí:

TPR: Tuairisc thrádála/ainmníocht tráchtála an Phatrúin Trachta ón Atráchtóir

TA: Uimhir an cheadaithe a deonaíodh i gcomhréir le Rialachán Uimh. 172 ó na Náisiúin Aontaithe don chineál boinn atráchtaithe.

4.1.5.4. an córas atráchta agus modh greamaithe na n-ábhar nua atá le húsáid, mar a shainmhínítear i míreanna 2.37 agus 2.41;

4.1.5.5. siombail luais uasta na mbonn atá le hatráchtadh;

4.1.5.6. innéacs ualaigh uasta na mbonn atá le hatráchtadh;

4.1.5.7. an Caighdeán Idirnáisiúnta um Boinn lena bhfuil an raon bonn i gcomhréir.

4.2. Arna iarraidh sin don Údarás Cineálcheadaithe, cuirfidh an tAtráchtóir samplaí bonn isteach le haghaidh tástála nó cóipeanna de thuarascálacha tástála ó na seirbhísí teicniúla, arna gcur in iúl mar a shonraítear i mír 12 den Rialachán seo.

5. Ceadú

5.1. Ceadú an aonaid táirgthe bonn atráchtaithe ó na húdaráis fhreagracha i gcomhréir le ceanglais an Rialacháin seo, tá an ceadú sin de dhíth chun boinn a atráchtadh. Déanann an t-údarás freagrach na bearta is gá mar a shonraítear sa Rialachán seo chun a áirithiú go gcomhlíonfaidh na boinn a atráchtfar san aonad táirgthe faoi seach na ceanglais a shonraítear sa Rialachán seo. Beidh an t-aonad táirgthe bonn atráchtaithe go hiomlán freagrach as a áirithiú go gcomhlíonfaidh na boinn atráchtaithe ceanglais an Rialacháin seo agus go bhfeidhmeoidh siad go leormhaith sa ghnáthúsáid.

5.2. De bhreis ar na gnáthcheanglais le haghaidh an mheasúnaithe tosaigh ar an aonad táirgthe bonn atráchtaithe, beidh an t-údarás ceadaithe sásta go mbeidh na nósanna imeachta, an t-oibriú, na treoracha agus an doiciméadacht shonrach arna soláthar ag soláthróirí ábhair i dteanga a bheith sothuigthe ag oibreoirí an aonaid táirgthe bonn atráchtaithe.

5.3. Áiritheoidh an t-údarás ceadaithe go mbeidh sa doiciméadacht nósanna imeachta agus oibríochtaí le haghaidh gach aonaid táirgthe sonraíochtaí, atá iomchuí do na hábhair agus do na próisis deisiúcháin a úsáidfear, maidir le teorainneacha damáiste nó treánna indeisithe ar chreatlach an bhoinn, cibé acu is ann don damáiste sin cheana féin nó a dhéantar an damáiste le linn na bpróiseas ullmhúcháin le haghaidh an atráchta.

5.4. Roimh cheadú a dheonú, ní mór don údarás a bheith sásta go bhfuil boinn atráchtaithe i gcomhréir leis an Rialachán seo agus gur tugadh na tástálacha i gcrích go rathúil ar chúig shampla ar a laghad agus ar líon samplaí nach gá a bheith os cionn 20 de bhoinn atráchtaithe atá ionadaíoch don raon bonn a tháirgfidh an t-aonad táirgthe bonn atráchtaithe i gcás ina leagtar síos é sin de réir mhír 6.7 agus 6.8.

5.5. I gcás gach teipe a thaifeadtar le linn na dtástálacha, déanfar tástáil ar dhá shampla bhreise de bhonn den tsonraíocht chéanna. Más rud é go dteipeann ar cheann amháin den dá shampla sin nó ar an dá shampla díobh, ansin déanfar tástáil ar dhá shampla dheireanacha.

Más rud é go dteipeann ar cheann amháin den dá shampla dheireanacha nó ar an dá shampla díobh, ansin diúltófar don iarratas ar cheadú an aonaid táirgthe bonn atráchtaithe.

5.6. Má chomhlíontar ceanglais uile an Rialacháin seo, deonófar ceadú, agus sannfar uimhir cheadaithe do gach aonad táirgthe bonn atráchtaithe a cheadófar. Leis an gcéad dá dhigit den uimhir sin, sonrófar an tsraith leasuithe ina n-ionchorpraítear na mórleasuithe teicniúla is déanaí dá ndearnadh ar an Rialachán tráth eisithe an cheadaithe. Beidh '108R' roimh an uimhir cheadaithe, rud a léireoidh go bhfuil feidhm ag an gceadú maidir le bonn a atráchtadh mar a fhorordaítear sa Rialachán seo. Ní dhéanfaidh an t-údarás céanna an uimhir chéanna a shannadh d'aonad táirgthe eile a chumhdaítear leis an Rialachán seo.

5.7. Fógra maidir le ceadú nó síneadh, diúltú nó tarraingt siar an cheadaithe nó scor cinntitheach den táirgeadh de bhun an Rialacháin seo, cuirfear an fógra sin in iúl do na Páirtithe i gComhaontú 1958 a chuireann an Rialachán seo i bhfeidhm trí bhíthin foirm a bheidh i gcomhréir leis an bhfoirm shamplach in iarscríbhinn 1 a ghabhann leis an Rialachán seo.

5.8. Greamófar go feiceálach de gach bonn atráchtaithe atá i gcomhréir leis an Rialachán seo, sa spás dá dtagraítear i mír 3.3 agus de bhreis ar na marcanna a fhorordaítear i mír 3.2, marc ceadaithe idirnáisiúnta arb é a bheidh ann:

5.8.1. Ciorcal timpeall ar an litir 'E' agus, taobh leis an litir sin, sainuimhir na tíre a dheonaigh an ceadú ([10]); agus

5.8.2. Uimhir cheadaithe mar a shonraítear i mír 5.6.

5.9. In Iarscríbhinn 2 a ghabhann leis an Rialachán seo, tugtar sampla de leagan amach an mhairc ceadaithe.

6. Ceanglais

6.1. Ní ghlacfar le boinn lena n-atráchtadh mura bhfuil siad cineálcheadaithe agus mura bhfuil marc 'E' nó 'e' orthu.

6.1.1. Boinn ardluais nach bhfuil orthu ach an inscríbhinn 'ZR' i sonrú thoise an bhoinn agus nach bhfuil cur síos úsáide orthu, ní dhéanfar iad a atráchtadh.

6.2. Boinn a atráchtadh roimhe sin, ní ghlacfar leo le haghaidh atráchtadh breise.

6.3. Ní bheidh aois na cabhlach a nglactar léi le haghaidh atráchtadh níos mó ná 7 mbliana, bunaithe ar na digití lena léirítear bliain mhonaraíochta an bhoinn bunaidh; e.g. an bonn atá marcáilte le cód dáta '253', is féidir glacadh leis le haghaidh a atráchta go dtí deireadh 2000.

([10]) Mar a shainmhínítear in Iarscríbhinn 3 a ghabhann leis an Rún Comhdhlúite maidir le Déanamh Feithiclí (R.E.3.).

6.4. Coinníollacha roimh atráchtadh:

6.4.1. Beidh boinn glan agus tirim roimh iniúchadh.

6.4.2. Roimh shlíobadh, déanfar scrúdú cuimsitheach ar gach bonn go hinmheánach agus go seachtrach chun a oiriúnacht don atráchtadh a áirithiú.

6.4.3. Boinn ar a bhfuil damáiste le feiceáil ar damáiste é mar thoradh ar rólódáil nó ar lagtheannadh, ní dhéanfar iad a atráchtadh.

6.4.4. Boinn ar a bhfuil aon chineál damáiste díobh seo a leanas, ní ghlacfar leo le haghaidh a n-atráchta:

6.4.4.1. (a) scoilteadh fairsing a shíneann chomh fada leis an gcreatlach;

(b) treánna sa chreatlach nó damáiste do chabhlacha os cionn na siombaile luais 'H' ach amháin i gcás ina bhfuil na cabhlacha sin le híosghrádú chuig siombail luais níos ísle;

(c) deisiúcháin roimhe sin ar dhamáiste lasmuigh de theorainneacha díobhála sonraithe – féach mír 5.3;

(d) briseadh na creatlaí;

(e) ionsaí suntasach ola nó ceimiceáin;

(f) damáistí iolracha róghar dá chéile;

(g) feirbín boinn damáistithe nó briste;

(h) meath neamh-indeisithe ar an líneáil inmheánach nó damáiste neamh-indeisithe di;

(i) damáiste don fheirbín boinn seachas miondamáiste 'don rubar amháin';

(j) cordaí nochta de dheasca ídiú an tráchta boinn nó scríobadh an taobh-bhalla;

(k) deighilt neamh-indeisithe d'ábhar tráchta boinn nó taobh-bhalla ón gcreatlach;

(l) damáiste struchtúrach i limistéar an taobh-bhalla.

6.4.5. Creatlacha bonn ga-dhualach ina bhfuil deighilt sa bhanda teanntáin, seachas scaoilteacht bheag ar imeall an bhanda teanntáin, ní ghlacfar leo lena n-atráchtadh.

6.5. Ullmhúchán:

6.5.1. Tar éis slíobadh, agus sula gcuirfear ábhar nua air, déanfar athscrúdú cuimsitheach ar gach bonn go seachtrach ar a laghad chun a oiriúnacht leanúnach don atráchtadh a áirithiú.

6.5.2. Ullmhófar an dromchla iomlán ar a bhfuil ábhar nua le cur gan an dromchla sin a róthéamh. Ní bheidh stolltaí slíobtha doimhne ná ábhar scaoilte ar uigeacht an dromchla shlíobtha.

6.5.3. I gcás ina n-úsáidfear ábhar réamhleasaithe, comhlíonfaidh comhrianta an limistéir ullmhaithe ceanglais mhonaróir an ábhair.

6.5.4. Ní incheadaithe cinn chorda scaoilte.

6.5.5. Ní dhéanfar damáiste do chordaí cabhlacha le linn an phróisis ullmhúcháin.

6.5.6. Damáiste do bhanda teannta bonn ga-dhualach de dheasca slíobadh, beidh sé teoranta do dhamáiste logánta don tsraith is faide amach agus di sin amháin.

6.5.7. Is mar a leanas a bheidh na teorainneacha damáiste de dheasca slíobadh le haghaidh boinn chrosdhualacha:

6.5.7.1. I gcás déanamh dédhualach, ní bheidh aon damáiste don chreatlach ach amháin damáiste beag logánta de dheasca slíobadh d'alt na cabhlach.

6.5.7.2. I gcás déanamh dédhualach móide idirdhual de bhoinn gan feadán, ní bheidh aon damáiste don chreatlach ná don bhristeoir.

6.5.7.3. I gcás déanamh dédhualach móide idirdhual de bhoinn ina bhfuil feadán, is incheadaithe damáiste logánta don bhristeoir.

6.5.7.4. I gcás déanamh ceathairdhualach nó níos mó de bhoinn gan feadán, ní bheidh aon damáiste don chreatlach ná don idirdhual.

6.5.7.5. I gcás déanamh ceathairdhualach nó níos mó de bhoinn ina bhfuil feadán, beidh damáiste teoranta don dual is faide amach i limistéar na corónach amháin.

6.5.8. Cóireálfar páirteanna cruach nochta a luaithe is féidir le hábhar iomchuí mar a shainíonn monaróir an ábhair iomchuí sin.

6.6. Atráchtadh bonn:

6.6.1. Ní mór don atráchtóir a áirithiú go bhfuil an monaróir nó an soláthróir ábhar deisiúcháin, lena n-áirítear paistí, freagrach as na nithe seo a leanas:

(a) modh nó modhanna úsáide agus stórála a shainiú, má iarrann an t-atráchtóir é sin orthu, i dteanga náisiúnta na tíre ina bhfuil na hábhair le húsáid;

(b) teorainneacha damáiste dá bhfuil na hábhar deartha a shainiú, má iarrann an t-atráchtóir é sin orthu, i dteanga náisiúnta na tíre ina bhfuil na hábhair le húsáid;

(c) a áirithiú go bhfuil paistí treisithe le haghaidh bonn, má úsáidtear i gceart iad i ndeisiúcháin chreatlaí, oiriúnach don chuspóir;

(d) a áirithiú gur féidir leis na paistí dhá oiread an bhrú teannaidh uasta mar atá sonraithe ag monaróir an bhoinn a sheasamh;

(e) oiriúnacht aon ábhair deisiúcháin eile a áirithiú don tseirbhís bheartaithe.

6.6.2. Beidh an t-atráchtóir freagrach as úsáid cheart an ábhair deisiúcháin agus as a áirithiú go bhfuil an deisiú saor ó aon locht a d'fhéadfadh difear a dhéanamh do ré feidhme shásúil an bhoinn.

6.6.3. Áiritheoidh an t-atráchtóir go ndéanfaidh an monaróir nó an soláthróir ábhair tráchta boinn agus taobh-bhalla sonraíochtaí a eisiúint maidir le dálaí stórála agus úsáide an ábhair chun cáilíochtaí an ábhair a ráthú. Má iarrann an t-atráchtóir é, beidh an fhaisnéis sin i dteanga náisiúnta na tíre ina bhfuil na hábhair le húsáid.

6.6.3.1. I gcás boinn atráchtaithe a tháirgtear trí úsáid a bhaint as trácht boinn réamhleasaithe agus/nó trí úsáid a bhaint as próiseas leasaithe múnla lena mbaineann an patrún tráchta céanna nach gcumhdaítear le mír 6.6.3.2 agus a chineálcheadaítear de bhun Rialachán Uimh. 172 ó na Náisiúin Aontaithe, áiritheoidh an t-atráchtóir go ndéanfaidh soláthróir nó soláthróirí an tráchta nó na dtráchtanna boinn a úsáidtear le haghaidh an phróisis atráchta na nithe seo a leanas a sholáthar don Údarás Cineálcheadaithe agus don tSeirbhís Theicniúil a eisíonn an ceadú de réir an rialacháin seo agus go roghnach don atráchtóir:

(a) Cóip den deimhniú nó de na deimhnithe faoi Rialachán Uimh. 172 ó na Náisiúin Aontaithe, arna eisiúint nó arna n-eisiúint ag an Údarás Cineálcheadaithe ábhartha.

(b) An liosta nó na liostaí toisí boinn i gceangal leis an deimhniú nó leis na deimhnithe faoi Rialachán Uimh. 172 ó na Náisiúin Aontaithe. Áireofar leis an liosta nó leis na liostaí na boinn a shainítear i mír 4.1.5.3.2.1. ar a laghad.

(c) An líníocht nó na líníochtaí den phatrún nó de na patrúin tráchta a chumhdaítear sa deimhniú nó sna deimhnithe faoi Rialachán Uimh. 172 ó na Náisiúin Aontaithe lena n-áirítear na príomhghnéithe i ndáil leis an bhfeidhmíocht sa sneachta.

(d) Cóip den tuarascáil deiridh ar an gComhréireacht Táirgeachta mar a cheanglaítear i Rialachán Uimh. 172 ó na Náisiúin Aontaithe.

6.6.3.2. I gcás boinn atráchtaithe a tháirgtear trí úsáid a bhaint as próiseas leasaithe múnla nó trácht boinn réamhleasaithe lena mbaineann an patrún tráchta céanna nó na patrúin tráchta chéanna le cineál nua boinn a chineálcheadaítear de réir Rialachán Uimh. 117 ó na Náisiúin Aontaithe agus tar éis na ceanglais maidir leis an

bhfeidhmíocht íosta sa sneachta i ndrochdhálaí sneachta a chomhlíonadh, áiritheoidh an t-atráchtóir go ndéanfaidh monaróir an chineáil boinn nua na nithe seo a leanas a sholáthar don Údarás Cineálcheadaithe agus don tSeirbhís Theicniúil a eisíonn an ceadú de réir an rialacháin seo agus go roghnach don atráchtóir:

(a) Cóip den deimhniú nó de na deimhnithe faoi Rialachán Uimh. 172 ó na Náisiúin Aontaithe, arna eisiúint nó arna n-eisiúint ag an Údarás Cineálcheadaithe ábhartha bunaithe ar an deimhniú nó na deimhnithe faoi Rialachán Uimh. 117 ó na Náisiúin Aontaithe.

(b) An liosta nó na liostaí toisí boinn i gceangal leis an deimhniú nó leis na deimhnithe faoi Rialachán Uimh. 172 ó na Náisiúin Aontaithe. Áireofar leis an liosta nó leis na liostaí na boinn a shainítear i mír 4.1.5.3.2.2. ar a laghad.

(c) An líníocht nó na líníochtaí den phatrún nó de na patrúin tráchta a chumhdaítear sa deimhniú nó sna deimhnithe faoi Rialachán Uimh. 117 ó na Náisiúin Aontaithe lena n-áirítear na príomhghnéithe i ndáil leis an bhfeidhmíocht sa sneachta.

(d) Cóip den tuarascáil deiridh ar an gcomhréireacht táirgeachta mar a cheanglaítear i Rialachán Uimh. 117 ó na Náisiúin Aontaithe.

6.6.3.3. I gcás boinn atráchtaithe a tháirgtear trí úsáid a bhaint as próiseas leasaithe múnla nach gcumhdaítear le míreanna 6.6.3.1 nó 6.6.3.2 agus a chineálcheadaítear de bhun Rialachán Uimh. 172 ó na Náisiúin Aontaithe, soláthróidh an t-atráchtóir na nithe seo a leanas don Údarás Cineálcheadaithe agus don tSeirbhís Theicniúil a eisíonn an ceadú de réir an Rialacháin seo:

(a) Cóip den deimhniú nó de na deimhnithe faoi Rialachán Uimh. 172 ó na Náisiúin Aontaithe, arna eisiúint nó arna n-eisiúint ag an Údarás Cineálcheadaithe ábhartha.

(b) An liosta nó na liostaí toisí boinn i gceangal leis an deimhniú nó leis na deimhnithe faoi Rialachán Uimh. 172 ó na Náisiúin Aontaithe. Áireofar leis an liosta nó leis na liostaí na boinn a shainítear i mír 4.1.5.3.2.3. ar a laghad.

(c) An líníocht nó na líníochtaí den phatrún nó de na patrúin tráchta lena n-áirítear na príomhghnéithe i ndáil leis an bhfeidhmíocht sa sneachta.

(d) Cóip den tuarascáil deiridh ar an gComhréireacht Táirgeachta mar a cheanglaítear i Rialachán Uimh. 172 ó na Náisiúin Aontaithe.

6.6.3.4. I gcás boinn atráchtaithe a tháirgtear trí úsáid a bhaint as ábhar tráchta nó ábhair thráchta réamhleasaithe a chineálcheadaítear de bhun Rialachán Uimh. 172 ó na Náisiúin Aontaithe, áiritheoidh an t-atráchtóir go mbeidh ar phacáistíocht an ábhair tráchta nó na n-ábhar tráchta an greamán ar a bhfuil an marc ceadaithe go dtí go n-osclófar é nó iad agus go dtosófar á úsáid nó á n-úsáid le haghaidh an phróisis atráchta mura léirítear an marc ceadaithe ar ghualainn an tráchta.

6.6.4. Ní mór don atráchtóir a áirithiú go ndoiciméadaítear an t-ábhar agus/nó an chomhdhúil deisiúcháin i ndeimhniú ón monaróir nó ón soláthróir. Ní mór don chomhdhúil ábhair a bheith oiriúnach d'úsáid bheartaithe an bhoinn.

6.6.5. Déanfar an bonn próiseáilte a leasú a luaithe is féidir tar éis thabhairt i gcrích gach deisiúcháin agus gach oibríochta athchóirithe agus ar a dhéanaí de réir shonraíochtaí mhonaróir an ábhair.

6.6.6. Déanfar an bonn a leasú ar feadh an fhaid ama agus ag an teocht agus ag an mbrú is iomchuí do na hábhair agus don trealamh próiseála a úsáidtear, agus atá sonraithe dóibh.

6.6.7. Beidh toisí an mhúnla iomchuí do thiús an ábhair nua agus do mhéid na cabhlach slíobtha. Boinn ghadhualacha, i gcás ina múnlaítear iad, ní dhéanfar iad a leasú ach i múnlaí gathacha nó i múnlaí atá deighilte go gathach agus iontu sin amháin.

6.6.8. Tiús an ábhair bunaidh tar éis slíobadh agus meántiús aon ábhar nua faoin bpatrún tráchta tar éis an atráchta, beidh siad mar a shonraítear i míreanna 6.6.8.1 agus 6.6.8.2. Tiús an ábhair ag aon phointe cibé acu trasna leithead an tráchta boinn nó timpeall ar imlíne an bhoinn, rialófar é ar bhealach a fhágann go gcomhlíontar forálacha mhíreanna 6.7.5 agus 6.7.6.

6.6.8.1. I gcás boinn gha-dhualacha agus boinn fhiarthrasnánacha (mm):

$1,5 \leq (A + B) \leq 5$	(1,5 mm ar a laghad; 5,0 mm ar a mhéad)
$A \geq 1$	(1,0 mm ar a laghad)
$B \geq 0.5$	(0,5 mm ar a laghad)

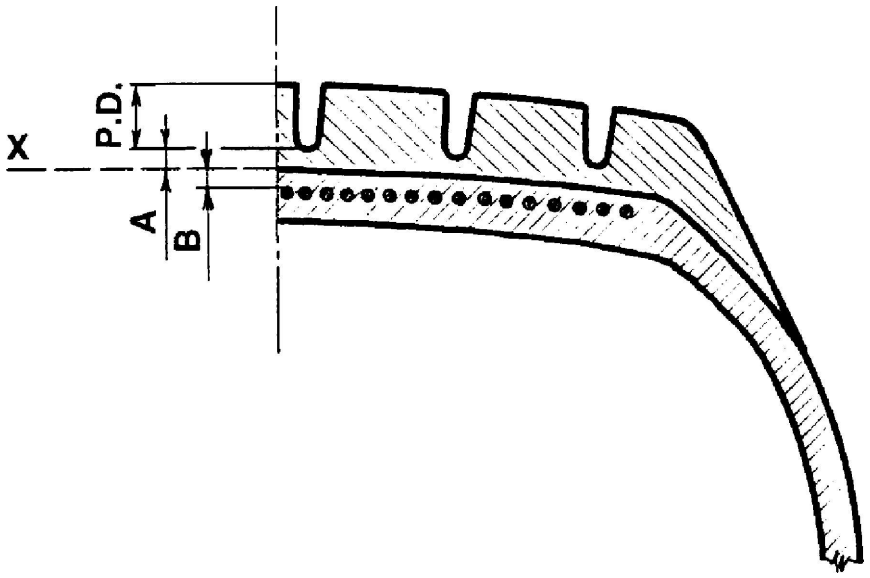

P.D. = Doimhneacht an phatrúin

X = Líne shlíobtha

A = Meántiús an ábhair nua faoin bpatrún

B = Tiús íosta an ábhair bunaidh os cionn an bhanda tar éis slíobadh

6.6.8.2. I gcás boinn chrosdhualacha:

Beidh tiús an ábhair bunaidh os cionn an idirdhuail ≥ 0,00 mm.

Beidh meántiús an ábhair nua os cionn na líne cabhlach slíobtha ≥ 2,00 mm.

Beidh tiús comhcheangailte an ábhair bunaidh agus an ábhair nua faoi bhonn na n-eitrí sa phatrún tráchta ≥ 2,00 agus ≤ 5,00 mm.

6.6.9. Ní léireofar i gcur síos úsáide boinn atráchtaithe siombail luais is airde ná innéacs ualaigh is airde ná mar a bhí ar an mbonn bunaidh céad-ré.

6.6.10. Is é 120 km/u (siombail luais 'L') a bheidh in acmhainn luais íosta boinn atráchtaithe agus is é 300 km/u (siombail luais 'Y') a bheidh san acmhainn luais uasta.

6.6.11. Cuimseofar táscairí caithimh tráchta mar a leanas:

6.6.11.1. Áireofar leis an aerbhonn atráchtaithe líon nach lú ná sé ró thrasnacha de tháscairí caithimh, ar comhfhad ó chéile a bheag nó a mhór agus atá suite i bpríomheitrí an tráchta. Beidh na táscairí caithimh tráchta de chineál nach féidir iad a mheascadh leis na hiomairí ábhair idir easnacha nó bloic an tráchta.

6.6.11.2. Mar sin féin, i gcás boinn a dheartar lena bhfeistiú ar fhonsa rotha lena mbaineann trastomhas ainmniúil chód 12 nó níos lú, is incheadaithe ceithre ró de tháscairí caithimh tráchta.

6.6.11.3. Soláthrófar leis na táscairí caithimh tráchta modh chun a léiriú, le lamháltas + 0,60/- 0,00 mm, nuair nach doimhne na heitrí tráchta ná 1,6 mm a thuilleadh.

6.6.11.4. Cinnfear airde na dtáscairí caithimh tráchta trí thomhas a dhéanamh ar an difríocht idir an doimhneacht ón dromchla tráchta go dtí barr na dtáscairí caithimh tráchta agus bun na n-eitrí tráchta, gar don fhána ag bun na dtáscairí caithimh tráchta.

6.7. Iniúchadh:

6.7.1. Tar éis an leasaithe, tráth a choinnítear teas áirithe i mbonn, déanfar scrúdú ar gach bonn atráchtaithe lena áirithiú go bhfuil sé saor ó aon locht follasach. Ní mór an bonn a theannadh go 1,5 bar ar a laghad le linn an atráchta nó ina dhiaidh chun scrúdú a dhéanamh air. I gcás inarb ann d'aon locht follasach ar phróifíl an bhoinn (e.g. clog, log, etc.), déanfar scrúdú sonrach ar an mbonn chun cúis an lochta sin a dhéanamh amach.

6.7.2. Roimh an atráchtadh, lena linn nó ina dhiaidh, seiceálfar an bonn uair amháin ar a laghad le haghaidh shláine a struchtúir trí bhíthin modh iniúchta oiriúnach.

6.7.3. Chun críoch rialaithe cáilíochta, déanfar tástáil nó scrúdú scriosach agus/nó neamhscriosach ar líon bonn atráchtaithe. Taifeadfar an líon bonn a sheiceáiltear agus na torthaí.

6.7.4. Tar éis an atráchta, ní mór do thoisí an bhoinn atráchtaithe, arna dtomhas i gcomhréir le hiarscríbhinn 6 a ghabhann leis an Rialachán seo, a bheith i gcomhréir leis na toisí arna ríomh i gcomhréir leis na nósanna imeachta i mír 7 nó le hiarscríbhinn 5 a ghabhann leis an Rialachán seo.

6.7.5. Ní bheidh asdul gathach an bhoinn atráchtaithe níos mó ná 1,5 mm (lamháltas tomhais + 0,4 mm).

6.7.6. Ní bheidh éagothroime statach uasta an bhoinn atráchtaithe, arna tomhas ag trastomhas an fhonsa, níos mó ná 1,5 faoin gcéad de mhais an bhoinn.

6.7.7. Beidh táscairí caithimh tráchta i gcomhréir le ceanglais mhír 6.6.11.

6.8. Tástáil strustuirse ualaigh/luais:

6.8.1. Boinn a atráchtar chun bheith i gcomhréir leis an Rialachán seo, féadfaidh siad an tástáil strustuirse ualaigh/luais a shonraítear in iarscríbhinn 7 a ghabhann leis an Rialachán seo a chomhlíonadh.

6.8.1.1. I gcás boinn atráchtaithe EMT, déantar an tástáil ualaigh/luais thuas ar aon bhonn amháin, atá teannta mar a shonraítear i mír 1 d'Iarscríbhinn 7, ag na dálaí ualaigh agus luais a mharcáiltear ar an mbonn. Ní mór tástáil ualaigh/luais eile a dhéanamh ar an dara sampla den chineál boinn céanna mar a shonraítear i mír 3 d'Iarscríbhinn 7. Féadfar an dara tástáil a dhéanamh ar an sampla céanna má thoilíonn an monaróir leis sin.

6.8.2. Bonn atráchtaithe nach léiríonn aon deighilt trách ta, dual-deighilt, nochtadh cordaí, sclamhadh ná cordaí briste tar éis an tástáil strustuirse ualaigh/luais a dhéanamh air, measfar gur éirigh leis sa tástáil.

6.8.3. Más rud é nach léiríonn EMT, tar éis an tástáil a shonraítear i mír 3 d'Iarscríbhinn 7 a dhéanamh air, athrú ar an airde thrasghearrthach faoi shraonadh, i gcomparáid leis an airde thrasghearrthach faoi shraonadh ag tús na tástála, ar mó é ná 20 faoin gcéad agus más rud é go gcoinníonn sé an trácht boinn nasctha leis an dá thaobh-bhalla, meastar gur éirigh leis sa tástáil.

6.8.4. Ach amháin i gcás boinn lena mbaineann struchtúr gathach, ní bheidh éagsúlacht os cionn ± 3,5 faoin gcéad idir trastomhas seachtrach an bhoinn, arna thomhas 6 uair an chloig tar éis na tástála strustuirse ualaigh/luais, agus an trastomhas seachtrach arna thomhas roimh an tástáil.

7. Sonraíochtaí

7.1. Boinn a atráchtadh chun an Rialachán seo a chomhlíonadh, beidh siad i gcomhréir leis na toisí seo a leanas:

7.1.1. Leithead boinn:

7.1.1.1. Déanfar an leithead boinn *S* de bhonn atá feistithe ar an bhfonsa tomhais a ríomh de réir na foirmle seo a leanas:

$$S = S_1 + K \bullet (A - A_1),$$

arna shlánú go dtí an milliméadar is gaire,

áit arb é:

S_1: luach an 'Leithid Boinn Dearaidh', i gcomparáid leis an bhfonsa tomhais, mar a luaitear sa Chaighdeán Idirnáisiúnta um Boinn arna shonrú ag an atráchtóir le haghaidh an toise boinn i gceist;

A: leithead an fhonsa tástála i milliméadair;

A_1: leithead an fhonsa tomhais i milliméadair mar a luaitear sa Chaighdeán Idirnáisiúnta um Boinn arna shonrú ag an atráchtóir le haghaidh an toise boinn i gceist;

K: fachtóir agus glacfar leis go bhfuil sé cothrom le 0,4.

7.1.2. Trastomhas seachtrach:

7.1.2.1. Déanfar trastomhas seachtrach teoiriciúil de bhonn atráchtaithe a ríomh de réir na foirmle seo a leanas:

$$D = d + 2H$$

áit arb é:

D: an trastomhas seachtrach teoiriciúil i milliméadair;

d: an gnáth-uimhir a shainmhínítear i mír 2.21.3, i milliméadair;

H: airde ainmniúil thrasghearrthach i milliméadair agus tá sé cothrom le Sn arna iolrú faoi 0,01 Ra áit arb é:

Sn: leithead ainmniúil an bhoinn i milliméadair;

Ra: an cóimheas ainmniúil crutha.

Tá na siombailí thuas uile mar a shonraítear i sonrú thoise an bhoinn a léirítear ar thaobh-bhalla an bhoinn i gcomhréir le ceanglais mhír 3.2.2 agus mar a shainmhínítear i mír 2.21.

7.1.2.2. Mar sin féin, i gcás boinn a dtugtar a sonrú sa chéad cholún de na táblaí in iarscríbhinn 5 a ghabhann le Rialachán Uimh. 30 ó na Náisiúin Aontaithe, is é an trastomhas seachtrach a thugtar sna táblaí sin an trastomhas seachtrach.

7.1.3. Modh chun boinn atráchtaithe a thomhas:

7.1.3.1. Déanfar toisí bonn atráchtaithe a thomhas i gcomhréir leis na nósanna imeachta a thugtar in iarscríbhinn 6 a ghabhann leis an Rialachán seo.

7.1.4. Sonraíochtaí leithead foriomlán an bhoinn

7.1.4.1. Féadfaidh an leithead foriomlán iarbhír a bheith níos lú ná an leithead boinn nó na leithid bhoinn a shocraítear i mír 7.1.1.

7.1.4.2. Féadfaidh an leithead foriomlán iarbhír a bheith níos mó freisin ná an luach nó na luachanna a shocraítear i mír 7.1 mar a leanas:

7.1.4.2.1. 4 faoin gcéad i gcás boinn gha-dhualacha agus

7.1.4.2.2. 6 faoin gcéad i gcás boinn chrosdhualacha nó boinn fhiarthrasnánacha.

7.1.4.2.3. de bhreis air sin, más rud é go bhfuil banda cosanta speisialta ag an mbonn, féadfaidh an leithead a bheith suas le 8 mm os cionn na lamháltas a thugtar i míreanna 7.1.4.2.1 agus 7.1.4.2.2.

7.1.5. Sonraíochtaí trastomhais sheachtraigh:

7.1.5.1. Ní bheidh trastomhas seachtrach iarbhír boinn atráchtaithe lasmuigh de luachanna D_{min} agus D_{max} a fhaightear leis na foirmlí seo a leanas:

$$D_{min} = d + (2H \times a)$$

$$D_{max} = d + (2H \times b)$$

áit arb é:

7.1.5.1.1. I gcás toisí nach dtugtar sna táblaí in iarscríbhinn 5 a ghabhann leis an Rialachán seo, tá 'H' agus 'd' mar a shainmhínítear i mír 7.1.2.1.

7.1.5.1.2. I gcás toisí a shonraítear i mír 7.1.2.2 thuas:

$$H = 0,5 (D - d)$$

áit arb é 'D' an trastomhas seachtrach agus arb é 'd' trastomhas ainmniúil an fhonsa a shonraítear sna táblaí thuasluaite le haghaidh an toise i gceist.

7.1.5.1.3. An chomhéifeacht 'a' = 0,97

7.1.5.1.4. Is é atá sa chomhéifeacht 'b':

	Boinn gha-dhualacha	Boinn chrosdhualacha agus boinn fhiarthrasnánacha
Le haghaidh boinn ghnáthúsáide	1,04	1,08

7.1.5.2. I gcás boinn sneachta, féadfar an trastomhas seachtrach uasta (Dmax) a ríomhtar i mír 7.1.5.1 a shárú le 1 faoin gcéad ar a mhéad.

7.2. Chun go rangófar mar 'bhonn úsáide speisialta' é, beidh patrún blocthráchta ag bonn ina mbeidh na bloic níos mó agus níos fairsinge ná mar a bheidh siad ag gnáthbhoinn agus beidh na saintréithe seo a leanas acu:

(a) doimhneacht tráchta ≥ 9 mm agus

(b) cóimheas idir clais agus droim ≥ 30 faoin gcéad.

7.3. Chun go n-aicmeofar bonn mar 'bhonn gairmiúil eisbhóthair', beidh na saintréithe uile seo a leanas aige:

(a) doimhneacht tráchta ≥ 11 mm agus

(b) cóimheas idir clais agus droim ≥ 35 faoin gcéad agus

(c) catagóir luais ≤ 160 km/u.

8. Modhnuithe agus síneadh ar an gceadú

8.1. Gach modhnú maidir le haonad táirgthe bonn atráchtaithe lena leasaítear aon chuid den fhaisnéis a thug an t-aonad táirgthe bonn atráchtaithe san Iarratas ar Cheadú, féach mír 4, tabharfar fógra faoin modhnú sin don údarás ceadaithe a cheadaigh an t-aonad táirgthe bonn atráchtaithe. Ina dhiaidh sin, féadfaidh an tÚdarás sin ceann de na nithe seo a leanas a dhéanamh:

8.1.1. A mheas nach dócha go mbeidh éifeacht dhíobhálach shuntasach ag na modhnuithe a rinneadh agus go gcomhlíonann an t-aonad táirgthe bonn atráchtaithe na ceanglais fós in aon chás; nó

8.1.2. A cheangal go ndéanfar imscrúdú breise ar an gceadú.

8.2. Deimhniú nó diúltú ceadaithe, ina sonrófar na modhnuithe, is de réir an nós imeachta a shonraítear i mír 5.7 a dhéanfar é a chur in iúl do na Páirtithe sa Chomhaontú a chuireann an Rialachán seo i bhfeidhm.

8.3. Déanfaidh an tÚdarás Inniúil a eisíonn an síneadh leis an gceadú sraithuimhir a shannadh do shíneadh den sórt sin agus déanfaidh sé na Páirtithe eile i gComhaontú 1958 a chuireann an Rialachán seo i bhfeidhm a chur ar an eolas faoi sin trí bhíthin foirm fógra a bheidh i gcomhréir leis an bhfoirm shamplach in Iarscríbhinn 1 a ghabhann leis an Rialachán seo.

9. Comhréireacht táirgeachta

Beidh na nósanna imeachta comhréireachta táirgeachta i gcomhréir leo sin a leagtar amach sa Chomhaontú, Foscríbhinn 2 (E/ECE/324-E/ECE/TRANS/505/Rev.3), agus na ceanglais seo a leanas ann.

9.1. An t-aonad táirgthe bonn atráchtaithe a cheadaítear de réir an Rialacháin seo, beidh sé i gcomhréir leis na ceanglais a leagtar amach i mír 6.

9.2. Áiritheoidh sealbhóir an cheadaithe go ndéanfar an líon bonn seo a leanas ar a laghad, atá ionadaíoch don raon arna tháirgeadh, a sheiceáil agus a thástáil mar a leagtar síos sa Rialachán seo:

0,01 faoin gcéad den táirgeadh bliantúil iomlán ach in aon chás líon nach lú ná 5 bhonn agus líon nach gá a bheith os cionn 20 bonn le linn gach bliana táirgeachta, agus atá scaipthe ar fud na bliana sin.

9.3. Más rud é go ndéanann an t-údarás ceadaithe ceanglais mhír 9.2 nó go ndéantar faoina rialú iad, féadfar na torthaí a úsáid mar chuid de na ceanglais a leagtar síos i mír 9.4 nó ina n-ionad sin.

9.4. An t-údarás a cheadaigh an t-aonad táirgthe bonn atráchtaithe, féadfaidh sé na modhanna rialaithe comhréireachta arna gcur i bhfeidhm i ngach saoráid táirgthe a fhíorú tráth ar bith. Maidir le gach saoráid táirgthe, tógfaidh an tÚdarás Cineálcheadaithe samplaí ar bhonn randamach agus déanfar an líon bonn seo a leanas ar a laghad, atá ionadaíoch don raon arna tháirgeadh, a sheiceáil agus a thástáil mar a leagtar síos sa Rialachán seo:

0,01 faoin gcéad den táirgeadh bliantúil iomlán ach in aon chás líon nach lú ná 5 bhonn agus líon nach gá a bheith os cionn 20 bonn le linn gach bliana táirgeachta.

9.5. Féadfar na tástálacha agus na seiceálacha i mír 9.4 a chur in ionad na dtástálacha agus na seiceálacha sin a cheanglaítear i mír 9.2.

10. Pionóis de dheasca neamhchomhréireacht táirgeachta

10.1. An ceadú a deonaíodh i ndáil le haonad táirgthe bonn atráchtaithe de bhun an Rialacháin seo, féadfar é a tharraingt siar más rud é nach gcomhlíontar ceanglais mhír 9 nó más rud é nár chomhlíon an t-aonad táirgthe bonn atráchtaithe nó na boinn atráchtaithe arna dtáirgeadh san aonad táirgthe bonn atráchtaithe sin na ceanglais a leagtar síos i mír 9.

10.2. Páirtí sa Chomhaontú a chuireann an Rialachán seo i bhfeidhm, má dhéanann sé ceadú a dheonaigh sé roimhe sin a tharraingt siar, tabharfaidh sé fógra láithreach faoi sin do na Páirtithe Conarthacha eile i gComhaontú 1958 a chuireann an Rialachán seo i bhfeidhm, rud a dhéanfaidh sé trí bhíthin foirm fógra a bheidh i gcomhréir leis an bhfoirm shamplach a léirítear in iarscríbhinn 1 a ghabhann leis an Rialachán seo.

11. Scor cinntitheach den táirgeadh

An t-údarás a dheonaigh ceadú an aonaid táirgthe bonn atráchtaithe, cuirfear ar an eolas é más rud é go dtiocfaidh deireadh le hoibríochtaí agus le monarú bonn atráchtaithe a ceadaíodh faoi raon feidhme an Rialacháin seo. Tar éis don údarás an fhaisnéis sin a fháil, cuirfidh sé an fhaisnéis sin in iúl do na Páirtithe eile i gComhaontú 1958 a chuireann an Rialachán seo i bhfeidhm trí bhíthin foirm fógra a bheidh i gcomhréir leis an bhfoirm shamplach a léirítear in iarscríbhinn 1 a ghabhann leis an Rialachán seo.

12. Ainmneacha agus seoltaí na seirbhísí teicniúla atá freagrach as tástálacha ceadaithe a dhéanamh, na saotharlann tástála, agus na nÚdarás Cineálcheadaithe

12.1. Na Páirtithe i gComhaontú 1958 a chuireann an Rialachán seo i bhfeidhm, cuirfidh siad in iúl do Rúnaíocht na Náisiún Aontaithe ainmneacha agus seoltaí na Seirbhísí Teicniúla atá freagrach as tástálacha ceadaithe a dhéanamh agus, i gcás inarb infheidhme, ainmneacha agus seoltaí na saotharlann tástála ceadaithe agus na nÚdarás Cineálcheadaithe a dheonaíonn ceadú, ar chucu atá foirmeacha le seoladh lena ndeimhnítear ceadú nó síneadh a chur le ceadú nó diúltú ceadaithe nó tarraingt siar ceadaithe, arna n-eisiúint i dtíortha eile.

12.2. Féadfaidh na Páirtithe i gComhaontú 1958 a chuireann an Rialachán seo i bhfeidhm saotharlanna monaróirí bonn nó aonaid táirgthe bonn atráchtaithe a ainmniú mar shaotharlanna tástála ceadaithe.

12.3. I gcás ina gcuireann Páirtí i gComhaontú 1958 mír 12.2 i bhfeidhm, féadfaidh duine amháin nó níos mó dá rogha féin ionadaíocht a dhéanamh dó, más mian leis, ag na tástálacha.

13. Forálacha idirthréimhseacha

13.1. Ó dháta oifigiúil theacht i bhfeidhm shraith leasuithe 01, na Páirtithe Conarthacha ar fad a chuireann an Rialachán seo i bhfeidhm, ní dhiúltóidh siad cineálcheaduithe a dheonú ná ní dhiúltóidh siad glacadh le cineálcheaduithe faoin Rialachán seo arna leasú le sraith leasuithe 01.

13.2. Leanfaidh Páirtithe Conarthacha a chuireann an Rialachán seo i bhfeidhm de ghlacadh le cineálcheaduithe na n-aonad táirgthe bonn atráchtaithe, agus de shíneadh ar cheaduithe i leith na n-aonad sin a dheonú, faoin tsraith leasuithe a bhí ann roimhe sin ar an Rialachán seo nach ndéantar difear dóibh leis na hathruithe a tugadh isteach le sraith leasuithe 01.

13.3. Ón 1 Meán Fómhair 2025, na Páirtithe Conarthacha a chuireann an Rialachán seo i bhfeidhm, ní bheidh sé d'oibleagáid orthu glacadh le cineálcheaduithe arna n-eisiúint de réir na sraithe leasuithe roimhe sin a eisíodh den chéad uair tar éis an 1 Meán Fómhair 2025.

13.4. Go dtí an 1 Meán Fómhair 2028, glacfaidh Páirtithe Conarthacha a chuireann an Rialachán seo i bhfeidhm le cineálcheaduithe arna n-eisiúint de réir na sraithe leasuithe a bhí ann roimhe sin agus deonóidh siad síneadh ar na cineálcheaduithe sin, a eisíodh den chéad uair roimh an 1 Meán Fómhair 2025.

IARSCRÍBHINN 1

Fógra

(Formáid uasta: A4 (210 × 297 mm))

Arna eisiúint ag: Ainm an Údaráis Cineálcheadaithe:
……
……
……



Maidir le ([2]):
Ceadú deonaithe
Síneadh curtha le ceadú
Ceadú diúltaithe
Ceadú tarraingthe siar
Scor cinntitheach den táirgeadh

i ndáil le haonad táirgthe bonn atráchtaithe de bhun Rialachán Uimh. 108 ó na Náisiúin Aontaithe

Uimhir an Cheadaithe: …… Uimhir an tSínidh: ……

1. Ainm nó trádmharc an atráchtóra: ……

2. Ainm agus seoladh an aonaid táirgthe bonn atráchtaithe: ……

3. Ainm agus seoladh ionadaí an atráchtóra, más infheidhme ……

4. Tuairisc achomair mar atá i míreanna 4.1.3 agus 4.1.4 den Rialachán seo:

4.1. Ainm (ainmneacha) branda/trádmharc (trádmharcanna) ([3]) ……

4.2. Tuairisc thrádála (tuairiscí trádála)/ Ainmníocht (ainmníochtaí) tráchtála([3]) ……

4.3. Faisnéis i ndáil leis an raon bonn mar a shainmhínítear i mír 4.1.5 den Rialachán seo: ……

5. Seirbhís theicniúil agus, i gcás inarb infheidhme, saotharlann tástála arna ceadú chun an chomhréireacht a cheadú nó a fhíorú: ……

6. Dáta na tuarascála a d'eisigh an tseirbhís sin: ……

7. Uimhir na tuarascála a d'eisigh an tseirbhís sin: ……

8. An chúis/na cúiseanna leis an síneadh (más infheidhme): ……

9. Aon bharúil: ……

([1]) Sainuimhir na tíre a rinne ceadú a dheonú/a dhiúltú/a tharraingt siar nó a chuir síneadh leis an gceadú (féach forálacha maidir le ceadú sa Rialachán).
([2]) Scrios na cinn nach mbaineann le hábhar.
([3]) Féadfar liosta ainmneacha branda/trádmharcanna nó tuairiscí trádála/ainmníochtaí tráchtála a chur i gceangal leis an bhfógra seo.

10. Áit: .....

11. Dáta: .....

12. Síniú: .....

13. Tá liosta doiciméad curtha i gceangal leis an bhfógra seo sa chomhad ceadaithe a taisceadh ag an Údarás Ceadaithe a bhreithnigh an ceadú seo agus ar féidir é a fháil ach é a iarraidh.

IARSCRÍBHINN 2

Leagan amach mairc ceadaithe

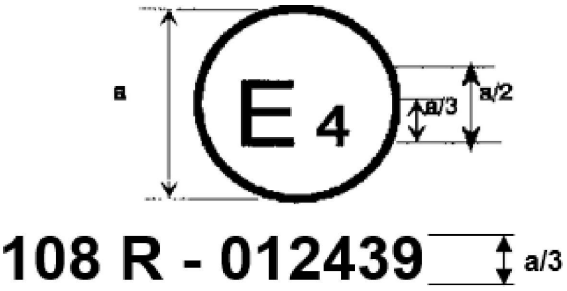

a = 12 mm ar a laghad.

Léirítear leis an marc ceadaithe thuas atá greamaithe de bhonn atráchtaithe gur ceadaíodh an t-aonad táirgthe bonn atráchtaithe lena mbaineann san Ísiltír (E4) faoi uimhir cheadaithe 108R012439, a chomhlíonann ceanglais shraith leasuithe 01 ar an Rialachán seo.

Ní mór an uimhir cheadaithe a chur gar don chiorcal agus os cionn na litreach 'E' nó faoina bun nó ar chlé nó ar dheis den litir sin. Ní mór do dhigitĺ na huimhreach ceadaithe a bheith ar an taobh céanna den litir 'E' agus ag féachaint sa treo céanna. Ba cheart úsáid uimhreacha Rómánacha mar uimhreacha ceadaithe a sheachaint chun aon mhearbhall idir iad agus siombailí eile a chosc.

IARSCRÍBHINN 3

Leagan amach marcanna boinn atráchtaithe

1. Sampla de na marcanna a chuirfear ar bhoinn atráchtaithe arna gcur ar an margadh tar éis theacht i bhfeidhm an Rialacháin seo

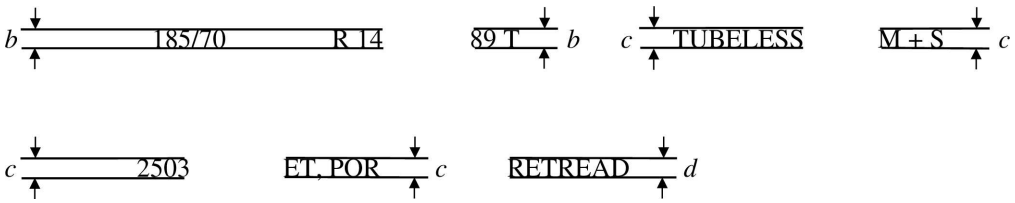

b: 6 mm (ar a laghad)

c: 4 mm (ar a laghad)

d: 3 mm (ar a laghad)

agus ó 1998 ar aghaidh, 4 mm (ar a laghad)

Sainítear leis na marcanna sin bonn atráchtaithe:

lena mbaineann leithead ainmniúil boinn 185;

lena mbaineann cóimheas ainmniúil crutha 70;

de struchtúr ga-dhualach (R);

lena mbaineann trastomhas ainmniúil fonsa de chód 14;

lena mbaineann cur síos úsáide '89T' lena léirítear toilleadh ualaigh 580 kg a chomhfhreagraíonn d'innéacs ualaigh '89' agus uasacmhainn luais 190 km/u a chomhfhreagraíonn do shiombail luais 'T';

atá le feistiú gan feadán ('TUBELESS');

a chomhlíonann an sainmhíniú ar bhonn sneachta (M+S);

a atráchtadh i seachtain 25, 26, 27 nó 28 den bhliain 2003;

a chomhlíonann ceanglas boinn úsáide speisialta (ET) agus boinn ghairmiúil eisbhóthair (POR).

2. I gcás sonrach boinn lena mbaineann cumraíocht feistithe boinn ar fhonsa 'A', beidh an marc i bhfoirm an tsampla seo a leanas:

185-560 R 400A

áit arb é:

185 an leithead ainmniúil boinn in mm;

560 an trastomhas seachtrach arna shloinneadh in mm;

R léiriú ar struchtúr an bhoinn (féach mír 3.2.3 den Rialachán seo);

400 trastomhas ainmniúil an fhonsa arna shloinneadh in mm;

A an chumraíocht feistithe boinn ar fhonsa.

Beidh marcáil an innéacs ualaigh, an chatagóir luais, an dáta monaraithe agus marcanna eile mar a shonraítear sa sampla thuas.

3. Is mar a leanas a bheidh leagan amach agus ord na marcanna:

(a) déanfar an sonrú toise mar a shainmhínítear i mír 2.21 den Rialachán seo a ghrúpáil mar a léirítear sa sampla thuas:

185/70 R 14 agus 185-560 R 400A;

(b) an cur síos úsáide ina gcuimsítear an t-innéacs ualaigh agus an tsiombail luais, cuirfear é díreach tar éis shonrú thoise an bhoinn mar a shainmhínítear i mír 2.21 den Rialachán seo;

(c) na siombailí 'TUBELESS', 'REINFORCED' nó 'EXTRA LOAD', 'M + S' agus 'ET' agus 'POR', féadfaidh siad a bheith ar shiúl ón sonrú toise;

(d) féadfaidh an focal 'RETREAD' a bheith ar shiúl ón sonrú toise.

IARSCRÍBHINN 4

Innéacsanna toillte ualaigh

Li = innéacs toillte ualaigh

kg = mais chomhfhreagrach na feithicle atá le hiompar

Li	kg	Li	kg	Li	kg	Li	kg
0	45	31	109	61	257	91	615
1	46,2	32	112	62	265	92	630
2	47,5	33	115	63	272	93	650
3	48,7	34	118	64	280	94	670
4	50	35	121	65	290	95	690
5	51,5	36	125	66	300	96	710
6	53	37	128	67	307	97	730
7	54,5	38	132	68	315	98	750
8	56	39	136	69	325	99	775
9	58	40	140	70	335	100	800
10	60	41	145	71	345	101	825
11	61,5	42	150	72	355	102	850
12	63	43	155	73	365	103	875
13	65	44	160	74	375	104	900
14	67	45	165	75	387	105	925
15	69	46	170	76	400	106	950
16	71	47	175	77	412	107	975
17	73	48	180	78	425	108	1 000
18	75	49	185	79	437	109	1 030
19	77,5	50	190	80	450	110	1 060
20	80	51	195	81	462	111	1 090
21	82,5	52	200	82	475	112	1 120
22	85	53	206	83	487	113	1 150
23	87,5	54	212	84	500	114	1 180
24	90	55	218	85	515	115	1 215
25	92,5	56	224	86	530	116	1 250
26	95	57	230	87	545	117	1 285
27	97,5	58	236	88	560	118	1 320
28	100	59	243	89	580	119	1 360
29	103	60	250	90	600	120	1 400
30	106						

IARSCRÍBHINN 5

Sonrú thoise an bhoinn agus toisí

(i gcomhréir le Rialachán Uimh. 30 ó na Náisiúin Aontaithe)

Féach iarscríbhinn 5 a ghabhann le Rialachán Uimh. 30 ó na Náisiúin Aontaithe le haghaidh na faisnéise sin.

IARSCRÍBHINN 6

Modh chun aerbhoinn a thomhas

1. Ullmhú an bhoinn

1.1. Feisteofar an bonn ar an bhfonsa tástála arna shonrú ag an atráchtóir agus teannfar é go brú idir 300 agus 350 kPa.

1.2. Déanfar brú an bhoinn a choigeartú mar a leanas:

1.2.1. i gcás boinn fhiarthrasnánacha chaighdeánacha – go 170 kPa;

1.2.2. i gcás boinn chrosdualacha – go:

Rátáil duail	Brú (kPa)		
	Siombail catagóire luais		
	L, M, N	P, Q, R, S	T, U, H, V
4	170	200	-
6	210	240	260
8	250	280	300

1.2.3. i gcás boinn gha-dhualacha chaighdeánacha – go 180 kPa;

1.2.4. i gcás boinn threisithe – go 220 kPa.

2. Nós imeachta tomhais

2.1. Déanfar an bonn, feistithe ar a fhonsa, a stálú ag teocht chomhthimpeallach an tseomra ar feadh tréimhse nach lú ná 24 uair an chloig, ach amháin i gcás ina gceanglaítear a mhalairt le mír 6.8.3 den Rialachán seo.

2.2. Déanfar brú an bhoinn a athchoigeartú de réir an leibhéil a shonraítear i mír 1.2 den iarscríbhinn seo.

2.3. Déanfar an leithead foriomlán a thomhas ag sé phointe atá spásáilte go cothrom timpeall ar an mbonn, agus cuirfear san áireamh tiús aon easna nó aon bhanda cosanta. An léamh is airde a gheofar, glacfar leis mar an leithead foriomlán.

2.4. Ríomhfar an trastomhas seachtrach ó thomhas d'imlíne uasta an bhoinn theannta.

IARSCRÍBHINN 7

Nós imeachta le haghaidh tástálacha feidhmíochta ualaigh/luais

(i bprionsabal i gcomhréir le hiarscríbhinn 7 a ghabhann le Rialachán Uimh. 30 ó na Náisiúin Aontaithe)

1. Ullmhú an bhoinn

1.1. Feistigh bonn atráchtaithe ar an bhfonsa tástála arna shonrú ag an atráchtóir.

1.2. Teann an bonn go dtí an brú iomchuí a shonraítear (in kPa) sa tábla thíos:

Catagóir luais	Boinn chrosdhualacha			Boinn gha-dhualacha		Boinn fhiarthrasnánacha
	Líon dual			Caighdeánach	Treisithe	Caighdeánach
	4	6	8			
L, M, N	230	270	300	240	—	—
P, Q, R, S	260	300	330	260	300	260
T, U, H	280	320	350	280	320	280
V	300	340	370	300	340	—
W agus Y	—	—	—	320	360	—

1.3. Féadfaidh an t-aonad táirgthe bonn atráchtaithe a iarraidh, agus cúiseanna a thabhairt leis, go n-úsáidfí brú teannaidh tástála atá éagsúil leis na brúnna a shonraítear i mír 1.2 den iarscríbhinn seo. Sa chás sin, teanntófar an bonn go dtí an brú a iarradh.

1.4. Déan an chóimeáil bhoinn agus rotha a stálú ag teocht an tseomra tástála ar feadh tréimhse nach lú ná 3 uair an chloig.

1.5. Athchoigeartaigh brú an bhoinn go dtí an brú a shonraítear i mír 1.2 nó 1.3 den iarscríbhinn seo.

2. Nós imeachta tástála

2.1. Feistigh an chóimeáil bhoinn agus rotha ar acastóir tástála agus brúigh í in aghaidh dromchla seachtrach druma tástála chumhacht-tiomáinte ag a bhfuil dromchla comhréidh ar trastomhas 1,70 m ± 1 faoin gcéad nó 2,00 m ± 1 faoin gcéad.

2.2. Cuir ar an acastóir tástála ualach atá cothrom le 80 faoin gcéad:

2.2.1. den rátú uasualaigh a chomhfhreagraíonn don innéacs toillte ualaigh i gcás boinn lena mbaineann siombailí luais L go H agus an dá shiombail sin san áireamh,

2.2.2. den rátú uasualaigh a bhaineann le luas uasta (féach mír 2.35.2 den Rialachán seo) de:

— 240 km/u i gcás boinn de shiombail catagóire luais ‘V’,

— 270 km/u i gcás boinn de shiombail catagóire luais ‘W’,

— 300 km/u i gcás boinn de shiombail catagóire luais ‘Y’.

2.3. Ní cheartófar brú an bhoinn agus ní mór an t-ualach tástála a choinneáil seasmhach agus an tástáil ar siúl.

2.4. I rith na tástála, ní mór an teocht sa seomra tástála a choinneáil idir 20 °C agus 30 °C mura dtoilíonn monaróir nó atráchtóir an bhoinn le teocht is airde.

2.5. Déanfar an clár tástála strustuirse gan bhriseadh agus is mar a leanas a bheidh sé:

2.5.1. an t-am ón luas nialasach go dtí an luas tástála tosaigh: 10 nóiméad;

2.5.2. luas tástála tosaigh: an luas uasta a leagtar síos le haghaidh an bhoinn lena mbaineann, lúide 40 km/u i gcás druma tástála ar trastomhas 1,70 m ± 1 faoin gcéad nó lúide 30 km/u i gcás druma tástála ar trastomhas 2,00 m ± 1 faoin gcéad;

2.5.3. incrimintí leantacha luais: 10 km/u suas leis an luas tástála uasta;

2.5.4. fad na tástála ag gach céim luais ach amháin an chéim dheiridh: 10 nóiméad;

2.5.5. fad na tástála ag an gcéim luais dheiridh: 20 nóiméad;

2.5.6. luas tástála uasta: an luas uasta a leagtar síos le haghaidh an bhoinn lena mbaineann, lúide 10 km/u i gcás druma tástála ar trastomhas 1,70 m ± 1 faoin gcéad nó an luas uasta a leagtar síos i gcás druma tástála ar trastomhas 2,00 m ± 1 faoin gcéad;

2.5.7. mar sin féin, le haghaidh boinn atá oiriúnach do luas uasta 300 km/u (siombail luais 'Y'), is é 20 nóiméad fad na tástála ag céim an luais tástála tosaigh agus 10 nóiméad ag an gcéim luais dheiridh.

3. Nós imeachta chun measúnú a dhéanamh ar 'mhodh lagtheannaidh' de 'bhoinn soghluaisteachta fadaithe'

3.1. Feistigh bonn nua ar fhonsa tástála a chomhfhreagraíonn do na sonraíochtaí seo a leanas:

(a) Leithead an fhonsa tomhais, de réir ISO 4000-1;

(b) Comhrian a bhfuil dronn (cruinn nó comhréidh) ar an dá thaobh den fhonsa, de réir ISO 4000 2.

3.2. Teann é go brú teannaidh 250 kPa agus déan an chóimeáil bhoinn agus rotha a stálú ag teocht seomra tástála ag 25 °C ± 3 °C ar feadh tréimhse nach lú ná 3 uair an chloig.

3.3. Bain an t-ionsáiteán comhla agus fan go n-imeoidh an t-aer uile as an mbonn.

3.4. Feistigh an chóimeáil bhoinn agus rotha ar acastóir tástála agus brúigh í in aghaidh dromchla seachtrach rotha chomhréidh ar trastomhas 1,70 m ± 1 faoin gcéad nó 2,0 m ± 1 faoin gcéad.

3.5. Cuir ar an acastóir tástála an t-ualach tástála atá cothrom le 60 faoin gcéad den rátú uasualaigh a chomhfhreagraíonn d'innéacs toillte ualaigh an bhoinn.

3.6. Luas tástála: 80 km/u i gcás trastomhas druma 2,0 m ± 1 faoin gcéad, nó 75 km/u i gcás trastomhas druma 1,7 m ± 1 faoin gcéad.

3.7. I rith na tástála, ní mór teocht an tseomra tástála a choinneáil ag 25 °C ± 3 °C.

Beidh an braiteoir teochta ag achar nach lú ná 0,15 m agus nach mó ná 1,00 m ó thaobh-bhalla an bhoinn.

3.8. Déan an tástáil gan bhriseadh i gcomhréir leis na sonraí seo a leanas:

3.8.1. Déan an chóimeáil bhoinn agus rotha a luasghéarú ó luas nialasach go dtí an luas tástála seasmhach laistigh de 5 nóiméad;

3.8.2. Tomhais airde thrasghearrthach faoi shraonadh (Z1);

3.8.3. Rith an chóimeáil bhoinn agus rotha ag an luas tástála seasmhach agus ag an ualach tástála seasmhach ar feadh 60 nóiméad;

3.8.4. Tomhais airde thrasghearrthach faoi shraonadh (Z2).

3.9. Ríomh an t-athrú ar chéatadán airde thrasghearrthach faoi shraonadh i gcomparáid le hairde thrasghearrthach faoi shraonadh ag tús na tástála de réir na foirmle $[(Z_1-Z_2)/Z_1] \times 100$.

4. Modhanna tástála coibhéiseacha

Má úsáidtear modh seachas an modh a dtugtar tuairisc air i mír 2 den iarscríbhinn seo, ní mór a choibhéiseacht a léiriú.

IARSCRÍBHINN 8

Fíor mhíniúcháin

Féach mír 2 den Rialachán seo

